/// PARKSIDE®

KURZANLEITUNG
SHORT MANUAL
GUIDE DE DÉMARRAGE RAPIDE

PDF ONLINE
www.lidl-service.com

LED-AKKU-KLAPPLEUCHTE/CORDLESS LED LIGHT/LAMPE LED PLIANTE SANS FIL PSDD 2000 A3

DE AT CH
LED-AKKU-KLAPPLEUCHTE
Kurzanleitung

GB IE
CORDLESS LED LIGHT
Short manual

FR BE
LAMPE LED PLIANTE SANS FIL
Guide de démarrage rapide

NL BE
LED-ACCU-OPKLAPBARE LAMP
Korte handleiding

PL
SKŁADANA LAMPA AKUMULATOROWA LED
Krótka instrukcja

CZ
AKU VÝKLOPNÉ LED SVÍTIDLO
Krátký návod

SK
AKU VÝKLOPNÉ LED SVETLO
Krátky návod

ES
LÁMPARA PLEGABLE RECARGABLE DE LEDES
Guía rápida

DK
SAMMENKLAPPELIG, GENOPLADELIG LED-LAMPE
Kort vejledning

IT
LAMPADA A LED RICARICABILE
Guida rapida

HU
LED AKKUS ÖSSZECSUKHATÓ LÁMPA
Rövid útmutató

IAN 436035_2304

A

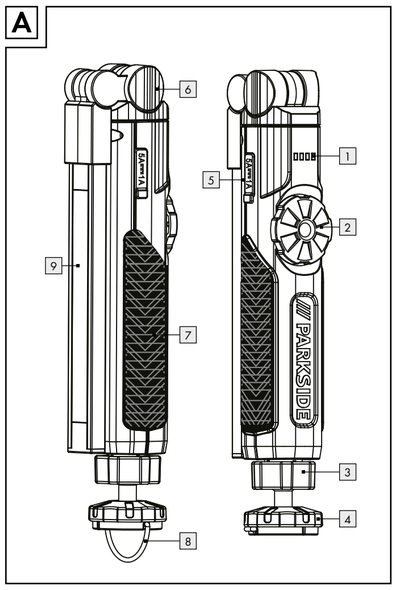

B

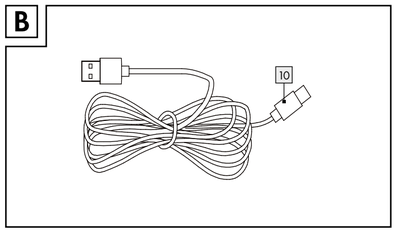

C

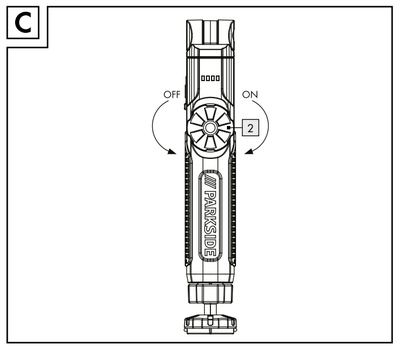

D

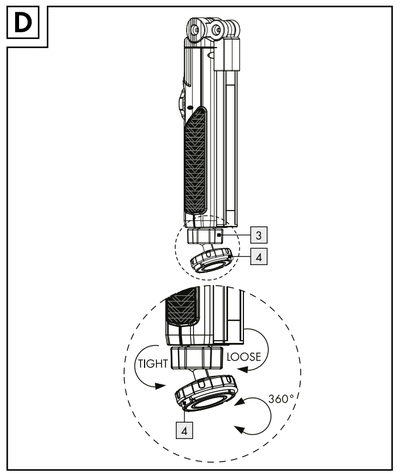

E

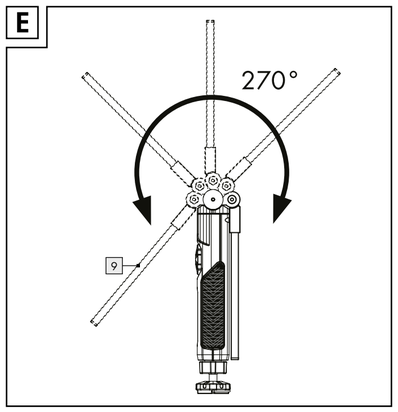

F

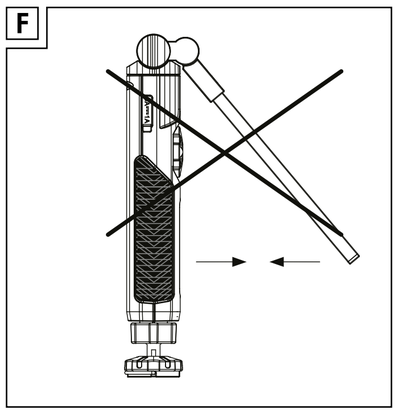

Legende der verwendeten Piktogramme			
⎓	Gleichstrom/ -spannung		USB-Anschluss
	Schutzklasse III	CE	Das CE-Zeichen bestätigt die Konformität mit den für das Produkt zutreffenden EU-Richtlinien.
	Sicherheitshinweise Handlungsanweisungen		

LED-Akku-Klappleuchte

Einleitung

Bei diesem Dokument handelt es sich um eine verkürzte Druckausgabe der vollständigen Bedienungsanleitung. Durch das Scannen des QR-Codes gelangen Sie direkt auf die Lidl-Service-Seite (www.lidl-service.com) und können durch die Eingabe der Artikelnummer (IAN) 436035_2304 die vollständige Bedienungsanleitung einsehen und herunterladen.

Die Kurzanleitung ist Bestandteil dieses Produkts. Machen Sie sich vor der Benutzung des Produkts mit allen Bedien- und Sicherheitshinweisen vertraut. Bewahren Sie die Kurzanleitung gut auf und händigen Sie alle Unterlagen bei Weitergabe des Produkts an Dritte mit aus.

PDF ONLINE
www.lidl-service.com

Bestimmungsgemäße Verwendung

Dieses Produkt ist ausschließlich für den privaten Einsatz im Trockenen, z. B. in Lagern oder Korridoren, geeignet. Das Produkt ist nicht für den gewerblichen Einsatz oder für andere Einsatzbereiche bestimmt. Nur zur Verwendung im Innenbereich! Dieses Produkt ist vorgesehen für den normalen Betrieb.

- Dieses Produkt ist nicht zur Raumbeleuchtung im Haushalt geeignet.

Teilebeschreibung

1 Ladestatusanzeige
2 EIN-/AUS-Einstellrad
3 Feststellrad
4 Magnetfuß
5 Typ-C-USB-Anschlussbuchse (mit Schutzkappe)
6 Gelenk
7 Griff
8 Aufhängebügel
9 COB-LED
10 USB-Kabel

Technische Daten

Akku-Klappleuchte:

LEDs:	1 x 7 W COB (nicht austauschbar)
Akku:	Lithium-Ionen-Akku (LIR18650), 3,7 V, 2000 mAh (nicht austauschbar)
Ladedauer:	4 bis 5 Stunden
Leuchtdauer (bei voll geladenem Akku):	Bei voller Leistung: ca. 1 Stunde
Schutzklasse:	III/
Schutzart:	IP20
Typ-C-USB Eingangs-spannung/-strom:	5 V⎓, 1 A

Hinweis: Verwenden Sie nur die SELV-Stromversorgung mit einer maximalen Ausgangsleistung von 5V⎓ (Uout) 1A.
Hinweis: Ein Netzteil ist nicht im Lieferumfang enthalten. Verwenden Sie die SELV-Stromversorgung mit einer maximalen Ausgangsleistung von 5 V (Uout), 1 A.

Lieferumfang

1 LED-Akku-Klappleuchte
1 USB-Kabel
1 Bedienungsanleitung

Sicherheitshinweise

MACHEN SIE SICH VOR DER ERSTEN BENUTZUNG DES PRODUKTS MIT ALLEN BEDIEN- UND SICHERHEITSHINWEISEN VERTRAUT! HÄNDIGEN SIE ALLE UNTERLAGEN BEI WEITERGABE DES PRODUKTS AN DRITTE EBENFALLS MIT AUS!

- **WARNUNG! LEBENS- UND UNFALLGEFAHREN FÜR KLEINKINDER UND KINDER!** Lassen Sie Kinder niemals unbeaufsichtigt mit dem Verpackungsmaterial. Halten Sie Kinder stets vom Verpackungsmaterial fern.
- Dieses Produkt kann von Kindern ab 8 Jahren und darüber, sowie von Personen mit verringerten physischen, sensorischen oder mentalen Fähigkeiten oder Mangel an Erfahrung und Wissen benutzt werden, wenn sie beaufsichtigt oder bezüglich des sicheren Gebrauchs des Produktes unterwiesen wurden und die daraus resultierenden Gefahren verstehen. Kinder dürfen nicht mit dem Produkt spielen. Reinigung und Benutzerwartung dürfen nicht von Kindern ohne Beaufsichtigung durchgeführt werden.
- Dieses Produkt ist kein Spielzeug, es gehört nicht in Kinderhände. Kinder können die Gefahren, die im Umgang mit elektrischen Produkten entstehen, nicht erkennen.
- Verwenden Sie das Produkt nicht, wenn Sie irgendwelche Beschädigungen feststellen.
- Schützen Sie das Produkt vor Nässe und Feuchtigkeit. Niemals in Wasser oder andere Flüssigkeiten tauchen!
- Achten Sie beim Anschluss des Produkts an eine Stromversorgung darauf, dass die jeweilige Spannung den Angaben im Kapitel „Technische Daten“ entsprechen muss.
- Nehmen Sie keine Änderungen oder Reparaturen am Produkt vor. Die LEDs können und dürfen nicht ausgetauscht werden.
- Die LEDs sind nicht austauschbar.
- Sollten die LEDs am Ende ihrer Lebensdauer ausfallen, muss das gesamte Produkt ersetzt werden.
- Entsorgen Sie das Produkt, wenn das Produkt und das USB-Kabel 10 beschädigt sind.
- Achten Sie darauf, dass das USB-Kabel 10 nicht durch scharfe Kanten oder heiße Gegenstände beschädigt werden kann. Wickeln Sie das USB-Kabel 10 vor dem Gebrauch vollständig ab.
- Schützen Sie das Produkt vor starker Hitze und Kälte.
- Befestigen Sie den Aufhängebügel 8 nicht an heißen Gegenständen. Das Gewicht des Produkts könnte den Aufhängebügel 8 dann verformen.
- Der Akku ist nicht austauschbar.
- Beachten Sie, dass die Netzadapter, solange sie eingesteckt sind, auch eine geringe Leistung aufnehmen, wenn das Produkt nicht angeschlossen ist. Um die Netzadapter außer Betrieb zu nehmen, entfernen Sie diese aus der Steckdose.
- Ein Netzadapter ist nicht im Lieferumfang enthalten.
- Das mitgelieferte USB-Kabel 10 ist ausschließlich zur Verwendung mit dem Produkt geeignet.
- Nicht direkt ins Licht des Produkts blicken oder das Produkt auf die Augen anderer Menschen richten. Dies kann zur Beeinträchtigung der Sehkraft führen.
- Von diesem Produkt kann eine gefährliche optische Strahlung ausgehen. Blicken Sie nicht direkt ins Licht des Produkts. Das ist unter Umständen schädlich für Ihre Augen.

Sicherheitshinweise für Batterien/Akkus

- **LEBENSGEFAHR!** Halten Sie Batterien/Akkus außer Reichweite von Kindern. Suchen Sie im Falle eines Verschluckens sofort einen Arzt auf!
- Verschlucken kann zu Verbrennungen, Perforation von Weichgewebe und Tod führen. Schwere Verbrennungen können innerhalb von 2 Stunden nach dem Verschlucken auftreten.
- **EXPLOSIONSGEFAHR!** Laden Sie nicht aufladbare Batterien niemals wieder auf. Schließen Sie Batterien/Akkus nicht kurz und/oder öffnen Sie diese nicht. Überhitzung, Brandgefahr oder Platzen können die Folge sein.
- Werfen Sie Batterien/Akkus niemals in Feuer oder Wasser.
- Setzen Sie Batterien/Akkus keiner mechanischen Belastung aus.

Risiko des Auslaufens von Batterien/Akkus

- Vermeiden Sie extreme Bedingungen und Temperaturen, die auf Batterien/Akkus einwirken können, z. B. auf Heizkörpern/direkte Sonneneinstrahlung.
- Wenn Batterien/Akkus ausgelaufen sind, vermeiden Sie den Kontakt mit Haut, Augen und Schleimhäuten mit den Chemikalien! Spülen Sie die betroffenen Stellen sofort mit klarem Wasser und suchen Sie einen Arzt auf!
- **SCHUTZHANDSCHUHE TRAGEN!** Ausgelaufene oder beschädigte Batterien/Akkus können bei Berührung mit der Haut Verätzungen verursachen. Tragen Sie deshalb in diesem Fall geeignete Schutzhandschuhe.
- Dieses Produkt hat einen eingebauten Akku, welcher nicht durch den Benutzer ersetzt werden kann. Der Ausbau oder Austausch des Akkus darf nur durch den Hersteller oder seinen Kundendienst oder eine ähnlich qualifizierte Person erfolgen, um Gefährdungen zu vermeiden. Bei der Entsorgung ist darauf hinzuweisen, dass dieses Produkt einen Akku enthält.

Vor dem Gebrauch

Produkt aufladen

Hinweis: Entfernen Sie alle Verpackungsmaterialien vom Produkt.
Hinweis: Das Produkt muss an einen Netzadapter oder an einen Computer angeschlossen werden. Die technischen Daten dieser Geräte (nicht im Lieferumfang) müssen dabei beachtet werden.
Hinweis: Um das Produkt ohne USB-Kabel 10 verwenden zu können, müssen Sie vor dem Gebrauch den integrierten Akku aufladen. Ein Ladevorgang dauert ca. 4 bis 5 Stunden. Der Akku ist fest im Produkt eingebaut.
Hinweis: Laden Sie das Produkt vor dem ersten Gebrauch ca. 12 Stunden lang auf.

- Öffnen Sie die Schutzkappe und verbinden Sie das USB-Kabel 10 mit einem Computer oder der USB-Buchse eines Netzadapters.
- Verbinden Sie den Typ-C-USB-Stecker des USB-Kabels 10 mit der Typ-C-USB-Anschlussbuchse 5 des Produkts.
- Stecken Sie den Netzadapter in eine Steckdose.

Hinweis: Der Ladestatus des Akkus wird in der Ladestatusanzeige 1 dargestellt.

Status der Ladestatusanzeige 1	Ladestatus des Akkus
1 LED blinkt	0–25 %
1 LED leuchtet	25–50 %
2 LEDs leuchten	50–75 %
3 LEDs leuchten	75–100 %
4 LEDs leuchten	100 %

- Die Ladezeit beträgt ca. 4–5 Stunden, wenn der Akku leer war.
- Trennen Sie das USB-Kabel 10 vom Produkt, um eine Entladung des Akkus zu vermeiden.
- Schließen Sie die Schutzkappe, bevor Sie das Produkt wieder verwenden.
- Das Produkt funktioniert aufgrund seines Batterieschutzes nicht bei Temperaturen unter 0 °C und über +45 °C.

Gebrauch

- Befestigen Sie das Produkt an einem geeigneten Platz.
- Öffnen Sie das Feststellrad 3 durch Drehen gegen den Uhrzeigersinn.
- Stellen Sie die gewünschte Position des Magnetfußes ein.
- Schließen Sie das Feststellrad 3 durch Drehen im Uhrzeigersinn.
- Sie können das Produkt fixieren, indem Sie den Aufhängebügel 8 verwenden oder es mithilfe des Magnetfußes 4 auf einer flachen, ferromagnetischen Oberfläche befestigen.
  Hinweis: Achten Sie auf das Gewicht des Produkts.

Produkt ohne Stromanschluss verwenden

- Laden Sie das Produkt auf, wie im Kapitel „Produkt aufladen“ beschrieben.
- Verwenden Sie die Dimmfunktion des Produkts, indem Sie das EIN-/AUS-Einstellrad 2 bedienen (siehe Abb. C).

Akkukapazität überprüfen

Die Ladestatusanzeige 1 zeigt die Kapazität* des Akkus im Inneren des Produktes an.

1 LED leuchtet = 25 %*
2 LEDs leuchten = 50 %*
3 LEDs leuchten = 75 %*
4 LEDs leuchten = 100 %*

* Dies ist der geschätzte Prozentsatz der Akkukapazität, aber keine tatsächliche Messung.
Hinweis: Eine LED leuchtet rot für niedrigen Ladestand. Bei sehr niedrigem Ladestand blinkt die LED rot.

Wartung und Reinigung

Das Produkt ist wartungsfrei. Die LEDs sind nicht austauschbar.

- Schalten Sie das Produkt aus und trennen Sie das USB-Ladekabel vom Netzadapter (extern) oder vom Computer (extern) bzw. vom „ladenden Gerät“.
- Schließen Sie die Schutzkappe an der Typ-C-USB-Anschlussbuchse 5.
- Tauchen Sie das Produkt niemals in Wasser oder andere Flüssigkeiten.
- Verwenden Sie keinesfalls ätzende Reinigungsmittel.
- Reinigen Sie das Produkt regelmäßig mit einem trockenen, fusselfreien Tuch. Verwenden Sie bei stärkeren Verschmutzungen ein leicht angefeuchtetes Tuch.

Entsorgung

Die Verpackung besteht aus umweltfreundlichen Materialien, die Sie über die örtlichen Recyclingstellen entsorgen können.

Beachten Sie die Kennzeichnung der Verpackungsmaterialien bei der Abfalltrennung, diese sind gekennzeichnet mit Abkürzungen (a) und Nummern (b) mit folgender Bedeutung: 1–7: Kunststoffe/20–22: Papier und Pappe/80–98: Verbundstoffe.

Möglichkeiten zur Entsorgung des ausgedienten Produkts erfahren Sie bei Ihrer Gemeinde- oder Stadtverwaltung.

Das Symbol der durchgestrichenen Mülltonne bedeutet, dass dieses Gerät am Ende der Nutzungszeit nicht über den Haushaltsmüll entsorgt werden darf. Das Gerät ist bei eingerichteten Sammelstellen, Wertstoffhöfen oder Entsorgungsbetrieben abzugeben. Zudem sind Vertreiber von Elektro- und Elektronikgeräten sowie Vertreiber von Lebensmitteln zur Rücknahme verpflichtet. LIDL bietet Ihnen Rückgabemöglichkeiten direkt in den Filialen und Märkten an. Rückgabe und Entsorgung sind für Sie kostenfrei. Beim Kauf eines Neugerätes haben Sie das Recht, ein entsprechendes Altgerät unentgeltlich zurückzugeben. Zusätzlich haben Sie die Möglichkeit, unabhängig vom Kauf eines Neugerätes, unentgeltlich (bis zu drei) Altgeräte abzugeben, die in keiner Abmessung größer als 25 cm sind. Bitte löschen Sie vor der Rückgabe alle personenbezogenen Daten. Bitte entnehmen Sie vor der Rückgabe Batterien oder Akkumulatoren, die nicht vom Altgerät umschlossen sind, sowie Lampen, die zerstörungsfrei entnommen werden können und führen diese einer separaten Sammlung zu.

Das Produkt inkl. Zubehör und die Verpackungsmaterialien sind recyclebar und unterliegen einer erweiterten Herstellerverantwortung. Entsorgen Sie diese getrennt, den abgebildeten Info-tri (Sortierinformation) folgend, für eine bessere Abfallbehandlung. Das Triman-Logo gilt nur für Frankreich.

Defekte oder verbrauchte Batterien/Akkus müssen gemäß Richtlinie 2006/66/EG und deren Änderungen recycelt werden. Geben Sie Batterien/Akkus und/oder das Produkt über die angebotenen Sammeleinrichtungen zurück.

Umweltschäden durch falsche Entsorgung der Batterien/Akkus!

Das Symbol der durchgestrichenen Mülltonne auf Batterien oder Akkus bedeutet, dass Sie Batterien und Akkus nicht im Hausmüll entsorgen dürfen.

Entnehmen Sie die Batterien/den Akku-Pack aus dem Produkt vor der Entsorgung.

Diese können giftige Schwermetalle enthalten und unterliegen der Sondermüllbehandlung.
Die chemischen Symbole der Schwermetalle sind wie folgt: Cd = Cadmium, Hg = Quecksilber, Pb = Blei.

Sie sind gesetzlich verpflichtet, alte Batterien und Akkus nach Gebrauch zurückzugeben. Geben Sie deshalb verbrauchte Batterien und Akkus kostenfrei im Handelsgeschäft z. B. in Ihrer LIDL Filiale oder bei einer kommunalen Sammelstelle ab.

Batterien und Akkus können Stoffe enthalten, die schädlich für die menschliche Gesundheit und Umwelt sind. Nur bei einer getrennten Sammlung und Verwertung von alten Batterien und Akkus können die negativen Auswirkungen vermieden werden.

Seien Sie besonders vorsichtig beim Umgang mit lithiumhaltigen Batterien und Akkus, da bei unsachgemäßer Verwendung eine erhöhte Brandgefahr besteht. Kleben Sie dazu die Pole ab, um einen äußeren Kurzschluss zu vermeiden.

Nutzen Sie Batterien mit langer Lebensdauer oder Akkus, um die Entstehung von Abfällen aus Alt-Batterien zu verringern. Beachten Sie die Anweisungen

zum Lagern, und vermeiden Sie das vollständige Ent- und Aufladen des Akkus, um die Lebensdauer zu verlängern.

Darüber hinaus sollten Sie Batterien oder Elektro- und Elektronikgeräte mit Batterien oder Akkus nicht im öffentlichen Raum zurücklassen, um eine Vermüllung zu vermeiden. Prüfen Sie Möglichkeiten, Batterien einer Wiederverwendung zuzuführen, anstatt diese zu entsorgen, beispielsweise durch Instandsetzung der Batterie.

Service

DE **Service Deutschland**
Tel.: 0800 5435 111
E-Mail: owim@lidl.de

AT **Service Österreich**
Tel.: 0800 292726
E-Mail: owim@lidl.at

CH **Service Schweiz**
Tel.: 0800562153
E-Mail: owim@lidl.ch

CE

List of pictograms used			
⎓	Direct current/voltage		USB-connection
	Class III product	CE	CE mark indicates conformity with relevant EU directives applicable for this product.
	Safety information Instructions for use		

Cordless LED light

Introduction

This document is a shorter printed version of the complete instruction manual. Scanning the QR code takes you straight to the Lidl service website (www.lidl-service.com) where you can view and download the complete instruction manual by entering the article number (IAN) 436035_2304.

The short guide forms an integral part of this product. Prior to using the product, familiarize yourself with all operation and safety notes. Store the short guide in a safe place, and if you give the product to third parties, all documentation should be passed on to them as well.

PDF ONLINE
www.lidl-service.com

Intended use

This product is only suitable for private use in dry indoor locations, e.g. in storage room or corridor. The product is not intended for commercial use or for use in other applications. For indoor use only! This luminaire is intended for normal operation.

- This product is not suitable for household room illumination.

Description of parts

1 Charging indicator
2 ON/OFF wheel
3 Fixing wheel
4 Magnetic foot
5 Type-C-USB input socket (with protective cap)
6 Joint
7 Handle
8 Hanging bracket
9 COB LED
10 USB cable

Technical data

Cordless LED foldable lamp:

LEDs:	1 x 7 W COB (not replaceable)
Rechargeable battery:	lithium ion rechargeable battery (LIR18650), 3.7 V, 2000 mAh (not interchangeable)
Charging time:	4 to 5 hours
Light duration (with fully loaded rechargeable battery):	At full power: approx. 1 hour
Protection class:	III/
Degree of protection:	IP20
Type-C-USB input voltage/current:	5 V⎓, 1 A

Note: Use only SELV power supply of maximum working output voltage 5 V⎓ (Uout) 1A
Note: An AC power adapter is not included. Use a SELV power supply of maximum working output voltage 5 V (Uout), 1 A.

Scope of delivery

1 Cordless LED light
1 USB cable
1 Set of instructions for use

Safety instructions

BEFORE USING THE PRODUCT, PLEASE FAMILIARISE YOURSELF WITH ALL OF THE SAFETY INFORMATION AND INSTRUCTIONS FOR USE! WHEN PASSING THIS PRODUCT ON TO OTHERS, PLEASE ALSO INCLUDE ALL THE DOCUMENTS!

- **WARNING! DANGER TO LIFE AND RISK OF ACCIDENTS FOR INFANTS AND CHILDREN!** Never leave children unsupervised with the packaging material. Always keep children away from the packaging material.

- This product may be used by children aged 8 years and up, as well as by persons with reduced physical, sensory or mental capacities, or those lacking experience and/or knowledge provided they are supervised or instructed in the safe use of the product and they understand the associated risks. Do not allow children to play with the product. Cleaning and user maintenance must not be performed by children without supervision.
- This product is not a toy and should be kept out of the reach of children. Children are not aware of the dangers associated with handling electrical products.
- Do not use the product if you detect any type of damage.
- Protect the product from moisture and humidity. Never immerse the product in water or other liquids!
- When connecting the product to a power supply, make sure that the respective voltage corresponds to the information in the chapter “Technical data”.
- Do not carry out any modifications or repairs to the product yourself. The LEDs cannot and must not be replaced.
- The LEDs are not replaceable.
- If the LEDs fail at the end of their lifes, the entire product must be replaced.
- Dispose of the product when the product and the USB cable 10 are damaged.
- Ensure the USB cable 10 cannot become damaged by sharp edges or hot objects. Unwind the USB cable 10 completely before use.
- Protect the product from extreme heat and cold.
- Do not attach the hanging bracket 8 to hot objects. The weight of the product can then morph the shape of the hanging bracket 8.
- Battery not replaceable.
- Please be aware that while the adapters are plugged in, they use a small amount of power, even when the product is not switched on. To take the adapters out of operation, unplug from the socket.
- Mains adapter is not included.
- The USB cable 10 provided is only suitable for use with the product.
- Do not look directly into the light of the product and do not direct the product into other people’s eyes. This can impaired the eyesight.
- This product may emit dangerous optical radiation. Do not look directly into the light of the product. This may be harmful to your eyes.

Safety instructions for batteries/ rechargeable batteries

- **DANGER TO LIFE!** Keep batteries/rechargeable batteries out of reach of children. If accidentally swallowed seek immediate medical attention.
- Swallowing may lead to burns, perforation of soft tissue, and death. Severe burns can occur within 2 hours of ingestion.

- **DANGER OF EXPLOSION!** Never recharge non-rechargeable batteries. Do not short-circuit batteries/rechargeable batteries and/or open them. Overheating, fire or bursting can be the result.
- Never throw batteries/rechargeable batteries into fire or water.
- Do not exert mechanical loads to batteries/rechargeable batteries.

Risk of leakage of batteries/rechargeable batteries

- Avoid extreme environmental conditions and temperatures, which could affect batteries/rechargeable batteries, e.g. radiators/direct sunlight.
- If batteries/rechargeable batteries have leaked, avoid contact with skin, eyes and mucous membranes with the chemicals! Flush immediately the affected areas with fresh water and seek medical attention!
- **WEAR PROTECTIVE GLOVES!** Leaked or damaged batteries/rechargeable batteries can cause burns on contact with the skin. Wear suitable protective gloves at all times if such an event occurs.
- This product has a built-in rechargeable battery which cannot be replaced by the user. The removal or replacement of the rechargeable battery may only be carried out by the manufacturer or his customer service or by a similarly qualified person in order to avoid hazards. When disposing of the product, it should be noted that this product contains a rechargeable battery.

Before use

Charging the product

Note: Remove all packaging materials from the product.
Note: The product must be connected to an AC adapter or to a computer. The technical data of these devices (not included in the scope of delivery) must be observed.
Note: In order to use the product without a USB cable 10, you need to recharge the rechargeable battery before use. The charging process takes about 4 to 5 hours. The rechargeable battery is firmly integrated into the product.
Note: Charge the product for approx. 12 hours prior to first use.

- Open the protective cap and connect the USB cable 10 with a computer or with the USB connector of a power adapter.
- Connect the type-C-USB connector on the USB cable 10 to the type-C-USB input socket 5 on the product.
- Plug the power adapter into a socket.

Note: The battery charging status is shown by the charging indicator 1:

Charging indicator 1 status	Battery charging status
1 LED flashes	0–25 %
1 LED lights up	25–50 %
2 LEDs light up	50–75 %
3 LEDs light up	75–100 %
4 LEDs light up	100 %

- The charging time is approximately 4–5 hours when the battery was drained.
- Disconnect the USB cable 10 from the product to prevent the batteries discharging themselves.
- Close the protective cap before you start to use the product again.
- The product is not working at temperatures below 0 °C and above +45 °C due to its battery protection.

Use

- Attach the product to an appropriate place.
- Open the fixing wheel 3 by turning it anti-clockwise.
- Set the desired position of the magnetic foot.
- Close the fixing wheel 3 by turning it clockwise.
- The product may be secured with the hanging bracket 8 or by securing it to a flat, ferromagnetic surface using the magnetic foot 4.
  Note: Pay attention to the weight of the product.

Using the product without a power connection

- Fully charge the product as described in the section “Charging the product”.
- The product can be operated the dimming function by controlled the ON/OFF wheel 2 (see Fig. C).

Checking the battery capacity

The charging indicator 1 shows the capacity* of the battery inside the product.

1 LED lights up = 25 %*
2 LEDs light up = 50 %*
3 LEDs light up = 75 %*
4 LEDs light up = 100 %*

* This is the approximate percentage of battery capacity but not actual measurement.

Note: 1 LED lights up red for low charge level. When the charge level is very low, the LED flashes red.

Maintenance and cleaning

The product requires no maintenance. The LEDs cannot be replaced.

- Switch off the product and the USB charging cable must be disconnected from the power adapter (external) or from the computer (external) or from the "charging device".
- Close the protective cap on the type-C-USB input socket 5.
- Never immerse the product in water or other liquids.
- Never use caustic cleaners.
- Regularly clean the product with a dry, lint-free cloth. Use a slightly moist cloth to remove any stubborn dirt.

Disposal

The packaging is made entirely of recyclable materials, which you may dispose of at local recycling facilities.

Observe the marking of the packaging materials for waste separation, which are marked with abbreviations (a) and numbers (b) with following meaning: 1–7: plastics/20–22: paper and fibreboard/80–98: composite materials.

Contact your local refuse disposal authority for more details of how to dispose of your worn-out product.

To help protect the environment, please dispose of the product properly when it has reached the end of its useful life and not in the household waste. Information on collection points and their opening hours can be obtained from your local authority.

FR BE — FR — FR Cet appareil et ses cordons se recyclent — À DÉPOSER EN MAGASIN / À DÉPOSER EN DÉCHÈTERIE — Points de collecte sur www.quelleordiemadechets.fr Privilégiez la réparation ou le don de votre appareil !

The product incl. accessories and packaging materials are recyclable and are subject to extended producer responsibility. Dispose them separately, following the illustrated Info-tri (sorting information), for better waste treatment. The Triman logo is valid in France only.

Faulty or used batteries/rechargeable batteries must be recycled in accordance with Directive 2006/66/EC and its amendments. Please return the batteries/rechargeable batteries and/or the product to the available collection points.

Environmental damage through incorrect disposal of the batteries/rechargeable batteries!

Batteries/rechargeable batteries may not be disposed of with the usual domestic waste. They may contain toxic heavy metals and are subject to hazardous waste treatment rules and regulations. The chemical symbols for heavy metals are as follows: Cd = cadmium, Hg = mercury, Pb = lead. That is why you should dispose of used batteries/rechargeable batteries at a local collection point.

Service

(GB) **Service Great Britain**
Tel.: 08000569216
E-Mail: owim@lidl.co.uk

(IE) **Service Ireland**
Tel.: 1800 200736
E-Mail: owim@lidl.ie

CE

Légende des pictogrammes utilisés			
⎓	Courant continu/ Tension continue		Port USB
III	Classe de protection III	CE	La marque CE indique la conformité aux directives européennes applicables à ce produit.
	Instructions de sécurité Instructions de manipulation		

Lampe LED pliante sans fil

Introduction

Ce document est une version imprimée abrégée du mode d'emploi complet. En scannant le code QR, vous accédez directement à la page de service de Lidl (www.lidl-service.com), et en saisissant le numéro d'article (IAN) 436035_2304, vous pouvez consulter et télécharger le mode d'emploi complet.

Ce mode d'emploi résumé fait partie de ce produit. Avant d'utiliser le produit pour la première fois, veuillez lire soigneusement toutes les instructions d'utilisation et consignes de sécurité. Veuillez conserver le mode d'emploi résumé et fournir tous les documents aux autres utilisateurs lorsque vous leur transmettez le produit.

PDF ONLINE www.lidl-service.com

Utilisation conforme

Ce produit est exclusivement conçu pour l'utilisation dans des locaux intérieurs secs dans le cadre d'un usage privé, p. ex. dans des entrepôts ou des corridors. Le produit n'est pas destiné à une utilisation commerciale ou à d'autres domaines d'utilisation. Exclusivement réservé à une utilisation en intérieur ! Ce produit est prévu pour un fonctionnement normal.

- Ce produit ne convient pas à l'éclairage de pièces dans le foyer domestique.

Descriptif des pièces

1 Voyant de charge
2 Molette de réglage ON/OFF
3 Molette de blocage
4 Pied magnétique
5 Douille de connexion USB Type C (avec capuchon de protection)
6 Articulation
7 Poignée
8 Arceau de suspension
9 LED COB
10 Câble USB

Caractéristiques techniques

Lampe pliable à pile :

LED :	1 x 7 W COB (non remplaçable)
Pile rechargeable :	Pile lithium-ions (LIR18650), 3,7 V, 2000 mAh (non remplaçable)
Durée de charge :	de 4 à 5 heures
Durée d'éclairage (pile complètement rechargée) :	À pleine puissance : env. 1 heure
Classe de protection :	III/⧈
Indice de protection :	IP20
Tension/courant d'entrée USB Type C :	5 V⎓, 1 A

Remarque : Utilisez exclusivement l'alimentation électrique SELV avec une puissance maximale de sortie de 5 V⎓ (Uout) 1 A.

Remarque : Aucun bloc d'alimentation n'est fourni. Utilisez exclusivement l'alimentation électrique SELV d'une puissance maximale de sortie de 5 V (Uout), 1A.

Contenu de la livraison

1 lampe LED pliante sans fil
1 câble USB
1 mode d'emploi

Consignes de sécurité

FAMILIARISEZ-VOUS AVEC TOUTES LES INDICATIONS DE MANIPULATION ET DE SÉCURITÉ AVANT LA PREMIÈRE UTILISATION DU PRODUIT ! LORSQUE VOUS TRANSMETTEZ CE PRODUIT À DES TIERS, REMETTEZ-LEUR ÉGALEMENT TOUS LES DOCUMENTS !

- **⚠ AVERTISSEMENT ! DANGER DE MORT ET RISQUE D'ACCIDENTS POUR LES NOURRISSONS ET LES ENFANTS !** Ne laissez jamais les enfants manipuler sans surveillance les matériaux d'emballage. Tenez toujours les enfants éloignés des matériaux d'emballage.
- Ce produit peut être utilisé par des enfants de 8 ans et plus ainsi que par des personnes avec des capacités physiques, psychiques ou sensorielles limitées ou manquant d'expérience ou de connaissance, s'ils sont surveillés ou s'ils ont été informés de l'utilisation du produit de manière sûre et comprennent les risques liés à son utilisation. Les enfants ne doivent pas jouer avec le produit. Le nettoyage et la maintenance utilisateur ne doivent pas être effectués par des enfants non surveillés.
- Ce produit n'est pas un jouet, il doit être tenu hors de portée des enfants. Les enfants ne sont pas en mesure de reconnaître les dangers liés à des produits électriques.
- N'utilisez pas le produit si vous constatez le moindre dommage.
- Protégez le produit de l'humidité. N'immergez jamais le produit dans de l'eau ou d'autres liquides !
- Lors du branchement du produit sur une alimentation électrique, veillez à que la tension respective corresponde aux données du chapitre « Caractéristiques techniques ».
- Ne procédez à aucune modification ni réparation sur le produit. Les LED ne peuvent et ne doivent pas être remplacées.
- Les LED ne peuvent pas être remplacées.
- Si les LED arrivent en fin de vie, l'ensemble du produit doit alors être remplacé.
- Mettez le produit au rebut si le produit et le câble USB 10 sont endommagés.
- Veillez à ce que le câble USB 10 ne puisse pas être endommagé par des arêtes coupantes ou des objets chauds. Avant l'utilisation, déroulez complètement le câble USB 10.
- Protégez le produit d'une chaleur ou d'un froid importants.
- Ne fixez pas l'arceau de suspension 8 à des objets chauds. Le poids du produit pourrait alors déformer l'arceau de suspension 8.
- La pile n'est pas remplaçable.
- Veuillez noter que les adaptateurs secteur, tant qu'ils sont branchés, consomment une faible quantité d'énergie même si le produit n'est pas branché. Pour mettre les adaptateurs secteur hors service, débranchez-les de la prise.
- Aucun adaptateur secteur n'est fourni à la livraison.
- Le câble USB fourni 10 est uniquement conçu pour être utilisé avec le produit.
- Ne pas regarder directement dans l'éclairage du produit ou diriger le produit en direction des yeux d'autres personnes. Ceci peut endommager la vue.
- Un rayonnement optique dangereux peut émaner de ce produit. Ne pas regarder directement dans l'éclairage du produit. Ceci peut causer des risques de troubles oculaires.

Consignes de sécurité relatives aux piles/aux piles rechargeables

- **DANGER DE MORT !** Rangez les piles/piles rechargeables hors de la portée des enfants. En cas d'ingestion, consultez immédiatement un médecin !
- Une ingestion peut entraîner des brûlures, une perforation des tissus mous et la mort. Des brûlures graves peuvent apparaitre dans les 2 heures suivant l'ingestion.
- **RISQUE D'EXPLOSION !** Ne rechargez jamais des piles non rechargeables. Ne court-circuitez pas les piles/piles rechargeables et/ou ne les ouvrez pas ! Autrement, vous risquez de provoquer une surchauffe, un incendie ou une explosion.
- Ne jetez jamais des piles/piles rechargeables au feu ou dans l'eau.
- Ne pas soumettre les piles/piles rechargeables à une charge mécanique.

Risque de fuite des piles/piles rechargeables

- Évitez d'exposer les piles/piles rechargeables à des conditions et températures extrêmes susceptibles de les endommager, par ex. sur des radiateurs/exposition directe aux rayons du soleil.
- Lorsque les piles/piles rechargeables fuient, évitez tout contact du produit chimique avec la peau, les yeux ou les muqueuses ! Rincez les zones touchées à l'eau claire et consultez immédiatement un médecin !
- **PORTER DES GANTS DE PROTECTION !** Les piles/piles rechargeables endommagées ou sujettes à des fuites peuvent provoquer des brûlures au contact de la peau. Vous devez donc porter des gants adéquats pour les manipuler.
- Ce produit contient une pile rechargeable ne pouvant pas être remplacée par l'utilisateur. Le démontage ou le remplacement de la pile rechargeable doit uniquement être effectué par le fabricant, son service après-vente ou une personne possédant une qualification similaire, afin de prévenir toute mise en danger. Lors de la mise au rebut, il y a lieu de rappeler que ce produit contient une pile rechargeable.

Avant l'utilisation

Charger le produit

Remarque : Retirez tous les matériaux d'emballage du produit.

Remarque : Le produit doit être raccordé à un adaptateur secteur ou un ordinateur. Les données techniques de ces appareils (non fournis) doivent être respectées.

Remarque : Pour utiliser le produit sans câble USB 10, il vous faut charger la batterie intégrée avant d'utiliser le produit. Le chargement dure env. 4 à 5 heures. La batterie est montée de manière fixe dans le produit.

Remarque : Avant la première utilisation, rechargez le produit pendant env. 12 heures.

- Ouvrez le capuchon de protection et reliez le câble USB 10 à un ordinateur ou au port USB d'un adaptateur secteur.
- Reliez le connecteur USB Type C du câble USB 10 à la douille de connexion Type C 5 du produit.
- Branchez l'adaptateur secteur dans une prise électrique.

Remarque : Le niveau de charge de la pile est indiquée par le voyant de charge 1.

Statut du voyant de charge 1	Niveau de charge de la pile
1 voyant LED clignote	0–25 %
1 voyant LED s'allume	25–50 %
2 voyants LED s'allument	50–75 %
3 voyants LED s'allument	75–100 %
4 LED s'allument	100 %

- La durée de charge est d'env. 4 à 5 heures si la pile était auparavant vide.
- Débranchez le câble USB 10 du produit afin d'éviter que la pile ne se décharge.
- Refermez le cache de protection avant de réutiliser le produit.
- En raison du disjoncteur de sa batterie, le produit ne fonctionne pas à des températures inférieures à 0 °C et supérieures à +45 °C.

Utilisation

- Fixez le produit à un endroit adapté.
- Desserrez la molette de blocage 3 en tournant dans le sens anti-horaire.
- Ajustez le pied magnétique dans la position souhaitée.
- Serrez la molette de blocage 3 en la tournant dans le sens horaire.
- Vous pouvez fixer le produit en utilisant l'arceau de suspension 8 ou en le fixant sur une surface plane et ferromagnétique au moyen du pied magnétique 4.
  Remarque : Tenez compte du poids du produit.

Utiliser le produit sans branchement électrique

- Chargez le produit comme décrit au chapitre « Charger le produit ».
- Utilisez la fonction de variation du produit en actionnant la molette de réglage ON/OFF 2 (voir Fig. C).

Contrôler la capacité de pile

Le voyant de charge 1 indique la capacité* de pile à l'intérieur du produit.

1 voyant LED allumé = 25 %*
2 voyants LED allumés = 50 %*
3 voyants LED allumés = 75 %*
4 voyants LED allumés = 100 %*

* Ceci est un pourcentage de capacité de pile estimé et en aucun cas une valeur réelle.

Remarque : Un voyant LED s'allume en rouge pour indiquer un état de charge faible. Le voyant LED clignote en rouge en cas de niveau très faible.

Entretien et nettoyage

Le produit ne nécessite pas d'entretien. Les LED ne peuvent pas être remplacées.

- Éteignez le produit et débranchez le câble de charge USB de l'adaptateur secteur (externe) ou de l'ordinateur (externe) voire de «l'appareil rechargeant».
- Fermez le cache de protection sur la douille de protection USB Type C 5.
- N'immergez jamais le produit dans de l'eau ou d'autres liquides.
- N'utilisez jamais de détergent caustique.
- Nettoyez régulièrement le produit avec un chiffon sec et non pelucheux. En cas de salissures plus importantes, utilisez un chiffon légèrement humide.

Mise au rebut

L'emballage se compose de matières recyclables pouvant être mises au rebut dans les déchetteries locales.

Veuillez respecter l'identification des matériaux d'emballage pour le tri sélectif, ils sont identifiés avec des abbréviations (a) et des chiffres (b) ayant la signification suivante : 1–7 : plastiques/20–22 : papiers et cartons/80–98 : matériaux composite.

Votre mairie ou votre municipalité vous renseigneront sur les possibilités de mise au rebut des produits usagés.

Afin de contribuer à la protection de l'environnement, veuillez ne pas jeter votre produit usagé dans les ordures ménagères, mais éliminez-le de manière appropriée. Pour obtenir des renseignements concernant les points de collecte et leurs horaires d'ouverture, vous pouvez contacter votre municipalité.

FR BE — FR — FR Cet appareil et ses cordons se recyclent — À DÉPOSER EN MAGASIN / À DÉPOSER EN DÉCHÈTERIE — Points de collecte sur www.quelleordiemadechets.fr Privilégiez la réparation ou le don de votre appareil !

Le produit ainsi que les accessoires et les matériaux d'emballage sont recyclables et relèvent de la responsabilité élargie du producteur. Éliminez-les séparément, en suivant l'Info-tri illustrée, dans l'intérêt d'un meilleur traitement des déchets. Le logo Triman n'est valable qu'en France.

Les piles/piles rechargeables défectueuses ou usagées doivent être recyclées conformément à la directive 2006/66/CE et ses modifications. Les piles et/ou piles rechargeables et/ou le produit doivent être retournés dans les centres de collecte proposés.

Pollution de l'environnement par la mise au rebut incorrecte des piles/piles rechargeables !

Les piles/piles rechargeables ne doivent pas être mises au rebut avec les ordures ménagères. Elles peuvent contenir des métaux lourds toxiques et doivent être considérées comme des déchets spéciaux. Les symboles chimiques des métaux lourds sont les suivants : Cd = cadmium, Hg = mercure, Pb = plomb. Pour cette raison, veuillez toujours déposer les piles/piles rechargeables usagées dans les conteneurs de recyclage communaux.

Service après-vente

(FR) **Service après-vente France**
Tél. : 0800904879
E-Mail : owim@lidl.fr

(BE) **Service après-vente Belgique**
Tél. : 080071011
Tél. : 80023970 (Luxembourg)
E-Mail : owim@lidl.be

CE

Legenda van de gebruikte pictogrammen			
⎓	Gelijkstroom/ -spanning		USB-aansluiting
III	Beschermingsklasse III	CE	De CE-markering duidt op conformiteit met relevante EU-richtlijnen die van toepassing zijn op dit product.
	Veiligheidsinstructies Instructies		

LED-accu-opklapbare lamp

Inleiding

Bij dit document gaat het om een verkorte versie van de volledige gebruiksaanwijzing. Door het scannen van de QR-code komt u direct op de Lidl-Service-pagina (www.lidl-service.com) en kunt u door het invoeren van het artikelnummer (IAN) 436035_2304 de volledige gebruiksaanwijzing bekijken en downloaden.

De beknopte handleiding maakt deel uit van het product. Maak u voor het gebruik van het product vertrouwd met alle bedienings- en veiligheidsinstructies. Bewaar de beknopte handleiding zorgvuldig en overhandig alle documenten bij de doorgifte van het product aan derden.

PDF ONLINE www.lidl-service.com

Correct en doelmatig gebruik

Dit product is uitsluitend geschikt voor privégebruik in droge ruimtes, bijv. in bergingen of gangen. Het product is niet bestemd voor commercieel gebruik of voor andere toepassingen. Alleen voor gebruik binnenshuis! Dit product is bestemd voor normaal gebruik.

- Dit product is niet geschikt als kamerverlichting in huishoudens.

Beschrijving van de onderdelen

1 Laadstatus-weergave
2 AAN-/UIT-stelwiel
3 Vastzet-ring
4 Magnetische voet
5 Type-C-USB-poort (met klepje)
6 Scharnier
7 Greep
8 Ophangbeugel
9 COB-led
10 USB-kabel

Technische gegevens

Uitklapbare acculamp:

Leds:	1 x 7 W COB (niet vervangbaar)
Accu:	lithium-ion-accu (LIR18650), 3,7 V, 2000 mAh (niet vervangbaar)
Laadduur:	4 tot 5 uur
Verlichtingsduur (bij volledig opgeladen accu):	Op vol vermogen: ca. 1 uur
Beschermingsklasse:	III/⧈
Beschermingstype:	IP20
Type-C-USB ingangs spanning/-stroom:	5 V⎓, 1 A

Opmerking: gebruik uitsluitend de SELV-voeding met een maximaal uitgangsvermogen van 5 V⎓ (Uout) 1 A.

Opmerking: een netadapter is niet inbegrepen. Gebruik de SELV-voeding met een maximaal uitgangsvermogen van 5 V (Uout), 1 A.

Omvang van de levering

1 LED-accu-opklapbare lamp
1 USB-kabel
1 gebruiksaanwijzing

Veiligheidsinstructies

MAAK U VOOR DE EERSTE INGEBRUIKNAME VAN HET PRODUCT VERTROUWD MET ALLE BEDIENINGS- EN VEILIGHEIDSVOORSCHRIFTEN! GEEF OOK ALLE DOCUMENTEN MEE WANNEER U HET PRODUCT AAN DERDEN GEEFT!

- **⚠ WAARSCHUWING! LEVENSGEVAAR EN KANS OP ONGELUKKEN VOOR KLEUTERS EN KINDEREN!**

Laat kinderen nooit zonder toezicht bij het verpakkingsmateriaal. Houd kinderen altijd uit de buurt van het verpakkingsmateriaal.

- Dit product kan door kinderen vanaf 8 jaar en ouder alsmede door personen met verminderde fysieke, sensorische of mentale vaardigheden of een gebrek aan ervaring en kennis worden gebruikt, als zij onder toezicht staan of geïnstrueerd werden met betrekking tot het veilige gebruik van het product en als ze de hieruit voortvloeiende gevaren begrijpen. Kinderen mogen niet met het product spelen. Reiniging en onderhoud mogen niet door kinderen zonder toezicht worden uitgevoerd.
- Dit product is geen speelgoed, het hoort niet thuis in kinderhanden. Kinderen zien de gevaren niet die door de omgang met elektrische producten ontstaan.
- Gebruik het product niet als u beschadigingen constateert.
- Bescherm het product tegen natheid en vocht. Nooit in water of andere vloeistoffen dompelen!
- Let er bij het aansluiten van het product op een stroomvoorziening op dat de desbetreffende spanning overeen moet komen met de gegevens uit het onderdeel "Technische gegevens".
- Voer geen veranderingen of reparaties uit aan het product. De leds kunnen en mogen niet worden vervangen.
- De leds kunnen niet worden vervangen.
- Mochten de leds aan het einde van hun levensduur uitvallen, moet het gehele product worden vervangen.
- Gooi het product weg als het product en de USB-kabel 10 beschadigd zijn.
- Zorg ervoor dat de USB-kabel 10 niet door scherpe randen of hete voorwerpen kan worden beschadigd. Wikkel de USB-kabel 10 voor het gebruik volledig af.
- Bescherm het product tegen grote hitte en kou.
- Bevestig de ophangbeugel 8 niet aan hete voorwerpen. Het gewicht van het product kan de ophangbeugel 8 dan vervormen.
- De accu kan niet worden vervangen.
- Houd er rekening mee dat de netadapter, zolang deze is aangesloten, nog een gering vermogen opneemt, ook als het product niet is aangesloten. Om de netadapter buiten gebruik te nemen, verwijdert u deze uit het stopcontact.
- Een netadapter is niet meegeleverd.
- De meegeleverde USB-kabel 10 is uitsluitend geschikt voor het gebruik met dit product.
- Niet direct in het licht van het product kijken of het product op de ogen van andere mensen richten. Dit kan het gezichtsvermogen verminderen.
- Van dit product kan een gevaarlijke optische straling uitgaan. Kijk niet direct in het licht van het product. Dit kan onder bepaalde omstandigheden schadelijk zijn voor uw ogen.

Veiligheidsinstructies voor batterijen/accu's

- **LEVENSGEVAAR!** Houd batterijen/accu's buiten het bereik van kinderen. Raadpleeg bij inslikken onmiddellijk een arts!
- Inslikken kan leiden tot inwendige verbrandingen, perforatie van zacht weefsel en tot de dood. Ernstige inwendige verbrandingen kunnen binnen 2 uur na het inslikken optreden.
- **EXPLOSIEGEVAAR!** Laad niet oplaadbare batterijen nooit op. Sluit de batterijen/accu's niet kort en/of open deze niet. Daardoor kan de batterij oververhit raken, in brand vliegen of exploderen.
- Gooi batterijen/accu's nooit in het vuur of water.
- Stel batterijen/accu's nooit bloot aan mechanische belastingen.

Risico dat de batterijen/accu's lekken

- Vermijd extreme omstandigheden en temperaturen die invloed op de batterijen/accu's zouden kunnen hebben bijv. radiatoren/direct zonlicht.
- Bij lekkende batterijen/accu's het contact van de chemicaliën met de huid, ogen en slijmvliezen vermijden! Spoel de desbetreffende plekken direct af met schoon water en raadpleeg onmiddellijk een arts!
- **DRAAG VEILIGHEIDSHANDSCHOENEN!** Lekkende of beschadigde batterijen/accu's kunnen in geval van huidcontact chemische brandwonden veroorzaken. Draag daarom in dit geval geschikte veiligheidshandschoenen.
- Dit product heeft een geïntegreerde accu die niet door de gebruiker kan worden vervangen. Demontage of vervangen van de accu mag alleen door de fabrikant of diens klantenservice of een vergelijkbaar gekwalificeerde persoon worden uitgevoerd, om gevaren te vermijden. Let er bij de afvoer op dat dit product een accu bevat.

Voor het gebruik

Product opladen

Opmerking: verwijder al het verpakkingsmateriaal van het product.
Opmerking: het product moet op een netadapter of op een computer worden aangesloten. Daarbij moet rekening worden gehouden met de technische gegevens van deze apparaten (niet meegeleverd).
Opmerking: om het product zonder USB-kabel 10 te kunnen gebruiken, moet u de ingebouwde accu voor gebruik opladen. Het opladen duurt ca. 4 tot 5 uur. De accu is permanent gemonteerd in het product.
Opmerking: laad het product voor het eerste gebruik ca. 12 uur lang op.

- Open het klepje en sluit de USB-kabel 10 aan op een computer of de USB-poort van een netadapter.

- Verbind de type-C-USB-stekker van de USB-kabel 10 met de type-C-USB-poort 5 van het product.
- Steek de netadapter in een stopcontact.

Opmerking: de laadstatus van de accu wordt in de laadstatus-weergave 1 aangegeven.

Status van de laadstatus-weergave 1	Laadstatus van de accu
1 led knippert	0–25 %
1 led brandt	25–50 %
2 leds branden	50–75 %
3 leds branden	75–100 %
4 leds branden	100 %

- De laadtijd bedraagt ca. 4–5 uur indien de accu leeg was.
- Haal de USB-kabel 10 uit het product om ontlading van de accu te voorkomen.
- Sluit het klepje voordat u het product weer in gebruik neemt.
- Het product werkt vanwege de accubescherming niet bij temperaturen lager dan 0 °C en hoger dan +45 °C.

Gebruik

- Bevestig het product op een geschikte plek.
- Open de vastzet-ring 3 door deze tegen de klok in te draaien.
- Stel de gewenste stand van de magnetische voet in.
- Sluit de vastzet-ring 3 door deze met de klok mee te draaien.
- U kunt het product vastzetten door de ophangbeugel 8 te gebruiken of het met behulp van de magnetische voet 4 op een vlakke, ferromagnetische ondergrond te bevestigen.
  Opmerking: let op het gewicht van het product.

Product zonder stroomaansluiting gebruiken

- Laad het product op zoals in het onderdeel "Product opladen" wordt beschreven.
- Gebruik de dimfunctie van het product door het AAN-/UIT-stelwiel 2 te bedienen (zie afb. C).

Accucapaciteit controleren

De laadstatus-weergave 1 toont de capaciteit* van de accu binnenin het product.

1 led brandt = 25 %*
2 leds branden = 50 %*
3 leds branden = 75 %*
4 leds branden = 100 %*

* Dit is het geschatte percentage van de accucapaciteit, echter geen daadwerkelijke meting.

Opmerking: een led brandt rood bij een laag laadniveau. Bij een zeer laag laadniveau knippert de led rood.

Onderhoud en reiniging

Het product is onderhoudsvrij. De leds kunnen niet worden vervangen.

- Schakel het product uit en haal de USB-laadkabel uit de netadapter (extern) of de computer (extern) resp. uit het ‚ladende apparaat'.
- Sluit het klepje van de type-C-USB-poort 5.
- Dompel het product nooit onder in water of andere vloeistoffen.
- Gebruik in géén geval agressieve reinigingsmiddelen.
- Reinig het product regelmatig met een droge, pluisvrije doek. Gebruik bij sterke verontreinigingen een iets vochtig gemaakte doek.

Afvoer

De verpakking bestaat uit milieuvriendelijke grondstoffen die u via de plaatselijke recyclingcontainers kunt afvoeren.

Neem de aanduiding van de verpakkingsmaterialen voor de afvalscheiding in acht. Deze zijn gemarkeerd met de afkortingen (a) en een cijfers (b) met de volgende betekenis: 1–7: kunststoffen/20–22: papier en vezelplaten/80–98: composietmaterialen.

Informatie over de mogelijkheden om het uitgediende product na gebruik te verwijderen, verstrekt uw gemeentelijke overheid.

Gooi het afgedankte product omwille van het milieu niet weg via het huisvuil, maar geef het af bij het daarvoor bestemde depot of het gemeentelijke milieupark. Over afgifteplaatsen en hun openingstijden kunt u zich bij uw aangewezen instantie informeren.

FR BE — FR — FR Cet appareil et ses cordons se recyclent — À DÉPOSER EN MAGASIN / À DÉPOSER EN DÉCHÈTERIE — Points de collecte sur www.quelleordiemadechets.fr Privilégiez la réparation ou le don de votre appareil !

Het product, waaronder het toebehoren, en de verpakkingsmaterialen kunnen worden gerecycled en zijn onderhevig aan een uitgebreide verantwoordelijkheid van de fabrikant. Gooi ze apart weg, overeenkomstig de aangegeven Info-tri (informatie over afvalscheiding), voor een beter afvalbeheer. Het Triman-logo geldt alleen voor Frankrijk.

Defecte of verbruikte batterijen/accu's moeten volgens de richtlijn 2006/66/EG en veranderingen daarop worden gerecycled. Geef batterijen/accu's en/of het product af bij de daarvoor bestemde verzamelstations.

Milieuschade door foutieve verwijdering van de batterijen/accu's!

Batterijen/accu's mogen niet via het huisvuil worden weggegooid. Ze kunnen giftige zware metalen bevatten en vallen onder het chemisch afval. De chemische symbolen van de zware metalen zijn: Cd = cadmium, Hg = kwik, Pb = lood. Geef verbruikte batterijen/accu's daarom af bij een gemeentelijk inzamelpunt.

Service

(NL) **Service Nederland**
Tel.: 08000225537
E-Mail: owim@lidl.nl

(BE) **Service België**
Tel.: 080071011
Tel.: 80023970 (Luxemburg)
E-Mail: owim@lidl.be

CE

Legenda zastosowanych piktogramów			
⎓	Prąd stały/napięcie stałe		Złącze USB
III	Klasa ochrony III	CE	Znak CE wskazuje zgodność z odpowiednimi Dyrektywami UE dotyczącymi tego produktu.
	Wskazówki bezpieczeństwa Instrukcja postępowania		

Składana lampa akumulatorowa LED

Wstęp

Niniejszy dokument jest skróconą, wydrukowaną wersją kompletnej instrukcji obsługi. Zeskanowanie kodu QR przeniesie Cię bezpośrednio na stronę serwisu Lidl (www.lidl-service.com) i po wpisaniu numeru artykułu (IAN) 436035_2304 będziesz mógł/a obejrzeć i pobrać pełną instrukcję obsługi.

Krótka instrukcja stanowi część składową tego produktu. Przed użyciem produktu należy zapoznać się ze wszystkimi wskazówkami dotyczącymi obsługi i bezpieczeństwa. Krótką instrukcję należy zachować i w przypadku przekazania produktu innej osobie przekazać również całą dokumentację.

PDF ONLINE www.lidl-service.com

Zastosowanie zgodne z przeznaczeniem

Produkt przeznaczony jest do użytku prywatnego w suchych pomieszczeniach, np. magazynach lub korytarzach. Produkt nie jest przeznaczony do użytku komercyjnego lub innych rodzajów zastosowań. Do stosowania tylko w pomieszczeniach! Ten produkt przeznaczony jest do normalnego użytku.

- Produkt ten nie nadaje się jako oświetlenie pomieszczeń w gospodarstwie domowym.

Opis części

1 Wskaźnik stanu naładowania
2 Pokrętło Wł./WYł.
3 Pokrętło blokujące
4 Stopa magnetyczna
5 Gniazdo przyłączeniowe USB typ C (z osłoną)
6 Przegub
7 Uchwyt
8 Wieszak
9 Dioda LED COB
10 Kabel USB

Dane techniczne

Składana lampa akumulatorowa:

Diody LED:	1 x 7 W COB (niewymienne)
Akumulator:	litowo-jonowy (LIR18650), 3,7 V, 2000 mAh (niewymienny)
Czas ładowania:	4 do 5 godzin
Czas świecenia (przy w pełni naładowanym akumulatorze):	przy pełnej mocy: ok. 1 godziny
Klasa ochrony:	III/⧈
Rodzaj ochrony:	IP20
USB typ C napięcie wejściowe/prąd wejściowy:	5 V⎓, 1 A

Wskazówka: stosować jedynie zasilanie SELV o maksymalnej mocy wyjściowej wynoszącej 5 V⎓ (Uout) 1 A.

Wskazówka: zasilacz nie jest zawarty w zestawie. Stosować jedynie zasilanie SELV o maksymalnej mocy wyjściowej wynoszącej 5 V (Uout), 1A.

Zawartość

1 składana lampa akumulatorowa LED
1 kabel USB
1 instrukcja obsługi

Wskazówki bezpieczeństwa

PRZED PIERWSZYM UŻYCIEM PRODUKTU NALEŻY ZAPOZNAĆ SIĘ ZE WSZYSTKIMI WSKAZÓWKAMI DOTYCZĄCYMI OBSŁUGI I BEZPIECZEŃSTWA! W PRZYPADKU PRZEKAZANIA PRODUKTU INNEJ OSOBIE NALEŻY DOŁĄCZYĆ DO NIEGO CAŁĄ DOKUMENTACJĘ!

- **⚠ OSTRZEŻENIE! NIEBEZPIECZEŃSTWO ODNIESIENIA OBRAŻEŃ I UTRATY ŻYCIA PRZEZ DZIECI!** Nigdy nie pozostawiać dzieci bez nadzoru z materiałem opakowania. Trzymać dzieci z dala od materiału opakowaniowego.
- Niniejszy produkt może być używany przez dzieci od lat 8 oraz przez osoby z obniżonymi zdolnościami fizycznymi, sensorycznymi lub mentalnymi lub brakiem doświadczenia i/lub wiedzy, jeśli pozostają pod nadzorem lub zostały pouczone w kwestii bezpiecznego użycia produktu i rozumieją wynikające z niego zagrożenia. Dzieciom nie wolno bawić się produktem. Czyszczenie i konserwacja nie mogą być przeprowadzane przez dzieci bez nadzoru.
- Niniejszy produkt nie jest zabawką, nie powinien znaleźć się w rękach dzieci. Dzieci nie dostrzegają zagrożeń wynikających z używania produktów elektrycznych.
- Nie używać produktu w razie wykrycia jakiegokolwiek uszkodzenia.
- Produkt należy chronić przed wilgocią. Nigdy nie zanurzać w wodzie lub innych płynach!
- Podczas podłączania produktu do zasilania uważać na to, aby wartość napięcia odpowiadała danym podanym w rozdziale „Dane techniczne".
- Nie należy przeprowadzać żadnych zmian lub napraw na produkcie. Diod LED nie można i nie wolno wymieniać.
- Wymiana diod LED jest niemożliwa.
- Jeśli diody LED przestaną działać z powodu zużycia, należy wymienić cały produkt.
- Produkt należy zutylizować, jeśli produkt i kabel USB 10 są uszkodzone.
- Należy uważać na to, aby nie uszkodzić kabla USB 10 ostrymi krawędziami lub gorącymi przedmiotami. Przed użyciem należy całkowicie rozwinąć kabel USB 10.
- Produkt należy chronić przed silnym gorącem lub zimnem.
- Nie mocować wieszaka 8 na gorących przedmiotach. Ciężar produktu mógłby wówczas zdeformować wieszak 8.
- Akumulatora nie można wymienić.
- Należy pamiętać, że same zasilacze również pobierają niewielką ilość mocy, dopóki są włożone do gniazdka, nawet bez podłączenia produktu. Aby wyłączyć zasilacz, należy go wyjąć z gniazda wtykowego.
- Zasilacz nie jest zawarty w zestawie.
- Dołączony kabel USB 10 nadaje się wyłącznie do zastosowania z tym produktem.
- Nie należy patrzeć bezpośrednio w światło produktu ani kierować produktu na oczy innych osób. Może to prowadzić do upośledzenia wzroku.
- Ten produkt może emitować niebezpieczne promieniowanie optyczne. Nie należy patrzeć bezpośrednio w światło produktu. To może być szkodliwe dla oczu.

Wskazówki bezpieczeństwa dla baterii/akumulatorów

- **ZAGROŻENIE ŻYCIA!** Baterie/akumulatory należy trzymać poza zasięgiem dzieci. W przypadku połknięcia należy natychmiast udać się do lekarza!
- Połknięcie może prowadzić do oparzeń, perforacji tkanki miękkiej i śmierci. Ciężkie poparzenia mogą wystąpić w ciągu 2 godzin po połknięciu.
- **NIEBEZPIECZEŃSTWO WYBUCHU!** Baterii jednorazowego użytku nie wolno ładować ponownie. Baterii/akumulatorów nie należy zwierać i/lub otwierać. Może to doprowadzić do przegrzania, pożaru lub wybuchu.
- Nigdy nie należy wrzucać baterii/akumulatorów do ognia lub wody.
- Nigdy nie należy narażać baterii/akumulatorów na obciążenia mechaniczne.

Ryzyko wycieku kwasu z baterii/akumulatorów

- Należy unikać ekstremalnych warunków i temperatur, które mogą oddziaływać na baterie/akumulatory, np. kaloryferów/bezpośredniego działania promieniowania słonecznego.
- Jeśli wyciekną baterie/akumulatory, należy unikać kontaktu skóry, oczu i błon śluzowych z chemikaliami! Dotknięte miejsca natychmiast przepłukać czystą wodą i udać się do lekarza!
- **ZAKŁADAĆ RĘKAWICE OCHRONNE!** Wylane lub uszkodzone baterie/akumulatory po dotknięciu skóry mogą spowodować poparzenia chemiczne. Dlatego należy w takim przypadku nakładać odpowiednie rękawice ochronne.
- Produkt posiada wbudowany akumulator, który nie może być wymieniony przez użytkownika. Rozmontowanie lub wymiana akumulatora mogą być dokonane wyłącznie przez producenta lub w jego punkcie obsługi klienta lub przez osobę o podobnych kwalifikacjach, aby zapobiec zagrożeniom. Przy utylizacji należy zwrócić uwagę na to, że produkt zawiera akumulator.

Przed użyciem

Ładowanie produktu

Wskazówka: usunąć materiały opakowaniowe z produktu.
Wskazówka: produkt musi być podłączony do zasilacza lub komputera. Dane techniczne tych urządzeń (niezawartych w dostawie) muszą być przestrzegane.

Wskazówka: aby używać produktu bez kabla USB 10, przed użyciem należy naładować wbudowany akumulator. Proces ładowania trwa ok. 4 do 5 godzin. Akumulator jest na stałe wbudowany w produkcie.
Wskazówka: przed pierwszym użyciem należy ładować produkt przez ok. 12 godzin.

- Otworzyć osłonę i połączyć kabel USB 10 z komputerem lub gniazdem USB zasilacza.
- Połączyć wtyczkę USB typ C kabla USB 10 z gniazdem przyłączeniowym USB typ C 5 produktu.
- Zasilacz wetknąć do gniazdka.

Wskazówka: stan naładowania akumulatora jest pokazywany na wskaźniku stanu naładowania 1.

Status wskaźnika stanu naładowania 1	Status naładowania akumulatora
1 dioda LED miga	0–25%
1 dioda LED świeci się	25–50%
2 diody LED świecą się	50–75%
3 diody LED świecą się	75–100%
Świecą się 4 diody LED	100%

- Czas ładowania wynosi ca. 4–5 godzin, jeśli akumulator był rozładowany.
- Kabel USB 10 odłączyć od produktu, aby uniknąć rozładowania akumulatora.
- Przed ponownym zastosowaniem produktu zamknąć osłonę.
- Produkt ze względu na ochronę baterii nie działa w temperaturach poniżej 0 °C i powyżej +45 °C.

Użytkowanie

- Produkt przymocować w odpowiednim miejscu.
- Otworzyć pokrętło blokujące 3 przekręcając je w kierunku przeciwnym do ruchu wskazówek zegara.
- Ustawić żądaną pozycję stopy magnetycznej.
- Zamknąć pokrętło blokujące 3 przekręcając je w kierunku zgodnym z ruchem wskazówek zegara.
- Produkt można zamocować wieszając go na wieszaku 8 lub mocując go przy pomocy stopy magnetycznej 4 na płaskiej, ferromagnetycznej powierzchni.
  Wskazówka: uważać na ciężar produktu.

Używanie produktu bez podłączania do prądu

- Naładować produkt, jak opisano w rozdziale „Ładowanie produktu".
- Funkcję ściemniania produktu można obsługiwać pokrętłem WŁ./WYŁ. 2 (patrz rys. C).

Sprawdzanie pojemności akumulatora

Wskaźnik stanu naładowania 1 pokazuje pojemność* akumulatora w środku produktu.

Świeci się 1 dioda LED = 25%*
Świecą się 2 diody LED = 50%*
Świecą się 3 diody LED = 75%*
Świecą się 4 diody LED = 100%*
* Jest to szacunkowy procent pojemności akumulatora, ale nie jest to rzeczywisty pomiar.
Wskazówka: dioda LED świeci się na czerwono przy niskim stanie naładowania. Przy bardzo niskim stanie naładowania dioda LED miga na czerwono.

Konserwacja i czyszczenie

Niniejszy produkt nie wymaga konserwacji. Wymiana diod LED jest niemożliwa.

- Wyłączyć produkt i odłączyć kabel ładowania USB od zasilacza (zewnętrznego) lub komputera (zewnętrznego) lub z „urządzenia ładującego".
- Zamknąć osłonę przy gnieździe przyłączeniowym USB typ C 5.
- Nigdy nie zanurzać produktu w wodzie lub innych płynach.
- Nie używać żrących środków czyszczących.
- Produkt należy regularnie czyścić suchą, niestrzępiącą się szmatką. W przypadku silniejszego zabrudzenia należy użyć lekko zwilżonej szmatki.

Utylizacja

Opakowanie wykonane jest z materiałów przyjaznych dla środowiska, które można przekazać do utylizacji w lokalnym punkcie przetwarzania surowców wtórnych.

Przy segregowaniu odpadów prosimy zwrócić uwagę na oznakowanie materiałów opakowaniowych, oznaczone są one skrótami (a) i numerami (b) o następującym znaczeniu: 1–7: Tworzywa sztuczne/20–22: Papier i tektura/80–98: Materiały kompozytowe.

Informacji na temat możliwości utylizacji wyeksploatowanego produktu udziela urząd gminy lub miasta.

Z uwagi na ochronę środowiska nie wyrzucać urządzenia po zakończeniu eksploatacji do odpadów domowych, lecz prawidłowo zutylizować. Informacji o punktach zbiorczych i ich godzinach otwarcia udziela odpowiedni urząd.

Elektroodpady nie mogą być wyrzucane do pojemników do selektywnej zbiórki odpadów komunalnych. Można je oddać w specjalnie wyznaczonych miejscach np. Punkt Selektywnej Zbiórki Odpadów Komunalnych lub/bądź w punktach handlowych oferujących w sprzedaży sprzęt elektroniczny.

Należy postępować zgodnie z obowiązującymi w Polsce przepisami dotyczącymi selektywnej zbiórki urządzeń elektrycznych i elektronicznych. Zużyty sprzęt może mieć szkodliwy wpływ na środowisko i zdrowie ludzi z uwagi na potencjalną zawartość niebezpiecznych substancji, mieszanin oraz części składowych. Gospodarstwo domowe spełnia ważną rolę w przyczynianiu się do ponownego użycia i odzysku surowców wtórnych, w tym recyklingu zużytego sprzętu. Na tym etapie kształtuje się postawy, które wpływają na zachowanie wspólnego dobra jakim jest czyste środowisko naturalne.

Produkt, w tym akcesoriai materiały opakowaniowe, nadają się do recyklingu i podlegają rozszerzonej odpowiedzialności producenta. Wyrzuć je osobno, zgodnie z ilustracją przedstawiającą informacje o sortowaniu, aby zapewnić lepszą utylizację odpadów. Logo Triman jest ważne tylko dla Francji.

Uszkodzone lub zużyte baterie/akumulatory muszą być poddane recyklingowi zgodnie z dyrektywą 2006/66/WE i jej zmianami. Oddać baterie/akumulatory i/lub produkt w dostępnych punktach zbiórki.

Niewłaściwa utylizacja baterii/akumulatorów stwarza zagrożenie dla środowiska naturalnego!

Baterii/akumulatorów nie należy wyrzucać razem z odpadami domowymi. Mogą one zawierać szkodliwe metale ciężkie i należy je traktować jak odpady specjalne. Symbole chemiczne metali ciężkich są następujące: Cd = kadm, Hg = rtęć, Pb = ołów. Dlatego też zużyte baterie/akumulatory należy przekazywać do komunalnych punktów gromadzenia odpadów niebezpiecznych.

Serwis

PL **Serwis Polska**
Tel.: 008004911946
E-Mail: owim@lidl.pl

CE

Legenda použitých piktogramů			
⎓	Stejnosměrný proud / stejnosměrné napětí	USB	USB přípojka
⟨III⟩	Třída ochrany III	CE	Značka CE vyjadřuje soulad s příslušnými směrnicemi EU, které se vztahují na tento výrobek.
■ □	Bezpečnostní upozornění Instrukce		

Aku výklopné LED svítidlo

Úvod

Tento dokument je zkrácenou tištěnou verzí kompletního návodu k obsluze. Naskenováním QR kódu se dostanete přímo na servisní stránku firmy Lidl (www.lidl-service.com) a můžete zadáním čísla artiklu (IAN) 436035_2304 zobrazit a stáhnout kompletní návod k obsluze.

Stručný návod k použití je součástí tohoto výrobku. Před použitím výrobku se seznamte se všemi provozními a bezpečnostními pokyny. Stručný návod k obsluze si dobře uschovejte a při předávání výrobku třetím osobám předejte všechny podklady.

PDF ONLINE
www.lidl-service.com

Použití ke stanovenému účelu

Tento výrobek je vhodný jen k privátnímu používání v suchých prostorech, např. ve skladech nebo na chodbách. Výrobek není určen k výdělečné činnosti nebo pro používání v jiných oblastech. K použití pouze ve vnitřních prostorách! Tento výrobek je určen pouze pro normální provoz.

- Tento výrobek není vhodný k osvětlení místností v domácnosti.

Popis dílů

1 Ukazatel stavu nabití
2 Nastavovací kolečko ZAP/VYP
3 Fixační kolečko
4 Magnetický podstavec
5 Připojovací USB zdířka typ C (s krytkou)
6 Kloub
7 Držadlo
8 Závěs
9 COB-LED
10 USB kabel

Technická data

Akumulátorová sklápěcí svítilna:

LED:	1 x 7 W COB (nelze vyměnit)
Akumulátor:	lithium-iontový akumulátor (LIR18650), 3,7 V, 2000 mAh (nelze vyměnit)
Doba nabíjení:	4 až 5 hodin
Doba svícení (po úplném nabití akumulátoru):	při plném výkonu: cca 1 hodinu
Třída ochrany:	III/⟨III⟩
Druh ochrany:	IP20
Vstupní napětí USB typ C/vstupní proud:	5 V⎓, 1 A

Upozornění: Používejte napájení proudem jen s SELV s maximálním výstupním výkonem 5V⎓ (U výstup) 1 A.
Upozornění: Síťový adaptér není v obsahu dodávky. Použijte napájecí zdroj s ochranou SELV, s maximálním výstupním výkonem 5 V (Uout), 1 A.

Obsah dodávky

1 aku výklopné LED svítidlo
1 USB kabel
1 návod k obsluze

Bezpečnostní upozornění

PŘED PRVNÍM POUŽITÍM VÝROBKU SE SEZNAMTE SE VŠEMI BEZPEČNOSTNÍMI POKYNY A POKYNY K OBSLUZE! PŘI PŘEDÁVÁNÍ VÝROBKU TŘETÍ OSOBĚ PŘEDÁVEJTE SOUČASNĚ I VŠECHNY JEHO PODKLADY!

- **⚠ VÝSTRAHA! NEBEZPEČÍ OHROŽENÍ ŽIVOTA PRO MALÉ I VELKÉ DĚTI!** Nenechávejte děti nikdy bez dohledu s obalovým materiálem. Udržujte obalový materiál neustále mimo dosah dětí.

- Tento výrobek mohou používat děti do 8 let, osoby se sníženými fyzickými, smyslovými nebo duševními schopnosti nebo s nedostatečnými zkušenostmi a znalostmi, jestliže budou pod dohledem nebo byly poučeny o bezpečném používání výrobku a chápou nebezpečí, která z jeho používání vyplývají. Děti si nesmí s výrobkem hrát. Děti nesmí bez dohledu provádět čištění ani uživatelskou údržbu.
- Tento výrobek není hračka a nepatří do dětských rukou. Děti nerozpoznávají nebezpečí hrozící při zacházení s elektrickými výrobky.
- Výrobek nepoužívejte, jestliže jste zjistili nějaká poškození.
- Chraňte výrobek před mokrem a vlhkostí. Nikdy neponořujte výrobek do vody nebo jiných kapalin!
- Při připojování výrobku na napájecí proud dávejte pozor, aby odpovídalo příslušné napětí údajům v kapitole „Technická data".
- Neprovádějte na výrobku žádné změny ani ho neopravujte. LED se nemohou a nesmí vyměnit.
- LED nelze vyměnit.
- Po výpadku nebo poškození LED se musí celý výrobek vyměnit.
- Při poškození výrobku a USB kabelu 10 odstraňte celý výrobek do odpadu.
- Dbejte na to, aby se USB kabel 10 nepoškodil ostrými hranami nebo horkými předměty. Před použitím USB kabel 10 zcela rozviňte.
- Chraňte výrobek před horkem a chladem.
- Nevěšte závěs 8 na horké předměty. Váha výrobku by mohla závěs 8 zdeformovat.
- Akumulátor nelze vyměnit.
- Vezměte na vědomí, že zapojený síťový adaptér spotřebovává menší množství proudu i když není výrobek připojený. K přerušení provozu síťového adaptéru ho vytáhněte ze zásuvky.
- Síťový adaptér není v obsahu dodávky.
- Dodaný USB kabel 10 je vhodný k použití výhradně pro tento výrobek.
- Nedívat se přímo do světla výrobku ani nemířit světlem do očí jiných osob. Může dojít ke zhoršení zraku.
- Tento výrobek může vyzařovat nebezpečné optické záření. Nedívejte se přímo do světla výrobku. Za určitých okolností je to škodlivé pro Vaše oči.

Bezpečnostní pokyny pro baterie a akumulátory

- **NEBEZPEČÍ OHROŽENÍ ŽIVOTA!** Uchovávejte baterie a akumulátory mimo dosah dětí. V případě spolknutí okamžitě vyhledejte lékařskou pomoc!
- Při požití může dojít k popáleninám, perforaci měkkých tkání a úmrtí. K závažným popáleninám může dojít do 2 hodin po požití.
- **NEBEZPEČÍ VÝBUCHU!** Nenabíjecí baterie nikdy znovu nenabíjejte. Baterie nebo akumulátory nezkratujte ani je neotevírejte. Hrozí přehřátí, nebezpečí požáru nebo jejich prasknutí.
- Nikdy neházejte baterie nebo akumulátory do ohně ani do vody.
- Nevystavujte baterie nebo akumulátory mechanickému zatížení.

Nebezpečí vytečení baterií/akumulátorů

- Zabraňte extrémním podmínkám a teplotám, např. na topení anebo na slunci, které mohou negativně ovlivnit funkci baterií nebo akumulátorů.
- V případě vytečení baterií/akumulátorů zabraňte kontaktu chemikálií s pokožkou, očima a sliznicemi! Omyjte ihned postižená místa dostatečným množstvím čisté vody a vyhledejte lékařskou pomoc!
- **NOSTE OCHRANNÉ RUKAVICE!** Vyteklé i poškozené baterie nebo akumulátory mohou při kontaktu s pokožkou způsobit její poleptání. Noste proto vhodné rukavice.
- Tento výrobek má vestavěný akumulátor, který nemůže uživatel vyměnit. Demontáž nebo výměnu akumulátorů smí provádět jen výrobce, servis nebo podobně kvalifikovaná osoba, aby se předešlo možným ohrožením. Při likvidaci je třeba poukázat na to, že výrobek obsahuje akumulátory.

Před použitím

Nabíjení výrobku

Poznámka: Odstraňte všechny obalové materiály z výrobku.
Poznámka: Výrobek se musí připojit na síťový adaptér nebo počítač. Musí se dbát na technická data těchto přístrojů (nejsou v obsahu dodávky).
Poznámka: Před použitím výrobku bez USB kabelu 10 se musí nejdříve nabít integrovaný akumulátor. Nabíjení trvá cca 4 až 5 hodin. Akumulátor je ve výrobku pevně vestavěný.
Poznámka: Před prvním použitím nabíjejte výrobek nejméně 12 hodin.

- Otevřete krytku a zapojte USB kabel 10 do zdířky počítače nebo do USB zdířky síťového adaptéru.
- Zastrčte USB zástrčku typu C USB kabelu 10 do připojovací USB zdířky typu C 5 výrobku.
- Zastrčte síťový adaptér do zásuvky.

Poznámka: Stav nabití akumulátoru se zobrazí na ukazateli stavu nabití 1.

Ukazatel stavu nabití 1	Stav nabití akumulátoru
1 LED bliká	0 – 25%
1 LED svítí	25 – 50%
2 LED svítí	50 – 75%
3 LED svítí	75 – 100%
4 LED svítí	100%

- Nabíjení vybitého akumulátoru trvá cca 4 - 5 hodin.
- Odpojte USB kabel 10 od výrobku, aby se akumulátor nevybíjel.
- Před použitím výrobku uzavřete krytku.

- Z důvodu ochrany baterie výrobek nefunguje při teplotách pod 0 °C a nad +45 °C.

Použití

- Připevněte výrobek na vhodné místo.
- Otevřete fixační kolečko 3 otáčením ve směru proti chodu hodinových ručiček.
- Nastavte požadovanou polohu magnetického podstavce.
- Uzavřete fixační kolečko 3 otáčením ve směru chodu hodinových ručiček.
- Výrobek můžete fixovat zavěšením za závěs 8 nebo připevněním magnetickým podstavcem 4 na plochý feromagnetický povrch.
  Upozornění: Dbejte přitom na váhu výrobku.

Použití výrobku bez připojení na elektrický proud

- Nabíjejte výrobek podle popisu v kapitole „Nabíjení výrobku".
- Použijte funkci tlumení světla obsluhou nastavovacího kolečka ZAP/VYP 2 (viz obr. C).

Kontrola kapacity akumulátoru

Ukazatel stavu nabití 1 ukazuje kapacitu* akumulátoru uvnitř výrobku.

1 LED svítí = 25%*
2 LED svítí = 50%*
3 LED svítí = 75%*
4 LED svítí = 100%*

* Toto jsou odhadovaná procenta kapacity baterie, nejedná se o skutečné měření.
Poznámka: Při nízkém stavu nabití svítí jedna LED červeně. Při velmi nízkém stavu nabití bliká LED červeně.

Údržba a čištění

Výrobek nevyžaduje údržbu. LED nelze vyměnit.

- Vypněte výrobek a odpojte nabíjecí USB kabel od síťového adaptéru (externí) nebo od počítače (externí) resp. od „přístroje který nabíjí".
- Uzavřete připojovací USB zdířku typu C 5 krytkou.
- Neponořujte výrobek nikdy do vody nebo jiných kapalin.
- V žádném případě nepoužívejte leptavé čisticí prostředky.

- Výrobek čistěte pravidelně suchým hadrem, který nepouští vlákna. Při silnějším znečištění použijte mírně navlhčenou utěrku.

Zlikvidování

Obal se skládá z ekologických materiálů, které můžete zlikvidovat prostřednictvím místních sběren recyklovatelných materiálů.

Při třídění odpadu se řiďte podle označení obalových materiálů zkratkami (a) a čísly (b), s následujícím významem: 1–7: umělé hmoty/20–22: papír a lepenka/80–98: složené látky.

O možnostech likvidace vysloužilých zařízení se informujte u správy vaší obce nebo města.

V zájmu ochrany životního prostředí vysloužilý výrobek nevyhazujte do domovního odpadu, ale předejte k odborné likvidaci. O sběrnách a jejich otevíracích hodinách se můžete informovat u příslušné správy města nebo obce.

Výrobek vč. příslušenství a obalové materiály jsou recyklovatelné a podléhají rozšířené odpovědnosti výrobce. Likvidujte je odděleně podle ilustrovaných Info-tri (informace o třídění), abyste mohli lépe nakládat s odpady. Logo Triman platí jen pro Francii.

Vadné nebo vybité baterie resp. akumulátory se musí, podle směrnice 2006/66/ES a jejích příslušných změn, recyklovat. Baterie, akumulátory i výrobek odevzdejte zpět do nabízených sběren.

Ekologické škody v důsledku chybné likvidace baterií/akumulátorů!

Baterie/akumulátory se nesmí zlikvidovat v domácím odpadu. Mohou obsahovat jedovaté těžké kovy a musí se zpracovávat jako zvláštní odpad. Chemické symboly těžkých kovů: Cd = kadmium, Hg = rtuť, Pb = olovo. Proto odevzdejte opotřebované baterie/akumulátory u komunální sběrny.

Servis

CZ **Servis Česká republika**
Tel.: 800600632
E-Mail: owim@lidl.cz

CE

Legenda použitých piktogramov			
⎓	Jednosmerný prúd/ napätie	USB	USB prípojka
⟨III⟩	Trieda ochrany III	CE	Značka CE uvádza zhodu s príslušnými smernicami EÚ platnými pre tento výrobok.
■ □	Bezpečnostné upozornenia Manipulačné pokyny		

Aku výklopné LED svetlo

Úvod

Tento dokument je skrátenou tlačenou verziou celého návodu na ovládanie. Naskenovaním QR kódu sa dostanete priamo na stránku servisu Lidl (www.lidl-service.com) a zadaním čísla výrobku (IAN) 436035_2304 si môžete prezrieť a stiahnuť kompletný návod na ovládanie.

Tento krátky návod je súčasťou tohto výrobku. Pred použitím výrobku sa oboznámte so všetkými obslužnými a bezpečnostnými upozorneniami. Krátky návod si dobre uschovajte a v prípade postúpenia výrobku ďalším osobám im odovzdajte aj všetky dokumenty patriace k výrobku.

PDF ONLINE
www.lidl-service.com

Používanie v súlade s určeným účelom

Tento výrobok je vhodný výlučne na súkromné nasadenie v suchých interiéroch, napr. v skladoch alebo na chodbách. Výrobok nie je určený na komerčné účely alebo pre iné oblasti použitia. Iba na používanie v interiéri! Tento výrobok je určený len na bežnú prevádzku.

- Tento výrobok nie je vhodný na osvetlenie miestností v domácnosti.

Popis častí

1 Indikátor stavu nabitia
2 Nastavovacie za-/vypínacie koliesko
3 Zaisťovacie koliesko
4 Magnetický stojan
5 USB pripojovacia zásuvka typ C (s ochranným krytom)
6 Kĺb
7 Hmat
8 Závesný háčik
9 COB-LED
10 USB kábel

Technické údaje

Akumulátorové skladacie svietidlo:

LED-diódy:	1 x 7 W COB (bez možnosti výmeny)
Akumulátorová batéria:	lítium-iónová akumulátorová batéria (LIR18650), 3,7 V, 2000 mAh (bez možnosti výmeny)
Doba nabíjania:	4 až 5 hodín
Doba svietenia (pri plne nabitej akumulátorovej batérii):	Pri plnom výkone: cca. 1 hodina
Trieda ochrany:	III/⟨III⟩
Druh ochrany:	IP20
USB typ C vstupné napätie/prúd:	5 V⎓, 1 A

Poznámka: Používajte iba napájací zdroj SELV s maximálnym výstupným výkonom 5V⎓ (Uout) 1 A.
Poznámka: Sieťový diel nie je súčasťou dodávky. Použite napájací zdroj SELV s maximálnym výstupným výkonom 5 V (Uout), 1 A.

Obsah dodávky

1 LED akumulátorové výklopné svetlo
1 USB kábel
1 návod na obsluhu

Bezpečnostné upozornenia

SKÔR, AKO ZAČNETE VÝROBOK POUŽÍVAŤ, OBOZNÁMTE SA SO VŠETKÝMI POKYNMI TÝKAJÚCIMI SA OVLÁDANIA A BEZPEČNOSTI! AK VÝROBOK ODOVZDÁVATE ĎALŠEJ OSOBE, PRILOŽTE K NEMU AJ VŠETKY PODKLADY!

- **⚠ VAROVANIE! NEBEZPEČENSTVO OHROZENIA ŽIVOTA A NEBEZPEČENSTVO NEHODY PRE MALÉ**

DETI A DETI! Nikdy nenechávajte deti bez dozoru s obalovým materiálom. Obalový materiál držte vždy mimo dosahu detí.

- Tento výrobok môžu používať deti od 8 rokov, ako aj osoby so zníženými psychickými, senzorickými alebo duševnými schopnosťami alebo s nedostatkom skúseností a vedomostí, ak sú pod dozorom, alebo ak boli poučené ohľadom bezpečného používania výrobku, a ak porozumeli nebezpečenstvám spojeným s jeho používaním. Deti sa s výrobkom nesmú hrať. Čistenie a údržbu nesmú vykonávať deti bez dozoru.
- Tento výrobok nie je na hranie, nepatrí do rúk deťom. Deti nedokážu rozoznať nebezpečenstvá, ktoré vznikajú pri manipulácii s elektrickými výrobkami.
- Výrobok nepoužívajte, ak zistíte akékoľvek poškodenia.
- Chráňte výrobok pred kvapalinami a vlhkosťou. Výrobok nikdy neponárajte do vody alebo iných kvapalín!
- Pri pripájaní produktu k zdroju napájania sa uistite, či príslušné napätie zodpovedá údajom v kapitole „Technické údaje".
- Výrobok nijako nepozmeňujte ani neopravujte. LED-diódy sa nedajú a nesmú vymieňať.
- LED nie je možné vymeniť.
- Ak LED na konci svojej životnosti vypadnú, je potrebné vymeniť celý výrobok.
- Keď je výrobok alebo USB kábel 10 poškodený, zlikvidujte výrobok.
- Dávajte pozor na to, aby sa USB kábel 10 nemohol poškodiť na ostrých hranách alebo horúcich predmetoch. USB kábel 10 pred použitím úplne odmotajte.
- Chráňte výrobok pred silným teplom a chladom.
- Neupevňujte závesný háčik 8 na horúcich predmetoch. Váha produktu by mohla zdeformovať závesný háčik 8.
- Akumulátorovú batériu nemožno vymeniť.
- Myslite na to, že pokiaľ sú sieťové adaptéry zapojené v sieti, stále prijímajú určitý výkon, i keď produkt nie je zapojený. Ak chcete ukončiť prevádzku sieťových adaptérov, vytiahnite ich zo zásuvky.
- Sieťový adaptér nie je súčasťou dodávky.
- Priložený USB kábel 10 slúži výhradne na používanie s týmto výrobkom.
- Nepozerajte sa priamo do svetla produktu ani nenasmerujte produkt do očí iných ľudí. Môže to viesť k poškodeniu zraku.
- Tento výrobok môže vyžarovať nebezpečné optické žiarenie. Nepozerajte sa priamo do svetla produktu. Môže to poškodiť Vaše oči.

Bezpečnostné upozornenia týkajúce sa batérií/akumulátorových batérií

- **NEBEZPEČENSTVO OHROZENIA ŽIVOTA!** Batérie/akumulátorové batérie držte mimo dosahu detí. V prípade prehltnutia okamžite vyhľadajte lekára!
- Prehltnutie môže mať za následok popáleniny, perforáciu mäkkých tkanív a smrť. Ťažké popáleniny môžu nastať do 2 hodín po prehltnutí.

- **NEBEZPEČENSTVO EXPLÓZIE!** Nenabíjateľné batérie nikdy znova nenabíjajte. Batérie/akumulátorové batérie neskratujte a/alebo neotvárajte. Následkom môže byť prehriatie, požiar alebo explózia.
- Batérie/akumulátorové batérie nikdy nehádžte do ohňa alebo vody.
- Nevystavujte batérie/akumulátorové batérie mechanickej záťaži.

Riziko vytečenia batérií/akumulátorových batérií

- Batérie/akumulátorové batérie nikdy nevystavujte extrémnym podmienkam a teplotám, ktoré by na ne mohli pôsobiť, napr. na vykurovacích telesách/priamom slnečnom žiarení.
- Ak batérie/akumulátorové batérie vytiekli, zabráňte kontaktu pokožky, očí a slizníc s chemikáliami! Ihneď vypláchnite postihnuté miesta väčším množstvom čistej vody a okamžite vyhľadajte lekára!
- **NOSTE OCHRANNÉ RUKAVICE!** Vytečené alebo poškodené batérie/akumulátorové batérie môžu pri kontakte s pokožkou spôsobiť poleptanie. V takom prípade preto noste vhodné ochranné rukavice.
- Tento produkt obsahuje zabudovanú akumulátorovú batériu, ktorú nemôže vymeniť používateľ. Vybratie alebo výmenu akumulátorovej batérie smie vykonať iba výrobca alebo jeho zákaznícka služba alebo osoba s podobnou kvalifikáciou, aby nedošlo k ohrozeniu. Pri likvidácii je potrebné poukázať na to, že tento produkt obsahuje akumulátorovú batériu.

Pred používaním

Nabíjanie výrobku

Poznámka: Odstráňte všetok obalový materiál z výrobku.
Poznámka: Produkt musí byť pripojený k sieťovému adaptéru alebo k počítaču. Je potrebné dodržiavať technické údaje týchto zariadení (nie sú súčasťou dodávky).
Poznámka: Aby bolo možné výrobok používať bez USB kábla 10, musíte integrovanú akumulátorovú batériu pred použitím nabiť. Proces nabíjania trvá cca. 4 až 5 hodín. Akumulátorová batéria je pevne zabudovaná vo výrobku.
Poznámka: Pred prvým používaním nabíjajte výrobok cca. 12 hodín.

- Otvorte ochranný kryt a pripojte USB kábel 10 k počítaču alebo k USB zásuvke sieťového adaptéra.
- Spojte USB zástrčku typ C USB kábla 10 s USB pripojovacou zásuvkou typ C 5 výrobku.
- Zapojte sieťový adaptér do sieťovej zásuvky.

Poznámka: Stav nabitia akumulátorovej batérie sa zobrazuje na indikátore stavu nabitia 1.

Stav indikátora stavu nabitia 1	Stav nabitia akumulátorových batérií
1 LED bliká	0–25%
1 LED svieti	25–50%
2 LED svietia	50–75%
3 LED svietia	75–100%
4 LED svietia	100%

- Doba nabíjania je cca. 4 – 5 hodín, keď je akumulátorová batéria prázdna.
- Odpojte USB kábel 10 z produktu, aby ste zabránili vybitiu akumulátorovej batérie.
- Pred opätovným použitím produktu zatvorte ochranný kryt.
- Vďaka ochrane batérií výrobok nefunguje pri teplotách pod 0 °C a nad +45 °C.

Používanie

- Výrobok upevnite na vhodnom mieste.
- Otvorte zaisťovacie koliesko 3 otáčaním proti smeru hodinových ručičiek.
- Nastavte želanú pozíciu magnetického stojana.
- Zatvorte zaisťovacie koliesko 3 otáčaním v smere hodinových ručičiek.
- Produkt môžete upevniť tak, že použijete závesný háčik 8 alebo upevnite magnetický stojan 4 na plochých, feromagnetických povrchoch.
  Poznámka: Dbajte na hmotnosť výrobku.

Používanie výrobku bez prúdového pripojenia

- Nabite výrobok podľa popisu v kapitole „Nabíjanie výrobku".
- Použite funkciu stlmenia produktu otočením nastavovacieho za-/vypínacieho kolieska 2 (pozri obr. C).

Kontrola kapacity akumulátorovej batérie

Indikátor stavu nabitia 1 zobrazuje kapacitu* akumulátorovej batérie vo vnútri produktu.

1 LED svieti = 25%*
2 LED svietia = 50%*
3 LED svietia = 75%*
4 LED svietia = 100%*

* Toto je odhadované percento kapacity akumulátorovej batérie, avšak nie skutočné meranie.
Poznámka: LED svieti červeno pre nízky stav nabitia. Pri veľmi nízkom stave nabitia svieti LED červeno.

Údržba a čistenie

Výrobok si nevyžaduje údržbu. LED diódy nie je možné vymeniť.

- Vypnite výrobok a odpojte USB nabíjací kábel od sieťového adaptéra (externého) alebo od počítača (externého) alebo od „nabíjacieho zariadenia".
- Zapojte ochranný kryt do USB pripojovacej zásuvky typ C 5.
- Výrobok nikdy neponárajte do vody alebo iných kvapalín.
- V žiadnom prípade nepoužívajte žieravé čistiace prostriedky.
- Výrobok pravidelne čistite suchou handričkou, ktorá nepúšťa vlákna. Pri silnejšom znečistení použite jemne navlhčenú handričku.

Likvidácia

Obal pozostáva z ekologických materiálov, ktoré môžete odovzdať na miestnych recyklačných zberných miestach.

Všímajte si prosím označenie obalových materiálov pre triedenie odpadu, sú označené skratkami (a) a číslami (b) s nasledujúcim významom: 1–7: Plasty/20–22: Papier a kartón/80–98: Spojené látky.

O možnostiach likvidácie opotrebovaného výrobku sa môžete informovať na Vašej obecnej alebo mestskej správe.

Ak výrobok doslúžil, v záujme ochrany životného prostredia ho neodhoďte do domového odpadu, ale odovzdajte na odbornú likvidáciu. Informácie o zberných miestach a ich otváracích hodinách získate na Vašej príslušnej správe.

Výrobok vr. príslušenstva a obalové materiály sú recyklovateľné a podliehajú rozšírenej zodpovednosti výrobcu. Pre lepšie spracovanie odpadu ich zlikvidujte oddelene podľa obrázkov Info-tri (informácie o triedení). Triman-Logo platí iba pre Francúzsko.

Defektné alebo použité batérie/akumulátorové batérie musia byť odovzdané na recykláciu podľa smernice 2006/66/ES a jej zmien. Batérie/akumulátorové batérie a/alebo výrobok odovzdajte prostredníctvom dostupných zberných stredísk.

Nesprávna likvidácia batérií/akumulátorových batérií ničí životné prostredie!

Batérie/akumulátorové batérie sa nesmú likvidovať spolu s domovým odpadom. Môžu obsahovať jedovaté ťažké kovy a je potrebné zaobchádzať s nimi ako s nebezpečným odpadom. Chemické značky ťažkých kovov sú nasledovné: Cd = kadmium, Hg = ortuť, Pb = olovo. Opotrebované batérie/akumulátorové batérie preto odovzdajte v komunálnej zberni.

Servis

SK **Servis Slovensko**
Tel.: 0800 008158
E-pošta: owim@lidl.sk

CE

Leyenda de pictogramas utilizados			
⎓	Corriente/tensión continua		Conexión USB
	Clase de protección III	CE	La marca CE indica la conformidad con las directivas de la UE aplicables a este producto.
	Indicaciones de seguridad Instrucciones de uso		

Lámpara plegable recargable de ledes

Introducción

Este documento se trata de una copia impresa acortada del manual de instrucciones completo. Escaneando el código QR accede directamente a la página del Servicio Lidl (www.lidl-service.com) donde, introduciendo el número de artículo (IAN) 436035_2304, puede consultar y descargar el manual de instrucciones completo.

La guía de inicio rápido es parte integrante de este producto. Antes de usar el producto, familiarícese con todas las indicaciones de manejo y seguridad. Conserve bien la guía de inicio rápido y entregue todos los documentos en caso de transferir el producto a terceros.

PDF ONLINE
www.lidl-service.com

Especificaciones de uso

Este producto solo es apto para uso privado espacios secos, por ej. en almacenes o pasillos. Este producto no ha sido concebido para un uso comercial ni para otros usos diferentes al previsto. ¡Únicamente para uso en espacios interiores! Este producto ha sido diseñado para un funcionamiento normal.

- Este producto no es apto para la iluminación de espacios domésticos.

Descripción de los componentes

1 Indicador del estado de carga
2 Rueda de ajuste de ENCENDIDO/APAGADO
3 Rueda de regulación
4 Pie magnético
5 Clavija de conexión USB tipo C (con tapa protectora)
6 Articulación
7 Mango
8 Gancho para colgar
9 LED COB
10 Cable USB

Características técnicas

Lámpara plegable con batería:

Bombillas LED:	1 x 7 W COB (no reemplazables)
Batería:	batería de iones de litio (LIR18650), 3,7 V, 2000 mAh (no reemplazable)
Tiempo de carga:	4 a 5 horas
Tiempo de iluminación (con la batería completamente cargada):	A máxima potencia: aprox. 1 hora
Clase de protección:	III/⟐
Tipo de protección:	IP20
Tensión/corriente de entrada USB tipo C:	5 V⎓, 1 A

Nota: Utilice únicamente una fuente de alimentación SELV con una potencia de salida máxima de 5V⎓ (Uout) 1A.
Nota: El envío no incluye ninguna fuente de alimentación. Utilice la fuente de alimentación SELV con una potencia de salida máxima de 5 V (Uout), 1 A.

Volumen de suministro

1 lámpara plegable recargable de ledes
1 cable USB
1 manual de instrucciones

Indicaciones de seguridad

¡FAMILIARÍCESE CON TODAS LAS INSTRUCCIONES DE USO Y SEGURIDAD ANTES DE UTILIZAR ESTE PRODUCTO! ¡ADJUNTE IGUALMENTE TODA LA DOCUMENTACIÓN EN CASO DE ENTREGAR EL PRODUCTO A TERCEROS!

- **⚠ ¡ADVERTENCIA! ¡PELIGRO DE MUERTE Y ACCIDENTES PARA BEBÉS Y NIÑOS!** Nunca deje a los niños sin vigilancia con el material de embalaje. Mantenga el material de embalaje fuera del alcance de los niños.
- Este producto puede ser utilizado por niños mayores de 8 años, así como por personas con capacidades físicas, sensoriales o mentales reducidas o que cuenten con poca experiencia y/o falta de conocimientos, siempre y cuando se les haya enseñado cómo utilizar el producto de forma segura y hayan comprendido los peligros que pueden resultar de un mal uso del mismo. Los niños no deben jugar con el producto. Las labores de limpieza y mantenimiento propias del usuario no pueden ser efectuadas por niños sin la supervisión de un adulto.
- Este producto no es ningún juguete, por lo que debe mantenerse fuera del alcance de los niños. Los niños no son conscientes de los riesgos potenciales asociados al manejo de productos eléctricos.
- Nunca utilice el producto si detecta algún tipo de daño.
- Proteja el producto de la humedad. ¡Nunca sumerja el producto en agua o en otros líquidos!
- Al conectar el producto a la corriente eléctrica, asegúrese de que la tensión se corresponda con la especificada en el apartado «Características técnicas».
- No modifique ni intente reparar el producto. Las bombillas LED no pueden ni deben sustituirse.
- Las bombillas LED no son reemplazables.
- Si las bombillas LED llegan al final de su vida útil, deberá reemplazar todo el producto.
- Deseche el producto si detecta daños en el mismo y en el cable USB 10.
- Procure que el cable USB 10 no sufra daños mediante objetos afilados o calientes. Desenrolle completamente el cable USB 10 antes de utilizar el producto.
- Proteja el producto frente a temperaturas extremas de frío y calor.
- No fije el gancho para colgar 8 a objetos calientes. El peso del producto podría deformar el gancho para colgar 8.
- La batería no puede cambiarse.
- Tenga en cuenta que el adaptador de red consume una potencia baja siempre que esté enchufado, incluso aunque el producto no esté conectado. Para poner el adaptador de red fuera de servicio extráigalo de la toma de corriente.
- El volumen de suministro no incluye adaptador de red.
- El cable USB suministrado 10 únicamente es apto para su uso con el producto.
- No mirar directamente a la luz del producto ni dirigir el producto a los ojos de otras personas. Esto puede afectar la visión.
- Este producto puede emitir una radiación óptica peligrosa. No mire directamente a la luz del producto. Según las circunstancias, esto puede ser perjudicial para los ojos.

Indicaciones de seguridad sobre las pilas/baterías

- **¡PELIGRO DE MUERTE!** Mantenga las pilas/baterías fuera del alcance de los niños. ¡En caso de ingestión, acuda inmediatamente a un médico!
- La ingestión puede provocar quemaduras, perforaciones de tejidos blandos y la muerte. Las quemaduras graves pueden aparecer pasadas 2 horas tras la ingestión.
- **¡PELIGRO DE EXPLOSIÓN!** No recargue nunca pilas no recargables. No ponga las pilas/baterías en cortocircuito ni tampoco las abra. Estas podrían recalentarse, explotar o provocar un incendio.
- Nunca arroje pilas/baterías al fuego o al agua.
- No aplique cargas mecánicas sobre las pilas/baterías.

Riesgo de sulfatación de las pilas/baterías

- Evite condiciones y temperaturas extremas que puedan influir en el funcionamiento de las pilas/baterías, por ejemplo, acercarlas a un radiador o exponerlas directamente a la luz solar.
- ¡Si las pilas/baterías se sulfatan, evite el contacto de la piel, los ojos y las mucosas con los productos químicos! ¡En caso de entrar en contacto con el ácido, lave inmediatamente la zona afectada con abundante agua y busque atención médica!
- **¡UTILICE GUANTES DE SEGURIDAD!** Las pilas/baterías sulfatadas o dañadas pueden provocar abrasiones al entrar en contacto con la piel. Por tanto, es imprescindible el uso de guantes de protección en estos casos.
- Este producto dispone de una batería incorporada que no puede ser reemplazada por el usuario. El desmontaje o sustitución de la batería deberá ser realizado por el fabricante, el servicio técnico u otra persona cualificada, evitando así cualquier peligro. A la hora de desechar el producto hay que tener en cuenta que este contiene una batería.

Antes de la utilización

Cargar el producto

Nota: Retire todo el material de embalaje del producto.
Nota: El producto debe conectarse a un adaptador de red o a un ordenador. Para ello, deben considerarse las características técnicas de estos dispositivos (no incluidos en el volumen de suministro).
Nota: Para poder usar el producto sin cable USB 10 debe cargar la batería integrada antes de usarlo. El proceso de carga dura aprox. de 4 a 5 horas. La batería se encuentra fija en el producto.
Nota: Antes de utilizar el producto por primera vez, cárguelo durante aprox. 12 horas.

- Abra la tapa protectora y conecte el cable USB 10 a un ordenador o a la clavija USB del adaptador de red.
- Conecte el enchufe micro USB tipo C del cable USB 10 a la clavija de conexión USB tipo C 5 del producto.
- Enchufe el adaptador de red a una toma de corriente.

Nota: El estado de carga de la batería se muestra en el indicador del estado de carga 1.

Estado del indicador del estado de carga 1	Estado de carga de la batería
1 LED parpadea	0–25 %
1 LED se ilumina	25–50 %
2 LED se iluminan	50–75 %
3 LED se iluminan	75–100 %
4 LED se iluminan	100 %

- El tiempo de carga es aprox. de 4 a 5 horas si la batería estaba gastada.
- Desconecte el cable USB 10 del producto para evitar la descarga de la batería.
- Cierre la tapa protectora antes de volver a utilizar el producto.
- El producto no funciona a temperaturas inferiores a 0 °C ni superiores a +45 °C debido a la protección de la batería.

Utilización

- Fije el producto a un lugar adecuado.
- Abra la rueda de regulación 3 girando en sentido contrario a las agujas del reloj.
- Ajuste la posición deseada del pie magnético.
- Cierre la rueda de regulación 3 girando en el sentido de las agujas del reloj.
- Puede colocar el producto donde desee con el gancho para colgar 8 o por medio del pie magnético 4 sobre una superficie plana imantada. **Nota:** Tenga en cuenta el peso del producto.

Utilizar el producto sin toma de corriente

- Cargue el producto como se describe en el apartado «Cargar el producto».
- Utilice la función de regulación del producto a través de la rueda de ajuste de ENCENDIDO/APAGADO 2 (ver fig. C).

Comprobar la capacidad de la batería

El indicador de estado de la batería 1 muestra la capacidad* de la batería en el interior del producto.

1 LED se ilumina = 25%*
2 LED se iluminan = 50%*
3 LED se iluminan = 75%*
4 LED se iluminan = 100%*

* Este es un porcentaje estimado de la capacidad de la batería, pero no una medida real.
Nota: Un LED se ilumina en rojo para indicar un estado de carga bajo. Si el estado de carga es muy bajo, el LED parpadea en rojo.

Mantenimiento y limpieza

El producto no requiere mantenimiento. Las bombillas LED no son intercambiables.

- Apague el producto y desconecte el cable de carga USB del adaptador de red (externo) o del ordenador (externo) o bien del «dispositivo que está cargando».
- Cierre la tapa protectora de la clavija de conexión USB tipo C 5.
- Nunca sumerja el producto en agua o en otros líquidos.
- No utilice productos de limpieza corrosivos bajo ningún concepto.
- Limpie el producto periódicamente con un paño seco sin pelusas. Para la suciedad más persistente, utilice un paño ligeramente humedecido.

Eliminación

El embalaje está compuesto por materiales no contaminantes que pueden ser desechados en el centro de reciclaje local.

Tenga en cuenta el distintivo del embalaje para la separación de residuos. Está compuesto por abreviaturas (a) y números (b) que significan lo siguiente: 1–7: plásticos/20–22: papel y cartón/80–98: materiales compuestos.

Para obtener información sobre las posibilidades de desecho del producto al final de su vida útil, acuda a la administración de su comunidad o ciudad.

Para proteger el medio ambiente no tire el producto junto con la basura doméstica cuando ya no le sea útil. Deséchelo en un contenedor de reciclaje. Diríjase a la administración competente para obtener información sobre los puntos de recogida de residuos y sus horarios.

FR Cet appareil et ses cordons se recyclent — À DÉPOSER EN MAGASIN ou À DÉPOSER EN DÉCHÈTERIE — Points de collecte sur www.quefairedemesdechets.fr Privilégiez la réparation ou le don de votre appareil !

El producto, incluidos los accesorios, y el material de embalaje son reciclables y están sujetos a la responsabilidad extendida del fabricante. Deséchelos por separado siguiendo la información ilustrada de recogida selectiva para un mejor tratamiento de los residuos. El logotipo Triman se aplica solo para Francia.

Las pilas/baterías defectuosas o usadas deben ser recicladas según lo indicado en la directiva 2006/66/CE y en sus modificaciones. Recicle las pilas/baterías y/o el producto en los puntos de recogida adecuados.

¡Daños en el medio ambiente por un reciclaje indebido de las pilas/baterías!

Las pilas/baterías no deben eliminarse junto con los residuos domésticos. Estas pueden contener metales pesados tóxicos que deben tratarse conforme a la normativa aplicable a los residuos especiales. Los símbolos químicos de los metales pesados son: Cd = cadmio, Hg = mercurio, Pb = plomo. Las pilas/baterías deben reciclarse en un punto de recolección específico para ello.

Asistencia

ES **Asistencia en España**
Tel.: 900984948
E-Mail: owim@lidl.es

CE

De anvendte piktogrammers legende			
⎓	Jævnstrøm/-spænding		USB-tilslutning
	Beskyttelsesklasse III	CE	CE-mærket indikerer at produktet er i overensstemmelse med relevante EU-direktiver gældende for produktet.
	Sikkerhedsanvisninger Handlingsanvisninger		

Sammenklappelig, genopladelig LED-lampe

Indledning

Dette dokument er en forkortet, trykt udgave af den komplette betjeningsvejledning. Ved at scanne QR-koden har du direkte adgang til Lidl-service-siden (www.lidl-service.com) og kan åbne den komplette betjeningsvejledning ved at indtaste varenummeret (IAN) 436035_2304 og downloade den.

Den korte vejledning er del af dette produkt. Gør dig fortroligt med alle betjenings- og sikkerhedsanvisninger før produktet anvendes. Opbevar den korte vejledning godt og udlever alle bilag ved videregivelse til tredjemand.

PDF ONLINE
www.lidl-service.com

Formålsbestemt anvendelse

Dette produkt er udelukkende egnet til den private indsats i tørre indendørs rum, f.eks. i et lager eller en gang. Produktet er ikke beregnet til erhvervsmæssig brug eller til andre anvendelsesområder. Kun til indendørs brug! Dette produkt er beregnet til normal drift.

- Dette produkt er ikke egnet som rumbelysning i hjemmet.

Beskrivelse af de enkelte dele

1 Ladetilstandsvisning
2 TÆND-/SLUK-indstillingshjul
3 Låsehjul
4 Magnetfod
5 Type C USB-tilslutningsbøsning (med beskyttelseshætte)
6 Led
7 Håndtag
8 Ophængningsbøjle
9 COB-LED
10 USB-ledning

Tekniske data

Klaplampe med genopladeligt batteri:

LED'er:	1 x 7 W COB (kan ikke udskiftes)
Genopladeligt batteri:	lithium-ion-batteri (LIR18650), 3,7 V, 2000 mAh (kan ikke udskiftes)
Ladetid:	4 til 5 timer
Brændetid (ved fuldt opladet batteri):	Ved fuld effekt: ca. 1 time
Beskyttelsesklasse:	III/⟐
Beskyttelsesart:	IP20
Type C USB indgangsspænding/-strøm:	5 V⎓, 1 A

Bemærk: Anvend kun SELV-strømforsyningen med en maksimal udgangseffekt på 5 V⎓ (Uout) 1 A.
Bemærk: Leveringsomfanget indeholder ikke en strømforsyning. Anvend en SELV-strømforsyning med en maksimal udgangseffekt på 5 V (Uout) 1 A.

Leverede dele

1 Sammenklappelig LED batteri-lampe
1 USB-ledning
1 betjeningsvejledning

Sikkerhedshenvisninger

GØR DIG FORTROLIG MED ALLE BETJENINGS- OG SIKKERHEDSANVISNINGER INDEN DEN FØRSTE IBRUGTAGNING AF PRODUKTET! UDLEVER OGSÅ ALLE DOKUMENTER VED OVERDRAGELSE AF PRODUKTET TIL TREDJEMAND!

- **⚠ ADVARSEL! LIVS- OG ULYKKESFARER FOR SMÅBØRN OG BØRN!** Lad aldrig børn være uden opsyn med emballagematerialet. Hold altid børn på afstand af emballagematerialet.
- Dette produkt kan benyttes af børn fra 8-årsalderen og opad, samt af personer med forringede fysiske, følelsesmæssige eller mentale evner eller med mangel på erfaring og viden når de er under opsyn eller er blevet vejledt mht. sikker brug af produktet og forstår de deraf resulterende farer. Børn må ikke lege med produktet. Rengøring og brugervedligeholdelse må ikke udføres af børn, som ikke er under opsyn.
- Dette produkt er ikke legetøj og må ikke bruges af børn. Børn kan ikke erkende de farer, der opstår ved brugen af elektriske produkter.
- Anvend ikke produktet, hvis du konstaterer nogle beskadigelser.
- Beskyt produktet mod vand og fugt. Sænk aldrig produktet ned i vand eller andre væsker!
- Vær ved tilslutningen af produktet til strømforsyningen opmærksom på, at den pågældende spænding skal svare til angivelserne i kapitlet "Tekniske data".
- Foretag ikke nogen ændringer eller reparationer ved produktet. LED'erne kan og må ikke udskiftes.
- LED'erne kan ikke udskiftes.
- Skulle LED'erne i slutningen af deres levetid svigte, skal hele produktet erstattes.
- Bortskaf produktet, hvis produktet eller USB-ledningen 10 er beskadigede.
- Vær opmærksom på, at USB-ledningen 10 ikke beskadiges af skarpe kanter eller varme genstande. Rul USB-ledningen 10 helt ud inden brug.
- Beskyt produktet mod kraftig varme og kulde.
- Fastgør ikke ophængningsbøjlen 8 ved varme genstande. Produktets vægt kan i dette tilfælde deformere ophængningsbøjlen 8.
- Det genopladelige batteri kan ikke udskiftes.
- Vær opmærksom på, at så længe strømadapterne er tilsluttet, så længe optager de en lille effekt, selvom produktet ikke er tilsluttet. For at tage strømadapterne ud af drift, skal de fjernes fra stikkontakterne.
- En strømadapter er ikke indeholdt i leveringen.
- Den medfølgende USB-ledning 10 er udelukkende egnet til anvendelse sammen med dette produkt.
- Se ikke direkte ind i produktets lys og brug ikke produktet til at lyse ind i andre menneskers øjne. Dette kan føre til nedsat syn.
- Produktet kan udsende en farlig optisk stråling. Se ikke direkte ind i produktets lys. Dette kan være farligt for øjnene.

Sikkerhedshenvisninger for batterier/akkuer

- **LIVSFARE!** Hold batterier/akkuer udenfor børns rækkevidde. Opsøg i tilfælde af slugning straks lægehjælp!
- Indtagelse kan forårsage forbrændinger, perforering af blødt væv og døden. Alvorlige forbrændinger kan forekomme inden for 2 timer efter indtagelse.
- **EKSPLOSIONSFARE!** Genoplad aldrig ikkeopladelige batterier igen. Kortslut ikke batterier/akkuer og/eller åben disse ikke. Der kan opstå overophedning, brandfare eller eksplosion.
- Smid batterier/akkuer aldrig i ild eller vand.
- Udsæt batterier/akkuer ikke for mekanisk belastning.

Risiko for udsivning fra batteriene/akkuerne

- Undgå ekstreme betingelser og temperaturer, som kan påvirke batterier/akkuer, f.eks. varmelegemer/direkte sollys.
- Hvis batterier/akkuer er lækket, skal du undgå at få kemikalierne på huden, i øjnene og i slimhinderne! Skyl de berørte steder med det samme med klart vand og opsøg en læge!
- **BÆR BESKYTTELSESHANDSKER!** Udløbne eller beskadigede batterier/akkuer kan forårsage ætsninger ved berøring med huden. Bær i dette tilfælde derfor egnede beskyttelseshandsker.
- Dette produkt har et indbygget genopladeligt batteri, som ikke kan udskiftes af brugeren. Udbygningen eller udskiftningen af det genopladelige batteri, må kun foretages af producenten eller dennes kundeservice eller en lignende kvalificeret person, for at undgå farer. Ved bortskaffelse skal der gøres opmærksom på, at dette produkt indeholder et genopladeligt batteri.

Inden brugen

Opladning af produktet

Bemærk: Fjern alle emballagematerialer fra produktet.
Bemærk: Produktet skal tilsluttes til en strømadapter eller til en computer. De tekniske data af disse enheder (ikke indeholdt i leveringen) skal overholdes.
Bemærk: For at kunne anvende produktet uden USB-ledning 10, skal det integrerede genopladelige batteri oplades inden brug. En opladning varer ca. 4 til 5 timer. Det genopladelige batteri er indbygget i produktet.
Bemærk: Oplad produktet ca. 12 timer inden den første brug.

- Åbn beskyttelseshætten og forbind USB-ledningen 10 med en computer eller en USB-bøsning af en strømadapter.
- Forbind type C USB-stikket af USB-ledningen 10 med type C USB-tilslutningsbøsningen 5 af produktet.
- Sæt strømadapteren i en stikkontakt.

Bemærk: Opladningstilstanden af det genopladelige batteri vises i ladetilstandsvisningen 1.

Status af ladetilstandsvisning 1	Ladestatus af det genopladelige batteri
1 LED blinker	0–25 %
1 LED lyser	25–50 %
2 LED'er lyser	50–75 %
3 LED'er lyser	75–100 %
4 LED'er lyser	100 %

- Opladningstiden er ca. 4–5 timer ved tomt genopladeligt batteri.
- Fjern USB-ledningen 10 fra produktet, for at undgå en afladning af det genopladelige batteri.
- Luk beskyttelseshætten inden du igen bruger produktet.
- Produktet fungerer pga. batteribeskyttelsen ikke ved temperaturer på under 0 °C og over +45 °C.

Anvendelse

- Fastgør produktet på et egnet sted.
- Åbn låsehjulet 3 ved at dreje det mod uret.
- Indstil den ønskede position af magnetfoden.
- Luk låsehjulet 3 ved at dreje det med uret.
- Du kan fastgøre produktet, idet du bruger ophængningsbøjlen 8 eller fastgør det med magnetfoden 4 på en flad, ferromagnetisk overflade. **Bemærk:** Vær opmærksom på produktets vægt.

Anvendelse af produkt uden strømtilslutning

- Oplad produktet som beskrevet i kapitlet "Opladning af produktet".
- Anvend dæmpningsfunktionen af produktet, ved at bruge TÆND-/SLUK-indstillingshjulet 2 (se afbildning C).

Kontrol af batterikapacitet

Ladetilstandsvisningen 1 viser kapaciteten af det genopladelige batteri inde i produktet.

1 LED lyser = 25 %*
2 LED'er lyser = 50 %*
3 LED'er lyser = 75 %*
4 LED'er lyser = 100 %*

* Dette er anslåede procentdel af batterikapaciteten, men udgør ikke en egentlig måling.

Bemærk: En LED lyser rødt for lav batteritilstand. Ved meget lav batteritilstand blinker LED'en rødt.

Vedligeholdelse og rengøring

Produktet er vedligeholdelsesfrit. LED'erne kan ikke udskiftes.

- Sluk for produktet og fjern USB-opladningsledningen fra strømadapteren (ekstern) eller fra computeren (ekstern) eller fra den enhed der oplader.
- Tilslut beskyttelseshætten til type C USB-tilslutningsbøsningen 5.
- Sænk aldrig produktet ned i vand eller andre væsker.
- Anvend under ingen omstændighed ætsende rengøringsmidler.
- Rengør produktet regelmæssigt med en tør, fnugfri klud. Ved kraftigere snavs anvendes en let fugtet klud.

Bortskaffelse

Indpakningen består af miljøvenlige materialer, som De kan bortskaffe over de lokale genbrugssteder.

Bemærk forpakningsmaterialernes mærkning til affaldssorteringen, disse er mærket med forkortelser (a) og numre (b) med følgende betydning: 1–7: kunststoffer/20–22: papir og pap/80–98: kompositmaterialer.

De får oplyst muligheder til bortskaffelse af det udtjente produkt hos deres lokale myndigheder eller bystyre.

For miljøets skyld, så må produktet aldrig smides ud sammen med husholdningsaffaldet, når det er udtjent, men skal afleveres til en fagmæssig korrekt bortskaffelse. De kan informere Dem vedrørende opsamlingssteder og deres åbningstider hos deres ansvarlige forvaltning.

FR Cet appareil et ses cordons se recyclent — À DÉPOSER EN MAGASIN ou À DÉPOSER EN DÉCHÈTERIE — Points de collecte sur www.quefairedemesdechets.fr Privilégiez la réparation ou le don de votre appareil !

Produktet og tilbehøret og emballagematerialer kan genbruges og er underlagt udvidet producentansvar. De skal bortskaffes separat. Følg de viste mærkater med sorteringsoplysninger, så de bortskaffes på en bedre måde. Triman-logoet gælder kun for Frankrig.

Defekte eller brugte batterier/akkuer skal genbruges iht. retningslinje 2006/66/EF og dennes ændringer. Aflevér batterier/akkuer og/eller produktet via et af de tilbudte indsamlingssteder.

Miljøskader gennem forkert bortskaffelse af batterierne/akkuerne!

Batterier/akkuer må ikke bortskaffes via husholdningsaaffaldet. De kan indeholde giftige tungmetaller og er underlagt behandlingen for særaffald. De kemiske symboler for tungmetaller er følgende: Cd = kadmium, Hg = kviksølv, Pb = bly. Afleverer derfor brugte batterier/akkuer hos en kommunal genbrugsstation.

Service

DK **Service Danmark**
Tel.: 80253972
E-Mail: owim@lidl.dk

CE

Legenda dei pittogrammi utilizzati			
⎓	Tensione/corrente continua		Porta USB
	Classe di isolamento III	CE	Il marchio CE indica la conformità con le rilevanti direttive UE applicabili a questo prodotto.
	Avvertenze di sicurezza Istruzioni per l'uso		

Lampada a LED ricaricabile

Introduzione

Questo documento è un'edizione abbreviata delle istruzioni per l'uso complete. Facendo la scansione del codice QR puoi accedere direttamente alla pagina del servizio di assistenza Lidl (www.lidl-service.com) e inserendo il codice articolo (IAN) 436035_2304 puoi scaricare e visionare le istruzioni per l'uso complete.

Le istruzioni brevi sono parte integrante di questo prodotto. Prima dell'uso del prodotto leggere attentamente tutte le indicazioni per l'uso e le avvertenze di sicurezza. Conservare bene le istruzioni brevi e consegnare tutta la documentazione in caso di cessione del prodotto a terzi.

PDF ONLINE
www.lidl-service.com

Utilizzo conforme alla destinazione d'uso

Questo prodotto è destinato esclusivamente all'uso privato in ambienti asciutti, ad es. nei magazzini o nei corridoi. Il prodotto non è destinato all'uso commerciale né ad altri settori d'impiego. Solo per l'uso in ambienti interni! Questo prodotto è destinato a un utilizzo normale.

- Questo prodotto non è adatto all'illuminazione domestica.

Descrizione dei componenti

1 Spia dello stato di carica
2 Rotella di regolazione ON/OFF
3 Rotella di fissaggio
4 Base magnetica
5 Presa di collegamento USB Tipo C (con copertura di protezione)
6 Giuntura
7 Manopola
8 Gancio
9 LED COB
10 Cavo USB

Specifiche tecniche

Lampada pieghevole a batteria:

LED:	1 COB da 7 W (non sostituibile)
Batteria:	batteria agli ioni di litio (LIR18650), 3,7 V 2000 mAh (non sostituibile)
Durata della ricarica:	da 4 fino a 5 ore
Durata di illuminazione (a batteria completamente carica):	a potenza massima: ca. 1 ora
Classe di isolamento:	III/⟐
Grado di protezione:	IP20
Tensione/corrente in ingresso USB Tipo C:	5 V⎓, 1 A

Nota: utilizzare solo l'alimentazione SELV con una potenza in uscita massima di 5 V⎓ (Uout) 1 A.
Nota: l'alimentatore non è contenuto nella fornitura. Utilizzare un'alimentazione SELV con una potenza in uscita massima di 5V (Uout), 1 A.

Contenuto della confezione

1 lampada a LED ricaricabile
1 cavo USB
1 manuale di istruzioni

Avvertenze di sicurezza

PRIMA DI UTILIZZARE PER LA PRIMA VOLTA IL PRODOTTO LEGGERE ATTENTAMENTE TUTTE LE ISTRUZIONI PER L'USO E LE AVVERTENZE IN MATERIA DI SICUREZZA! IN CASO DI CESSIONE DEL PRODOTTO A TERZI, CONSEGNARE ANCHE L'INTERA DOCUMENTAZIONE DEL PRODOTTO!

- **⚠ ATTENZIONE! PERICOLO DI MORTE E DI INCIDENTE PER NEONATI E BAMBINI!** Non lasciare mai i bambini privi di sorveglianza con il materiale di imballaggio. Tenere sempre il materiale d'imballaggio fuori dalla portata dei bambini.
- Questo prodotto può essere utilizzato da bambini dagli 8 anni in su, da persone con capacità fisiche, sensoriali o mentali ridotte o da persone inesperte, solo se supervisionate o preventivamente istruite circa un utilizzo sicuro del prodotto e se hanno compreso i pericoli ad esso connessi. I bambini non possono giocare con il prodotto. La pulizia e la manutenzione eseguibili dall'utente non possono essere effettuate da bambini senza la supervisione di un adulto.
- Questo prodotto non è un giocattolo, tenere fuori dalla portata dei bambini. I bambini non sono in grado di riconoscere i pericoli legati all'utilizzo di prodotti elettrici.
- Non utilizzare il prodotto se si rilevano danneggiamenti.
- Proteggere il prodotto dall'acqua e dall'umidità. Non immergere mai in acqua o in altri liquidi!
- Quando si collega il prodotto all'alimentazione, tenere presente che la relativa tensione deve corrispondere ai dati forniti nel capitolo "Specifiche tecniche".
- Non apportare modifiche o riparazioni al prodotto. I LED non possono e non devono essere sostituiti.
- I LED non sono sostituibili.
- Sostituire l'intero prodotto quando i LED giungono al termine del proprio ciclo di servizio.
- Smaltire il prodotto se il prodotto o il cavo USB 10 sono danneggiati.
- Assicurarsi che il cavo USB 10 non venga danneggiato da spigoli vivi o da oggetti caldi. Prima dell'utilizzo srotolare completamente il cavo USB 10.
- Tenere il prodotto al riparo da fonti di forte calore o freddo.
- Non fissare il gancio 8 a oggetti caldi. Il peso del prodotto potrebbe in questo caso deformare il gancio 8.
- La batteria non è sostituibile.
- Tenere presente che, fino a quando sono collegati, gli adattatori di rete continuano ad assorbire una minima quantità di energia, anche se il prodotto non è collegato. Per disattivare gli adattatori di rete, staccarli dalla presa di corrente.
- Adattatore di rete non incluso nella fornitura.
- Il cavo USB 10 in dotazione è da utilizzarsi esclusivamente con il prodotto.
- Non guardare la luce del prodotto direttamente né orientare la lampada verso gli occhi di altre persone. Ciò può ripercuotersi sulla vista.
- Da questo prodotto può provenire un fascio ottico pericoloso. Non guardare direttamente verso la luce emessa dalprodotto. Ciò potrebbe causare danni agli occhi.

Avvertenze di sicurezza per batterie/accumulatori

- **PERICOLO DI MORTE!** Tenere le batterie/gli accumulatori fuori dalla portata dei bambini. In caso di ingerimento consultare subito un medico!
- L'ingerimento può provocare ustioni, perforazione di tessuti molli e la morte. Eventuali ustioni gravi possono comparire anche nel corso delle 2 ore successive all'ingerimento.
- **PERICOLO DI ESPLOSIONE!** Non ricaricare mai batterie non ricaricabili. Non cortocircuitare e/o aprire le batterie o gli accumulatori. Ne conseguirebbe un rischio di incendio, surriscaldamento o scoppio.
- Non gettare mai le batterie/gli accumulatori nel fuoco o in acqua.
- Non esercitare alcuna pressione meccanica sulle batterie/sugli accumulatori.

Rischio di perdita di liquido dalle batterie/dagli accumulatori

- Evitare condizioni e temperature estreme che possano ripercuotersi sulle batterie/sugli accumulatori, quali ad esempio la vicinanza a termosifoni o l'irraggiamento solare diretto.
- Evitare il contatto delle sostanze chimiche con la pelle, gli occhi e le mucose in caso di fuoriuscita del liquido dalle batterie/dagli accumulatori! Sciacquare subito le aree colpite con acqua pulita e consultare immediatamente un medico!
- **INDOSSARE GUANTI PROTETTIVI!** Batterie e accumulatori danneggiati o che presentano perdite possono corrodere la pelle in caso di contatto. Pertanto, in questo caso indossare sempre guanti di protezione adatti.
- Questo prodotto possiede un accumulatore integrato, il quale non può essere sostituito dall'utente. L'accumulatore può essere smontato o sostituito dal produttore, dal suo servizio clienti o da una persona analogamente qualificata per evitare pericoli. Al momento dello smaltimento è necessario avvertire che questo prodotto contiene un accumulatore.

Prima dell'utilizzo

Caricare il prodotto

Nota: rimuovere tutto il materiale di imballaggio dal prodotto.
Nota: il prodotto può essere collegato a un adattatore di rete o a un computer. Rispettare le specifiche tecniche di questi dispositivi (non inclusi nella fornitura).
Nota: per poter utilizzare il prodotto senza cavo USB 10 è necessario prima dell'uso ricaricare la batteria integrata. Un processo di ricarica dura ca. 4–5 ore. La batteria è integrata saldamente sul fondo del prodotto.

Nota: caricare il prodotto per ca. 12 ore prima del primo utilizzo.

- Aprire la copertura di protezione e collegare il cavo USB 10 con un computer o la presa USB di un adattatore di rete.
- Collegare la spina USB Tipo C del cavo USB 10 con la presa di collegamento USB Tipo C 5 del prodotto.
- Inserire l'adattatore di rete in una presa.

Nota: lo stato di carica della batteria viene indicato dalla spia dello stato di carica 1.

Stato della spia dello stato di carica 1	Stato di carica della batteria
1 LED lampeggia	0–25 %
1 LED si illumina	25–50 %
2 LED si illuminano	50–75 %
3 LED si illuminano	75–100 %
4 LED si illuminano	100 %

- Il tempo di ricarica è di ca. 4–5 ore se la batteria è scarica.
- Staccare il cavo USB 10 dal prodotto per evitare che la batteria si scarichi.
- Riapplicare la copertura di protezione prima di riutilizzare il prodotto.
- Il prodotto non funziona a temperature inferiori a 0 °C e superiori a +45 °C a causa della protezione della batteria.

Utilizzo

- Fissare il prodotto in un luogo adatto.
- Allentare la rotella di fissaggio 3 ruotandola in senso antiorario.
- Impostare la posizione desiderata della base magnetica.
- Avvitare la rotella di fissaggio 3 ruotandola in senso orario.
- È possibile fissare il prodotto utilizzando il gancio 8 oppure è possibile, tramite la base magnetica 4, assicurarlo a una superfice piana e ferromagnetica.
  Nota: tenere presente il peso del prodotto.

Utilizzare il prodotto senza collegamento elettrico

- Caricare completamente il prodotto come descritto nel capitolo „Caricare il prodotto".
- Utilizzare la funzione dimmer del prodotto tramite la rotella di regolazione ON/OFF 2 (vedi Fig. C).

Verificare la capacità della batteria

La spia dello stato di carica 1 indica la capacità* della batteria all'interno del prodotto.

1 LED si illumina = 25 %*
2 LED si illuminano = 50 %*
3 LED si illuminano = 75 %*
4 LED si illuminano = 100 %*

* Questa è la percentuale stimata della capacità della batteria ma non è una misurazione effettiva.
Nota: un LED si illumina in rosso per segnalare un livello di carica basso. In caso di livello di carica molto basso il LED lampeggia in rosso.

Manutenzione e pulizia

Il prodotto non necessita di manutenzione. I LED non sono sostituibili.
- Spegnere il prodotto e staccare il cavo USB dall'adattatore di rete (esterno), dal computer (esterno) o dal „dispositivo che carica".
- Riapplicare la copertura di protezione sulla presa di collegamento USB Tipo C 5.
- Non immergere mai il prodotto in acqua o in altri liquidi.
- Non utilizzare mai detergenti corrosivi.
- Pulire regolarmente il prodotto con un panno asciutto e privo di pelucchi. In caso di sporco ostinato, utilizzare un panno leggermente inumidito.

Smaltimento

L'imballaggio è composto da materiali ecologici che possono essere smaltiti presso i siti di raccolta locali per il riciclo.

Osservare l'identificazione dei materiali di imballaggio per lo smaltimento differenziato, i quali sono contrassegnati da abbreviazioni (a) e da numeri (b) con il seguente significato: 1–7: plastiche/20–22: carta e cartone/80–98: materiali compositi.

E' possibile informarsi circa le possibilità di smaltimento del prodotto usato presso l'amministrazione comunale o cittadina.

Per questioni di tutela ambientale non gettare il prodotto usato tra i rifiuti domestici, ma provvedere invece al suo corretto smaltimento. Presso l'amministrazione competente è possibile ricevere informazioni circa i siti di raccolta e i relativi orari di apertura.

FR Cet appareil et ses cordons se recyclent — Points de collecte sur www.quefairedemesdechets.fr — Privilégiez la réparation ou le don de votre appareil !

Il prodotto, i suoi accessori e i materiali di imballaggio sono riciclabili e soggetti alla responsabilità estesa del produttore. Per un migliore trattamento dei rifiuti, smaltirli separatamente seguendo i diversi simboli della raccolta differenziata. Il logo Triman è valido solamente per la Francia.

Le batterie/gli accumulatori difettosi o usati devono essere riciclati secondo la direttiva 2006/66/CE e relative modifiche. Smaltire le batterie/gli accumulatori e/o il prodotto presso i punti di raccolta indicati.

Uno smaltimento scorretto delle batterie/gli accumulatori procura danni all'ambiente!

È vietato smaltire le batterie/gli accumulatori con i rifiuti domestici. Possono contenere metalli pesanti nocivi e sono soggetti a smaltimento come rifiuti speciali. I simboli chimici dei metalli pesanti sono i seguenti: Cd = cadmio, Hg = mercurio, Pb = piombo. Consegnare, pertanto, le batterie/gli accumulatori esausti presso un punto di raccolta comunale.

Assistenza

IT **Assistenza Italia**
Tel.: 800790789
E-Mail: owim@lidl.it

CE

Az alkalmazott piktogramok jelmagyarázata			
⎓	Egyenáram/-feszültség	⭠	USB csatlakozó
III	III. érintésvédelmi osztály	CE	A CE-jelzés a termékre vonatkozó releváns EU-irányelvek betartását jelöli.
	Biztonsági tudnivalók Kezelési utasítások		

LED akkus összecsukható lámpa

Bevezető

Ez a dokumentum a teljes használati útmutató rövidített nyomtatott változata. A QR-kód beolvasásával Ön egyenesen a Lidl-Service oldalára látogathat (www.lidl-service.com) és a (IAN) 436035_2304 cikkszám megadásával megtekintheti és letöltheti a teljes használati útmutatót.

A gyors üzembe helyezési útmutató a termék része. A termék használata előtt ismerje meg valamennyi használati és biztonsági tudnivalót. Őrizze meg jól a gyors üzembe helyezési útmutatót és amennyiben harmadik félnek továbbadja a terméket, adja át a hozzá tartozó dokumentációt is.

PDF ONLINE
www.lidl-service.com

Rendeltetésszerű használat

Ez a termék kizárólag száraz helyiségekben, pl. raktárakban vagy folyosókban magán használatra alkalmas. A terméket nem közületi felhasználásra vagy egyéb alkalmazásra szánták. Csak beltéri használatra! Ezt a terméket normál használatra szánták.
- Ez a termék nem alkalmas háztartások helyiségeinek megvilágítására.

Alkatrészleírás

1 Töltés állapotjelző
2 BE/KI beállítás tekerő
3 Rögzítés tekerő
4 Mágneses talp
5 C-típusú USB-csatlakozóhüvely (védőkupakkal)
6 Csukló
7 Markolat
8 Függesztőfül
9 COB-LED
10 USB-kábel

Műszaki adatok

Akkumulátor lehajtható lámpa:

LED-ek:	1 x 7 W COB (nem cserélhetők)
Akkumulátor:	lítium-ion akkumulátor (LIR18650), 3,7 V, 2000 mAh (nem cserélhető)
Töltési időtartam:	4–5 óra
Világítási időtartam (teljesen feltöltött akkumulátornál):	Teljes teljesítmény esetén: kb. 1 óra
Érintésvédelmi osztály:	III/⧖
Védettségi fokozat:	IP20
C-típusú-USB-bemeneti feszültség/-áram:	5 V⎓, 1 A

Tudnivaló: Csak azt a SELV tápegységet használja, amelynek maximális kimeneti teljesítménye 5 V⎓ (Uout) 1 A.
Tudnivaló: A tápegység nem tartozék. Legfeljebb egy 5 V (Uout), 1 A kimeneti teljesítménnyel rendelkező, SELV (biztonsági törpefeszültségű) tápegységet használjon.

A csomag tartalma

1 LED akkus összecsukható lámpa
1 USB-kábel
1 Használati útmutató

Biztonsági tudnivalók

A TERMÉK ELSŐ HASZNÁLATA ELŐTT ISMERKEDJEN MEG VALAMENNYI HASZNÁLATI UTASÍTÁSSAL ÉS BIZTONSÁGI TUDNIVALÓVAL! A TERMÉK HARMADIK FÉL RÉSZÉRE TÖRTÉNŐ TOVÁBBADÁSA ESETÉN ADJA ÁT A TELJES DOKUMENTÁCIÓT IS!

- **FIGYELMEZTETÉS! ÉLET – ÉS BALESETVESZÉLY KISGYEREKEK ÉS GYEREKEK SZÁMÁRA!** Soha ne hagyja a gyerekeket felügyelet nélkül a csomagolóanyagokkal. Mindig tartsa a gyerekeket a csomagolóanyagoktól távol.
- A terméket 8 éves kor feletti gyerekek, valamint korlátozott fizikai, érzékszervi vagy szellemi képességgel élő vagy nem megfelelő tapasztalattal és tudással rendelkező személyek csak felügyelet mellett, illetve a terméket biztonságos használatára vonatkozó felvilágosítás és a lehetséges veszélyek megértése után használhatják. Gyerekek nem játszhatnak a termékkel. A tisztítást és a felhasználó általi karbantartást gyerekek felügyelet nélkül nem végezhetik.
- Ez a termék nem játékszer, nem való gyerekek kezébe. A gyerekek nem ismerik fel az elektromos termékek használatából eredő veszélyeket.
- Ne használja a terméket, ha bármiféle károsodást fedez fel rajta.
- Óvja a terméket nedvességtől és folyadékoktól. Soha ne merítse vízbe, vagy más folyadékba!
- Legyen óvatos, amikor a terméket áramforráshoz csatlakoztatja, a mindenkori feszültség a „Műszaki adatok" fejezetben megadott értékeknek meg kell feleljen.
- Semmilyen változtatást vagy javítást ne végezzen a terméken. A LED-eket nem lehet és nem szabad kicserélni.
- A LED-ek nem cserélhetők.
- Ha a LED-ek az élettartamuk végén kiégnek, akkor az egész terméket ki kell cserélni.
- Semmisítse meg a terméket, ha a termék vagy az USB-kábel 10 megsérült.
- Ügyeljen arra, hogy az USB-kábelt 10 éles szélek vagy forró felületek ne károsíthassák meg. Használat előtt teljesen csavarja le az USB-kábelt 10.
- Óvja a terméket erős hőtől és hidegtől.
- Ne rögzítse a függesztőfület 8 forró tárgyakra. A termék súlya eldeformálhatja a függesztőfület 8.
- Az akkumulátor nem cserélhető.
- Vegye figyelembe, hogy amíg a hálózati adapter be van dugva, akkor is felvesz csekély mennyiségű teljesítményt, ha a termék nincsen csatlakoztatva hozzá. A hálózati adapter üzemen kívül helyezéséhez távolítsa el azt a dugaljból.
- A hálózati adapter nem tartozék.
- A mellékelt USB-kábel 10 kizárólag ezzel a termékkel használható.
- Ne nézzen közvetlenül a termék fényébe vagy ne irányítsa a terméket más emberek szemébe. Ez befolyásolhatja a látás erejét.
- Ez a termék veszélyes optikai sugárzásokat bocsáthat ki. Ne nézzen közvetlenül a termék fényébe. Ez kárt tehet a szemben.

Az elemekre/akkukra vonatkozó biztonsági tudnivalók

- **ÉLETVESZÉLY!** Tartsa távol az elemeket/akkumulátorokat a gyermekektől. Lenyelés esetén azonnal forduljon orvoshoz!
- A lenyelés égési sérülésekhez, puha szövetek perforációjához és halálhoz vezethet. 2 órán belül a lenyelés után súlyos égési sérülések léphetnek fel.
- **ROBBANÁSVESZÉLY!** Soha ne töltse a nem feltölthető elemeket. Az elemeket/akkukat tilos rövidre zárni és/vagy felnyitni. Annak következménye túlhevülés, tűzveszély vagy a kihasadásuk lehet.
- Soha ne dobja az elemeket/akkukat tűzbe vagy vízbe.
- Ne tegye ki az elemeket/akkukat mechanikai terhelésnek!

Az elemek/akkuk kifolyásának kockázata
- Kerülje a szélsőséges körülményeket és hőmérsékleteket, mint pl. fűtőtestek/közvetlen napsugárzás, amelyek hatással lehetnek az elemekre/akkukra.
- Ha az elemek/akkumulátorok kifolytak, kerülje el bőr, a szemek és a nyálkahártyák vegyszerekkel való érintkezését! Azonnal mossa le az érintett helyet tiszta vízzel és forduljon orvoshoz!
- **VISELJEN VÉDŐKESZTYŰT!** A kifutott, vagy sérült elemek/akkuk a bőrrel érintkezve felmarhatják azt. Ezért ilyen esetben mindenképpen húzzon megfelelő védőkesztyűt.
- Ez a termék beépített akkumulátorral rendelkezik, melyet a felhasználó nem cserélhet ki. A veszélyek elkerülése érdekében az akkumulátort csak a gyártó vagy a vevőszolgálat, ill. egy hasonlóan szakképzett személy szerelheti vagy cserélheti ki. Az ártalmatlanítás során ügyeljen rá, hogy a termék egy akkumulátort tartalmaz.

Használat előtt

A termék feltöltése

Tudnivaló: Távolítsa el a termékről az összes csomagolóanyagot.
Tudnivaló: A terméket hálózati adapterhez vagy számítógéphez kell csatlakoztatni. Ezen eszközök műszaki adatait (amelyek nem tartozékok) szem előtt kell tartani.
Tudnivaló: Ahhoz, hogy a terméket USB-kábel 10 nélkül használni tudja, használat előtt a beépített akkumulátort fel kell tölteni. Egy töltési folyamat kb. 4–5 órát vesz igénybe. Az akkumulátor fixen be van építve a termékbe.
Tudnivaló: Az első használat előtt kb. 12 órán keresztül töltse a terméket.

- Nyissa ki a védőkupakot, és csatlakoztassa az USB-kábelt 10 egy számítógéphez vagy a hálózati adapter USB-hüvelyéhez.

- Csatlakoztassa az USB-kábel 10 C-típusú USB dugóját a termék C-típusú USB-csatlakozó hüvelyével 5.
- Dugja be a hálózati adaptert egy dugaljba.

Tudnivaló: Az akkumulátor töltés állapota a töltés állapot 1 kijelzőjén látható.

Töltés állapotjelző 1 állapota	Töltés állapota az akkumulátornak
1 LED villog	0–25 %
1 LED világít	25–50 %
2 LED világít	50–75 %
3 LED világít	75–100 %
4 LED világít	100 %

- A töltési idő kb. 4-5 óra miután az akkumulátor lemerült.
- Az akkumulátor lemerülésének elkerülése érdekében húzza ki az USB-kábelt 10 a termékből.
- Zárja le a védősapkát mielőtt újra használná a terméket.
- Az akkumulátor védelme miatt a termék nem működik 0 °C alatti és +45 °C feletti hőmérsékleten.

Használat

- Rögzítse a terméket a kívánt helyre.
- Nyissa ki a rögzítés tekerőt 3 azt az óra járásával ellentétesen fordítva.
- Állítsa be a mágneses talp kívánt helyzetét.
- Zárja le a rögzítés tekerőt 3 az óramutató járásával megegyező irányba történő csavarásával.
- Rögzítheti a terméket a függesztőfüllel 8, vagy egy sima, mágneses felületen a mágnes talpak 4 segítségével.
  Tudnivaló: Vegye figyelembe a termék súlyát.

A termék csatlakozóaljzattól független használata

- Töltse fel a terméket a „Termék feltöltése" fejezetben leírtak szerint.
- Használja a termék tompító funkcióját a BE/KI beállítás tekerő 2 elfordításával (lásd a C. ábrát).

Akkukapacitás ellenőrzése

A töltés állapotjelző 1 mutatja a termék belsejében lévő akkumulátor kapacitását*.

1 LED világít = 25 %*
2 LED világít = 50 %*
3 LED világít = 75 %*
4 LED világít = 100 %*

* Ez az akkumulátor kapacitásának becsült százaléka, nem tényleges mérésen alapul.
Tudnivaló: A LED pirosan világít alacsony töltöttségi szint esetén. Ha a töltöttségi szint nagyon alacsony, a LED pirosan villog.

Karbantartás és tisztítás

A termék nem igényel karbantartást. A LED-ek nem cserélhetők.
- Kapcsolja ki a terméket, és húzza ki az USB töltőkábelt a hálózati adapterből (külső), a számítógépből (külső) vagy a „töltendő eszközből".
- Helyezze fel a védőkupakot a C-típusú USB-csatlakozóhüvelyre 5.
- Soha ne merítse a terméket vízbe, vagy más folyadékba.
- Semmiképpen ne használjon maró hatású tisztítószereket.
- Rendszeresen tisztítsa meg a terméket egy száraz és szösszmentes kendővel. Makacsabb szennyeződés esetén használjon enyhén benedvesített kendőt.

Mentesítés

A csomagolás környezetbarát anyagokból készült, amelyeket a helyi újrahasznosító helyeken adhat le ártalmatlanítás céljából.

A hulladék elkülönítéséhez vegye figyelembe a csomagolóanyagon található jelzéseket. Ezek rövidítéseket (a) és számokat (b) tartalmaznak a következő jelentéssel: 1–7: műanyagok/20–22: papír és karton/80–98: kötőanyagok.

A kiszolgált termék megsemmisítési lehetőségeiről lakóhelye illetékes önkormányzatánál tájékozódhat.

A környezete érdekében, ne dobja a kiszolgált terméket a háztartási szemétbe, hanem adja le szakszerű ártalmatlanításra. A gyűjtőhelyekről és azok nyitvatartási idejéről az illetékes önkormányzatnál tájékozódhat.

HR Cet appareil et ses cordons se recyclent — Points de collecte sur www.quefairedemesdechets.fr — Privilégiez la réparation ou le don de votre appareil !

A termék, beleértve a tartozékokat és a csomagolóanyagokat is, újrahasznosítható, és a gyártó kiterjesztett felelőssége alá tartozik. A jobb hulladékkezelés érdekében az ábrán látható információk (szortírozási információk) alapján külön ártalmatlanítsa őket. A Triman-logó csak Franciaországra vonatkozik.

A hibás vagy elhasznált elemeket/akkukat a 2006/66/EK irányelv és módosításai értelmében újra kell hasznosítani. Szolgáltassa vissza az elemeket/akkukat és/vagy a terméket az ajánlott gyűjtőállomásokon keresztül.

Környezeti károk az elemek/akkuk hibás megsemmisítése következtében!

Az elemeket/akkukat nem szabad a háziszemétbe dobni. Mérgező hatású nehézfémeket tartalmazhatnak és ezért különleges kezelést igénylő hulladéknak számítanak. A nehézfémek vegyjelei a következők: Cd = kadmium, Hg = higany, Pb = ólom. Ezért az elhasznált elemeket/akkukat egy közösségi gyűjtőhelyen adja le.

Szerviz

HU **Szerviz Magyarország**
Tel.: 0680021536
E-mail: owim@lidl.hu

CE

8

OWIM GmbH & Co. KG
Stiftsbergstraße 1
74167 Neckarsulm
GERMANY

Model-No.: HG10682
Version: 11/2023

Stand der Informationen · Last Information Update
Version des informations · Stand van de informatie
Stan informacji · Stav informací · Stav informácií
Estado de las informaciones · Tilstand af information
Versione delle informazioni · Információk állása :
08/2023 · Ident.-No.: HG10682082023-8