SILVERCREST®

ELECTRIC SALT OR PEPPER MILL

(GB) (CY)
ELECTRIC SALT OR PEPPER MILL
Operation and safety notes
Translation of the original instructions

(HU)
ELEKTROMOS SÓ-/BORSŐRLŐ
Kezelési és biztonsági utalások
Eredeti használati utasítás fordítása

(SI)
ELEKTRIČNI MLINČEK ZA SOL ALI POPER
Navodila za upravljanje in varnostna opozorila
Prevod izvirnih navodil

(CZ)
ELEKTRICKÝ MLÝNEK NA SŮL NEBO PEPŘ
Pokyny pro obsluhu a bezpečnostní pokyny
Překlad původního návodu k používání

(SK)
ELEKTRICKÝ MLYNČEK NA SOĽ A KORENIE
Pokyny pre obsluhu a bezpečnostné pokyny
Preklad pôvodného návodu na použitie

(HR)
ELEKTRIČNI MLINAC ZA SOL ILI PAPAR
Upute za posluživanje i za Vašu sigurnost
Prijevod originalnih uputa

(RS)
ELEKTRIČNI MLIN ZA SO I BIBER
Uputstva o rukovanju i bezbednosti
Prevod originalnog uputstva za upotrebu

(MK)
ЕЛЕКТРИЧНА МЕЛНИЦА ЗА СОЛ ИЛИ БИБЕР
Упатства за користење и безбедности упатства
Оригинално упатство за употреба

(AL)
MULLI ELEKTRIK PËR KRIPË OSE PIPER
Udhëzime për përdorim dhe sigurí
Manuali origjinal i përdorimit

(RO)
RĂȘNIȚĂ ELECTRICĂ PENTRU SARE SAU PIPER
Instrucțiuni de utilizare și de siguranță
Traducere a instrucțiunilor originale

(BG)
ЕЛЕКТРИЧЕСКА МЕЛНИЧКА
Инструкции за обслужване и безопасност
Превод на оригиналната инструкция

(GR) (CY)
ΗΛΕΚΤΡΙΚΟΣ ΜΥΛΟΣ ΑΛΑΤΙΟΥ/ ΠΙΠΕΡΙΟΥ
Υποδείξεις χειρισμού και ασφαλείας
Μετάφραση του πρωτοτύπου των οδηγιών χρήσης

(DE)
ELEKTRISCHE SALZ- ODER PFEFFERMÜHLE
Bedienungs- und Sicherheitshinweise
Originalbetriebsanleitung

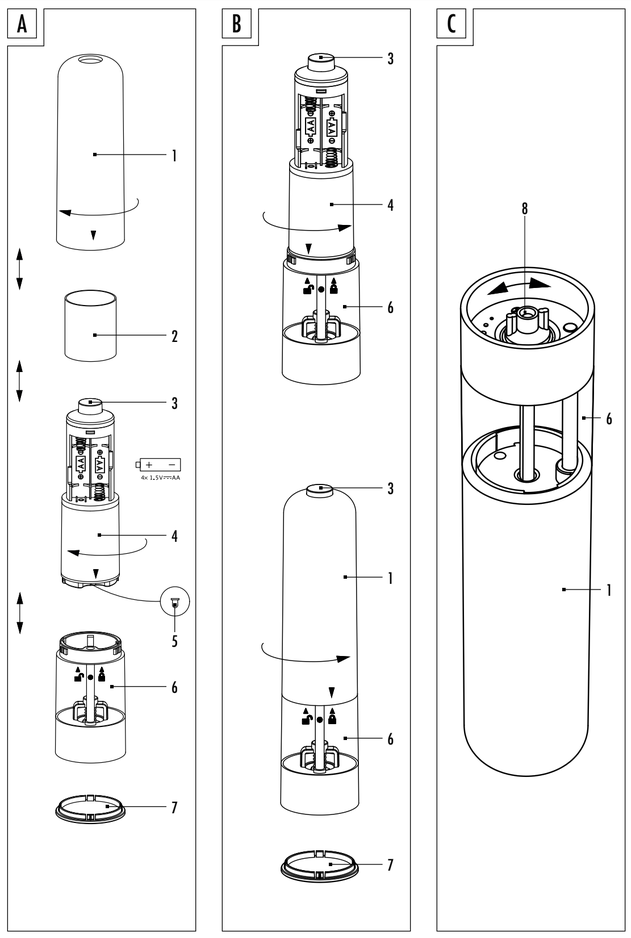

(GB) (CY)

List of pictograms used	
⎓	Direct current/voltage
	Food safe!
CE	CE mark indicates conformity with relevant EU directives applicable for this product.
■	Safety information
□	Instructions for use
	Keep out of reach of children
	Do not dispose of in fire
	Do not insert incorrectly
	Do not deform/damage
	Do not open/dismantle
	Do not mix different types or brands
	Do not mix new and used
	Do not charge
	Keep away from water and excessive moisture
	Do not short circuit
	Insert correctly

Electric Salt or Pepper Mill

Intended use

This product is intended for use as an electrical salt or pepper mill. The manufacturer assumes no liability for damages caused because of non-intended usage.

The product is not intended for commercial use. The product is designed for private household use only.

Technical specifications

Batteries: 4 x 1.5 V ⎓ AA (LR6), included
Operating voltage: 6 V ⎓
Emission sound pressure level: <70 dB(A), K=3 dB(A)
Vibration level: 2.5 m/s²

Parts description

(1) Top housing
(2) Battery protective cover
(3) Switch
(4) Motor
(5) LED bulb
(6) Base with container
(7) Lid
(8) Adjustable screw

Safety information

IMPORTANT! Read carefully before use. Keep for future reference.

■ ⚠ **WARNING! DANGER TO LIFE AND ACCIDENT HAZARD FOR TODDLERS AND SMALL CHILDREN!** Never allow children to play unsupervised with the packaging material. There is a danger of suffocation from the packaging material. Children frequently underestimate the dangers. Children should be kept away from the product at all times.

⚠ **WARNING! DANGER TO LIFE!** Batteries can be swallowed, which may represent a danger to life. If a battery has been swallowed, medical help is required immediately.

■ This product can be used by children aged from 8 years and above and persons with reduced physical, sensory or mental capabilities or lack of experience and knowledge if they have been given supervision or instruction concerning use of the product in a safe way and understand the hazards involved. Children shall not play with the product. Cleaning and user maintenance shall not be made by children without supervision.

■ Do not use the product if it is damaged. Damaged products represent a danger of death from electric shock!

■ Do not expose the product to
- extreme temperatures,
- strong vibrations,
- strong mechanical stresses,
- direct sunlight,
- moisture.
Otherwise the product may be damaged.

■ Under no circumstances should you take the product apart. Improper repairs may place the user in considerable danger. Repairs should only be carried out by specialist personnel.

■ Please keep the product clean.

■ Please fill the product only with peppercorns or coarse salt.

■ **FOOD SAFE!** This product does not affect the taste and aroma properties of foodstuffs.

■ Do not operate the product continuously for longer than 1 minute. Extended use may cause damage or reduce product life.
Note: We suggest to let the product cool down for at least 60 seconds.

■ This appliance is intended to be used in household and similar environments such as:
- staff kitchen areas in shops, offices and other working environments;
- farm houses;
- by clients in hotels, motels and other residential type environments;
- bed and breakfast type environments.

Safety instructions for batteries/ rechargeable batteries

■ Never recharge non-rechargeable batteries.

■ Do not mix used and new batteries/ rechargeable batteries.

■ Remove batteries/rechargeable batteries if the product will not be used for a longer period.

■ Rechargeable batteries must be removed from the product before charging.

■ Exhausted batteries are to be removed from the product and safely disposed of.

Risk of damage of the product

■ Only use the specified type of battery/ rechargeable battery!

■ Insert batteries/rechargeable batteries according to polarity marks (+) and (-) on the battery/rechargeable battery and the product.

■ Remove exhausted batteries/rechargeable batteries from the product immediately.

■ Do not short-circuit the connection terminals.

Use

Before first use

Note: Remove all packaging materials from the product.

Insert batteries/filling of the product

Note: The product is intended for peppercorns or coarse salt.

Proceed as follows:

1. Hold the base with container **(6)** firmly and turn the top housing **(1)** clockwise (see Fig. A) until the arrow on the top housing **(1)** is aligned with the symbol 🔓 on the base with container **(6)**.
2. Then remove the top housing **(1)** from the base with container **(6)**.
3. Remove the battery protective cover **(2)**. Then, hold the base with container **(6)** firmly and turn the motor **(4)** clockwise (see Fig. A) until the arrow on the motor **(4)** is aligned with the symbol 🔓 on the base with container **(6)**. Pull the motor **(4)** carefully off the base with container **(6)**.
4. Insert 4 new batteries type AA 1.5 V ⎓ (direct current) (LR6).
Note: Pay attention to the right polarity. This is shown in the battery compartment.
5. Fill up the base with container **(6)** with peppercorns or coarse salt. The best result will be achieved when filling the base with container **(6)** up to 75 %.
6. Put the motor **(4)** back on the base with container **(6)**. Hold the base with the container **(6)** firmly and turn the motor **(4)** counter-clockwise (see Fig. B) until the arrow on the motor **(4)** is aligned with the symbol ● on the base with container **(6)**.
7. Put the battery protective cover **(2)** back on the motor **(4)**. Then put the top housing **(1)** back on the base with container **(6)**.
8. Hold the base with container **(6)** firmly and turn the top housing **(1)** counter-clockwise (see Fig. B) until the arrow on the top housing **(1)** aligns with the symbol 🔒 on the base with container **(6)**.

Using the product

□ Pull off the lid **(7)** from the bottom of the base with container **(6)** before use (see Fig. B).

□ Please keep the switch **(3)** pushed to activate the product. The LED bulb **(5)** on the underside of the motor **(4)** will then be simultaneously activated.

Adjusting the grinding level

□ Turn the adjustable screw **(8)** clockwise to receive a finer grinding level (see Fig. C).

□ Turn the adjustable screw **(8)** counterclockwise to receive a coarser grinding level (see Fig. C).

Note: Choose a coarser setting if the grinding mechanism stops rotating when you are using a very fine setting. If the grinding mechanism still refuses to rotate, then it may be clogged or blocked. Unscrew the adjustable screw **(8)** and loosen the grinding mechanism. Release the stuck pieces by shaking the grinding mechanism, then tighten the adjustable screw **(8)** again.

Cleaning and maintenance

■ Under no circumstances should you use liquids or detergents, as these will damage the product.

□ The product should only be cleaned on the outside with a soft dry cloth.

Disposal

The packaging is made entirely of recyclable materials, which you may dispose of at local recycling facilities.

Observe the marking of the packaging materials for waste separation, which are marked with abbreviations (a) and numbers (b) with following meaning: 1–7: plastics/20–22: paper and fibreboard/ 80–98: composite materials.

Contact your local refuse disposal authority for more details of how to dispose of your worn-out product.

To help protect the environment, please dispose of the product properly when it has reached the end of its useful life and not in the household waste. Information on collection points and their opening hours can be obtained from your local authority.

Faulty or used batteries/rechargeable batteries must be recycled. Return the batteries/rechargeable batteries and the product to the available collection points.

Environmental damage through incorrect disposal of the batteries/ rechargeable batteries!

Batteries/rechargeable batteries may not be disposed of with the usual domestic waste. They may contain toxic heavy metals and are subject to hazardous waste treatment rules and regulations. The chemical symbols for heavy metals are as follows: Cd = cadmium, Hg = mercury, Pb = lead. That is why you should dispose of used batteries/rechargeable batteries at a local collection point.

Warranty

The product has been manufactured to strict quality guidelines and meticulously examined before delivery. In the event of material or manufacturing defects you have legal rights against the retailer of this product. Your legal rights are not limited in any way by our warranty detailed below.

The warranty for this product is 3 years from the date of purchase. The warranty period begins on the date of purchase. Keep the original sales receipt in a safe location as this document is required as proof of purchase.

Any damage or defects already present at the time of purchase must be reported without delay after unpacking the product.

Should the product show any fault in materials or manufacture within 3 years from the date of purchase, we will repair or replace it – at our choice – free of charge to you. The warranty period is not extended as a result of a claim being granted. This also applies to replaced and repaired parts.

This warranty becomes void if the product has been damaged, or used or maintained improperly.

The warranty covers material or manufacturing defects. This warranty does not cover product parts subject to normal wear and tear, thus considered consumables (e.g. batteries, tubes, cartridges), nor damage to fragile parts, e.g. switches or glass parts.

Warranty claim procedure

To ensure quick processing of your case, please observe the following instructions:

Please have the till receipt and the item number (IAN 516824_2510) available as proof of purchase.
You will find the item number on the rating plate, an engraving on the front page of the instructions for use (bottom left), or as a sticker on the rear or bottom of the product.
If functional or other defects occur, please contact the service department listed either by telephone or by e-mail.
You can return a defective product to us free of charge to the service address that will be provided to you. Ensure that you enclose the proof of purchase (till receipt) and information about what the defect is and when it occurred.

Service

(GB) **Service Great Britain**
Tel.: 0800 404 7657
E-Mail: owim@lidl.co.uk

(CY) **Service Cyprus**
Tel.: 8009 4241
E-Mail: owim@lidl.com.cy

CE Serbian mark of conformity

IAN 516824_2510

(HU)

Az alkalmazott piktogramok jelmagyarázata	
⎓	Egyenáram/feszültség
	Élelmiszer minőségű!
CE	A CE-jelzés a termékre vonatkozó releváns EU-irányelvek betartását jelöli.
■	Biztonsági tudnivalók
□	Kezelési utasítások
	Gyermekektől távol tárolja.
	Ne dobja tűzbe!
	Ne helyezze be helytelenül!
	Ne deformálja/rongálja meg!
	Ne nyissa fel/szerelje szét!
	Ne használjon egyszerre különböző típusú és márkájú elemeket!
	Ne használjon egyszerre új és használt elemeket!
	Ne töltse!
	Tartsa távol az elemeket víztől és túlzott nedvességtől!
	Ne zárja rövidre!
	Ügyeljen a helyes behelyezésre!

Elektromos só-/borsőrlő

Rendeltetésszerű használat

Ez a termék egy elektromos só- és borsőrlő. A gyártó a nem rendeltetésszerű használatból eredő károkért nem vállal felelősséget. A termék nem ipari felhasználásra készült. A termék kizárólag otthoni magánhasználatra készült.

Műszaki adatok

Elemek: 4 x 1,5 V ⎓ AA (LR6), része a szállítmánynak
Névleges feszültség: 6 V ⎓
Kibocsátott hangnyomásszint: <70 dB(A), K=3 dB(A)
Rezgéskibocsátás: 2,5 m/s²

Alkatrészleírás

(1) felső burkolat
(2) elem-védőborítás
(3) kapcsoló
(4) motor
(5) LED-izzó
(6) tartállyal ellátott alsó rész
(7) fedél
(8) állítócsavar

Biztonsági tudnivalók

FONTOS! Használat előtt gondosan olvassa el. A később felmerülő kérdéseihez őrizze meg.

■ ⚠ **FIGYELMEZTETÉS! ÉLET- ÉS BALESETVESZÉLY KISGYEREKEK ÉS GYEREKEK SZÁMÁRA!** Sohase hagyja a gyerekeket felügyelet nélkül a csomagolóanyagokkal. A csomagolóanyagok által fulladásveszély áll fenn durch. A gyerekek gyakran lebecsülik a veszélyeket. Tartsa a gyerekeket a terméktől mindig távol.

⚠ **FIGYELMEZTETÉS! ÉLETVESZÉLY!** Az elemek lenyelhetők, és az életveszélyes lehet. Ha valaki egy elemet lenyelt, azonnal orvoshoz kell fordulni.

■ A terméket 8 éves kor feletti gyermekek, valamint korlátozott fizikai, érzékszervi vagy szellemi képességgel élő vagy nem megfelelő tapasztalattal és tudással rendelkező személyek csak felügyelet mellett, illetve a termék biztonságos használatára vonatkozó felvilágosítás és a lehetséges veszélyek megértése után használhatják. A gyermekek nem játszhatnak a termékkel. A tisztítást és az ápolást gyermekek felügyelet nélkül nem végezhetik.

■ Ne vegye üzembe a terméket, ha az sérült. A sérült termékek áramütés általi életveszélyt jelentenek!

■ Ne tegye ki a terméket
- extrém hőmérsékletnek,
- erős vibrációknak,
- erős mechanikai igénybevételnek,
- közvetlen napsugárzásnak,
- nedvességnek.
Máskülönben a termék károsodása fenyeget.

■ Semmiképpen ne szedje szét a terméket. A szakszerűtlen javítások következtében a felhasználó számára jelentős veszélyek állnak fenn. Javításokat csak szakemberekkel végeztessen.

■ Mindig tartsa a terméket tisztán.

■ Csak borsszemekkel vagy durva szemcsézésű sóval töltse meg a terméket.

■ **ÉLELMISZERMINŐSÉGŰ!** Az íz- és illattulajdonságokat a termék nem befolyásolja.

■ Ne használja a terméket folyamatosan 1 percnél tovább. A hosszabb ideig tartó használat kárt okozhat, vagy csökkentheti a termék élettartamát.
Tudnivaló: Javasolt a terméket legalább 60 másodpercig hagyni lehűlni.

■ Ez a termék csak magánháztartásokban vagy hasonló környezetben történő használatra készült, például:
- üzletek személyzeti konyháiban,
- irodákban és egyéb munkahelyi környezetekben,
- farmokon,
- hotelek, motelek és egyéb szállások vendégei számára,
- panziók és hasonló szállóhelyek vendégei számára.

Az elemekre/ akkumulátorokra vonatkozó biztonsági tudnivalók

■ Soha ne töltse a nem feltölthető elemeket.

■ Ne használjon együtt régi és új elemeket/akkumulátorokat!

■ Távolítsa el az elemeket/akkumulátorokat, ha hosszabb ideig nem használja a terméket.

■ Töltés előtt vegye ki az akkumulátorokat a termékből.

■ Távolítsa el a lemerült elemeket a termékből, és ártalmatlanítsa őket biztonságosan.

A termék sérülésének kockázata

■ Kizárólag a megadott típusú elemeket/akkumulátorokat használja!

■ Az elemeket/akkumulátorokat a termék és az elem/akkumulátor (+) és (-) polaritás-jelzésének megfelelően helyezze be.

■ A lemerült elemeket/akkumulátorokat haladéktalanul vegye ki a termékből.

■ A csatlakozókapcsokat nem szabad rövidre zárni.

Használat

Az első használat előtt

Tudnivaló: Távolítsa el az összes csomagolóanyagot a termékről.

Elemek behelyezése/termék feltöltése

Tudnivaló: A termék borsszemek és durva szemcsézésű só darálására alkalmas.

A következőképpen járjon el:

1. Fogja meg erősen a tartállyal ellátott alsó részt **(6)**, és fordítsa el a felső részt **(1)** az óramutató járásával megegyezően (lásd A ábra), amíg a felső burkolaton **(1)** lévő nyíl a tartállyal ellátott alsó rész **(6)** szimbólumára 🔓 nem mutat.
2. Ezután vegye le a felső burkolatot **(1)** az tartállyal ellátott alsó részről **(6)**.
3. Távolítsa el az elem-védőborítást **(2)**. Végül tartsa szorosan a tartállyal ellátott alsó részt **(6)** és csavarja a motort **(4)** az óramutató járásával megegyező irányba (lásd az A ábra) addig, amíg a motoron **(4)** található nyíl a tartállyal ellátott alsó rész **(6)** szimbólumára 🔓 mutat. Húzza le óvatosan a motort **(4)** a tartállyal ellátott alsó részről **(6)**.
4. Helyezzen be 4 új, AA 1,5 V ⎓ típusú elemet (egyenáram) (LR 6).
Tudnivaló: Eközben ügyeljen a helyes polaritásra. Ez jelölve van az elemrekeszekben.
5. Töltse meg a tartállyal ellátott alsó részt **(6)** borsszemmel vagy durva szemcséjű sóval. Optimális eredményt akkor ér el, ha a tartállyal ellátott alsó részt **(6)** 75 %-ban tölti fel.
6. Helyezze vissza a motort **(4)** a tartállyal ellátott alsó részre **(6)**. Tartsa szorosan a tartállyal ellátott alsó részt **(6)** és csavarja a motort **(4)** az óramutató járásával ellentétes irányába (lásd B ábra) addig, amíg a motoron **(4)** található nyíl a tartállyal ellátott alsó rész **(6)** ● szimbólumára mutat.
7. Helyezze vissza az elem-védőborítást **(2)** a motorra **(4)**. Ezután helyezze vissza a felső burkolatot **(1)** a tartállyal ellátott alsó részre **(6)**.
8. Fogja meg erősen tartállyal ellátott alsó részt **(6)**, és fordítsa el erősen a felső burkolatot **(1)** az óramutató járásával ellentétes irányba (lásd B ábra), amíg a felső házon **(1)** lévő nyíl a tartállyal ellátott alsó rész **(6)** szimbólumára 🔒 nem mutat.

A termék használata

□ A termék használata előtt távolítsa el a fedelet **(7)** a tartállyal ellátott alsó rész **(6)** aljáról (lásd B ábra).

□ A termék bekapcsolásához tartsa lenyomva a kapcsolót **(3)**. Ezzel egy időben a motor **(4)** alján található LED-izzó **(5)** is bekapcsol.

Darálási fokozat beállítása

□ Forgassa az állítócsavart **(8)** az óramutató járásával megegyező irányba a finomabb darálási fokozat beállításához (lásd C ábra).

□ Forgassa az állítócsavart **(8)** az óramutató járásával ellenkező irányba a durvább darálási fokozat beállításához (lásd C ábra).

Tudnivaló: Ha az őrlőmű igen finom beállítás esetén már nem forog, válasszon egy durvább beállítást. Ha az őrlőmű még mindig nem forog, akkor lehet hogy eldugult. Oldja ki a beállító csavart **(8)** és lazítsa meg az őrlőművet. Oldja ki a beszorult részeket az őrlőmű megrázása által, utána húzza a beállító csavart **(8)** újra szorosra.

Tisztítás és ápolás

■ Ne használjon semmi esetben sem folyadékot vagy tisztítószert, mert ezek a terméket károsíthatják.

□ A terméket csak kívülről puha, száraz kendővel tisztítsa meg.

Mentesítés

A csomagolás környezetbarát anyagokból készült, amelyeket a helyi újrahasznosító helyeken adhat le ártalmatlanítás céljából.

A hulladék elkü-lönítéséhez vegye figyelembe a csomagolóanyagon található jelzéseket. Ezek rövidítéseket (a) és számokat (b) tartalmaznak a következő jelentéssel: 1-7: műanyagok/20-22: papír és karton/80-98: kötőanyagok.

A kiszolgált termék megsemmisítési lehetőségeiről lakóhelye illetékes önkormányzatánál tájékozódhat.

A környezete érdekében, ne dobja a kiszolgált terméket a háztartási szemétbe, hanem adja le szakszerű ártalmatlanításra. A gyűjtőhelyekről és azok nyitvatartási idejéről az illetékes önkormányzatnál tájékozódhat.

A hibás vagy elhasznált elemeket/akkukat újra kell hasznosítani. Szolgáltassa vissza az elemeket/akkukat és/vagy a terméket az ajánlott gyűjtőállomásokon keresztül.

Környezeti károk az elemek/akkuk hibás megsemmisítése következtében!

Az elemeket/akkukat nem szabad a háztömbe dobni. Mérgező hatású nehézfémeket tartalmazhatnak és ezért különleges kezelést igénylő hulladéknak számítanak. A nehézfémek vegyjelei a következők: Cd = kadmium, Hg = higany, Pb = ólom. Ezért az elhasznált elemeket/akkukat egy közösségi gyűjtőhelyen adja le.

Garancia

A terméket gondosan, szigorú minőségi előírások betartásával gyártottuk, és a szállítás előtt gondosan ellenőriztük. Anyag- vagy gyártási hibák esetén a termék eladójával szemben törvényes jogok illetik meg. Az Ön törvényes jogait az általunk alább meghatározott garancia semmilyen módon nem korlátozza.

Erre a termékre 3 év garanciát adunk a vásárlás dátumától számítva. A garancia idő a vásárlás dátumával kezdődik. Biztonságos helyen őrizze meg az eredeti vásárlói bizonylatot, mert ez a dokumentum szükséges a vásárlás bizonyításához.

A vásárláskor fennálló károkat és hiányosságokat a termék kicsomagolása után haladéktalanul jelezze.

Ha ezen a terméken a vásárlástól számított 3 éven belül anyag- vagy gyártási hibát észlel, választásunk szerint ingyenesen megjavítjuk vagy kicseréljük a terméket. A garancia idő nem hosszabbodik meg a helyette nyújtott szavatossági igény által. Ez a kicserélt vagy javított alkatrészekre is érvényes.

A garancia megszűnik, ha a terméket megrongálták, ill. nem szakszerűen kezelték vagy végezték a karbantartást.

A garancia az anyag- és gyártási hibákra vonatkozik. Ez a garancia nem terjed ki azokra a termékalkatrészekre, amelyek normál kopásnak vannak kitéve, és ezért gyorsan kopó alkatrésznek minősülnek (pl. elemekre, akkumulátorokra, tömlőkre, tintapatronokra), illetve a törékeny alkatrészek sérülésére, pl. kapcsolókra vagy üveg alkatrészekre.

Garanciális ügyek lebonyolítása

Ügyének gyors elintézhetősége céljából, kérjük kövesse az alábbi útmutatást:

Kérjük, kérdések esetére készítse elő a pénztárblokkot és a cikkszámot (IAN 516824_2510) a vásárlás tényének az igazolására. Kéjük, hogy a cikkszámot olvassa le a típustábláról, a gravírozásból, az Útmutató címoldaláról (balra lent), illetve a hátoldalon, vagy a termék alján található matricáról.
Amennyiben működési hibák, vagy egyéb hiányosság lépne fel, először keressen fel minket a termékünk szervicen keresztül telefonon, vagy e-mailen.
A hibásnak ítélt terméket ezután a vásárlást igazoló blokk, valamint a hiba leírásának és keletkezési idejének mellékelésével díjmentesen postázhatja az Önnel közölt szerviccímre.

Szerviz

(HU) **Szerviz Magyarország**
Tel.: 0680021225
E-mail: owim@lidl.hu

CE Szerb megfelelőségi jel

(SI)

Legenda uporabljenih piktogramov	
⎓	Enosmerni tok/enosmerna napetost
	Primerno za uporabo z živili!
CE	Oznaka CE označuje skladnost z zadevnimi direktivami EU, ki veljajo za to izdelek.
■	Varnostni napotki
□	Navodila za upravljanje
	Hranite zunaj dosega otrok
	Ne mečite v ogenj
	Ne vstavljajte napačno
	Ne deformirajte/poškodujte
	Ne odpirajte/razstavljajte
	Ne mešajte med seboj različnih tipov in znamk
	Ne mešajte med seboj novih in rabljenih baterij
	Ne polnite
	Baterij ne približujte vodi in čezmerni vlagi.
	Ne povzročajte kratkega stika
	Pazite na pravilno vstavljanje

Električni mlinček za sol ali poper

Predvidena uporaba

Izdelek je predviden za uporabo kot električni mlinček za sol ali poper. Proizvojalec za škodo, nastalo pri uporabi v nasprotju z določili, ne prevzema odgovornosti. Ta izdelek ni predviden za profesionalno uporabo. Izdelek je namenjen samo za zasebno uporabo.

Tehnični podatki

Baterije: 4 x 1,5 V ⎓ AA (LR6), ki so del dobavnega seta
Nazivna napetost: 6 V ⎓
Raven emisij zvočnega tlaka: <70 dB(A), K=3 dB(A)
Raven treslijavej: 2,5 m/s²

Opis delov

(1) Zgornje ohišje
(2) Zaščitni pokrov za baterije
(3) Stikalo
(4) Motor
(5) Sijalka LED
(6) Spodnji del s posodo
(7) Pokrov
(8) Vijak za nastavitev

Varnostna navodila

POMEMBNO! Pred uporabo pozorno preberite. Shranite za poznejše branje.

■ ⚠ **OPOZORILO! ŽIVLJENJSKA NEVARNOST IN NEVARNOST NESREČ ZA MALČKE IN OTROKE!** Otrok z embalažnim materialom nikoli ne pustite nenadzorovanih. Obstaja nevarnost zadušitve z embalažnim materialom. Otroci pogosto podcenjujejo nevarnosti. Otrokom nikoli ne dovolite zadrževanja v bližini izdelka.

⚠ **OPOZORILO! ŽIVLJENJSKA NEVARNOST!** Baterije se lahko pogoltne, kar je lahko življenjsko nevarno. Če je nekdo pogoltnil baterijo, je treba takoj poiskati medicinsko pomoč.

■ Izdelek lahko uporabljajo otroci od 8. leta naprej ter osebe z zmanjšanimi fizičnimi, čutilnimi ali duševnimi sposobnostmi ali osebe s pomanjkanjem izkušenj in/ali znanja, če so pod nadzorom ali če so bili poučeni o varni uporabi izdelka in razumejo nevarnosti, do katerih lahko pride med uporabo. Otroci se ne smejo igrati z izdelkom. Otroci ne smejo brez nadzora izvajati čiščenja in vzdrževanja.

■ Izdelka ne uporabljajte, če je poškodovan. Poškodovani izdelki predstavljajo smrtno nevarnost zaradi udara električnega toka!

■ Izdelka ne izpostavljajte
- ekstremnim temperaturam,
- močnim vibracijam,
- močnim mehanskim obremenitvam,
- neposrednim sončnim žarkom,
- vlagi.
V nasprotnem primeru se izdelek lahko poškoduje.

■ Izdelka nikoli ne razstavljajte. Zaradi nestrokovnih popravil lahko pride do nastanka znatne nevarnosti za uporabnika. Popravila naj opravljajo samo strokovnjaki.

■ Izdelek naj bo vedno čist.

■ Izdelek napolnite z zmi popra ali grobo mleto soljo.

■ **NE VPLIVA NA OKUS IN VONJ ŽIVIL!** Izdelek ne vpliva na okus in vonj živil.

■ Izdelka ne uporabljajte neprekinjeno dlje kot 1 minuto. Daljša uporaba lahko povzroči poškodbe ali skrajša življenjsko dobo izdelka.
Napotek: Izdelek naj se ohlaja vsaj 60 sekund.

■ Ta izdelek je predviden za uporabo v gospodinjstvu in primerljivih okoljih, npr.:
- v čajnih kuhinjah v trgovinah, pisarnah in drugih delovnih okoljih,
- na kmetijah,
- za stranke v hotelih, motelih in drugih stanovanjskih ustanovah ter
- penzionih in podobnih nastanitvah.

Varnostni napotki za baterije/ akumulatorske baterije

■ Baterij, ki niso predvidene za polnjenje, nikoli znova ne polnite.

■ Ne mešajte starih baterij/akumulatorskih baterij z novimi!

■ Baterije/akumulatorske baterije odstranite, kadar izdelka dlje časa ne uporabljate.

■ Pred polnjenjem odstranite baterije iz izdelka.

■ Odstranite izpraznjene baterije iz izdelka in jih varno zavrzite.

Tveganje poškodovanja izdelka

■ Uporabljajte izključno navedeni tip baterije/akumulatorske baterije!

■ Baterije/akumulatorske baterije vstavite v izdelek skladno z oznakama polarnosti (+) in (-) na baterij/akumulatorski bateriji in izdelku.

■ Iztrošene baterije/akumulatorske baterije nemudoma odstranite iz izdelka.

■ Priključnih sponk ni dovoljeno zvezati tako, da pride do kratkega stika.

Uporaba

Pred prvo uporabo

Napotek: Z izdelka odstranite ves embalažni material.

Vstavljanje baterij/polnjenje izdelka

Napotek: Izdelek je primeren za zrna popra ali grobo mleto sol.

Ravnajte tako:

1. Spodnji del s posodo **(6)** trdno držite in vrtite zgornje ohišje **(1)** privijte v smeri urnega kazalca (glejte sliko A), da puščica na zgornjem ohišju **(1)** kaže na simbol 🔓 na spodnjem delu s posodo **(6)**.
2. Nato odstranite zgornje ohišje **(1)** s spodnjega dela s posodo **(6)**.
3. Odstranite zaščitni pokrov za baterije **(2)**. Nato trdno primite spodnji del s posodo **(6)** in vrtite motor **(4)** v smeri urnega kazalca (glejte sliko A), dokler puščica na motorju **(4)** ni poravnana s simbolom 🔓 spodnjega dela s posodo **(6)**. Motor **(4)** previdno snemite s spodnjega dela s posodo **(6)**.
4. Vstavite 4 nove baterije tipa AAA 1,5 V ⎓ (enosmerni tok) (LR6).
Napotek: Pri tem pazite na pravilno polarnost. Ta je prikazana v predalčkih za baterije.
5. Spodnji del s posodo **(6)** napolnite s poprovimi zrni ali grobozrnato soljo. Optimalni rezultat boste dosegli, če spodnji del s posodo **(6)** napolnite do 75 %.
6. Motor **(4)** ponovno namestite na spodnji del s posodo **(6)**. Spodnji del s posodo **(6)** trdno držite in vrtite motor **(4)** v nasprotni smeri urnega kazalca (glejte sliko B), dokler puščica na motorju **(4)** ne kaže na simbol ● na spodnjem delu s posodo **(6)**.
7. Znova namestite zaščitni pokrov za baterije **(2)** na motor **(4)**. Nato znova namestite zgornje ohišje **(1)** na spodnji del s posodo **(6)**.
8. Spodnji del s posodo **(6)** trdno držite in vrtite zgornje ohišje **(1)** v nasprotni smeri urnega kazalca (glejte sliko B), dokler puščica na zgornjem ohišju **(1)** ne kaže na simbol 🔒 na spodnjem delu s posodo **(6)**.

Uporaba izdelka

□ Pred uporabo izdelka odstranite pokrov **(7)** na spodnji strani spodnjega dela s posodo **(6)** (glejte sliko B).

□ Za vklop izdelka pritisnite in zadržite stikalo **(3)**. Sočasno se aktivira sijalka LED **(5)** na spodnji strani motorja **(4)**.

Nastavitev stopnje mletja

□ Če želite bolj fino mletje, zavrtite vijak za nastavitev **(8)** v smeri urnega kazalca (glejte sliko C).

□ Če želite bolj grobo mletje, zavrtite vijak za nastavitev **(8)** nasprotno smeri urinega kazalca (glejte sliko C).

Napotek: Če se mlinček pri zelo fini nastavitvi ne vrti več, je treba izbrati bolj grobo nastavitev. Če se mlinček še vedno ne vrti, je verjetno zamašen. Odvijte vijak za nastavljanje **(8)** in mlinček razrahljajte. S tresenjem mlinčka sprostite zablokirane dele, vijak za nastavljanje **(8)** nato zopet pritegnite.

Čiščenje in nega

■ Nikakor ne uporabljajte tekočin in čistilnih sredstev, ker lahko izdelek poškodujejo.

□ Izdelek čistite samo zunanje z mehko, suho krpo.

Odstranjevanje

Embalaža je narejena iz okolju primernih materialov, ki jih lahko oddate za recikliranje na lokalnih zbirališčih odpadkov.

Upoštevajte oznake embalažnih materialov za ločevanje odpadkov, ki so označene s kraticami (a) in številkami (b) z naslednjim pomenom: 1-7: umetne mase/ 20-22: papir in karton/80-98: vezni materiali.

O možnostih odstranjevanja odsluženega izdelka se lahko pozanimate pri svoji občinski ali mestni upravi.

Ko je vaš izdelek datrajan, ga zaradi varovanja okolja ne odvrzite med gospodinjske odpadke, temveč ga oddajte na ustreznem zbirališču tovrstnih odpadkov. O zbirnih mestih in njihovih delovnih časih se lahko pozanimate pri svoji pristojni občinski upravi.

Pokvarjene ali iztrošene baterije/akumulatorje je treba reciklirati. Baterije/akumulatorje in/ali izdelek vrnite na ponujenih zbirnih mestih.

Škoda na okolju zaradi napačnega odstranjevanja baterij/akumulatorjev!

Baterij/akumulatorjev ni dovoljeno odstraniti skupaj z gospodinjskimi odpadki. Vsebujejo lahko strupene težke kovine in so podvržene določbam za ravnanje z nevarnimi odpadki. Kemični simboli težkih kovin so naslednji: Cd = kadmij, Hg = živo srebro, Pb = svinec. Zato iztrošene baterije/akumulatorje oddajte na komunalnem zbirnem mestu.

Garancija

Postopek pri uveljavljanju garancije

Za zagotovitev hitre obdelave vašega primera vas prosimo, da sledite naslednjim napotkom:

Prosimo, da za vsa vprašanja pripravite račun in številko izdelka (IAN 516824_2510) kot dokazilo o nakupu.
Številko izdelka najdete na identifikacijski ploščici, gravuri, naslovni strani v navodilih (spodaj levo) ali na nalepki na hrbtni ali spodnji strani.
Če pride do napačnega delovanja ali drugih pomanjkljivosti, se obrnite najprej na v nadaljevanju navedeni servisni oddelek po telefonu ali prek e-pošte.
Izdelek, označen kot okvarjen, lahko nato brez poštnine pošljete na navedeni naslov servisa, zraven pa priložite potrdilo o nakupu (blagajniški račun) in navedite, za kakšno pomanjkljivost gre in kdaj je nastala.

Servis

(SI) **Servis Slovenija**
Tel.: 080 080917
E-Mail: infofon@lidl.si

CE Srbski znak za skladnost

Pooblaščeni serviser:

OWIM GmbH & Co. KG
Stiftsbergstraße 1
74167 Neckarsulm
NEMČIJA

☏ 080 080917

✉ infofon@lidl.si

Garancijski list

1. S tem garancijskim listom OWIM GmbH & Co. KG, Stiftsbergstraße 1, 74167 Neckarsulm, Nemčija jamčimo, da bo izdelek v garancijskem roku ob normalni in pravilni uporabi brezhibno deloval in se zavezujemo, da bomo ob izpolnjenih spodaj navedenih pogojih odpravili morebitne pomanjkljivosti in okvare zaradi napak v materialu ali izdelavi oziroma po svoji presoji izdelek zamenjali ali vrnili kupnino.
2. Garancija je veljavna na ozemlju Republike Slovenije.
3. Garancijski rok za proizvod je 3 leta od datuma izročitve blaga. Datum izročitve blaga je razviden iz računa.
4. Če izdelek ne izpolnjuje specifikacij ali nima lastnosti, navedenih v garancijskem listu ali oglaševalskem sporočilu, lahko potrošnik najprej zahteva odpravo napak. O napaki mora potrošnik obvestiti proizvajalca ali pooblaščeni servis (kontaktna številka in elektronski naslov navedena zgoraj) in zahtevati odpravo napak. Kupec je dolžan ob uveljavljanju zahtevka predložiti garancijski list in račun, kot potrdilo in dokazilo o nakupu ter dnevu izročitve blaga. Svetujemo vam, da pred tem natančno preberete navodila o sestavi in uporabi izdelka.
5. Rok za odpravo napake je 30 dni od dneva, ko je proizvajalec ali pooblaščeni servis prejel zahtevo za odpravo napake. Če napake v tem roku niso odpravljene, mora proizvajalec potrošniku brezplačno zamenjati blago z enakim, novim in brezhibnim blagom. Rok se lahko zaradi narave in kompleksnost blaga, narave in resnosti neskladnosti ter napora, ki je potreben za dokončanje popravila ali zamenjave podaljša za najkrajši čas,

Upozornění: Neotáčí-li se při velmi jemném nastavení už více mlecí mechanizmus, musíte zvolit hrubší nastavení. V případě, že se mlecí mechanizmus stále ještě neotáčí, je eventuálně upraný. Uvolněte seřizovací šroub **(8)** a uvolněte mlecí mechanizmus. Uvolněte pevně usazené díly třepáním mlecího mechanizmu, utáhněte pak znovu seřizovací šroub **(8)**.

Čistění a ošetřování

- V žádném případě nepoužívejte kapaliny a čisticí prostředky, může dojít k poškození výrobku.
- Výrobek čistěte pouze zvenčí měkkou suchou tkaninou.

Zlikvidování

Obal se skládá z ekologických materiálů, které můžete zlikvidovat prostřednictvím místních sběren recyklovatelných materiálů.

Při třídění odpadu se řiďte podle označení obalových materiálů zkratkami (a) a čísly (b), s následujícím významem: 1-7: umělé hmoty/20-22: papír a lepenka/80-98: složené látky.

O možnostech likvidace vysloužilých zařízení se informujte u správy vaší obce nebo města.

V zájmu ochrany životního prostředí vysloužilý výrobek nevyhazujte do domovního odpadu, ale předejte k odborné likvidaci. O sběrnách a jejich otevíracích hodinách se můžete informovat u příslušné správy města nebo obce.

Vadné nebo vybité baterie resp. akumulátory se musí recyklovat. Baterie, akumulátory i výrobek odevzdejte zpět do nabízených sběren.

Ekologické škody v důsledku chybné likvidace baterií/akumulátorů!

Baterie/akumulátory se nesmí zlikvidovat v domácím odpadu. Mohou obsahovat jedovaté těžké kovy a musí se zpracovávat jako zvláštní odpad. Chemické symboly těžkých kovů: Cd = kadmium, Hg = rtuť, Pb = olovo. Proto odevzdejte opotřebované baterie/akumulátory u komunální sběrny.

Záruka

Výrobek byl vyroben podle přísných směrnic kvality a před dodáním pečlivě otestován. V případě materiálních nebo výrobních vad máte zákonná práva vůči prodejci výrobku. Vaše zákonná práva nejsou níže uvedenou zárukou nijak omezená.

Záruka na tento výrobek je 3 roky od data zakoupení. Záruční doba začíná dnem zakoupení. Originál dokladu o zakoupení si uschovejte na bezpečném místě, protože tento doklad je vyžadován jako doklad o koupi.

Jakékoli poškození nebo závady, které se vyskytly již v okamžiku nákupu, musí být nahlášeny ihned po vybalení výrobku.

Pokud se u výrobku během 3 let od data zakoupení projeví vada materiálu nebo výrobní vada, pak vám ho podle naší volby bezplatně opravíme nebo vyměníme. Záruční doba se po uznané reklamaci neprodlužuje. To platí také pro vyměněné a opravené díly.

Tato záruka je neplatná, pokud byl výrobek poškozený nebo nesprávně používaný anebo udržovaný.

Záruka se kryje na materiálové a výrobní vady. Tato záruka se nevztahuje na díly výrobku, které jsou vystaveny běžnému opotřebení, a proto je lze považovat za spotřební díly (např. baterie, akumulátory, hadice, inkoustové patrony) nebo na poškození křehkých součástí, jako jsou např. spínače nebo díly, které jsou vyrobeny ze skla.

Postup v případě uplatňování záruky

Pro zajištění rychlého zpracování Vašeho případu se řiďte následujícími pokyny:

Pro všechny požadavky si připravte pokladní stvrzenku a číslo artiklu (IAN 516824_2510) jako doklad o zakoupení. Číslo artiklu najdete na typovém štítku, gravuře, titulní stránce návodu (vlevo dole) nebo na nálepce na zadní nebo spodní straně.
V případě poruch funkce nebo jiných závad nejdříve kontaktujte, telefonicky nebo e-mailem, v následujícím textu uvedené servisní oddělení.
Výrobek registrovaný jako vadný potom můžete s přiloženým dokladem o zakoupení (pokladní stvrzenkou) a údaji k závadě a kdy k ní došlo, bezplatně zaslat na adresu servisu, která Vám byla sdělena.

Servis

CZ **Servis Česká republika**
Tel.: 800 143 873
E-Mail: owim@lidl.cz

CE Symbol shody pro Srbsko

SK	
Legenda použitých piktogramov	
	Nedeformujte/nepoškodzujte
	Neotvárajte/nerozoberajte
	Nekombinujte rôzny typy a značky
	Nemiešajte nové a použité batérie
	Nenabíjajte
	Batérie uchovávajte mimo dosahu vody a nadmernej vlhkosti.
	Neskratujte
	Dbajte na správne vloženie

Elektrický mlynček na soľ a korenie

Štandardné použitie

Tento výrobok slúži ako elektrický mlynček na soľ alebo korenie. Výrobca neručí za škody vzniknuté v dôsledku nešt andardného použitia prístroja. Výrobok nie je určený na podnikateľské účely. Výrobok je určený iba na súkromné použitie.

Technické údaje

Batérie: 4 x 1,5 V ⎓ AA (LR6), sú súčasťou dodávky
Menovité napätie: 6 V ⎓
Hladina emisného akustického tlaku: <70 dB(A), K=3 dB(A)
Hladina vibrácií: 2,5 m/s²

Popis častí

(1) Horná schránka
(2) Ochranný kryt batérií
(3) Spínač
(4) Motor
(5) LED osvetľovací prostriedok
(6) Spodný diel s nádobkou
(7) Kryt
(8) Nastavovacia skrutka

Všeobecné bezpečnostné upozornenia

DÔLEŽITÉ! Pred použitím si starostlivo prečítajte. Uchovajte na budúce použitie.

- **VAROVANIE! NEBEZPEČENSTVO OHROZENIA ŽIVOTA A NEBEZ PEČENSTVO ÚRAZU PRE MALÉ I STARŠIE DETI!** Nikdy nenechávajte deti bez dozoru s obalovým materiálom. Existuje nebezpečenstvo zadusenia obalovým materiálom. Deti často podceňujú nebezpečenstvá. Deti držte vždy mimo dosahu výrobku.

VAROVANIE! NEBEZPEČENSTVO OHROZENIA ŽIVOTA!
Batérie sa dajú prehltnúť, čo môže byť životunebezpečné. Ak došlo k prehltnutiu batérie, treba ihneď vyhľadať lekársku pomoc.

- Tento výrobok môžu používať deti od 8 rokov, ako aj osoby so zníženými psychickými, senzorickými alebo mentálnymi schopnosťami alebo s nedostatkom skúseností a vedomostí, ak sú pod dozorom, alebo ak boli poučené ohľadom bezpečného používania produktu, a ak porozumeli nebezpečenstvám spojeným s jeho používaním. Deti sa s výrobkom nesmú hrať. Čistenie a údržbu nesmú vykonávať deti bez dozoru.
- Výrobok neuvádzajte do prevádzky, ak je poškodený. Poškodené výrobky predstavujú nebezpečenstvo ohrozenia života v dôsledku zásahu elektrickým prúdom!
- Nevystavujte produkt
  - extrémnym teplotám,
  - silným vibráciam,
  - silnej mechanickej záťaži,
  - priamemu slnečnému žiareniu,
  - vlhkosti.
  V opačnom prípade hrozí poškodenie produktu.
- Výrobok v žiadnom prípade nerozoberajte. V prípade neodborných opráv môžu pre používateľa vzniknúť výrazné nebezpečenstvá. Opravami poverte len odborníkov.
- Produkt udržiavajte stále v čistote.
- Naplňte produkt zrnkami korenia alebo hrubozrnnou soľou.

PRE PRIAMY KONTAKT S POTRAVINAMI!
Chuťové a aromatické vlastnosti po travín nie sú týmto produktom nijako ovplyvňované.

- Používajte výrobok bez prerušenia najviac 1 minútu. Dlhšie používanie môže spôsobiť poškodenie alebo skrátiť životnosť výrobku.
  Poznámka: Nechajte výrobok vychladnúť aspoň 60 sekúnd.
- Tento výrobok je určený na používanie v domácnostiach a podobných prostrediach, ako sú napríklad:
  - Zamestnanecké kuchynky v obchodoch, kanceláriách a iných pracovných prostrediach,
  - hospodárstvach,
  - kuchynky pre hostí v hoteloch, moteloch a iných ubytovacích zariadeniach, ako aj
  - v penziónoch a podobných ubytovaniach.

Bezpečnostné upozornenia týkajúce sa batérií/akumulátorových batérií

Nenabíjateľné batérie nikdy znova nenabíjajte.

- Nekombinujte staré batérie/akumulátorové batérie s novými!
- Ak výrobok dlhší čas nepoužívate, vyberte z neho batérie/akumulátorové batérie.
- Pred nabíjaním vyberte akumulátorové batérie z výrobku.
- Vybité batérie vyberte z výrobku a bezpečne ich zlikvidujte.

Riziko poškodenia výrobku

- Používajte výhradne uvedený typ batérií/akumulátorových batérií!
- Vložte batérie/akumulátorové batérie podľa označenia polarity (+) a (-) na batérii/akumulátorovej batérii a na výrobku.
- Vybité batérie/akumulátorové batérie ihneď vyberte z výrobku.
- Pripojovacie svorky sa nesmú skratovať.

Používanie

Pred prvým použitím

Poznámka: Odstráňte celý obalový materiál z výrobku.

Vloženie batérií/Naplnenie výrobku

Poznámka: Výrobok je vhodný pre zrnká korenia alebo hrubozrnnú soľ.

Postupujte nasledujúcim spôsobom:

1. Pevne uchopte spodný diel s nádobkou **(6)** a otáčajte horný diel **(1)** v smere hodinových ručičiek (pozri obr. A), kým nebude šípka na hornej schránke **(1)** ukazovať na symbol 🔓 spodného dielu s nádobkou **(6)**.
2. Hornú schránku **(1)** potom vyberte zo spodného dielu s nádobkou **(6)**.
3. Odstráňte ochranný kryt batérií **(2)**. Následne pevne uchopte spodný diel s nádobkou **(6)** a otáčajte motor **(4)** v smere hodinových ručičiek (pozri obr. A), kým nebude šípka na motore **(4)** ukazovať na symbol 🔓 spodného dielu s nádobkou **(6)**. Motor **(4)** opatrne vytiahnite zo spodného dielu s nádobkou **(6)**.
4. Vložte 4 nové batérie typu AA 1,5 V ⎓ (jednosmerný prúd) (LR6). **Poznámka:** Dodržte pritom správnu polaritu. Táto je znázornená v priečinku pre batérie.
5. Spodný diel s nádobkou **(6)** naplňte zrnkami korenia alebo hrubozrnnou soľou. Optimálny výsledok dosiahnete vtedy, keď spodný diel s nádobkou **(6)** naplníte do 75 %.
6. Opäť nasaďte motor **(4)** na spodný diel s nádobkou **(6)**. Pevne uchopte spodný diel s nádobkou **(6)** a otáčajte motor **(4)** proti smeru hodinových ručičiek (pozri obr. B), kým nebude šípka na motore **(4)** ukazovať na symbol ● spodného dielu s nádobkou **(6)**.
7. Opäť nasaďte ochranný kryt batérií **(2)** na motor **(4)**. Potom nasaďte hornú schránku **(1)** opäť na spodný diel s nádobkou **(6)**.
8. Pevne uchopte spodný diel s nádobkou **(6)** a otáčajte hornú schránku **(1)** proti smeru hodinových ručičiek (pozri obr. B), kým nebude šípka na hornej schránke **(1)** ukazovať na symbol 🔒 spodného dielu s nádobkou **(6)**.

Používanie výrobku

- Pred použitím výrobku vyberte kryt **(7)** na spodnej strane spodného dielu s nádobkou **(6)** (pozri obr. B).
- Pre zapnutie výrobku držte stlačený spínač **(3)**. Zároveň sa aktivuje LED osvetľovací prostriedok **(5)** na spodnej strane motora **(4)**.

Nastavenie stupňa mletia

- Keď chcete nastaviť jemnejší stupeň mletia, rektifikačnou skrutkou **(8)** otáčajte v smere hodinových ručičiek (pozri obr. C).
- Keď chcete nastaviť hrubší stupeň mletia, rektifikačnou skrutkou **(8)** otáčajte proti smeru hodinových ručičiek (pozri obr. C).

Poznámka: Ak sa mlynček pri veľmi jemnom nastavení prestane otáčať, musíte zvoliť hrubšie nastavenie. Ak sa mlynček napriek tomu neotáča, možno je upchaný. Povoľte nastavovaciu skrutku **(8)** a uvoľnite mlynček. Povoľte pevne dotiahnuté diely potrasením mlynčeka, potom nastavovaciu skrutku **(8)** opäť pevne dotiahnite.

Čistenie a údržba

- V žiadnom prípade nepoužívajte kvapaliny a čistiace prostriedky, pretože poškodzujú výrobok.
- Výrobok čistite len zvonku jemnou, suchou handričkou.

Likvidácia

Obal pozostáva z ekologických materiálov, ktoré môžete odovzdať na miestnych recyklačných zberných miestach.

Všímajte si prosím označenie obalových materiálov pre triedenie odpadu, sú označené skratkami (a) a číslami (b) s nasledujúcim významom: 1-7: Plasty/20-22: Papier a kartón/80-98: Spojené látky.

O možnostiach likvidácie opotrebovaného výrobku sa môžete informovať na Vašej obecnej alebo mestskej správe.

Ak výrobok doslúžil, v záujme ochrany životného prostredia ho neodhoďte do domového odpadu, ale odovzdajte na odbornú likvidáciu. Informácie o zberných miestach a ich otváracích hodinách získate na Vašej príslušnej správe.

Defektné alebo použité batérie/akumulátorové batérie sa musia recyklovať. Batérie/akumulátorové batérie a/alebo výrobok odovzdajte prostredníctvom dostupných zberných stredísk.

Nesprávna likvidácia batérií/akumulátorových batérií ničí životné prostredie!

Batérie/akumulátorové batérie sa nesmú likvidovať spolu s domovým odpadom. Môžu obsahovať jedovaté ťažké kovy a je potrebné zaobchádzať s nimi ako s nebezpečným odpadom. Chemické značky ťažkých kovov sú nasledovné: Cd = kadmium, Hg = ortuť, Pb = olovo.

Opotrebované batérie/akumulátorové batérie preto odovzdajte v komunálnej zberni.

Záruka

Výrobok bol starostlivo vyrobený v súlade s prísnymi smernicami kvality a pred dodaním dôkladne otestovaný. V prípade materiálových alebo výrobných chýb máte zákonné práva voči predajcovi výrobku. Vaše zákonné práva nie sú žiadnym spôsobom obmedzené našou zárukou uvedenou nižšie.

Záruka na tento výrobok je 3 roky od dátumu nákupu. Záručná doba začína plynúť dátumom kúpy. Originál dokladu o kúpe si uschovajte na bezpečnom mieste, pretože tento doklad je potrebný ako dôkaz o kúpe.

Akékoľvek poškodenie alebo nedostatky prítomné už v čase nákupu je potrebné nahlásiť ihneď po vybalení výrobku.

Ak sa v priebehu 3 rokov od dátumu zakúpenia preukáže, že výrobok vykazuje chyby materiálu alebo spracovania, podľa vlastného uváženia Vám ho bezplatne opravíme alebo vymeníme. Záručná doba sa na základe poskytnutej záručnej reklamácie nepredĺžuje. To platí aj pre vymenené alebo opravené diely.

Táto záruka je neplatná, ak bol výrobok poškodený alebo nesprávne používaný alebo udržiavaný.

Záruka sa vzťahuje na chyby materiálu a výrobné chyby. Táto záruka sa nevzťahuje na časti výrobku, ktoré podliehajú bežnému opotrebovaniu, a preto sa považujú za opotrebovateľné diely (napr. batérie, nabíjateľné batérie, hadice, atramentové kazety), ani na poškodenie krehkých častí, napr. spínačov alebo častí zo skla.

Postup v prípade poškodenia v záruke

Pre zaručenie rýchleho spracovania Vašej požiadavky dodržte prosím nasledujúce pokyny:

Pre všetky otázky majte pripravený pokladničný doklad a číslo výrobku (IAN 516824_2510) ako dôkaz o kúpe.
Číslo výrobku nájdete na typovom štítku, gravúre, na prednej strane Vášho návodu (dole vľavo) alebo ako nálepku na zadnej alebo spodnej strane.
Ak sa vyskytnú funkčné poruchy alebo iné nedostatky, najskôr telefonicky alebo e-mailom kontaktujte následne uvedené servisné oddelenie.
Produkt označený ako defektný potom môžete s priloženým dokladom o kúpe (pokladničný lístok) a uvedením, v čom spočíva nedostatok a kedy sa vyskytol, bezplatne odoslať na Vám oznámenú adresu servisného pracoviska.

Servis

SK **Servis Slovensko**
Tel.: 0850 232001
E-pošta: owim@lidl.sk

CE Srbská značka zhody

HR	
Značenje korištenih piktograma	
	Ne bacajte u vatru
	Nemojte pogrešno umetati
	Nemojte deformirati/šteniti
	Ne otvarati/rastavljati
	Ne miješati različite vrste i marke
	Ne miješati nove i istrošene baterije
	Nemojte puniti
	Držite baterije podalje od vode i prekomjerne vlage.
	Nesmiju se stavljati u kratki spoj
	Provjerite da li ste ispravno stavili

Električni mlinac za sol ili papar

Namjenska uporaba

Ovaj proizvod je predviđen kao električni mlin za sol ili papar. Proizvođač ne preuzima odgovornost za štete nastale nenamjenskom uporabom. Proizvod nije namijenjen za profesionalnu uporabu. Proizvod je namijenjen samo za privatnu kućnu uporabu.

Tehnički podatci

Baterije: 4 x 1,5 V ⎓ AA (LR6), sadržane u opsegu isporuke
Nazivni napon: 6 V ⎓
Emitirana razina zvučnog tlaka: <70 dB(A), K=3 dB(A)
Razina vibracije: 2,5 m/s²

Opis dijelova

(1) Gornje kućište
(2) Zaštitni poklopac za baterije
(3) Prekidač
(4) Motor
(5) LED rasvjetno tijelo
(6) Donji dio sa spremnikom
(7) Poklopac
(8) Vijak za podešavanje

Sigurnosne upute

VAŽNO! Prije uporabe pažljivo pročitajte. Sačuvajte za buduću upotrebu.

- **UPOZORENJE! OPASNOST PO ŽIVOT I OPASNOST OD OZLJEDA ZA DJECU SVIH UZRASTA!** Ne ostavljajte djecu nikada bez nadzora s ambalažnim materijalom. Prijeti opasnost od gušenja ambalažnim materijalom. Djeca često podcjenjuju opasnosti. Držite djecu uvijek podalje od proizvoda.

UPOZORENJE! OPASNOST PO ŽIVOT! Baterije se mogu progutati što može biti opasno po život. Ako se proguta baterija, potrebno je odmah potražiti medicinsku pomoć.

- Ovaj proizvod mogu koristiti djeca od 8 godina i starija, kao i osobe s umanjenom fizičkom, senzoričkom i mentalnom sposobnošću ili s pomanjkanjem iskustva i znanja, ako su pod nadzorom ili ako su upoznati sa sigurnom uporabom proizvoda i razumiju opasnosti koje proizlaze iz nje. Djeca se ne smiju igrati s proizvodom. Čišćenje i održavanje ne smiju obavljati djeca bez nadzora.
- Nemojte proizvod puštati u rad, ako je oštećen. Oštećeni proizvodi su opasni po život zbog mogućeg strujnog udara!
- Ne izlažite proizvod
  - ekstremnim temperaturama,
  - jakim vibracijama,
  - jakim mehaničkim opterećenjima,
  - izravnom suncu,
  - niti vlagi.
  U protivnom bi se proizvod mogao oštetiti.
- Nipošto ne rastavljajte proizvod. Nestručni popravci mogu prouzročiti znatne opasnosti za korisnika. Prepustite popravke isključivo stručnim osobama.
- Proizvod uvijek održavajte čistim.
- Proizvod punite samo sa zrncima papra ili grubom soli.
- **PRIKLADNO ZA NAMIRNICE!** Ovaj proizvod ne utječe na osjećaj okusa i mirisa.
- Nemojte upotrebljavati proizvod dulje od 1 minute bez prekida. Dulja uporaba može uzrokovati oštećenja ili skratiti vijek trajanja proizvoda.
  Napomena: pustite proizvod da se ohladi najmanje 60 sekundi.
- Ovaj proizvod je predviđen za korištenje u privatnim kućanstvima i sličnim okolinama, kao što su primjerice:
  - kuhinje za zaposlenike u trgovinama, uredima i ostalim poslovnim okruženjima,
  - poljoprivredna imanja,
  - od klijenata u hotelima, motelima i ostalim stambenim objektima, te
  - pansioni ili slični smještaji.

Sigurnosne napomene za baterije/punjive baterije

- Nikada ne punite baterije koje se ne mogu puniti.
- Ne miješajte stare baterije/punjive baterije s novima!
- Izvadite baterije/punjive baterije, ako proizvod duže vremena ne koristite.
- Prije punjenja izvadite punjive baterije iz proizvoda.
- Izvadite istrošene baterije iz proizvoda i zbrinite ih u otpad na siguran način.

Opasnost od oštećenja proizvoda

- Upotrebljavajte isključivo baterije/punjive baterije navedenog tipa!
- Umetnite baterije/punjive baterije prema obilježenim polovima (+) i (-) na bateriji/punjivoj bateriji i proizvodu.
- Izvadite istrošene baterije/punjive baterije bez odgađanja iz proizvoda.
- Priključne stezaljke ne smiju se kratko spajati.

Uporaba

Prije prve uporabe

Napomena: uklonite sav ambalažni materijal sa proizvoda.

Umetanje baterija/punjenje proizvoda

Napomena: proizvod prikladan je za zrnca papra ili za krupnu sol.

Postupajte na sljedeći način:

1. Držite donji dio sa spremnikom **(6)** i okrećite donji dio **(1)** u smjeru kazaljke na satu (vidi sl. A), sve dok strelica na gornjem kućištu **(1)** ne pokaže na simbol 🔓 donjeg dijela sa spremnikom **(6)**.
2. Skinite zatim gornje kućište **(1)** sa donjeg dijela sa spremnikom **(6)**.
3. Skinite zaštitni poklopac za baterije **(2)**. Zatim držite donji dio sa spremnikom **(6)** i okrećite motor **(4)** u smjeru kazaljke na satu (vidi sl. A), sve dok strelica na motoru **(4)** ne pokaže na simbol 🔓 donjeg dijela sa spremnikom **(6)**. Oprezno povucite motor **(4)** s donjeg dijela sa spremnikom **(6)**.
4. Umetnite 4 nove baterije tipa AA 1,5 V ⎓ (istosmjerna struja) (LR6). **Napomena:** pritom obratite pozornost na pravilan polaritet. On je prikazan u pretincima za baterije.
5. Napunite donji dio sa spremnikom **(6)** sa zrncima papra ili krupnom soli. Najbolji rezultat ćete postići, ako donji dio sa spremnikom **(6)** napunite do 75 %.
6. Opet stavite motor **(4)** na donji dio sa spremnikom **(6)**. Zatim držite donji dio sa spremnikom **(6)** i zavrnite motor **(4)** u smjeru suprotnom od smjera kazaljke na satu (vidi sl. B), sve dok strelica na motoru **(4)** ne pokaže na simbol ● donjeg dijela sa spremnikom **(6)**.
7. Ponovno stavite zaštitni poklopac za baterije **(2)** na motor **(4)**. Zatim opet stavite gornje kućište **(1)** na donji dio sa spremnikom **(6)**.
8. Držite donji dio sa spremnikom **(6)** i zavrnite gornje kućište **(1)** u smjeru suprotnom od smjera kazaljke na satu (vidi sl. B), sve dok strelica na gornjem kućištu **(1)** ne pokaže na simbol 🔒 donjeg dijela sa spremnikom **(6)**.

Korištenje proizvoda

- Prije korištenja proizvoda skinite poklopac **(7)** na donjoj strani donjeg dijela sa spremnikom **(6)** (vidi sl. B).
- Držite prekidač **(3)** pritisnutim, da biste uključili proizvod. Istovremeno se aktivira rasvjetno tijelo **(5)** na donjoj strani motora **(4)**.

Podešavanje stupnja mljevenja

- Okrećite vijak za podešavanje **(8)** u smjeru kazaljke na satu, da biste podesili finiji stupanj mljevenja (vidi sl. C).
- Okrećite vijak za podešavanje **(8)** u smjeru suprotnom od kretanja kazaljke na satu, da biste podesili grubiji stupanj mljevenja (vidi sl. C).

Napomena: ako se mehanizam za mljevenje na vrlo finom stupnju podešenosti više ne vrti, morate odabrati grublje podešavanje. Ako se mehanizam za mljevenje još uvijek ne vrti, onda je možda začepljen. Otpustite vijak za podešavanje **(8)** i alabavite mehanizam za mljevenje. Otpustite uklještene dijelove potresanjem mehanizma za mljevenje, zatim ponovno zategnite vijak za podešavanje **(8)**.

Čišćenje i njega

- Ne koristite ni u kojem slučaju tekućine i sredstva za čišćenje, jer ovi oštećuju proizvod.
- Čistite proizvod isključivo s vanjske strane mekom, suhom krpom.

Zbrinjavanje

Ambalaža se sastoji od ekološki neškodljivih materijala koje možete zbrinuti na lokalnim mjestima za reciklažu.

Uvažavajte obilježavanje ambalaže za odvajanje otpada, ono je obilježeno s kraticama (a) i brojevima (b) sa sljedećim značenjem: 1-7: plastika/20-22: papir i karton/80-98: miješani materijali.

O mogućnostima zbrinjavanja dotrajalog proizvoda možete se raspitati kod vaše općinske ili gradske uprave.

Zbog zaštite okoliša ne bacajte dotrajali proizvod u kućni otpad, već ga predajte stručnom zbrinjavanju. Informacije o mjestima za sakupljanje otpada i njihovom radnom vremenu možete dobiti pri Vašem nadležnom općinskom uredu.

Oštećene ili potrošene baterije/punjive baterije se moraju reciklirati. Vratite baterije/punjive baterije i/ili proizvod putem ponuđenih ustanova za sakupljanje otpada.

Šteta za okoliš zbog krivog zbrinjavanja baterija/punjivih baterija!

Baterije/punjive baterije se ne smiju zbrinjavati zajedno s kućnim otpadom. One mogu sadržavati otrovne teške metale i podliježu zbrinjavanju kao poseban otpad. Kemijski simboli teških metala su sljedeći: Cd = kadmij, Hg = živa, Pb = olovo. Stoga predajte istrošene baterije/punjive baterije na komunalno mjesto za sabiranje otpada.

Jamstvo

Ovaj proizvod je pažljivo proizveden prema strogim smjernicama kvalitete i temeljito je ispitan prije isporuke. U slučaju pogreške u materijalu ili izradi, imate zakonska prava protiv prodavatelja proizvoda. Vaša zakonska prava ni na koji način nisu ograničena našom garancijom navedenom u nastavku.

Garancija za ovaj proizvod je 3 godine od datuma kupnje. Garantni rok počinje s datumom kupovine. Čuvajte originalni račun na sigurnom mjestu jer je ovaj dokument potreban kao dokaz kupnje.

Sva oštećenja ili nedostaci koji su već prisutni u trenutku kupnje moraju se prijaviti odmah nakon raspakiranja proizvoda.

Ako se u roku od 3 godine od datuma kupnje pokaže da je proizvod neispravan u materijalu ili izradi, mi ćemo ga, po našem izboru, besplatno popraviti ili zamijeniti. Garantni rok se ne produljuje odobrenim zahtjevom za garanciju. To vrijedi i za zamijenjene i popravljene dijelove.

Ova garancija ne vrijedi ako je proizvod bio oštećen ili nepropisno korišten ili održavan.

Garancija pokriva greške u materijalu i proizvodnji. Ova se garancija ne odnosi na dijelove proizvoda koji su podložni uobičajenom habanju, te se stoga smatraju potrošnim dijelovima (npr. baterije, punjive baterije, crijeva, spremnici s tintom), niti na oštećenja lomljivih dijelova, npr. prekidača ili dijelova od stakla.

U slučaju manjeg popravka jamstveni rok se produljuje onoliko koliko je kupac bio lišen uporabe stvari.

Međutim, kad je zbog neispravnosti stvari izvršena njezina zamjena ili njezin bitni popravak, jamstveni rok počinje teći ponovno od zamjene, odnosno od vraćanja popravljene stvari.

Ako je zamijenjen ili bitno popravljen samo neki dio stvari, jamstveni rok počinje teći ponovno samo za taj dio.

Postupak u slučaju koji je pokriven jamstvom

Kako biste osigurali brzu obradu svojeg zahtjeva, molimo vas da slijedite sljedeće upute:

Za sve upite pripremite račun i broj artikla (IAN 516824_2510) kao dokaz o kupnji. Broj artikla možete naći na tipskoj pločici, na gravuri, na naslovnoj stranici vaših uputa (dolje lijevo) ili na nalepnici na stražnjoj ili donjoj strani.
Ukoliko nastanu greške u funkcioniranju ili drugi kvarovi, kontaktirajte najprije u nastavku navedeno odjeljenje servisa putem telefona ili e-maila.
Otkriven kao neispravan proizvod, možete ga onda poslati na spomenutu adresu servisa bez poštarine za vas, s dokazom o kupnji (račun) i opisom kakav je kvar i kada je nastao.

Servis

HR **Servis Hrvatska**
Tel.: 0800 777 999
E-Mail: owim@lidl.hr

CE Srpska oznaka sukladnosti

RS	
Legenda korišćenih piktograma	
	Istosmerna struja/istosmerni napon
	Pogodno za kontakt sa namirnicama!
	Oznaka CE označava usaglašenost s relevantnim direktivama EU koje važe za ovaj proizvod.
	Bezbednosna uputstva
	Instrukcije
	Držite van dohvata dece
	Ne bacati u vatru

Električni mlin za so i biber

Namenska upotreba

Ovaj proizvod je zamišljen kao električni mlin za so ili papar. Proizvođač ne preuzima odgovornost za štete nastale nepravilnom upotrebom. Proizvod nije namenjen za komercijalnu upotrebu. Proizvod je namenjen isključivo za upotrebu u privatnom domaćinstvu.

Tehnički podaci

Baterije: 4 x 1,5 V ⎓ AA (LR6), nalaze se u sadržaju pakovanja
Nominalni napon: 6 V ⎓
Nivo zvučnog pritiska emisije: <70 dB(A), K=3 dB(A)
Nivo vibracija: 2,5 m/s²

Opis delova

(1) Gornje kućište
(2) Zaštitni poklopac baterije
(3) Prekidač
(4) Motor
(5) LED-lampica
(6) Donji deo sa posudom
(7) Poklopac
(8) Zavrtanj za podešavanje

Bezbednosna uputstva

VAŽNO! Pažljivo pročitajte pre upotrebe. Sačuvajte za buduću upotrebu.

- **UPOZORENJE! ŽIVOTNA OPASNOST I OPASNOST OD NESREĆE ZA DECU!** Nikada ne ostavljate decu bez nadzora sa ambalažnim materijalom. Postoji opasnost od gušenja ambalažnim materijalom. Deca često potcenjuju opasnosti. Decu stalno držite podalje od proizvoda.

UPOZORENJE! OPASNOST PO ŽIVOT! Baterije se mogu progutatie, što može biti opasno po život. Ako je baterija progutana, mora se odmah potražiti medicinska pomoć.

- Ovaj proizvod mogu da koriste deca od 8 godina i starija, kao i osobe sa smanjenim psihičkim, senzornim ili mentalnim sposobnostima ili sa manjkom iskustva i znanja ako su pod nadzorom ili ako su upoznati sa sigurnom upotrebom proizvoda i posledicama koje iz toga proizilaze. Deca ne smeju da se igraju sa ovim proizvodom. Čišćenje i korisničko održavanje ne smeju da izvode deca bez nadzora.
- Ne koristite proizvod ako je oštećen. Oštećeni proizvodi predstavljaju opasnost po život od električnog udara!
- Ne izlažite proizvod
  - ekstremnim temperaturama,
  - jakim vibracijama,
  - teškim mehaničkim opterećenjima,
  - direktnom sunčevom zračenju,
  - vlazi.
  U suprotnom, proizvod može da se ošteti.
- Nikako ne rastavljajte proizvod. Nenamenskom upotrebom mogu da nastanu velike opasnosti po korisnika. Popravke dozvolite samo stručnim licima.
- Uvek čuvajte proizvod čistim.
- Napunite proizvod samo zrnima bibera ili grubim zrnima soli.
- **POGODNO ZA KONTAKT SA NAMIRNICAMA!** Ovaj proizvod ne utiče na svojstva ukusa i mirisa.
- Ne koristite proizvod duže od 1 minuta bez prekida. Dugotrajna upotreba može prouzrokovati oštećenje ili skratiti vek trajanja proizvoda.
  Napomena: Preporučujemo da ostavite proizvod da se hladi najmanje 60 sekundi pre ponovne upotrebe.
- Ovaj proizvod je namenjen za upotrebu u domaćinstvima i sličnim okruženjima, kao što su:
  - kuhinje za zaposlene u prodavnicama, kancelarijama i drugim radnim okruženjima,
  - farme,
  - gosti u hotelima, motelima i drugim stambenim objektima, kao i
  - pansioni i slični smeštajni objekti.

Sigurnosna uputstva za baterije/punjive baterije

Nepunjive baterije nikada ne pokušavajte ponovo napuniti.

- Ne mešajte stare baterije/punjive baterije sa novim!
- Izvadite baterije/punjive baterije, ako se proizvod ne koristi duže vreme.
- Uklonite punjive baterije iz proizvoda pre punjenja.
- Uklonite istrošene baterije iz proizvoda i bezbedno ih odložite.

Rizik oštećenja proizvoda

- Koristite isključivo navedene tipove baterija/punjivih baterija!
- Baterije/punjive baterije postavite shodno oznaci polariteta (+) i (-) na bateriji/punjivoj bateriji i proizvodu.
- Odmah uklonite istrošene baterije/punjive baterije iz proizvoda.
- Priključne kleme ne smeju biti kratko spojene.

Upotreba

Pre prve upotrebe

Napomena: Uklonite sav ambalažni materijal sa proizvoda.

Umetanje baterija/Punjenje proizvoda

Napomena: Proizvod je pogodan za zrna bibera ili grubu so.

Postupite na sledeći način:

1. Čvrsto držite donji deo sa posudom **(6)** i okrenite gornji deo **(1)** u smeru kretanja kazaljke na satu (vidi sl. A) sve dok strelica na gornjem kućištu **(1)** ne pokazuje na simbol 🔓 donjeg dela sa posudom **(6)**.
2. Zatim uklonite gornje kućište **(1)** sa donjeg dela sa posudom **(6)**.
3. Skinite zaštitni poklopac baterije **(2)**. Zatim čvrsto držite donji deo sa posudom **(6)** i okrenite motor **(4)** u smeru kretanja kazaljke na satu (vidi sl. A) sve dok strelica na motoru **(4)** ne pokazuje na simbol 🔓 donjeg dela sa posudom **(6)**. Pažljivo odvojite motor **(4)** od donjeg dela sa posudom **(6)**.
4. Umetnite 4 nove baterije tipa AA 1,5 V ⎓ (jednosmerna struja) (LR6). **Napomena:** Pri tome obratite pažnju na tačan polaritet. Ovo je prikazano u odeljcima za baterije.
5. Napunite donji deo sa posudom **(6)** zrnima bibera ili grubim zrnima soli. Optimalan rezultat postižete kada donji deo sa posudom **(6)** napunite do 75 %.
6. Ponovo vratite motor **(4)** na donji deo sa posudom **(6)**. Čvrsto držite donji deo sa posudom **(6)** i okrenite motor **(4)** u smeru suprotnom od smera kretanja kazaljke na satu (vidi sl. B) sve dok strelica na motoru **(4)** ne pokazuje na simbol ● donjeg dela sa posudom **(6)**.
7. Postavite zaštitni poklopac baterije **(2)** ponovo na motor **(4)**. Ponovo vratite gornje kućište **(1)** na donji deo sa posudom **(6)**.
8. Čvrsto držite donji deo sa posudom **(6)** i okrenite gornje kućište **(1)** u smeru suprotnom od smera kretanja kazaljke na satu (vidi sl. B) sve dok strelica na gornjem kućištu **(1)** ne pokazuje na simbol 🔒 donjeg dela sa posudom **(6)**.

Koristiti proizvod

- Pre upotrebe proizvoda uklonite poklopac **(7)** sa donje strane donjeg dela sa posudom **(6)** (vidi sl. B).
- Držite prekidač **(3)** pritisnutim, da biste uključili proizvod. Istovremeno se aktivira LED-lampica **(5)** na donjoj strani motora **(4)**.

Podesite stepen mlevenja

- Okrenite zavrtanj za podešavanje **(8)** u smeru kretanja kazaljke na satu da biste podesili finiji stepen mlevenja (vidi sl. C).
- Okrenite zavrtanj za podešavanje **(8)** u smeru suprotnom od smera kretanja kazaljke na satu da biste podesili grubiji stepen mlevenja (vidi sl. C).

Napomena: Ako se mlin kada je podešen na vrlo fino mlevenje više ne okreće, morate odabrati grublje podešavanje. Ako se mlin i dalje ne okreće, može biti pretrpan. Otpustite zavrtanj za podešavanje **(8)** i otpustite mlin. Otpustite pričvršćene delove tako što ćete protresti mlin, a zatim ponovo zategnite zavrtanj za podešavanje **(8)**.

Čišćenje i nega

- Nikako ne koristite tečnosti i sredstva za čišćenje pošto oni oštećuju proizvod.
- Proizvod čistite samo spolja mekanom, suvom krpom.

Odlaganje

Pakovanje se sastoji od ekološki prihvatljivih materijala koje možete odlagati na lokalnim mestima za reciklažu.

Obratite pažnju na označavanje materijala za pakovanje pri odvajanju otpada, koji je označen skraćenicama (a) i brojevima (b) sa sledećim značenjem:

не се ограничени на никаков начин со нашата гаранција наведена подолу.

Гаранцијата за овој производ изнесува 3 години од датумот на купување. Гарантниот рок започнува од датумот на купување. Чувајте ја оригиналната сметка за купување на безбедно место, бидејќи овој документ е потребен како доказ за купувањето.

Сите оштетувања или недостатоци кои постоеле уште при купувањето мора веднаш да се пријават по вадењето на производот од амбалажата.

Доколку производот во рок од 3 години од датумот на купување покаже материјален или производствен недостаток, ние – по наш избор – ќе го поправиме или заменеме бесплатно за Вас. Гарантниот рок не се продолжува со приф атено гарантно барање. Ова важи и за заменетите и поправените делови.

Оваа гаранција престанува да важи ако производот е оштетен или неправилно користен или одржуван.

Гаранцијата ги покрива материјалните и производствените недостатоци. Оваа гаранција не се однесува на делови од производот кои се предмет на нормално трошење и затоа се сметаат за потрошни делови (на пр. батерии, акумулатори, грева, кертриџи), ниту на оштетувања на кревки делови, како што се прекинувачи или делови од стакло.

Поставка во случај на гаранција

За да се обезбеди брзо обработување на вашето барање, ве молиме следете ги следниве упатства:

Ве молиме за сите прашања чувајте ја фискалната сметка и бројот на артиклот (IAN 516824_2510) како доказ за набавката.
Бројот на артиклот земете го од типската плочка на производот, отпечатокот на производот, од насловната страница на Вашето упатство (долу лево) или на налепницата на задната или долната страна на производот.
Ако се појават функционални проблеми или други дефекти, најпрво контактирајте ја сервисната служба наведена подолу по телефон или е-пошта.
Производ што е забележан како дефектен можете, заедно со доказот за купување (фискална сметка) и со наведување на дефектот и времето кога се појавил, да го испратите без трошоци на наведената сервисна адреса.

Сервис

(MK) **Северна Македонија**
Тел.: 0800 90698
E-мејл: owim@lidl.mk

CE Српски знак за сообразност

(AL)

Legjenda e piktogramëve të përdorur	
⎓	Rrymë/tension i drejtë-përdrejtë
	Ushqim i sigurt!
CE	Shenja CE vërteton përputhshmërinë me direktivat e BE-së që zbatohen për produktin.
■	Udhëzime sigurie
□	Udhëzime për veprime
	Mbajeni larg fëmijëve
	Mos e hidhni në zjarr
	Mos e vendosni gabimisht
	Mos e deformoni/dëmtoni
	Mos e hapni/ndani

(AL)

Legjenda e piktogramëve të përdorur	
	Mos i përzini llojet dhe markat e ndryshme me njëra tjetrën
	Mos i përzini bateritë e reja dhe të përdorura
	Mos e karikoni
	Mbani bateritë larg ujit dhe lagështirës së tepërt.
	Mos shkaktoni qark të shkurtër
	Kujdesuni për vendosjen e saktë

Mulli elektrik për kripë ose piper

Përdorimi i synuar

Ky produkt është i parashikuar si mulli elektrik kripe ose piperi. Prodhuesi nuk merr përsipër asnjë përgjegjësi për dëmet e shkaktuara nga përdorimi i papërshtatshëm. Ky produkt nuk është i përshtatshëm për përdorim komercial. Produkti është i destinuar vetëm për përdorim privat shtëpiak.

Të dhëna teknike

Bateritë:	4 x 1,5 V ⎓ AA (LR6), të përfshira në paketim
Tensioni nominal:	6 V ⎓
Niveli i presionit të zërit të emetimit:	<70 dB(A), K=3 dB(A)
Niveli i dridhjeve:	2,5 m/s²

Përshkrimi i pjesëve

(1) Mbështjellëse e sipërme
(2) Mbulesa mbrojtëse e baterive
(3) Butoni
(4) Motori
(5) Burim drite LED
(6) Pjesa e poshtme me enë
(7) Kapaku
(8) Vida për rregullim

Udhëzime sigurie

E RËNDËSISHME! Para përdorimit të lexohet me kujdes. Ruajeni për referencë të mëvonshme.

- ⚠ **PARALAJMËRIM! RREZIK JETE DHE RREZIK AKSIDENTI PËR FOSHNJAT DHE FËMIJËT!** Mos i lini asnjëherë fëmijët pa mbikëqyrje me materialin e paketimit. Ekziston rreziku i mbytjes nga materiali i paketimit. Fëmijët shpesh nënvlerësojnë rrezicet. Mbani fëmijët përherë larg produktit.

⚠ **PARALAJMËRIM! RREZIK JETE!**
Bateritë mund të gëlltiten, gjë që mund të jetë e rrezikshme për jetën. Nëse një bateri është gëlltitur, duhet të kërkohet ndihmë mjekësore menjëherë.
- Ky produkt mund të përdoret nga fëmijët mbi 8 vjeç dhe nga personat me aftësi fizike, sensorike ose mendore të kufizuara, ose me mungesë përvoje dhe njohurish, vetëm nëse ata mbikëqyren ose janë udhëzuar për përdorimin e sigurt të produktit dhe kuptojnë rreziqet që rrjedhin prej tij. Fëmijët nuk duhet të luajnë me produktin. Pastrimi dhe mirëmbajtja nga përdoruesi nuk duhet të kryhen nga fëmijët pa mbikëqyrje.
- Mos e aktivizoni produktin nëse është i dëmtuar. Produktet e dëmtuara paraqesin rrezik jetësor nga goditja elektrike!
- Mos e ekspozoni produktin
  - ndaj temperaturave ekstreme,
  - vibracioneve të forta,
  - ngarkesave mekanike të forta,
  - rrezeve të drejtpërdrejta të diellit,
  - lagështisë.
- Përndryshe, rrezikohet dëmtimi i produktit.
- Mos e çmontoni produktin në asnjë rast. Riparimet e papërshtatshme mund të shkaktojnë rreziqe të mëdha për përdoruesin. Lejoni që riparimet të kryhen vetëm nga profesionistë.
- Mbani produktin gjithmonë të pastër.
- Mbusheni produktin vetëm me kokrra piperi ose me kripë me grimca të trasha.
- **USHQIM I SIGURT!** Vetëtë e shijes dhe aromës nuk ndikohen nga ky produkt.
- Mos e përdorni produktin për më shumë se 1 minutë pa ndërprerje. Përdorimi i gjatë mund të shkaktojë dëmtime ose të shkurtojë jetëgjatësinë e produktit.

Shënim: Lëreni produktin të ftohet për të paktën 60 sekonda.
- Ky produkt është i destinuar për përdorim në shtëpi dhe mjedise të ngjashme, si për shembull:
  - kuzhina e punonjësve në dyqane, zyra dhe mjedise të tjera pune,
  - ferma,
  - nga klientët në hotele, motele dhe ambiente të tjera banimi, si dhe
  - pansionet dhe akomodime të ngjashme.

Udhëzime sigurie për bateritë/akumulatorët

- Mos i rikarikoni asnjëherë bateritë jo të karikueshme.
- Mos përzieni bateri/akumulator të vjetra me të reja!
- Hiqni bateritë/akumulatoret nëse produkti nuk do të përdoret për një kohë të gjatë.
- Hiqni akumulatorët nga produkti para karikimit.
- Hiqni bateritë e shteruara nga produkti dhe hidhni ato në mënyrë të sigurt.

Rreziku për dëmtimin e produktit
- Përdorni vetëm llojin e baterisë/akumulatorit të përshkruar!
- Vendosni bateritë/akumulatoret sipas shenjës së polaritetit (+) dhe (-) në bateri/akumulator dhe në produkt.
- Hiqni menjëherë bateritë/akumulatoret e shteruara nga produkti.
- Terminalet e lidhjes nuk duhet të krijojnë qark të shkurtër.

Përdorimi

Para përdorimit të parë

Shënim: Hiqni të gjitha materialet e paketimit nga produkti.

Vendosja e baterive/mbushja e produktit

Shënim: Produkti përshtatet për kokrra piperi ose kripë me grimca të trasha.

Veproni si më poshtë:
1. Mbani shtrëngueshëm pjesën e poshtme me enë **(6)** dhe rrotulloni pjesën e sipërme **(1)** në drejtim të akrepave të orës (shih fig. A), derisa shigjeta në mbështjellësen e sipërme **(1)** të tregojë në simbolin 🔓 të pjesës së poshtme me enën **(6)**.
2. Më pas hiqni mbështjellësen e sipërme **(1)** nga pjesa e poshtme me enën **(6)**.
3. Hiqni mbulesën mbrojtëse të baterive **(2)**. Pastaj mbani pjesën e poshtme me enën **(6)** shtrëngueshëm dhe rrotulloni motorin **(4)** në drejtim të akrepave të orës (shih fig. A), derisa shigjeta në motorin **(4)** të tregojë në simbolin 🔓 të pjesës së poshtme me enën **(6)**. Hiqni motorin **(4)** me kujdes nga pjesa e poshtme me enën **(6)**.
4. Vendosni 4 bateri të reja të tipit AA 1,5 V ⎓ (Rrymë e vazhdueshme) (LR6).
   Shënim: Kushtojini vëmendje polaritetit të saktë. Kjo shihet në kutinë e baterive.
5. Mbushni pjesën e poshtme me enën **(6)** me kokrra piperi ose kripë me grimca të trasha. Do të arrini rezultat optimal nëse mbushni pjesën e poshtme me enën **(6)** deri në 75 %.
6. Vendosni përsëri motorin **(4)** mbi pjesën e poshtme me enën **(6)**. Mbani pjesën e poshtme me enën **(6)** shtrëngueshëm dhe rrotulloni motorin **(4)** në drejtim të kundërt të akrepave të orës (shih fig. B) derisa shigjeta në motorin **(4)** të tregojë simbolin ● të pjesës së poshtme me enën **(6)** (shih fig. B).
7. Vendosni përsëri mbulesën mbrojtëse të baterive **(2)** mbi motorin **(4)**. Pastaj vendosni përsëri mbështjellësen e sipërme **(1)** mbi pjesën e poshtme me enën **(6)**.
8. Mbani pjesën e poshtme me enën **(6)** shtrëngueshëm dhe rrotulloni mbështjellësen e sipërme **(1)** në drejtim të kundërt të akrepave të orës derisa shigjeta në mbështjellësen e sipërme **(1)** të tregojë simbolin 🔒 të pjesës së poshtme me enën **(6)** (shih fig. B).

Përdorimi i produktit

- □ Para përdorimit të produktit hiqni kapakun **(7)** në anën e poshtme të pjesës së poshtme me enën **(6)** (shih fig. B).
- □ Shtypni dhe mbani të shtypur butonin **(3)** për të ndezur produktin. Njëkohësisht do të aktivizohet burimi i dritës LED **(5)** në pjesën e poshtme të motorit **(4)**.

Rregullimi i trashësisë së bluarjes

- □ Rrotulloni vidën për rregullim **(8)** në drejtim të akrepave të orës për të arritur një trashësi bluarjeje më të imët (shih fig. C).
- □ Rrotulloni vidën për rregullim **(8)** në drejtim të kundërt të akrepave të orës për të arritur një trashësi bluarjeje më të trashë (shih fig. C).

Shënim: Nëse mekanizmi i bluarjes nuk rrotullohet më me rregullim shumë të imët, duhet të zgjidhni një rregullim më të trashë. Nëse mekanizmi i bluarjes ende nuk rrotullohet, ai mund të jetë i bllokuar. Lironi vidën për rregullim **(8)** dhe zbusni mekanizmin e bluarjes. Lironi pjesët e ngjeshura duke e tundur mekanizmin e bluarjes, pastaj shtrëngoni përsëri vidën për rregullim **(8)**.

Pastrimi dhe mirëmbajtja

- Mos përdorni në asnjë rast lëngje ose pastrues, pasi ato mund të dëmtojnë produktin.
- □ Pastrojeni produktin vetëm jashtë me një leckë të butë dhe të thatë.

Asgjësimi

Ambalazhi është i përbërë nga materiale miqësore me mjedisin, të cilat mund t'i asgjësoni në pikat lokale të riciklimit.

Kini parasysh etiketimin e materialeve të ambalazhit gjatë ndarjes së mbeturinave; ato janë të shënuara me shkurtesa (a) dhe numra (b) me këtë kuptim: 1-7: Plastika/20-22: Letra dhe kartoni/80-98: Materiale të përziera.

Mundësitë për asgjësimin e produktit të përdorur i merrni në komunën ose bashkinë tuaj.

Mos e hidhni produktin tuaj në mbeturinat shtëpiake kur ai nuk funksionon më, por dorëzojeni në një mënyrë të përshtatshme për mjedisin. Për informacion rreth pikave të grumbullimit dhe arareve të tyre, mund të kontaktoni administratën tuaj lokale.

Bateritë ose akumulatorët e dëmtuar ose të konsumuar duhet të riciklohen. Dorëzoni bateritë/akumulatorët dhe/ose produktin në pikat e ofruara të grumbullimit.

Dëmtime të mjedisit nga asgjësimi i gabuar i baterive/akumulatorëve!

Bateritë/akumulatorët nuk duhet të hidhen me mbeturinat shtëpiake. Ato mund të përmbajnë metale të rëndа toksike dhe i nënshtrohen trajtimit si mbetje të veçanta. Simbolet kimike të metaleve të rëndа janë si më poshtë: Cd = Kadmium, Hg = Mërkur, Pb = Plumb. Prandaj dorëzoni baterinë/akumulatorët e konsumuar në një pikë grumbullimi komunale.

Garancia

Produkti është prodhuar sipas udhëzimeve të rreptа të cilësisë dhe është kontrolluar me kujdes para dorëzimit. Në rast të defekteve të materialit ose të prodhimit, keni të drejta ligjore ndaj shitësit të produktit. Të drejtat tuaja ligjore nuk kufizohen në asnjë mënyrë nga garancia jonë e përshkruar më poshtë.

Garancia për këtë produkt është 3 vjet nga data e blerjes. Afati i garancisë fillon nga data e blerjes. Ruani faturën origjinale të blerjes në një vend të sigurt, pasi ky dokument është i nevojshëm si dëshmi e blerjes.

Të gjitha dëmtimet ose defektet që janë të pranishme në momentin e blerjes duhet të raportohen menjëherë pas hapjes së produktit.

Nëse produkti brenda 3 viteve nga data e blerjes paraqet një defekt material ose të prodhimit, ne do ta riparojmë ose zëvendësojmë atë falas për ju, sipas zgjedhjes sonë. Afati i garancisë nuk zgjatet në rast të pranimit të një kërkese të garancisë. Kjo vlen edhe për pjesët e zëvendësuara ose të riparuara.

Kjo garanci humbet nëse produkti është dëmtuar ose përdorur apo mirëmbajtur në mënyrë të papërshtatshme.

Garancia mbulon defektet materiale dhe të prodhimit. Kjo garanci nuk vlen për pjesë të produktit që konsumohen në përdorim të zakonshëm dhe konsiderohen si pjesë të konsumuara (p.sh. bateri, akumulator, tuba, kartusha boje), si dhe për dëmtime të pjesëve delikate, p.sh. çelësa ose pjesë prej xhami.

Trajtimi në rast të garancisë

Për të siguruar një përpunim të shpejtë të kërkesës suaj, ju lutemi ndiqni këto udhëzime:

Për tëgjitha pyetjet, ju lutemi të keni gati faturën dhe numrin e artikullit (IAN 516824_2510) si provë blerjeje.
Numri i artikullit mund të merret nga tabela e tipave, një gravurë, në faqen e titullit të manualit tuaj të përdorimit (poshtë majtas) ose si një ngjitës në anën e pasme ose të poshtme të produktit.
Nëse ndodhin defekte funksionimi ose mangësi të tjera, kontaktoni fillimisht departamentin e shërbimit të emëruar më poshtë përmes telefonit ose me email.
Një produkt i regjistruar si defekt mund ta dërgoni pa pagesë në adresën e shërbimit që ju është komunikuar, duke bashkangjitur faturën e blerjes (kuponin) dhe duke treguar se në çfarë konsistencë është mangësia dhe kur ka ndodhur ajo.

Shërbimi

(AL) **Shërbimi Shqipëri**
Tel.: 0800 90698

CE Shenja serbe e konformitetit

(RO)

Legenda pictogramelor utilizate	
⎓	Curent continuu/tensiune continuă

(RO)

Legenda pictogramelor utilizate	
	Adecvat pentru alimente!
CE	Marcajul CE indică conformitatea cu directivele UE relevante aplicabile pentru acest produs.
■	Indicații de siguranță
□	Indicații de utilizare
	Nu păstrați la îndemâna copiilor
	Nu aruncați în foc
	Nu introduceți greșit
	Nu deformați/deteriorați
	Nu deschideți/dezasamblați
	Nu amestecați tipuri și mărci diferite
	Nu combinați baterii noi și baterii vechi
	Nu încărcați
	Țineți bateriile la depărtare de apă și umiditate în exces.
	Nu scurtcircuitați
	Asigurați o introducere corectă

Râșniță electrică pentru sare sau piper

Utilizare conformă scopului

Acest produs este destinat utilizării ca râșniță electrică pentru sare și piper. Producătorul nu își asumă răspunderea pentru daunele cauzate de o utilizare necorespunzătoare. Produsul nu este destinat pentru utilizare în scopuri comerciale. Produsul este destinat doar uzului casnic privat.

Date tehnice

Baterii:	4 x 1,5 V ⎓ AA (LR6), incluse în pachetul de livrare
Tensiune nominală:	6 V ⎓
Nivel presiune acustică:	<70 dB(A), K=3 dB(A)
Nivel de vibrații:	2,5 m/s²

Descrierea componentelor

(1) Carcasă de sus
(2) Capac de protecție baterii
(3) Comutator
(4) Motor
(5) Mijloc de iluminat LED
(6) Parte inferioară cu recipient
(7) Capac
(8) Șurub de reglare

Indicații de siguranță

IMPORTANT! Citiți cu atenție înainte de utilizare. Păstrați pentru consultarea ulterioară.

- ⚠ **AVERTISMENT! PERICOL DE MOARTE ȘI DE ACCIDENTARE PENTRU NOU NĂSCUȚI ȘI COPII!** Nu lăsați niciodată copii nesupravegheați în apropierea materialului de ambalaj. Există pericol de asfixiere datorită materialului de ambalaj. Copiii subapreciază deseori pericolele. Nu păstrați produsul la îndemâna copiilor.

⚠ **AVERTISMENT! PERICOL DE MOARTE!** Bateriile pot fi înghițite, ceea ce poate pune viața în pericol. Atunci când a fost înghițită o baterie, trebuie solicitat imediat ajutorul medicului.

- Acest produs poate fi utilizat de copii mai mari de 8 ani, precum și de persoanele cu capacitate fizică, senzorială sau psihică redusă sau fără lipsă de experiență și cunoștințe, doar dacă sunt supravegheați sau au fost instruiți cu privire la utilizarea sigură a produsului și înțeleg pericolele ce pot rezulta din acesta. Copiii nu trebuie să se joace cu produsul. Curățarea și întreținerea nu trebuie realizate de copii fără supraveghere.
- Nu puneți produsul în funcțiune dacă este deteriorat. Produsele defecte reprezintă pericol de moarte prin electrocutare!
- Nu expuneți produsul
  - la temperaturi extreme,
  - vibrațiilor puternice;
  - solicitărilor mecanice puternice,
  - la radiație solară directă,
  - la umiditate.

  În caz contrar pot apărea deteriorări ale produsului.
- Nu demontați în niciun caz produsul. Reparațiile necorespunzătoare pot cauza pericole considerabile pentru utilizatori. Lucrările de reparații pot fi realizate numai de către persoane calificate.
- Păstrați produsul întotdeauna curat.
- Umpleți produsul numai cu boabe de piper sau cu sare grunjoasă.
- **SIGUR PENTRU ALIMENTE!** Caracteristicile gustative și olfactive nu sunt influențate de acest produs.
- Nu utilizați produsul mai mult decât 1 minut fără întrerupere. Utilizarea mai îndelungată poate duce la daune sau la reducerea duratei de viață a produsului.

Indicație: Lăsați produsul să se răcească cel puțin 60 de secunde.
- Acest produs este destinat utilizării în gospodăriile private și mediilor asemănătoare, ca de exemplu:
  - bucătăriile pentru angajați din cadrul magazinelor, birourilor și alte medii de lucru,
  - ferme,
  - de clienți în hoteluri, moteluri și alte facilități pentru locuit, cât și
  - pensiuni și alte facilități pentru locuit asemănătoare.

Indicații de siguranță pentru baterii/acumulatoare

- Nu reîncărcați niciodată bateriile care nu sunt reîncărcabile.
- Nu amestecați bateriile/acumulatoarele vechi cu cele noi!
- Scoateți bateriile/acumulatoarele, dacă produsul nu este folosit timp îndelungat.
- Scoateți acumulatoarele din produs înainte de a le reîncărca.
- Scoateți bateriile goale din produs și eliminați-le în condiții de siguranță.

Riscul de deteriorare a produsului
- Folosiți exclusiv tipul indicat de baterie/acumulator!
- Introduceți bateriile/acumulatorii conform marcajului polarității (+) și (-) de pe baterie/acumulator și al produsului.
- Îndepărtați neîntârziat bateriile/acumulatorii consumați din produs.
- Clemele de conectare nu trebuie scurtcircuitate.

Utilizare

Înainte de prima utilizare

Indicație: Scoateți complet materialul de ambalaj de pe produs.

Introducerea bateriilor/umplerea produsului

Indicație: Produsul este adecvat pentru boabe de piper sau sare grunjoasă.

Procedați după cum urmează:
1. Țineți strâns partea inferioară cu recipientul **(6)** și rotiți partea superioară **(1)** în sensul acelor de ceasornic (vedeți fig. A), până când săgeata pe carcasa superioară **(1)** indică spre simbolul 🔓 al părții inferioare cu recipientul **(6)**.
2. Îndepărtați apoi carcasa de sus **(1)** de pe partea inferioară cu recipient **(6)**.
3. Îndepărtați capacul de protecție al bateriilor **(2)**. Apoi țineți strâns partea inferioară cu recipient **(6)** și rotiți motorul **(4)** în sensul acelor de ceasornic (vedeți fig. A), până când săgeata de pe motor **(4)** este orientată către simbolul 🔓 al părții inferioare cu recipient **(6)**. Scoateți cu grijă motorul **(4)** de pe partea inferioară cu recipient **(6)**.
4. Introduceți 4 baterii noi de tipul AA 1,5 V ⎓ (curent continuu) (LR6).
   Indicație: La aceasta veți avea grijă la polaritatea corectă. Aceasta este indicată în compartimentele pentru baterii.
5. Umpleți partea inferioară cu recipient **(6)** cu boabe de piper sau sare grunjoasă. Veți obține un rezultat optim, dacă dumneavoastră veți umple partea inferioară cu recipient **(6)** până la 75 %.
6. Puneți motorul **(4)** din nou pe partea inferioară cu recipient **(6)**. Țineți strâns partea inferioară cu recipient **(6)** și rotiți motorul **(4)** în sens invers acelor de ceasornic (vedeți fig. B), până când săgeata de pe motor **(4)** este orientată spre simbolul ● al părții inferioare cu recipient **(6)**.
7. Puneți capacul de protecție al bateriilor **(2)** din nou pe motor **(4)**. Apoi puneți carcasa de sus **(1)** din nou pe partea inferioară cu recipient **(6)**.
8. Țineți strâns partea inferioară cu recipient **(6)** și carcasa de sus **(1)** în sens invers acelor de ceasornic (vedeți fig. B), până când săgeata de pe carcasa de sus **(1)** este orientată spre simbolul 🔒 al părții inferioare cu recipient **(6)**.

Utilizarea produsului

- □ Înainte de utilizarea produsului, îndepărtați capacul **(7)** din partea de jos a părții inferioare cu recipient **(6)** (vedeți fig. B).
- □ Țineți comutatorul **(3)** apăsat, pentru a porni produsul. În același timp este aprins mijlocul de iluminat cu LED **(5)** din partea de jos a motorului **(4)**.

Reglarea gradului de măcinare

- Rotiți șurubul de reglare **(8)** în sensul acelor de ceasornic, pentru a regla un grad de măcinare fină (vedeți fig. C).
- Rotiți șurubul de reglare **(8)** în sensul contrar acelor de ceasornic, pentru a regla un grad de măcinare grunjoasă (vedeți fig. C).

Indicație: Atunci când mecanismul de măcinare nu se mai întoarce la un grad de măcinare fin, trebuie să alegeți o reglare mai grosolană. Dacă mecanismul nu se rotește nici acum, este posibil ca acesta să fie blocat. Desfaceți șurubul de reglare **(8)** și slăbiți mecanismul de măcinare. Desprindeți componentele fixate prin scuturarea mecanismului de măcinare și înșurubați din nou, după aceea, șurubul de reglare **(8)**.

Curățare și întreținere

- În niciun caz nu folosiți lichide sau substanțe de curățare, deoarece acestea pot deteriora produsul.
- □ Curățați produsul doar pe exterior cu o lavetă moale, uscată.

Înlăturare

Ambalajul este produs din materiale ecologice care pot fi eliminate la punctele locale de reciclare.

Respectați marcajul materialelor de ambalaj pentru eliminarea deșeurilor, acestea sunt marcate de abrevierile (a) și cifrele (b) cu următoarea semnificație: 1-7: plastice/20-22: hârtie și carton/80-98: substanțe de conexiune.

Puteți obține informații despre posibilitățile de eliminare a produsului de la administrația locală.

Pentru a proteja mediul înconjurător nu eliminați produsul dumneavoastră la gunoiul menajer atunci când nu mai poate fi folosit, ci predați-l la un punct de colectare. Vă puteți informa cu privire la punctele de colectare și orarul acestora de la administrația competentă.

Bateriile/acumulatorii defecți sau consumați trebuie reciclați. Înapoiați bateriile și sau acumulatorii prin intermediul punctelor de colectare indicate.

Deteriorarea mediului înconjurător prin aruncarea greșită a bateriilor/acumulatorilor!

Bateriile/acumulatorii nu trebuie aruncate în gunoiul menajer. Ele pot conține metale grele toxice și se supun tratamentului deșeurilor periculoase. Simbolurile chimice ale metalelor grele sunt următoarele: Cd = cadmiu, Hg = mercur, Pb = plumb. De aceea, predați bateriile/acumulatorii consumate la un punct de colectare comunal.

Garanție

Produsul a fost fabricat cu atenție, conform unor standarde stricte de calitate și verificat temeinic înainte de livrare. În caz de defecțiuni de material sau de fabricație aveți drepturi legale față de vânzătorul produsului. Drepturile dumneavoastră legale nu sunt limitate în niciun fel de garanția menționată mai jos.

Garanția pentru aceste produs este 3 ani începând de la data achiziției. Durata garanției începe la data achiziției. Păstrați chitanța originală la un loc sigur, deoarece acest document este necesar pentru dovada achiziției.

Toate defecțiunile sau deteriorările care sunt deja existente la momentul achiziției, trebuie anunțate imediat după despachetarea produsului.

Dacă în decurs de 3 ani de la achiziția produsului apare un defect de material sau de fabricație, vă reparăm sau înlocuim gratuit produsul la alegerea noastră. Durata de garanție nu se prelungește după aprobarea unei cerințe de garanție. Aceasta este valabil și pentru piesele schimbate și reparate.

Această garanție se stinge dacă produsul este deteriorat, utilizat sau întreținut în mod necorespunzător.

Garanția acoperă defectele de material și de producție. Această garanție nu acoperă piesele componente ale produsului, care prezintă urme normale de uzură și care sunt considerate piese de schimb (de ex.: baterii, acumulatoare, furtunuri, cartușe de vopsea) și nici deteriorările la nivelul pieselor casante, de exemplu întrerupătoare sau piese fabricate din sticlă.

Timpul de nefuncționare din cauza lipsei de conformitate apărute în cadrul termenului de garanție prelungește termenul de garanție legală de conformitate și cel al garanției comerciale și curge, după caz, din momentul la care a fost adusă la cunoștința vânzătorului lipsa de conformitate a produsului sau din momentul prezentării produsului la vânzător/unitatea service până la aducerea produsului în stare de utilizare normală și, respectiv, al notificării în scris în vederea ridicării produsului sau predării efective a produsului către consumator.

Produsele de folosință îndelungată care închociuesc produsele defecte în cadrul termenului de garanție vor beneficia de un nou termen de garanție care curge de la data preschimbării produsului.

Modul de desfășurare în caz de garanție

Pentru a garanta o prelucrare rapidă a problemei dumneavoastră, vă rugăm să respectați următoarele indicații:

Pentru orice solicitare, vă rugăm să aveți la îndemână bonul de casă și numărul de articol (IAN 516824_2510) ca dovadă de achiziție.
Numărul articolului îl luați de pe plăcuța cu date tehnice, o gravură, de pe fișa cu date a instrucțiunilor (jos stânga) sau ca abțibild de pe partea din spate sau de jos. Dacă apar erori de funcționare sau alte erori, contactați apoi departamentul de service prin telefon sau prin email. Produsul defect îl puteți transmite la adresa de service fără timbru cu prezentarea dovezii de achiziție (bon) și cu menționarea daunei și când a apărut.

Service

(RO) **Service România**
Tel.: 0800 896 637
E-Mail: owim@lidl.ro

CE

Marcaj Sârb De Conformitate

(BG)

Легенда на използваните пиктограми	
⎓	Постоянен ток/постоянно напрежение
	Годен за употреба при контакт с хранителни продукти!
CE	Маркировката CE потвърждава съответствието с директивите на ЕС, приложими за продукта.
■	Указания за безопасност
□	Указания за действия

(BG)

Легенда на използваните пиктограми	
	Съхранявайте извън обсега на деца
	Не хвърляйте в огън
	Не поставяйте неправилно
	Не деформирайте/повреждайте
	Не отваряйте/разглобявайте
	Не смесвайте различни типове и марки
	Не смесвайте заедно нови и използвани батерии
	Не зареждайте
	Дръжте батериите далече от вода и прекомерна влага.
	Не свързвайте накъсо
	Внимавайте за правилното поставяне

Електрическа мелничка

Целесъобразна употреба

Този продукт служи като електрическа мелница за сол или пипер. За възникнали поради нецелесъобразна употреба повреди производителят не поема отговорност. Продуктът не е предназначен за промишлена употреба. Продуктът е предназначен само за лична домашна употреба.

Технически данни

Батерии:	4 x 1,5 V ⎓ AA (LR6), включени в доставката
Номинално напрежение:	6 V ⎓
Ниво на звуковото налягане:	<70 dB(A), K=3 dB(A)
Ниво на вибрации:	2,5 m/s²

Описание на частите

(1) Горен корпус
(2) Защитен капак за батериите
(3) Превключвател
(4) Електромотор
(5) LED източник на светлина
(6) Долна част с контейнер
(7) Капак
(8) Регулиращ винт

Указания за безопасност

ВАЖНО! Прочетете внимателно преди употреба. Запазете за по-късни справки.

- ⚠ **ПРЕДУПРЕЖДЕНИЕ! ОПАСНОСТ ЗА ЖИВОТА И ЗДРАВЕТО НА МАЛКИ ДЕЦА И ДЕЦА!** Никога не оставяйте децата да боравят с опаковката без надзор. Съществува опасност от задушаване от опаковката. Децата често подценяват опасностите. Винаги дръжте децата надалеч от продукта.

⚠ **ПРЕДУПРЕЖДЕНИЕ! ОПАСНОСТ ЗА ЖИВОТА!** Батериите могат да бъдат поглъщани, което може да е опасно за живота. Ако бъде погълната батерия, веднага трябва да се потърси лекарска помощ.
- Този продукт може да се използва от деца над 8 годишна възраст, както и от лица с ограничени физически, сензорни и умствени способности или без опит и знания, ако са под надзор или са били инструктирани за безопасната употреба на продукта и разбират произтичащите от това опасности. Децата не бива да играят с продукта. Почистването и поддръжката да не се изпълняват от деца без надзор.
- Не използвайте продукта, ако той е повреден. Повредените продукти представляват опасност за живота поради електрически удар!
- Не излагайте продукта на
  - екстремни температури,
  - силни вибрации,
  - голямо механично натоварване,
  - пряка слънчева светлина,
  - влага.

  В противен случай продуктът може да се повреди.
- В никакъв случай не разглобявайте продукта. Некомпетентно извършените ремонти могат да създадат значителни опасности за потребителя. За ремонти се обръщайте само към специалист.
- Винаги поддържайте продукта чист.
- Пълнете продукта само със зърна пипер или едра сол.
- **ГОДЕН ЗА УПОТРЕБА ПРИ КОНТАКТ С ХРАНИТЕЛНИ ПРОДУКТИ!** Този продукт не влошава вкусовите и ароматните качества.
- Не използвайте продукта повече от 1 минута без прекъсване. Продължителната употреба може да доведе до повреди или да повлияе върху експлоатационния живот на продукта.

Указание: Оставете продукта да изстине за минимум 60 секунди.
- Този продукт е предназначен за употреба в домашни условия и сравнима среда, като например:
  - в кухни за служители в магазини, офиси и друга работна среда,
  - ферми,
  - от клиенти в хотели, мотели и други жилищни комплекси, както и
  - пансиони и подобни места за настаняване.
- Мн θетете то проϊόν σε λειτουργία εάν έχετε διαπιστώσει κάποια βλάβη. Ελαττωματικά προϊόντα αποτελούν κίνδυνο για τη ζωή λόγω ηλεκτροπληξίας!
- Μην εκθέτετε το προϊόν σε
  - ακραίες θερμοκρασίες,
  - ισχυρές δονήσεις,
  - έντονες μηχανικές καταπονήσεις,
  - άμεση ηλιακή ακτινοβολία,
  - υγρασία.

  Διαφορετικά υπάρχει κίνδυνος πρόκλησης βλάβης στο προϊόν.
- Απαγορεύεται αυστηρά η αποσυναρμολόγηση του προϊόντος. Λόγω εσφαλμένων επιδιορθώσεων ίσως προκύψουν σοβαροί κίνδυνοι για τον χρήστη. Αναθέτετε τις επιδιορθώσεις μόνο σε εξειδικευμένο προσωπικό.
- Διατηρείτε το προϊόν πάντοτε καθαρό.
- Γεμίζετε το προϊόν μόνο με κόκκους πιπεριού ή χοντρό αλάτι.
- Μη χρησιμοποιείτε το προϊόν για πάνω από 1 λεπτό χωρίς διακοπή. Η χρήση μεγαλύτερης διάρκειας μπορεί να έχει ως αποτέλεσμα ζημιές ή να μειώσει τη διάρκεια ζωής του προϊόντος.

Υπόδειξη: Αφήστε το προϊόν να κρυώσει για τουλάχιστον 60 δευτερόλεπτα.
- Αυτό το προϊόν προορίζεται για χρήση σε νοικοκυριά και παρόμοια περιβάλλοντα, όπως για παράδειγμα:
  - κουζίνες προσωπικού σε καταστήματα, γραφεία και άλλα περιβάλλοντα εργασίας,
  - αγροκτήματα,
  - από πελάτες σε ξενοδοχεία, μοτέλ και άλλες εγκαταστάσεις ενδιαίτησης, καθώς και
  - πανσιόν και παρόμοια καταλύματα.

Υποδείξεις ασφαλείας για μπαταρίες/επαναφορτιζόμενες μπαταρίες

- Ποτέ μην επαναφορτίζετε τις μη επαναφορτιζόμενες μπαταρίες.
- Μην χρησιμοποιείτε παλιές μπαταρίες / επαναφορτιζόμενες μπαταρίες μαζί με καινούργιες!
- Αφαιρείτε τις μπαταρίες/επαναφορτιζόμενες μπαταρίες, όταν το προϊόν δεν χρησιμοποιείται για μεγάλο χρονικό διάστημα.
- Πριν από τη φόρτιση, αφαιρείτε τις επαναφορτιζόμενες μπαταρίες από το προϊόν.
- Αφαιρείτε τις εξαντλημένες μπαταρίες από το προϊόν και απορρίπτετέ τις με ασφάλεια.

Κίνδυνος πρόκλησης ζημιάς στο προϊόν
- Χρησιμοποιείτε αποκλειστικά και μόνο τον τύπο μπαταριών/επαναφορτιζόμενων μπαταριών που αναφέρεται!
- Τοποθετείτε τις μπαταρίες/επαναφορτιζόμενες μπαταρίες σύμφωνα με τη σήμανση πολικότητας (+) και (-) που υπάρχει πάνω στην μπαταρία/επαναφορτιζόμενη μπαταρία και στο προϊόν.
- Αφαιρείτε αμέσως τις εξαντλημένες μπαταρίες/επαναφορτιζόμενες μπαταρίες από το προϊόν.
- Οι ακροδέκτες αύνδεσης δεν επιτρέπεται να βραχυκυκλώνονται.

Χρήση

Πριν από την πρώτη χρήση

Υπόδειξη: Αφαιρέστε όλα τα υλικά συσκευασίας από το προϊόν.

Τοποθέτηση μπαταριών/πλήρωση προϊόντος

Υπόδειξη: Το προϊόν είναι κατάλληλο για κόκκους πιπεριού ή χοντρό αλάτι.

- Μη θέτετε το προϊόν σε λειτουργία εάν έχετε διαπιστώσει κάποια βλάβη. Ελαττωματικά προϊόντα αποτελούν κίνδυνο για τη ζωή λόγω ηλεκτροπληξίας!
- Μην εκθέτετε το προϊόν σε
  - ακραίες θερμοκρασίες,
  - ισχυρές δονήσεις,
  - έντονες μηχανικές καταπονήσεις,
  - άμεση ηλιακή ακτινοβολία,
  - υγρασία.

  Διαφορετικά υπάρχει κίνδυνος πρόκλησης βλάβ

του περιβλήματος **(1)** αντίθετα από τη φορά περιστροφής των δεικτών του ρολογιού (βλέπε εικ. Β), έως ότου το βέλος στο επάνω τμήμα του περιβλήματος **(1)** να δείχνει το σύμβολο 🔒 του κάτω τμήματος με το δοχείο **(6)**.

Χρήση του προϊόντος

- Πριν από τη χρήση του προϊόντος, αφαιρέστε το καπάκι **(7)** από την κάτω πλευρά του κάτω τμήματος με το δοχείο **(6)** (βλέπε εικ. Β).
- Κρατήστε τον διακόπτη **(3)** πιεσμένο, ώστε να ενεργοποιήσετε το προϊόν. Συγχρόνως ενεργοποιείται το φωτιστικό μέσο LED **(5)** στην κάτω πλευρά του μοτέρ **(4)**.

Ρύθμιση του βαθμού άλεσης

- Στρέψτε τη βίδα ρύθμισης **(8)** κατά τη φορά των δεικτών του ρολογιού, ώστε να ρυθμίσετε έναν πιο ψιλό βαθμό άλεσης (βλέπε εικ. C).
- Στρέψτε τη βίδα ρύθμισης **(8)** αντίθετα προς τη φορά των δεικτών του ρολογιού, ώστε να ρυθμίσετε έναν πιο χοντρό βαθμό άλεσης (βλέπε εικ. C).

Υπόδειξη: Αν ο μηχανισμός άλεσης δεν περιστρέφεται πλέον σε πολύ ψιλή ρύθμιση, πρέπει να επιλέξετε μια πιο χοντρή ρύθμιση. Αν ο μηχανισμός άλεσης και πάλι δεν περιστρέφεται, είναι πιθανώς μπλοκαρισμένος. Ξεβιδώστε τη βίδα ρύθμισης **(8)** και χαλαρώστε τον μηχανισμό άλεσης. Χαλαρώστε τα μπλοκαρισμένα εξαρτήματα ανακινώντας τον μηχανισμό άλεσης και στη συνέχεια σφίξτε ξανά τη βίδα ρύθμισης **(8)** .

Καθαρισμός και φροντίδα

- Απαγορεύεται αυστηρά η χρήση υγρών και καθαριστικών μέσων, καθώς αυτά φθείρουν το προϊόν.
- Καθαρίζετε το προϊόν μόνον εξωτερικά με ένα στεγνό, μαλακό πανί.

Απόσυρση

Η συσκευασία αποτελείται από υλικά φιλικά προς το περιβάλλον, τα οποία μπορείτε να διαθέσετε στους χώρους ανακύκλωσης της περιοχής σας.

Προσέξετε τον χαρακτηρισμό των υλικών συσκευασίας για τον διαχωρισμό απορριμμάτων, αυτά είναι χαρακτηρισμένα από συντόμευσεις (a) και αριθμούς (b) με την ακόλουθη σημασία: 1-7: πλαστικά/ 20-22: χαρτί και χαρτόνι/80-98: σύνθετο υλικό.

Για πληροφορίες σχετικά με τις δυνατότητες απόρριψης του προϊόντος που δεν χρησιμοποιείται πλέον, απευθυνθείτε στις αρμόδιες υπηρεσίες της κοινότητας ή του δήμου σας.

Για την προστασία του περιβάλλοντος, μην απορρίπτετε το άχρηστο πλέον προϊόν στα οικιακά απορρίμματα, αλλά παραδώστε το στα ειδικά Κέντρα απόρριψης. Για τα σημεία συλλογής και τις ώρες λειτουργίας τους απευθυνθείτε στις αρμόδιες υπηρεσίες.

Οι ελαττωματικές ή εξαντλημένες επαναφορτιζόμενες μπαταρίες πρέπει να ανακυκλώνονται. Δίνετε τις μπαταρίες/επαναφορτιζόμενες μπαταρίες και/ή το προϊόν πίσω στα διαθέσιμα κέντρα συλλογής.

Καταστροφή του περιβάλλοντος λόγω εσφαλμένης απόρριψης μπαταριών/επαναφορτιζόμενων μπαταριών!

Απαγορεύεται η απόρριψη των μπαταριών/επαναφορτιζόμενων μπαταριών στα οικιακά απορρίμματα. Ενδέχεται να περιέχουν δηλητηριώδη βαρέα μέταλλα και συγκαταλέγονται στα απορρίμματα ειδικής επεξεργασίας. Τα χημικά σύμβολα βαρέων μετάλλων είναι τα ακόλουθα: Cd = Κάδμιο, Hg = Υδράργυρος, Pb = Μόλυβδος. Για το λόγο αυτό παραδώστε τις εξαντλημένες μπαταρίες/επαναφορτιζόμενες μπαταρίες στα κατάλληλα σημεία συλλογής.

Εγγύηση

Το προϊόν κατασκευάστηκε σύμφωνα με αυστηρές κατευθυντήριες οδηγίες ποιότητας και ελέγχθηκε επιμελώς πριν από την παράδοση. Σε περίπτωση ελαττώματος υλικού ή κατασκευής, έχετε νόμιμα δικαιώματα έναντι του πωλητή του προϊόντος. Τα νομικά σας δικαιώματα δεν περιορίζονται με οιονδήποτε τρόπο από την αναφερόμενη παρακάτω εγγύηση.

Η εγγύηση για το προϊόν αυτό ανέρχεται σε 3 έτη από την ημερομηνία αγοράς. Ο χρόνος εγγύησης αρχίζει την ημερομηνία αγοράς. Φυλάξτε τη γνήσια απόδειξη αγοράς σε σίγουρο μέρος, καθώς αυτό το έγγραφο απαιτείται ως αποδεικτικό της αγοράς.

Όλες οι ζημιές ή τα ελαττώματα, τα οποία υπάρχουν ήδη κατά τον χρόνο της αγοράς, πρέπει να αναφέρονται χωρίς καθυστέρηση μετά την αποσυσκευασία του προϊόντος.

Σε περίπτωση που εντός διαστήματος 3 ετών από την ημερομηνία αγοράς αυτό το προϊόν πασουσιάσει κάποιο ελάττωμα υλικού ή κατασκευής, το προϊόν επισκευάζεται ή αντικαθίσταται από εμάς δωρεάν κατά τη δική μας επιλογή. Ο χρόνος εγγύησης δεν επεκτείνεται λόγω παροχής ικανοποίησης από την ευθύνη για πραγματικά ελαττώματα. Αυτό ισχύει και για εξαρτήματα τα οποία έχουν αντικατασταθεί ή επισκευαστεί.

Αυτή η εγγύηση παύει να ισχύει, εάν στο προϊόν προκλήθηκε ζημιά, ή εάν αυτό χρησιμοποιήθηκε ή συντηρήθηκε με μη ενδεδειγμένο τρόπο.

Η εγγύηση καλύπτει ελαττώματα στο υλικό και την κατασκευή. Αυτή η εγγύηση δεν αφορά σε μέρη του προϊόντος, τα οποία υπόκεινται σε φυσιολογική φθορά και συνεπώς θεωρούνται αναλώσιμα (π.χ., μπαταρίες, επαναφορτιζόμενες μπαταρίες, εύκαμπτοι σωλήνες, φυαίγγια χρώματος), ούτε σε ζημιές σε εύθραυστα εξαρτήματα, όπως διακόπτες ή γυάλινα εξαρτήματα.

Με την αντικατάσταση της συσκευής, σύμφωνα με το ΝΟΜΟΣ 2251/1994, ξεκινάει εκ νέου ο χρόνος εγγύησης.

Διεκπεραίωση της εγγύησης

Για να εξασφαλίσουμε τη γρήγορη επεξεργασία του αιτήματος σας, παρακαλούμε ακολουθήστε τις παρακάτω υποδείξεις:

Σε περίπτωση ερωτήματος παρακαλείσθε να έχετε διαθέσιμο το παραστατικό αγοράς και τον κωδικό προϊόντος (IAN 516824_2510) ως αποδεικτικό της αγοράς σας.
Μπορείτε να βρείτε τον αριθμό προϊόντος στην πινακίδα τύπου, σε μια εχχάραξη, στην σελίδα τίτλων των οδηγιών σας, (κάτω αριστερά) ή ως αυτοκόλλητο στην πίσω ή κάτω σελίδα.
Αν προκύψουν σφάλματα λειτουργίας ή άλλου είδους ελαττώματα, επικοινωνήστε αρχικά μέσω ηλεφώνου ή email με το τμήμα εξυπηρέτησης πελατών που αναφέρεται ακολούθως.
Ένα προϊόν που αναγνωρίζεται ως ελαττωματικό, μπορείτε μετά να το αποστείλετε χωρίς ταχυδρομικά τέλη στην ενημερωμένη σε εσάς διεύθυνση service επισυνάπτοντας την απόδειξη αγοράς (απόδειξη ταμείου) και την ένδειξη, που υφίσταται το ελάττωμα και πότε προέκυψε.

Σέρβις

(GR) **Σέρβις Ελλάδα**
Τηλ: 00800 490826606
Email: owim@lidl.gr

(CY) **Σέρβις Κύπρος**
Τηλ: 8009 4241
Email: owim@lidl.com.cy

CE

Σερβικη σφραγιδας συμμορφωσης

(DE) Legende der verwendeten Piktogramme	
⎓	Gleichstrom/-spannung
	Lebensmittelecht!
CE	Das CE-Zeichen bestätigt die Konformität mit den für das Produkt zutreffenden EU-Richtlinien.
■	Sicherheitshinweise
□	Handlungsanweisungen
	Außerhalb der Reichweite von Kindern aufbewahren
	Nicht ins Feuer werfen
	Nicht falsch einlegen
	Nicht deformieren/ beschädigen
	Nicht öffnen/auseinandernehmen
	Unterschiedliche Typen und Marken nicht miteinander mischen
	Neue und gebrauchte Batterien nicht miteinander mischen
	Nicht laden
	Halten Sie Batterien von Wasser und übermäßiger Feuchtigkeit fern.
	Nicht kurzschließen
	Auf richtiges Einlegen achten

Elektrische Salz- oder Pfeffermühle

Bestimmungsgemäße Verwendung

Dieses Produkt ist als elektrische Salz- oder Pfeffermühle vorgesehen. Der Hersteller übernimmt für aus bestimmungswidriger Verwendung entstandene Schäden keine Haftung. Das Produkt ist nicht für den gewerblichen Einsatz bestimmt. Das Produkt ist nur für den privaten Hausgebrauch bestimmt.

Technische Daten

Batterien: 4 x 1,5 V ⎓ AA (LR6), im Lieferumfang enthalten
Nennspannung: 6 V ⎓
Emissions-
Schalldruckpegel: <70 dB(A), K=3 dB(A)
Vibrationspegel: 2,5 m/s²

Teilebeschreibung

(1) Oberes Gehäuse
(2) Batterieschutzabdeckung
(3) Schalter
(4) Motor
(5) LED-Leuchtmittel
(6) Unterteil mit Behälter
(7) Deckel
(8) Justierschraube

Sicherheitshinweise

WICHTIG! Vor Gebrauch sorgfältig lesen. Zum späteren Nachschlagen aufbewahren.

- **WARNUNG! LEBENS- UND UNFALLGEFAHR FÜR KLEINKINDER UND KINDER!** Lassen Sie Kinder niemals unbeaufsichtigt mit dem Verpackungsmaterial. Es besteht Erstickungsgefahr durch Verpackungsmaterial. Kinder unterschätzen häufig die Gefahren. Halten Sie Kinder stets vom Produkt fern.

WARNUNG! LEBENSGEFAHR!
Batterien können verschluckt werden, was lebensgefährlich sein kann. Ist eine Batterie verschluckt worden, muss sofort medizinische Hilfe in Anspruch genommen werden.

- Dieses Produkt kann von Kindern ab 8 Jahren und darüber sowie von Personen mit verringerten physischen, sensorischen oder mentalen Fähigkeiten oder Mangel an Erfahrung und Wissen benutzt werden, wenn sie beaufsichtigt oder bezüglich des sicheren Gebrauchs des Produktes unterwiesen wurden und die daraus resultierenden Gefahren verstehen. Kinder dürfen nicht mit dem Produkt spielen. Reinigung und Benutzerwartung dürfen nicht von Kindern ohne Beaufsichtigung durchgeführt werden.
- Nehmen Sie das Produkt nicht in Betrieb, wenn es beschädigt ist. Beschädigte Produkte bedeuten Lebensgefahr durch elektrischen Schlag!
- Setzen Sie das Produkt
  - keinen extremen Temperaturen,
  - keinen starken Vibrationen,
  - keinen starken mechanischen Beanspruchungen,
  - keiner direkten Sonneneinstrahlung,
  - keiner Feuchtigkeit aus.

  Andernfalls droht eine Beschädigung des Produktes.
- Nehmen Sie das Produkt keinesfalls auseinander. Durch unsachgemäße Reparaturen können erhebliche Gefahren für den Benutzer entstehen. Lassen Sie Reparaturen nur von Fachkräften durchführen.
- Halten Sie das Produkt stets sauber.
- Befüllen Sie das Produkt nur mit Pfefferkörnern oder grobkörnigem Salz.
- **LEBENSMITTELECHT!** Geschmacks- und Geruchseigenschaften werden durch dieses Produkt nicht beeinträchtigt.
- Verwenden Sie das Produkt nicht länger als 1 Minute ohne Unterbrechung. Längerer Gebrauch kann zu Schäden führen oder die Lebensdauer des Produkts verkürzen.

  Hinweis: Lassen Sie das Produkt für mindestens 60 Sekunden abkühlen.
- Dieses Produkt ist für den Einsatz in Haushalten und vergleichbaren Umgebungen vorgesehen, wie beispielsweise:
  - Mitarbeiterküchen in Geschäften, Büros und anderen Arbeitsumgebungen,
  - Bauernhöfen,
  - von Kunden in Hotels, Motels und anderen Wohneinrichtungen, sowie
  - Pensionen und ähnlichen Unterkünften.

Sicherheitshinweise für Batterien/Akkus

- Laden Sie nicht aufladbare Batterien niemals wieder auf.
- Mischen Sie nicht alte Batterien/ Akkus mit neuen!
- Entfernen Sie die Batterien/Akkus, wenn das Produkt längere Zeit nicht verwendet wird.
- Entfernen Sie Akkus vor dem Aufladen aus dem Produkt.
- Entfernen Sie erschöpfte Batterien aus dem Produkt und entsorgen Sie diese sicher.

Risiko der Beschädigung des Produkts

- Verwenden Sie ausschließlich den angegebenen Batterietyp/Akkutyp!
- Setzen Sie Batterien/Akkus gemäß der Polaritätskennzeichnung (+) und (-) an Batterie/Akku und des Produkts ein.
- Entfernen Sie erschöpfte Batterien/ Akkus umgehend aus dem Produkt.
- Die Anschlussklemmen dürfen nicht kurzgeschlossen werden.

Gebrauch

Vor dem ersten Gebrauch

Hinweis: Entfernen Sie sämtliches Verpackungsmaterial von dem Produkt.

Batterien einsetzen/Produkt auffüllen

Hinweis: Das Produkt eignet sich für Pfefferkörner oder grobkörniges Salz.

Gehen Sie wie folgt vor:

1. Halten Sie das Unterteil mit Behälter **(6)** fest und drehen Sie das Oberteil **(1)** im Uhrzeigersinn (siehe Abb. A), bis der Pfeil auf dem oberen Gehäuse **(1)** auf das Symbol 🔓 des Unterteils mit Behälter **(6)** zeigt.
2. Entfernen Sie dann das obere Gehäuse **(1)** vom Unterteil mit Behälter **(6)**.
3. Entfernen Sie die Batterieschutzabdeckung **(2)**. Halten Sie anschließend das Unterteil mit Behälter **(6)** fest und drehen Sie den Motor **(4)** im Uhrzeigersinn (siehe Abb. A), bis der Pfeil auf dem Motor **(4)** auf das Symbol 🔓 des Unterteils mit Behälter **(6)** zeigt. Ziehen Sie den Motor **(4)** vorsichtig vom Unterteil mit Behälter **(6)** ab.
4. Legen Sie 4 neue Batterien vom Typ AA 1,5 V ⎓ (Gleichstrom) (LR6) ein. **Hinweis:** Achten Sie dabei auf die richtige Polarität. Diese wird in den Batteriefächern angezeigt.
5. Befüllen Sie das Unterteil mit Behälter **(6)** mit Pfefferkörnern oder grobkörnigem Salz. Ein optimales Ergebnis erzielen Sie, wenn Sie das Unterteil mit Behälter **(6)** bis zu 75 % befüllen.
6. Setzen Sie den Motor **(4)** wieder auf das Unterteil mit Behälter **(6)**. Halten Sie das Unterteil mit Behälter **(6)** fest und drehen Sie den Motor **(4)** gegen den Uhrzeigersinn fest (siehe Abb. B), bis der Pfeil auf dem Motor **(4)** auf das Symbol ● des Unterteils mit Behälter **(6)** zeigt.
7. Setzen Sie die Batterieschutzabdeckung **(2)** wieder auf den Motor **(4)**. Setzen Sie danach das obere Gehäuse **(1)** wieder auf das Unterteil mit Behälter **(6)**.
8. Halten Sie das Unterteil mit Behälter **(6)** fest und drehen Sie das obere Gehäuse **(1)** gegen den Uhrzeigersinn fest (siehe Abb. B), bis der Pfeil auf dem obere Gehäuse **(1)** auf das Symbol 🔒 des Unterteils mit Behälter **(6)** zeigt.

Produkt benutzen

- Entfernen Sie vor der Benutzung des Produktes den Deckel **(7)** an der Unterseite des Unterteils mit Behälter **(6)** (siehe Abb. B).
- Halten Sie den Schalter **(3)** gedrückt, um das Produkt einzuschalten. Gleichzeitig wird das LED-Leuchtmittel **(5)** an der Unterseite des Motors **(4)** aktiviert.

Mahlgrad einstellen

- Drehen Sie die Justierschraube **(8)** im Uhrzeigersinn, um einen feineren Mahlgrad einzustellen (siehe Abb. C).
- Drehen Sie die Justierschraube **(8)** gegen den Uhrzeigersinn, um einen gröberen Mahlgrad einzustellen (siehe Abb. C).

Hinweis: Wenn sich das Mahlwerk bei sehr feiner Einstellung nicht mehr dreht, müssen Sie eine gröbere Einstellung wählen. Sollte sich das Mahlwerk noch immer nicht drehen, ist es eventuell verstopft. Lösen Sie die Justierschraube **(8)** und lockern Sie das Mahlwerk. Lösen Sie die festsitzenden Teile durch Schütteln des Mahlwerks, schrauben Sie dann die Justierschraube **(8)** wieder fest.

Reinigung und Pflege

- Verwenden Sie in keinem Fall Flüssigkeiten und keine Reinigungsmittel, da diese das Produkt beschädigen.
- Reinigen Sie das Produkt nur äußerlich mit einem weichen, trockenen Tuch.

Entsorgung

Die Verpackung besteht aus umweltfreundlichen Materialien, die Sie über die örtlichen Recyclingstellen entsorgen können.

Beachten Sie die Kennzeichnung der Verpackungsmaterialien bei der Abfalltrennung, diese sind gekennzeichnet mit Abkürzungen (a) und Nummern (b) mit folgender Bedeutung: 1-7: Kunststoffe/20-22: Papier und Pappe/80-98: Verbundstoffe.

Möglichkeiten zur Entsorgung des ausgedienten Produkts erfahren Sie bei Ihrer Gemeinde- oder Stadtverwaltung.

Das Symbol der durchgestrichenen Mülltonne bedeutet, dass dieses Gerät am Ende der Nutzungszeit nicht über den Haushaltsmüll entsorgt werden darf. Das Gerät ist bei eingerichteten Sammelstellen, Wertstoffhöfen oder Entsorgungsbetrieben abzugeben. Zudem sind Vertreiber von Elektro- und Elektronikgeräten sowie Vertreiber von Lebensmitteln zur Rücknahme verpflichtet. LIDL bietet Ihnen Rückgabemöglichkeiten direkt in den Filialen und Märkten an. Rückgabe und Entsorgung sind für Sie kostenfrei. Beim Kauf eines Neugerätes haben Sie das Recht, ein entsprechendes Altgerät unentgeltlich zurückzugeben. Zusätzlich haben Sie die Möglichkeit, unabhängig vom Kauf eines Neugerätes, unentgeltlich (bis zu drei) Altgeräte abzugeben, die in keiner Abmessung größer als 25 cm sind. Bitte löschen Sie vor der Rückgabe alle personenbezogenen Daten. Bitte entnehmen Sie vor der Rückgabe Batterien oder Akkumulatoren, die nicht vom Altgerät umschlossen sind, sowie Lampen, die zerstörungsfrei entnommen werden können und führen diese einer separaten Sammlung zu.

Umweltschäden durch falsche Entsorgung der Batterien/Akkus!

Das Symbol der durchgestrichenen Mülltonne auf Batterien oder Akkus bedeutet, dass Sie Batterien und Akkus nicht im Hausmüll entsorgen dürfen.

Entnehmen Sie die Batterien/den Akku-Pack aus dem Produkt vor der Entsorgung.

Diese können giftige Schwermetalle enthalten und unterliegen der Sondermüllbehandlung.
Die chemischen Symbole der Schwermetalle sind wie folgt: Cd = Cadmium, Hg = Quecksilber, Pb = Blei.

Sie sind gesetzlich verpflichtet, alte Batterien und Akkus nach Gebrauch zurückzugeben. Geben Sie deshalb verbrauchte Batterien und Akkus kostenfrei im Handelsgeschäft z. B. in Ihrer LIDL Filiale oder bei einer kommunalen Sammelstelle ab.

Batterien und Akkus können Stoffe enthalten, die schädlich für die menschliche Gesundheit und Umwelt sind. Nur bei einer getrennten Sammlung und Verwertung von alten Batterien und Akkus können die negativen Auswirkungen vermieden werden.

Seien Sie besonders vorsichtig beim Umgang mit lithiumhaltigen Batterien und Akkus, da bei unsachgemäßer Verwendung eine erhöhte Brandgefahr besteht. Kleben Sie dazu die Pole ab, um einen äußeren Kurzschluss zu vermeiden.

Nutzen Sie Batterien mit langer Lebensdauer oder Akkus, um die Entstehung von Abfällen aus Alt-Batterien zu verringern.

Defekte oder verbrauchte Batterien/Akkus müssen recycelt werden. Geben Sie Batterien/Akkus und/oder das Produkt über die angebotenen Sammeleinrichtungen zurück.

Beachten Sie die Anweisungen zum Lagern, und vermeiden Sie das vollständige Ent- und Aufladen des Akkus, um die Lebensdauer zu verlängern.

Darüber hinaus sollten Sie Batterien oder Elektro- und Elektronikgeräte mit Batterien oder Akkus nicht im öffentlichen Raum zurücklassen, um eine Vermüllung zu vermeiden. Prüfen Sie Möglichkeiten, Batterien einer Wiederverwendung zuzuführen, anstatt diese zu entsorgen, beispielsweise durch Instandsetzung der Batterie.

Garantie

Das Produkt wurde nach strengen Qualitätsrichtlinien hergestellt und vor der Auslieferung sorgfältig geprüft. Im Falle von Material- oder Herstellungsfehlern haben Sie gegenüber dem Verkäufer des Produkts gesetzliche Rechte. Ihre gesetzlichen Rechte werden in keiner Weise durch unsere unten aufgeführte Garantie eingeschränkt.

Die Garantie für dieses Produkt beträgt 3 Jahre ab Kaufdatum. Die Garantiezeit beginnt mit dem Kaufdatum. Bewahren Sie den Originalkaufbeleg an einem sicheren Ort auf, da dieses Dokument als Nachweis des Kaufs erforderlich ist.

Alle Schäden oder Mängel, die bereits zum Zeitpunkt des Kaufs vorhanden sind, müssen unverzüglich nach dem Auspacken des Produkts gemeldet werden.

Sollte das Produkt innerhalb von 3 Jahren ab Kaufdatum einen Material- oder Herstellungsfehler aufweisen, werden wir es – nach unserer Wahl – kostenlos für Sie reparieren oder ersetzen. Die Garantiezeit verlängert sich durch einen stattgegebenen Gewährleistungsanspruch nicht. Dies gilt auch für ersetzte und reparierte Teile.

Diese Garantie erlischt, wenn das Produkt beschädigt oder unsachgemäß verwendet oder gewartet wurde.

Die Garantie deckt Material- und Herstellungsfehler ab. Diese Garantie erstreckt sich weder auf Produktteile, die normalem Verschleiß unterliegen, und somit als Verschleißteile gelten (z. B. Batterien, Schläuche, Farbpatronen), noch auf Schäden an zerbrechlichen Teilen, z. B. Schalter oder Teile aus Glas.

Abwicklung im Garantiefall

Um eine schnelle Bearbeitung Ihres Anliegens zu gewährleisten, folgen Sie bitte den folgenden Hinweisen:

Bitte halten Sie für alle Anfragen den Kassenbon und die Artikelnummer (IAN 516824_2510) als Nachweis für den Kauf bereit.
Die Artikelnummer entnehmen Sie bitte dem Typenschild, einer Gravur, auf dem Titelblatt Ihrer Bedienungsanleitung (unten links) oder als Aufkleber auf der Rück- oder Unterseite des Produkts.
Sollten Funktionsfehler oder sonstige Mängel auftreten, kontaktieren Sie zunächst die nachfolgend benannte Serviceabteilung telefonisch oder per E-Mail. Ein als defekt erfasstes Produkt können Sie dann unter Beifügung des Kaufbelegs (Kassenbon) und der Angabe, worin der Mangel besteht und wann er aufgetreten ist, für Sie portofrei an die Ihnen mitgeteilte Service-Anschrift übersenden.

Service

(DE) **Service Deutschland**
Tel.: 0800 5435 111
E-Mail: owim@lidl.de

CE

Serbisches Konformitätszeichen

(GB) (CY)
EU declaration of conformity

EU DECLARATION OF CONFORMITY (No: IAN 516824_2510)

sdn
Product identification: 516824_2510
"Silvercrest" ELECTRIC SALT OR PEPPER MILL
Model Number: HG14339A, HG14339B, HG14339C

The object of the declaration described above is in conformity with the relevant Union harmonisation legislation:
Directive 2006/42/EC
Directive 2014/30/EU
Directive 2011/65/EU as well as amend amendments.

References to the relevant harmonised standards used or references to the other technical specifications in relation to which conformity is declared:

N° / Nom
Directive 2006/42/EC
EN 60335-1:2012+A11:2014
EN IEC 60335-2-14:2019/A11:2021
EN 62233:2008
EN 50581:2012
Directive 2014/30/EU
EN IEC 55014-1:2021
EN IEC 55014-2:2021
Directive 2011/65/EU
EN IEC 63000:2018

The object of the declaration described above is in conformity with Directive 2011/65/EU of the European Parliament and of the Council of 8 June 2011 on the restriction of the use of certain hazardous substances in electrical and electronic equipment.

Signer of the technical documentation: OWIM GmbH & Co.KG

Signed for and on behalf of:
OWIM GmbH & Co. KG, Stiftsbergstraße 1, 74167 Neckarsulm, Germany
This declaration of conformity is issued under the sole responsibility of the manufacturer.

Translation of the original declaration of conformity.

Neckarsulm, 15/12/2021 — Place, Date, Authorised Signatory
ppa. Mira Buchheim, Produktleitung — Authorised Signatory
ppa. Dr. Thorsten Meier, Produktleitung — Authorised Signatory

(CZ)
ES prohlášení o shodě

ES PROHLÁŠENÍ O SHODĚ (č. IAN 516824_2510)

sdn
Identifikace produktu: 516824_2510
Název výrobku: "Silvercrest" ELEKTRICKÝ MLÝNEK NA SŮL NEBO PEPŘ
Číslo modelu: HG14339A, HG14339B, HG14339C

Výše popsaný předmět prohlášení je v souladu s příslušnými harmonizačními právními předpisy Unie:
Směrnice 2006/42/ES
Směrnice 2014/30/EU
Směrnice 2011/65/EU ve znění pozdějších změn.

Odkazy na příslušné harmonizované normy nebo na jiné technické specifikace, ve vztahu k nimž je shoda prohlašována:

č. / Název
Směrnice 2006/42/EC
EN 60335-1:2012+A11:2014
EN IEC 60335-2-14:2019/A11:2021
EN 62233:2008
EN 50581:2012
Směrnice 2014/30/EU
EN IEC 55014-1:2021
EN IEC 55014-2:2021
Směrnice 2011/65/EU
EN IEC 63000:2018

Předmět výše uvedeného prohlášení je v souladu se směrnicí Evropského parlamentu a Rady 2011/65/EU ze dne 8. června 2011 o omezení použití některých nebezpečných látek v elektrických a elektronických zařízeních.

Zmocněný k sestavení technické dokumentace: OWIM GmbH & Co.KG

Podepsán za a jménem:
OWIM GmbH & Co. KG, Stiftsbergstraße 1, 74167 Neckarsulm, Německo
Toto prohlášení o shodě je vydáno na výhradní odpovědnost výrobce.

Překlad původního prohlášení o shodě

Místo, Datum, Podepsáno za a jménem — ppa. Mira Buchheim, Produktleitung — ppa. Dr. Thorsten Meier, Produktleitung

(RS)
EU izjava o usklađenosti

EU IZJAVA O USKLAĐENOSTI (Br. IAN 516824_2510)

sdn
Identifikacija proizvoda: 516824_2510
Naziv uređaja: "Silvercrest" ELEKTRIČNI MLINAC ZA SO I BIBER
Broj modela: HG14339A, HG14339B, HG14339C

Predmet gore opisane deklaracije je usklađen sa relevantnim zakonom zakonodavstvom Unije o harmonizaciji:
Direktiva 2006/42/EC
Direktiva 2014/30/EU
Direktiva 2011/65/EU na snazi sposobnosti izmjenama.

Referencije na relevantnim usklađenim standardima ili reference na ostale tehničke specifikacije za koje se daje izjava o sukladnosti:

N° / Naziv
Direktiva 2006/42/EC
EN 60335-1:2012+A11:2014
EN IEC 60335-2-14:2019/A11:2021
EN 62233:2008
EN 50581:2012
Direktiva 2014/30/EU
EN IEC 55014-1:2021
EN IEC 55014-2:2021
Direktiva 2011/65/EU
EN IEC 63000:2018

Predmet gore navedene deklaracije je usklađen sa direktivom 2011/65/EU Evropskog parlamenta i vijeća od 8 lipca 2011 o ograničenju upotrebe određenih opasnih u električnoj i elektronskoj opremi.

Lice koje vodi tehničku dokumentaciju: OWIM GmbH & Co.KG

Potpisano za i u ime:
OWIM GmbH & Co. KG, Stiftsbergstraße 1, 74167 Neckarsulm, Njemačka
Ova izjava o usklađenosti se izdaje pod isključivom odgovornošću proizvođača.

Prevod originalne izjave o usklađenosti

Mjesto, Datum, Potpisano za i u ime — ppa. Mira Buchheim, Odjeljenje poslova sa kupcima — ppa. Dr. Thorsten Meier, Odjeljenje poslova sa kupcima

(RO)
Declarație de conformitate UE simplificată

DECLARAȚIA UE DE CONFORMITATE (Nr. IAN 516824_2510)

sdn
Identificarea produsului: 516824_2510
Numărul de model: "Silvercrest" MĂCIȚĂ ELECTRICĂ PENTRU SARE ȘI PIPER
HG14339A, HG14339B, HG14339C

Obiectul declarației descris mai sus este în conformitate cu legislația relevantă de armonizare a Uniunii:
Directiva 2006/42/CE
Directiva 2014/30/UE
Directiva 2011/65/UE cu toate modificările ulterioare.

Trimiteri la standardele armonizate sau la alte specificații tehnice relevante în legătură cu care se declară conformitatea:

N° / Denumire
Directiva 2006/42/EC
EN 60335-1:2012+A11:2014
EN IEC 60335-2-14:2019/A11:2021
EN 62233:2008
EN 50581:2012
Directiva 2014/30/EU
EN IEC 55014-1:2021
EN IEC 55014-2:2021
Directiva 2011/65/EU
EN IEC 63000:2018

Obiectul declarației descris mai sus este conform Directivei 2011/65/UE a Parlamentului European și a Consiliului din 8 iunie 2011 privind restricțiile de utilizare a anumitor substanțe periculoase în echipamentele electrice și electronice.

Persoana care deține tehnicile documentației: OWIM GmbH & Co.KG

Semnat pentru și în numele celor:
OWIM GmbH & Co. KG, Stiftsbergstraße 1, 74167 Neckarsulm, Germania
Prezenta declarație de conformitate este emisă pe răspunderea exclusivă a producătorului.

Traducerea originalului declarației de conformitate

Neckarsulm, 15/12/2021 — Locul, Data, Semnătura autorizată
ppa. Mira Buchheim, Managiment produs — ppa. Dr. Thorsten Meier, Managiment produs

(DE)
EU-Konformitätserklärung

EU-KONFORMITÄTSERKLÄRUNG (Nr. IAN 516824_2510)

sdn
Produkt-Identifikation: 516824_2510
Modellnummer: "Silvercrest" ELEKTRISCHE SALZ- ODER PFEFFERMÜHLE
HG14339A, HG14339B, HG14339C

Der oben beschriebene Gegenstand der Erklärung erfüllt die einschlägigen Harmonisierungsrechtsvorschriften der Union:
Richtlinie 2006/42/EG
Richtlinie 2014/30/EU
Richtlinie 2011/65/EU mit allen Zusätzen Änderungen.

Angaben der einschlägigen harmonisierten Normen oder der anderen technischen Spezifikationen, für die die Konformität erklärt wird:

Nr. / Titel
Richtlinie 2006/42/EG
EN 60335-1:2012+A11:2014
EN IEC 60335-2-14:2019/A11:2021
EN 62233:2008
EN 50581:2012
Richtlinie 2014/30/EU
EN IEC 55014-1:2021
EN IEC 55014-2:2021
Richtlinie 2011/65/EU
EN IEC 63000:2018

Der Gegenstand der oben beschriebenen Erklärung steht im Einklang mit der Richtlinie 2011/65/EU des Europäischen Parlaments und des Rates vom 8. Juni 2011 zur Beschränkung der Verwendung bestimmter gefährlicher Stoffe in Elektro- und Elektronikgeräten.

Nr. / Titel
EN IEC 63000:2018

Person, die die technische Dokumentation aufbewahrt: OWIM GmbH & Co.KG

Unterzeichnet für und im Namen von:
OWIM GmbH & Co. KG, Stiftsbergstraße 1, 74167 Neckarsulm, Deutschland
Diese Konformitätserklärung wird unter der alleinigen Verantwortung des Herstellers ausgestellt.

Original-Konformitätserklärung

Neckarsulm, 15/12/2021 — Ort, Datum, Unterschrift
ppa. Mira Buchheim, Produktmanagement — ppa. Dr. Thorsten Meier, Produktmanagement

(HU)
EU-megfelelőségi nyilatkozat

EU-MEGFELELŐSÉGI NYILATKOZAT (AZN. sz. 516824_2510)

sdn
Termékazonosító: 516824_2510
Típusszám: "Silvercrest" ELEKTROMOS SÓ, BORSŐRŐ
HG14339A, HG14339B, HG14339C

A fent ismertetett tárgy(ak) megfelel(nek) a vonatkozó uniós harmonizációs jogszabályok:
2006/42/EK irányelv
2014/30/EU irányelv
2011/65/EU irányelv az azokon bekövetkezett módosítások

Az alkalmazott harmonizált szabványokra hivatkozás vagy az egyéb műszaki leírásokra vonatkozó hivatkozás, amelyekre vonatkozóan megállapítottuk a megfelelőséget:

Szám / megnevezés
2006/42/EK irányelv
EN 60335-1:2012+A11:2014
EN IEC 60335-2-14:2019/A11:2021
EN 62233:2008
EN 50581:2012
2014/30/EU irányelv
EN IEC 55014-1:2021
EN IEC 55014-2:2021
2011/65/EU irányelv
EN IEC 63000:2018

A fent ismertetett tárgy(ak) megfelel(nek) az egyes veszélyes anyagok használatára az elektronikus és elektromos berendezésekben korlátozásáról szóló, 2011. június 8-i 2011/65/EU Az európai parlamenti és tanácsi irányelvben.

A műszaki dokumentáció tulajdonosa: OWIM GmbH & Co.KG

A nyilatkozatot a következő az megkötelezően írták alá:
OWIM GmbH & Co. KG, Stiftsbergstraße 1, 74167 Neckarsulm, Németország
Ez a megfelelőségi nyilatkozat a gyártó felelősségére kiadott.

Az eredeti megfelelőségi nyilatkozat fordítása

Neckarsulm, 15/12/2021 — Hely, Dátum, Aláírás
ppa. Mira Buchheim, megfelelősségért felelős — ppa. Dr. Thorsten Meier, megfelelősségért felelős

(SK)
EÚ vyhlásenie o zhode

EÚ VYHLÁSENIE O ZHODE (Č. IAN 516824_2510)

sdn
Identifikácia produktu: 516824_2510
Číslo modelu: "Silvercrest" ELEKTRICKÝ MLÝNČEK NA SOĽ A KORENIE
HG14339A, HG14339B, HG14339C

Uvedený predmet vyhlásenia je v súlade s príslušnými harmonizačnými právnymi predpismi Únie:
Smernica 2006/42/ES
Smernica 2014/30/EÚ
Smernica 2011/65/EÚ v znení neskorších zmien a dodatkov.

Odkazy na príslušné použité harmonizované normy alebo iné technické špecifikácie, v súvislosti s ktorými je vyhlásená zhoda:

Č. / Názov
Smernica 2006/42/EC
EN 60335-1:2012+A11:2014
EN IEC 60335-2-14:2019/A11:2021