lupilu®

PDF ONLINE
www.lidl-service.com

SANDPIT WITH WATER WALL/SANDKASTEN MIT WASSER SPIELWAND/BAC À SABLE AVEC MUR D'EAU

(GB) (IE) (NI) (MT)
SANDPIT WITH WATER WALL
Assembly and safety instructions

(FR) (BE) (CH)
BAC À SABLE AVEC MUR D'EAU
Instruction de montage et de sécurité

(PL)
PIASKOWNICA Z WODNĄ ŚCIANKĄ DO ZABAWY
Instrukcja montażu oraz bezpieczeństwa

(SK)
PIESKOVISKO S VODNOU STENOU
Montážne a bezpečnostné pokyny

(DK)
SANDKASSE MED VANDLEGETØJ
Monterings- og sikkerhedshenvisninger

(HU)
HOMOKOZÓ VÍZIJÁTÉK FALLAL
Szerelési és biztonsági tudnivalók

(DE) (AT) (BE) (CH)
SANDKASTEN MIT WASSERSPIELWAND
Montage- und Sicherheitshinweise

(NL) (BE)
ZANDBAK MET WATERSPEELWAND
Montage- en veiligheidsinstructies

(CZ)
PÍSKOVIŠTĚ S HRACÍ STĚNOU NA VODU
Pokyny k montáži a bezpečnost

(ES)
CAJÓN DE ARENA CON PARED CON JUEGOS DE AGUA
Instrucciones de montaje y de seguridad

(IT) (CH) (MT)
SABBIERA CON PARETE PER GIOCHI D'ACQUA
Istruzioni di montaggio e di sicurezza

IAN 496370_2504

(DE) (FR) (NL) (BE) (PL) (CZ) (SK) (ES)

You need · Sie benötigen · Il vous faut · U hebt nodig
Wymagane · Potřebujete · Potrebujete · Necesita
Du skal bruge · Vi servono · Szüksége van:

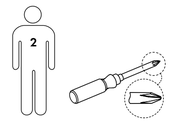

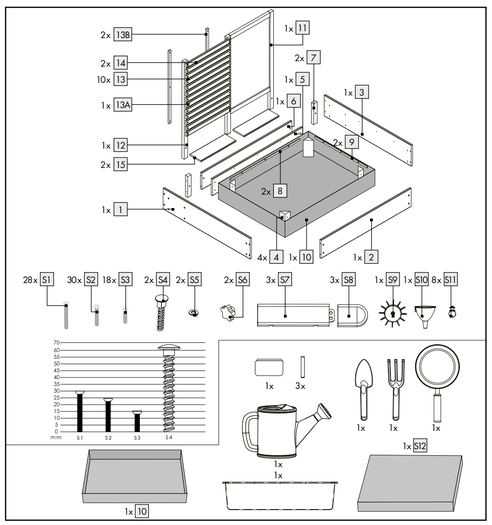

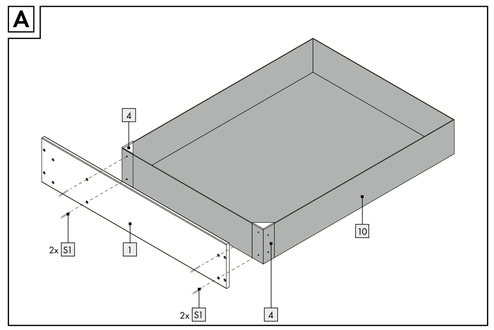

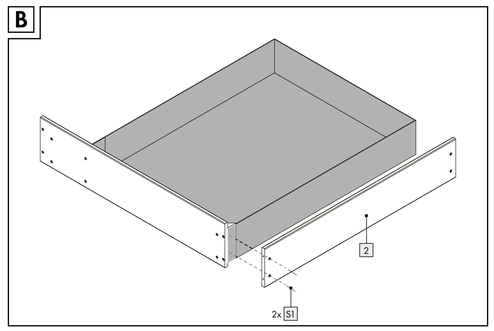

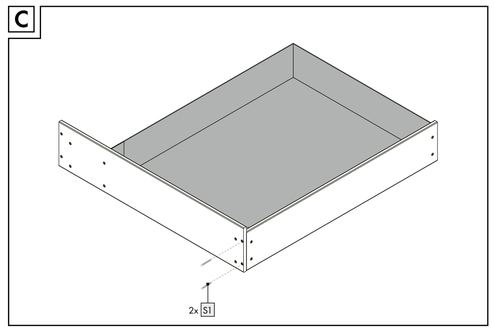

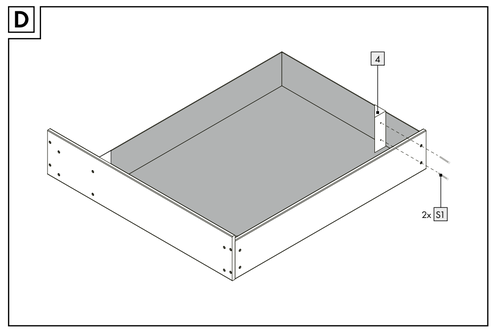

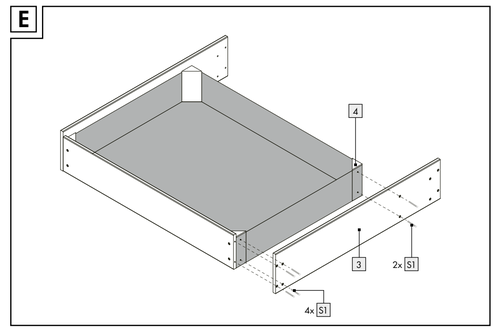

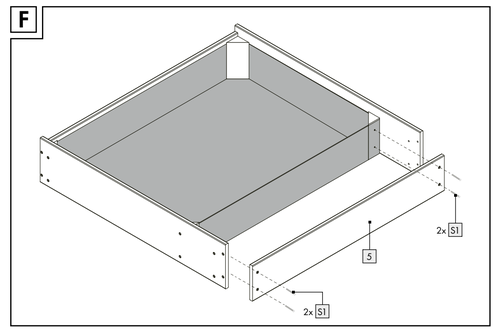

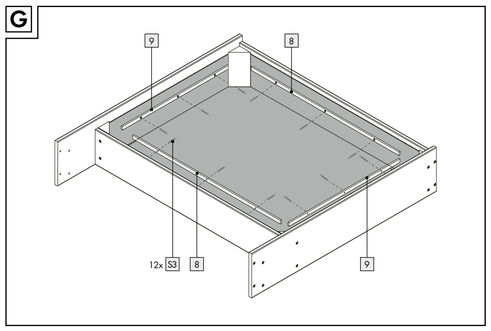

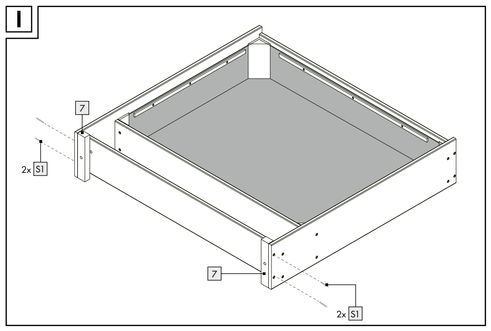

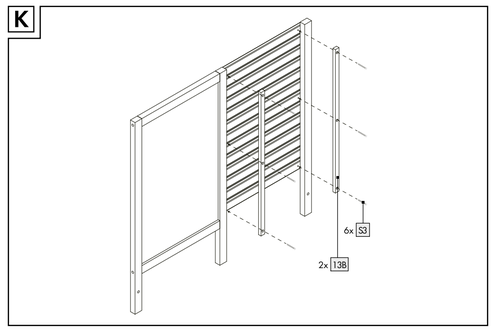

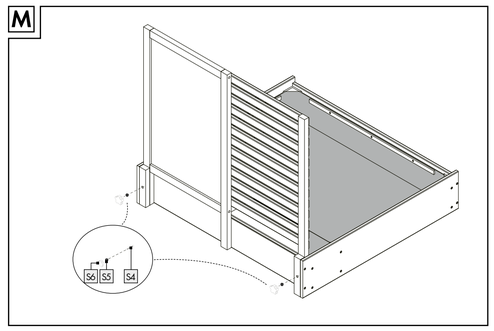

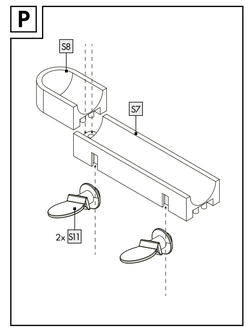

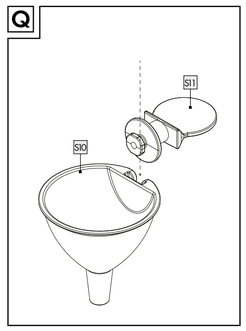

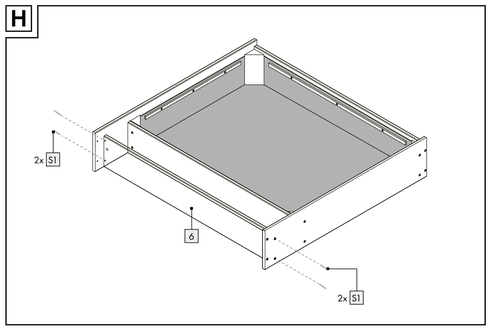

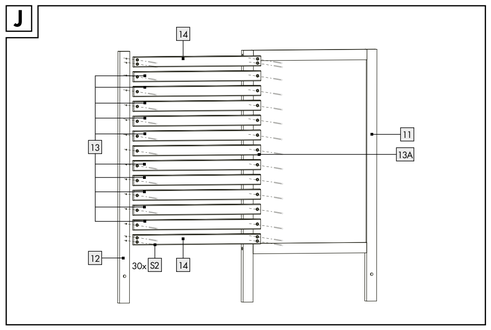

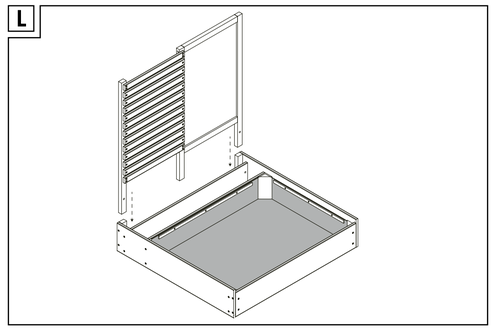

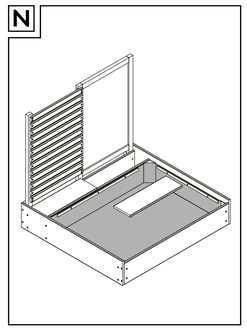

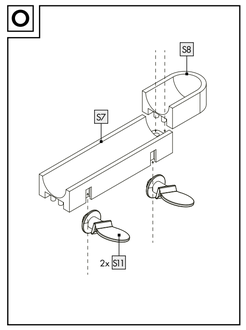

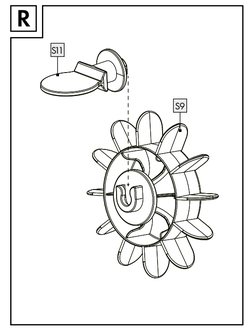

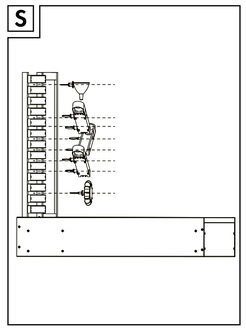

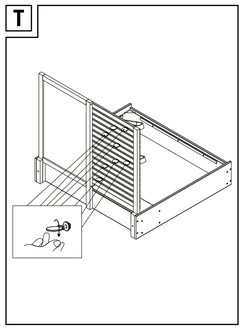

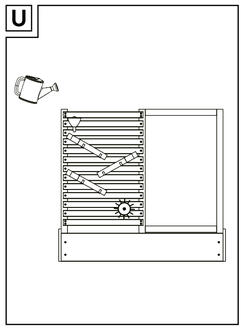

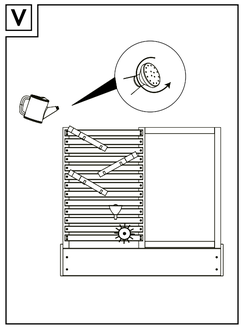

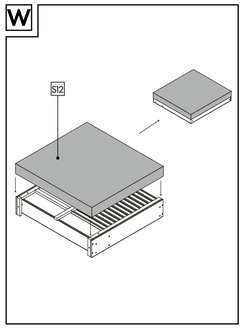

List of pictograms used	
■	Safety information
□	Instructions for use

Sandpit With Water Wall

Introduction

We congratulate you on the purchase of your new product. You have chosen a high quality product. Familiarise yourself with the product before using it for the first time. In addition, please carefully refer to the operating instructions and the safety advice below. Only use the product as instructed and only for the indicated field of application. Keep these instructions in a safe place. If you pass the product on to anyone else, please ensure that you also pass on all the documentation with it.

PDF ONLINE
www.lidl-service.com

You can download and view this and numerous other manuals at www.lidl-service.com. By scanning this QR code, you will be taken straight to the Lidl service website (www.lidl-service.com) where you can open your instruction manual by entering the article number (IAN) 496370_2504.

Intended use

The product is only intended for private household use. This product is not intended for commercial use.

Scope of delivery

1 Left side panel [1]
1 Front side panel [2]
1 Right side panel [3]
4 Fixed triangular blocks [4]
1 Inner back side panel [5]
1 Outer back side panel [6]
2 Fixed square blocks [7]
2 Fixed crossbars (long) [8]
2 Fixed crossbars (short) [9]
1 Groundsheet [10]
1 Blackboard (with frame parts) [11]
1 Left upright [12]
10 Cross struts (with 2 fixing holes) [13]
1 Cross strut (with 4 fixing holes) [13A]
2 Fixed crossbars (blackboard) [13B]
2 Cross struts (with 6 fixing holes) [14]
2 Cover panels [15]
1 Water basin
1 Cover (Sandpit) [S2]
28 Screws, Ø 4 x 30 mm [S1]
30 Screws, Ø 4 x 24 mm [S2]
18 Screws, Ø 4 x 14 mm [S3]
2 Screws, Ø 8 x 65 mm [S4]
2 Washers, Ø 14 x 5 mm [S5]
2 Nuts, Ø 38 x 20.5 mm [S6]
16 Play elements (3 [S7], 3 [S8], 1 [S9], 1 [S10], 3 chalks, 1 sponge, 1 watering can, 2 tools, 1 pan)
8 Fasteners [S11]

Safety notices

- **WARNING.** To be used under the direct supervision of an adult.
- **WARNING.** Only for domestic use.
- **WARNING.** For outdoor use only.
- **WARNING.** This product is only suitable for children between 18 and 48 months of age.
- **WARNING.** Maximum user weight: 30 kg on one seat of the bench. Only one child can sit on one of the seats at a time.
- **WARNING.** All packaging are not part of the toy and for safety reasons should always be removed before it is handed over to children to play with.
- Retain packaging for future reference.
- The product is suitable for children aged from 1.5 year old.
- Around 140 kg of sand is required to reach the filling level of 12 cm.
- The product may become unstable if used incorrectly. This could result in injuries or property damage.
- During the assembly children must be kept away due to possible risk of injury.
- Do not use the product near open fire.
- Adult assembly is required.
- Verify the product is stable before use.
- Be sure to set the product on a level and firm surface.
- Check the product for damage or wear before every use. Only use the product in good condition.
- Do not use the product if damage is visible or suspected.

⚠ Risk of property damage!

- We are not liable for accidents resulting from failure to comply with the above safety instructions or improper handling.
- The activity toy shall be placed on a level surface at least 2 m from any structure or obstruction such as a fence, garage, house, overhanging branches, laundry lines or electrical wires.
- The toy shall not be installed over concrete, asphalt or any other hard surface.
- Do not modify the product.
- Check all nuts and bolts for tightness and tighten when required.
- Check all covers and screws for sharp edges and replace them if required.
- Replace defective parts in accordance with the manufacturer's instructions.
- Before storing, empty out the water completely and allow the product to dry.

Assembly

- Do not fully tighten the screws immediately when assembling. Only tighten all screws when each section is completed.
  Note: Remove all packaging materials from the product.
  Note: You will need an additional cross-head screwdriver in order to assemble the product.
- Follow the steps shown in figures A–T for the assembley of the product.

How to play

- This activity toy allows children to create individual waterfall paths.
- With the watering can, they can try out different ways to activate the installed wheels with water so that they turn smoothly.
  Note: Remove the sprinkler head of the watering can when playing with the waterfall path. When using the watering can for watering, put the sprinkler head back on.
- Figures U and V show examples of waterfall path combinations. If necessary, give your child some guidance.

Care and storage

- Do not use harsh or aggressive cleaning agents.
- Clean the product only with a soft, dry cloth.
- Always store the product clean and dry and at room temperature after use.
- To help extend the life of this product it will need covering or sheltering during heavy rain and strong sunlight. For this purpose, use the cover [S2] (see fig. W).
- Secure the product in extreme weather, e. g. strong wind. Store the product in protected areas.

Disposal

The packaging is made entirely of recyclable materials, which you may dispose of at local recycling facilities.

Contact your local refuse disposal authority for more details of how to dispose of your worn-out product.

The product incl. accessories, manual and packaging materials are recyclable and are subject to extended producer responsibility. Dispose them separately, following the illustrated Info-tri (sorting information), for better waste treatment. The Triman logo is valid in France only.

Warranty

The product has been manufactured to strict quality guidelines and meticulously examined before delivery. In the event of material or manufacturing defects you have legal rights against the retailer of this product. Your legal rights are not limited in any way by our warranty detailed below.

The warranty for this product is 3 years from the date of purchase. The warranty period begins on the date of purchase. Keep the original sales receipt in a safe location as this document is required as proof of purchase.

Any damage or defects already present at the time of purchase must be reported without delay after unpacking the product.

Should the product show any fault in materials or manufacture within 3 years from the date of purchase, we will repair or replace it – at our choice – free of charge to you. The warranty period is not extended as a result of a claim being granted. This also applies to replaced and repaired parts.

This warranty becomes void if the product has been damaged, or used or maintained improperly.

The warranty covers material or manufacturing defects. This warranty does not cover product parts subject to normal wear and tear, thus considered consumables (e.g. batteries, rechargeable batteries, tubes, cartridges), nor damage to fragile parts, e.g. switches or glass parts.

Warranty claim procedure

To ensure quick processing of your case, please observe the following instructions:

Please have the till receipt and the item number (IAN 496370_2504) available as proof of purchase. You will find the item number on the rating plate, an engraving on the front page of the instructions for use (bottom left), or as a sticker on the rear or bottom of the product. If functional or other defects occur, please contact the service department listed either by telephone or by e-mail. You can return a defective product to us free of charge to the service address that will be provided to you. Ensure that you enclose the proof of purchase (till receipt) and information about what the defect is and when it occurred.

Service

(GB) **Service Great Britain**
Tel.: 0800 404 7657
E-Mail: owim@lidl.gb

(IE) **Service Ireland**
Tel.: 1800 101010
E-Mail: owim@lidl.ie

(NI) **Service Northern Ireland**
E-Mail: owim@lidl.ni

(MT) **Service Malta**
Tel.: 80062230
E-Mail: owim@lidl.mt

Legende der verwendeten Piktogramme	
■	Sicherheitshinweise
□	Handlungsanweisungen

Sandkasten mit Wasserspielwand

Einleitung

Wir beglückwünschen Sie zum Kauf Ihres neuen Produkts. Sie haben sich damit für ein hochwertiges Produkt entschieden. Machen Sie sich vor der ersten Inbetriebnahme mit dem Produkt vertraut. Lesen Sie hierzu aufmerksam die nachfolgende Bedienungsanleitung und die Sicherheitshinweise. Benutzen Sie das Produkt nur wie beschrieben und für die angegebenen Einsatzbereiche. Bewahren Sie diese Anleitung an einem sicheren Ort auf. Händigen Sie alle Unterlagen bei Weitergabe des Produktes an Dritte mit aus.

PDF ONLINE
www.lidl-service.com

Sie können dieses und zahlreiche andere Handbücher unter www.lidl-service.com herunterladen und ansehen. Durch Scannen dieses QR-Codes werden Sie direkt auf die Lidl-Service-Website (www.lidl-service.com) weitergeleitet, wo Sie durch Eingabe der Artikelnummer (IAN) 496370_2504 Ihre Bedienungsanleitung öffnen können.

Bestimmungsgemäße Verwendung

Das Produkt ist nur für den Einsatz in privaten Haushalten vorgesehen. Das Produkt ist nicht für den gewerblichen Einsatz bestimmt.

Lieferumfang

1 linke Seitenwand [1]
1 vordere Seitenwand [2]
1 rechte Seitenwand [3]
4 feste Dreikantblöcke [4]
1 innere Rückwand [5]
1 äußere Rückwand [6]
2 feste Vierkantblöcke [7]
2 feste Querleisten (lang) [8]
2 feste Querleisten (kurz) [9]
1 Bodenplane [10]
1 Tafel (mit Rahmenteilen) [11]
1 linker Pfosten [12]
10 Querstreben (mit 2 Befestigungslöchern) [13]
1 Querstrebe (mit 4 Befestigungslöchern) [13A]
2 feste Querleisten (Tafel) [13B]
2 Querstreben (mit 6 Befestigungslöchern) [14]
2 Abdeckplatten [15]
1 Wasserbecken
1 Abdeckung (Sandkasten) [S2]
28 Schrauben, Ø 4 x 30 mm [S1]
30 Schrauben, Ø 4 x 24 mm [S2]
18 Schrauben, Ø 4 x 14 mm [S3]
2 Schrauben, Ø 8 x 65 mm [S4]
2 Unterlegscheiben, Ø 14 x 5 mm [S5]
2 Muttern, Ø 38 x 20,5 mm [S6]
16 Spielelemente (3 [S7], 3 [S8], 1 [S9], 1 [S10], 3 Kreiden, 1 Schwamm, 1 Gießkanne, 2 Werkzeuge, 1 Pfanne)
8 Verschlüsse [S11]

Sicherheitshinweise

- **ACHTUNG.** Benutzung unter unmittelbarer Aufsicht von Erwachsenen.
- **ACHTUNG.** Nur für den Hausgebrauch.
- **ACHTUNG.** Nur zur Anwendung im Außenbereich.
- **ACHTUNG.** Dieses Produkt ist nur für Kinder im Alter von 18 bis 48 Monaten geeignet.
- **ACHTUNG.** Maximales Benutzergewicht: 30 kg auf einem Sitz der Sitzbank. Es darf nur ein Kind zur gleichen Zeit auf einem der Sitze sitzen.
- **ACHTUNG.** Alle Verpackungs- und Befestigungsmaterialien sind nicht Bestandteil des Spielzeugs und sollten aus Sicherheitsgründen stets entfernt werden, bevor das Produkt den Kindern zum Spielen übergeben wird.
- Verpackung für spätere Rückfragen aufbewahren!
- Das Produkt ist geeignet für Kinder ab 1,5 Jahre.
- Um die Füllhöhe von 12 cm zu erreichen, sind etwa 140 kg Sand erforderlich.
- Bei unsachgemäßem Gebrauch könnte das Produkt instabil werden. Dies kann zu Verletzungen oder Sachbeschädigung führen.
- Während der Montage Kinder vom Montageort fern halten. Ansonsten besteht Verletzungsgefahr.
- Verwenden Sie das Produkt nicht in der Nähe von offenem Feuer.
- Die Montage durch einen Erwachsenen ist erforderlich.

- Achten Sie vor der Benutzung des Produkts auf die richtige Stabilität.
- Achten Sie darauf, das Produkt auf einen ebenen und stabilen Untergrund zu stellen.
- Überprüfen Sie das Produkt vor jeder Verwendung auf Beschädigung oder Verschleiß. Verwenden Sie das Produkt nur in einem einwandfreien Zustand.
- Verwenden Sie das Produkt nicht, wenn Schäden sichtbar oder vermutet werden.

⚠ **Gefahr der Sachbeschädigung!**

- Wir haften nicht für Unfälle, die infolge der Nichtbeachtung der oben genannten Sicherheitshinweise oder durch falsche Handhabung auftreten.
- Stellen Sie das Aktivitätsspielzeug auf einer ebenen Fläche mindestens 2 m von jeder Struktur und jedem Hindernis wie Zäunen, Garagen, Häusern, überhängenden Ästen, Wäscheleinen oder elektrischen Leitungen entfernt auf.
- Montieren Sie das Produkt nicht auf Beton, Asphalt oder einer anderen harten Oberfläche.
- Verändern Sie das Produkt nicht!
- Überprüfen Sie alle Muttern und Schrauben auf festen Sitz und ziehen Sie diese bei Bedarf fest.
- Überprüfen Sie alle Abdeckungen und Schrauben auf scharfe Kanten und ersetzen Sie sie bei Bedarf.
- Ersetzen Sie defekte Teile gemäß der Anweisungen des Herstellers.
- Leeren Sie das Wasser vor der Lagerung vollständig aus und lassen Sie das Produkt trocknen.

Montage

- Ziehen Sie die Schrauben bei der Montage nicht sofort fest an. Ziehen Sie alle Schrauben erst fest, wenn die einzelnen Teile fertig montiert sind.
  Hinweis: Entfernen Sie alle Verpackungsmaterialien vom Produkt.
  Hinweis: Für die Montage des Produkts benötigen Sie einen zusätzlichen Schraubendreher.
- Befolgen Sie für die Montage des Produkts die in den Abbildungen A–T gezeigten Schritte.

Wie man spielen kann

- Mit diesem Aktivitätsspielzeug können Kinder individuelle Wasserfallbahnen anlegen.
- Mit der Gießkanne können sie verschiedene Möglichkeiten ausprobieren, um die angebrachten Räder mit Wasser zu aktivieren, damit diese sich gleichmäßig drehen.
  Hinweis: Nehmen Sie den Sprinklerkopf der Gießkanne ab, wenn mit der Wasserfallbahn gespielt wird. Wenn Sie die Gießkanne zum Gießen verwenden, setzen Sie den Sprinklerkopf wieder auf.
- Die Abbildungen U und V zeigen Beispiele für Wasserfallbahn-Kombinationen. Wenn nötig, leiten Sie Ihr Kind ein wenig an.

Pflege und Lagerung

- Verwenden Sie keine scharfen oder aggressiven Reinigungsmittel.
- Reinigen Sie das Produkt nur mit einem weichen, trockenen Tuch.
- Lagern Sie das Produkt nach dem Gebrauch immer sauber und trocken bei Zimmertemperatur.
- Um die Lebensdauer dieses Produkts zu verlängern, muss es bei starkem Regen und starker Sonneneinstrahlung abgedeckt oder geschützt werden. Verwenden Sie dazu die Abdeckung S12 (siehe Abb. W).
- Sichern Sie bei extremen Wetterbedingungen, z. B. bei starkem Wind, das Produkt. Lagern Sie das Produkt in geschützten Räumen.

Entsorgung

Die Verpackung besteht aus umweltfreundlichen Materialien, die Sie über die örtlichen Recyclingstellen entsorgen können.

Möglichkeiten zur Entsorgung des ausgedienten Produkts erfahren Sie bei Ihrer Gemeinde- oder Stadtverwaltung.

Das Produkt inkl. Zubehör, die Anleitung und die Verpackungsmaterialien sind recyclebar und unterliegen einer erweiterten Herstellerverantwortung. Entsorgen Sie diese getrennt, den abgebildeten Info-tri (Sortierinformation) folgend, für eine bessere Abfallbehandlung. Das Triman-Logo gilt nur für Frankreich.

Garantie

Das Produkt wurde nach strengen Qualitätsrichtlinien hergestellt und vor der Auslieferung sorgfältig geprüft.

Im Falle von Material- oder Herstellungsfehlern haben Sie gegenüber dem Verkäufer des Produkts gesetzliche Rechte. Ihre gesetzlichen Rechte werden in keiner Weise durch unsere unten aufgeführte Garantie eingeschränkt.

Die Garantie für dieses Produkt beträgt 3 Jahre ab Kaufdatum. Die Garantiezeit beginnt mit dem Kaufdatum. Bewahren Sie den Originalkaufbeleg an einem sicheren Ort auf, da dieses Dokument als Nachweis des Kaufs erforderlich ist.

Alle Schäden oder Mängel, die bereits zum Zeitpunkt des Kaufs vorhanden sind, müssen unverzüglich nach dem Auspacken des Produkts gemeldet werden.

Sollte das Produkt innerhalb von 3 Jahren ab Kaufdatum einen Material- oder Herstellungsfehler aufweisen, werden wir es – nach unserer Wahl – kostenlos für Sie reparieren oder ersetzen. Die Garantiezeit verlängert sich durch einen stattgegebenen Gewährleistungsanspruch nicht. Dies gilt auch für ersetzte und reparierte Teile.

Diese Garantie erlischt, wenn das Produkt beschädigt oder unsachgemäß verwendet oder gewartet wurde.

Die Garantie deckt Material- und Herstellungsfehler ab. Diese Garantie erstreckt sich weder auf Produktteile, die normalem Verschleiß unterliegen, und somit als Verschleißteile gelten (z. B. Batterien, Akkus, Schläuche, Farbpatronen), noch auf Schäden an zerbrechlichen Teilen, z. B. Schalter oder Teile aus Glas.

Abwicklung im Garantiefall

Um eine schnelle Bearbeitung Ihres Anliegens zu gewährleisten, folgen Sie bitte den folgenden Hinweisen:

Bitte halten Sie für alle Anfragen den Kassenbon und die Artikelnummer (IAN 496370_2504) als Nachweis für den Kauf bereit.
Die Artikelnummer entnehmen Sie bitte dem Typenschild, einer Gravur, auf dem Titelblatt Ihrer Bedienungsanleitung (unten links) oder als Aufkleber auf der Rück- oder Unterseite des Produkts.
Sollten Funktionsfehler oder sonstige Mängel auftreten, kontaktieren Sie zunächst die nachfolgend benannte Serviceabteilung telefonisch oder per E-Mail.
Ein als defekt erfasstes Produkt können Sie dann unter Beifügung des Kaufbelegs (Kassenbon) und der Angabe, worin der Mangel besteht und wann er aufgetreten ist, für Sie portofrei an die Ihnen mitgeteilte Service-Anschrift übersenden.

Service

(DE) **Service Deutschland**
Tel.: 0800 5435 111
E-Mail: owim@lidl.de

(AT) **Service Österreich**
Tel.: 0800 447744
E-Mail: owim@lidl.at

(BE) **Service Belgien**
Tel.: 0800 12089
E-Mail: owim@lidl.be

(CH) **Service Schweiz**
Tel.: 0800 56 44 33
E-Mail: owim@lidl.ch

Légende des pictogrammes utilisés	
■	Consignes de sécurité
□	Instructions de manipulation

Bac à sable avec mur d'eau

Introduction

Nous vous félicitons pour l'achat de votre nouveau produit. Vous avez opté pour un produit de grande qualité. Avant la première mise en service, vous devez vous familiariser avec toutes les fonctions du produit. Veuillez lire attentivement le mode d'emploi ci-dessous et les consignes de sécurité. N'utilisez le produit que pour l'usage décrit et les domaines d'application cités. Conserver ces instructions dans un lieu sûr. Si vous donnez le produit à des tiers, remettez-leur également la totalité des documents.

PDF ONLINE www.lidl-service.com

Vous pouvez télécharger et consulter ce manuel ainsi que de nombreux autres sur le site www.lidl-service.com. En scannant ce code QR, vous serez directement redirigé vers le site du service Lidl (www.lidl-service.com), où vous pourrez ouvrir votre manuel d'instructions en saisissant le numéro d'article (IAN) 496370_2504.

Utilisation conforme

Le produit est uniquement destiné à un usage domestique et privé. Le produit n'est pas destiné à une utilisation commerciale.

Contenu de la livraison

1 paroi latérale gauche 1
1 paroi latérale avant 2
1 paroi latérale droite 3
4 blocs triangulaires fixes 4
1 paroi arrière intérieure 5
1 paroi arrière extérieure 6
2 blocs carrés fixes 7
2 baguettes transversales fixes (longues) 8
2 baguettes transversales fixes (courtes) 9
1 bâche de sol 10
1 panneau (avec pièces d'encadrement) 11
1 poteau gauche 12
10 traverses (avec 2 trous de fixation) 13
1 traverse (avec 4 trous de fixation) 13A
2 baguettes transversales fixes (tableau) 13B
2 traverses (avec 6 trous de fixation) 14
2 plaques de recouvrement 15
1 bassin d'eau
1 couvercle de protection (bac à sable) S12
28 vis, Ø 4 x 30 mm S1
30 vis, Ø 4 x 24 mm S2
18 vis, Ø 4 x 14 mm S3
2 vis, Ø 8 x 65 mm S4
2 rondelles, Ø 14 x 5 mm S5
2 écrous, Ø 38 x 20,5 mm S6
16 éléments de jeu (3 S7, 3 S8, 1 S9, 1 S10, 3 craies, 1 éponge, 1 arrosoir, 2 outils, 1 poêle)
8 bouchons S11

⚠ Consignes de sécurité

- **ATTENTION.** Utilisation uniquement sous la surveillance directe d'adultes.
- **ATTENTION.** Uniquement réservé à un usage domestique.
- **ATTENTION.** Uniquement réservé à un usage en extérieur.
- **ATTENTION.** Ce produit est uniquement destiné aux enfants âgés de 18 à 48 mois.
- **ATTENTION.** Poids d'utilisateur maximal : 30 kg sur un siège du banc. Un seul enfant à la fois peut s'asseoir sur l'un des sièges.
- **ATTENTION.** Tous les matériaux d'emballage et de fixation ne font pas partie du jouet et ils doivent, pour des raisons de sécurité, toujours être jetés avant de remettre le produit aux enfants pour qu'ils puissent jouer avec.
- Conserver l'emballage pour toute demande de précision ultérieure !
- Le produit convient aux enfants à partir de 1,5 an.
- Pour atteindre la hauteur de remplissage de 12 cm, il est nécessaire d'utiliser environ 140 kg de sable.
- En cas d'utilisation inappropriée, le produit pourrait devenir instable. Des blessures ou dommages matériels peuvent en résulter.
- Durant le montage, garder les enfants éloignés du lieu de montage. Il existe autrement un risque de blessure.

- N'utilisez pas le produit à proximité d'un feu ouvert.
- Le montage par un adulte est nécessaire.
- Veillez à une bonne stabilité du produit avant de l'utiliser.
- Assurez-vous que le produit se trouve sur une surface stable et plane.
- Avant chaque utilisation, vérifiez le produit pour repérer la présence de dommages ou traces d'usure. Utilisez uniquement le produit en parfait état.
- N'utilisez pas le produit si vous constatez ou supposez la présence de dommages.

⚠ **Risque de dégâts matériels !**

- Nous ne sommes en aucun cas responsables des accidents survenant en raison d'une non-observation des remarques de sécurité exposées ci-dessus, ou en cas de manipulation incorrecte.
- Installez la zone de jeu sur une surface plane et éloignée d'au moins 2 m de chaque structure et de tout obstacle, par ex. clôture, garage, maison, branches d'arbre cordes à linge ou câbles électriques.
- Ne montez pas le produit sur du béton, de l'asphalte ou toute autre surface dure.
- Ne modifiez pas le produit !
- Contrôlez tous les écrous et vis quant à leur bonne fixation et serrez-les le cas échéant.
- Vérifiez tous les recouvrements et vis pour détecter la présence d'arêtes vives et remplacez-les le cas échéant.
- Remplacez les pièces défectueuses conformément aux instructions du fabricant.
- Avant stockage, videz entièrement l'eau et laisser sécher le produit.

Montage

- Ne serrez pas immédiatement les vis lors du montage. Vous pouvez serrer complètement toutes les vis lorsque chaque élément est en place.
  Remarque : retirez tous les matériaux d'emballage du produit.
  Remarque : pour le montage du produit, il vous faut un tournevis supplémentaire.
- Pour procéder au montage du produit, suivez les étapes indiquées sur les figures A à T.

Comment jouer

- Ce jouet d'activité permet aux enfants de créer des trajectoires individuelles de cascades.
- Avec l'arrosoir, ils peuvent essayer différentes façons d'activer les roues attachées avec de l'eau pour qu'elles tournent de manière régulière.
  Remarque : retirez la tête d'arrosage de l'arrosoir au moment de jouer avec les trajectoires de cascades. Si vous utilisez l'arrosoir pour arroser, remettez la tête d'arrosage en place.
- Les illustrations U et V montrent des exemples de trajectoires de cascades à combiner. Si nécessaire, guidez un peu votre enfant.

Entretien et stockage

- N'utilisez pas de produit nettoyant abrasif ou agressif.
- Nettoyez le produit uniquement avec un chiffon doux et sec.
- Après utilisation, stockez toujours le produit à l'état sec et à température ambiante.
- Afin de prolonger la durée de vie de ce produit, il doit être recouvert ou protégé en cas de forte pluie ou d'ensoleillement intense. Utilisez pour cela le couvercle de protection S12 (voir ill. W).
- En cas de conditions météorologiques extrêmes, par ex. en cas de vent fort, mettez le produit en sécurité. Entreposez le produit dans des locaux protégés.

Mise au rebut

L'emballage se compose de matières recyclables pouvant être mises au rebut dans les déchetteries locales.

Votre mairie ou votre municipalité vous renseigneront sur les possibilités de mise au rebut des produits usagés.

Le produit ainsi que les accessoires et les matériaux d'emballage sont recyclables et relèvent de la responsabilité élargie du producteur. Éliminez-les séparément, en suivant l'Info-tri illustrée, dans l'intérêt d'un meilleur traitement des déchets. Le logo Triman n'est valable qu'en France.

Garantie

Article L217-16 du Code de la consommation
Lorsque l'acheteur demande au vendeur, pendant le cours de la garantie commerciale qui lui a été consentie lors de l'acquisition ou de la réparation d'un bien meuble, une remise en état couverte par la garantie, toute période d'immobilisation d'au moins sept jours vient s'ajouter à la durée de la garantie qui restait à courir. Cette période court à compter de la demande d'intervention de l'acheteur ou de la mise à disposition pour réparation du bien en cause, si cette mise à disposition est postérieure à la demande d'intervention.

Indépendamment de la garantie commerciale souscrite, le vendeur reste tenu des défauts de conformité du bien et des vices rédhibitoires dans les conditions prévues aux articles L217-4 à L217-13 du Code de la consommation et aux articles 1641 à 1648 et 2232 du Code Civil.

Article L217-4 du Code de la consommation
Le vendeur livre un bien conforme au contrat et répond des défauts de conformité existant lors de la délivrance.

Il répond également des défauts de conformité résultant de l'emballage, des instructions de montage ou de l'installation lorsque celle-ci a été mise à sa charge par le contrat ou a été réalisée sous sa responsabilité.

Article L217-5 du Code de la consommation
Le bien est conforme au contrat :
1° S'il est propre à l'usage habituellement attendu d'un bien semblable et, le cas échéant :
- s'il correspond à la description donnée par le vendeur et posséder les qualités que celui-ci a présentées à l'acheteur sous forme d'échantillon ou de modèle ;
- s'il présente les qualités qu'un acheteur peut légitimement attendre eu égard aux déclarations publiques faites par le vendeur, par le producteur ou par son représentant, notamment dans la publicité ou l'étiquetage ;

2° Ou s'il présente les caractéristiques définies d'un commun accord par les parties ou être propre à tout usage spécial recherché par l'acheteur, porté à la connaissance du vendeur et que ce dernier a accepté.

Article L217-12 du Code de la consommation
L'action résultant du défaut de conformité se prescrit par deux ans à compter de la délivrance du bien.

Article 1641 du Code civil
Le vendeur est tenu de la garantie à raison des défauts cachés de la chose vendue qui la rendent impropre à l'usage auquel on la destine, ou qui diminuent tellement cet usage que l'acheteur ne l'aurait pas acquise, ou n'en aurait donné qu'un moindre prix, s'il les avait connus.

Article 1648 1er alinéa du Code civil
L'action résultant des vices rédhibitoires doit être intentée par l'acquéreur dans un délai de deux ans à compter de la découverte du vice.

Les pièces détachées indispensables à l'utilisation du produit sont disponibles pendant la durée de la garantie du produit.

Le produit a été fabriqué selon des critères de qualité stricts, et contrôlé consciencieusement avant sa livraison. En cas de défaut de matériau ou de fabrication, vous avez des droits légaux vis-à-vis du vendeur du produit. Vos droits légaux ne sont en aucun cas limités par notre garantie mentionnée ci-dessous.

La garantie de ce produit est de 3 ans à partir de la date d'achat. La période de garantie commence à la date d'achat. Conservez l'original de la preuve d'achat dans un endroit sûr car ce document est nécessaire pour prouver l'achat.

Tout dommage ou défaut déjà présent au moment de l'achat doit être signalé immédiatement après le déballage du produit.

Si le produit présente un défaut de matériau ou de fabrication dans les 3 ans qui suivent la date d'achat, nous le réparerons ou le remplacerons - à notre choix - gratuitement pour vous. La période de garantie n'est pas prolongée par une demande de garantie acceptée. Cette mesure s'applique également pour les pièces remplacées et réparées.

Cette garantie est annulée si le produit a été endommagé ou utilisé ou entretenu de manière incorrecte.

La garantie couvre les défauts de matériels et de fabrication. Cette garantie ne couvre pas les pièces du produit soumises à une usure normale, et qui sont donc considérées comme des pièces d'usure (par exemple les piles, les piles rechargeables, tuyaux, les cartouches

d'encre), ni les dommages aux pièces fragiles, par exemple les interrupteurs ou les pièces en verre.

Faire valoir sa garantie

Pour garantir la rapidité d'exécution de la procédure de garantie, veuillez respecter les indications suivantes :

Veuillez conserver le ticket de caisse et la référence du produit (IAN 496370_2504) à titre de preuve d'achat pour toute demande.
Le numéro de référence de l'article est indiqué sur la plaque d'identification, gravé sur la page de titre de votre manuel (en bas à gauche) ou sur un autocollant apposé sur la face arrière ou inférieure du produit.
En cas de dysfonctionnement du produit, ou de tout autre défaut, contactez en premier lieu le service après-vente par téléphone ou par e-mail aux coordonnées indiquées ci-dessous.
Vous pouvez alors envoyer franco de port tout produit considéré comme défectueux au service clientèle indiqué, accompagné de la preuve d'achat (ticket de caisse) et d'une description écrite du défaut avec mention de sa date d'apparition.

Service après-vente

(FR) **Service après-vente France**
Tél. : 0800 919270
E-Mail : owim@lidl.fr

(BE) **Service après-vente Belgique**
Tél. : 0800 12089
E-Mail : owim@lidl.be

(CH) **Service après-vente Suisse**
Tél. : 0800 56 44 33
E-Mail : owim@lidl.ch

Legenda van de gebruikte pictogrammen	
■	Veiligheidsinstructies
□	Instructies

Zandbak met waterspeelwand

Inleiding

Hartelijk gefeliciteerd met de aankoop van uw nieuwe product. U hebt voor een hoogwaardig product gekozen. Maak u voor de eerste ingebruikname vertrouwd met het product. Lees hiervoor aandachtig de volgende gebruiksaanwijzing en de veiligheidsvoorschriften. Gebruik het product alleen zoals beschreven en voor de aangegeven toepassingsgebieden. Bewaar deze gebruiksaanwijzing op een veilige plek. Geef, wanneer u het product doorgeeft aan derden, ook alle documenten mee

PDF ONLINE www.lidl-service.com

Je kunt deze en vele andere handleidingen downloaden en bekijken op www.lidl-service.com. Door deze QR-code te scannen, kom je meteen op de Lidl service website (www.lidl-service.com) waar je jouw gebruiksaanwijzing kunt openen door het artikelnummer (IAN) 496370_2504 in te voeren.

Correct en doelmatig gebruik

Het product is alleen bedoeld voor gebruik in privéhuishoudens. Het product is niet bestemd voor commercieel gebruik.

Omvang van de levering

1 linker zijwand 1
1 voorste zijwand 2
1 rechter zijwand 3
4 driehoekige balkjes 4
1 binnenste achterwand 5
1 buitenste achterwand 6
2 vierkante balkjes 7
2 dwarslatten (lang) 8
2 dwarslatten (kort) 9
1 grondzeil 10
1 bord (met framedelen) 11
1 linker paal 12
10 dwarslatten (met 2 bevestigingsgaten) 13
1 dwarslat (met 4 bevestigingsgaten) 13A
2 dwarslatten (bord) 13B
2 dwarslatten (met 6 bevestigingsgaten) 14
2 afdekplaten 15
1 waterbak
1 afdekking (zandbak) S12
28 schroeven, Ø 4 x 30 mm S1
30 schroeven, Ø 4 x 24 mm S2
18 schroeven, Ø 4 x 14 mm S3
2 schroeven, Ø 8 x 65 mm S4
2 sluitringen, Ø 14 x 5 mm S5
2 moeren, Ø 38 x 20,5 mm S6
16 speelelementen (3 S7, 3 S8, 1 S9, 1 S10, 3 krijtjes, 1 spons, 1 gieter, 2 werktuigen, 1 pan)
8 clips S11

⚠ Veiligheidsinstructies

- **LET OP.** Alleen gebruiken onder direct toezicht van volwassenen.
- **LET OP.** Alleen voor privégebruik.
- **LET OP.** Alleen voor gebruik buitenshuis.
- **LET OP.** Dit product is alleen geschikt voor kinderen in de leeftijd van 18 t/m 48 maanden.
- **LET OP.** Maximaal gebruikersgewicht: 30 kg op één plek van de zitbank. Er mag slecht één kind tegelijk op de zitplek zitten.
- **LET OP.** Alle verpakkings- en bevestigingsmaterialen zijn geen onderdeel van het speelgoed en moeten om veiligheidsredenen altijd worden verwijderd voordat kinderen met het speelgoed kunnen spelen.
- De verpakking voor eventuele reclamaties goed bewaren!
- Het product is geschikt voor kinderen vanaf 1,5 jaar.
- Om de vulhoogte van 12 cm te bereiken, is ongeveer 140 kg zand nodig.
- Bij onjuist gebruik kan het product instabiel worden. Dit kan leiden tot verwondingen of materiële schade.
- Houd kinderen tijdens de montage bij de montageplek vandaan. Anders is er kans op verwondingen.
- Gebruik het product niet in de buurt van open vuur.
- De montage door een volwassene is vereist.
- Let voor het gebruik van het product op de juiste stabiliteit.

- Zorg ervoor dat het product op een vlakke en stevige ondergrond staat.
- Controleer het product voor elk gebruik op beschadiging of slijtage. Gebruik het product alleen als het in onberispelijke staat verkeert.
- Gebruik het product niet bij zichtbare of vermoedelijke beschadigingen.

⚠ **Kans op materiële schade!**

- Wij zijn niet aansprakelijk voor ongevallen ontstaan door het niet opvolgen van bovenstaande veiligheidsinstructies of door onjuiste omgang met het product.
- Plaats het activiteitsspeelgoed op een vlakke ondergrond en op een afstand van minstens 2 m van andere objecten of hindernissen zoals hekken, garages, huizen, overhangende takken, waslijnen of elektrische leidingen.
- Monteer het product niet op beton, asfalt of een andere harde ondergrond.
- Verander het product niet!
- Controleer of alle moeren en schroeven goed vastzitten en zet ze indien nodig nogmaals vast.
- Controleer alle afdekkingen en schroeven op scherpe randen en vervang ze indien nodig.
- Vervang defecte onderdelen in overeenstemming met de aanwijzingen van de fabrikant.
- Laat het water voor het opbergen volledig weglopen en laat het product opdrogen.

Montage

- Draai de schroeven tijdens de montage niet direct helemaal vast. Draai alle schroeven pas vast als de afzonderlijke elementen allemaal gemonteerd zijn.
  Opmerking: verwijder al het verpakkingsmateriaal van het product.
  Opmerking: voor de montage van het product heeft u nog een schroevendraaier nodig.
- Volg voor de montage van het product de op de afbeeldingen A–T getoonde stappen.

Hoe er kan worden gespeeld

- Met dit activiteitsspeelgoed kunnen kinderen afzonderlijke watervalbanen aanleggen.
- Met de gieter kunnen ze verschillende mogelijkheden uitproberen om de aangebrachte raderen met water in beweging te brengen zodat ze gelijkmatig ronddraaien.
  Opmerking: haal de sproeikop van de gieter af wanneer met de watervalbaan wordt gespeeld. Als de gieter weer wordt gebruikt om te gieten, zet u de sproeikop er weer op.
- De afbeeldingen U en V laten voorbeelden zien van watervalbaan-combinaties. Indien nodig helpt u uw kind een beetje.

Verzorging en opslag

- Gebruik geen scherpe of agressieve reinigingsmiddelen.
- Reinig het product alleen met een zachte, droge doek.
- Berg het product na gebruik altijd droog en bij kamertemperatuur op.
- Om de levensduur van dit product te verlengen, moet het bij harde regen en veel zonlicht worden afgedekt of beschermd. Gebruik daarvoor de afdekking S12 (zie afb. W).
- Zet het product vast bij extreme weersomstandigheden, bijv. bij harde wind. Sla het product op in een beschutte ruimte.

Afvoer

De verpakking bestaat uit milieuvriendelijke grondstoffen die u via de plaatselijke recyclingcontainers kunt afvoeren.

Informatie over de mogelijkheden om het uitgediende product na gebruik te verwijderen, verstrekt uw gemeentelijke overheid.

Het product, waaronder het toebehoren, en de verpakkingsmaterialen kunnen worden gerecycled en zijn onderhevig aan een uitgebreide verantwoordelijkheid van de fabrikant. Gooi ze apart weg, overeenkomstig de aangegeven Info-tri (informatie over afvalscheiding), voor een beter afvalbeheer. Het Triman-logo geldt alleen voor Frankrijk.

Garantie

Het product werd volgens strenge kwaliteitsrichtlijnen gemaakt en voor de uitlevering zorgvuldig gecontroleerd. In geval van materiaal- of fabricagefouten hebt u tegenover de verkoper van het product wettelijke rechten. Uw wettelijke rechten worden op geen enkele manier door onze hieronder vermelde garantie beperkt.

De garantie voor dit product bedraagt 3 jaar vanaf aankoopdatum. De garantieperiode gaat in op de datum van aankoop. Bewaar het originele bewijs van aankoop op een veilige plek aangezien dit document nodig is als bewijs.

Alle beschadigingen of gebreken die reeds op het moment van aankoop aanwezig zijn, moeten meteen na het uitpakken van het product worden gemeld.

Mocht het product binnen 3 jaar na aankoopdatum een materiaal- of fabricagefout vertonen, zullen wij het – naar onze keuze – gratis voor u repareren of vervangen. De garantieperiode wordt door een plaatsgevonden garantieverlening niet verlengd. Dit geldt ook voor vervangen en gerepareerde onderdelen.

Deze garantie vervalt als het product werd beschadigd of onjuist is gebruikt of onderhouden.

De garantie dekt materiaal- en fabricagefouten af. Deze garantie dekt geen productonderdelen die aan normale slijtage onderhevig zijn en daarom als verbruiksartikelen worden beschouwd (bv. batterijen, oplaadbare batterijen, slangen, inktpatronen), noch dekt zij schade aan breekbare onderdelen, bv. schakelaars of onderdelen die van glas zijn gemaakt.

Afwikkeling in geval van garantie

Om een snelle afhandeling van uw reclamatie te waarborgen dient u de volgende instructies in acht te nemen:

Houd bij alle vragen alstublieft de kassabon en het artikelnummer (IAN 496370_2504) als bewijs van aankoop bij de hand.
Het artikelnummer vindt u op de typeplaat, ingegraveerd, op het titelblad van uw handleiding (linksonder) of als sticker op de achter- of onderzijde.
Wanneer er storingen in de werking of andere gebreken optreden, dient u eerst telefonisch of per e-mail contact met de onderstaande service-afdeling op te nemen.
Een als defect geregistreerd product kunt u dan samen met uw aankoopbewijs (kassabon) en vermelding van de concrete schade alsmede het tijdstip van optreden voor u franco aan het u meegedeelde servicepunt verzenden.

Service

(NL) **Service Nederland**
Tel.: 0800 0249630
E-Mail: owim@lidl.nl

(BE) **Service België**
Tel.: 0800 12089
E-Mail: owim@lidl.be

Legenda zastosowanych piktogramów	
■	Wskazówki bezpieczeństwa
□	Instrukcja postępowania

Piaskownica z wodną ścianką do zabawy

Wstęp

Gratulujemy Państwu zakupu nowego produktu. Zdecydowali się Państwo na zakup produktu najwyższej jakości. Przed uruchomieniem urządzenia po raz pierwszy zapoznaj się z nim. W tym celu przeczytaj uważnie poniższą instrukcję obsługi oraz wskazówki dotyczące bezpieczeństwa. Produkt należy użytkować w sposób tu opisany i zgodnie z określonym zakresem zastosowania. Należy przechowywać tę instrukcję w bezpiecznym miejscu. Przekazując produkt innej osobie, należy również przekazać wszystkie dokumenty.

PDF ONLINE www.lidl-service.com

Tą i wiele innych instrukcji można pobrać i wyświetlić na stronie www.lidl-service.com. Zeskanowanie tego kodu QR spowoduje przejście bezpośrednio do strony internetowej serwisu Lidl (www.lidl-service.com), gdzie można otworzyć instrukcję obsługi, wprowadzając numer artykułu (IAN) 496370_2504.

Zastosowanie zgodne z przeznaczeniem

Niniejszy produkt przeznaczony jest wyłącznie do użytku w gospodarstwie domowym. Produkt nie jest przeznaczony do użytku komercyjnego.

Zawartość

1 lewa ściana boczna 1
1 przednia ściana boczna 2
1 prawa ściana boczna 3
4 stałe bloki trójkątne 4
1 wewnętrzna ściana tylna 5
1 zewnętrzna ściana tylna 6
2 stałe bloki czworokątne 7
2 stałe listwy poprzeczne (długie) 8
2 stałe listwy poprzeczne (krótkie) 9
1 plandeka podłogowa 10
1 tablica (z częściami ramy) 11
1 lewy słupek 12
10 szczebli poprzecznych (z 2 otworami mocującymi) 13
1 szczebel poprzeczny (z 4 otworami mocującymi) 13A
2 stałe listwy poprzeczne (tablica) 13B
2 szczeble poprzeczne (z 6 otworami mocującymi) 14
2 płyty osłonowe 15
1 zbiornik wodny
1 osłona (piaskownica) S12
28 śrub, Ø 4 x 30 mm S1
30 śrub, Ø 4 x 24 mm S2
18 śrub, Ø 4 x 14 mm S3
2 śruby, Ø 8 x 65 mm S4
2 podkładki, Ø 14 x 5 mm S5
2 nakrętki, Ø 38 x 20,5 mm S6
16 elementów do zabawy (3 S7, 3 S8, 1 S9, 1 S10, 3 kredy, 1 gąbka, 1 konewka, 2 narzędzia, 1 patelnia)
8 zatyczek S11

⚠ Wskazówki bezpieczeństwa

- **UWAGA.** Używanie wyłącznie pod nadzorem osób dorosłych.
- **UWAGA.** Tylko do użytku domowego.
- **UWAGA.** Wyłącznie do używania na zewnątrz.
- **UWAGA.** Ten produkt jest przeznaczony tylko dla dzieci w wieku od 18 do 48 miesięcy.
- **UWAGA.** Maksymalny ciężar użytkownika: 30 kg na siedzeniu deski do siedzenia. Na jednym z siedzeń w tym samym czasie może siedzieć tylko jedno dziecko.
- **UWAGA.** Wszystkie materiały opakowaniowe i mocujące nie stanowią części zabawki i z przyczyn bezpieczeństwa zawsze należy je usunąć przed przekazaniem produktu dzieciom do zabawy.
- Zachować opakowanie w razie późniejszych pytań!
- Produkt jest przeznaczony dla dzieci w wieku od 1,5 roku życia.
- Aby osiągnąć wysokość napełnienia 12 cm, wymagane jest 140 kg piasku.
- W razie niezgodnego z przeznaczeniem użycia produkt mógłby stać się niestabilny. Może to prowadzić do poważnych obrażeń ciała lub szkód rzeczowych.

- Podczas montażu należy dopilnować, by w miejscu montażu nie było dzieci. W przeciwnym wypadku występuje niebezpieczeństwo odniesienia obrażeń.
- Nie używać produktu w pobliżu otwartego ognia.
- Wymagany jest montaż przez osobę dorosłą.
- Przed użyciem należy sprawdzić właściwą stabilność produktu.
- Należy uważać na to, aby produkt stał na równym i stabilnym podłożu.
- Produkt należy sprawdzić przed każdym użyciem pod kątem uszkodzenia lub zużycia. Produktu należy używać tylko jeśli jest w nienagannym stanie.
- Nie używać produktu w razie stwierdzenia widocznych uszkodzeń lub przypuszczenia, że takie mogą być.

⚠ **Niebezpieczeństwo powstania szkód materialnych!**

- Nie odpowiadamy za wypadki spowodowane nieprzestrzeganiem wyżej wymienionych wskazówek bezpieczeństwa lub niewłaściwym obchodzeniem się.
- Ustawić zabawkę aktywizującą na równej powierzchni przynajmniej 2 m od każdej struktury i każdej przeszkody jak np. płoty, garaże, domy, wystające gałęzie, sznurki na pranie lub przewody elektryczne.
- Nie montować produktu na betonie, asfalcie lub innych twardych powierzchniach.
- Nie zmieniać produktu!
- Należy regularnie sprawdzać, czy wszystkie śruby i nakrętki są mocno dokręcone i w razie konieczności dokręcić je.
- Sprawdzać wszystkie osłony i śruby pod kątem ostrych krawędzi i w razie konieczności wymienić je.
- Uszkodzone elementy wymienić zgodnie z instrukcjami producenta
- Przed przechowaniem należy całkowicie spuścić wodę i pozostawić produkt do wyschnięcia.

Montaż

- Przy montażu nie dokręcać śrub od razu. Dokręcić wszystkie śruby dopiero, gdy poszczególne części są trwale zamontowane.
  Wskazówka: Usunąć materiały opakowaniowe z produktu.
  Wskazówka: Do montażu produktu potrzebne są śrubokręt i wiertarka.
- W celu zmontowania produktu postępować wg kroków pokazanych na rysunkach A–T.

Jak można się bawić

- Dzięki tej zabawce dzieci mogą tworzyć indywidualne tory wodospadu.
- Korzystając z konewki, mogą wypróbować różne sposoby aktywowania dołączonych kół wodą, tak aby obracały się równomiernie.
  Wskazówka: Podczas zabawy z torem wodospadu należy zdjąć głowicę zraszacza z konewki. Jeśli do podlewania używa się konewki, należy wymienić głowicę zraszacza.
- Rysunki U i V przedstawiają przykłady kombinacji torów wodospadu. Jeśli to konieczne, należy nieco wprowadzić dzieci.

Pielęgnacja i przechowywanie

- Nie należy używać ostrych lub żrących środków czyszczących.
- Produkt należy czyścić wyłącznie miękką, suchą szmatką.
- Produkt po użyciu należy zawsze przechowywać w suchym miejscu i w temperaturze pokojowej.
- Aby przedłużyć trwałość tego produktu, w razie mocnego deszczu i mocnych promieni słonecznych musi być osłonięty lub ochroniony. W tym celu należy użyć osłony S12 (zobacz rys. W).
- W przypadku ekstremalnych warunków pogodowych, np. przy mocnym wietrze, należy zabezpieczyć produkt. Produkt przechowywać w chronionym pomieszczeniu.

Utylizacja

Opakowanie wykonane jest z materiałów przyjaznych dla środowiska, które można przekazać do utylizacji w lokalnym punkcie przetwarzania surowców wtórnych.

Informacji na temat możliwości utylizacji wyeksploatowanego produktu udziela urząd gminy lub miasta.

Produkt, w tym akcesoriai materiały opakowaniowe, nadają się do recyklingu i podlegają rozszerzonej odpowiedzialności producenta. Wyrzuć je osobno, zgodnie z ilustracją przedstawiającą informacje o sortowaniu, aby zapewnić lepszą utylizację odpadów. Logo Triman jest ważne tylko dla Francji.

Gwarancja

Produkt został wyprodukowany zgodnie z surowymi wytycznymi dotyczącymi jakości i dokładnie przetestowane przed dostawą. W przypadku wad materiałowych lub produkcyjnych przysługują Państwu prawa ustawowe wobec sprzedawcy produktu. Państwa prawa ustawowe nie są w żaden sposób ograniczone przez naszą gwarancję przedstawioną poniżej.

Gwarancja na ten produkt wynosi 3 lata od daty zakupu. Okres gwarancji rozpoczyna się od daty zakupu. Proszę przechowywać oryginalny rachunek w bezpiecznym miejscu, ponieważ ten dokument jest wymagany jako dowód zakupu.

Wszelkie uszkodzenia lub wady obecne już w momencie zakupu należy zgłosić niezwłocznie po rozpakowaniu produktu.

Jeżeli w ciągu 3 lat od daty zakupu produkt wykaże wady materiałowe lub produkcyjne, to – według naszego uznania – bezpłatnie go naprawimy lub wymienimy. Okres gwarancji nie ulega przedłużeniu o przyznane roszczenie gwarancyjne. Dotyczy to również wymienionych i naprawionych części.

Niniejsza gwarancja traci ważność, jeśli produkt został uszkodzony, był niewłaściwie użytkowany lub konserwowany.

Gwarancja obejmuje wady materiałowe i produkcyjne. Niniejsza gwarancja nie obejmuje części produktu, które podlegają normalnemu zużyciu i dlatego są uważane za części zużywalne (np. baterie, akumulatory, węże, wkłady atramentowe), ani nie obejmuje uszkodzeń części delikatnych, np. przełączników lub części wykonanych ze szkła.

Zgodnie z Kodeksem Cywilnym art. 581 §1 wraz z wymianą urządzenia lub ważnej części czas gwarancji rozpoczyna się na nowo.

Sposób postępowania w przypadku naprawy gwarancyjnej

Aby zapewnić szybkie rozpatrzenie Państwa wniosku, prosimy stosować się do następujących wskazówek:

Przed skontaktowaniem się z działem serwisowym należy przygotować paragon i numer artykułu (IAN 496370_2504) jako dowód zakupu.
Numery artykułów można znaleźć na tabliczce znamionowe, na grawerunku, na stronie tytułowej jego instrukcji (na dole po lewej stronie) lub jako naklejkę na stronie odwrotnej lub spodniej.
W razie wystąpienia błędów w działaniu lub innych wad, należy skontaktować się najpierw z wymienionym poniżej działem serwisowym telefonicznie lub pocztą elektroniczną.
Produkt uznany za uszkodzony można następnie z dołączeniem dowodu zakupu (paragonu) i podaniem, na czym polega wada i kiedy wystąpiła, przesłać bezpłatnie na podany Państwu adres serwisu.

Serwis

(PL) **Serwis Polska**
Tel.: 223974996
E-Mail: owim@lidl.pl

Legenda použitých piktogramů	
■	Bezpečnostní upozornění
□	Instrukce

Pískoviště s hrací stěnou na vodu

Úvod

Blahopřejeme Vám ke koupi nového výrobku. Rozhodli jste se pro kvalitní výrobek. Před prvním uvedením do provozu se seznamte s výrobkem. K tomu si pozorně přečtěte následující návod k obsluze a bezpečnostní pokyny. Používejte výrobek jen popsaným způsobem a pouze pro uvedené oblasti použití. Uschovejte si tento návod na bezpečném místě. Všechny podklady vydejte při předání výrobku i třetí osobě.

PDF ONLINE www.lidl-service.com

Tento a další návody si můžete stáhnout a prohlédnout na stránkách www.lidl-service.com. Po naskenování tohoto QR kódu budete přesměrováni přímo na stránky Lidl service (www.lidl-service.com) na kterých si můžete po zadání čísla výrobku (IAN) 496370_2504 otevřít příslušný návod k obsluze.

Použití ke stanovenému účelu

Tento výrobek je určený jen pro používání v domácnostech. Výrobek není určen k výdělečné činnosti.

Obsah dodávky

1 levá postranní stěna 1
1 přední postranní stěna 2
1 pravá postranní stěna 3
4 pevné tříhranné bloky 4
1 vnitřní zadní stěna 5
1 vnější zadní stěna 6
2 pevné čtyřhranné bloky 7
2 pevné příčníky (dlouhé) 8
2 pevné příčníky (krátké) 9
1 podlahová plachta 10
1 tabule (s díly rámu) 11
1 levý sloupek 12
10 příčné vzpěry (se 2 otvory k připevnění) 13
1 příčná výztuha (se 4 upevňovacími otvory) 13A
2 pevné příčníky (tabule) 13B
2 příčné vzpěry (se 6 otvory k připevnění) 14
2 krycí desky 15
1 nádrž na vodu
1 kryt (pískoviště) S12
28 šroubů, Ø 4 x 30 mm S1
30 šroubů, Ø 4 x 24 mm S2
18 šroubů, Ø 4 x 14 mm S3
2 šrouby, Ø 8 x 65 mm S4
2 podložky, Ø 14 x 5 mm S5
2 matice, Ø 38 x 20,5 mm S6
16 prvků na hraní (3 S7, 3 S8, 1 S9, 1 S10, 3 křídy, 1 houba, 1 konev, 2 nástroje, 1 pánev)
8 uzávěrů S11

⚠ Bezpečnostní pokyny

- **UPOZORNĚNÍ.** Používání pod bezprostředním dohledem dospělých osob.
- **UPOZORNĚNÍ.** Jen k domácímu použití.
- **UPOZORNĚNÍ.** Jen pro používání venku.
- **UPOZORNĚNÍ.** Tento výrobek je vhodný jen pro děti ve věku od 18 do 48 měsíců.
- **UPOZORNĚNÍ.** Maximální váha uživatele: 30 kg na jednom sedadle lavice. Na jednom sedadle smí sedět vždy jen jedno dítě.
- **POZOR.** Veškeré obalové a připevňovací materiály nejsou součástí hračky a mají se z bezpečnostních důvodů odstranit ještě dříve než se předá výrobek dětem na hraní.
- Obal uschovat pro případné pozdější dotazy!
- Výrobek je vhodný pro děti od 1,5 roku.
- Pro dosažení výšky naplnění 12 cm je třeba 140 kg písku.
- Při nesprávném použití může být výrobek nestabilní. Následkem mohou být zranění nebo věcné škody.
- Během montáže držte děti v odstupu od pracoviště. Jinak hrozí nebezpečí zranění.
- Nepoužívejte výrobek v blízkosti otevřeného ohně.
- Montáž dospělou osobou je nutná.
- Při používání výrobku dbejte na správnou stabilitu.
- Stavte výrobek jen na rovný a stabilní podklad.
- Kontrolujte výrobek před každým použitím, jestli není poškozený nebo opotřebovaný. Používejte pouze výrobek v bezvadném stavu.
- Nepoužívejte výrobek s viditelným poškozením, nebo pokud se domníváte, že má vady.

⚠ **Nebezpečí věcných škod!**

- Neručíme za nehody způsobené nedodržováním bezpečnostních upozornění nebo nesprávným zacházením.
- Stavte akční hračku na rovnou plochu, nejméně 2 m od každé struktury a každé překážky jako např. od plotů, garáží, domů, převislých větví, prádelních šňůr nebo elektrických vedení.
- Výrobek nemontujte na beton, asfalt nebo na jiné tvrdé povrchy.
- Výrobek nepozměňujte!
- Kontrolujte pevnou montáž všech matic a šroubů a podle potřeby je utáhněte.
- Zkontrolujte všechny kryty a šrouby, jestli nemají ostré hrany a v případě potřeby je vyměňte.
- Vyměňujte vadné díly podle pokynů výrobce.
- Před uskladněním úplně vypusťte vodu a nechte výrobek vyschnout.

Montáž

- Během montáže šrouby ihned pevně neutahujte. Všechny šrouby utáhněte pevně až po úplné montáži jednotlivých dílů.
  Poznámka: Odstraňte všechny obalové materiály z výrobku.
  Poznámka: K montáži výrobku potřebujete přídavně šroubovák.
- Při montáži výrobku postupujte podle obrázků A - T.

Jak si hrát

- S touto hračkou mohou děti vytvářet individuální dráhy vodopádů.
- Pomocí konve si mohou vyzkoušet různé způsoby aktivace připevněných koleček vodou tak, aby se rovnoměrně otáčela.
  Poznámka: Při hře s vodopádovou dráhou odstraňte kropítko z konve. Pokud používáte konev k zalévání, kropítko zase nasaďte.
- Obrázky U a V ukazují příklady kombinací vodopádových drah. V případě potřeby dítě trochu navádějte.

Ošetřování a skladování

- Nepoužívejte žádné ostré nebo agresivní čisticí prostředky.
- Výrobek čistěte pouze měkkým a suchým hadrem.
- Po použití skladujte výrobek vždy v suchu a při pokojové teplotě.
- Pro prodloužení životnosti výrobku se doporučuje výrobek za deště a při silném slunečním záření překrývat nebo jinak chránit. Použijte k tomu kryt S12 (viz obr. W).
- Při extrémní povětrnostních podmínkách, např. při silné větru, výrobek zajistěte. Výrobek skladujte v chráněných místnostech.

Zlikvidování

Obal se skládá z ekologických materiálů, které můžete zlikvidovat prostřednictvím místních sběren recyklovatelných materiálů.

O možnostech likvidace vysloužilých zařízení se informujte u správy vaší obce nebo města.

Výrobek vč. příslušenství a obalové materiály jsou recyklovatelné a podléhají rozšířené odpovědnosti výrobce. Likvidujte je odděleně podle ilustrovaných Info-tri (informace o třídění), abyste mohli lépe nakládat s odpady. Logo Triman platí jen pro Francii.

Záruka

Výrobek byl vyroben podle přísných směrnic kvality a před dodáním pečlivě otestován. V případě materiálních nebo výrobních vad máte zákonná práva vůči prodejci výrobku. Vaše zákonná práva nejsou níže uvedenou zárukou nijak omezená.

Záruka na tento výrobek je 3 roky od data zakoupení. Záruční doba začíná dnem zakoupení. Originál dokladu o zakoupení si uschovejte na bezpečném místě, protože tento doklad je vyžadován jako doklad o koupi.

Jakékoli poškození nebo závady, které se vyskytly již v okamžiku nákupu, musí být nahlášeny ihned po vybalení výrobku.

Pokud se u výrobku během 3 let od data zakoupení projeví vada materiálu nebo výrobní vada, pak vám ho podle naší volby bezplatně opravíme nebo vyměníme.

Záruční doba se po uznané reklamaci neprodlužuje. To platí také pro vyměněné a opravené díly.

Tato záruka je neplatná, pokud byl výrobek poškozený nebo nesprávně používaný anebo udržovaný.

Záruka se kryje na materiálové a výrobní vady. Tato záruka se nevztahuje na díly výrobku, které jsou vystaveny běžnému opotřebení, a proto je lze považovat za spotřební díly (např. baterie, akumulátory, hadice, inkoustové patrony) nebo na poškození křehkých součástí, jako jsou např. spínače nebo díly, které jsou vyrobeny ze skla.

Postup v případě uplatňování záruky

Pro zajištění rychlého zpracování Vašeho případu se řiďte následujícími pokyny:

Pro všechny požadavky si připravte pokladní stvrzenku a číslo artiklu (IAN 496370_2504) jako doklad o zakoupení.
Číslo artiklu najdete na typovém štítku, gravuře, titulní stránce návodu (vlevo dole) nebo na nálepce na zadní nebo spodní straně.
V případě poruch funkce nebo jiných závad nejdříve kontaktujte, telefonicky nebo e-mailem, v následujícím textu uvedené servisní oddělení.
Výrobek registrovaný jako vadný potom můžete s přiloženým dokladem o zakoupení (pokladní stvrzenkou) a údaji k závadě a kdy k ní došlo, bezplatně zaslat na adresu servisu, která Vám byla sdělena.

Servis

(CZ) **Servis Česká republika**
Tel.: 800 143 873
E-Mail: owim@lidl.cz

Legenda použitých piktogramov	
■	Bezpečnostné upozornenia
□	Manipulačné pokyny

Pieskovisko s vodnou stenou

● Úvod

Blahoželáme Vám ku kúpe Vášho nového výrobku. Kúpou ste sa rozhodli pre vysoko kvalitný produkt. Pred prvým uvedením do prevádzky sa oboznámte s výrobkom. Za týmto účelom si pozorne prečítajte nasledujúci návod na obsluhu a bezpečnostné pokyny. Výrobok používajte iba v súlade s popisom a v uvedených oblastiach používania. Tento návod uschovajte na bezpečnom mieste. Ak výrobok odovzdáte ďalšej osobe, priložte k nemu aj všetky podklady.

Tento a mnohé ďalšie návody si môžete stiahnuť a prezrieť na stránke www.lidl-service.com. Po naskenovaní tohto QR kódu sa dostanete priamo na stránku www.lidl-service.com, kde si po zadaní čísla IAN 496370_2504 môžete otvoriť svoj návod na obsluhu.

PDF ONLINE
www.lidl-service.com

● Používanie v súlade s určeným účelom

Výrobok je určený len na používanie v súkromných domácnostiach. Výrobok nie je určený na komerčné používanie.

● Obsah dodávky

1 ľavá bočná stena [1]
1 predná bočná stena [2]
1 pravá bočná stena [3]
4 pevné trojuholníkové bloky [4]
1 vnútorná zadná stena [5]
1 vonkajšia zadná stena [6]
2 pevné štvorcové bloky [7]
2 pevné priečne nosníky (dlhé) [8]
2 pevné priečne nosníky (krátke) [9]
1 podkladová fólia [10]
1 tabuľa (s časťami rámu) [11]
1 ľavý stĺpik [12]
10 priečny nosník (so 2 montážnymi otvormi) [13]
1 priečny nosník (so 4 montážnymi otvormi) [13A]
2 pevné priečne nosníky (tabuľa) [13B]
2 priečny nosník (so 6 montážnymi otvormi) [14]
2 krycie platne [15]
1 nádrž na vodu
1 kryt (pieskovisko) [S12]
28 skrutka, Ø 4 x 30 mm [S1]
30 skrutka, Ø 4 x 24 mm [S2]
18 skrutka, Ø 4 x 14 mm [S3]
2 skrutka, Ø 8 x 65 mm [S4]
2 podložky pod matice, Ø 14 x 5 mm [S5]
2 matice, Ø 38 x 20,5 mm [S6]
16 hracích prvkov (3 [S7], 3 [S8], 1 [S9], 1 [S10], 3 kriedy, 1 huba, 1 krhla, 2 nástroje, 1 panvica)
8 uzáverov [S11]

⚠ Bezpečnostné upozornenia

- **POZOR.** Používanie pod bezprostredným dohľadom dospelých osôb.
- **POZOR.** Iba na domáce používanie.
- **POZOR.** Iba na používanie vo vonkajších priestoroch.
- **POZOR.** Tento výrobok je vhodný iba pre deti vo veku 18 až 48 mesiacov.
- **POZOR.** Maximálna hmotnosť používateľa: 30 kg na jednom sedadle lavice. Na jednom zo sedadiel môže naraz sedieť len jedno dieťa.
- **POZOR.** Obalový a upevňovací materiál nie je súčasťou hračky a mal by byť z bezpečnostných dôvodov vždy odstránený predtým, ako výrobok odovzdáte na hranie deťom.
- Obal uschovajte pre neskoršie spätné otázky!
- Výrobok je vhodný pre deti od 1,5 roku.
- Na dosiahnutie výšky naplnenia 12 cm je potrebných asi 140 kg piesku.
- Pri neodbornom používaní môže výrobok stratiť stabilitu. Môže to viesť k poraneniam alebo k vzniku vecných škôd.
- Počas montáže zabráňte prístupu detí do pracovnej oblasti. Inak hrozí nebezpečenstvo poranenia.
- Nepoužívajte výrobok v blízkosti otvoreného ohňa.
- Je potrebná montáž dospelou osobou.
- Pred použitím skontrolujte správnu stabilitu výrobku.
- Dbajte na to, aby ste výrobok umiestnili na rovnom a stabilnom podklade.
- Pred každým použitím výrobok skontrolujte ohľadom poškodení alebo opotrebovania. Výrobok používajte, iba ak je v bezchybnom stave.
- Výrobok nepoužívajte, ak vidíte alebo predpokladáte akékoľvek poškodenia.

⚠ Nebezpečenstvo vzniku vecných poškodení!

- Neručíme za nehody, ktoré sa vyskytnú v dôsledku nerešpektovania vyššie uvedených bezpečnostných pokynov alebo nesprávnej manipulácie.
- Umiestnite hračku na rovný povrch najmenej 2 m od akejkoľvek štruktúry alebo prekážky ako sú ploty, garáže, domy, previsnuté vetvy, šnúry na prádlo alebo elektrické vedenia.
- Nemontujte výrobok na betóne, asfalte alebo iných tvrdých povrchoch.
- Nemeňte výrobok!
- Všetky matice a skrutky kontrolujte ohľadom pevného priliehania a v prípade potreby ich pevne dotiahnite.
- Kontrolujte všetky kryty a skrutky ohľadom ostrých hrán a v prípade potreby ich vymeňte.
- Defektné časti vymeňte v súlade s pokynmi výrobcu.
- Pred uskladnením úplne vypustite vodu a nechajte výrobok vyschnúť.

● Montáž

- Nezaťahujte skrutky pri montáži hneď príliš silno. Skrutky dotiahnite pevne až vtedy, keď sú jednotlivé časti zmontované.
  Poznámka: Odstráňte všetok obalový materiál z výrobku.
  Poznámka: Pre montáž výrobku budete potrebovať dodatočný šrobovák.
- Riaďte sa krokmi pre montáž výrobku zobrazenými na obrázkoch A–T.

● Ako sa dá hrať

- S touto hračkou môžu deti vytvárať vlastné vodopádové dráhy.
- Pomocou krhly si môžu vyskúšať rôzne spôsoby aktivácie priložených koliesok s vodou tak, aby sa rovnomerne otáčali.
  Poznámka: Keď sa hráte s vodopádovou dráhou, vyberte postrekovaciu hlavicu z krhly. Ak používate krhlu na polievanie, nasaďte postrekovaciu hlavicu späť.
- Na obrázkoch U a V sú znázornené príklady kombinácií vodopádových dráh. V prípade potreby dieťa trochu usmernite.

● Údržba a skladovanie

- Nepoužívajte drsné alebo agresívne čistiace prostriedky.
- Výrobok čistite iba mäkkou, suchou handričkou.
- Výrobok po použití skladujte vždy v suchom stave a pri izbovej teplote.
- Aby ste predĺžili životnosť tohto produktu, je potrebné ho pri silnom daždi a silnom slnečnom žiarení prikryť alebo chrániť. Použite na to kryt [S12] (pozri obr. W).
- Pri extrémnych poveternostných podmienkach, napr. pri silnom vetre, zaistite výrobok. Výrobok skladujte v chránených priestoroch.

● Likvidácia

Obal pozostáva z ekologických materiálov, ktoré môžete odovzdať na miestnych recyklačných zberných miestach.

O možnostiach likvidácie opotrebovaného výrobku sa môžete informovať na Vašej obecnej alebo mestskej správe.

Výrobok vr. príslušenstva a obalové materiály sú recyklovateľné a podliehajú rozšírenej zodpovednosti výrobcu. Pre lepšie spracovanie odpadu ich zlikvidujte oddelene podľa obrázkov Info-tri (informácie o triedení). Triman-Logo platí iba pre Francúzsko.

● Záruka

Výrobok bol starostlivo vyrobený v súlade s prísnymi smernicami kvality a pred dodaním dôkladne otestovaný. V prípade materiálových alebo výrobných chýb máte zákonné práva voči predajcovi výrobku. Vaše zákonné práva nie sú žiadnym spôsobom obmedzené našou zárukou uvedenou nižšie.

Záruka na tento výrobok je 3 roky od dátumu nákupu. Záručná doba začína plynúť dátumom kúpy. Originál dokladu o kúpe si uschovajte na bezpečnom mieste, pretože tento doklad je potrebný ako dôkaz o kúpe.

Akékoľvek poškodenie alebo nedostatky prítomné už v čase nákupu je potrebné nahlásiť ihneď po vybalení výrobku.

Ak sa v priebehu 3 rokov od dátumu zakúpenia preukáže, že výrobok vykazuje chyby materiálu alebo spracovania, podľa vlastného uváženia Vám ho bezplatne opravíme alebo vymeníme. Záručná doba sa na základe poskytnutej záručnej reklamácie nepredlžuje. To platí aj pre vymenené alebo opravené diely.

Táto záruka je neplatná, ak bol výrobok poškodený alebo nesprávne používaný alebo udržiavaný.

Záruka sa vzťahuje na chyby materiálu a výrobné chyby. Táto záruka sa nevzťahuje na časti výrobku, ktoré podliehajú bežnému opotrebovaniu, a preto sa považujú za opotrebovateľné diely (napr. batérie, nabíjateľné batérie, hadice, atramentové kazety), ani na poškodenie krehkých častí, napr. spínačov alebo častí zo skla.

● Postup v prípade poškodenia v záruke

Pre zaručenie rýchleho spracovania Vašej požiadavky dodržte prosím nasledujúce pokyny:

Pre všetky otázky majte pripravený pokladničný doklad a číslo výrobku (IAN 496370_2504) ako dôkaz o kúpe. Číslo výrobku nájdete na typovom štítku, gravúre, na prednej strane Vášho návodu (dole vľavo) alebo ako nálepku na zadnej alebo spodnej strane.
Ak sa vyskytnú funkčné poruchy alebo iné nedostatky, najskôr telefonicky alebo e-mailom kontaktujte následne uvedené servisné oddelenie.
Produkt označený ako defektný potom môžete s priloženým dokladom o kúpe (pokladničný lístok) a uvedením, v čom spočíva nedostatok a kedy sa vyskytol, bezplatne odoslať na Vám oznámenú adresu servisného pracoviska.

● Servis

(SK) **Servis Slovensko**
Tel.: 0850 232001
E-pošta: owim@lidl.sk

Leyenda de pictogramas utilizados	
■	Indicaciones de seguridad
□	Instrucciones de uso

Cajón de arena con pared con juegos de agua

● Introducción

Enhorabuena por la adquisición de su nuevo producto. Ha elegido un producto de alta calidad. Familiarícese con el producto antes de la primera puesta en funcionamiento. Lea detenidamente el siguiente manual de instrucciones y las indicaciones de seguridad. Utilice el producto únicamente como se describe a continuación y para las aplicaciones indicadas. Guarde estas instrucciones en un lugar seguro. En caso de transferir el producto a terceros, entregue también todos los documentos correspondientes.

Puede descargar y ver este y muchos otros manuales en www.lidl-service.com. Escaneando este código QR accederá directamente a la página web de servicio de Lidl (www.lidl-service.com), donde puede abrir su manual de instrucciones introduciendo el número de artículo (IAN) 496370_2504.

PDF ONLINE
www.lidl-service.com

● Especificaciones de uso

Este producto ha sido diseñado exclusivamente para uso doméstico. El producto no ha sido concebido para uso comercial.

● Volumen de suministro

1 pared lateral izquierda [1]
1 pared lateral frontal [2]
1 pared lateral derecha [3]
4 bloques triangulares fijos [4]
1 pared trasera interior [5]
1 pared trasera exterior [6]
2 bloques rectangulares fijos [7]
2 listones laterales fijos (largos) [8]
2 listones laterales fijos (cortos) [9]
1 esterilla para el suelo [10]
1 pizarra (con piezas de marco) [11]
1 poste izquierdo [12]
10 puntales (con 2 orificios de fijación) [13]
1 puntal (con 4 orificios de fijación) [13A]
2 listones laterales fijos (pizarra) [13B]
2 puntales (con 6 orificios de fijación) [14]
2 placas protectoras [15]
1 cubeta de agua
1 cubierta (cajón de arena) [S12]
28 tornillos, Ø 4 x 30 mm [S1]
30 tornillos, Ø 4 x 24 mm [S2]
18 tornillos, Ø 4 x 14 mm [S3]
2 tornillos, Ø 8 x 65 mm [S4]
2 arandelas, Ø 14 x 5 mm [S5]
2 tuercas, Ø 38 x 20,5 mm [S6]
16 elementos de juego (3 [S7], 3 [S8], 1 [S9], 1 [S10], 3 tizas, 1 esponja, 1 regadera, 2 herramientas, 1 cazo)
8 cierres [S11]

⚠ Indicaciones de seguridad

- **ATENCIÓN.** Usar bajo la supervisión directa de adultos.
- **ATENCIÓN.** Solo para uso doméstico.
- **ATENCIÓN.** Solo para uso en exteriores.
- **ATENCIÓN.** Este producto solo es adecuado para niños de entre 18 y 48 meses de edad.
- **ATENCIÓN.** Peso del usuario máximo: 30 kg en uno asiento de la banqueta. Solo puede sentarse un niño al mismo tiempo en uno de los asientos.
- **ATENCIÓN.** El material de embalaje y fijación no forma parte del juguete y por razones de seguridad debe retirarse siempre antes de entregarle el producto al niño para que juegue.
- ¡Conservar el embalaje para futuras consultas!
- El producto es apropiado para niños a partir de 1,5 año.
- Para alcanzar un nivel de llenado de 12 cm, se necesitan aprox. 140 kg de arena.
- El producto podría desestabilizarse si no se usa correctamente. Esto puede provocar lesiones y daños materiales.
- Mantenga a los niños alejados de la zona de trabajo durante el montaje. De lo contrario podrían producirse lesiones.
- No coloque el producto cerca de llamas vivas.
- El montaje debe realizarlo un adulto.
- Asegúrese de que el producto está estable antes de utilizarlo.
- Coloque el producto sobre una superficie firme y plana.
- Antes de cada uso revise el producto para detectar daños o signos de desgaste. El producto debe encontrarse en perfecto estado para poder utilizarse.
- No utilice el producto si detecta o sospecha de algún tipo de daño.

⚠ ¡Peligro de daños materiales!

- No asumiremos responsabilidad alguna por accidentes provocados por el incumplimiento de las indicaciones de seguridad anteriormente descritas o por un manejo inadecuado del producto.
- Coloque el juguete de actividad sobre una superficie plana a una distancia mínima de 2 m respecto a cualquier estructura y obstáculo, como vallas, garajes, casas, ramas colgantes, tendederos o cables.
- No monte el producto sobre hormigón, asfalto u otras superficies de dureza similar.
- ¡No modifique el producto!
- Revise el correcto asiento de las tuercas y los tornillos y apriételos si es necesario.
- Revise si las tapas y los tornillos presentan bordes afilados y cámbielos cuando sea necesario.
- Sustituya las piezas defectuosas según las indicaciones del fabricante.
- Vacíe el agua completamente antes del almacenaje y deje que el producto se seque.

● Montaje

- No apriete fuerte los tornillos inmediatamente durante el montaje. Apriete con fuerza todos los tornillos solo cuando las piezas individuales ya estén montadas.
  Nota: Retire todo el material de embalaje del producto.
  Nota: Para montar el producto necesita un destornillador adicional.
- Para el montaje del producto, siga los pasos mostrados en las figuras A-T.

● Cómo jugar

- Con este juguete de actividad, los niños pueden crear recorridos de caída del agua individuales.
- Con la regadera puede probar diferentes posibilidades para activar con agua las ruedas insertadas para que giren uniformemente.
  Nota: Retire el cabezal rociador de la regadora al jugar con el recorrido de caída del agua. Si utiliza la regadora para regar, vuelva a colocar el cabezal rociador.
- Las ilustraciones U y V muestran ejemplos para combinaciones del recorrido de caída del agua. Si es necesario, guíe un poco al niño.

● Cuidado y almacenaje

- No utilice productos de limpieza agresivos o corrosivos.
- Limpie el producto únicamente con un paño suave y seco.
- El producto debe guardarse siempre seco y a temperatura ambiente después de haber sido utilizado.
- Para alargar la vida útil de este producto, es necesario protegerlo o cubrirlo en caso de fuertes lluvias o de radiación solar intensa. Utilice para ello la cubierta [S12] (ver fig. W).
- Proteja el producto en caso de condiciones ambientales extremas como vientos fuertes. Almacene el producto solo en habitaciones protegidas.

● Eliminación

El embalaje está compuesto por materiales no contaminantes que pueden ser desechados en el centro de reciclaje local.

Para obtener información sobre las posibilidades de desecho del producto al final de su vida útil, acuda a la administración de su comunidad o ciudad.

El producto, incluidos los accesorios, y el material de embalaje son reciclables y están sujetos a la responsabilidad extendida del fabricante. Deséchelos por separado siguiendo la información ilustrada de recogida selectiva para un mejor tratamiento de los residuos. El logotipo Triman se aplica solo para Francia.

● Garantía

El producto ha sido fabricado según normas de calidad exigentes y ha sido probado minuciosamente antes de la entrega. En caso de fallos de material o de fabricación, dispone de derechos legales frente al vendedor del producto. Nuestra garantía mencionada a continuación no restringe sus derechos legales de ningún modo.

La garantía para este producto es de 3 años a partir de la fecha de compra. La garantía empieza el día de la fecha de compra. Conserve el justificante de compra original en un lugar seguro, ya que este documento es necesario para demostrar la compra.

Todos los daños o defectos ya presente en el momento de la compra deben informarse inmediatamente tras desembalar el producto.

Si el producto presenta defectos de material o fabricación en los 3 años a partir de la fecha de compra, lo repararemos o sustituiremos, según nuestra elección, gratuitamente para usted. El período de garantía no se extiende por una reclamación de garantía aprobada. Esto también es aplicable a las piezas sustituidas y reparadas.

La garantía pierde su validez si el producto se daña o se utiliza o mantiene de forma inadecuada.

La garantía cubre defectos de material y fabricación. Esta garantía no cubre las piezas del producto sujetas a un uso y desgaste normal y, por lo tanto, consideradas piezas de desgaste (por ej. pilas, baterías, mangueras, cartuchos de tinta) ni los daños a las piezas frágiles, por ej. interruptores o piezas de cristal.

● Tramitación de la garantía

Para garantizar una rápida tramitación de su consulta, tenga en cuenta las siguientes indicaciones:

Para realizar cualquier consulta, tenga a mano el recibo y el número de artículo (IAN 496370_2504) como justificante de compra.
Encontrará el número de artículo en una inscripción de la placa indentificativa, en la portada de las instrucciones (abajo a la izquierda) o en una pegatina en la parte posterior o inferior.

Si el producto fallase o presentase algún defecto, póngase primero en contacto con el departamento de asistencia indicado, ya sea por teléfono o correo electrónico. Puede enviarnos el producto defectuoso libre de franqueo adjuntando el recibo de compra (tícket de compra) e indicando dónde está y cuándo ha ocurrido el fallo a la dirección de asistencia que le indicamos.

● Asistencia

(ES) **Asistencia en España**
Tel.: 900984989
E-Mail: owim@lidl.es

De anvendte piktogrammers legende	
■	Sikkerhedsanvisninger
□	Handlingsanvisninger

Sandkasse med vandlegetøj

● Indledning

Hjerteligt tillykke med købet af deres nye produkt. Du har besluttet dig for et produkt af høj kvalitet. Gør Dem fortrolig med apparatet inden første ibrugtagning. Læs derfor den efterfølgende brugsvejledning og sikkerhedsanvisningerne omhyggeligt. Brug kun produktet som beskrevet og kun til de angivne anvendelsesområder. Opbevar denne vejledning på et sikkert sted. Hvis De giver produktet videre til andre, skal alle dokumenter følge med.

Du kan downloade og se denne og mange andre brugsanvisninger på www.lidl-service.com. Når du scanner QR-koden, kommer du direkte ind på Lidl-service-hjemmesiden (www.lidl-service.com), hvor du kan åbne din brugsanvisning ved at indtaste varenummeret (IAN) 496370_2504.

PDF ONLINE
www.lidl-service.com

● Formålsbestemt anvendelse

Produktet er udelukkende beregnet til brug i private hjem. Produktet er ikke beregnet til erhvervsmæssig brug.

● Leverede dele

1 venstre sidevæg [1]
1 forreste sidevæg [2]
1 højre sidevæg [3]
4 faste trekantede blokke [4]
1 indvendig bagvæg [5]
1 udvendig bagvæg [6]
2 faste firkantede blokke [7]
2 faste tværlister (lang) [8]
2 faste tværlister (kort) [9]
1 bundpresenning [10]
1 tavle (med rammedele) [11]
1 venstre stolpe [12]
10 tværstivere (med 2 fastgørelseshuller) [13]
1 tværstiver (med 4 fastgørelseshuller) [13A]
2 faste tværlister (tavle) [13B]
2 tværstivere (med 6 fastgørelseshuller) [14]
2 dækplader [15]
1 vandbassin
1 overdækning (sandkasse) [S12]
28 skruer, Ø 4 x 30 mm [S1]
30 skruer, Ø 4 x 24 mm [S2]
18 skruer, Ø 4 x 14 mm [S3]
2 skruer, Ø 8 x 65 mm [S4]
2 underlagsskiver, Ø 14 x 5 mm [S5]
2 møtrikker, Ø 38 x 20,5 mm [S6]
16 legetøjsdele (3 [S7], 3 [S8], 1 [S9], 1 [S10], 3 kridt, 1 svamp, 1 vandkande, 2 værktøj, 1 pande)
8 lukninger [S11]

⚠ Sikkerhedsanvisninger

- **OBS.** Skal anvendes under umiddelbart opsyn af voksne.
- **OBS.** Kun til hjemmebrug.
- **OBS.** Kun til udendørs brug.
- **OBS.** Produktet er kun egnet til børn fra 18 til 48 måneder.
- **OBS.** Maks. brugervægt: 30 kg på bænkens sæde. Der må kun sidde et barn ad gangen på sædet.
- **OBS.** Alle emballage- og fastgørelsesmaterialer er ikke bestanddel af legetøjet og bør altid fjernes på grund af sikkerhedsmæssige årsager, inden produktet gives til børn til leg.
- Opbevar emballagen til senere henvendelser!
- Produktet er egnet til børn fra 1,5 år.
- For at nå påfyldningshøjden på 12 cm, kræves der ca. 140 kg sand.
- Ved uhensigtsmæssig anvendelse kan produktet blive ustabilt. Dette kan føre til kvæstelser eller materielle skader.
- Hold børn væk fra arbejdsområdet, mens produktet monteres. Ellers er der fare for tilskadekomst.
- Anvend aldrig produktet i nærheden af åben ild.
- Samling af sandkassen skal foretages af en voksen.
- Vær opmærksom på produktets rette stabilitet inden brug.
- Sørg for at stille produktet på et jævnt og stabilt underlag.
- Kontrollér produktet inden hver anvendelse for beskadigelse eller slitage. Anvend kun produktet i fejlfri tilstand.
- Anvend ikke produktet, hvis der er synlige skader eller der er en formodning om, at der er skader.

⚠ Fare for materielle skader!

- Vi hæfter ikke for ulykker, som optræder i forbindelse med ikke-overholdelse af de ovennævnte sikkerhedshenvisninger eller gennem forkert håndtering.
- Opstil aktivitetslegetøjet på en jævn undergrund og med minimum 2 m afstand til andre strukturer eller forhindringer; f.eks. hegn, garager, huse, udragende grene, tørresnore eller elektriske ledninger.
- Produktet må ikke monteres på beton, asfalt eller andre hårde overflader.
- Produktet må ikke forandres!
- Kontrollér at alle møtrikker og skruer sidder fast og spænd disse fast ved behov.
- Kontrollér alle tildækninger og skruer for skarpe kanter og udskift dem ved behov.
- Erstat defekte dele i forhold til producentens anvisninger.
- Tøm produktet for vand før opbevaring, og lad det tørre helt.

● Montering

- Spænd ikke skruerne for meget ved monteringen. Spænd først skruerne fast, når de forskellige elementer er færdig monteret.
  Bemærk: Fjern alt emballage fra produktet.
  Bemærk: Til monteringen af produktet skal du bruge en ekstra skruetrækker.
- Følg trinnene i afbildningerne A-T for at montere produktet.

● Forslag til leg

- Med dette aktivitetslegetøj kan børn bygge individuelle vandbaner.
- Med vandkanden kan børn afprøve forskellige måder, for at aktivere hjulene i vandet, så de drejer rundt på samme tid.
  Bemærk: Tag sprinklerhovedet af vandkanden, når der leges med vandbanen. Hvis du bruger vandkanden til at vande med, sættes sprinklerhovedet på igen.
- Afbildningerne U og V viser eksempler på vandbanekombinationer. Hvis nødvendigt kan du vejlede dit barn.

● Pleje og opbevaring

- Brug aldrig skrappe eller aggressive rengøringsmidler.
- Rengør kun produktet med en blød og tør klud.
- Opbevar altid produktet tørt og ved stuetemperatur efter brug.
- For at forlænge dette produkts levetid skal det dækkes til eller beskyttes ved kraftig regn eller kraftigt solindfald. Brug hertil overdækningen [S12] (se afb. W).
- Sikr produktet ved ekstreme vejrforhold, fx ved kraftig vind. Opbevar produktet i beskyttede rum.

● Bortskaffelse

Indpakningen består af miljøvenlige materialer, som De kan bortskaffe over de lokale genbrugssteder.

De får oplyst muligheder til bortskaffelse af det udtjente produkt hos deres lokale myndigheder eller bystyre.

Produktet og tilbehøret og emballagematerialer kan genbruges og er underlagt udvidet producentansvar. De skal bortskaffes separat. Følg de viste mærkater med sorteringsoplysninger, så de bortskaffes på en bedre måde. Triman-logoet gælder kun for Frankrig.

● Garanti

Produktet er blevet fremstillet efter strenge kvalitetsstandarder og kontrolleret nøje før udlevering. I tilfælde af materiale- eller produktionsfejl kan du i medfør af loven gøre krav gældende over for sælgeren af produktet. Dine lovmæssige rettigheder begrænses på ingen måde af den af os nedennævnte garanti.

Garantien på dette produkt gælder i 3 år regnet fra købsdatoen. Garantien gælder fra købsdatoen. Opbevar den originale kvittering et sikkert sted, da dette dokument forlanges forlagt som dokumentation for købet.

Alle skader eller mangler, der allerede forefindes på tidspunktet for købet, skal straks meddeles efter udpakningen af produktet.

Hvis der inden for 3 år regnet fra købsdatoen viser sig en materiale- eller produktionsfejl på produktet, reparerer eller udskifter vi det – efter vores valg – gratis for dig. Garantiperioden forlænges ikke som følge af et imødekommet krav om garanti. Dette gælder også for udskiftede og reparerede dele.

Denne garanti bortfalder, hvis produktet er blevet beskadiget eller anvendt og vedligeholdt forkert.

Garantien dækker materiale- og produktionsfejl. Denne garanti dækker hverken produktdele, der er udsat for normal slitage og derfor er at betragte som sliddele (f.eks. batterier, akkumulatorer, slanger, farvepatroner), eller skader på skrøbelige dele, f.eks. kontakter eller dele af glas.

● Afvikling af garantisager

For at kunne garantere en hurtig sagsbehandling af deres forespørgsel, bedes De følge følgende anvisninger:

Opbevar kassebon og artikelnummer (IAN 496370_2504) som købsdokumentation, så disse kan fremlægges på forespørgsel. Artikelnumrene er angivet på typeskiltet, ved en indgravering, på forsiden af vejledningen (nederst til venstre) eller på et mærkat på bag- eller undersiden. Hvis der forekommer funktionsfejl eller andre mangler, skal De først kontakte nedenstående serviceafdeling telefonisk eller via e-mail.
Et produkt, der er registreret som defekt, kan De derefter sende portofrit til den meddelte serviceadresse ved vedlæggelse af købsbeviset (kassebon) og angivelsen af, hvori manglen består, og hvornår den er opstået.

● Service

(DK) **Service Danmark**
Tel.: 32 710005
E-Mail: owim@lidl.dk

Legenda dei pittogrammi utilizzati	
■	Avvertenze di sicurezza
□	Istruzioni per l'uso

Sabbiera con parete per giochi d'acqua

● Introduzione

Congratulazioni per l'acquisto del vostro nuovo prodotto. Con esso avete optato per un prodotto di qualità. Familiarizzare con il prodotto prima di metterlo in funzione per la prima volta. A tale scopo, leggere attentamente le seguenti istruzioni d'uso e le avvertenze di sicurezza. Utilizzare il prodotto solo come descritto e per i campi di applicazione indicati. Conservare queste istruzioni in un luogo sicuro. Consegnare tutta la documentazione in caso di cessione del prodotto a terzi.

Puoi scaricare e visualizzare questo e numerosi altri manuali sul sito www.lidl-service.com. Scansionando questo codice QR, verrai reindirizzato subito al sito web dell'assistenza di Lidl (www.lidl-service.com) dovre potrai aprire il tuo manuale di istruzioni per l'uso inserendo il codice prodotto (IAN) 496370_2504.

PDF ONLINE
www.lidl-service.com

● Utilizzo conforme alla destinazione d'uso

Il prodotto è destinato esclusivamente all'utilizzo domestico privato. Il prodotto non è destinato all'uso commerciale.

● Contenuto della confezione

1 parete laterale sinistra [1]
1 parete laterale anteriore [2]
1 parete laterale destra [3]
4 blocchi triangolari robusti [4]
1 parete posteriore interna [5]
1 parete posteriore esterna [6]
2 blocchi quadrati robusti [7]
2 listelli trasversali robusti (lunghi) [8]
2 listelli trasversali robusti (corti) [9]
1 base [10]
1 tavola (con parti del telaio) [11]
1 palo sinistro [12]
10 barre (con 2 fori di fissaggio) [13]
1 barra trasversale (con 4 fori di fissaggio) [13A]
2 listelli trasversali robusti (tavola) [13B]
2 barre (con 6 fori di fissaggio) [14]
2 piastre di copertura [15]
1 vasca
1 copertura (cassetta di sabbia) [S12]
28 viti, Ø 4 x 30 mm [S1]
30 viti, Ø 4 x 24 mm [S2]
18 viti, Ø 4 x 14 mm [S3]
2 viti, Ø 8 x 65 mm [S4]
2 rondelle, Ø 14 x 5 mm [S5]
2 dadi, Ø 38 x 20,5 mm [S6]
16 elementi di gioco (3 [S7], 3 [S8], 1 [S9], 1 [S10], 3 gessetti, 1 spugnetta, 1 annaffiatoio, 2 attrezzi, 1 padella)
8 clip [S11]

⚠ Avvertenze per la sicurezza

- **ATTENZIONE.** Utilizzare sotto la stretta sorveglianza di un adulto.
- **ATTENZIONE.** Solo per uso domestico.
- **ATTENZIONE.** Esclusivamente per l'uso in ambienti esterni.
- **ATTENZIONE.** Questo prodotto è adatto a bambini con un'età compresa tra i 18 e i 48 mesi.
- **ATTENZIONE.** Peso massimo dell'utente: 30 kg su un sedile della panca. Su uno dei sedili può sedersi soltanto un bambino per volta.
- **ATTENZIONE.** Tutti i materiali che costituiscono l'imballaggio e quelli utilizzati per il fissaggio non sono parte integrante del giocattolo, si consiglia pertanto di rimuoverli sempre per motivi di sicurezza prima di consegnare il prodotto ai bambini per giocare.
- Conservare la confezione per chiarimenti futuri!
- Il prodotto è adatto a bambini a partire da 1,5 anno in su.
- Per raggiungere l'altezza di riempimento di 12 cm sono necessari circa 140 kg di sabbia.
- Il prodotto potrebbe diventare instabile in caso di utilizzo improprio. Ciò può provocare lesioni o danni materiali.
- Durante il montaggio, tenere i bambini lontano dal luogo di lavoro. Il mancato rispetto di questa indicazione espone a pericolo di lesioni.

- Non utilizzare il prodotto in prossimità di fiamme libere.
- Il montaggio deve essere effettuato esclusivamente da un adulto.
- Prima dell'utilizzo del prodotto verificarne la stabilità.
- Assicurarsi di collocare il prodotto su una superficie piana e stabile.
- Prima di ogni utilizzo verificare eventuali danneggiamenti o segni d'usura presenti sul prodotto. Utilizzare il prodotto soltanto se in perfette condizioni.
- Non utilizzare il prodotto se ci sono danni visibili o se ne ipotizza la presenza.

⚠ Pericolo di danni materiali!

- Non ci assumiamo nessuna responsabilità per incidenti causati dall'inosservanza delle indicazioni di sicurezza di cui sopra o da un uso improprio.
- Collocare il gioco di intrattenimento su una superficie piana e ad almeno 2 metri da altre costruzioni e ostacoli, ad es. cancelli, garage, case, rami sporgenti, stendibiancheria o cavi elettrici.
- Il prodotto non deve essere utilizzato su calcestruzzo, asfalto o altre superfici dure.
- Non modificare il prodotto!
- Controllare che tutti i dadi e le viti siano saldi in posizione e, se necessario, serrarli.
- Controllare tutte le coperture e le viti negli spigoli vivi e sostituirle se necessario.
- Sostituire le parti difettose in base alle istruzioni del produttore.
- Svuotare completamente l'acqua dal prodotto dopo ogni uso e farlo asciugare prima di conservarlo.

● Montaggio

- Durante il montaggio non serrare subito le viti. Serrare le viti saldamente solo quando i singoli pezzi sono montati.
  Nota: rimuovere tutto il materiale di imballaggio dal prodotto.
  Nota: per il montaggio del prodotto è necessario un cacciavite aggiuntivo.
- Per il montaggio del prodotto seguire i passaggi riportati nelle figure dalla A alla T.

● Come si gioca

- Con questo gioco i bambini possono creare percorsi individuali per le cascate d'acqua.
- Utilizzando l'annaffiatoio, i bambini possono sperimentare diversi metodi per far girare in modo regolare le ruote attaccate versandoci sopra l'acqua.
  Nota: staccare la testa dello spruzzatore dall'annaffiatoio quando si gioca con la cascata d'acqua. Per utilizzare l'annaffiatoio per versare l'acqua riapplicare la testa dello spruzzatore.
- Le figure U e V mostrano esempi di combinazioni per le cascate d'acqua. Se necessario aiutare un po' il bambino.

● Cura e conservazione

- Non utilizzare detergenti aggressivi o acidi.
- Pulire il prodotto solo con un panno morbido e asciutto.
- Dopo l'uso conservare il prodotto sempre asciutto e a temperatura ambiente.
- Per prolungare la vita di servizio di questo prodotto è necessario ricoprirlo e proteggerlo in caso di forte pioggia o forte irraggiamento solare. Utilizzare a tale scopo la copertura [S12] (vedi Fig. W).
- In caso di condizioni meteorologiche estreme, ad es. forte vento, mettere il prodotto al riparo. Conservare il prodotto in aree protette.

● Smaltimento

L'imballaggio è composto da materiali ecologici che possono essere smaltiti presso i siti di raccolta locali per il riciclo.

E' possibile informarsi circa le possibilità di smaltimento del prodotto usato presso l'amministrazione comunale o cittadina.

Il prodotto, i suoi accessori e i materiali di imballaggio sono riciclabili e soggetti alla responsabilità estesa del produttore. Per un migliore trattamento dei rifiuti, smaltirli separatamente seguendo i diversi simboli della raccolta differenziata. Il logo Triman è valido solamente per la Francia.

● Garanzia

Il prodotto è stato fabbricato accuratamente secondo severe direttive di qualità ed è stato controllato meticolosamente prima della consegna. In caso di difetti di materiale o fabbricazione l'acquirente può far valere diritti legali nei confronti del venditore. La nostra garanzia sotto riportata non costituisce alcun limite ai diritti legali dell'acquirente.

Questo prodotto è garantito per 3 anni con decorrenza dalla data di acquisto. La garanzia decorre dalla data d'acquisto. Conservare lo scontrino originale in un posto sicuro perché questo documento viene richiesto come prova dell'avvenuto acquisto.

Tutti i danni o difetti presenti già al momento dell'acquisto devono essere comunicati subito dopo l'apertura della confezione.

Se entro 3 anni dalla data di acquisto di questo prodotto si rileva un difetto di materiale o di fabbricazione, noi procederemo, a nostra discrezione, alla riparazione o sostituzione gratuite del prodotto o al rimborso del prezzo di acquisto. Un eventuale intervento in garanzia non prolunga né rinnova il periodo di garanzia stesso. Ciò vale anche per le parti sostituite e riparate.

Questa garanzia decade in caso di danneggiamento oppure uso o manutenzione impropri del prodotto.

La prestazione in garanzia vale per difetti del materiale o di fabbricazione. Questa garanzia non si estende a componenti del prodotto esposti a normale logorio, che possono pertanto essere considerati come componenti soggetti a usura (esempio capacità della batteria, calcificazione, lampade, pneumatici, filtri, spazzole...). La garanzia non si estende altresì a danni che si verificano su componenti delicati (esempio interruttori, batterie, parti realizzate in vetro, schermi, accessori vari) nonché danni derivanti dal trasporto o altri incidenti.

● Gestione dei casi in garanzia

Per garantire un rapido disbrigo delle proprie pratiche, seguire le istruzioni seguenti:

Per ogni richiesta si prega di conservare lo scontrino e il codice dell'articolo (IAN 496370_2504) come prova d'acquisto.
Il numero d'articolo può essere dedotto dalla targhetta, da un'incisione, dal frontespizio delle istruzioni (in basso a sinistra) oppure dall'adesivo applicato sul retro o sul lato inferiore.

In caso di disfunzioni o avarie, contattare innanzitutto i partner di assistenza elencati di seguito telefonicamente oppure via e-mail.
Si può inviare il prodotto ritenuto difettoso all'indirizzo del centro di assistenza indicato con spedizione esente da affrancatura, completo del documento di acquisto (scontrino) e della descrizione del difetto, specificando anche quando tale difetto si è verificato.

● Assistenza

(IT) **Assistenza Italia**
Tel.: 800 781188
E-Mail: owim@lidl.it

(CH) **Assistenza Svizzera**
Tel.: 0800 56 44 33
E-Mail: owim@lidl.ch

(MT) **Assistenza Malta**
Tel.: 800 62230
E-Mail: owim@lidl.mt

Az alkalmazott piktogramok jelmagyarázata	
■	Biztonsági tudnivalók
□	Kezelési utasítások

Homokozó vízijáték fallal

● Bevezető

Gratulálunk új termékének vásárlása alkalmából. Ezzel egy magas minőségű termék mellett döntött. Az első üzembevétel előtt ismerkedjen meg a készülékkel. Ehhez figyelmesen olvassa el a következő Használati utasítást és a biztonsági tudnivalókat. A terméket csak a leírtak szerint és a megadott felhasználási területeken alkalmazza. Őrizze meg ezt az útmutatót egy biztos helyen. A termék harmadik félnek történő továbbadása esetén mellékelje a termék a teljes dokumentációját is.

Ez és számos más használati útmutató letölthető és megtekinthető a www.lidl-service.com weboldalon. A QR-kódot beolvasva egyenesen a Lidl szolgáltatási weboldalára (www.lidl-service.com) juthat, ahol a cikkszám (IAN) 496370_2504 megadásával megnyithatja használati útmutatóját.

PDF ONLINE
www.lidl-service.com

● Rendeltetésszerű használat

A termék csak magánháztartásokban való használatra készült. A termék nem közületi felhasználásra készült.

● Szállítási terjedelem

1 baloldali oldalfal [1]
1 elülső oldalfal [2]
1 jobboldali oldalfal [3]
4 tömör háromszög kocka [4]
1 belső hátfal [5]
1 külső hátfal [6]
2 tömör négyszög kocka [7]
2 tömör keresztartó (hosszú) [8]
2 tömör keresztartó (rövid) [9]
1 db talajponyva [10]
1 tábla (keretrésszekkel) [11]
1 baloldali oszlop [12]
10 keresztmerevítő (2 rögzítőfurattal) [13]
1 keresztmerevítő (4 rögzítőfurattal) [13A]
2 tömör keresztartó (asztal) [13B]
2 keresztmerevítő (6 rögzítőfurattal) [14]
2 borítólemez [15]
1 medence
1 fedés (homokozó) [S12]
28 csavar, Ø 4 x 30 mm [S1]
30 csavar, Ø 4 x 24 mm [S2]
18 csavar, Ø 4 x 14 mm [S3]
2 csavar, Ø 8 x 65 mm [S4]
2 alátétkorong, Ø 14 x 5 mm [S5]
2 csavaranya, Ø 38 x 20,5 mm [S6]
16 játékelem (3 [S7], 3 [S8], 1 [S9], 1 [S10], 3 kréta, 1 szivacs, 1 locsolókanna, 2 szerszám, 1 serpenyő)
8 zár [S11]

⚠ Biztonsági tudnivalók

- **FIGYELEM.** Csak felnőttek közvetlen felügyelete mellett használható.
- **FIGYELEM.** Csak otthoni használatra.
- **FIGYELEM.** Csak kültéri használatra.
- **FIGYELEM.** A termék csak 18 és 48 hónapos kor közötti gyermekek számára alkalmas.
- **FIGYELEM.** A felhasználó maximális súlya: 30 kg a pad egyik ülésén. Egyszerre csak egy gyermek ülhet az egyik ülésen.
- **FIGYELEM.** A csomagoló- és rögzítőanyagok nem a játék tartozékai, ezeket biztonsági okokból mindig távolítsa el, mielőtt odaadja a terméket a gyermekeknek játszani.
- Későbbiekben felmerülő kérdések esetére őrizze meg a csomagolást!
- A termék 1,5 éves kor feletti gyerekek számára ajánlott.
- 12 cm töltési magassághoz mintegy 140 kg homok szükséges.
- Szakszerűtlen használat esetén a termék instabillá válhat. Ez sérülésekhez vagy anyagi károkhoz vezethet.
- A szerelés során a gyermekeket távol kell tartani a szerelés helyétől. Ellenkező esetben sérülésveszély áll fenn.
- Az összeszerelést csak felnőtt végezheti.
- A termék használata előtt ügyeljen annak megfelelő stabilitására.
- A termék használata előtt ügyeljen annak megfelelő stabilitására.
- Ügyeljen arra, hogy terméket sík és stabil alapra helyezze.
- Minden használat előtt ellenőrizze a terméket sérülések és kopás tekintetében. Csak kifogástalan állapotban használja a terméket.
- Ne használja a terméket, ha látható vagy vélhető sérülések vannak rajta.

⚠ Anyagi kár veszélye!

- A fenti biztonsági útmutatások be nem tartásából vagy a helytelen kezelésből eredő balesetekért nem vállalunk felelősséget.
- A foglalkoztató játékszert sík felületen, más szerkezetektől és minden akadálytól mint kerítésektől, garázsoktól, házaktól, túllógó ágaktól, szárítókötelektől vagy villamos vezetékektől legalább 2 m távolságban állítsa fel.
- Ne állítsa a terméket betonra, aszfaltra vagy más kemény felületre.
- Ne változtasson a terméken!
- Ellenőrizzen minden csavaranyát és csavart szoros illeszkedés szempontjából, és szükség esetén húzza meg ezeket.
- Ellenőrizzen valamennyi burkolatot csavart éles szélek szempontjából, és szükség esetén cserélje ki ezeket.
- A hibás alkatrészeket a gyártó utasításainak megfelelően cserélje ki.
- Tárolás előtt teljesen engedje le a vizet, és hagyja a terméket megszáradni.

● Felszerelés

- Ne húzza túl szorosra a csavarokat azonnal az összeszerelés közben. Csak akkor húzzon meg minden csavart, ha minden alkatrészt összeszerelt.
  Tudnivaló: Távolítsa el a termékről az összes csomagolást.
  Tudnivaló: A termék összeszereléséhez szüksége van még egy csavarhúzóra.
- A termék összeszereléséhez kövesse az A-T ábrák lépéseit.

● Hogyan lehet játszani

- Ezzel a játékkal a gyerekek egyéni vízeséspályákat hozhatnak létre.
- A locsolókanna segítségével kipróbálhatják, hogyan lehet vízzel aktiválni a felszerelt kerekeket, hogy azok egyenletesen forogjanak.
  Tudnivaló: Vegye le a locsolókanna locsolófejét, amikor a vízeséspályával játszanak. Ha locsolásra használják a locsolókannát, cserélje ki a locsolófejet.
- A U és V. ábrák példákat mutatnak a vízeséses pályakombinációkra. Ha szükséges, segítse egy kicsit a gyermekét.

● Ápolás és tárolás

- Ne használjon éles és agresszív tisztítószert.
- A terméket csak egy puha, száraz kendővel tisztítsa.
- Használat után a terméket mindig szárazon és szobahőmérsékleten tárolja.
- A termék élettartamának meghosszabbítása érdekében erős esőben vagy erős napsugárzás esetén takarja le vagy védje. Ehhez használja a fedést [S12] (lásd W. ábra).
- Extrém időjárási körülmények között, pl. erős szélben rögzítse a terméket. A terméket védett helyen tárolja.

● Mentesítés

A csomagolás környezetbarát anyagokból készült, amelyeket a helyi újrahasznosító helyeken adhat le ártalmatlanítás céljából.

A kiszolgált termék megsemmisítési lehetőségeiről lakóhelye illetékes önkormányzatánál tájékozódhat.

A termék, beleértve a tartozékokat és a csomagolóanyagokat is, újrahasznosítható, és a gyártó kiterjesztett felelőssége alá tartozik. A jobb hulladékkezelés érdekében az ábrán látható információk (szortírozási információk) alapján külön ártalmatlanítsa őket. A Triman-logó csak Franciaországra vonatkozik.

● Garancia

A terméket gondosan, szigorú minőségi előírások betartásával gyártottuk, és a szállítás előtt gondosan ellenőriztük. Anyag- vagy gyártási hibák esetén a termék eladójával szemben törvényes jogok illetik meg. Az Ön törvényes jogait az általunk alább meghatározott garancia semmilyen módon nem korlátozza.

Erre a termékre 3 év garanciát adunk a vásárlás dátumától számítva. A garancia idő a vásárlás dátumával kezdődik. Biztonságos helyen őrizze meg az eredeti vásárlói bizonylatot, mert ez a dokumentum szükséges a vásárlás bizonyításához.

A vásárláskor fennálló károkat és hiányosságokat a termék kicsomagolása után haladéktalanul jelezze.

Ha ezen a terméken a vásárlástól számított 3 éven belül anyag- vagy gyártási hibát észlel, választásunk szerint ingyenesen megjavítjuk vagy kicseréljük a terméket. A garancia idő nem hosszabbodik meg a helyette nyújtott szavatossági igény által. Ez a kicserélt vagy javított alkatrészekre is érvényes.

A garancia megszűnik, ha a terméket megrongálták, ill. nem szakszerűen kezelték vagy végezték a karbantartást.

A garancia az anyag- és gyártási hibákra vonatkozik. Ez a garancia nem terjed ki azokra a termékalkatrészekre, amelyek normál kopásnak vannak kitéve, és ezért gyorsan kopó alkatrésznek minősülnek (pl. elemekre, akkumulátorokra, tömlőkre, tintapatronokra), illetve a törékeny alkatrészek sérülésére, pl. kapcsolókra vagy üveg alkatrészekre.

● Garanciális ügyek lebonyolítása

Ügyének gyors elintézhetősége céljából, kérjük kövesse az alábbi útmutatást:

Kérjük, kérdések esetére készítse elő a pénztárblokkot és a cikkszámot (IAN 496370_2504) a vásárlás tényének az igazolására.
Kéjük, hogy a cikkszámot olvassa le a típustábláról, a gravírozásból, az Útmutató címoldaláról (balra lent), illetve a hátoldalon, vagy a termék alján található matricáról.
Amennyiben működési hibák, vagy egyéb hiányosság lépne fel, elsőszöris vegye fel a kapcsolatot a következőkben megnevezett szervizek egyikével telefonon, vagy e-mailen.
A hibásnak ítélt terméket ezután a vásárlást igazoló blokk, valamint a hiba leírásának és keletkezési idejének mellékelésével díjmentesen postázhatja az Önnel közölt szervizcímre.

● Szerviz

(HU) **Szerviz Magyarország**
Tel.: 0680021225
E-mail: owim@lidl.hu

OWIM GmbH & Co. KG
Stiftsbergstraße 1
74167 Neckarsulm
GERMANY

Model-No.: HG12339
Version: 11/2025

Last Information Update · Stand der Informationen
Version des informations · Stand van de informatie
Stan informacji · Stav informací · Stav informácií
Estado de las informaciones · Tilstand af information
Versione delle informazioni · Információk állása:
07/2025 · Ident.-No.: HG12339072025-8