PARKSIDE

CORDLESS LED WORK LIGHT
AKKU-LED-STRAHLER
PROJECTEUR LED SANS FIL
LED SANSLAMPE WERKLICHT

PAS 2200 D4

IAN 471028_2407

8

GB / IE / NI

CORDLESS LED WORK LIGHT
Operation and safety notes

DE / AT / CH

AKKU-LED-STRAHLER
Bedienungs- und Sicherheitshinweise

FR / BE

PROJECTEUR LED SANS FIL
Instructions d'utilisation et consignes de sécurité

NL / BE

ACCU-LED-SCHIJNWERPER
Bedienings- en veiligheidsinstructies

CZ

AKU LED REFLEKTOR
Pokyny pro obsluhu a bezpečnostní pokyny

SK

AKUMULATOROWY REFLEKTOR LED
Wskazówki dotyczące obsługi i bezpieczeństwa

SK

AKU LED REFLEKTOR
Pokyny pre obsluhu a bezpečnostné pokyny

ES

FOCO LED RECARGABLE
Instrucciones de utilización y de seguridad

DK

BATTERIDREVET LED LAMPE
Brugs- og sikkerhedsanvisninger

IT

FARO LED RICARICABILE
Istruzioni per l'uso e per la sicurezza

HU

AKKUS LED-REFLEKTOR
Kezelési és biztonsági utalások

PDF ONLINE www.lidl-service.com

1. Introduction
Congratulations!

With your purchase you have chosen a high-quality product. The operation and safety notes are an integral part of this product. They contain important information for safety, use and disposal. Familiarise yourself with all of the operation and safety notes before using the product. Use the product only as described and for the specific areas of application. Keep the operation and safety notes for future reference. Provide all of the documentation when passing the product on to third parties.

In the following, the Cordless LED Work Light is referred to as the product.

Explanation of symbols
The following symbols and signal words are used in these operation and safety notes, on the product and on the packaging.

⚠ WARNING!

This signal symbol/word indicates a hazard with a high level of risk which, if not avoided, may result in death or serious injury.

⚠ CAUTION!

This signal symbol/word indicates a hazard with a low level of risk which, if not avoided, may result in minor or moderate injury.

NOTE!

This signal word warns of possible property damage or provides you with useful additional information regarding the use.

This symbol indicates the ON/OFF switch.

This symbol indicates direct current.

This symbol indicates the values of the battery used.

This symbol indicates the electrical power: watts.

These symbols indicate the electrical voltage (V) and the rated capacity of the battery (mAh).

This symbol indicates the burn time after full charge.

This symbol indicates a USB-C port/plug.

This symbol provides information regarding the maximum illuminance.

This symbol indicates the IP54 degree of protection (protection against splash water and dust in damaging quantities on all sides). Does not apply during charging via USB-C charging cable.

This symbol indicates protection class III. SELV: safety extra-low voltage.

These symbols in form you about the disposal of the packaging and the product.

Conformity declaration (see chapter „15. Conformity declaration"): Products that are marked with this symbol fulfill all applicable Community regulations of the European Economic Area.

2. Safety
Intended use

The product is not intended for commercial use. Different use or a modification to the product are not deemed as intended use and may lead to risks, such as injuries and damage. The distributor assumes no liability for damage that results from improper use.

The product is intended for indoor and outdoor use.

The product is not suitable for household room lighting.

The product is intended as a mobile work lamp.

The product is suitable for use in harsh environments.

⚠ WARNING!

Risk of injury!
- Manipulations/modifications are prohibited for locking screws (LS).
- The product must not be covered up during use.

6. Safety instructions regarding rechargeable batteries

⚠ WARNING!

Overheating and explosion hazard!
- Keep the product away from heat sources and direct sunlight, the battery may explode if overheated. There is a risk of injury.
- Do not operate the product in ist packaging! There is a risk of fire!

⚠ WARNING!

Risk of injury!
- **Wear gloves!**
- **Do not touch leaked batteries with bare hands! There is a risk of injury!**
- Leaked or damaged batteries may cause acid burns if they come into contact with skin. Do not touch leaked batteries with bare hands; therefore, ensure that you wear appropriate protective gloves in such a case!

NOTE!
- The product has a built-in rechargeable battery that cannot be replaced by the user. In order to avoid hazards, the battery may only be removed by the manufacturer or its service agent or by a similarly qualified individual.
- When disposing of the product, please ensure that the product contains a rechargeable battery.

⚠ CAUTION!

Danger of overheating!
Remove packaging prior to use.

7. Start-up
1. Remove all packaging materials.
2. Check whether all parts are available and undamaged.
If this is not the case, notify the specified service address.

Legend
1 Spotlight housing
1 Carrying handle
1 Metal bracket
1 Hinge screw
3 Washer
2 Snap ring
2 USB plug
2 USB-C cable
2 USB-C plug
2 USB plug
2 Charge indicator
1 Cover
1 USB-C socket
1 ON/OFF switch
1 Locking screw
1 Switch button

8. Mounting the stand base
(Fig. B)
1. Mount the spotlight housing 1 with the metal bracket 1 as shown with the hand screw 2, washer 3 and snap ring 4 on the stand base 5, see **Fig. B**.
2. Turn the hand screw 2 hand-tight closed.

NOTE!

The product must not be mounted with the metal bracket 1 e.g. on a wall.

9. Charging the battery (Fig. C)

NOTE!
- The battery must be charged for 12 hours before the first use.
- The battery must be charged as soon as the LEDs light up less brightly and the charging indicator 2 lights up red.

⚠ WARNING!

Risk of injury from electric shock!
- Only charge the product in interior spaces.
- If the product has become wet, you must dry the product completely with a dry cloth before charging. There is a risk of short circuit.
- Only charge the product with the supplied USB-C cable.

NOTE!
- The battery is fitted with an automatic switch-off device. This switches off the charging process with a 100 % charge, so that the battery cannot be overcharged.

Connect the product to an appropriate device using the micro-USB-C cable 2. You can also charge the battery using a charger, the supply unit with a USB-C port, see **Fig. C**. Please observe the technical data.
- If the defect is covered by our warranty, the repaired or a new product will be returned to you. The warranty period does not restart with the repair or replacement of the product.

Guarantee period and statutory claims for defects

The guarantee period will not be extended by the warranty. This also applies to replaced and repaired parts. Damage and defects which may possibly already exist upon purchase must be reported immediately after unpacking. After the guarantee period has expired, repaired repairs shall be subject to a charge.

Scope of guarantee

The device has been carefully produced under strict quality guidelines and conscientiously inspected prior to delivery. The guarantee service applies to material or manufacturing defects. This guarantee does not extend to product parts, which are exposed to normal wear and tear and can therefore be regarded as wearing parts or to damage to fragile parts, e.g. switches or which are made of glass. This guarantee shall lapse, if the product is damaged, not used properly or not maintained properly. For proper use of the product, all of the instructions in the operating instructions must be observed. Contact with acids, bases or other aggressive substances shall be avoided. The product is only intended for private and not commercial use. In the case of abusive and improper handling, use of force and any interventions, which are not performed by our authorised service branch, the guarantee shall lapse.

Processing in the case of a guarantee claim

To ensure quick processing of your concern, please follow the instructions below:

Please have the till receipt and article number available (IAN) 471028_2407 as proof of the purchase.

You can find the article number on the rating plate on the product, as an engraving on the product, the title place of your instructions or the sticker on the back or underside of the product.

If malfunctions or other defects occur, first contact the service department below by telephone or email.

You can then send a product that has been recorded as being defective, including the proof of purchase (till receipt) and specifying what the defect is and when it occurred, postage-free to the service address provided to you.

On www.lidl-service.com, you can download these and many other manuals, product videos and installation software.

With this QR code, you can directly reach the Lidl Service website (www.lidl-service.com) and can open your existing instructions by entering the article number (IAN 471028_2407).

DE / AT / CH

AKKU-LED-STRAHLER
Bedienungs- und Sicherheitshinweise

1. Einleitung
Herzlichen Glückwunsch!

Sie haben sich mit dem Kauf für ein hochwertiges Produkt entschieden. Die Bedienungs- und Sicherheitshinweise sind Bestandteil dieses Produkts. Sie enthalten wichtige Hinweise für Sicherheit, Gebrauch und Entsorgung. Machen Sie sich vor der Benutzung des Produkts mit allen Bedienungs- und Sicherheitshinweisen vertraut. Benutzen Sie das Produkt nur wie beschrieben und für die angegebenen Einsatzbereiche. Bewahren Sie die Anleitung für späteres Nachschlagen auf. Händigen Sie alle Unterlagen bei Weitergabe des Produkts an Dritte mit aus.

Im Folgenden wird der Akku-LED-Strahler Produkt genannt.

Zeichenerklärung

Die folgenden Symbole und Signalwörter werden in diesen Bedienungs- und Sicherheitshinweisen, auf dem Produkt oder auf der Verpackung verwendet.

⚠ WARNUNG!

Gefahr mit hohem Risikograd!
Dieses Signalsymbol/-wort bezeichnet eine Gefährdung mit einem hohen Risikograd, die, wenn sie nicht vermieden wird, den Tod oder eine schwere Verletzung zur Folge haben kann.

⚠ VORSICHT!

Dieses Signalsymbol/-wort bezeichnet eine Gefährdung mit einem niedrigen Risikograd, die, wenn sie nicht vermieden wird, eine geringfügige oder mäßige Verletzung zur Folge haben kann.

HINWEIS!

Dieses Signalwort warnt vor möglichen Sachschäden oder bietet Ihnen nützliche Zusatzinformationen zur Verwendung.

Dieses Symbol weist auf den EIN-/AUS-Schalter hin.

Dieses Symbol bezeichnet Gleichspannung/-strom.

Dieses Symbol bezeichnet Werte des eingesetzten Akkus.

Dieses Symbol bezeichnet die elektrische Leistung: Watt.

Dieses Symbol bezeichnet die elektrische Spannung (V) und die Nennkapazität des Akkus (mAh).

Dieses Symbol bezeichnet die Leuchtdauer, nach vollständiger Ladung.

Dieses Symbol bezeichnet eine/-n USB-Buchse/-Stecker.

Dieses Symbol informiert Sie über den maximalen Lichtstrom.

Dieses Symbol bezeichnet die Schutzart IP54 (Schutz gegen allseitiges Spritzwasser und Staub in schädigender Menge). Gilt nicht während des Ladevorgangs per USB-C-Ladekabel.

Dieses Symbol bezeichnet die Schutzklasse III. SELV: Schutzkleinspannung

Diese Symbole informieren Sie über die Entsorgung von Verpackung und Produkt.

Konformitätserklärung (siehe Kapitel „15. Konformitätserklärung"): Mit diesem Symbol gekennzeichnete Produkte erfüllen alle anzuwendenden Gemeinschaftsvorschriften des europäischen Wirtschaftsraums.

2. Sicherheit
Bestimmungsgemäßer Gebrauch

Das Produkt ist nicht für den gewerblichen Einsatz bestimmt. Andere Verwendung oder Veränderung am Produkt werden als bestimmungsgemäß und können zu Risiken wie Verletzungen und Beschädigungen führen. Für Schäden, die aus der nicht bestimmungsgemäßen Verwendung resultieren, übernimmt der Inverkehrbringer keine Haftung.

Das Produkt ist für den Einsatz im Innen- und Außenbereich vorgesehen.

Das Produkt eignet sich nicht für die Raumbeleuchtung im Haushalt.

Das Produkt ist als mobile Arbeitsleuchte gedacht.

Das Produkt ist für den Einsatz im rauen Betrieb geeignet.

USB-C-Ladekabel nur in trockenen und geschlossenen Räumen verwenden.

⚠ CAUTION!

Risk of injury!
Watch your fingers when adjusting the product. You could possibly trap them.

14. Cleaning and care instructions

⚠ CAUTION!

Risk of injury!
Before cleaning, you must disconnect the USB-C cable from the charging device (e.g. power supply unit) and the product and switch off the product. There is a risk of electric shock!
- only clean with a dry cloth
- do not use any strong detergents and/or chemicals
- do not immerse in water
- store in a cool, dry place and protected from UV light

NOTE!

Before storing the product, you must press the switch button 7. This prevents the battery from being deeply discharged.

1. Open the cover 8 on the back of the spotlight housing 1, see **Fig. C**.
2. Press the switch button 7.
3. Close the cover 8.

15. Conformity declaration

This device complies with the fundamental requirements and other relevant regulations of the European Electromagnetic Compatibility Directive 2014/30/EU and the RoHS Directive 2011/65/EU. The complete original conformity declaration is available from the importer.

16. Disposal
Disposal of the packaging

The packaging and instructions are made of environmentally friendly materials that you can dispose of at local recycling points.

Disposal of the product

The product may not be disposed of with normal household waste. For information on disposal options for the product, please contact your local council/municipality or your Lidl shop.

Disposal of the battery / rechargeable battery
- Defective or used rechargeable batteries have to be recycled in accordance with Directive 2006/66/EC and its amendments.
- Batteries and disposable batteries are not permitted to be disposed of with household waste. They contain harmful heavy metals. Marking: Pb (= lead), Hg (= mercury), Cd (= cadmium). You are legally obligated to return used batteries and rechargeable batteries. After use, you can either return batteries to our point of sale or in the direct vicinity (e.g. with a retailer or in municipal collection centres) free of charge. Batteries and rechargeable batteries are marked with a crossed-out waste bin.
- Rechargeable batteries / accumulators may only be disposed of in a discharged state or must be secured against short circuits (e.g. with insulating tape) for disposal.

17. Warranty
Dear customer, the warranty on this product is 3 years from the purchase date. In the event of defects in this product, you are entitled to exercise your statutory rights against the seller of the product. These statutory rights are not limited by our warranty described in the following.

Warranty conditions

The warranty begins on the date of purchase. Please keep the original receipt. This document is required as verification of the purchase.

If a material or manufacturing defect arises within three years from the purchase date of this product, the product will be repaired or replaced, as per our choice, free of charge to you. This warranty service requires the submission of the purchase receipt and the defective product within the three-year period. Give a short written description of the defect and when it arose.

If the defect is covered by our warranty, the repaired or a new product will be returned to you. The warranty period does not restart with the repair or replacement of the product.

Guarantee period and statutory claims for defects

The guarantee period will not be extended by the warranty. This also applies to replaced and repaired parts. Damage and defects which may possibly already exist upon purchase must be reported immediately after unpacking. After the guarantee period has expired, repaired repairs shall be subject to a charge.

Scope of guarantee

The device has been carefully produced under strict quality guidelines and conscientiously inspected prior to delivery. The guarantee service applies to material or manufacturing defects. This guarantee does not extend to product parts, which are exposed to normal wear and tear and can therefore be regarded as wearing parts or to damage to fragile parts, e.g. switches or which are made of glass. This guarantee shall lapse, if the product is damaged, not used properly or not maintained properly. For proper use of the product, all of the instructions in the operating instructions must be observed. Contact with acids, bases or other aggressive substances shall be avoided. The product is only intended for private and not commercial use. In the case of abusive and improper handling, use of force and any interventions, which are not performed by our authorised service branch, the guarantee shall lapse.

Processing in the case of a guarantee claim

To ensure quick processing of your concern, please follow the instructions below:

Please have the till receipt and article number available (IAN) 471028_2407 as proof of the purchase.

You can find the article number on the rating plate on the product, as an engraving on the product, the title place of your instructions or the sticker on the back or underside of the product.

If malfunctions or other defects occur, first contact the service department below by telephone or email.

You can then send a product that has been recorded as being defective, including the proof of purchase (till receipt) and specifying what the defect is and when it occurred, postage-free to the service address provided to you.

On www.lidl-service.com, you can download these and many other manuals, product videos and installation software.

With this QR code, you can directly reach the Lidl Service website (www.lidl-service.com) and can open your existing instructions by entering the article number (IAN 471028_2407).

FR / BE

PROJECTEUR LED SANS FIL
Instructions d'utilisation et consignes de sécurité

1. Introduction
Félicitations !

Vous avez acheté un produit de haute qualité. Le mode d'emploi est partie intégrante du produit. Il contient des instructions importantes pour la sécurité, l'utilisation et l'élimination. Avant d'utiliser le produit, se familiariser avec toutes les consignes d'utilisation et de sécurité. Utiliser uniquement le produit comme décrit et pour les domaines d'utilisation indiqués. Conserver les instructions pour référence future. Lorsque le produit est cédé à des tiers, leur remettre également tous les documents.

Le Projecteur LED sans fil est désigné ci-après par produit.

Légende

Les symboles et mots de signalisation suivants sont utilisés dans le mode d'emploi, sur le produit ou sur l'emballage.

⚠ AVERTISSEMENT !

Ce mot-clé désigne un danger à risque élevé pouvant entraîner de graves blessures ou même la mort s'il n'est pas évité.

⚠ PRUDENCE !

Ce mot-clé désigne un danger à risque faible pouvant entraîner des blessures modérées à mineures s'il n'est pas évité.

REMARQUE !

Ce symbole indique un risque de dommages matériels ou vous fournit des informations supplémentaires utiles concernant l'utilisation.

Ce symbole renvoie à l'interrupteur marche-arrêt.

Ce symbole désigne un courant continu.

Ce symbole désigne les valeurs de la batterie utilisée.

Ce symbole indique la puissance électrique : Watt.

Ce symbole désigne la puissance électrique (V) et la capacité nominale de la batterie (mAh).

Ce symbole indique le temps de combustion après une charge complète.

Ce symbole désigne une prise/connecteur USB.

Ce symbole vous renseigne sur le flux lumineux maximal.

Ce symbole désigne le type de protection IP 54 (protection contre les projections d'eau et la poussière en quantité néfaste). Ne s'applique pas pendant le chargement par câble de chargement USB-C.

Ce symbole désigne la classe de protection III. SELV : très basse tension de sécurité

Ces symboles vous informent à propos de l'élimination de l'emballage et du produit.

Déclaration de conformité (voir chapitre « 15. Déclaration de conformité ») : Les produits marqués avec ce symbole satisfont à toutes les exigences à appliquer de la législation communautaire européenne.

2. Sécurité
Utilisation conforme

L'article n'est pas destiné à une utilisation industrielle. Toute utilisation ou modification de l'article est considérée comme non conforme et peut entraîner des risques tels que des blessures et des détériorations. Le responsable de la mise sur le marché décline toute responsabilité pour les dommages qui résulteraient d'une utilisation non conforme.

Cet article est prévu pour une utilisation à l'intérieur et à l'extérieur.

Le produit n'est pas adapté à l'éclairage des pièces à vivre.

Le produit est conçu comme une lampe de travail mobile.

Le produit peut être utilisé dans des environnements difficiles.

N'utiliser le câble USB-C que dans des pièces sèches et fermées.

3. Étendue de la livraison
(Fig. A)

1x Projecteur LED 1 avec poignée 1 et anse métallique 1
1x molette 2
1x rondelle de support 3
1x bague d'arrêt 4
1x pied 5
1x câble USB-C 6
1x Instructions d'utilisation et consignes de sécurité (sans Fig.)

4. Caractéristiques techniques
Type : Projecteur LED sans fil
IAN : 471028_2407
N° Trafic : 471028-24-A
Tension de service : 3,7 V ⎓
Puissance totale max. : 10 W
Accumulateur lithium-ion : 3,7 V ⎓, 2 200 mAh, Type : 18650, (non remplaçable, ci-après dénommé batterie)
Port USB-C : 5 V ⎓, 1 A
Sources lumineuses : 9 DEL, respectivement 0,9 W (non remplaçables)
Surface de projection : 9,4 x 9,4 cm (env. 88 cm²)
Durée d'éclairage : 1,5 h
Poids : 430 g
Dimensions : env. 21,7 x 12 x 13,5 cm
Classe de protection : III/⊘
Type de protection : IP54
Date de production : 11/2024
Garantie : 3 ans

5. Consignes de sécurité

⚠ AVERTISSEMENT !

Risque de blessure et d'étouffement !
- **Les enfants peuvent se blesser ou bien s'étouffer s'ils jouent avec le produit ou son emballage !**
- Ne pas laisser jouer les enfants avec le produit ou l'emballage.
- Surveiller les enfants se trouvant à proximité du produit.
- Conserver le produit et l'emballage hors de portée des enfants.

⚠ AVERTISSEMENT !

Risque de blessures !
- **Ne convient pas aux enfants de moins de 8 ans ! Tenir hors de portée des enfants. Un risque de blessures existe !**
- Les enfants de plus de 8 ans ainsi que les personnes avec des capacités physiques, sensorielles ou mentales diminuées, ou dénuées d'expérience ou de connaissance, peuvent utiliser le produit sous surveillance et/ou en ayant été instruits au préalable sur l'utilisation sûre du produit et les dangers en résultant.
- Les enfants ne doivent pas jouer avec le produit.
- Le nettoyage et/ou la maintenance du produit ne doivent pas être effectués par des enfants.

Respecter les dispositions nationales !
- Respecter les directives et dispositions nationales en vigueur lors de l'utilisation et de l'élimination du produit.

⚠ AVERTISSEMENT !

Risque de blessures !
- **Ne pas utiliser dans un environnement explosible ! Un risque de blessures existe !**
- Le produit ne doit pas être utilisé dans un environnement exposé aux explosions (ex. plausible). Le produit n'est pas étanché aux dans un environnement qui contient des liquides, gaz ou poussières inflammables.

⚠ AVERTISSEMENT !

Risque d'éblouissement !
- **Ne pas fixer la source lumineuse active !**
- Ne pas observer directement la lumière de la lampe ou ne pas diriger la lampe vers les yeux d'autres personnes. Cela peut entraîner une perte de la vision.

⚠ AVERTISSEMENT !

Risque de blessures !
- **Un produit défectueux ne doit pas être utilisé ! Un risque de blessures existe !**
- Ne pas utiliser le produit en cas de dommages visibles sur le produit ou l'emballage.
- Si le produit est mouillé, vous devez arrêter immédiatement le produit avec un tissu sec avant de le charger. Il existe un risque de court-circuit.
- Ne charger le produit qu'avec le câble de charge USB-C fourni.

REMARQUE !

La batterie dispose d'un dispositif de coupure automatique. Celui-ci interrompt la charge une fois à 100 % afin d'éviter la surcharge de l'accumulateur.

Raccorder le produit à l'aide du câble USB-C 6 à un appareil adapté. Vous pouvez notamment charger la batterie avec un bloc d'alimentation avec port USB, voir **Fig. C**. Respecter les caractéristiques techniques. Le produit peut désormais être branché sur un appareil de service avec une sortie SELV et une tension de sortie des pics de travail (Uout) de 5 V ⎓.

Le produit dispose d'une fonction 🌡 d'indicateur de charge. Les états de charge suivants sont affichés :
- vert : chargement complet
- orange : prêt à l'emploi
- rouge : non chargée, le chargement est nécessaire

Avant la première mise en service, vous devez appuyer sur le bouton de commutation 12. Le bouton de commutation sert à protéger la batterie contre une décharge profonde et doit donc être enfoncé avant le stockage ou la remise en service.

5. Ouvrir le cache 8 au dos du boîtier du projecteur 1, voir **Fig. C**.
2. Appuyer sur le bouton de commutation 12.
3. Fermer le cache 8.

Le produit est désormais opérationnel.

REMARQUE !

Le produit doit être rechargé une fois par mois lorsqu'il n'est pas utilisé pendant une longue période. Si le produit n'a pas été chargé pendant une période prolongée (2 mois env.), la batterie est en repos. Pour réactiver la batterie, le produit doit être déchargé puis rechargé plusieurs fois.

10. Port du produit
Porter le produit uniquement via la poignée prévue à cet effet 1.

REMARQUE !

Le produit ne doit pas être suspendu sur la poignée 1.

11. Mise en place du produit
Placer le produit à un endroit approprié.

REMARQUE !

Le support doit être plat, de manière à ce que le produit ne puisse pas se renverser. Suffisamment d'espace doit exister autour du produit.

Protéger les surfaces sensibles en plaçant en dessous une couverture de protection.

12. Mise en marche / Arrêt du produit
Pour allumer/éteindre le produit, appuyer sur l'interrupteur MARCHE/ARRÊT 10, voir **Fig. C**. Un clic est audible lors de l'appui.

13. Modification de la direction d'éclairage
Vous pouvez modifier verticalement la direction d'éclairage en desserrant les deux vis de blocage 11 sur le côté du boîtier du projecteur 1, voir **Fig. D** a). Après le réglage, 11 serrer de nouveau les vis de blocage manuellement.
- Vous pouvez tourner le boîtier du projecteur 1 pour l'orienter horizontalement. Desserrer la molette 2 d'environ un tour et bien l'enfoncer, de nouveau 2 dans la direction souhaitée, voir **Fig. D** b). Après le réglage, serrer de nouveau la molette 2 manuellement.

⚠ PRUDENCE !

Risque de blessures !
Faites attention à vos doigts en réglant le produit. Vous pourriez coincer ceux-ci.

14. Consignes de nettoyage et d'entretien

⚠ PRUDENCE !

Risque de blessures !
- **Avant le nettoyage, vous devez débrancher le câble USB-C 6 de l'appareil de charge (par ex. bloc d'alimentation), retirer le produit et éteindre le produit. Il existe un risque d'électrocution !**
- Nettoyer exclusivement avec un chiffon sec.
- Ne pas utiliser de produits nettoyants ou de produits chimiques agressifs.
- Conserver au frais, au sec et à l'abri des rayons UV.

REMARQUE !

Avant de stocker le produit, vous devez appuyer sur le bouton de commutation 12. Cela permet d'éviter une décharge profonde de la batterie.

1. Ouvrir le cache 8 au dos du boîtier du projecteur 1, voir **Fig. C**.
2. Appuyer sur le bouton de commutation 12.
3. Fermer le cache 8.

15. Déclaration de conformité
Cet appareil est conforme aux exigences fondamentales et aux prescriptions pertinentes de la directive européenne sur la compatibilité électromagnétique 2014/30/UE ainsi et de la directive 2011/65/UE. La déclaration de conformité originale entière est disponible auprès de l'importateur.

Sur www.lidl-service.com, vous pouvez télécharger le présent mode d'emploi ainsi que de nombreux autres manuels, vidéos de produits et logiciels d'installation.

Ce code QR vous amène directement à la page du service après-vente Lidl (www.lidl-service.com) et vate mode d'emploi peut être ouvert en entrant la numéro d'article (IAN 471028_2407).

Article L217-16 du Code de la consommation

Lorsque l'acheteur demande au vendeur, pendant le cours de la garantie commerciale qui lui a été consentie lors de l'acquisition ou de la réparation d'un bien meuble, une remise en état couverte par la garantie, toute période d'immobilisation d'au moins sept jours vient s'ajouter à la durée de la garantie qui restait à courir. Cette période court à compter de la demande d'intervention de l'acheteur ou de la mise à disposition pour réparation du bien en cause, si cette mise à disposition est postérieure à la demande d'intervention. Indépendamment de la garantie commerciale souscrite, le vendeur reste tenu des défauts de conformité du bien et des vices rédhibitoires dans les conditions prévues aux articles L217-4 à L217-13 du Code de la consommation et aux articles 1641 à 1648 et 2232 du Code Civil.

Article L217-4 du Code de la consommation

Le vendeur livre un bien conforme au contrat et répond des défauts de conformité existant lors de la délivrance.

Il répond également des défauts de conformité résultant de l'emballage, des instructions de montage ou de l'installation lorsque celle-ci a été mise à sa charge par le contrat ou a été réalisée sous sa responsabilité.

Article L217-5 du Code de la consommation

Le bien est conforme au contrat :
1° S'il est propre à l'usage habituellement attendu d'un bien semblable et, le cas échéant :
s'il correspond à la description donnée par le vendeur et possède les qualités que celui-ci a présentées à l'acheteur sous forme d'échantillon ou de modèle ;
s'il présente les qualités qu'un acheteur peut légitimement attendre en raison des déclarations publiques faites par le vendeur, par le producteur ou par son représentant, notamment dans la publicité ou l'étiquetage ;
2° Ou s'il présente les caractéristiques définies d'un commun accord par les parties ou être propre à tout usage spécial recherché par l'acheteur, porté à la connaissance du vendeur et que ce dernier a accepté.

Article L217-12 du Code de la consommation

L'action résultant du défaut de conformité se prescrit par deux ans à compter de la délivrance du bien.

Article 1641 du Code civil

Le vendeur est tenu de la garantie à raison des défauts cachés de la chose vendue qui la rendent impropre à l'usage auquel on la destine, ou qui diminuent tellement cet usage que l'acheteur ne l'aurait pas acquise, ou n'en aurait donné qu'un moindre prix, s'il les avait connus.

Article 1648 1er alinéa du Code civil

L'action résultant des vices rédhibitoires doit être intentée par l'acquéreur dans un délai de deux ans à compter de la découverte du vice. Les pièces détachées indispensables à l'utilisation du produit sont disponibles pendant la durée de la garantie du produit.

⚠ WAARSCHUWING!

Verblindingsgevaar!
Kijk niet in de actieve lichtbron!
Kijk niet direct in het licht van de lamp en richt de lamp niet op de ogen van anderen. Dit kann verminderd gezichtsvermogen tot gevolg hebben.

⚠ WAARSCHUWING!

Letselgevaar!
Er mag geen defect product worden gebruikt! Er bestaat letselgevaar !
- Gebruik het product niet in geval van functionele storingen, schade of defecten. Ondeskundige reparaties kunnen aanzienlijk gevaar voor gebruikers met zich meebrengen.
Als u enig defect aan het product vaststelt, moet u het product laten nakijken en zo nodig laten repareren voordat u het weer in gebruik neemt.
De LED's en de batterij zijn niet vervangbaar. Als de leds of de batterij defect zijn, moet het product worden weggegooid.

⚠ WAARSCHUWING!

Letselgevaar!
- Manipulaties/wijzigingen zijn om goedkeuringsredenen (EEG) verboden.
- Het product mag tijdens het gebruik niet worden afgedekt.

6. Veiligheidsinstructies voor accu's

⚠ WAARSCHUWING!

Gevaar voor oververhitting en explosie!
- Houd het product uit de buurt van warmtebronnen en direct zonlicht, de accu's kunnen exploderen door oververhitting. Er bestaat letselgevaar!
- Het product niet in de verpakking gebruiken! Er bestaat brandgevaar!

⚠ WAARSCHUWING!

Letselgevaar!
Draag handschoenen!
Lekkende accu's niet met blote handen aanraken! Er bestaat letselgevaar!
- Lekkende of beschadigde accu's kunnen brandwonden veroorzaken als ze in contact komen met de huid. Lekkende accu's niet met blote handen aanraken; daarom in dit geval geschikte beschermende handschoenen dragen!

LET OP!

Het product heeft een ingebouwde accu die niet door de gebruiker kan worden vervangen. Het verwijderen van de accu mag alleen worden uitgevoerd door de fabrikant of de klantendienst van de fabriek of door een gekwalificeerd persoon om risico's te voorkomen.
Wanneer het product weggooit, moet u zich ervan bewust zijn dat het product een oplaadbare batterij bevat.

⚠ VOORZICHTIG!

Gevaar voor oververhitting!
Niet gebruiken in de verpakking.

7. Ingebruikname
1. Verwijder al het verpakkingsmateriaal.
2. Controleer of alle onderdelen aanwezig en onbeschadigd zijn.
Als dit niet het geval is, neem dan contact op met het opgegeven serviceadres.

Legende
1 LED-spot
1 Draaggreep
1 metalen beugel
2 handschroef
2 ringring
3 ringring
3 standaard
1 USB-C-kabel
1 USB-C-stekker
2 USB-stekker
2 laadindicator
1 afdekkapje
1 USB-C-aansluiting
1 AAN-/UIT-schakelaar
1 Borgschroef
1 Schakelknop

8. Standaard monteren (afb. B)
- Monteer de LED-spot 1 met de metalen beugel 1 zoals afgebeeld met de handschroef 2, ringring 3 en afdekring 4 op de standaard 5, zie **afb. B**.
- Draai de handschroef 2 met de hand aan.

LET OP!

Het product mag niet met de metalen beugel 1 bijv. aan een wand worden gemonteerd.

9. Accu opladen (afb. C)

LET OP!
- De accu moet voor het eerste gebruik 12 uur worden opgeladen.
De accu moet worden opgeladen zodra de LED's zwakker gaan branden en de laadindicator 2 rood gaat branden.

⚠ WAARSCHUWING!

Letselgevaar door elektrische schokken!
- Laad het product alleen in binnenshuis op.
Als het product nat is geweest, droogt u het product goed af met een droge doek voordat u het oplaadt. Er bestaat gevaar voor kortsluiting.
Laad het product alleen op met de meegeleverde USB-C-oplaadkabel.

LET OP!
- De accu's kunnen zien een automatische uitschakeling. Dit schakelt het laadproces uit bij 100% lading, zodat de accu niet overladen kan worden.

Sluit het product met behulp van de USB-C-oplaadkabel 2 op een geschikt apparaat aan. U kunt de accu ook opladen met een adapter, seenheid met een USB-aansluiting opladen, zie **afb. C**. Neem de technische gegevens in acht.
Het product kan alleen worden aangesloten op een beeldingsapparaat met een SELV-uitgang met een maximale werkpiekuitgangsspanning (Uout) van 5 V ⎓.

Het product is van een laadindicator 2 voorzien. De volgende laadstatussen worden weergegeven:
- groen: volledig opgeladen
- oranje: klaar voor gebruik
- rood: vrijwel niet opgeladen, opladen is vereist

1. Open het afdekkapje 3 aan de achterkant van de LED-spot 1, zie **afb. C**.
2. Steek de USB-C-stekker 5 in de USB-C-aansluiting 2.
3. Steek de USB-stekker 6 in het apparaat dat wordt opgeladen.
Als het laadproces is voltooid, trekt u de USB-C-stekker 5 uit de USB-C-aansluiting 2.

LET OP!

U moet op de schakelknop 12 drukken voordat u de lamp voor het eerst gebruikt. De schakelknop wordt gebruikt om de accu te beschermen tegen diepe ontlading en moet daarom worden ingedrukt voordat u het product opslaat of opnieuw gebruikt.

5. Open het afdekkapje 3 aan de achterkant van de LED-spot 1, zie **afb. C**.
6. Druk op de schakelknop 12.
7. Sluit het afdekkapje 3.
Het product is nu klaar voor gebruik.

LET OP!

Het product moet één keer per maand worden opgeladen als het gedurende een lange periode niet wordt gebruikt. Als het product gedurende een langere periode (ongeveer 2 maanden) niet wordt opgeladen, bevindt de accu zich in de sloapstand. Vervolgens moet het product eerdere malen achtereen opnieuw laden en ontladen om de accu opnieuw te activeren.

10. Product dragen
Draag het product alleen aan de daarvoor voorziene draaggreep 1.

LET OP!

De ondergrond moet vlak zijn zodat het product niet kan omvallen. Op de plek moet er voldoende vrije ruimte rond het product zijn.
- Bescherm gevoelige oppervlakken door er een beschermende onder te plaatsen.

12. Aan-/uitzetten van het product:
Om aan en uit te zetten, drukt u op de AAN-/UIT-schakelaar 10, zie **afb. C**. U hoort een klikkend geluid tijdens het indrukken.

13. Lichtuitlijning wijzigen
U kunt door de twee borgschroeven 11 aan de zijkant van de LED-spot 1 los te draaien, de richting van het licht zoals de gebeeld verticaal veranderen, zie **afb. D** a). Draai na het afstellen de borgschroeven 11 weer met de hand aan.
U kunt de LED-spot 1 in de horizontale positie draaien. Draai de handschroef 2 los en draai de LED-spot 1 in de gewenste richting, zie **afb. D** b). Draai na het afstellen de handschroef 2 weer met de hand aan.

⚠ VOORZICHTIG!

Letselgevaar!
Let op uw vingers tijdens het afstellen van het product. Uw vingers zouden bekneld kunnen raken.

14. Reinigings- & verzorgingsinstructies

⚠ VOORZICHTIG!

Letselgevaar!
Voordat u het product reinigt, moet u de USB-C-kabel 5 uit het apparaat dat wordt opgeladen (bijv. de voedingseenheid) en het product verwijderen en het product uitzetten. Er bestaat gevaar voor elektrische schokken!
- alleen met een droge doek schoonmaken
- geen agressieve schoonmaakmiddelen of chemicaliën gebruiken
- niet in water onderdompelen
- op een koele, droge plaats, beschermd tegen UV-licht opbergen

LET OP!

Voordat u het product opberg, moet u op de schakelknop 12 drukken. Hierdoor wordt diepontlading van de accu voorkomen.

1. Open het afdekkapje 3 aan de achterkant van de LED-spot 1, zie **afb. C**.
2. Druk op de schakelknop 12.
3. Sluit het afdekkapje 3.

LET OP!

Het product moet een keer per maand worden opgeladen als het gedurende een lange periode niet wordt gebruikt. Als het product gedurende een langere periode (ongeveer 2 maanden) niet wordt opgeladen, bevindt de accu zich in de sloapstand. Vervolgens moet het product eerdere malen achtereen opnieuw laden en ontladen om de accu opnieuw te activeren.

10. Product dragen
Draag het product alleen aan de daarvoor voorziene draaggreep 1.

LET OP!

Het product mag niet aan de draaggreep 1 worden opgehangen.

11. Product plaatsen
Zet het product op een geschikte plek.

LET OP!

De ondergrond moet vlak zijn zodat het product niet kan omvallen. Op de plek moet er voldoende vrije ruimte rond het product zijn.
- Bescherm gevoelige oppervlakken door er een beschermende onder te plaatsen.

12. Aan-/uitzetten van het product:
Om aan en uit te zetten, drukt u op de AAN-/UIT-schakelaar 10, zie **afb. C**. U hoort een klikkend geluid tijdens het indrukken.

13. Lichtuitlijning wijzigen
U kunt door de twee borgschroeven 11 aan de zijk

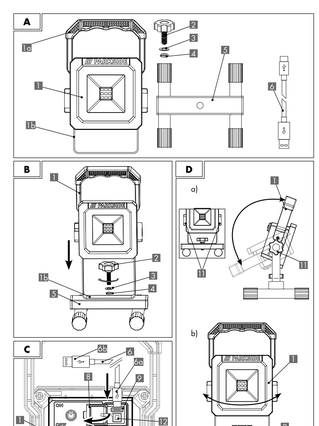

Nevhodné pre deti do 8 rokov! Uchovávajte mimo dosahu detí. Hrozí nebezpečenstvo poranenia!
- Deti od 8 rokov, osôb so obmedzenými fyzickými, senzorickými alebo mentálnymi schopnosťami alebo nedostatkom skúseností a znalostí musia byť pri použití výrobku pod dozorom a/alebo musia byť poučené o bezpečnom používaní výrobku a musia rozumieť prípadným rizikám.
- Deti so s výrobkom nesmú hrať.
- Údržbu a/alebo čistenie výrobku nesmú vykonávať deti.

Dodržiavajte národné predpisy!
- Pri používaní a zneškodňovaní výrobku dodržiavajte platné vnútroštátne predpisy a ustanovenia.

⚠ VAROVANIE!

Nebezpečenstvo poranenia! Nepoužívajte v prostredí s nebezpečenstvom výbuchu! Hrozí nebezpečenstvo poranenia!
- Výrobok sa nesmie používať v prostredí ohrozenom nebezpečenstvom výbuchu (Ex). Výrobok sa nesmie používať v prostredí, v ktorom sa nachádzajú horľavé tekuté látky, plyny alebo prach.

⚠ VAROVANIE!

Riziko oslnenia! Nedívajte sa do aktívneho zdroja svetla!
- Nepozerajte priamo do svetla lampy, ani nim nemierte do očí iných ľudí. Môže to viesť k poškodeniu zraku.

⚠ VAROVANIE!

Nebezpečenstvo poranenia! Pokiaľ ste vodič, nesmiete používať! Hrozí nebezpečenstvo poranenia!
- Nepoužívajte výrobok v prípade funkčných porúch, poškodení alebo iných porúch.
Neodborne vykonané opravy môžu pre používateľa predstavovať značné nebezpečenstvo.
Ak na výrobku zistíte chybu, nechajte výrobok skontrolovať a v prípade potreby ho pred opätovným uvedením do prevádzky opravte.
- LED diódy a batéria nie sú vymeniteľné. Ak sú LED diódy alebo batéria chybné, výrobok sa musí zlikvidovať.

⚠ VAROVANIE!

Nebezpečenstvo poranenia!
- Manipulácie/zmeny sú zo schvaľovacích dôvodov (CE) zakázané.
- Výrobok sa počas používania nesmie zakrývať.

6. Bezpečnostné pokyny k akumulátorom

⚠ VAROVANIE!

Nebezpečenstvo prehriatia a výbuchu!
- Výrobok je nutné uskladňovať mimo dosahu zdrojov tepla a priameho slnečného žiarenia, akumulátor môže v dôsledku prehriatia explodovať. Hrozí nebezpečenstvo poranenia.
- Neprevádzajte Výrobok, keď je v obale! Hrozí nebezpečenstvo požiaru!

⚠ VAROVANIE!

Nebezpečenstvo poranenia! Noste rukavice! Vytečené akumulátory nechytajte holými rukami! Hrozí nebezpečenstvo poranenia!
- Vytečené alebo poškodené akumulátory môžu pri kontakte s pokožkou spôsobiť poleptanie. Nedotýkajte sa vytečených akumulátorov holými rukami. V týchto prípadoch nevyhnutne používajte vhodné ochranné rukavice!

UPOZORNENIE!

- Tento výrobok má zabudovaný akumulátor, ktorý používateľ nesmie vymeniť. Aby sa predišlo nebezpečenstvu, akumulátor môže odstrániť iba profesionálne alebo jeho servisný zákaznícky servis. Tento zárukný akt predpokladá, že nám predložíte poruchový výrobok a dokladom o jeho zakúpení (poklad/faktúry/bloky) spolu s písomnou žiadosťou, o akú chybu sa jedná a kedy k nej došlo.
Ak je porucha krytá našou záručnou dobou, nie nazad opravený alebo nový výrobok. Opravou alebo výmenou výrobu nevyzačína plynúť nová záručná lehota.

Záručná doba a záknonné nároky vyplývajúce z nedostatkov
Záručná doba sa predlžovaním záručnej doby nenie predpokladje. Platí to aj pre vymenené a opravené súčiastky. Poškodenia a nedostatky, ktoré sa prípadne vyskytujú už pri kúpe, sa musia nahlásiť okamžite po vybalení. Po uplynutí záručnej doby sú všetky prípadné opravy spoplatnené.

Rozsah záruky
Pristroj bol vyrobený riadne v súlade s prísnymi smernicami týkajúcimi sa kvality a pred dodaním svedomite odskúšaný. Poskytnutá záruky platí pre chyby materiálu alebo výrobné chyby. Táto záruka sa nevzťahuje na časť výrobku, ktorá sú vystavené bežnému opotrebovaniu, a preto je možné považovať ich za opotrebovateľné diely alebo na poškodenia krehkých častí, napr. Spínač alebo časti, ktoré sú vyrobené zo skla.
Táto záruka zaniká, keď bol výrobok poškodený, používaný v rozpore s účelom alebo opravovaný. Pre používanie výrobku v súlade s účelom sa musia presne dodržiavať všetky pokyny uvedené v návode na obsluhu. Účelom použitia alebo konaniam, od ktorých nás v tom obsluha odráda alebo pred ktorými varuje, sa musite bezpodmienečne vyhýbať.
Výrobok je určený len na súkromné a nie na priemyselné použitie. V prípade nesprávneho zaobchádzania alebo zaobchádzania, ktoré je v rozpore s ú čelom, použitie sily a pri zásahoch, ktoré neboli realizované našou autorizovanou servisnou pobočkou, záruka zaniká.

Vybavenie v prípade uplatnenia záruky
Aby sme zabezpečili rýchle spracovanie vašej žiadosti, riaďte sa, prosím, nasledovnými pokynmi:
- V prípade všetkých žiadostí si pripravte pokladničný blok a číslo výrobku (IAN 471028_2407) ako dokład o kúpe.
Číslo výrobku nájdete na typovom štítku výrobku, vyryté na výrobku, na ovládacej strane vášho návodu alebo na nálepke na zadnej alebo spodnej strane výrobku.
- Ak by sa vyskytli funkčné poruchy alebo iné nedostatky, najskôr telefonicky alebo e-mailom kontaktujte následne uvedené servisné oddelenie.
- Výrobok identifikovaný ako chybný môžete spolu s dokładom o kúpe (pokladničný doklad) a uvedením v čom pozostáva chyba a kedy nastala bez poštovného poplatku poslať na adresu servisu, ktorá vám bude oznámená.

Na webovej stránke www.lidl-service.com sa môžete stiahnuť tieto a ďalšie príručky, videá a výrobkových a inštalačných softvér.

S týmto QR kódom sa dostanete priamo na stránku servisnej spoločnosti Lidl (www.lidl-service.com) a prostredníctvom zadania čísla výrobku (IAN 471028_2407) si môžete otvoriť návod na obsluhu.

⚠ VAROVANIE!

¡Riesgo de lesiones y asfixia! ¡Si los niños juegan con el producto o el embalaje, pueden lesionarse o ahogarse con él!
- No permita que los niños pequeños jueguen con el producto ni con el embalaje.
- Vigile a los niños en todo momento siempre que se encuentren cerca del producto. Guarde el producto y el embalaje fuera del alcance y la vista de los niños.

AVISO

No cuelgue el producto del asa de transporte ⓳.

11. Instalar el producto

Coloque el producto en un lugar apropiado.

AVISO

La base del producto debe ser plana para que no pueda caerse. El lugar debe tener suficiente espacio libre alrededor del producto.
- Proteja las superficies sensibles poniendo debajo una cubierta de protección.

12. Encendido y apagado del producto

Para encender o apagar el producto, pulse el botón de encendido y apagado ⓫, consulte la **figura C**. Al hacerlo, se escucha un clic.

13. Modificar orientación de la luz

Afloje los dos tornillos prisioneros ⓱ que se encuentran en el lateral de la carcasa del reflector ⓰ para modificar verticalmente la orientación de la luz; consulte la **figura D a)**. Una vez realizado el ajuste, vuelva a apretar los tornillos prisioneros ⓱ de forma manual.
Puede girar la carcasa del reflector ⓰ en sentido horizontal. Afloje el tornillo manual ⓲ y gire la carcasa del reflector ⓰ hacia la dirección deseada; consulte la **figura D b)**. Una vez realizado el ajuste, vuelva a apretar el tornillo manual ⓲ de forma manual.

⚠ PRECAUCIÓN:

Riesgo de lesiones
Tenga cuidado con los dedos al ajustar el producto, pues puede pillárselos.

14. Instrucciones de limpieza y cuidado

⚠ PRECAUCIÓN!

¡Riesgo de lesiones!
Antes de proceder a una operación de limpieza, retire el cable USB-C del cargador (p. ej., la fuente de alimentación) y de producto y, después, apague el producto. En lo contrario, existe el riesgo de que se produzca una descarga eléctrica!
Utilice únicamente un paño seco para la limpieza.
- No utilice instrumentos de limpieza puntiagudos ni productos químicos.
Una reparación inadecuada puede desembocar en riesgos considerables para el usuario.
Si encuentra un defecto en el producto, hágalo revisar y reparar si es necesario antes de volver a ponerlo en funcionamiento.
Los LEDs y la batería no son reemplazables. Si los LEDs o la batería son defectuosos, el producto debe ser eliminado.

⚠ ADVERTENCIA!

¡Riesgo de lesiones!
¡El producto no es apto para niños menores de 8 años! Mantener fuera del alcance de los niños. ¡Puede provocar lesiones!
- Los niños de más de 8 años y las personas con una capacidad física, sensorial o mental reducida o con falta de conocimientos o experiencia pueden utilizar este producto, siempre y cuando estén bajo vigilancia constantemente durante el uso del producto, o bien recibir una formación previa sobre su uso seguro y entender la/s peligros que entraña dicho producto.
Los niños no pueden jugar con el producto.
Las operaciones de mantenimiento y limpieza del producto no pueden correr a cargo de niños.

¡Tenga en cuenta las disposiciones legales que se encuentren en vigor en su país!
- Observe las normativas legales que se encuentren en vigor en su país, así como las disposiciones sobre el uso y la eliminación del producto.

⚠ ADVERTENCIA!

¡Riesgo de lesiones! No utilice el producto en entornos con riesgo de explosión! ¡Puede provocar lesiones!
- El producto no puede utilizarse en entornos con riesgo de explosión (Ex). El uso del producto no está permitido en entornos en los que existan líquidos, gases o polvos inflamables.

⚠ ADVERTENCIA!

¡Riesgo de deslumbramiento! No mire fijamente a la fuente de luz activa!
No mire directamente a la luz de la lámpara ni dirija la lámpara hacia los ojos de otras personas, pues esto puede afectar a la capacidad de visión de la persona afectada

⚠ ADVERTENCIA!

¡Riesgo de lesiones! ¡Si el producto presenta algún defecto, deje de utilizarlo inmediatamente! ¡Puede provocar lesiones!
No utilice el producto si presenta errores de funcionamiento, daños o desperfectos. Una reparación inadecuada puede desembocar en riesgos considerables para el usuario.
Si encuentra un defecto en el producto, hágalo revisar y reparar si es necesario antes de volver a ponerlo en funcionamiento.
Los LEDs y la batería no son reemplazables. Si los LEDs o la batería son defectuosos, el producto debe ser eliminado.

⚠ ADVERTENCIA!

¡Riesgo de lesiones! ¡El producto no es apto para niños menores de 8 años! ¡Mantener fuera del alcance de los niños. ¡Puede provocar lesiones!
- Los niños de más de 8 años y las personas con una capacidad física, sensorial o mental reducida o con falta de conocimientos o experiencia pueden utilizar este producto, siempre y cuando estén bajo vigilancia constantemente durante el uso del producto, o bien recibir una formación previa sobre su uso seguro y entender la/s peligros que entraña dicho producto.
Los niños no pueden jugar con el producto.
Las operaciones de mantenimiento y limpieza del producto no pueden correr a cargo de niños.

¡Tenga en cuenta las disposiciones legales que se encuentren en vigor en su país!
- Observe las normativas legales que se encuentren en vigor en su país, así como las disposiciones sobre el uso y la eliminación del producto.

⚠ ADVERTENCIA!

¡Riesgo de lesiones! ¡Si utiliza el producto de manera incorrecta, existe riesgo de sufrir lesiones!
- Antes de cada uso, compruebe el producto y su cable de alimentación. En caso de daños o desperfectos, no lo utilice en ningún caso y diríjase a su distribuidor o a su servicio de atención al cliente.
- No exponga el producto a temperaturas extremas ni a fuentes de calor.
- No deje caer el producto y evite golpes o sacudidas fuertes.
- Utilice el producto únicamente en interiores.
- Proteja el producto de la humedad y la suciedad.
- No sumerja el producto en agua.
- No abra el producto.
- No toque el producto con las manos mojadas.
- No toque el producto con las manos sucias.
- No exponga el producto a ningún tipo de vibración.
- No coloque el producto cerca de fuentes de calor.
- No cubra el producto.
- No coloque el producto cerca de otros productos que generen calor.
- No coloque el producto cerca de otros productos que generen campos electromagnéticos.
- No coloque el producto cerca de otros productos que generen ruidos.
- No coloque el producto cerca de otros productos que generen vibraciones.
- No coloque el producto cerca de otros productos que generen ondas de choque.
- No coloque el producto cerca de otros productos que generen ondas de choque.
- No coloque el producto cerca de otros productos que generen ondas de choque