OWIM GmbH & Co. KG
Stiftsbergstraße 1
74167 Neckarsulm
GERMANY

Model No.: HG14638A/HG14638B/HG14639A/HG14639B/HG14640A
Version: 06/2026

SILVERCREST®

PDF ONLINE
www.lidl-service.com





FILTER COFFEE MACHINE / KAFFEEMASCHINE / MACHINE À CAFÉ
SKMR 1080 B1

(GB)
FILTER COFFEE MACHINE
Operation and safety notes

(DE) (AT) (BE)
KAFFEEMASCHINE
Bedienungs- und Sicherheitshinweise

(FR) (BE)
MACHINE À CAFÉ
Instructions d'utilisation et consignes de sécurité

(NL) (BE)
KOFFIEZETAPPARAAT
Bedienings- en veiligheidsinstructies

(PL)
EKSPRES DO KAWY
Wskazówki dotyczące obsługi i bezpieczeństwa

(CZ)
KÁVOVAR
Pokyny pro obsluhu a bezpečnostní pokyny

(SK)
KÁVOVAR
Pokyny pre obsluhu a bezpečnostné pokyny

(ES)
CAFETERA
Instrucciones de utilización y de seguridad

(DK)
KAFFEMASKINE
Brugs- og sikkerhedsanvisninger

(IT)
MACCHINA PER CAFFÈ
Indicazioni per l'uso e per la sicurezza

(HU)
KÁVÉFŐZŐ
Kezelési és biztonsági utalások

(PT)
MÁQUINA DE CAFÉ
Instruções de utilização e de segurança

IAN 516943_2510 IAN 516945_2510
IAN 516947_2510

DE BE NL CZ
FR PL SK ES

GB	Operation and safety notes	Page	5
DE/AT/BE	Bedienungs- und Sicherheitshinweise	Seite	13
FR/BE	Instructions d'utilisation et consignes de sécurité	Page	21
NL/BE	Bedienings- en veiligheidsinstructies	Pagina	30
PL	Wskazówki dotyczące obsługi i bezpieczeństwa	Strona	38
CZ	Pokyny pro obsluhu a bezpečnostní pokyny	Strana	46
SK	Pokyny pre obsluhu a bezpečnostné pokyny	Strana	53
ES	Instrucciones de utilización y de seguridad	Página	60
DK	Brugs- og sikkerhedsanvisninger	Side	68
IT	Indicazioni per l'uso e per la sicurezza	Pagina	76
HU	Kezelési és biztonsági utalások	Oldal	84
PT	Instruções de utilização e de segurança	Página	92

A

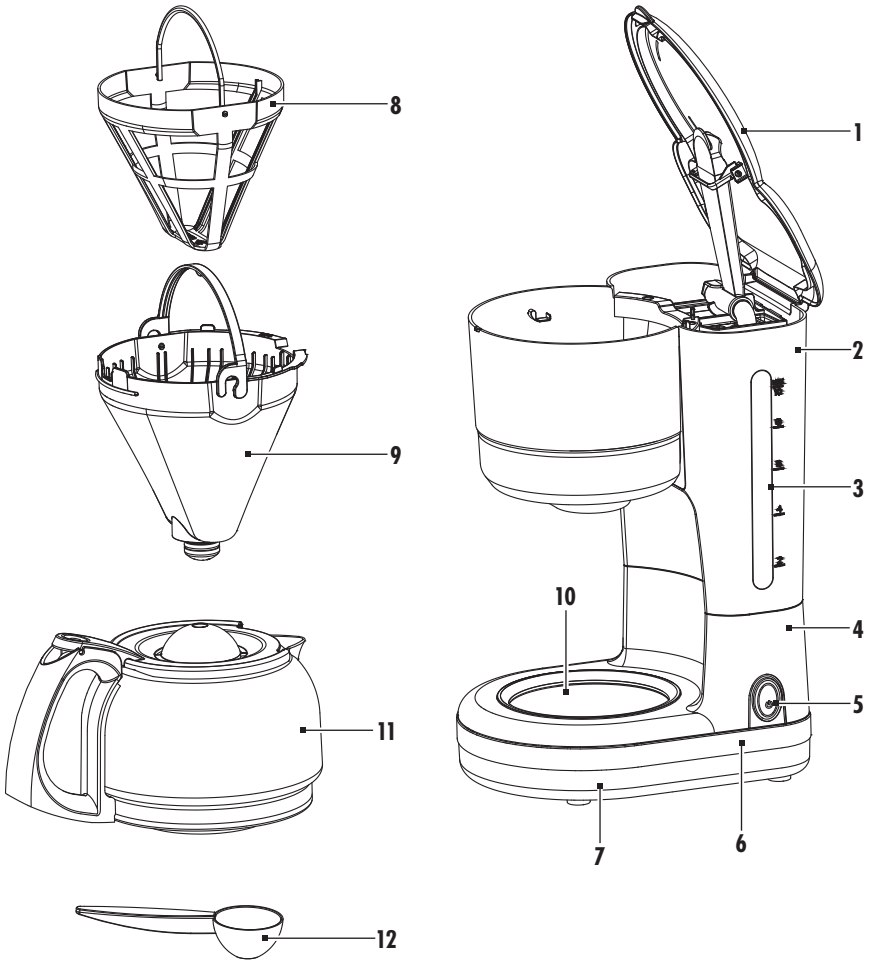

B



Warnings and symbols used . . . . . Page 6

Introduction . . . . . Page 7

Intended use . . . . . Page 7

Scope of delivery . . . . . Page 7

Description of parts . . . . . Page 7

Technical data . . . . . Page 7

Safety instructions . . . . . Page 8

Before first use . . . . . Page 10

Operation . . . . . Page 10

Disassembly of the filter . . . . . Page 10

Assembly of the filter . . . . . Page 10

Placing the product . . . . . Page 10

Switching the product On/Off . . . . . Page 10

Making coffee . . . . . Page 10

Cleaning and care . . . . . Page 11

Storage . . . . . Page 11

Disposal . . . . . Page 11

Warranty . . . . . Page 11

Warranty claim procedure . . . . . Page 12

Service . . . . . Page 12

Warnings and symbols used

The following warnings are used in the user manual, the short manual and on the packaging:

	**DANGER!** This symbol in combination with the signal word "Danger" marks a high-risk hazard that if not prevented could result in death or serious injury.		Alternating current/voltage
		Hz	Hertz (supply frequency)
	**WARNING!** This symbol in combination with the signal word "Warning" marks a medium-risk hazard that if not prevented could result in death or serious injury.	W	Watts
			**NOTE:** This symbol in combination with "Note" provides additional useful information.
	**CAUTION!** This symbol in combination with the signal word "Caution" marks a low-risk hazard that if not prevented could result in minor or moderate injury.		Use the product in dry indoor spaces only.
	Symbol for protective earth		Food safe This product has no adverse effect on taste or smell.
	Do not immerse the product in water or other liquids.		**Burn hazard!** This symbol indicates a hot surface.
CE	CE mark indicates conformity with relevant EU directives applicable for this product.		Safety information Instructions for use
	Dishwasher suitable for all accessories.		This symbol indicates a warning concerning risk of loss of life or accident to infants and children.

FILTER COFFEE MACHINE

Introduction

We congratulate you on the purchase of your new product. You have chosen a high quality product. The instructions for use are part of the product. They contain important information concerning safety, use and disposal. Before using the product, please familiarise yourself with all of the safety information and instructions for use. Only use the product as described and for the specified applications. If you pass the product on to anyone else, please ensure that you also pass on all the documentation with it.

You can download and view this and numerous other manuals at www.lidl-service.com. By scanning the QR code, you will be taken straight to the Lidl service website (www.lidl-service.com) where you can open your instruction manual by entering the article number (IAN) 516943_2510, 516945_2510, 516947_2510.

Intended use

The coffee machine is intended only for the production of filter coffee.

The device is designed for private, domestic use. The device must only be used indoors. This device must not be used for commercial purposes.

Any other use not mentioned in these instructions may cause a damage to the product or create a serious risk of injury.

The manufacturer accepts no liability for damages caused by improper use.

⚠ **WARNING!** Risk of material damage!

Never put fluids other than fresh drinking water into water tank.

Scope of delivery

After unpacking the product, check if the delivery is complete and if all parts are in good condition. Remove all packaging materials before use.

Please contact customer service if parts are missing or damaged.

- Coffee machine
- Glass jar
- Funnel
- Permanent filter
- Coffee spoon
- Operating instruction manual

Description of parts

1 Top cover
2 Water tank
3 Water level indicator
4 Base
5 On/off button
6 Base decorate
7 Base cover
8 Permanent filter
9 Filter holder
10 Keep warm plate
11 Glass jar
12 Coffee spoon

Technical data

Input voltage:	220–240 V~, 50–60 Hz
Power consumption HG14638A - Red 1973, HG14638B - Red SilverCrest, HG14639A - Black 1973, HG14639B - Black SilverCrest, HG14640A - Cream 1973:	915–1080 W
Protection class:	I
Water tank capacity:	1.46 l
Power consumption in off mode:	0.3 W
Certification: HG14638A - Red 1973, HG14638B - Red SilverCrest, HG14639A - Black 1973, HG14639B - Black SilverCrest, HG14640A - Cream 1973:	Intertek GS

Safety instructions

BEFORE USING THE PRODUCT, PLEASE FAMILIARISE YOURSELF WITH ALL OF THE SAFETY INFORMATION AND INSTRUCTIONS FOR USE! WHEN PASSING THIS PRODUCT ON TO OTHERS, PLEASE ALSO INCLUDE ALL THE DOCUMENTS!

In the case of damage resulting from non-compliance with these operating instructions the guarantee claim becomes invalid! No liability is accepted for consequential damage! In the case of material damage or personal injury caused by incorrect handling or non-compliance with the safety instructions, no liability is accepted!

Children and persons with disabilities



⚠ WARNING! RISK OF LOSS OF LIFE OR ACCIDENT TO INFANTS AND CHILDREN!

- Never leave children unsupervised with the packaging material.
  The packaging material represents a danger of suffocation. Children frequently underestimate the dangers. Keep children away from the product and packaging material at all times.
- This product can be used by children aged from 8 years and above if they have been given supervision or instruction concerning use of the product in a safe way and if they understand the hazards involved.
- The product can be used by persons with reduced physical, sensory or mental capabilities or lack of experience and knowledge if they have been given supervision or instruction concerning use of the product in a safe way and understand the hazards involved.
- Cleaning and user maintenance shall not be made by children without supervised.
- Keep the product and its cord out of reach of children aged less than 8 years.
- Children shall not play with the product.

⚠ **WARNING!** Risk of injury due to misuse

Areas of use

- This product is intended to be used in household and similar applications such as:
  - staff kitchen areas in shops, offices and other working environments;
  - farm houses;
  - in hotels, motels and other residential type environments;
  - bed and breakfast type environments.

Electrical safety

⚠ **WARNING!** Avoid spillage on the power plug and on the base.

⚠ **DANGER! Risk of electric shock!** Never attempt to repair the product yourself.
In case of malfunction, repairs are to be conducted by qualified personnel only.

⚠ **WARNING! Risk of electric shock!** Do not immerse the product in water or other liquids.
Never hold the product under running water. Do not immerse in water for cleaning.

⚠ **WARNING! Risk of electric shock!**
Never use a damaged product. Disconnect the product from the power supply and consult your retailer if the product is damaged.

⚠ **WARNING! Risk of electric shock!** Do not set up the product next to a sink or in moist areas.

- Before connecting the product to the power supply, check that the voltage and current rating corresponds with the power supply details shown on the product's rating label.
- Only connect the product to a grounded power supply. Make sure the power plug is connected properly.
- To avoid damaging the power cord, do not squeeze, bend or chafe it on sharp edges. Keep it away from hot surfaces and open flames as well.
- If the supply cord is damaged, it must be replaced by the manufacturer, its service agent or similarly qualified persons in order to avoid a hazard.
- Pull the plug and not the cable itself to disconnect the product from the power supply.
- Connect the product to an easily reachable electrical outlet so that in case of an emergency the product can be unplugged immediately.
- This product is not intended to be operated by means of an external timer or separate remote-control system.
- Do not operate or touch the product with wet hands.

Fire/burn hazard and heat

-  **WARNING! Hot surface!**

  Keep children and pets away from the product while it is in operation or cooling down. The accessible parts are hot.

⚠ **CAUTION! Burn hazard!** The surfaces are liable to get hot during use.
The product surface is subject to residual heat for some time after use.
Warming plate surface is subject to residual heat after use.
Do not touch the product's hot surfaces and beware of escaping steam. Hold the product by its handle only.

⚠ **CAUTION! Burn hazard!** Do not open the lid while the water is boiling. The product's lid must remain securely closed while the product is in use.

- If you notice any smoke or unusual noises, immediately disconnect the product from the power supply. Have the product checked by a specialist before continued use.

⚠ **WARNING!** Do not use the product if the coffee machine shows cracks or other signs of damages.

- Coffee maker shall not be placed in a cabinet when in use.
- Coffee maker cannot be used in cabinet.
- Do not use the appliance if the surface is cracked.

Placing the product

- The product must not be placed directly below a power supply.
- Always use the product on a flat, stable, clean, heat-resistant and dry surface.

Operation

- The product shall only be used with the supplied accessories.
- Do not overfill the product. If the product is overfilled, boiling water may be ejected. Do not operate the product without water. The fill level of the product must be between the **MIN** and **MAX** marks on the water gauge.

Cleaning and storage

- The product shall not be exposed to any dripping or splashing water.
- Disconnect the product from the power supply before cleaning and when not in use.
- Refer to the "Cleaning and care" section for instructions on how to clean the product.

Before first use

1. Remove all the packaging materials.
2. Clean the product (see "Cleaning and care").
3. Check to ensure that all parts are present and undamaged.
4. Before first use, please carry out 2 or 3 boil-processes with fresh water (without coffee).
   Boiling process: let all the water has passed through , switch off the machine and let it cool down for 5 minutes, then repeat this process with fresh water.

Operation

⚠ **CAUTION! Burn hazard!** Do not use the appliance if the surface is cracked.

- During the brewing process, hot steam escapes upwards through the top cover .The top cover becomes hot. Never touch it or put your hands or other body parts in the steam.
- For a perfect taste, carry out 2 or 3 boil-processes with fresh water (without coffee). Once all the water has passed through, switch off the appliance and let it cool down during 5 minutes. Then repeat the process with fresh water.

Disassembly of the filter

- Use the handle on the filter holder **9** to lift both filter **8** and filter holder **9** out of coffee machine.

Assembly of the filter

- Hold the arm of the filter **8** and align with the filter holder with same direction.
- Insert into the filter holder **9**. Ensure the filter **8** align with the internal grooves of the holder so that the rim of the filter sits against the rim of the holder.
- Use the arm of filter holder **9** to lower the entire nested assembly into the brewing chamber of coffee machine.

Placing the product

1. Place the device on a dry, level, non-slip surface.
2. Fill the water tank of the coffee machine up to the marking with fresh, cold tap water, and then start the brewing process the button.
3. Pour away the water and repeat this process once.

Switching the product On/Off

ⓘ **INFO:**
During operation, the indicator goes on. This indicates that the product is working.

1. Switching the product on: Connect the mains plug to a suitable mains outlet. Push the on/off switch to the ON position. The indicator lights up.
2. Switching the product off: Push the on/ off switch to the OFF position. The indicator goes off. Disconnect the mains plug from the mains outlet.
3. The appliance with 40 mins keep warm function after coffee making. On/off indicator light will turn off automatically after 40 mins for product protection.

Making coffee

ⓘ **NOTE:** Fill in water at least until the minimum level cup indication and do not exceed the **MAX** marking.

1. Open the top cover lid **1**.
2. Insert fresh and cold water into water tank **2**.
3. Insert filter paper size "1x4" into permanent filter **8** and fill in the desired quantity of ground coffee.
4. Switch on the appliance. Wait until the brewing process is finished and the filter holder **9** has run empty.
5. If making large cup coffee, please put 5-6 g of ground coffee repeat the above step 2 & 3 for each cup .
6. If you have make one cup of coffee and wish to make some more straight away, please switch off the appliance and allow at least 5 minutes for it to cool down. Then you can refill the water into water tank **2**.

⚠ **Warning!** Water splashing of water flow too strong.

Cleaning and care

⚠ **WARNING!** Always remove the main plug from the socket before cleaning the appliance.

- Never immerse the appliance in water.
- Please clean the appliance with a damp cloth.
- The permanent filter **8**, coffee spoon **12**, glass jar **11** and filter holder **9** can be washed in warm soapy water and suitable for dishwasher.
- Do not use any abrasive, aggressive cleaner or hard brushes to clean the appliance.
- Rub all part dry with clean cloth.
- If the appliance becomes very hot during operation. Please allow it to cool down before cleaning.

Storage

- ☐ Store the product when it is not in use in its original packaging.
- ☐ Store the product at a dry location out of the reach of children.

Disposal

The packaging is made of environmentally friendly materials, which may be disposed of through your local recycling facilities.



Observe the marking of the packaging materials for waste separation, which are marked with abbreviations (a) and numbers (b) with following meaning: 1–7: plastics/20–22: paper and fibreboard/80–98: composite materials.

Product:



The product incl. accessories, manual and packaging materials are recyclable and are subject to extended producer responsibility. Dispose them separately, following the illustrated Info-tri (sorting information), for better waste treatment.
The Triman logo is valid in France only.



Contact your local refuse disposal authority for more details of how to dispose of your wornout product.



To help protect the environment, please dispose of the product properly when it has reached the end of its useful life and not in the household waste. Information on collection points and their opening hours can be obtained from your local authority.

Warranty

The product has been manufactured to strict quality guidelines and meticulously examined before delivery. In the event of material or manufacturing defects you have legal rights against the retailer of this product. Your legal rights are not limited in any way by our warranty detailed below.

The warranty for this product is 3 years from the date of purchase. The warranty period begins on the date of purchase. Keep the original sales receipt in a safe location as this document is required as proof of purchase.

Any damage or defects already present at the time of purchase must be reported without delay after unpacking the product.

Should the product show any fault in materials or manufacture within 3 years from the date of purchase, we will repair or replace it – at our choice – free of charge to you. The warranty period is not extended as a result of a claim being granted. This also applies to replaced and repaired parts.

This warranty becomes void if the product has been damaged, or used or maintained improperly.

The warranty covers material or manufacturing defects. This warranty does not cover product parts subject to normal wear and tear, thus considered consumables (e.g. batteries, rechargeable batteries, tubes, cartridges), nor damage to fragile parts, e.g. switches or glass parts.

Warranty claim procedure

To ensure quick processing of your claim, observe the following instructions:

Make sure to have the original sales receipt and the item number (IAN 516943_2510, 516945_2510, 516947_2510) available as proof of purchase.

You can find the item number on the rating plate, an engraving on the product, on the front page of the instruction manual (bottom left), or as a sticker on the rear or bottom of the product.

If functional or other defects occur, contact the service department listed below either by telephone or by e-mail.

Once the product has been recorded as defective you can return it free of charge to the service address that will be provided to you. Ensure to enclose the proof of purchase (sales receipt) and a short, written description outlining the details of the defect and when it occurred.

Service

(GB) **Service Great Britain**
Tel.: 0800 404 7657
E-Mail: owim@lidl.co.uk

CE

Verwendete Warnhinweise und Symbole . . . . . Seite 14

Einleitung . . . . . Seite 15

Bestimmungsgemäße Verwendung . . . . . Seite 15

Lieferumfang . . . . . Seite 15

Teilebeschreibung . . . . . Seite 15

Technische Daten . . . . . Seite 15

Sicherheitshinweise . . . . . Seite 16

Vor dem ersten Gebrauch . . . . . Seite 18

Bedienung . . . . . Seite 18

Filter herausnehmen . . . . . Seite 18

Filter einsetzen . . . . . Seite 18

Aufstellen des Produkts . . . . . Seite 18

Produkt ein-/ausschalten . . . . . Seite 19

Kaffeezubereitung . . . . . Seite 19

Reinigung und Pflege . . . . . Seite 19

Lagerung . . . . . Seite 19

Entsorgung . . . . . Seite 19

Garantie . . . . . Seite 20

Abwicklung im Garantiefall . . . . . Seite 20

Service . . . . . Seite 20

Verwendete Warnhinweise und Symbole

Die folgenden Warnhinweise werden in dieser Bedienungsanleitung, in der Kurzanleitung und auf der Verpackung verwendet:

	**GEFAHR!** Dieses Symbol in Verbindung mit dem Signalwort „Gefahr“ kennzeichnet eine Gefährdung mit hohem Risiko, die, wenn sie nicht vermieden wird, zum Tod oder zu schweren Verletzungen führen kann.		Wechselstrom/-spannung
		Hz	Hertz (Netzfrequenz)
	**WARNUNG!** Dieses Symbol in Verbindung mit dem Signalwort „Warnung“ kennzeichnet eine Gefährdung mit mittlerem Risiko, die, wenn sie nicht vermieden wird, zum Tod oder zu schweren Verletzungen führen kann.	**W**	Watt
			**HINWEIS:** Dieses Symbol in Kombination mit „Hinweis“ liefert zusätzliche nützliche Informationen.
	**VORSICHT!** Dieses Symbol in Verbindung mit dem Signalwort „Vorsicht“ kennzeichnet eine Gefährdung mit geringem Risiko, die, wenn sie nicht vermieden wird, zu leichten oder mittelschweren Verletzungen führen kann.		Verwenden Sie das Produkt nur in trockenen Innenräumen.
	Schutzleiter-Symbol		Lebensmittelecht Dieses Produkt hat keine nachteiligen Auswirkungen auf Geschmack oder Geruch.
	Tauchen Sie das Produkt nicht in Wasser oder andere Flüssigkeiten ein.		**Verbrühungsgefahr!** Dieses Symbol weist auf eine heiße Oberfläche hin.
CE	Das CE Zeichen bestätigt Konformität mit den für das Produkt zutreffenden EU-Richtlinien.		Sicherheitshinweise Gebrauchsanweisungen
	Alle Zubehörteile sind spülmaschinengeeignet.		Dieses Symbol warnt vor einer möglichen Lebensgefahr oder Unfallgefahr für Säuglinge und Kinder hin.

KAFFEEMASCHINE

Einleitung

Wir beglückwünschen Sie zum Kauf Ihres neuen Produkts. Sie haben sich damit für ein hochwertiges Produkt entschieden. Die Bedienungsanleitung ist Teil dieses Produkts. Sie enthält wichtige Hinweise für Sicherheit, Gebrauch und Entsorgung. Machen Sie sich vor der Benutzung des Produkts mit allen Bedien- und Sicherheitshinweisen vertraut. Benutzen Sie das Produkt nur wie beschrieben und für die angegebenen Einsatzbereiche. Händigen Sie alle Unterlagen bei Weitergabe des Produkts an Dritte mit aus. Sie können dieses und zahlreiche andere Handbücher unter www.lidl-service.com herunterladen und ansehen. Durch Scannen des QR-Codes werden Sie direkt auf die Lidl-Service-Website (www.lidl-service.com) weitergeleitet, wo Sie durch Eingabe der Artikelnummer (IAN) 516943_2510, 516945_2510, 516947_2510 Ihre Bedienungsanleitung öffnen können.

Bestimmungsgemäße Verwendung

Die Kaffeemaschine ist nur für die Zubereitung von Filterkaffee vorgesehen.

Das Gerät ist für den privaten Gebrauch im Haushalt konzipiert. Das Gerät darf nur in Innenbereichen verwendet werden. Das Gerät darf nicht für gewerbliche Zwecke eingesetzt werden.

Jede andere Verwendung, die nicht in dieser Anleitung erwähnt wird, kann das Produkt beschädigen oder eine ernsthafte Verletzungsgefahr darstellen.

Der Hersteller haftet nicht für Schäden, die durch unsachgemäßen Gebrauch entstehen.

⚠ **WARNUNG!** Risiko von Materialschäden!

Füllen Sie niemals andere Flüssigkeiten als frisches Trinkwasser in den Wassertank.

Lieferumfang

Prüfen Sie nach dem Auspacken des Produkts, ob die Lieferung vollständig ist und ob alle Teile in gutem Zustand sind. Entfernen Sie vor dem Gebrauch alle Verpackungsmaterialien.

Sollten Teile fehlen oder beschädigt sein, wenden Sie sich bitte an den Kundendienst.

- Kaffeemaschine
- Glaskanne
- Filterhalter
- Permanentfilter
- Kaffeelöffel
- Bedienungsanleitung

Teilebeschreibung

1 Oberer Deckel
2 Wassertank
3 Füllstandsanzeige
4 Basis
5 Ein-/Aus-Taste
6 Basis-Dekoelement
7 Basisabdeckung
8 Permanentfilter
9 Filterhalter
10 Warmhalteplatte
11 Glaskanne
12 Kaffeelöffel

Technische Daten

Eingangsspannung:	220–240 V~, 50–60 Hz
Leistungsaufnahme HG14638A – Rot 1973, HG14638B – Rot SilverCrest, HG14639A – Schwarz 1973, HG14639B – Schwarz SilverCrest, HG14640A – Cremefarben 1973:	915–1080 W
Schutzklasse:	I
Fassungsvermögen des Wassertanks:	1,46 l
Stromverbrauch im ausgeschalteten Modus:	0,3 W
Zertifizierung: HG14638A – Rot 1973, HG14638B – Rot SilverCrest, HG14639A – Schwarz 1973, HG14639B – Schwarz SilverCrest, HG14640A – Cremefarben 1973:	Intertek GS

Sicherheitshinweise

MACHEN SIE SICH VOR DER BENUTZUNG DES PRODUKTS MIT ALLEN SICHERHEITSHINWEISEN UND GEBRAUCHSANWEISUNGEN VERTRAUT! WENN SIE DIESES PRODUKT WEITERGEBEN, GEBEN SIE BITTE AUCH ALLE UNTERLAGEN MIT!

Bei Schäden, die durch Nichtbeachtung dieser Betriebsanleitung entstehen, erlischt der Garantieanspruch! Für Folgeschäden wird keine Haftung übernommen! Für Sach- oder Personenschäden, die durch unsachgemäße Handhabung oder Nichtbeachtung der Sicherheitshinweise entstehen, wird keine Haftung übernommen!

Kinder und Menschen mit Behinderungen



⚠ WARNUNG! LEBENS- UND UNFALLGEFAHR FÜR SÄUGLINGE UND KINDER!

- Lassen Sie Kinder niemals unbeaufsichtigt mit dem Verpackungsmaterial.
  Das Verpackungsmaterial stellt eine Erstickungsgefahr dar. Kinder unterschätzen häufig die Gefahren. Halten Sie Kinder jederzeit von dem Produkt und dem Verpackungsmaterial fern.
- Dieses Produkt kann von Kindern ab 8 Jahren benutzt werden, sofern sie beaufsichtigt werden oder Anweisungen zum sicheren Gebrauch des Produkts erhalten haben und wenn sie die damit verbundenen Gefahren verstehen.
- Das Produkt kann von Personen mit eingeschränkten physischen, sensorischen oder mentalen Fähigkeiten oder Personen ohne Erfahrung und Wissen benutzt werden, wenn sie beaufsichtigt oder bezüglich des sicheren Gebrauchs des Gerätes unterwiesen wurden und die daraus resultierenden Gefahren verstehen.
- Reinigung und die vom Benutzer durchzuführende Wartung dürfen nicht von Kindern ohne Beaufsichtigung durchgeführt werden.
- Bewahren Sie das Produkt und sein Kabel außerhalb der Reichweite von Kindern unter 8 Jahren auf.
- Kinder dürfen nicht mit dem Produkt spielen.

⚠ **WARNUNG!** Verletzungsgefahr durch unsachgemäßen Gebrauch

Anwendungsbereiche

- Dieses Produkt ist für die Verwendung in Haushalten und ähnlichen Anwendungsbereichen vorgesehen, wie z. B.:
  - Personalküchen in Geschäften, Büros und anderen Arbeitsumgebungen;
  - Bauernhöfe;
  - in Hotels, Motels und anderen Wohnumgebungen;
  - Frühstückspensionen und ähnliche Unterkünfte.

Elektrische Sicherheit

⚠ **WARNUNG!** Lassen Sie kein Wasser auf den Netzstecker und die Basis gelangen.

⚠ **GEFAHR! Stromschlaggefahr!** Versuchen Sie niemals, das Produkt selbst zu reparieren. Im Falle einer Störung dürfen Reparaturen nur von qualifiziertem Personal durchgeführt werden.

⚠ **WARNUNG! Stromschlaggefahr!**
Tauchen Sie das Produkt nicht in Wasser oder andere Flüssigkeiten ein.
Halten Sie das Produkt niemals unter fließendes Wasser.
Zum Reinigen nicht in Wasser tauchen.

⚠ **WARNUNG: Stromschlaggefahr!**
Verwenden Sie niemals ein beschädigtes Produkt. Trennen Sie das Produkt von der Stromquelle und ziehen Sie Ihren Händler zurate, wenn das Produkt beschädigt ist.

⚠ **WARNUNG! Stromschlaggefahr!** Stellen Sie das Produkt nicht in der Nähe eines Waschbeckens oder in feuchten Bereichen auf.

- Überprüfen Sie vor dem Anschließen des Produkts an die Stromversorgung, ob die Spannungs- und Stromwerte mit den Angaben auf dem Typenschild des Geräts übereinstimmen.
- Schließen Sie das Produkt an eine geerdete Stromquelle an. Stellen Sie sicher, dass der Netzstecker korrekt angeschlossen ist.
- Um eine Beschädigung des Netzkabels zu vermeiden, darf es nicht zusammengedrückt, geknickt oder an scharfen Kanten scheuern. Halten Sie es auch von heißen Oberflächen und offenen Flammen fern.
- Wenn das Netzkabel beschädigt wird, muss es durch den Hersteller, seinen Kundendienst oder eine ähnlich qualifizierte Person ersetzt werden, um Gefahren zu vermeiden.
- Ziehen Sie am Stecker und nicht am Kabel, um das Produkt von der Stromversorgung zu trennen.
- Schließen Sie das Produkt an eine leicht erreichbare Steckdose an, damit es im Notfall sofort vom Stromnetz getrennt werden kann.
- Dieses Produkt ist nicht für den Betrieb mit einer externen Zeitschaltuhr oder einer separaten Fernbedienung bestimmt.
- Bedienen oder berühren Sie das Produkt nicht mit nassen Händen.

Brand-/Verbrennungsgefahr und Hitze

-  **WARNUNG! Heiße Oberfläche!**

  Halten Sie Kinder und Haustiere von dem Produkt fern, während es in Betrieb ist oder während es abkühlt. Die zugänglichen Teile sind heiß.

⚠ **VORSICHT! Verbrennungsgefahr!** Die Oberflächen können während der Nutzung heiß werden.
Die Oberfläche des Produkts ist nach dem Gebrauch noch eine Weile heiß.
Die Warmhalteplatte gibt nach dem Gebrauch noch Restwärme ab.
Berühren Sie nicht die heißen Oberflächen des Produkts, und achten Sie auf den austretenden Dampf. Fassen Sie das Produkt nur an seinem Griff an.

⚠ **VORSICHT! Verbrennungsgefahr!** Öffnen Sie nicht den Deckel, während das Wasser kocht. Der Deckel des Produkts muss während des Gebrauchs sicher geschlossen bleiben.

- Wenn Sie Rauch oder ungewöhnliche Geräusche bemerken, trennen Sie das Produkt sofort von der Stromversorgung. Lassen Sie das Produkt vor dem weiteren Gebrauch von einer qualifizierten Fachkraft überprüfen.

⚠ **WARNUNG!** Verwenden Sie die Kaffeemaschine nicht, wenn sie Risse oder andere Beschädigungen aufweist.

- Die Kaffeemaschine darf während des Betriebs nicht in einen Schrank gestellt werden.
- Die Kaffeemaschine darf nicht in einem Schrank verwendet werden.
- Verwenden Sie das Gerät nicht, wenn die Oberfläche Risse aufweist.

Aufstellen des Produkts

- Das Produkt darf nicht direkt unter einer Steckdose platziert werden.
- Verwenden Sie das Gerät immer auf einer ebenen, stabilen, sauberen, hitzebeständigen und trockenen Fläche.

Bedienung

- Das Produkt darf nur mit dem mitgelieferten Zubehör verwendet werden.
- Überfüllen Sie das Produkt nicht. Wenn das Produkt überfüllt ist, kann kochendes Wasser austreten. Schalten Sie das Produkt nicht eine, wenn kein Wasser eingefüllt ist. Der Füllstand des Produkts muss zwischen den Markierungen **MIN** und **MAX** auf der Füllstandsanzeige liegen.

Reinigung und Lagerung

- Das Produkt sollte keinem Tropf- oder Spritzwasser ausgesetzt werden.
- Trennen Sie das Gerät von der Stromversorgung, wenn es nicht benutzt wird und bevor Sie es reinigen.
- Im Abschnitt „Reinigung und Pflege“ finden Sie Anweisungen zur Reinigung des Geräts.

Vor dem ersten Gebrauch

1. Entfernen Sie alle Verpackungsmaterialien.
2. Reinigen Sie das Produkt (siehe „Reinigung und Pflege“).
3. Überprüfen Sie, ob alle Teile vorhanden und unversehrt sind.
4. Führen Sie vor dem ersten Gebrauch 2 oder 3 Brühzyklen mit frischem Wasser (ohne Kaffee) durch.
   Brühzyklus: Lassen Sie das gesamte Wasser durchlaufen, schalten Sie die Kaffeemaschine aus und lassen Sie sie 5 Minuten abkühlen. Wiederholen Sie diesen Vorgang dann mit frischem Wasser.

Bedienung

⚠ **VORSICHT! Verbrennungsgefahr!** Verwenden Sie das Gerät nicht, wenn die Oberfläche Risse aufweist.

- Während des Brühvorgangs entweicht heißer Dampf nach oben durch den oberen Deckel, und der Deckel wird heiß. Berühren Sie ihn niemals, und halten Sie Ihre Hände oder andere Körperteile von dem Dampf fern.
- Führen Sie für einen perfekten Geschmack 2 oder 3 Brühzyklen mit frischem Wasser (ohne Kaffee) durch, . Sobald das gesamte Wasser durchgelaufen ist, schalten Sie das Gerät aus und lassen Sie es 5 Minuten lang abkühlen. Wiederholen Sie den Vorgang dann mit frischem Wasser.

Filter herausnehmen

- Heben Sie den Filter **8** und den Filterhalter **9** mithilfe des Griffs am Filterhalter **9** aus der Kaffeemaschine heraus.

Filter einsetzen

- Halten Sie den Arm des Filters **8** fest und richten Sie ihn in dieselbe Richtung wie den Filterhalter aus.
- In den Filterhalter **9** einsetzen. Stellen Sie sicher, dass der Filter **8** mit den inneren Nuten des Halters ausgerichtet ist, sodass der Rand des Filters am Rand des Halters anliegt.
- Verwenden Sie den Arm des Filterhalters **9**, um die gesamte Baugruppe in die Brühkammer der Kaffeemaschine abzusenken.

Aufstellen des Produkts

1. Stellen Sie das Gerät auf eine trockene, ebene und rutschfeste Oberfläche.
2. Füllen Sie den Wassertank der Kaffeemaschine bis zur Markierung mit frischem, kaltem Leitungswasser, und starten Sie dann den Brühvorgang, indem Sie die Taste drücken.
3. Gießen Sie das Wasser weg.

Produkt ein-/ausschalten

ⓘ **INFO:**
Während des Betriebs leuchtet die Anzeige auf. Dies zeigt an, dass das Produkt in Betrieb ist.

1. Produkt einschalten: Schließen Sie den Netzstecker an eine geeignete Steckdose an. Schieben Sie den Ein-/Aus-Schalter auf „EIN". Die Anzeige leuchtet auf.
2. Produkt ausschalten: Schieben Sie den Ein-/Aus-Schalter auf „AUS". Die Anzeige erlischt. Ziehen Sie den Netzstecker aus der Steckdose.
3. Das Gerät hält den Kaffee nach dem Aufbrühen noch 40 Minuten lang warm. Die Ein-/Aus-Anzeigeleuchte schaltet sich zum Schutz des Produkts nach 40 Minuten automatisch aus.

Kaffeezubereitung

ⓘ **HINWEIS:** Füllen Sie Wasser mindestens bis zur Mindestfüllstandsanzeige (in Tassen angegeben) ein, und überschreiten Sie nicht die **MAX**-Markierung.

1. Öffnen Sie den oberen Deckel **1**.
2. Füllen Sie frisches, kaltes Wasser in den Wassertank **2**.
3. Legen Sie einen Filter der Größe „1x4" in den Permanentfilter **8** ein, und füllen Sie die gewünschte Menge an Kaffeepulver ein.
4. Schalten Sie das Gerät ein. Warten Sie, bis der Brühvorgang beendet ist und der Filterhalter **9** leer ist.
5. Wenn Sie einen großen Becher Kaffee zubereiten, geben Sie bitte 5–6 g Kaffeepulver hinzu und wiederholen Sie die obigen Schritte 2 und 3 für jede Tasse.
6. Wenn Sie eine Tasse Kaffee zubereitet haben und anschließend sofort mehr zubereiten möchten, schalten Sie das Gerät aus und lassen Sie es mindestens 5 Minuten abkühlen. Dann können Sie das Wasser in den Wassertank nachfüllen **2**.

⚠ **Warnung!** Wasserspritzer durch zu starken Wasserfluss.

Reinigung und Pflege

⚠ **WARNUNG!** Ziehen Sie vor der Reinigung des Produkts den Netzstecker aus der Steckdose.

- Tauchen Sie das Gerät niemals in Wasser.
- Reinigen Sie das Gerät mit einem feuchten Tuch.
- Der Permanentfilter **8**, der Kaffeelöffel **12**, die Glaskanne **11** und der Filterhalter **9** können in warmem Spülwasser gereinigt werden und sind spülmaschinenfest.
- Reinigen Sie das Gerät nicht mit Scheuermitteln, scharfen Reinigern oder harten Bürsten.
- Trocknen Sie alle Teile mit einem sauberen Tuch ab.
- Wenn das Gerät während des Betriebs sehr heiß wird, lassen Sie es vor der Reinigung abkühlen.

Lagerung

- ☐ Bewahren Sie das Produkt in seiner Originalverpackung auf, wenn es nicht benutzt wird.
- ☐ Lagern Sie das Produkt an einem trockenen Ort und außerhalb der Reichweite von Kindern.

Entsorgung

Die Verpackung besteht aus umweltfreundlichen Materialien, die Sie über die örtlichen Recyclingstellen entsorgen können.



Beachten Sie die Kennzeichnung der Verpackungsmaterialien bei der Abfalltrennung, diese sind gekennzeichnet mit Abkürzungen (a) und Nummern (b) mit folgender Bedeutung: 1–7: Kunststoffe/20–22: Papier und Pappe/80–98: Verbundstoffe.

Produkt:



Das Produkt inkl. Zubehör, die Anleitung und die Verpackungsmaterialien sind recyclebar und unterliegen einer erweiterten Herstellerverantwortung.
Entsorgen Sie diese getrennt, den abgebildeten Info-tri (Sortierinformation) folgend, für eine bessere Abfallbehandlung. Das Triman-Logo gilt nur für Frankreich.



Möglichkeiten zur Entsorgung des ausgedienten Produkts erfahren Sie bei Ihrer Gemeinde oder Stadtverwaltung.



Gerät entsorgen
Das Symbol der durchgestrichenen Mülltonne bedeutet, dass dieses Gerät am Ende der Nutzungszeit nicht über den Haushaltsmüll entsorgt werden darf. Das Gerät ist bei eingerichteten Sammelstellen, Wertstoffhöfen oder Entsorgungsbetrieben abzugeben. Zudem sind Vertreiber von Elektro- und Elektronikgeräten sowie Vertreiber von Lebensmitteln zur Rücknahme

verpflichtet. LIDL bietet Ihnen Rückgabemöglichkeiten direkt in den Filialen und Märkten an. Rückgabe und Entsorgung sind für Sie kostenfrei. Beim Kauf eines Neugerätes haben Sie das Recht, ein entsprechendes Altgerät unentgeltlich zurückzugeben. Zusätzlich haben Sie die Möglichkeit, unabhängig vom Kauf eines Neugerätes, unentgeltlich (bis zu drei) Altgeräte abzugeben, die in keiner Abmessung größer als 25 cm sind. Bitte löschen Sie vor der Rückgabe alle personenbezogenen Daten. Bitte entnehmen Sie vor der Rückgabe Batterien oder Akkumulatoren, die nicht vom Altgerät umschlossen sind, sowie Lampen, die zerstörungsfrei entnommen werden können und führen diese einer separaten Sammlung zu.

Garantie

Das Produkt wurde nach strengen Qualitätsrichtlinien hergestellt und vor der Auslieferung sorgfältig geprüft. Im Falle von Material- oder Herstellungsfehlern haben Sie gegenüber dem Verkäufer des Produkts gesetzliche Rechte. Ihre gesetzlichen Rechte werden in keiner Weise durch unsere unten aufgeführte Garantie eingeschränkt.

Die Garantie für dieses Produkt beträgt 3 Jahre ab Kaufdatum. Die Garantiezeit beginnt mit dem Kaufdatum. Bewahren Sie den Originalkaufbeleg an einem sicheren Ort auf, da dieses Dokument als Nachweis des Kaufs erforderlich ist.

Alle Schäden oder Mängel, die bereits zum Zeitpunkt des Kaufs vorhanden sind, müssen unverzüglich nach dem Auspacken des Produkts gemeldet werden.

Sollte das Produkt innerhalb von 3 Jahren ab Kaufdatum einen Material- oder Herstellungsfehler aufweisen, werden wir es – nach unserer Wahl – kostenlos für Sie reparieren oder ersetzen. Die Garantiezeit verlängert sich durch einen stattgegebenen Gewährleistungsanspruch nicht. Dies gilt auch für ersetzte und reparierte Teile.

Diese Garantie erlischt, wenn das Produkt beschädigt oder unsachgemäß verwendet oder gewartet wurde.

Die Garantie deckt Material- und Herstellungsfehler ab. Diese Garantie erstreckt sich weder auf Produktteile, die normalem Verschleiß unterliegen, und somit als Verschleißteile gelten (z. B. Batterien, Akkus, Schläuche, Farbpatronen), noch auf Schäden an zerbrechlichen Teilen, z. B. Schalter oder Teile aus Glas.

Abwicklung im Garantiefall

Um eine schnelle Bearbeitung Ihres Anspruchs zu gewährleisten, beachten Sie die folgenden Hinweise:

Halten Sie den Originalkaufbeleg und die Artikelnummer (IAN 516943_2510, 516945_2510, 516947_2510) als Nachweis für den Kauf bereit.

Sie finden die Artikelnummer auf dem Typenschild, einer Gravur auf dem Produkt, der Startseite der Bedienungsanleitung (unten links) oder als Aufkleber auf der Rück- oder Unterseite des Produkts.

Sollten Funktionsfehler oder sonstige Mängel auftreten, wenden Sie sich zunächst telefonisch oder per E-Mail an die unten aufgeführte Serviceabteilung.

Sobald das Produkt als defekt erfasst wurde, können Sie es kostenlos an die Ihnen mitgeteilte Service-Anschrift zurücksenden. Stellen Sie sicher, dass Sie den Originalkaufbeleg (Kassenbon) sowie eine kurze, schriftliche Beschreibung beilegen, in der die Einzelheiten des Defekts und der Zeitpunkt des Auftretens dargelegt sind.

Service

(DE) **Service Deutschland**
Tel.: 0800 5435 111
E-Mail: owim@lidl.de

(AT) **Service Österreich**
Tel.: 0800 447744
E-Mail: owim@lidl.at

(BE) **Service Belgien**
Tél.: 0800 12089
E-Mail: owim@lidl.be

CE

Avertissements et symboles utilisés . . . . . Page 22

Introduction . . . . . Page 23

Utilisation prévue . . . . . Page 23

Contenu de l'emballage . . . . . Page 23

Description des pièces . . . . . Page 23

Données techniques . . . . . Page 23

Consignes de sécurité . . . . . Page 24

Avant la première utilisation . . . . . Page 26

Fonctionnement . . . . . Page 26

Démontage du filtre . . . . . Page 26

Montage du filtre . . . . . Page 26

Placement de l'appareil . . . . . Page 27

Allumer / éteindre l'appareil . . . . . Page 27

Préparation du café . . . . . Page 27

Nettoyage et entretien . . . . . Page 27

Stockage . . . . . Page 27

Mise au rebut . . . . . Page 27

Garantie . . . . . Page 28

Faire valoir sa garantie . . . . . Page 29

Service après-vente . . . . . Page 29

Avertissements et symboles utilisés

Les avertissements suivants sont utilisés dans le manuel d'utilisation, le manuel synthétique et sur l'emballage :

	**DANGER !** Ce symbole, associé au mot « Danger », signale un risque élevé qui, s'il n'est pas évité, peut entraîner la mort ou des blessures graves.		Courant alternatif/tension alternative
			Hertz (fréquence de l'alimentation)
	**AVERTISSEMENT !** Ce symbole, associé au mot « Avertissement », signale un risque moyen qui, s'il n'est pas évité, peut entraîner la mort ou des blessures graves.		Watts
			**REMARQUE :** Ce symbole associé au mot « Remarque » fournit des informations utiles supplémentaires.
	**MISE EN GARDE !** Ce symbole, associé au mot « Mise en garde », signale un risque faible qui, s'il n'est pas évité, peut entraîner des blessures mineures ou modérées.		Utilisez l'appareil seulement à l'intérieur de locaux secs.
	Symbole de terre de protection		Sécurité alimentaire Cet appareil n'a aucun effet négatif sur le goût ou l'odeur.
	N'immergez pas l'appareil dans de l'eau ou d'autres liquides.		**Risque d'incendie !** Ce symbole indique une surface chaude.
	La marque CE indique la conformité avec les directives UE applicables à ce produit		Informations de sécurité Mode d'emploi
	Tous les accessoires passent au lave-vaisselle.		Ce symbole indique un avertissement concernant un risque de mort ou d'accident pour les nourrissons et les enfants.

MACHINE À CAFÉ

Introduction

Nous vous félicitons pour l'achat de votre nouveau produit. Vous avez opté pour un produit de grande qualité. Le mode d'emploi fait partie intégrante de ce produit. Il contient des indications importantes pour la sécurité, l'utilisation et la mise au rebut. Veuillez lire consciencieusement toutes les indications d'utilisation et de sécurité du produit. Ce produit doit uniquement être utilisé conformément aux instructions et dans les domaines d'application spécifiés. Lors d'une cession à tiers, veuillez également remettre tous les documents.
Vous pouvez télécharger et consulter ce manuel ainsi que de nombreux autres sur le site www.lidl-service.com. En scannant le code QR, vous serez directement redirigé vers le site du service Lidl (www.lidl-service.com), où vous pourrez ouvrir votre manuel d'instructions en saisissant le numéro d'article (IAN) 516943_2510, 516945_2510, 516947_2510.

Utilisation prévue

La cafetière est destinée exclusivement à la préparation de café filtre.

L'appareil est conçu pour un usage privé et domestique. L'appareil doit être utilisé uniquement à l'intérieur. Cet appareil ne doit pas être utilisé à des fins commerciales.

Toute autre utilisation non mentionnée dans ce mode d'emploi risque d'endommager le produit ou d'entraîner un risque de blessure grave.

Le fabricant n'accepte aucune responsabilité pour les dommages causés par une utilisation inappropriée.

⚠ **AVERTISSEMENT !** Risque de dommages matériels !

Ne versez jamais d'autres liquides que de l'eau potable fraîche dans le réservoir d'eau.

Contenu de l'emballage

Après avoir déballé l'appareil, vérifiez si la livraison est complète et si toutes les pièces sont en bon état. Retirez tous les matériaux d'emballage avant l'utilisation.

En cas de pièces manquantes ou endommagées, veuillez contacter le service client.

- Cafetière
- Verseuse
- Entonnoir
- Filtre permanent
- Cuillère à café
- Mode d'emploi

Description des pièces

1 Couvercle
2 Réservoir d'eau
3 Indicateur de niveau d'eau
4 Socle
5 Bouton Marche/Arrêt
6 Base décorative
7 Couvercle du socle
8 Filtre permanent
9 Porte-filtre
10 Plaque de maintien au chaud
11 Verseuse
12 Cuillère à café

Données techniques

Tension d'entrée :	220–240 V~, 50–60 Hz
Consommation électrique HG14638A - Rouge 1973, HG14638B - Rouge SilverCrest, HG14639A - Noir 1973, HG14639B - Noir SilverCrest, HG14640A - Crème 1973:	915 - 1080 W
Classe de protection :	I
Capacité du réservoir d'eau :	1,46 l
Consommation électrique en mode arrêt :	0,3 W
Certification : HG14638A - Rouge 1973, HG14638B - Rouge SilverCrest, HG14639A - Noir 1973, HG14639B - Noir SilverCrest, HG14640A - Crème 1973:	Intertek GS

Consignes de sécurité

AVANT D'UTILISER LE PRODUIT, VEUILLEZ VOUS FAMILIARISER AVEC TOUTES LES NOTES DE SÉCURITÉ ET TOUTES LES INSTRUCTIONS D'UTILISATION ! LORSQUE VOUS TRANSMETTEZ CE PRODUIT À UN TIERS, JOIGNEZ-LUI TOUS LES DOCUMENTS !

En cas de dommage résultant du non respect de ce manuel d'utilisation, la demande de garantie perd sa validité ! Aucune responsabilité n'est acceptée pour les dommages qui en résultent ! En cas de dommages matériels ou corporels causés par une mauvaise manipulation ou un non-respect des consignes de sécurité, aucune responsabilité n'est acceptée !

Enfants et personnes avec des handicaps



⚠ AVERTISSEMENT ! DANGER DE MORT OU D'ACCIDENT POUR LES ENFANTS EN BAS ÂGE ET LES ENFANTS !

- Ne laissez jamais les enfants sans surveillance avec le matériel d'emballage.
  Le matériel d'emballage représente un danger de suffocation. Les enfants sous-estiment souvent les dangers. Tenez les enfants à l'écart du produit et du matériel d'emballage à tout moment.
- Ce produit peut être utilisé par des enfants à partir de 8 ans s'ils ont reçu une surveillance ou des instructions concernant l'utilisation de l'appareil en toute sécurité et s'ils comprennent les risques encourus.
- Le produit peut être utilisé par des personnes ayant des capacités physiques, sensorielles ou mentales réduites ou manquant d'expérience et de connaissances si elles font l'objet d'une surveillance ou ont reçu des instructions concernant l'utilisation du produit en toute sécurité et si elles comprennent les risques encourus.
- Le nettoyage et l'entretien par l'utilisateur ne doivent pas être effectués par des enfants sans surveillance.
- Gardez l'appareil et son cordon hors de portée des enfants de moins de 8 ans.
- Les enfants ne doivent pas jouer avec l'appareil.

⚠ **AVERTISSEMENT !** Risque de blessure en cas de mauvaise utilisation

Zones d'utilisation

- Ce produit est destiné à être utilisé dans des applications domestiques et similaires telles que :
  - les cuisines du personnel dans les magasins, les bureaux et autres environnements de travail ;
  - les fermes ;
  - dans les hôtels, les motels et autres environnements de type résidentiel ;
  - les chambres d'hôtes.

Sécurité électrique

⚠ **AVERTISSEMENT !** Évitez de renverser de l'eau sur la fiche et sur le socle.

⚠ **DANGER ! Risque de choc électrique !** N'essayez pas de réparer l'appareil vous-même.

En cas de dysfonctionnement, les réparations doivent être effectuées par du personnel qualifié uniquement.

⚠ **AVERTISSEMENT ! Risque de choc électrique !** N'immergez pas l'appareil dans de l'eau ou d'autres liquides.
Ne passez jamais le produit sous de l'eau courante.
N'immergez pas dans de l'eau pour le nettoyage.

⚠ **DANGER – Risque d'électrocution !**
N'utilisez jamais un produit endommagé. Débranchez le produit de l'alimentation électrique et consultez votre revendeur si le produit est endommagé.

⚠ **AVERTISSEMENT ! Risque de choc électrique !** N'installez pas le produit près d'un évier ou dans des zones humides.

- Avant de brancher l'appareil à l'alimentation électrique, vérifiez que la tension et le courant nominaux correspondent aux informations d'alimentation électrique indiquées sur l'étiquette signalétique de l'appareil.
- Ne branchez le produit qu'à une source d'alimentation mise à la terre. Assurez-vous que la fiche d'alimentation est correctement branchée.
- Pour éviter d'endommager le cordon d'alimentation, ne le serrez pas, ne le pliez pas ou ne le frottez pas sur des bords tranchants. Tenez-le à l'écart des surfaces chaudes ou des flammes nues.
- Si le cordon d'alimentation est endommagé, il doit être remplacé par le fabricant, son agent de service ou des personnes de qualification similaire afin d'éviter tout danger.
- Tirez sur la fiche et pas sur le cordon pour débrancher le produit de l'alimentation électrique.
- Branchez le produit à une prise électrique facile à atteindre afin qu'en cas d'urgence, le produit puisse être débranché immédiatement.
- Ce produit n'est pas destiné à être utilisé au moyen d'une minuterie externe ou d'un système de commande à distance séparé.
- Ne touchez pas le produit et ne l'utilisez pas avec les mains mouillées.

Risque d'incendie/de brûlures et chaleur

-  **AVERTISSEMENT ! Surface brûlante !**

  Tenez les enfants et les animaux domestiques à l'écart du produit lorsqu'il est en fonctionnement ou en cours de refroidissement. Les parties accessibles sont chaudes.

⚠ **MISE EN GARDE ! Risque de brûlure !**
Les surfaces sont susceptibles de devenir chaudes pendant l'utilisation.
La surface du produit est sujette à une chaleur résiduelle pendant un certain temps après l'utilisation.
La plaque de maintien au chaud reste chaude après utilisation.
Ne touchez pas les surfaces chaudes du produit et faites attention à la vapeur qui s'échappe. Tenez le produit uniquement par sa la poignée.

⚠ **MISE EN GARDE ! Risque de brûlure !** N'ouvrez pas le couvercle pendant que l'eau bout. Le couvercle du produit doit rester bien fermé lorsque l'appareil est en cours d'utilisation.

- Si vous remarquez de la fumée ou des bruits inhabituels, débranchez immédiatement le produit de l'alimentation électrique. Faites vérifier le produit par un spécialiste avant de le réutiliser.

⚠ **AVERTISSEMENT !** N'utilisez pas l'appareil si la cafetière présente des fissures ou d'autres signes de détérioration.

- La cafetière ne doit pas être placée dans un meuble lorsqu'elle est en service.
- La cafetière ne peut pas être utilisée à l'intérieur d'un meuble.
- N'utilisez pas l'appareil si sa surface est fissurée.

Placement de l'appareil

- L'appareil ne doit pas être placé directement sous une alimentation électrique.
- Utilisez toujours l'appareil sur une surface plane, stable, propre, résistance à la chaleur et sèche.

Fonctionnement

- Le produit ne doit être utilisé qu'avec les accessoires fournis.
- Ne remplissez pas trop l'appareil. Si l'appareil est trop rempli, de l'eau bouillante peut être éjectée. Ne faites pas fonctionner l'appareil sans eau. Le niveau de remplissage du produit doit se situer entre les marques **MIN** et **MAX** sur la jauge d'eau.

Nettoyage et stockage

- Le produit ne doit pas être exposé à des gouttes d'eau ou à des éclaboussures.
- Débranchez l'appareil de l'alimentation électrique avant de le nettoyer et lorsqu'il n'est pas utilisé.
- Reportez-vous à la section « Nettoyage et entretien » pour savoir comment nettoyer 'appareil.

Avant la première utilisation

1. Retirez tous les emballages.
2. Nettoyez le produit (voir « Nettoyage et entretien »).
3. Vérifiez que toutes les pièces sont présentes et en bon état.
4. Avant la première utilisation, veuillez effectuer 2 ou 3 cycles de rinçage à l'eau claire (sans café).
   Cycle de rinçage : laissez toute l'eau s'écouler, éteignez l'appareil et laissez-le refroidir pendant 5 minutes, puis répétez cette opération avec de l'eau claire.

Fonctionnement

⚠ **MISE EN GARDE ! Risque de brûlure !** N'utilisez pas l'appareil si la surface est fissurée.

- Pendant le processus d'infusion, de la vapeur chaude s'échappe vers le haut à travers le couvercle supérieur. Le couvercle supérieur devient chaud. Ne le touchez jamais et ne mettez pas vos mains ou d'autres parties du corps dans la vapeur.
- Pour obtenir un goût parfait, effectuez 2 ou 3 cycles de rinçage à l'eau claire (sans café). Une fois que toute l'eau est passée, éteignez l'appareil et laissez-le refroidir pendant 5 minutes. Répétez ensuite le processus avec de l'eau fraîche.

Démontage du filtre

- Utilisez la poignée du porte-filtre **9** pour retirer à la fois le filtre **8** et le porte-filtre **9** de la cafetière.

Montage du filtre

- Tenez le bras du filtre **8** et alignez-le avec le porte-filtre dans le même sens.
- Insérez-le dans le porte-filtre **9**. Assurez-vous que le filtre **8** s'aligne avec les rainures internes du porte-filtre de manière à ce que le bord du filtre repose contre le bord du porte-filtre.

- Utilisez le bras du porte-filtre **9** pour abaisser l'ensemble emboîté dans la chambre d'infusion de la cafetière.

Placement de l'appareil

1. Placez l'appareil sur une surface sèche, plane et antidérapante.
2. Remplissez le réservoir d'eau de la cafetière jusqu'au repère avec de l'eau fraîche du robinet, puis lancez le cycle d'infusion en appuyant sur le bouton.
3. Videz l'eau et répétez cette opération une fois.

Allumer / éteindre l'appareil

ⓘ **INFO :**
Pendant le fonctionnement, le voyant s'allume. Ceci indique que le produit fonctionne.

1. Allumer l'appareil : Branchez la fiche secteur sur une prise secteur appropriée. Poussez l'interrupteur Marche/Arrêt sur la position marche (ON). Le voyant s'allume.
2. Éteindre l'appareil : Déplacez l'interrupteur Marche/Arrêt sur la position arrêt (OFF). Le voyant s'éteint. Débranchez la fiche secteur de la prise secteur.
3. L'appareil dispose d'une fonction de maintien au chaud de 40 minutes après la préparation du café. Le voyant d'alimentation s'éteint automatiquement au bout de 40 minutes afin de protéger l'appareil.

Préparation du café

ⓘ **REMARQUE :** Remplissez le réservoir d'eau au moins jusqu'au repère du niveau minimum et ne dépassez pas le repère **MAX**.

1. Ouvrez le couvercle supérieur **1**.
2. Versez de l'eau fraîche et froide dans le réservoir d'eau **2**.
3. Insérez un filtre en papier de format « 1x4 » dans le filtre permanent **8** et versez la quantité souhaitée de café moulu.
4. Allumez l'appareil. Attendez que le processus d'infusion soit terminé et que le porte-filtre **9** soit vide.
5. Si vous préparez une grande tasse de café, veuillez mettre 5 à 6 g de café moulu et répéter les étapes 2 et 3 ci-dessus pour chaque tasse.
6. Si vous avez préparé une tasse de café et souhaitez en préparer d'autres immédiatement, veuillez éteindre l'appareil et le laisser refroidir pendant au moins 5 minutes. Vous pouvez ensuite remplir à nouveau le réservoir d'eau **2**.

⚠ **Avertissement !** Les éclaboussures d'eau ou le débit d'eau sont trop forts.

Nettoyage et entretien

⚠ **AVERTISSEMENT !** Débranchez toujours la fiche secteur de la prise avant de nettoyer l'appareil.

- Ne plongez jamais l'appareil dans l'eau.
- Nettoyez l'appareil à l'aide d'un chiffon humide.
- Le filtre permanent **8**, la cuillère à café **12**, la verseuse **11** et le porte-filtre **9** peuvent être lavés à l'eau chaude savonneuse et passent au lave-vaisselle.
- N'utilisez pas de produits abrasifs, de nettoyants agressifs ou de brosses dures pour nettoyer l'appareil.
- Essuyez toutes les pièces avec un chiffon propre.
- Si l'appareil devient très chaud pendant son fonctionnement, laissez-le refroidir avant de le nettoyer.

Stockage

- ☐ Lorsque l'appareil n'est pas utilisé, rangez-le dans sont emballage d'origine.
- ☐ Rangez cet appareil dans un endroit sec hors de portée des enfants.

Mise au rebut

L'emballage se compose de matières recyclables pouvant être mises au rebut dans les déchetteries locales.



Veuillez respecter l'identification des matériaux d'emballage pour le tri sélectif, ils sont identifiés avec des abbréviations (a) et des chiffres (b) ayant la signification suivante : 1–7 : plastiques / 20–22 : papiers et cartons / 80–98 : matériaux composite.

Produit :



Le produit ainsi que les accessoires et les matériaux d'emballage sont recyclables et relèvent de la responsabilité élargie du producteur.
Éliminez-les séparément, en suivant l'Infotri illustrée, dans l'intérêt d'un meilleur traitement des déchets.
Le logo Triman n'est valable qu'en France.



Votre mairie ou votre municipalité vous renseigneront sur les possibilités de mise au rebut des produits usagés.



Afin de contribuer à la protection de l'environnement, veuillez ne pas jeter votre produit usagé dans les ordures ménagères, mais éliminez-le de manière appropriée. Pour obtenir des renseignements concernant les points de collecte et leurs horaires d'ouverture, vous pouvez contacter votre municipalité.

Garantie

Article L217-16 du Code de la consommation
Lorsque l'acheteur demande au vendeur, pendant le cours de la garantie commerciale qui lui a été consentie lors de l'acquisition ou de la réparation d'un bien meuble, une remise en état couverte par la garantie, toute période d'immobilisation d'au moins sept jours vient s'ajouter à la durée de la garantie qui restait à courir. Cette période court à compter de la demande d'intervention de l'acheteur ou de la mise à disposition pour réparation du bien en cause, si cette mise à disposition est postérieure à la demande d'intervention.

Indépendamment de la garantie commerciale souscrite, le vendeur reste tenu des défauts de conformité du bien et des vices rédhibitoires dans les conditions prévues aux articles L217-4 à L217-13 du Code de la consommation et aux articles 1641 à 1648 et 2232 du Code Civil.

Article L217-4 du Code de la consommation
Le vendeur livre un bien conforme au contrat et répond des défauts de conformité existant lors de la délivrance.

Il répond également des défauts de conformité résultant de l'emballage, des instructions de montage ou de l'installation lorsque celle-ci a été mise à sa charge par le contrat ou a été réalisée sous sa responsabilité.

Article L217-5 du Code de la consommation
Le bien est conforme au contrat :

1° S´il est propre à l'usage habituellement attendu d'un bien semblable et, le cas échéant :

- s'il correspond à la description donnée par le vendeur et posséder les qualités que celui-ci a présentées à l'acheteur sous forme d'échantillon ou de modèle ;
- s'il présente les qualités qu'un acheteur peut légitimement attendre eu égard aux déclarations publiques faites par le vendeur, par le producteur ou par son représentant, notamment dans la publicité ou l'étiquetage ;

2° Ou s'il présente les caractéristiques définies d'un commun accord par les parties ou être propre à tout usage spécial recherché par l'acheteur, porté à la connaissance du vendeur et que ce dernier a accepté.

Article L217-12 du Code de la consommation
L'action résultant du défaut de conformité se prescrit par deux ans à compter de la délivrance du bien.

Article 1641 du Code civil
Le vendeur est tenu de la garantie à raison des défauts cachés de la chose vendue qui la rendent impropre à l'usage auquel on la destine, ou qui diminuent tellement cet usage que l'acheteur ne l'aurait pas acquise, ou n'en aurait donné qu'un moindre prix, s'il les avait connus.

Article 1648 1er alinéa du Code civil
L'action résultant des vices rédhibitoires doit être intentée par l'acquéreur dans un délai de deux ans à compter de la découverte du vice.

Les pièces détachées indispensables à l'utilisation du produit sont disponibles pendant la durée de la garantie du produit.

Le produit a été fabriqué selon des critères de qualité stricts, et contrôlé consciencieusement avant sa livraison. En cas de défaut de matériau ou de fabrication, vous avez des droits légaux vis-à-vis du vendeur du produit. Vos droits légaux ne sont en aucun cas limités par notre garantie mentionnée ci-dessous.

La garantie de ce produit est de 3 ans à partir de la date d'achat. La période de garantie commence à la date d'achat. Conservez l'original de la preuve d'achat dans un endroit sûr car ce document est nécessaire pour prouver l'achat.

Tout dommage ou défaut déjà présent au moment de l'achat doit être signalé immédiatement après le déballage du produit.

Si le produit présente un défaut de matériau ou de fabrication dans les 3 ans qui suivent la date d'achat, nous le réparerons ou le remplacerons - à notre choix - gratuitement pour vous. La période de garantie n'est pas prolongée par une demande de garantie acceptée. Cette mesure s'applique également pour les pièces remplacées et réparées.

Cette garantie est annulée si le produit a été endommagé ou utilisé ou entretenu de manière incorrecte.

La garantie couvre les défauts de matériels et de fabrication. Cette garantie ne couvre pas les pièces du produit soumises à une usure normale, et qui sont donc considérées comme des pièces d'usure (par exemple les piles, les piles rechargeables, tuyaux, les cartouches d'encre), ni les dommages aux pièces fragiles, par exemple les interrupteurs ou les pièces en verre.

Faire valoir sa garantie

Pour garantir la rapidité d'exécution de la procédure de garantie, veuillez respecter les indications suivantes :

Veuillez conserver le ticket de caisse et la référence du produit (IAN 516943_2510, 516945_2510, 516947_2510) à titre de preuve d'achat pour toute demande.

Le numéro de référence de l'article est indiqué sur la plaque d'identification, gravé sur la page de titre de votre manuel (en bas à gauche) ou sur un autocollant apposé sur la face arrière ou inférieure du produit.

En cas de dysfonctionnement du produit, ou de tout autre défaut, contactez en premier lieu le service après-vente par téléphone ou par e-mail aux coordonnées indiquées ci-dessous.

Vous pouvez alors envoyer franco de port tout produit considéré comme défectueux au service clientèle indiqué, accompagné de la preuve d'achat (ticket de caisse) et d'une description écrite du défaut avec mention de sa date d'apparition.

Service après-vente

(FR) **Service après-vente France**
Tél.: 0800 919 270
E-Mail: owim@lidl.fr

(BE) **Service après-vente Belgique**
Tél.: 0800 12089
E-Mail: owim@lidl.be

CE

Gebruikte waarschuwingen en symbolen . . . . . Pagina 31

Inleiding . . . . . Pagina 32

Beoogd gebruik . . . . . Pagina 32

Omvang van de levering . . . . . Pagina 32

Beschrijving van de onderdelen . . . . . Pagina 32

Technische gegevens . . . . . Pagina 32

Veiligheidsinstructies . . . . . Pagina 33

Voor het eerste gebruik . . . . . Pagina 35

Bediening . . . . . Pagina 35

Demontage van het filter . . . . . Pagina 35

Montage van het filter . . . . . Pagina 35

Het product plaatsen . . . . . Pagina 35

Het product in-/uitschakelen . . . . . Pagina 36

Koffie zetten . . . . . Pagina 36

Reiniging en onderhoud . . . . . Pagina 36

Opslag . . . . . Pagina 36

Afvoer . . . . . Pagina 36

Garantie . . . . . Pagina 37

Afwikkeling in geval van garantie . . . . . Pagina 37

Service . . . . . Pagina 37

Gebruikte waarschuwingen en symbolen

De volgende waarschuwingen worden gebruikt in de gebruikershandleiding, de beknopte handleiding en op de verpakking:

	**GEVAAR!** Dit symbool in combinatie met het signaalwoord "Gevaar" markeert een hoog risico dat, indien niet voorkomen, de dood of ernstig letsel tot gevolg kan hebben.		Wisselstroom/-spanning
		Hz	Hertz (voedingsfrequentie)
	**WAARSCHUWING!** Dit symbool in combinatie met het signaalwoord 'Waarschuwing' markeert een middelgroot risico dat, indien het niet wordt voorkomen, de dood of ernstig letsel tot gevolg kan hebben.	**W**	Watt
			**OPMERKING:** Dit symbool in combinatie met "Opmerking" geeft extra nuttige informatie.
	**VOORZICHTIG!** Dit symbool in combinatie met het signaalwoord 'Voorzichtig' markeert een gevaar met een laag risico dat, indien niet voorkomen, kan leiden tot licht of matig letsel.		Gebruik het product alleen in droge binnenruimtes.
	Symbool voor beschermende aarding		Voedselveilig Dit product heeft geen negatief effect op de smaak of de geur.
	Dompel het product niet in water of een andere vloeistof.		**Gevaar op brandwonden!** Dit symbool geeft een heet oppervlak aan.
CE	De CE-markering geeft aan dat dit product voldoet aan de relevante EU-richtlijnen.		Veiligheidsinformatie Gebruiksinstructies
	Vaatwasmachinebestendig voor alle accessoires.		Dit symbool duidt op een waarschuwing voor levensgevaar of risico op een ongeval voor baby's en kinderen.

KOFFIEZETAPPARAAT

Inleiding

Hartelijk gefeliciteerd met de aankoop van uw nieuwe product. U heeft voor een hoogwaardig product gekozen. De gebruiksaanwijzing is een deel van het product. Deze bevat belangrijke aanwijzingen voor veiligheid, gebruik en verwijdering. Maakt U zich voor de ingebruikname van het product met alle bedienings- en veiligheidsvoorschriften vertrouwd. Gebruik het product alleen zoals beschreven en voor de aangegeven toepassingsgebieden. Overhandig alle documenten bij doorgifte van het product aan derden.
Je kunt deze en vele andere handleidingen downloaden en bekijken op www.lidl-service.com. Door de QR-code te scannen, kom je meteen op de Lidl service website (www.lidl-service.com) waar je jouw gebruiksaanwijzing kunt openen door het artikelnummer (IAN) 516943_2510, 516945_2510, 516947_2510 in te voeren.

Beoogd gebruik

Het koffiezetapparaat is uitsluitend bedoeld voor het zetten van filterkoffie.

Het apparaat is ontworpen voor particulier, huishoudelijk gebruik. Het apparaat mag uitsluitend binnenshuis worden gebruikt. Dit apparaat mag niet voor commerciële doeleinden worden gebruikt.

Elk ander gebruik dat niet in deze gebruiksaanwijzing is vermeld kan het product beschadigen of ernstig letsel veroorzaken.

De fabrikant is niet aansprakelijk voor beschadigingen veroorzaakt door onjuist gebruik.

⚠ **WAARSCHUWING!** Risico op materiële schade!

Doe nooit andere vloeistoffen dan vers drinkwater in het waterreservoir.

Omvang van de levering

Controleer na het uitpakken van het product of de levering compleet is en of alle onderdelen in goede staat zijn. Verwijder al het verpakkingsmateriaal voor gebruik.

Neem contact op met de klantenservice als er onderdelen ontbreken of beschadigd zijn.

- Koffiezetapparaat
- Glazen kan
- Trechter
- Permanente filter
- Koffielepel
- Gebruiksaanwijzing

Beschrijving van de onderdelen

1 Bovenste deksel
2 Waterreservoir
3 Waterniveau-indicator
4 Basis
5 Aan/uit-knop
6 Basisdecoratie
7 Basisafdekking
8 Permanente filter
9 Filterhouder
10 Warmhoudplaat
11 Glazen kan
12 Koffielepel

Technische gegevens

Ingangsspanning:	220–240 V~, 50–60 Hz
Stroomverbruik HG14638A - Rood 1973, HG14638B - Rood SilverCrest, HG14639A - Zwart 1973, HG14639B - Zwart SilverCrest, HG14640A - Crème 1973:	915–1080 W
Beschermingsklasse:	I
Inhoud waterreservoir:	1,46 l
Stroomverbruik in uit-stand:	0,3 W
Certificering: HG14638A - Rood 1973, HG14638B - Rood SilverCrest, HG14639A - Zwart 1973, HG14639B - Zwart SilverCrest, HG14640A - Crème 1973:	Intertek GS

Veiligheidsinstructies

MAAK UZELF VERTROUWD MET ALLE VEILIGHEIDSINFORMATIE EN GEBRUIKSINSTRUCTIES VOORDAT U HET APPARAAT IN GEBRUIK NEEMT! ALS U DIT PRODUCT DOORGEEFT AAN ANDEREN, GEEF DAN OOK ALLE DOCUMENTEN MEE!

De garantieclaim is ongeldig bij schade als gevolg van het negeren van deze gebruiksinstructies! Wij aanvaarden geen enkele aansprakelijkheid voor gevolgschade! Wij aanvaarden geen enkele aansprakelijkheid in geval van materiële schade of persoonlijk letsel veroorzaakt door een verkeerd gebruik of het negeren van de veiligheidsinstructies!

Kinderen en personen met beperkingen



⚠ WAARSCHUWING! LEVENSGEVAAR EN RISICO OP ONGEVALLEN BIJ KLEUTERS EN KINDEREN!

- Laat kinderen nooit zonder toezicht achter met het verpakkingsmateriaal.
  Het verpakkingsmateriaal brengt gevaar voor verstikking met zich mee. Kinderen onderschatten vaak de mogelijke gevaren. Houd kinderen op elk moment uit de buurt van het product en verpakkingsmateriaal.
- Dit product kan worden gebruikt door kinderen ouder dan 8 jaar als ze bijgestaan worden of geschoold werden om het product op een veilige manier te gebruiken en de gevaren ervan begrijpen.
- Het product kan worden gebruikt door personen met verminderde fysieke, zintuiglijke of mentale vermogens of een gebrek aan ervaring en kennis, indien zij onder toezicht staan of instructie hebben gekregen over het veilige gebruik van het apparaat en als zij de gevaren ervan begrijpen.
- Reiniging en onderhoud mogen zonder toezicht niet door kinderen worden uitgevoerd.
- Houd het product en het snoer uit de buurt van kinderen jonger dan 8 jaar.
- Kinderen mogen niet met het product spelen.

⚠ **WAARSCHUWING!** Risico op letsel door een verkeerd gebruik.

Toepassingsgebieden

- Dit product is bedoeld voor gebruik in huishoudelijke en soortgelijke toepassingen, zoals:
  - kantines in winkels, kantoren en andere werkomgevingen;
  - boerderijen;
  - in hotels, motels en andere woonomgevingen;
  - bed and breakfasts.

Elektrische veiligheid

⚠ **WAARSCHUWING!** Mors niet op de stekker en de basis.

⚠ **GEVAAR! Risico op elektrische schokken!** Probeer het apparaat nooit zelf te repareren.
Als het apparaat defect is, laat reparaties alleen door een vakbekwame persoon uitvoeren.

⚠ **WAARSCHUWING! Risico op een elektrische schok!** Dompel het product niet in water of een andere vloeistof.
Houd het apparaat nooit onder stromend water.
Niet in water onderdompelen om te reinigen.

⚠ **WAARSCHUWING! Risico op elektrische schokken!** Gebruik nooit een beschadigd product. Trek de stekker uit het stopcontact en neem contact op met uw handelaar als het product beschadigd is.

⚠ **WAARSCHUWING! Risico op een elektrische schok!** Plaats het product niet naast een gootsteen of in een vochtige ruimte.

- Voordat u het apparaat aansluit, moet u controleren of de voedingsspanning en stroomsterkte overeenkomen met de gegevens van de stroomvoorziening die op het typeplaatje van het apparaat staan vermeld.
- Sluit het product alleen aan op een geaard stopcontact. Zorg ervoor dat de stekker juist geaard is.
- Knel, buig of schuur het netsnoer niet tegen scherpe randen om beschadiging te voorkomen. Houd het tevens uit de buurt van hete oppervlakken en open vuur.
- Als het netsnoer beschadigd is, moet dit worden vervangen door de fabrikant, een servicecentrum of een gekwalificeerd vakman.
- Haal de stekker uit het stopcontact door aan de stekker zelf te trekken, en niet door aan het snoer te trekken.
- Steek de stekker in een eenvoudig te bereiken stopcontact, zodat in geval van nood de stekker van het product onmiddellijk uit het stopcontact kan worden getrokken.
- Het product is niet bestemd om gebruikt te worden met een externe timer of een afzonderlijk afstandsbedieningssysteem.
- Bedien of raak het product niet aan als uw handen nat zijn.

Gevaar op brand/brandwonden en hitte.

-  **WAARSCHUWING! Heet oppervlak!**

  Houd kinderen en huisdieren uit de buurt van het product wanneer in werking of tijdens het afkoelen. De toegankelijke onderdelen zijn heet.

⚠ **VOORZICHTIG! Gevaar op brandwonden!** De buitenkant kan tijdens gebruik heet worden.
De buitenkant van het product blijft gedurende enige tijd na gebruik warm.
Het oppervlak van de warmhoudplaat kan na gebruik nog restwarmte bevatten.
Raak de hete oppervlakken van het product niet aan en pas op voor de afgegeven stoom.
Houd het product alleen bij de handgreep vast.

⚠ **VOORZICHTIG! Gevaar op brandwonden!** Open het deksel niet wanneer het water aan het koken is. Het deksel van het product moet stevig dicht blijven wanneer het product wordt gebruikt.

- Als u rook of een ongewoon geluid waarneemt, haal de stekker van het product onmiddellijk uit het stopcontact. Laat het product door een deskundige controleren voordat u het opnieuw gebruikt.

⚠ **WAARSCHUWING!** Gebruik het product niet als het koffiezetapparaat scheuren of andere tekenen van schade vertoont.

- Het koffiezetapparaat mag tijdens gebruik niet in een kast worden geplaatst.
- Het koffiezetapparaat mag niet in een kast worden gebruikt.
- Gebruik het apparaat niet als het oppervlak gebarsten is.

Het product plaatsen

- Plaats het product niet direct onder een stopcontact.
- Gebruik het product altijd op een effen, stabiel, schoon, vuurbestendig en droog oppervlak.

Bediening

- Het product mag alleen worden gebruikt met de meegeleverde accessoires.
- Vul het product niet te veel. Als het product te veel wordt gevuld, kan er kokend water worden uitgestoten. Gebruik het product niet zonder water. Het vulniveau van het product moet zich tussen de **MIN** en **MAX** markering op de watermeter bevinden.

Reiniging en opslag

- Stel het product niet bloot aan druppels of spatten.
- Trek de stekker uit het stopcontact als het product niet wordt gebruikt en alvorens het te reinigen.
- Raadpleeg de sectie "Reiniging en onderhoud" voor instructies over hoe het product te reinigen.

Voor het eerste gebruik

1. Verwijder al het verpakkingsmateriaal.
2. Reinig het product (zie 'Reiniging en onderhoud').
3. Controleer of alle onderdelen aanwezig en onbeschadigd zijn.
4. Voer vóór het eerste gebruik 2 of 3 kookcycli uit met vers water (zonder koffie).
   Kookcyclus: laat al het water doorlopen, schakel het apparaat uit en laat het 5 minuten afkoelen. Herhaal dit proces vervolgens met vers water.

Bediening

⚠ **VOORZICHTIG! Gevaar op brandwonden!** Gebruik het apparaat niet als het oppervlak gebarsten is.

- Tijdens het koffiezetproces ontsnapt hete stoom omhoog via het bovenste deksel. Het bovenste deksel wordt heet. Raak het nooit aan en steek uw handen of andere lichaamsdelen niet in de stoom.
- Voor een perfecte smaak voer 2 of 3 kookcycli uit met vers water (zonder koffie). Zodra al het water is doorgelopen, schakel het apparaat uit en laat het 5 minuten afkoelen. Herhaal daarna het proces met vers water.

Demontage van het filter

- Gebruik de handgreep van de filterhouder **9** om zowel het filter **8** als de filterhouder **9** uit het koffiezetapparaat te tillen.

Montage van het filter

- Houd de arm van het filter **8** vast en lijn die uit met de filterhouder in dezelfde richting.
- Plaats het filter in de filterhouder **9**. Zorg ervoor dat het filter **8** uitgelijnd is met de interne groeven van de houder, zodat de rand van het filter tegen de rand van de houder ligt.
- Gebruik de arm van de filterhouder **9** om de complete filterhouder met filter in de koffiezetkamer van het koffiezetapparaat te laten zakken.

Het product plaatsen

1. Plaats het apparaat op een droge, vlakke, antislip ondergrond.

2. Vul het waterreservoir van het koffiezetapparaat tot aan de markering met vers, koud kraanwater en start vervolgens het koffiezetproces met de knop.
3. Giet het water weg en herhaal dit proces eenmaal.

Het product in-/uitschakelen

ⓘ **INFO:**
Tijdens gebruik brandt het controlelampje. Dit geeft aan dat het product in werking is.

1. Het product inschakelen: Steek de stekker in een geschikt stopcontact. Zet de aan/uit-schakelaar in de stand ON (AAN). Het controlelampje brandt.
2. Het product uitschakelen: Zet de aan/uit-schakelaar in de stand OFF (UIT). Het controlelampje gaat uit. Haal de stekker uit het stopcontact.
3. Het apparaat heeft een warmhoudfunctie van 40 minuten na het koffiezetten. Het aan/uit-controlelampje gaat na 40 minuten automatisch uit ter bescherming van het apparaat.

Koffie zetten

ⓘ **OPMERKING:** Vul water tot ten minste de minimum kopjesmarkering en overschrijd de **MAX**-markering niet.

1. Open het bovenste deksel **1**.
2. Vul het waterreservoir **2** met vers, koud water.
3. Plaats filterpapier maat "1x4" in het permanente filter **8** en voeg de gewenste hoeveelheid gemalen koffie toe.
4. Schakel het apparaat in. Wacht tot het koffiezetproces is voltooid en de filterhouder **9** leeg is gelopen.
5. Voor een grote kop koffie gebruik 5-6 g gemalen koffie per kop en herhaal stap 2 en 3 voor elke kop.
6. Als u één kop koffie hebt gezet en direct meer wilt zetten, schakel het apparaat uit en laat het minstens 5 minuten afkoelen. Daarna kunt u het waterreservoir **2** opnieuw met water vullen.

⚠ **Waarschuwing!** Spattend water bij te sterke waterstraal.

Reiniging en onderhoud

⚠ **WAARSCHUWING!** Trek altijd de stekker uit het stopcontact voordat u het apparaat reinigt.
- Dompel het apparaat nooit onder in water.
- Reinig het apparaat met een vochtige doek.
- Het permanente filter **8**, de koffielepel **12**, de glazen kan **11** en de filterhouder **9** kunnen in een warm sopje worden gewassen en zijn geschikt voor de vaatwasser.
- Gebruik geen schurende of agressieve reinigingsmiddelen en geen harde borstels om het apparaat te reinigen.
- Droog alle onderdelen af met een schone doek.
- Als het apparaat tijdens gebruik erg heet wordt, laat het dan eerst afkoelen voordat u het reinigt.

Opslag

☐ Berg het product op in de originele verpakking wanneer niet in gebruik.
☐ Berg het product op in een droge ruimte buiten het bereik van kinderen.

Afvoer

De verpakking bestaat uit milieuvriendelijke grondstoffen die u via de plaatselijke recyclingcontainers kunt afvoeren.



Neem de aanduiding van de verpakkingsmaterialen voor de afvalscheiding in acht. Deze zijn gemarkeerd met de afkortingen (a) en een cijfers (b) met de volgende betekenis: 1–7: kunststoffen / 20–22: papier en vezelplaten / 80–98: composietmaterialen.

Product:



Het product, waaronder het toebehoren, en de verpakkingsmaterialen kunnen worden gerecycled en zijn onderhevig aan een uitgebreide verantwoordelijkheid van de fabrikant.
Gooi ze apart weg, overeenkomstig de aangegeven Info-tri (informatie over afvalscheiding), voor een beter afvalbeheer. Het Triman-logo geldt alleen voor Frankrijk.



Informatie over de mogelijkheden om het uitgediende product na gebruik te verwijderen, verstrekt uw gemeentelijke overheid.



Gooi het afgedankte product omwille van het milieu niet weg via het huisvuil, maar geef het af bij het daarvoor bestemde depot of het gemeentelijke milieupark. Over afgifteplaatsen en hun openingstijden kunt u zich bij uw aangewezen instantie informeren.

Garantie

Het product werd volgens strenge kwaliteitsrichtlijnen gemaakt en voor de uitlevering zorgvuldig gecontroleerd. In geval van materiaal- of fabricagefouten hebt u tegenover de verkoper van het product wettelijke rechten. Uw wettelijke rechten worden op geen enkele manier door onze hieronder vermelde garantie beperkt.

De garantie voor dit product bedraagt 3 jaar vanaf aankoopdatum. De garantieperiode gaat in op de datum van aankoop. Bewaar het originele bewijs van aankoop op een veilige plek aangezien dit document nodig is als bewijs.

Alle beschadigingen of gebreken die reeds op het moment van aankoop aanwezig zijn, moeten meteen na het uitpakken van het product worden gemeld.

Mocht het product binnen 3 jaar na aankoopdatum een materiaal- of fabricagefout vertonen, zullen wij het – naar onze keuze – gratis voor u repareren of vervangen. De garantieperiode wordt door een plaatsgevonden garantieverlening niet verlengd. Dit geldt ook voor vervangen en gerepareerde onderdelen.

Deze garantie vervalt als het product werd beschadigd of onjuist is gebruikt of onderhouden.

De garantie dekt materiaal- en fabricagefouten af. Deze garantie dekt geen productonderdelen die aan normale slijtage onderhevig zijn en daarom als verbruiksartikelen worden beschouwd (bv. batterijen, oplaadbare batterijen, slangen, inktpatronen), noch dekt zij schade aan breekbare onderdelen, bv. schakelaars of onderdelen die van glas zijn gemaakt.

Afwikkeling in geval van garantie

Om een snelle afhandeling van uw reclamatie te waarborgen dient u de volgende instructies in acht te nemen:

Houd bij alle vragen alstublieft de kassabon en het artikelnummer (IAN 516943_2510, 516945_2510, 516947_2510) als bewijs van aankoop bij de hand.

Het artikelnummer vindt u op de typeplaat, ingegraveerd, op het titelblad van uw handleiding (linksonder) of als sticker op de achter- of onderzijde.

Wanneer er storingen in de werking of andere gebreken optreden, dient u eerst telefonisch of per e-mail contact met de onderstaande service-afdeling op te nemen.

Een als defect geregistreerd product kunt u dan samen met uw aankoopbewijs (kassabon) en vermelding van de concrete schade alsmede het tijdstip van optreden voor u franco aan het u meegedeelde servicepunt verzenden.

Service

(NL) **Service Nederland**
Tel.: 0800 0249630
E-Mail: owim@lidl.nl

(BE) **Service België**
Tel.: 0800 12089
E-Mail: owim@lidl.be

CE

Używane ostrzeżenia i symbole . . . . . Strona 39

Wstęp . . . . . Strona 40

Przeznaczenie . . . . . Strona 40

Zakres dostawy . . . . . Strona 40

Opis części . . . . . Strona 40

Dane techniczne . . . . . Strona 40

Instrukcja dotycząca bezpieczeństwa . . . . . Strona 41

Przed pierwszym użyciem . . . . . Strona 43

Użytkowanie . . . . . Strona 43

Demontaż filtru . . . . . Strona 43

Montaż filtru . . . . . Strona 43

Ustawianie produktu . . . . . Strona 43

Włączanie/wyłączanie produktu . . . . . Strona 44

Przygotowanie kawy . . . . . Strona 44

Czyszczenie i utrzymanie . . . . . Strona 44

Przechowywanie . . . . . Strona 44

Utylizacja . . . . . Strona 44

Gwarancja . . . . . Strona 45

Sposób postępowania w przypadku naprawy gwarancyjnej . . . . . Strona 45

Serwis . . . . . Strona 45

Używane ostrzeżenia i symbole

W niniejszej instrukcji obsługi, w skróconej instrukcji obsługi i na opakowaniu zastosowano następujące ostrzeżenia:

	**NIEBEZPIECZEŃSTWO!** Ten symbol w połączeniu z hasłem ostrzegawczym „Niebezpieczeństwo" oznacza zagrożenie o wysokim stopniu ryzyka, które, jeśli się mu nie zapobiegnie, może spowodować śmierć lub poważne obrażenia.		Prąd przemienny/napięcie przemienne
		Hz	Herc (częstotliwość zasilania)
	**OSTRZEŻENIE!** Ten symbol, w połączeniu ze słowem sygnalizacyjnym „Ostrzeżenie", oznacza zagrożenie o średnim stopniu ryzyka, które, jeśli się mu nie zapobiegnie, może spowodować śmierć lub poważne obrażenia.	**W**	Waty
			**UWAGA:** Ten symbol w połączeniu z hasłem „Uwaga" dostarcza dodatkowych przydatnych informacji.
	**OSTROŻNIE!** Ten symbol, w połączeniu z hasłem ostrzegawczym „Ostrożnie", oznacza zagrożenie o niskim stopniu ryzyka, które, jeśli się mu nie zapobiegnie, może spowodować drobne lub umiarkowane obrażenia.		Produktu należy używać wyłącznie w suchych pomieszczeniach.
	Symbol uziemienia ochronnego		Bezpieczeństwo żywności Produkt nie ma negatywnego wpływu na smak lub zapach.
	Produktu nie wolno zanurzać w wodzie lub innych płynach.		**Ryzyko poparzenia!** Ten symbol oznacza gorącą powierzchnię.
CE	Znak CE oznacza zgodność z odpowiednimi dyrektywami UE mającymi zastosowanie do tego produktu.		Informacje dotyczące bezpieczeństwa Instrukcja użytkowania
	Wszystkie akcesoria można myć w zmywarce do naczyń.		Symbol to ostrzeżenie dotyczące ryzyka utraty życia lub zagrożenia wypadku dla niemowląt i dzieci.

EKSPRES DO KAWY

Wstęp

Gratulujemy Państwu zakupu nowego produktu. Tym samym zdecydowali się Państwo na zakup produktu wysokiej jakości. Instrukcja obsługi jest częścią tego produktu. Zawiera ona ważne wskazówki dotyczące bezpieczeństwa, użytkowania i utylizacji. Przed pierwszym użyciem produktu należy zapoznać się ze wszystkimi wskazówkami dotyczącymi obsługi i bezpieczeństwa. Używać produktu wyłącznie zgodnie z jego poniżej opisanym przeznaczeniem. W przypadku przekazania produktu innej osobie należy dołączyć do niego całą jego dokumentację.
Tą i wiele innych instrukcji można pobrać i wyświetlić na stronie www.lidl-service.com. Zeskanowanie kodu QR spowoduje przejście bezpośrednio do strony internetowej serwisu Lidl (www.lidl-service.com), gdzie można otworzyć instrukcję obsługi, wprowadzając numer artykułu (IAN) 516943_2510, 516945_2510, 516947_2510.

Przeznaczenie

Ekspres do kawy jest przeznaczony tylko do przygotowywania kawy filtrowanej.

Urządzenie jest przeznaczone do użytku prywatnego w gospodarstwie domowym. Urządzenie może być używane wyłącznie w pomieszczeniach zamkniętych. Urządzenie nie może być używane do celów handlowych.

Jakiekolwiek zastosowania inne niż te, które zostały wymienione w niniejszej instrukcji, mogą spowodować uszkodzenie produktu lub stworzyć poważne ryzyko urazów ciała.

Producent nie ponosi odpowiedzialności za szkody spowodowane niewłaściwym użytkowaniem.

⚠ **OSTRZEŻENIE!** Ryzyko szkód materialnych!

Do zbiornika na wodę nigdy nie wlewać innych płynów jak świeża woda pitna.

Zakres dostawy

Po rozpakowaniu produktu należy sprawdzić, czy jest on kompletny i czy wszystkie jego części są w dobrym stanie. Przed rozpoczęciem użytkowania należy usunąć wszystkie materiały opakowaniowe.

W przypadku braku lub uszkodzenia jakichkolwiek części należy skontaktować się z działem obsługi klienta.

- Ekspres do kawy
- Szklany dzbanek
- Lejek
- Filtr stały
- Łyżeczka do kawy
- Instrukcja obsługi

Opis części

1 Górna pokrywa
2 Zbiornik na wodę
3 Wskaźnik poziomu wody
4 Podstawa
5 Włącznik
6 Baza dekoracyjna
7 Pokrywa podstawy
8 Filtr stały
9 Uchwyt filtru
10 Płyta utrzymywania w cieple
11 Szklany dzbanek
12 Łyżeczka do kawy

Dane techniczne

Napięcie wejściowe:	220–240 V~, 50–60 Hz
Zużycie energii HG14638A - Red 1973, HG14638B - Red SilverCrest, HG14639A - Black 1973, HG14639B - Black SilverCrest, HG14640A - Cream 1973:	915–1080 W
Klasa ochrony:	I
Pojemność zbiornika na wodę:	1,46 l
Pobór prądu w trybie wyłączenia:	0,3 W
Certyfikacja: HG14638A - Red 1973, HG14638B - Red SilverCrest, HG14639A - Black 1973, HG14639B - Black SilverCrest, HG14640A - Cream 1973:	Intertek GS

Instrukcja dotycząca bezpieczeństwa

PRZED ROZPOCZĘCIEM UŻYWANIA PRODUKTU NALEŻY ZAPOZNAĆ SIĘ Z WSZYSTKIMI INFORMACJAMI DOTYCZĄCYMI BEZPIECZEŃSTWA I INSTRUKCJĄ UŻYTKOWANIA! W PRZYPADKU PRZEKAZANIA PRODUKTU INNYM OSOBOM, NALEŻY DOŁĄCZYĆ DO PRODUKTU CAŁĄ DOKUMENTACJĘ.

W przypadku uszkodzeń wynikających z nieprzestrzegania niniejszej instrukcji obsługi roszczenie gwarancyjne traci ważność! Producent nie ponosi odpowiedzialności za jakiekolwiek szkody następcze! Producent nie ponosi odpowiedzialności za szkody materialne lub obrażenia ciała spowodowane nieprawidłową obsługą lub nieprzestrzeganiem instrukcji bezpieczeństwa!

Dzieci i osoby z niepełnosprawnościami



⚠ OSTRZEŻENIE! RYZYKO UTRATY ŻYCIA LUB WYPADKU NIEMOWLĄT I DZIECI!

- Nigdy nie należy zostawiać dzieci bez nadzoru przy materiałach opakowaniowych. Materiały opakowaniowe stwarzają ryzyko uduszenia. Dzieci często nie są w pełni świadome zagrożenia. Materiały opakowaniowe należy zawsze trzymać z dala od dzieci.
- Pod warunkiem zapewnienia odpowiedniego nadzoru, pouczenia na temat bezpiecznej obsługi produktu i dopilnowania zrozumienia zagrożeń produkt może być używany przez dzieci w wieku od lat 8.
- Pod warunkiem zapewnienia odpowiedniego nadzoru, pouczenia na temat bezpiecznej obsługi produktu i dopilnowania zrozumienia zagrożeń, produkt może być używany przez osoby o ograniczeniach fizycznych, czuciowych lub psychicznych, a także osoby, którym brak jest doświadczenia lub wiedzy.
- Dzieci nie powinny bez nadzoru wykonywać czynności związanych z czyszczeniem i konserwacją.
- Produkt i jego sznur należy trzymać w miejscu niedostępnym dla dzieci do lat 8.
- Dzieci nie powinny bawić się produktem.

⚠ OSTRZEŻENIE! Ryzyko urazów spowodowanych niewłaściwym użytkowaniem

Obszary zastosowań

- Produkt jest przeznaczony do zastosowań domowych i podobnych, takich jak np.:
  - kuchenki pracownicze w sklepach, biurach i innych obiektach pracowniczych;
  - domy na wsi;
  - hotele, motele i inne obiekty mieszkaniowe;
  - obiekty typu nocleg ze śniadaniem.

Bezpieczeństwo elektryczne

⚠ OSTRZEŻENIE! Należy unikać rozlewania jakichkolwiek płynów na podstawę.

⚠ NIEBEZPIECZEŃSTWO! Ryzyko porażenia prądem! Nie należy samodzielnie naprawiać produktu. W przypadku wadliwego działania naprawy mogą być przeprowadzane wyłącznie przez wykwalifikowany personel.

⚠ **OSTRZEŻENIE! Ryzyko porażenia prądem!** Produktu nie wolno zanurzać w wodzie lub innych płynach.
Nigdy nie należy trzymać produktu pod bieżącą wodą.
Nie zanurzać w wodzie do czyszczenia.

⚠ **OSTROŻNIE! Ryzyko porażenia prądem!** Nigdy nie należy używać uszkodzonego produktu. Jeśli produkt jest uszkodzony, należy odłączyć go od zasilania i skontaktować się ze sprzedawcą.

⚠ **OSTRZEŻENIE! Ryzyko porażenia prądem!** Nie należy instalować produktu obok zlewu lub w miejscach wilgotnych.

- Przed podłączeniem produktu do zasilania należy sprawdzić, czy napięcie i natężenie prądu są zgodne z parametrami zasilania podanymi na etykiecie znamionowej produktu.
- Produkt należy podłączać wyłącznie do źródła zasilania zabezpieczonego uziemieniem. Wtyczka przewodu zasilającego musi być dobrze podłączona.
- Aby uniknąć uszkodzenia przewodu zasilającego, nie należy go dociskać, zginać ani prowadzić po ostrych krawędziach. Należy go również trzymać z dala od gorących powierzchni i otwartego ognia.
- Jeśli przewód zasilający zostanie uszkodzony, aby uniknąć niebezpiecznych sytuacji, należy go wymienić. Wymiany powinien dokonać producent, przedstawiciel jego serwisu lub inne osoby o podobnych kwalifikacjach.
- Aby odłączyć produkt od zasilania, należy ciągnąć za wtyczkę, a nie za sam kabel.
- Produkt należy podłączyć do łatwo dostępnego gniazdka elektrycznego, tak aby w nagłych wypadkach i sytuacjach awaryjnych można było natychmiast odłączyć produkt od zasilania.
- Produkt nie jest przystosowany do sterowania za pomocą zewnętrznego minutnika lub oddzielnego pilota.
- Produktu nie wolno obsługiwać ani dotykać mokrymi rękoma.

Ryzyko pożaru/oparzeń i wysoka temperatura

-  **OSTRZEŻENIE! Gorąca powierzchnia!**
Podczas pracy produktu lub gdy produkt stygnie, dzieci i zwierzęta domowe należy trzymać z dala od produktu. Dostępne części są gorące.

⚠ **OSTROŻNIE! Ryzyko oparzenia!** W czasie użytkowania powierzchnie mogą się nagrzewać i być gorące.
Po użyciu powierzchnia produktu pozostaje przez pewien czas gorąca.
Po użyciu powierzchnia płyty grzewczej pozostaje przez pewien czas gorąca.
Nie należy dotykać gorących powierzchni produktu. Uwaga na wydobywającą się parę.
Trzymać urządzenie wyłącznie za uchwyt.

⚠ **OSTROŻNIE! Ryzyko oparzenia!** W czasie gotowania się wody nie należy otwierać pokrywy. Podczas używania produktu pokrywa produktu musi pozostawać bezpiecznie zamknięta.

- W przypadku zauważenia dymu lub nietypowych odgłosów należy natychmiast odłączyć produkt od zasilania. Przed dalszym użytkowaniem należy zlecić kontrolę produktu przez specjalistę.

⚠ **OSTRZEŻENIE!** Jeśli ekspres do kawy jest pęknięty lub ma inne ślady uszkodzenia, produktu nie wolno używać.

- Włączonego ekspresu do kawy nie należy wstawiać do szafki.
- Ekspresu do kawy nie należy używać w szafce.
- Nie używać urządzenia, jeśli powierzchnia jest porysowana.

Ustawianie produktu

- Produkt nie wolno ustawiać bezpośrednio pod źródłem zasilania.
- Produktu należy zawsze używać na płaskiej, stabilnej, czystej i suchej powierzchni odpornej na wysokie temperatury.

Użytkowanie

- Produkt powinien być używany wyłącznie z dostarczonymi akcesoriami.
- Produktu nie należy przepełniać. Jeśli produkt zostanie przepełniony, może dojść do pryskania wrzącą wodą. Produktu nie wolno używać bez wody. Produkt należy napełniać do poziomu mieszczącego się między oznaczeniami **MIN** i **MAX** na wskaźniku poziomu wody.

Czyszczenie i przechowywanie

- Produkt należy chronić przed kapiącą lub pryskającą wodą.
- Przed czyszczeniem i gdy produkt nie jest używany należy odłączyć zasilanie.
- Instrukcje dotyczące czyszczenia produktu podane są w części „Czyszczenie i utrzymanie".

Przed pierwszym użyciem

1. Usunąć wszystkie materiały opakowaniowe.
2. Wyczyścić produkt (patrz część „Czyszczenie i utrzymanie").
3. Sprawdzić, czy nie brakuje żadnej części i czy żadna część nie jest uszkodzona.
4. Przed użyciem po raz pierwszy wykonać 2-3 razy proces gotowania z czystą wodą (bez kawy).
   Proces gotowania: odczekać, aż woda przepłynie, wyłączyć urządzenie i odczekać 5 minut, aż ostygnie, następnie powtórzyć proces ze świeżą wodą.

Użytkowanie

⚠ **OSTROŻNIE! Ryzyko oparzenia!** Nie używać urządzenia, jeśli powierzchnia jest porysowana.

- Podczas procesu zaparzania gorąca para wydostaje się przez górną pokrywę. Górna pokrywa nagrzewa się. Nigdy jej nie dotykać ani nie zbliżać rąk ani innych części ciała do pary.
- Aby uzyskać idealny smak. wykonać 2-3 razy proces gotowania z czystą wodą (bez kawy). Gdy cała woda przepłynie, wyłączyć urządzenie i odczekać 5 minut, aż ostygnie. Powtórzyć następnie proces ze świeżą wodą.

Demontaż filtru

- Za pomocą uchwytu na uchwycie filtra **9** podnieść zarówno filtr **8** jak i uchwyt filtra **9** z ekspresu do kawy.

Montaż filtru

- Przytrzymać ramię filtra **8** i wyrównać uchwyt filtra w tym samym kierunku.
- Włożyć do uchwytu filtra **9**. Upewnić się, że filtr **8** jest wyrównany z wewnętrznymi szczelinami na uchwycie, tak by krawędź filtra osadziła się na krawędzi uchwytu.
- Za pomocą ramienia uchwytu filtra **9** opuść cały osadzony zespół do komory parzenia ekspresu do kawy.

Ustawianie produktu

1. Urządzenie należy ustawić na płaskiej, równej i nieśliskiej powierzchni.
2. Napełnić zbiornik na wodę ekspresu do kawy świeżą, zimną wodą z kranu do oznaczenia i następnie uruchomić przyciskiem proces parzenia.
3. Wylać wodę i powtórzy proces jeszcze raz.

Włączanie/wyłączanie produktu

ⓘ **INFORMACJA:**
Podczas pracy, zapala się kontrolka. Oznacza to, że produkt działa.

1. Włączanie produktu: Włożyć wtyczkę do odpowiedniego kontaktu. Przesunąć przełącznik włączania/wyłączania do pozycji ON. Zapali się kontrolka.
2. Wyłączanie produktu: Przesunąć przełącznik włączania/wyłączania do pozycji OFF. Kontrolka zgaśnie. Wyjąć wtyczkę z kontaktu.
3. Urządzenie utrzyma kawę w cieple przez 40 minut po jej zaparzeniu. Kontrolka świetlna on/off wyłączy się automatycznie po 40 min., by chronić produkt.

Przygotowanie kawy

ⓘ **UWAGA:** Napełnić wodą co najmniej do minimalnego poziomu oznaczenia i nie przekraczać oznaczenia **MAX**.

1. Otworzyć górną pokrywę **1**.
2. Wlać świeżą i chłodną wodę do zbiornika na wodę **2**.
3. Włożyć filtr papierowy rozmiar „1x4" do stałego filtra **8** i wypełnić żądaną ilością zmielonej kawy.
4. Włączyć urządzenie. Odczekać, aż proces zaparzania się zakończy a z filtra **9** nie będzie kapać woda.
5. Jeśli chcesz przygotować dużą filiżankę kawy, należy włożyć 5-6 g kawy zmielonej i powtórzyć powyższy krok 2-3 razy dla każdej filiżanki.
6. Jeśli przygotowałeś/aś jedną filiżankę kawy i chcesz przygotować natychmiast następną, wyłącz urządzenie i odczekać 5 minut, aż ostygnie. Następnie napełnić ponownie zbiornik na wodę wodą **2**.

⚠ **Ostrzeżenie!** Przy zbyt silnym przepływie wody ryzyko rozpryskania wody.

Czyszczenie i utrzymanie

⚠ **OSTRZEŻENIE!** Przed przystąpieniem do czyszczenia urządzenia należy zawsze wyjąć wtyczkę przewodu zasilającego z kontaktu.

- Urządzenia nie należy nigdy zanurzać w wodzie.
- Urządzenie należy czyścić wilgotną ściereczką.
- Stały filtr **8**, łyżeczka do kawy **12**, szklany dzbanek **11** i uchwyt filtra **9** można myć w ciepłej wodzie z dodatkiem mydła lub w zmywarce do naczyń.
- Do czyszczenia urządzenia nie należy używać żadnych ściernych, agresywnych środków czyszczących i twardych szczotek.
- Wytrzeć wszystkie części do sucha czystą ściereczką.
- Jeśli urządzenie nagrzeje się do wysokiej temperatury podczas działania. Przed czyszczeniem należy odczekać, aż produkt całkowicie ostygnie.

Przechowywanie

- ☐ Gdy produkt nie jest używany, należy go przechowywać w oryginalnym opakowaniu.
- ☐ Produkt należy przechowywać w suchym miejscu niedostępnym dla dzieci.

Utylizacja

Opakowanie wykonane jest z materiałów przyjaznych dla środowiska, które można przekazać do utylizacji w lokalnym punkcie przetwarzania surowców wtórnych.



Przy segregowaniu odpadów prosimy zwrócić uwagę na oznakowanie materiałów opakowaniowych, oznaczone są one skrótami (a) i numerami (b) o następującym znaczeniu: 1–7: Tworzywa sztuczne / 20–22: Papier i tektura / 80–98: Materiały kompozytowe.

Produkt:



Produkt, w tym akcesoriai materiały opakowaniowe, nadają się do recyklingu i podlegają rozszerzonej odpowiedzialności producenta.
Wyrzuć je osobno, zgodnie z ilustracją przedstawiającą informacje o sortowaniu, aby zapewnić lepszą utylizację odpadów.
Logo Triman jest ważne tylko dla Francji.



Informacji na temat możliwości utylizacji wyeksploatowanego produktu udziela urząd gminy lub miasta.



Z uwagi na ochronę środowiska nie wyrzucać urządzenia po zakończeniu eksploatacji do odpadów domowych, lecz prawidłowo zutylizować. Informacji o punktach zbiorczych i ich godzinach otwarcia udziela odpowiedni urząd.

Elektroodpady nie mogą być wyrzucane do pojemników do selektywnej zbiórki odpadów komunalnych. Można je oddać w specjalnie wyznaczonych miejscach np. Punkt Selektywnej Zbiórki Odpadów Komunalnych lub/bądź w punktach handlowych oferujących w sprzedaży sprzęt elektroniczny.

Należy postępować zgodnie z obowiązującymi w Polsce przepisami dotyczącymi selektywnej zbiórki urządzeń elektrycznych i elektronicznych. Zużyty sprzęt może mieć szkodliwy wpływ na środowisko i zdrowie ludzi z uwagi na potencjalną zawartość niebezpiecznych substancji, mieszanin oraz części składowych. Gospodarstwo domowe spełnia ważną rolę w przyczynianiu się do ponownego użycia i odzysku surowców wtórnych, w tym recyklingu zużytego sprzętu. Na tym etapie kształtuje się postawy, które wpływają na zachowanie wspólnego dobra jakim jest czyste środowisko naturalne.

Gwarancja

Produkt został wyprodukowany zgodnie z surowymi wytycznymi dotyczącymi jakości i dokładnie przetestowane przed dostawą. W przypadku wad materiałowych lub produkcyjnych przysługują Państwu prawa ustawowe wobec sprzedawcy produktu. Państwa prawa ustawowe nie są w żaden sposób ograniczone przez naszą gwarancję przedstawioną poniżej.

Gwarancja na ten produkt wynosi 3 lata od daty zakupu. Okres gwarancji rozpoczyna się od daty zakupu. Proszę przechowywać oryginalny rachunek w bezpiecznym miejscu, ponieważ ten dokument jest wymagany jako dowód zakupu.

Wszelkie uszkodzenia lub wady obecne już w momencie zakupu należy zgłosić niezwłocznie po rozpakowaniu produktu.

Jeżeli w ciągu 3 lat od daty zakupu produkt wykaże wady materiałowe lub produkcyjne, to – według naszego uznania – bezpłatnie go naprawimy lub wymienimy. Okres gwarancji nie ulega przedłużeniu o przyznane roszczenie gwarancyjne. Dotyczy to również wymienionych i naprawionych części.

Niniejsza gwarancja traci ważność, jeśli produkt został uszkodzony, był niewłaściwie użytkowany lub konserwowany.

Gwarancja obejmuje wady materiałowe i produkcyjne. Niniejsza gwarancja nie obejmuje części produktu, które podlegają normalnemu zużyciu i dlatego są uważane za części zużywalne (np. baterie, akumulatory, węże, wkłady atramentowe), ani nie obejmuje uszkodzeń części delikatnych, np. przełączników lub części wykonanych ze szkła.

Zgodnie z Kodeksem Cywilnym art. 581 §1 wraz z wymianą urządzenia lub ważnej części czas gwarancji rozpoczyna się na nowo.

Sposób postępowania w przypadku naprawy gwarancyjnej

Aby zapewnić szybkie rozpatrzenie Państwa wniosku, prosimy stosować się do następujących wskazówek:

Przed skontaktowaniem się z działem serwisowym należy przygotować paragon i numer artykułu (IAN 516943_2510, 516945_2510, 516947_2510) jako dowód zakupu.

Numery artykułów można znaleźć na tabliczce znamionowe, na grawerunku, na stronie tytułowej jego instrukcji (na dole po lewej stronie) lub jako naklejkę na stronie odwrotnej lub spodniej.

W razie wystąpienia błędów w działaniu lub innych wad, należy skontaktować się najpierw z wymienionym poniżej działem serwisowym telefonicznie lub pocztą elektroniczną.

Produkt uznany za uszkodzony można następnie z dołączeniem dowodu zakupu (paragonu) i podaniem, na czym polega wada i kiedy wystąpiła, przesłać bezpłatnie na podany Państwu adres serwisu.

Serwis

(PL) **Serwis Polska**
Tel.: 223974996
E-Mail: owim@lidl.pl

CE

Varování a použité symboly . . . . . Strana 47

Úvod . . . . . Strana 48

Zamýšlené použití . . . . . Strana 48

Rozsah dodávky . . . . . Strana 48

Popis dílů . . . . . Strana 48

Technické údaje . . . . . Strana 48

Bezpečnostní instrukce . . . . . Strana 49

Před prvním použitím . . . . . Strana 51

Provoz . . . . . Strana 51

Demontáž filtru . . . . . Strana 51

Montáž filtru . . . . . Strana 51

Umístění výrobku . . . . . Strana 51

Zapnutí a vypnutí výrobku . . . . . Strana 51

Příprava kávy . . . . . Strana 51

Čištění a péče . . . . . Strana 51

Skladování . . . . . Strana 52

Zlikvidování . . . . . Strana 52

Záruka . . . . . Strana 52

Postup v případě uplatňování záruky . . . . . Strana 52

Servis . . . . . Strana 52

Varování a použité symboly

V uživatelské příručce, stručném návodu a na obalu jsou použita následující varování:

	**NEBEZPEČÍ!** Tento symbol v kombinaci se signálním slovem „Nebezpečí" označuje nebezpečí s vysokým rizikem, které, pokud mu nebude zabráněno, může mít za následek smrt nebo vážné zranění.		Střídavý proud/napětí
		Hz	Hertz (frekvence napájení)
	**VAROVÁNÍ!** Tento symbol v kombinaci se signálním slovem „Varování" označuje riziko se středním rizikem, které, pokud se mu nezabrání, může mít za následek smrt nebo vážné zranění.	**W**	Watty
			**POZNÁMKA:** Tento symbol se signálním slovem „Poznámka" poskytuje další užitečné informace.
	**UPOZORNĚNÍ!** Tento symbol v kombinaci se signálním slovem „Upozornění" označuje nebezpečí s nízkým rizikem, které, pokud se mu nezabrání, může vést k lehkému nebo středně těžkému zranění.		Výrobek používejte jen v suchých vnitřních prostorách.
	Symbol pro ochranné uzemnění		Bezpečné pro potraviny Tento výrobek nemá žádný nepříznivý vliv na chuť nebo vůni.
	Neponořujte výrobek do vody nebo jiných kapalin.		**Nebezpečí popálení!** Tento symbol označuje horký povrch.
CE	Značka CE označuje shodu s příslušnými směrnicemi EU platnými pro tento výrobek.		Bezpečnostní informace Návod k použití
	Všechny doplňky lze mýt v myčce.		Tento symbol upozorňuje na nebezpečí ohrožení života nebo úrazu u kojenců a dětí.

KÁVOVAR

Úvod

Blahopřejeme Vám ke koupi nového výrobku. Rozhodli jste se pro kvalitní produkt. Návod k obsluze je součástí tohoto výrobku. Obsahuje důležité pokyny pro bezpečnost, použití a likvidaci. Před použitím výrobku se seznamte se všemi pokyny k obsluze a bezpečnostními pokyny. Používejte výrobek jen popsaným způsobem a na uvedených místech. Při předání výrobku třetí osobě předejte i všechny podklady.
Tento a další návody si můžete stáhnout a prohlédnout na stránkách www.lidl-service.com. Po naskenování QR kódu budete přesměrováni přímo na stránky Lidl service (www.lidl-service.com), na kterých si můžete po zadání čísla výrobku (IAN) 516943_2510, 516945_2510, 516947_2510 otevřít příslušný návod k obsluze.

Zamýšlené použití

Tento kávovar je určen výhradně k výrobě filtrované kávy.

Toto zařízení je určeno pro soukromé, domácí použití. Zařízení smí být používáno pouze v interiéru. Toto zařízení nesmí být používáno ke komerčním účelům.

Jakékoli jiné použití, které není uvedeno v tomto návodu, může způsobit poškození výrobku nebo vážné riziko zranění.

Výrobce neručí za škody způsobené nesprávným použitím.

⚠ **VAROVÁNÍ!** Nebezpečí poškození materiálu!

Do nádrže na vodu nikdy nelijte žádné jiné tekutiny než čerstvou pitnou vodu.

Rozsah dodávky

Po rozbalení výrobek zkontrolujte, zda je dodávka kompletní a zda jsou všechny díly v pořádku. Před použitím odstraňte všechny obalové materiály.

V případě chybějících nebo poškozených dílů kontaktujte zákaznický servis.

- Kávovar
- Skleněná nádoba
- Trychtýř
- Trvalý filtr
- Lžička na kávu
- Návod k obsluze

Popis dílů

1 Horní kryt
2 Nádrž na vodu
3 Ukazatel hladiny oleje
4 Podstavec
5 Hlavní vypínač
6 Ozdoba základny
7 Kryt základny
8 Trvalý filtr
9 Držák filtru
10 Ohřívací plotna
11 Skleněná nádoba
12 Lžička na kávu

Technické údaje

Vstupní napětí:	220–240 V~, 50–60 Hz
Příkon HG14638A - Red 1973, HG14638B - Red SilverCrest, HG14639A - Black 1973, HG14639B - Black SilverCrest, HG14640A - Cream 1973:	915 – 1080 W
Třída ochrany:	I
Objem nádrže na vodu:	1,46 l
Spotřeba energie ve vypnutém stavu:	0,3 W
Certifikace: HG14638A - Red 1973, HG14638B - Red SilverCrest, HG14639A - Black 1973, HG14639B - Black SilverCrest, HG14640A - Cream 1973:	Intertek GS

Bezpečnostní instrukce

PŘED POUŽITÍM VÝROBKU SE SEZNAMTE SE VŠEMI BEZPEČNOSTNÍMI INFORMACEMI A NÁVODEM K POUŽITÍ! PŘI PŘEDÁVÁNÍ TOHOTO VÝROBKU TŘETÍ STRANĚ PŘILOŽTE VŠECHNY DOKUMENTY!

V případě poškození v důsledku nedodržení tohoto návodu k obsluze je nárok na záruku neplatný! Za následné škody nepřebíráme žádnou odpovědnost! V případě věcných škod nebo zranění osob způsobených nesprávnou manipulací nebo nedodržením bezpečnostních pokynů nepřebíráme žádnou odpovědnost!

Děti a osoby se zdravotním postižením



⚠ VAROVÁNÍ! NEBEZPEČÍ USMRCENÍ NEBO NEHODY PRO KOJENCE A DĚTI!

- Nikdy nenechávejte děti s přístupem k obalovému materiálu bez dozoru. Obalový materiál představuje nebezpečí udušení. Děti často podceňují nebezpečí. Vždy udržujte děti mimo dosah výrobku a obalového materiálu.
- Tento výrobek mohou používat děti ve věku od 8 let a starší, pokud jsou pod dohledem nebo jsou poučeny o používání spotřebiče bezpečným způsobem a rozumí souvisejícím nebezpečím.
- Tento výrobek mohou používat osoby se sníženými fyzickými, smyslovými nebo duševními schopnostmi nebo nedostatkem zkušeností a znalostí pouze tehdy, pokud jsou pod dohledem nebo jsou poučeny o používání výrobku bezpečným způsobem a rozumí souvisejícím nebezpečím.
- Čištění a uživatelskou údržbu nesmí provádět děti bez dozoru.
- Výrobek a jeho kabel uchovávejte mimo dosah dětí mladších 8 let.
- Děti si s výrobkem nesmí hrát.

⚠ VAROVÁNÍ! Riziko zranění v důsledku nesprávného použití.

Oblasti použití

- Tento výrobek je určen k použití v domácnosti a podobných místech, jako jsou:
  - kuchyňské prostory pro zaměstnance v obchodech, kancelářích a jiných pracovních prostředích;
  - statky;
  - hotely, motely a další obytné prostory;
  - prostředí typu penzion.

Elektrická bezpečnost

⚠ VAROVÁNÍ! Zabraňte polití napájecí zástrčky a základny.

⚠ NEBEZPEČÍ! Riziko úrazu elektrickým proudem! Nikdy se nepokoušejte opravit výrobek sami.
V případě poruchy smí opravy provádět pouze kvalifikovaný personál.

⚠ VAROVÁNÍ! Riziko úrazu elektrickým proudem! Neponořujte výrobek do vody nebo jiných kapalin.
Nikdy nedržte výrobek pod tekoucí vodou.
Při čištění neponořujte do vody.

⚠ VAROVÁNÍ! Riziko úrazu elektrickým proudem! Nikdy nepoužívejte poškozený výrobek. Pokud je výrobek poškozen, odpojte jej od napájení a obraťte se na prodejce.

⚠ **VAROVÁNÍ! Riziko úrazu elektrickým proudem!** Neumisťujte výrobek vedle dřezu nebo do vlhkých prostor.

- Před připojením výrobku k elektrické síti zkontrolujte, zda jmenovité napětí a proud odpovídají údajům o síťovém napájení uvedeným na štítku výrobku.
- Výrobek připojujte pouze k uzemněnému zdroji napájení. Zkontrolujte, zda je zástrčka správně připojena.
- Aby nedošlo k poškození napájecího kabelu, nemačkejte jej, neohýbejte ani neodírejte o ostré hrany. Udržujte jej mimo dosah horkých povrchů a otevřeného ohně.
- Pokud je napájecí kabel poškozen, musí jej vyměnit výrobce, jeho servisní zástupce nebo podobně kvalifikovaná osoba, aby se předešlo nebezpečí.
- Chcete-li výrobek odpojit od zdroje napájení, vytáhněte zástrčku, nikoli samotný kabel.
- Připojte výrobek ke snadno dostupné elektrické zásuvce, aby bylo možné v případě nouze výrobek okamžitě odpojit.
- Tento výrobek není určen k ovládání pomocí externího časovače nebo samostatného systému dálkového ovládání.
- Neobsluhujte výrobek a nedotýkejte se jej mokrýma rukama.

Nebezpečí požáru/hoření a tepla

-  **VAROVÁNÍ! Horký povrch!**

  Udržujte děti a domácí zvířata mimo dosah výrobku, když je v provozu nebo když se ochlazuje. Přístupné části jsou horké.

⚠ **UPOZORNĚNÍ! Nebezpečí popálení!** Povrchy se mohou během používání zahřívat. Povrch výrobku je po určitou dobu po použití vystaven zbytkovému teplu.
Po použití zůstává na ohřívací plotně zbytkové teplo.
Nedotýkejte se horkých povrchů výrobku a dávejte pozor na unikající páru. Výrobek držte pouze za rukojeť.

⚠ **UPOZORNĚNÍ! Nebezpečí popálení!** Během varu vody neotvírejte víko. Víko výrobku musí zůstat během používání bezpečně zavřené.

- Pokud zaznamenáte kouř nebo neobvyklé zvuky, okamžitě odpojte výrobek od napájení. Před dalším používáním nechte výrobek zkontrolovat odborníkem.

⚠ **VAROVÁNÍ!** Tento výrobek nepoužívejte, pokud má kávovar praskliny nebo jiné známky poškození.

- Kávovar nesmí být během provozu umístěn ve skříňce.
- Kávovar nelze používat ve skříňce.
- Přístroj nepoužívejte, pokud je jeho povrch popraskaný.

Umístění výrobku

- Výrobek nesmí být umístěn přímo pod zdrojem napájení.
- Výrobek vždy používejte na rovném, stabilním, čistém, tepelně odolném a suchém povrchu.

Provoz

- Výrobek smí být používán pouze s dodaným příslušenstvím.
- Výrobek nepřeplňujte. Při přeplnění výrobku může dojít k vystříknutí vroucí vody. Neprovozujte výrobek bez vody. Hladina naplnění výrobku musí být mezi značkami **MIN** a **MAX** na vodoměru.

Čištění a skladování

- Výrobek nesmí být vystaven kapající nebo stříkající vodě.
- Před čištěním a v době, kdy výrobek nepoužíváte, jej odpojte od napájení.
- Pokyny k čištění výrobku naleznete v části „Čištění a péče".

Před prvním použitím

1. Odstraňte všechny obalové materiály.
2. Vyčistěte výrobek (viz „Čištění a péče").
3. Zkontrolujte, zda jsou všechny součásti k dispozici a nejsou poškozené.
4. Před prvním použitím proveďte 2 až 3 proplachy čerstvou vodou (bez kávy).
   Postup při vaření: počkejte, až voda zcela proteče, vypněte přístroj a nechte jej 5 minut vychladnout, poté postup opakujte s čistou vodou.

Provoz

⚠ **UPOZORNĚNÍ! Nebezpečí popálení!** Přístroj nepoužívejte, pokud je jeho povrch popraskaný.

- Během procesu vaření uniká horká pára nahoru přes horní víko. Horní víko se zahřívá. Nikdy se ho nedotýkejte a nevystavujte páře ruce ani jiné části těla.
- Pro dosažení dokonalé chuti proveďte 2 až 3 proplachy čerstvou vodou (bez kávy). Jakmile voda zcela proteče, vypněte spotřebič a nechte jej 5 minut vychladnout. Poté postup zopakujte s čistou vodou.

Demontáž filtru

- Pomocí rukojeti na držáku filtru **9** vyjměte filtr **8** i držák filtru **9** z kávovaru.

Montáž filtru

- Uchopte rameno filtru **8** a srovnejte jej do stejné polohy jako držák filtru.
- Vložte do držáku filtru **9**. Ujistěte se, že je filtr **8** vyrovnán s vnitřními drážkami držáku tak, aby okraj filtru přiléhal k okraji držáku.
- Pomocí ramene držáku filtru **9** spusťte celou sestavu do varné komory kávovaru.

Umístění výrobku

1. Umístěte zařízení na suchý, rovný a neklouzavý povrch.
2. Naplňte nádržku na vodu v kávovaru čerstvou, studenou vodou z kohoutku až po značku a poté spusťte proces přípravy stisknutím tlačítka.
3. Vodu vylijte a celý postup jednou zopakujte.

Zapnutí a vypnutí výrobku

ⓘ **INFO:**
Během provozu se rozsvítí kontrolka. Kontrolka znamená, že výrobek je v provozu.

1. Zapnutí výrobku: Připojte síťovou zástrčku do vhodné síťové zásuvky. Nastavte vypínač do polohy ZAPNUTO. Kontrolka se rozsvítí.
2. Vypnutí výrobku: Přepněte hlavní vypínač do polohy VYPNUTO. Kontrolka zhasne. Odpojte síťovou zástrčku od zásuvky.
3. Přístroj disponuje funkcí udržování teploty po dobu 40 minut po uvaření kávy. Kontrolka zapnutí/vypnutí se z důvodu ochrany výrobku po 40 minutách automaticky vypne.

Příprava kávy

ⓘ **POZNÁMKA:** Naplňte vodu alespoň po kontrolku minimální hladiny a nepřekračujte značku **MAX**.

1. Otevřete horní kryt**1**.
2. Nalijte do nádržky na vodu čerstvou a studenou vodu **2**.
3. Vložte filtrační papír o rozměrech „1x4" do trvalého filtru **8** a nasypte požadované množství mleté kávy.
4. Zapněte spotřebič. Počkejte, až se dokončí proces vaření a držák filtru **9** se vyprázdní.
5. Pokud připravujete kávu do velkého šálku, nasypte 5–6 g mleté kávy a opakujte výše uvedené kroky 2 a 3 pro každý šálek.
6. Pokud jste si připravili jeden šálek kávy a chcete si hned připravit další, vypněte přístroj a nechte jej alespoň 5 minut vychladnout. Poté můžete doplnit vodu do nádržky na vodu **2**.

⚠ **Varování!** Příliš silné rozstřikování proudu vody.

Čištění a péče

⚠ **VAROVÁNÍ!** Před čištěním spotřebiče vždy vytáhněte hlavní zástrčku ze zásuvky.

- Přístroj nikdy neponořujte do vody.
- Spotřebič čistěte vlhkým hadříkem.

- Trvalý filtr **8**, lžičku na kávu **12**, skleněnou nádobu **11** a držák filtru **9** lze umýt v teplé mýdlové vodě a lze je mýt v myčce na nádobí.
- K čištění spotřebiče nepoužívejte žádné abrazivní nebo agresivní čisticí prostředky ani tvrdé kartáče.
- Všechny části otřete do sucha čistým hadříkem.
- Pokud se spotřebič během provozu velmi zahřívá. Nechte výrobek před čištěním vychladnout.

Skladování

- ☐ Pokud výrobek nepoužíváte, skladujte jej v původním obalu.
- ☐ Výrobek skladujte na suchém místě mimo dosah dětí.

Zlikvidování

Obal se skládá z ekologických materiálů, které můžete zlikvidovat prostřednictvím místních sběren recyklovatelných materiálů.



Při třídění odpadu se řiďte podle označení obalových materiálů zkratkami (a) a čísly (b), s následujícím významem: 1–7: umělé hmoty / 20–22: papír a lepenka / 80–98: složené látky.

Výrobek:



Výrobek vč. příslušenství a obalové materiály jsou recyklovatelné a podléhají rozšířené odpovědnosti výrobce.
Likvidujte je odděleně podle ilustrovaných Info-tri (informace o třídění), abyste mohli lépe nakládat s odpady.
Logo Triman platí jen pro Francii.



O možnostech likvidace vysloužilých zařízení se informujte u správy vaší obce nebo města.



V zájmu ochrany životního prostředí vysloužilý výrobek nevyhazujte do domovního odpadu, ale předejte k odborné likvidaci. O sběrnách a jejich otevíracích hodinách se můžete informovat u příslušné správy města nebo obce.

Záruka

Výrobek byl vyroben podle přísných směrnic kvality a před dodáním pečlivě otestován. V případě materiálních nebo výrobních vad máte zákonná práva vůči prodejci výrobku. Vaše zákonná práva nejsou níže uvedenou zárukou nijak omezená.

Záruka na tento výrobek je 3 roky od data zakoupení. Záruční doba začíná dnem zakoupení. Originál dokladu o zakoupení si uschovejte na bezpečném místě, protože tento doklad je vyžadován jako doklad o koupi.

Jakékoli poškození nebo závady, které se vyskytly již v okamžiku nákupu, musí být nahlášeny ihned po vybalení výrobku.

Pokud se u výrobku během 3 let od data zakoupení projeví vada materiálu nebo výrobní vada, pak vám ho podle naší volby bezplatně opravíme nebo vyměníme. Záruční doba se po uznané reklamaci neprodlužuje. To platí také pro vyměněné a opravené díly.

Tato záruka je neplatná, pokud byl výrobek poškozený nebo nesprávně používaný anebo udržovaný.

Záruka se kryje na materiálové a výrobní vady. Tato záruka se nevztahuje na díly výrobku, které podléhají běžnému opotřebení, a tím platí jako opotřebitelné díly (např. baterie, hadice, inkoustové barevné patrony), ani se nevztahuje na poškození rozbitných dílů, např. spínačů nebo dílů ze skla.

Postup v případě uplatňování záruky

Pro zajištění rychlého zpracování Vašeho případu se řiďte následujícími pokyny:

Pro všechny požadavky si připravte pokladní stvrzenku a číslo artiklu (IAN 516943_2510, 516945_2510, 516947_2510) jako doklad o zakoupení.

Číslo artiklu najdete na typovém štítku, gravuře, titulní stránce návodu (vlevo dole) nebo na nálepce na zadní nebo spodní straně.

V případě poruch funkce nebo jiných závad nejdříve kontaktujte, telefonicky nebo e-mailem, v následujícím textu uvedené servisní oddělení.

Výrobek registrovaný jako vadný potom můžete s přiloženým dokladem o zakoupení (pokladní stvrzenkou) a údaji k závadě a kdy k ní došlo, bezplatně zaslat na adresu servisu, která Vám byla sdělena.

Servis

(CZ) **Servis Česká republika**
Tel.: 800 143 873
E-Mail: owim@lidl.cz

CE

Použité varovania a symboly . . . . . Strana 54

Úvod . . . . . Strana 55

Zamýšľané použitie . . . . . Strana 55

Rozsah dodávky . . . . . Strana 55

Opis dielov . . . . . Strana 55

Technické údaje . . . . . Strana 55

Bezpečnostné pokyny . . . . . Strana 56

Pred prvým použitím . . . . . Strana 58

Obsluha . . . . . Strana 58

Demontáž filtra . . . . . Strana 58

Montáž filtra . . . . . Strana 58

Umiestnenie výrobku . . . . . Strana 58

Zapnutie/vypnutie výrobku . . . . . Strana 58

Príprava kávy . . . . . Strana 58

Čistenie a starostlivosť . . . . . Strana 58

Skladovanie . . . . . Strana 59

Likvidácia . . . . . Strana 59

Záruka . . . . . Strana 59

Postup v prípade poškodenia v záruke . . . . . Strana 59

Servis . . . . . Strana 59

Použité varovania a symboly

V používateľskej príručke, stručnej príručke a na obale sa používajú nasledujúce varovania:

	**NEBEZPEČENSTVO!** Tento symbol v kombinácii so signálnym slovom „Nebezpečenstvo“ označuje vysokorizikové nebezpečenstvo, ktoré, ak sa mu nezabráni, môže mať za následok smrť alebo vážne zranenie.		Striedavý prúd/napätie
		Hz	Hertz (frekvencia napájania)
	**VAROVANIE!** Tento symbol v kombinácii so signálnym slovom „Varovanie“ označuje riziko so stredným rizikom, ktoré, ak sa mu nezabráni, môže mať za následok smrť alebo vážne zranenie.	**W**	Watty
			**POZNÁMKA:** Tento symbol v kombinácii so slovom „Poznámka“ poskytuje ďalšie užitočné informácie.
	**UPOZORNENIE!** Tento symbol v kombinácii so signálnym slovom „Upozornenie“ označuje nebezpečenstvo s nízkym rizikom, ktoré, ak sa mu nezabráni, môže viesť k ľahkému alebo stredne ťažkému zraneniu.		Výrobok používajte len v suchých vnútorných priestoroch.
	Symbol ochranného uzemnenia		Bezpečné pre potraviny Tento výrobok nemá nepriaznivý vplyv na chuť alebo vôňu.
	Neponárajte výrobok do vody alebo iných tekutín.		**Nebezpečenstvo popálenia!** Tento symbol označuje horúci povrch.
CE	Značka CE označuje zhodu s príslušnými smernicami EÚ platnými pre tento výrobok.		Bezpečnostné informácie Pokyny na používanie
	Vhodné do umývačky riadu pre všetko príslušenstvo.		Tento symbol upozorňuje na nebezpečenstvo ohrozenia života alebo úrazu dojčiat a detí.

KÁVOVAR

Úvod

Blahoželáme Vám ku kúpe Vášho nového výrobku. Rozhodli ste sa pre veľmi kvalitný výrobok. Návod na obsluhu je súčasťou tohto výrobku. Obsahuje dôležité upozornenia týkajúce sa bezpečnosti, používania a likvidácie. Skôr ako začnete výrobok používať, oboznámte sa so všetkými pokynmi k obsluhe a bezpečnosti. Výrobok používajte iba v súlade s popisom a v uvedených oblastiach používania. V prípade postúpenia výrobku ďalším osobám odovzdajte aj všetky dokumenty patriace k výrobku. Tento a mnohé ďalšie návody si môžete stiahnuť a prezrieť na stránke www.lidl-service.com. Po naskenovaní QR kódu sa dostanete priamo na stránku www.lidl-service.com, kde si po zadaní čísla IAN 516943_2510, 516945_2510, 516947_2510 môžete otvoriť svoj návod na obsluhu.

Zamýšľané použitie

Kávovar je určený výlučne na výrobu filtrovanej kávy.

Toto zariadenie je určené na súkromné, domáce použitie. Toto zariadenie sa smie používať iba v interiéri. Toto zariadenie sa nesmie používať na komerčné účely.

Akékoľvek iné použitie, ktoré nie je uvedené v tomto návode, môže spôsobiť poškodenie výrobku alebo vážne riziko zranenia.

Výrobca nepreberá žiadnu zodpovednosť za škody spôsobené nesprávnym používaním.

⚠ **VAROVANIE!** Nebezpečenstvo poškodenia majetku!

Do nádrže na vodu nikdy nenalievajte žiadne iné tekutiny okrem čerstvej pitnej vody.

Rozsah dodávky

Po rozbalení výrobku skontrolujte, či je dodávka úplná a či sú všetky časti v dobrom stave. Pred použitím odstráňte všetky obalové materiály.

V prípade chýbajúcich alebo poškodených dielov kontaktujte zákaznícky servis.

- Kávovar
- Sklenená nádoba
- Lievik
- Trvalý filter
- Kávová lyžička
- Návod na obsluhu

Opis dielov

1 Horný kryt
2 Nádrž na vodu
3 Kontrolka hladiny vody
4 Základňa
5 Hlavný vypínač
6 Ozdoba základne
7 Kryt základne
8 Trvalý filter
9 Držiak filtra
10 Ohrievacia platňa
11 Sklenená nádoba
12 Kávová lyžička

Technické údaje

Vstupné napätie:	220–240 V~, 50–60 Hz
Príkon HG14638A - Red 1973, HG14638B - Red SilverCrest, HG14639A - Black 1973, HG14639B - Black SilverCrest, HG14640A - Cream 1973:	915 – 1080 W
Trieda ochrany:	I
Kapacita nádrže na vodu:	1,46 l
Spotreba energie vo vypnutom stave:	0,3 W
Certifikácia: HG14638A - Red 1973, HG14638B - Red SilverCrest, HG14639A - Black 1973, HG14639B - Black SilverCrest, HG14640A - Cream 1973:	Intertek GS

Bezpečnostné pokyny

PRED POUŽITÍM VÝROBKU SA OBOZNÁMTE SO VŠETKÝMI BEZPEČNOSTNÝMI INFORMÁCIAMI A NÁVODOM NA POUŽITIE! PRI ODOVZDÁVANÍ TOHTO VÝROBKU INÝM OSOBÁM PRILOŽTE AJ VŠETKY DOKUMENTY!

V prípade škôd v dôsledku nedodržania tohto návodu na obsluhu strácate nárok na záruku! Za následné škody nepreberáme žiadnu zodpovednosť! V prípade materiálnych škôd alebo zranení osôb spôsobených nesprávnou manipuláciou alebo nedodržaním bezpečnostných pokynov nepreberáme žiadnu zodpovednosť!

Deti a osoby so zdravotným postihnutím



⚠ VAROVANIE! RIZIKO STRATY ŽIVOTA ALEBO NEHODY DOJČIAT A DETÍ!

- Nikdy nenechávajte deti bez dozoru s obalovým materiálom.
  Obalový materiál predstavuje nebezpečenstvo udusenia. Deti často podceňujú nebezpečenstvá. Vždy držte deti mimo dosahu výrobku a obalového materiálu.
- Tento výrobok môžu používať deti vo veku od 8 rokov, ak sú pod dohľadom alebo sú poučené o používaní spotrebiča bezpečným spôsobom a rozumejú súvisiacim rizikám.
- Tento výrobok môžu používať osoby so zníženými fyzickými, zmyslovými alebo duševnými schopnosťami alebo nedostatkom skúseností a znalostí, ak sú pod dohľadom alebo boli poučené o používaní výrobku bezpečným spôsobom a rozumejú súvisiacim rizikám.
- Čistenie a užívateľskú údržbu nesmú vykonávať deti bez dozoru.
- Výrobok a jeho kábel uchovávajte mimo dosahu detí mladších ako 8 rokov.
- Deti sa s výrobkom nesmú hrať.

⚠ **VAROVANIE!** Riziko poranenia v dôsledku nesprávneho používania.

Oblasti použitia

- Tento výrobok je určený na použitie v domácnosti a podobných miestach, ako sú:
  - kuchynské priestory pre zamestnancov v obchodoch, kanceláriách a iných pracovných prostrediach;
  - farmy;
  - hotely, motely a iné obytné prostredia;
  - prostredia typu penzión s raňajkami.

Elektrická bezpečnosť

⚠ **VAROVANIE!** Zabráňte rozliatiu tekutiny na napájaciu zástrčku a na podstavec.

⚠ **NEBEZPEČENSTVO! Nebezpečenstvo úrazu elektrickým prúdom!** Nikdy sa nepokúšajte opravovať výrobok sami.
V prípade poruchy môže opravy vykonávať len kvalifikovaný personál.

⚠ **VAROVANIE! Nebezpečenstvo úrazu elektrickým prúdom!** Neponárajte výrobok do vody alebo iných tekutín.
Nikdy nedržte výrobok pod tečúcou vodou.
Neponárajte do vody za účelom čistenia.

⚠ **VAROVANIE! Riziko úrazu elektrickým prúdom!** Nikdy nepoužívajte poškodený výrobok. Ak je výrobok poškodený, odpojte ho od elektrickej siete a obráťte sa na predajcu.

⚠ **VAROVANIE! Nebezpečenstvo úrazu elektrickým prúdom!** Neumiestňujte výrobok vedľa umývadla alebo na vlhké miesta.

- Pred pripojením výrobku k elektrickej sieti skontrolujte, či menovité napätie a prúd zodpovedajú údajom o sieťovom napájaní uvedeným na typovom štítku výrobku.
- Výrobok pripájajte len k uzemnenému zdroju napájania. Skontrolujte, či je sieťová zástrčka správne pripojená.
- Aby ste predišli poškodeniu napájacieho kábla, nestláčajte ho, neohýbajte a neotláčajte o ostré hrany. Udržujte ho mimo horúcich povrchov a otvoreného ohňa.
- Ak je napájací kábel poškodený, musí ho vymeniť výrobca, jeho servisný zástupca alebo podobne kvalifikovaná osoba, aby sa predišlo nebezpečenstvu.
- Ak chcete výrobok odpojiť od zdroja napájania, vytiahnite zástrčku, a nie samotný kábel.
- Pripojte výrobok k ľahko dostupnej elektrickej zásuvke, aby bolo možné v prípade núdze výrobok okamžite odpojiť.
- Tento výrobok nie je určený na ovládanie pomocou externého časovača alebo samostatného systému diaľkového ovládania.
- Neobsluhujte výrobok a nedotýkajte sa ho mokrými rukami.

Nebezpečenstvo požiaru/horenia a tepla

-  **VAROVANIE! Horúci povrch!**

  Udržujte deti a domáce zvieratá mimo dosahu výrobku, keď je v prevádzke alebo chladne. Prístupné časti sú horúce.

⚠ **UPOZORNENIE! Nebezpečenstvo popálenia!** Povrchy sa počas používania môžu zahrievať.
Povrch výrobku je po použití určitý čas vystavený zvyškovému teplu.
Po použití je ohrievacia platňa vystavená zvyškovému teplu.
Nedotýkajte sa horúcich povrchov výrobku a dávajte pozor na unikajúcu paru. Výrobok držte len za rukoväť.

⚠ **UPOZORNENIE! Nebezpečenstvo popálenia!** Počas varu vody neotvárajte veko. Veko výrobku musí zostať počas používania výrobku bezpečne zatvorené.

- Ak spozorujete dym alebo nezvyčajné zvuky, okamžite odpojte výrobok od napájania. Pred ďalším používaním nechajte výrobok skontrolovať odborníkom.

⚠ **VAROVANIE!** Výrobok nepoužívajte, ak zariadenie na prípravu kávy vykazuje praskliny alebo iné známky poškodenia.

- Kávovar sa počas prevádzky nesmie umiestňovať do skrinky.
- Kávovar sa nesmie používať vo vnútri skrinky.
- Prístroj nepoužívajte, ak je jeho povrch popraskaný.

Umiestnenie výrobku

- Výrobok nesmie byť umiestnený priamo pod zdrojom napájania.
- Výrobok vždy používajte na rovnom, stabilnom, čistom, tepelne odolnom a suchom povrchu.

Obsluha

- Výrobok sa smie používať len s dodaným príslušenstvom.

- Výrobok neprepĺňajte. Ak je výrobok preplnený, môže dôjsť k vystreknutiu vriacej vody. Výrobok nepoužívajte bez vody. Hladina naplnenia výrobku musí byť medzi značkami **MIN** a **MAX** na vodomere.

Čistenie a skladovanie

- Výrobok nesmie byť vystavený kvapkajúcej alebo striekajúcej vode.
- Pred čistením a v čase, keď výrobok nepoužívate, ho odpojte od elektrickej siete.
- Pokyny na čistenie výrobku nájdete v časti „Čistenie a starostlivosť".

Pred prvým použitím

1. Odstráňte všetky obalové materiály.
2. Vyčistite výrobok (pozri „Čistenie a starostlivosť").
3. Skontrolujte, či sú všetky diely prítomné a nepoškodené.
4. Pred prvým použitím vykonajte 2 alebo 3 preplachovacie cykly čerstvou vodou (bez kávy).
   Postup varenia: počkajte, kým pretečie všetka voda, vypnite prístroj a nechajte ho 5 minút vychladnúť, potom tento postup zopakujte s čerstvou vodou.

Obsluha

⚠ **UPOZORNENIE! Nebezpečenstvo popálenia!** Prístroj nepoužívajte, ak je jeho povrch popraskaný.

- Počas procesu varenia sa horúca para uvoľňuje nahor cez horný kryt. Horný kryt sa tak zahrieva. Nikdy sa ho nedotýkajte a nevkladajte ruky ani iné časti tela do pary.
- Aby ste dosiahli dokonalú chuť, prepláchnite kávovar 2 alebo 3-krát čerstvou vodou (bez kávy). Akonáhle pretečie všetka voda, vypnite spotrebič a nechajte ho 5 minút vychladnúť. Potom postup zopakujte s čistou vodou.

Demontáž filtra

- Pomocou rukoväte na držiaku filtra **9** vyberte filter **8** spolu s držiakom filtra **9** z kávovaru.

Montáž filtra

- Držte rameno filtra **8** a vyrovnajte ho s držiakom filtra tak, aby smerovali rovnakým smerom.
- Vložte do držiaka filtra **9**. Uistite sa, že filter **8** je zarovnaný s vnútornými drážkami držiaka tak, aby okraj filtra priliehal k okraju držiaka.
- Pomocou ramena držiaka filtra **9** spustite celú zostavu do varnej komory kávovaru.

Umiestnenie výrobku

1. Zariadenie umiestnite na suchý, rovný a protišmykový povrch.
2. Naplňte nádržku na vodu v kávovare čerstvou, studenou vodou z vodovodu až po značku a potom spustite proces prípravy stlačením tlačidla.
3. Vylejte vodu a tento postup zopakujte ešte raz.

Zapnutie/vypnutie výrobku

ⓘ **INFO:**

Počas prevádzky sa zapne kontrolka. Kontrolka znamená, že výrobok pracuje.

1. Zapnutie výrobku: Pripojte sieťovú zástrčku do vhodnej sieťovej zásuvky. Presuňte vypínač do ZAPNUTEJ polohy. Kontrolka sa rozsvieti.
2. Vypnutie výrobku: Prepnite hlavný vypínač do VYPNUTEJ polohy. Kontrolka zhasne. Odpojte sieťovú zástrčku od sieťovej zásuvky.
3. Prístroj disponuje funkciou udržiavania teploty po dobu 40 minút po uvarení kávy. Kontrolka zapnutia/vypnutia sa po 40 minútach automaticky vypne, aby sa chránil výrobok.

Príprava kávy

ⓘ **POZNÁMKA:** Naplňte vodou aspoň po kontrolku minimálnej hladiny a neprekračujte značku **MAX**.

1. Otvorte horný kryt **1**.
2. Nalejte do nádrže na vodu čerstvú a studenú vodu **2**.
3. Vložte filtračný papier veľkosti „1x4" do trvalého filtra **8** a nasypte požadované množstvo mletej kávy.
4. Zapnite spotrebič. Počkajte, kým sa proces prípravy kávy dokončí a držiak na kávovú usadeninu **9** sa vyprázdni.
5. Ak pripravujete kávu do veľkej šálky, nasypte 5 – 6 g mletej kávy a kroky 2 a 3 zopakujte pre každú šálku.
6. Ak ste si uvarili jednu šálku kávy a chcete si hneď uvariť ďalšiu, vypnite prístroj a počkajte aspoň 5 minút, kým vychladne. Potom môžete do nádrže na vodu doplniť vodu **2**.

⚠ **Varovanie!** Príliš silný prúd vody.

Čistenie a starostlivosť

⚠ **VAROVANIE!** Pred čistením spotrebiča vždy vytiahnite hlavnú zástrčku zo zásuvky.

- Spotrebič nikdy neponárajte do vody.
- Spotrebič vyčistite vlhkou handričkou.

- Trvalý filter **8**, lyžička na kávu **12**, sklenená nádoba **11** a držiak filtra **9** sa dajú umývať v teplej mydlovej vode a sú vhodné do umývačky riadu.
- Na čistenie spotrebiča nepoužívajte žiadne abrazívne alebo agresívne čistiace prostriedky ani tvrdé kefy.
- Všetky časti utrite do sucha čistou handričkou.
- Ak sa spotrebič počas prevádzky veľmi zahreje. Pred čistením nechajte zariadenie vychladnúť.

Skladovanie

- ☐ Ak výrobok nepoužívate, skladujte ho v pôvodnom obale.
- ☐ Výrobok skladujte na suchom mieste mimo dosahu detí.

Likvidácia

Obal pozostáva z ekologických materiálov, ktoré môžete odovzdať na miestnych recyklačných zberných miestach.



Všímajte si prosím označenie obalových materiálov pre triedenie odpadu, sú označené skratkami (a) a číslami (b) s nasledujúcim významom: 1–7: Plasty / 20–22: Papier a kartón / 80–98: Spojené látky.

Výrobok:



Výrobok vr. príslušenstva a obalové materiály sú recyklovateľné a podliehajú rozšírenej zodpovednosti výrobcu.
Pre lepšie spracovanie odpadu ich zlikvidujte oddelene podľa obrázkov Info-tri (informácie o triedení).
Triman-Logo platí iba pre Francúzsko.



O možnostiach likvidácie opotrebovaného výrobku sa môžete informovať na Vašej obecnej alebo mestskej správe.



Ak výrobok doslúžil, v záujme ochrany životného prostredia ho neodhoďte do domového odpadu, ale odovzdajte na odbornú likvidáciu. Informácie o zberných miestach a ich otváracích hodinách získate na Vašej príslušnej správe.

Záruka

Výrobok bol starostlivo vyrobený v súlade s prísnymi smernicami kvality a pred dodaním dôkladne otestovaný. V prípade materiálových alebo výrobných chýb máte zákonné práva voči predajcovi výrobku. Vaše zákonné práva nie sú žiadnym spôsobom obmedzené našou zárukou uvedenou nižšie.

Záruka na tento výrobok je 3 roky od dátumu nákupu. Záručná doba začína plynúť dátumom kúpy. Originál dokladu o kúpe si uschovajte na bezpečnom mieste, pretože tento doklad je potrebný ako dôkaz o kúpe.

Akékoľvek poškodenie alebo nedostatky prítomné už v čase nákupu je potrebné nahlásiť ihneď po vybalení výrobku.

Ak sa v priebehu 3 rokov od dátumu zakúpenia preukáže, že výrobok vykazuje chyby materiálu alebo spracovania, podľa vlastného uváženia Vám ho bezplatne opravíme alebo vymeníme. Záručná doba sa na základe poskytnutej záručnej reklamácie nepredlžuje. To platí aj pre vymenené alebo opravené diely.

Táto záruka je neplatná, ak bol výrobok poškodený alebo nesprávne používaný alebo udržiavaný.

Záruka sa vzťahuje na chyby materiálu a výrobné chyby. Táto záruka sa nevzťahuje na časti výrobku, ktoré podliehajú bežnému opotrebovaniu, a preto sa považujú za opotrebovateľné diely (napr. batérie, nabíjateľné batérie, hadice, atramentové kazety), ani na poškodenie krehkých častí, napr. spínačov alebo častí zo skla.

Postup v prípade poškodenia v záruke

Pre zaručenie rýchleho spracovania Vašej požiadavky dodržte prosím nasledujúce pokyny:

Pre všetky otázky majte pripravený pokladničný doklad a číslo výrobku (IAN 516943_2510, 516945_2510, 516947_2510) ako dôkaz o kúpe.

Číslo výrobku nájdete na typovom štítku, gravúre, na prednej strane Vášho návodu (dole vľavo) alebo ako nálepku na zadnej alebo spodnej strane.

Ak sa vyskytnú funkčné poruchy alebo iné nedostatky, najskôr telefonicky alebo e-mailom kontaktujte následne uvedené servisné oddelenie.

Produkt označený ako defektný potom môžete s priloženým dokladom o kúpe (pokladničný lístok) a uvedením, v čom spočíva nedostatok a kedy sa vyskytol, bezplatne odoslať na Vám oznámenú adresu servisného pracoviska.

Servis

(SK) **Servis Slovensko**
Tel.: 0850 232001
E-pošta: owim@lidl.sk

CE

Advertencias y símbolos utilizados . . . . . Página 61

Introducción . . . . . Página 62

Uso previsto . . . . . Página 62

Contenido del paquete . . . . . Página 62

Descripción de las piezas . . . . . Página 62

Especificaciones técnicas . . . . . Página 62

Instrucciones de seguridad . . . . . Página 63

Antes del primer uso . . . . . Página 65

Funcionamiento . . . . . Página 65

Desmontaje del filtro . . . . . Página 65

Montaje del filtro . . . . . Página 65

Colocación del producto . . . . . Página 66

Encendido/apagado del producto . . . . . Página 66

Preparar café . . . . . Página 66

Limpieza y cuidado . . . . . Página 66

Almacenamiento . . . . . Página 66

Eliminación . . . . . Página 66

Tramitación de la garantía . . . . . Página 67

Asistencia . . . . . Página 67

Advertencias y símbolos utilizados

Las siguientes advertencias aparecen en el manual de usuario, el manual breve y el embalaje:

	**¡PELIGRO!** Este símbolo en combinación con la palabra de señalización «Peligro» marca un peligro de alto riesgo que si no se previene puede provocar la muerte o lesiones graves.		Corriente/tensión alterna
		Hz	Hertz (frecuencia de alimentación)
	**¡ADVERTENCIA!** Este símbolo, en combinación con la palabra de señalización «Advertencia», marca un peligro de riesgo medio que, si no se evita, puede provocar la muerte o lesiones graves.	W	Vatios
			**NOTA:** Este símbolo, en combinación con «Nota» proporciona información útil adicional.
	**¡PRECAUCIÓN!** Este símbolo en combinación con la palabra de señalización «Precaución» marca un peligro de bajo riesgo que, si no se evita, podría provocar lesiones menores o moderadas.		Utilice el producto solo en espacios interiores secos.
	Símbolo de protección de tierra		Apto para alimentos Este producto no tiene efectos adversos sobre el sabor ni el olor.
	No sumerja el producto en agua u otros líquidos.		**¡Peligro de quemaduras!** Este símbolo indica una superficie caliente.
CE	La marca CE indica la conformidad con las directivas de la UE aplicables a este producto.		Información sobre seguridad Instrucciones de uso
	Todos los accesorios son aptos para el lavavajillas.		Este símbolo indica una advertencia en relación al peligro de muerte o accidentes de niños y bebés.

CAFETERA

Introducción

Enhorabuena por la adquisición de su nuevo producto. Ha optado por un producto de alta calidad. El manual de instrucciones forma parte de este producto. Contiene importantes indicaciones sobre seguridad, uso y eliminación. Antes de usar el producto, familiarícese con todas las indicaciones de manejo y de seguridad. Utilice el producto únicamente como se describe a continuación y para las aplicaciones indicadas. Adjunte igualmente toda la documentación en caso de entregar el producto a terceros.
Puede descargar y ver este y muchos otros manuales en www.lidl-service.com. Escaneando el código QR accederá directamente a la página web de servicio de Lidl (www.lidl-service.com), donde puede abrir su manual de instrucciones introduciendo el número de artículo (IAN) 516943_2510, 516945_2510, 516947_2510.

Uso previsto

La cafetera está prevista únicamente para preparar café de filtro.

El aparato ha sido diseñado para uso privado y doméstico. El aparato debe usarse únicamente en interiores. Este aparato no debe utilizarse para uso comercial.

Cualquier otro uso no mencionado en estas instrucciones puede dañar el producto o crear un grave riesgo de lesiones.

El fabricante no se hará responsable de los daños causados por un uso inadecuado.

⚠ **¡ADVERTENCIA!** ¡Riesgo de daños materiales!

No ponga nunca en el depósito de agua ningún líquido que no sea agua potable fresca.

Contenido del paquete

Tras desembalar el producto, compruebe si la entrega está completa y si todas las piezas están en buen estado. Retire todos los materiales de embalaje antes de su uso.

Póngase en contacto con el distribuidor si faltan piezas o están dañadas.

- Cafetera
- Jarra de vidrio
- Embudo
- Filtro permanente
- Cuchara de café
- Manual de instrucciones de uso

Descripción de las piezas

1 Cubierta superior
2 Depósito de agua
3 Indicador del nivel de agua
4 Base
5 Botón de encendido/apagado
6 Elemento decorativo de la base
7 Cubierta de la base
8 Filtro permanente
9 Portafiltro
10 Placa para mantener caliente
11 Jarra de vidrio
12 Cuchara de café

Especificaciones técnicas

Tensión de entrada:	220–240 V~, 50–60 Hz
Consumo energético HG14638A - Red 1973, HG14638B - Red SilverCrest, HG14639A - Black 1973, HG14639B - Black SilverCrest, HG14640A - Cream 1973:	915–1080 W
Clase de protección:	I
Capacidad del depósito de agua:	1,46 l
Consumo de energía en modo apagado:	0,3 W
Certificación: HG14638A - Red 1973, HG14638B - Red SilverCrest, HG14639A - Black 1973, HG14639B - Black SilverCrest, HG14640A - Cream 1973:	Intertek GS

Instrucciones de seguridad

ANTES DE UTILIZAR EL PRODUCTO, FAMILIARÍCESE CON TODA LA INFORMACIÓN DE SEGURIDAD Y LAS INSTRUCCIONES DE USO. ¡CUANDO ENTREGUE ESTE PRODUCTO A OTRAS PERSONAS, INCLUYA TAMBIÉN TODOS LOS DOCUMENTOS!

En caso de que se produzcan daños por el incumplimiento de las instrucciones de manejo, ¡el derecho a la garantía perderá su validez! ¡No se aceptará ninguna responsabilidad por daños indirectos! En caso de daños materiales o personales causados por una manipulación incorrecta o el incumplimiento de las instrucciones de seguridad, ¡no se aceptará ninguna responsabilidad!

Niños y personas con discapacidad



⚠ ¡ADVERTENCIA! ¡RIESGO DE MUERTE O ACCIDENTE PARA BEBÉS Y NIÑOS!

- No deje nunca a los niños sin supervisión con el material de embalaje.
  El material de embalaje representa un peligro de asfixia. Los niños suelen subestimar los peligros. Mantenga a los niños alejados del producto y del material de embalaje en todo momento.
- Este producto puede ser utilizado por niños a partir de 8 años si han recibido supervisión o instrucciones sobre el uso del producto de forma segura y si comprenden los peligros que conlleva.
- Este producto puede ser utilizado por personas con discapacidades físicas, sensoriales o mentales, o con falta de experiencia y conocimientos, si han recibido supervisión o instrucciones relativas al uso del producto de forma segura y comprenden los peligros que conlleva.
- La limpieza y el mantenimiento por parte del usuario no deberán ser realizados por niños sin supervisión.
- Mantenga el producto y su cable fuera del alcance de los niños menores de 8 años.
- Los niños no deben jugar con el producto.

⚠ **¡ADVERTENCIA!** Riesgo de lesiones por uso indebido.

Ámbitos de utilización

- Este producto está destinado a ser utilizado en aplicaciones domésticas y similares, tales como:
  - —zonas de cocina para el personal en tiendas, oficinas y otros entornos de trabajo;
  - —casas rurales;
  - —en hoteles, moteles y otros entornos de tipo residencial;
  - —entornos de tipo alojamiento y desayuno.

Seguridad eléctrica

⚠ **¡ADVERTENCIA!** Evite derrames en el enchufe de alimentación y en la base.

⚠ **¡PELIGRO! ¡Riesgo de descarga eléctrica!** Nunca intente reparar el producto por su cuenta.
En caso de mal funcionamiento, las reparaciones deben ser realizadas únicamente por personal cualificado.

⚠ **¡ADVERTENCIA! ¡Riesgo de descarga eléctrica!** No sumerja el producto en agua u otros líquidos.
No ponga nunca el producto bajo el agua corriente.
No sumerja el producto en agua para limpiarlo.

⚠ **¡PELIGRO! ¡Riesgo de descarga eléctrica!** No utilice nunca un producto dañado. Desconecte el producto de la red eléctrica y consulte a su distribuidor si el producto está dañado.

⚠ **¡ADVERTENCIA! ¡Riesgo de descarga eléctrica!** No coloque el producto junto a un fregadero o en zonas húmedas.

- Antes de conectar el producto a la fuente de alimentación, compruebe que la tensión y la corriente nominal se corresponden con los datos de la fuente de alimentación que figuran en la etiqueta de características del producto.
- Conecte el producto únicamente a una fuente de alimentación con toma de tierra. Asegúrese de que el enchufe de alimentación está bien conectado.
- Para evitar dañar el cable de alimentación, no lo apriete, doble ni roce con bordes afilados. Manténgalo también alejado de superficies calientes y llamas.
- Si el cable de alimentación está dañado, debe ser sustituido por el fabricante, su agente de servicio o personas con cualificación similar para evitar peligros.
- Tire del enchufe y no del propio cable para desconectar el producto de la fuente de alimentación.
- Conecte el producto a una toma de corriente de fácil acceso para que, en caso de emergencia, se pueda desenchufar inmediatamente.
- Este producto no está destinado a manejarse mediante un temporizador externo o un sistema de control remoto separado.
- No utilice ni toque el producto con las manos mojadas.

Peligro de incendio/quemaduras y calor

-  **¡ADVERTENCIA! ¡Superficie caliente!**
  Mantenga a niños y mascotas alejados del producto mientras esté en funcionamiento o se esté enfriando. Las piezas accesibles están calientes.

⚠ **¡PRECAUCIÓN! ¡Peligro de quemaduras!** Las superficies pueden calentarse durante el uso.
La superficie del producto está sometida a calor residual durante algún tiempo después de su uso.
La superficie de la placa de calentamiento sigue estando caliente después del uso.
No toque las superficies calientes del producto y tenga cuidado con el vapor que sale. Sujete el producto únicamente por el asa.

⚠ **¡PRECAUCIÓN! ¡Peligro de quemaduras!** No abra la tapa mientras el agua esté hirviendo. La tapa del producto debe permanecer bien cerrada mientras se utiliza el producto.

- Si observa humo o ruidos extraños, desconecte inmediatamente el producto de la red eléctrica. Haga que el producto sea revisado por un especialista antes de seguir utilizándolo.

⚠ **¡ADVERTENCIA!** No utilice el producto si la cafetera está agrietada o dañada de algún otro modo.

- La cafetera no debe colocarse dentro de un armario durante el uso.
- La cafetera no puede utilizarse en un armario.
- No use el aparato si la superficie está agrietada.

Colocación del producto

- El producto no debe colocarse directamente debajo de una fuente de alimentación.
- Utilice siempre el producto sobre una superficie plana, estable, limpia, resistente al calor y seca.

Funcionamiento

- El producto solo debe utilizarse con los accesorios suministrados.
- No llene el producto en exceso. Si el producto se llena en exceso, puede salir agua hirviendo disparada. No haga funcionar el producto sin agua. El nivel de llenado del producto debe estar entre las marcas **MIN** y **MAX** del indicador de agua.

Limpieza y almacenamiento

- El producto no deberá estar expuesto a ningún tipo de goteo o salpicadura de agua.
- Desconecte el producto de la red eléctrica antes de limpiarlo y cuando no lo utilice.
- Consulte la sección "Limpieza y cuidado" para obtener instrucciones sobre cómo limpiar el producto.

Antes del primer uso

1. Retire todo el material de embalaje.
2. Limpie el producto (consulte el apartado «Limpieza y cuidados»).
3. Compruebe que todas las piezas estén presentes y que no estén dañadas.
4. Antes del primer uso, realice 2 o 3 procesos de hervido con agua fresca (sin café).
   Proceso de hervido: deje que pase toda el agua, apague la máquina y espere 5 minutos para que el aparato se enfríe. A continuación, repita el proceso con agua fresca.

Funcionamiento

⚠ **¡PRECAUCIÓN! ¡Peligro de quemaduras!** No use el aparato si la superficie está agrietada.

- Durante el proceso de preparación de café sale vapor caliente hacia arriba a través de la cubierta superior. La cubierta superior se calienta mucho. No la toque nunca y no exponga las manos ni ninguna otra parte del cuerpo al vapor.
- Para obtener un sabor perfecto, realice 2 o 3 procesos de hervido con agua fresca (sin café). Cuando haya pasado toda el agua, apague el aparato y deje que se enfríe durante 5 minutos. A continuación, repita el proceso con agua fresca.

Desmontaje del filtro

- Utilice el asa del portafiltro **9** para sacar el filtro **8** y el portafiltro **9** de la cafetera.

Montaje del filtro

- Sujete el asa del filtro **8** y alinéelo con el portafiltro en la misma dirección.
- Insértelo en el portafiltro **9**. Asegúrese de que el filtro **8** esté alineado con las ranuras internas del portafiltro, de modo que el borde del filtro quede ajustado contra el borde de su soporte.
- Utilice el asa del portafiltro **9** para introducir hacia abajo todo el conjunto en la cámara de preparación de café de la cafetera.

Colocación del producto

1. Coloque el aparato sobre una superficie seca, nivelada y antideslizante.
2. Llene el depósito de agua de la cafetera hasta la marca con agua fresca y fría del grifo y, a continuación, pulse el botón para iniciar el proceso de preparación de café.
3. Vierta el agua y repita este proceso una vez.

Encendido/apagado del producto

ⓘ **INFORMACIÓN:**

Durante el funcionamiento, el indicador se enciende. Esto indica que el producto está funcionando.

1. Encendido del producto: Conecte el enchufe a una toma de corriente adecuada. Presione el interruptor de encendido/apagado a la posición de encendido. El indicador se enciende.
2. Apagar el producto: Presione el interruptor de encendido/apagado a la posición apagado. El indicador se apaga. Desconecte el enchufe de la toma de corriente.
3. Después de preparar el café, el aparato lo mantiene caliente 40 minutos. El indicador luminosos de encendido/apagado se apagará automáticamente al cabo de 40 minutos para proteger el producto.

Preparar café

ⓘ **NOTA:** Llene agua al menos hasta el nivel de tazas mínimo, sin sobrepasar la marca **MAX**.

1. Abra la tapa de la cubierta superior **1**.
2. Ponga agua fría fresca en el depósito de agua **2**.
3. Inserte un filtro de papel del tamaño «1x4» en el filtro permanente **8** y llénelo con la cantidad de café molido que desee.
4. Encienda el aparato. Espere hasta que haya finalizado el proceso de preparación de café y se haya vaciado el portafiltro **9**.
5. Para preparar una taza de café grande, ponga 5-6 g de café molido y repita los pasos 2 y 3 anteriores para cada taza.
6. Si ha preparado una taza de café y desea hacer más inmediatamente después, apague el aparato y espere como mínimo 5 minutos para dejar que se enfríe. A continuación, puede rellenar el agua en el depósito **2**.

⚠ **¡Advertencia!** Las salpicaduras de agua son demasiado fuertes.

Limpieza y cuidado

⚠ **¡ADVERTENCIA!** Saque siempre el enchufe de la toma de corriente antes de limpiar el aparato.

- No sumerja nunca el aparato en agua.
- Limpie el aparato con un paño húmedo.
- El filtro permanente **8**, la cuchara de café **12**, la jarra de vidrio **11** y el portafiltro **9** se pueden lavar con agua jabonosa tibia y son aptos para el lavavajillas.
- No utilice limpiadores abrasivos o agresivos ni cepillos duros para limpiar el aparato.
- Seque todas las piezas frotándolas con un paño limpio.
- El aparato se calienta mucho durante el funcionamiento. Deje que el producto se enfríe antes de limpiarlo.

Almacenamiento

- ☐ Guarde el producto en su embalaje original cuando no lo utilice.
- ☐ Almacene el producto en un lugar seco y fuera del alcance de los niños.

Eliminación

El embalaje está compuesto por materiales no contaminantes que pueden ser desechados en el centro de reciclaje local.



Tenga en cuenta el distintivo del embalaje para la separación de residuos. Está compuesto por abreviaturas (a) y números (b) que significan lo siguiente: 1–7: plásticos / 20–22: papel y cartón / 80–98: materiales compuestos.

Producto:



El producto, incluidos los accesorios, y el material de embalaje son reciclables y están sujetos a la responsabilidad extendida del fabricante.

Deséchelos por separado siguiendo la información ilustrada de recogida selectiva para un mejor tratamiento de los residuos.

El logotipo Triman se aplica solo para Francia.



Para obtener información sobre las posibilidades de desecho del producto al final de su vida útil, acuda a la administración de su comunidad o ciudad.



Para proteger el medio ambiente no tire el producto junto con la basura doméstica cuando ya no le sea útil. Deséchelo en un contenedor de reciclaje. Diríjase a la administración competente para obtener información sobre los puntos de recogida de residuos y sus horarios.

Garantía

El producto ha sido fabricado según normas de calidad exigentes y ha sido probado minuciosamente antes de la entrega. En caso de fallos de material o de fabricación, dispone de derechos legales frente al vendedor del producto. Nuestra garantía mencionada a continuación no restringe sus derechos legales de ningún modo.

La garantía para este producto es de 3 años a partir de la fecha de compra. La garantía empieza el día de la fecha de compra. Conserve el justificante de compra original en un lugar seguro, ya que este documento es necesario para demostrar la compra.

Todos los daños o defectos ya presente en el momento de la compra deben informarse inmediatamente tras desembalar el producto.

Si el producto presenta defectos de material o fabricación en los 3 años a partir de la fecha de compra, lo repararemos o sustituiremos, según nuestra elección, gratuitamente para usted. El período de garantía no se extiende por una reclamación de garantía aprobada. Esto también es aplicable a las piezas sustituidas y reparadas.

La garantía pierde su validez si el producto se daña o se utiliza o mantiene de forma inadecuada.

La garantía cubre defectos de material y fabricación. Esta garantía no cubre las piezas del producto sujetas a un uso y desgaste normal y, por lo tanto, consideradas piezas de desgaste (por ej. pilas, baterías, mangueras, cartuchos de tinta) ni los daños a las piezas frágiles, por ej. interruptores o piezas de cristal.

Tramitación de la garantía

Para garantizar una rápida tramitación de su consulta, tenga en cuenta las siguientes indicaciones:

Para realizar cualquier consulta, tenga a mano el recibo y el número de artículo (IAN 516943_2510, 516945_2510, 516947_2510) como justificante de compra.

Encontrará el número de artículo en una inscripción de la placa indentificativa, en la portada de las instrucciones (abajo a la izquierda) o en una pegatina en la parte posterior o inferior.

Si el producto fallase o presentase algún defecto, póngase primero en contacto con el departamento de asistencia indicado, ya sea por teléfono o correo electrónico.

Puede enviarnos el producto defectuoso libre de franqueo adjuntando el recibo de compra (tícket de compra) e indicando dónde está y cuándo ha ocurrido el fallo a la dirección de asistencia que le indicamos.

Asistencia

(ES) **Asistencia en España**

Tel.: 900984989

E-Mail: owim@lidl.es

CE

Brugte advarsler og symboler ... Side 69

Indledning ... Side 70

Anvendelsesformål ... Side 70

Leveringsomfang ... Side 70

Beskrivelse af dele ... Side 70

Tekniske data ... Side 70

Sikkerhedsinstruktioner ... Side 71

For første brug ... Side 73

Brug ... Side 73

Sådan tages filteret ud ... Side 73

Sådan sættes filteret i ... Side 73

Opstilling af produktet ... Side 73

Sådan tændes/slukkes produktet ... Side 73

Sådan laver du kaffe ... Side 73

Rengøring og pleje af produktet ... Side 74

Opbevaring ... Side 74

Bortskaffelse ... Side 74

Garanti ... Side 74

Afvikling af garantisager ... Side 75

Service ... Side 75

Brugte advarsler og symboler

Følgende advarsler bruges i denne brugsvejledning, startvejledning og på emballagen:

	**FARE!** Dette symbol, vist med ordet »Fare« betyder, at en meget farlig situation kan opstå, som kan - hvis den ikke forhindres - føre til dødsfald eller alvorlige personskader.		Vekselstrøm/spænding
		Hz	Hertz (forsyningsfrekvens)
	**ADVARSEL!** Dette symbol, vist med ordet »Advarsel« betyder, at en farlig situation kan opstå, som kan - hvis den ikke forhindres - føre til dødsfald eller alvorlige personskader.	W	Watt
			**BEMÆRK:** Dette symbol, vist med ordet »Bemærk«, betyder, at der er yderligere praktiske oplysninger, der skal læses.
	**FORSIGTIG!** Dette symbol, vist med ordet »Forsigtig« betyder, at en halvfarlig situation kan opstå, som kan - hvis den ikke forhindres - føre til mindre eller moderate personskader.		Anvend kun produktet indendørs i tørre lokaler.
	Symbol for beskyttelse af jorden		Fødevaresikkerhed Dette produkt har ingen negativ påvirkning på fødevarernes smag eller lugt.
	Produktet må ikke nedsænkes i vand eller andre væsker.		**Fare for forbrænding!** Dette symbol angiver, at en overflade er varm.
CE	CE-mærket viser, at produktet er i overensstemmelse med relevante EU-direktiver, der gælder for dette produkt.		Sikkerhedsoplysninger Brugervejledning
	Alt tilbehøret kan vaskes i opvaskemaskinen.		Dette symbol angiver en advarsel om en livsfarlig risiko eller risiko for ulykker for spædbørn og børn.

KAFFEMASKINE

Indledning

Hjerteligt tillykke med købet af deres nye produkt. Du har besluttet dig for et produkt af høj kvalitet. Brugervejledningen er en del af dette produkt. Den indeholder vigtige informationer om sikkerhed, brug og bortskaffelse. Gør dig inden ibrugtagning af produktet fortrolig med alle betjenings- og sikkerhedsanvisninger. Benyt kun produktet som beskrevet og til de oplyste formål. Videregiv alle papirer, hvis du giver produktet videre til tredjemand.

Du kan downloade og se denne og mange andre brugsanvisninger på www.lidl-service.com. Når du scanner QR-koden, kommer du direkte ind på Lidl-service-hjemmesiden (www.lidl-service.com), hvor du kan åbne din brugsanvisning ved at indtaste varenummeret (IAN) 516943_2510, 516945_2510, 516947_2510.

Anvendelsesformål

Kaffemaskinen er kun beregnet til at lave filterkaffe.

Apparatet er beregnet til privat brug i hjemmet. Apparatet må kun bruges indendørs. Dette apparat må ikke bruges til erhvervsmæssige formål.

Al anden brug, der ikke er nævnt i denne vejledning, kan beskadige produktet eller kan føre til alvorlig risiko for personskade.

Producenten påtager sig intet ansvar for skader, som følge af forkert brug.

⚠ **ADVARSEL!** Risiko for materielle skader!

Hæld aldrig andre væsker end frisk drikkevand i vandbeholderen.

Leveringsomfang

Når du har pakke produktet ud, skal du se om alle delene følger med og at de er i ordentlig stand. Fjern al emballage før brug.

Kontakt vores kundeservice, hvis nogle dele mangler eller er beskadigede.

- Kaffemaskine
- Glaskande
- Tragt
- Permanent filter
- Kaffeske
- Brugsvejledning

Beskrivelse af dele

1 Låget
2 Vandbeholder
3 Vandmåler
4 Fod
5 Tænd/sluk-knap
6 Dekorering på fod
7 Dæksel til fod
8 Permanent filter
9 Filterholder
10 Varmholdningsplade
11 Glaskande
12 Kaffeske

Tekniske data

Indgangsspænding:	220–240 V~, 50–60 Hz
Strømforbrug HG14638A - Rød 1973, HG14638B - Rød SilverCrest, HG14639A - Sort 1973, HG14639B - Sort SilverCrest, HG14640A - Flødefarvet 1973:	915–1080 W
Beskyttelsesklasse:	I
Vandbeholderens kapacitet:	1,46 l
Strømforbrug, når produktet er slukket:	0,3 W
Certificering: HG14638A - Rød 1973, HG14638B - Rød SilverCrest, HG14639A - Sort 1973, HG14639B - Sort SilverCrest, HG14640A - Flødefarvet 1973:	Intertek GS

Sikkerhedsinstruktioner

FØR PRODUKTET TAGES I BRUG, SKAL DU GØRE DIG BEKENDT MED ALLE SIKKERHEDSOPLYSNINGERNE OG BRUGSINSTRUKTIONERNE! HVIS DETTE PRODUKT GIVES VIDERE TIL ANDRE, SKAL ALLE DOKUMENTERNE FØLGE MED!

Garantien dækker ikke over skader, som følge af manglende overholdelse af denne brugsvejledning! Der påtages intet ansvar for følgeskader! Producenten påtager sig intet ansvar for materielle skader eller personskader, som følge af forkert håndtering eller manglende overholdelse af sikkerhedsinstruktionerne!

Børn og personer med handicap



⚠ ADVARSEL! RISIKO FOR SKADER OG LIVSFARLIGT FOR SPÆDBØRN OG BØRN!

- Børn må aldrig efterlades uden opsyn med emballagen.
  Emballagematerialet udgør en kvælningsfare. Børn undervurderer ofte farerne. Børn skal altid holdes væk fra produktet og emballagen.
- Dette apparat må bruges af børn over 8 år, hvis de er under opsyn eller er blevet vejledt i, hvordan apparatet bruges på en sikker måde og de forstår de involverede risici.
- Dette produkt må kun bruges af personer med nedsatte fysiske, sensoriske eller mentale evner, eller personer med manglende erfaring og viden, hvis de er under opsyn eller er blevet vejledt i, hvordan apparatet bruges på en sikker måde og de forstår de involverede risici.
- Rengøring og vedligeholdelse må ikke udføres af børn uden opsyn.
- Produktet og dets ledningen skal holdes uden for rækkevidde af børn under 8 år.
- Børn må ikke lege med dette produkt.

⚠ **ADVARSEL!** Risiko for personskader og skader.

Steder til brug

- Dette produkt er beregnet til at brug i husholdninger og lignende steder, såsom:
  - Personalekøkkener i butikker, kontorer og andre arbejdsmiljøer.
  - På gårde.
  - På hoteller, moteller og i andre boligmiljøer.
  - I bed and breakfast-miljøer.

El-sikkerhed

⚠ **ADVARSEL!** Undgå, at spilde noget på strømstikket og foden.

⚠ **FARE! Risiko for elektrisk stød!** Du må aldrig selv forsøge af reparere dette produkt. Hvis produktet holder op med at virke, må det kun repareres af kvalificerede fagfolk.

⚠ **ADVARSEL! Risiko for elektrisk stød!**
Produktet må ikke nedsænkes i vand eller andre væsker.
Produktet må aldrig holdes under rindende vand.
Produktet må ikke nedsænkes i vand, når det rengøres.

⚠ **FARE! Risiko for elektrisk stød!**
Brug aldrig et beskadiget produkt. Hvis produktet beskadiges, skal det afbrydes fra strømforsyningen, og du skal kontakte din forhandler.

⚠ ADVARSEL! Risiko for elektrisk stød!
Produktet må ikke stilles ved siden af en vask eller i fugtige områder.

- Før produktet sluttes til strømforsyningen, skal du sørge for, at spændingen og strømmen stemmer overens med strømforsyningsoplysningerne på produktets mærkat.
- Produktet må kun sluttes til en jordforbundet strømforsyning. Sørg for, at strømstikket tilsluttes ordentligt.
- Ledningen må ikke klemmes, bøjes eller gnides mod skarpe kanter, da dette kan beskadige den. Ledningen skal også holdes væk fra varme overflader og åben ild.
- Hvis strømkablet er beskadiget, skal det udskiftes af producenten, dennes serviceagent eller en lignende kvalificeret fagperson, for at undgå fare.
- Træk i stikket og ikke i selve ledningen, når produktet skal afbrydes fra strømforsyningen.
- Produktet skal sluttes til en let tilgængelig stikkontakt, så det hurtigt kan afbrydes i nødstilfælde.
- Dette produkt må ikke bruges med en ekstern timer eller et separat fjernbetjeningssystem.
- Produktet må ikke bruges eller røres med våde hænder.

Fare for brand, forbrænding og varme

-  **ADVARSEL! Varm overflade!**

  Hold børn og kæledyr væk fra produktet, når det er i drift eller køler ned. De tilgængelige dele er varme.

⚠ FORSIGTIG! Fare for forbrænding!
Overfladerne kan blive varme under brug. Produktets overflade er stadig varm et godt stykke tid efter brug.
Varmepladen er stadig varm efter brug. Undgå, at røre produktets varme overflade og pas på dampen, der løber ud. Produktet må kun holdes i håndtaget.

⚠ FORSIGTIG! Fare for forbrænding! Åbn ikke låget, når vandet koger. Produktets låg skal være helt lukket, når produktet er i brug.

- Hvis du bemærker røg eller usædvanlige lyde, skal produktet straks afbrydes fra strømforsyningen. Produktet skal derefter ses efter en fagperson, før det bruges igen.

⚠ ADVARSEL! Produktet må ikke bruges, hvis det får revner eller viser andre tegn på skader.

- Kaffemaskinen må ikke placeres i et skab under brug.
- Kaffemaskinen må ikke bruges i et skab.
- Apparatet må ikke bruges, hvis dets overflade er revnet.

Opstilling af produktet

- Produktet må ikke placeres direkte under en strømforsyning.
- Produktet skal altid placeres på en flad, stabil, ren, varmebestandig og tør overflade.

Brug

- Produktet må kun bruges med det medfølgende tilbehør.

- Produktet må ikke fyldes for meget op. Hvis produktet fyldes for meget op, kan der komme kogende vand ud af produktet. Produktet må ikke bruges uden vand i det. Produktet skal fyldes op til mellem **MIN** og **MAX** mærkerne på vandmåleren.

Rengøring og opbevaring

- Produktet må ikke udsættes for dryppende eller sprøjtende vand.
- Produktet skal altid afbrydes fra stikkontakten, når det ikke bruges og før rengøring.
- I afsnittet "Rengøring og pleje" kan du finde vejledninger om, hvordan produktet rengøres.

Før første brug

1. Fjern alt emballagemateriale.
2. Rengør produktet (se afsnittet "Rengøring og pleje").
3. Se, om alle delene følger med og om de er beskadiget.
4. Før første brug, skal du fylde apparatet kun med vand (uden kaffe) og starte det. Gør dette 2-3 gange. Kogning: Lad alt vandet løbe igennem apparatet, sluk det og lad apparatet køle ned i 5 minutter. Gentag derefter dette med frisk vand.

Brug

⚠ **FORSIGTIG! Fare for forbrænding!** Apparatet må ikke bruges, hvis dets overflade er revnet.

- Når kaffen brygges kommer der varm damp ud af Låget. Låget bliver varmt. Rør aldrig ved dampen, og kom aldrig dine hænder eller andre kropsdele i dampen.
- For at få en perfekt smag, skal du først bruge apparatet kun med frisk vand 2-3 gange (uden kaffe). Når alt vandet er løbet igennem, skal du slukke apparatet og lade det køle ned i 5 minutter. Gentag dette med frisk vand.

Sådan tages filteret ud

- Brug håndtaget på filterholderen **9** til at trække både filter **8** og filterholder **9** ud af kaffemaskinen.

Sådan sættes filteret i

- Hold filterarmen **8** og sæt den mod filterholderen i samme retning.
- Sæt den i filterholderen **9**. Sørg for, at filteret **8** flugter med holderens indvendige riller, så filterets kant sidder mod holderens kant.
- Brug filterholderens arm **9** til at sætte hele den indbyggede enhed ned i kaffemaskinens bryggekammer.

Opstilling af produktet

1. Placer apparatet på en tør, plan og skridsikker overflade.
2. Fyld kaffemaskinens vandbeholder op til mærket med frisk, koldt vand fra hanen. Start derefter brygningen med knappen.
3. Hæld vandet fra og gør dette én gang mere.

Sådan tændes/slukkes produktet

ⓘ **INFO:**

Indikatoren lyser under brug. Dette betyder, at produktet er i brug.

1. Sådan tændes produktet: Slut strømstikket til en passende stikkontakt. Tænd på tænd/sluk-knappen. Indikatorerne lyser.
2. Sådan slukkes produktet: Sluk på tænd/sluk-knappen. Indikatoren slukker. Træk strømstikket ud af stikkontakten.
3. Apparatet har en varmholdningsfunktion, der holder kaffen varm i 40 minutter efter brygningen. Tænd/sluk-indikatorlyset slukker automatisk efter 40 minutter for at beskytte produktet.

Sådan laver du kaffe

ⓘ **BEMÆRK:** Vandbeholder skal mindst fyldes op til minimumsmærket men ikke over **MAX**-mærket.

1. Åbn låget **1**.
2. Hæld frisk og koldt vand i vandbeholderen **2**.
3. Sæt filterpapir i størrelse "1x4" i det permanente filter **8** og fyld den ønskede mængde kaffepulver i filteret.
4. Tænd apparatet. Vent, indtil kaffen er brygget færdig, og filterholderen **9** er tom.
5. Hvis du brygger en stor kop kaffe, skal du fylde 5-6 g kaffepulver i filteret. Gentag trin 2 og 3 ovenfor for hver kop.
6. Hvis du har lavet én kop kaffe og ønsker at lave flere umiddelbart herefter, skal du slukke apparatet og lade det køle ned i mindst 5 minutter. Herefter kan du fylde vand på i vandbeholderen **2**.

⚠ **Advarsel!** Vandet kan sprøjte, hvis vandstrømmen er for kraftig.

Rengøring og pleje af produktet

⚠ **ADVARSEL!** Træk altid stikket ud af stikkontakten, før du rengør apparatet.

- Apparatet må aldrig nedsænkes i vand.
- Rengør apparatet med en fugtig klud.
- Det permanente filter **8**, kaffeskeen **12**, glaskrukken **11** og filterholderen **9** kan vaskes i varmt sæbevand. De kan også vaskes i opvaskemaskinen.
- Brug ikke slibende, aggressive rengøringsmidler eller hårde børster til at rengøre apparatet.
- Tør alle delene af med et viskestykke.
- Hvis apparatet bliver meget varmt under drift. Lad det køle ned, før det rengøres.

Opbevaring

- ☐ Produktet skal opbevares i dets originale emballage, når det ikke er i brug.
- ☐ Produktet skal opbevares på et tørt sted uden for børns rækkevidde.

Bortskaffelse

Indpakningen består af miljøvenlige materialer, som De kan bortskaffe over de lokale genbrugssteder.



Bemærk forpakningsmaterialernes mærkning til affaldssorteringen, disse er mærket med forkortelser (a) og numre (b) med følgende betydning: 1–7: kunststoffer / 20–22: papir og pap / 80–98: kompositmaterialer.

Produkt:





Produktet og tilbehøret og emballagematerialer kan genbruges og er underlagt udvidet producentansvar.
De skal bortskaffes separat. Følg de viste mærkater med sorteringsoplysninger, så de bortskaffes på en bedre måde.
Triman-logoet gælder kun for Frankrig.



De får oplyst muligheder til bortskaffelse af det udtjente produkt hos deres lokale myndigheder eller bystyre.



For miljøets skyld, så må produktet aldrig smides ud sammen med husholdningsaffaldet, når det er udtjent, men skal afleveres til en fagmæssig korrekt bortskaffelse. De kan informere Dem vedrørende opsamlingssteder og deres åbningstider hos deres ansvarlige forvaltning.

Garanti

Produktet er blevet fremstillet efter strenge kvalitetsstandarder og kontrolleret nøje før udlevering. I tilfælde af materiale- eller produktionsfejl kan du i medfør af loven gøre krav gældende over for sælgeren af produktet. Dine lovmæssige rettigheder begrænses på ingen måde af den af os nedennævnte garanti.

Garantien på dette produkt gælder i 3 år regnet fra købsdatoen. Garantien gælder fra købsdatoen. Opbevar den originale kvittering et sikkert sted, da dette dokument forlanges forlagt som dokumentation for købet.

Alle skader eller mangler, der allerede forefindes på tidspunktet for købet, skal straks meddeles efter udpakningen af produktet.

Hvis der inden for 3 år regnet fra købsdatoen viser sig en materiale- eller produktionsfejl på produktet, reparerer eller udskifter vi det – efter vores valg – gratis for dig. Garantiperioden forlænges ikke som følge af et imødekommet krav om garanti. Dette gælder også for udskiftede og reparerede dele.

Denne garanti bortfalder, hvis produktet er blevet beskadiget eller anvendt og vedligeholdt forkert.

Garantien dækker materiale- og produktionsfejl. Denne garanti dækker hverken produktdele, der er udsat for normal slitage og derfor er at betragte som sliddele (f.eks. batterier, akkumulatorer, slanger, farvepatroner), eller skader på skrøbelige dele, f.eks. kontakter eller dele af glas.

Afvikling af garantisager

For at kunne garantere en hurtig sagsbehandling af deres forespørgsel, bedes De følge følgende anvisninger:

Opbevar kassebon og artikelnummer (IAN 516943_2510, 516945_2510, 516947_2510) som købsdokumentation, så disse kan fremlægges på forespørgsel.

Artikelnumrene er angivet på typeskiltet, ved en indgravering, på forsiden af vejledningen (nederst til venstre) eller på et mærkat på bag- eller undersiden.

Hvis der forekommer funktionsfejl eller andre mangler, skal De først kontakte nedenstående serviceafdeling telefonisk eller via e-mail.

Et produkt, der er registreret som defekt, kan De derefter sende portofrit til den meddelte serviceadresse ved vedlæggelse af købsbeviset (kassebon) og angivelsen af, hvori manglen består, og hvornår den er opstået.

Service

(DK) **Service Danmark**
Tel.: 32 710005
E-Mail: owim@lidl.dk

CE

Avvertenze e simboli utilizzati . . . . . Pagina 77

Introduzione . . . . . Pagina 78

Destinazione d'uso . . . . . Pagina 78

Contenuto dell'imballaggio . . . . . Pagina 78

Descrizione delle parti . . . . . Pagina 78

Specifiche tecniche . . . . . Pagina 78

Istruzioni di sicurezza . . . . . Pagina 79

Operazioni preliminari . . . . . Pagina 81

Utilizzo . . . . . Pagina 81

Smontaggio del filtro. . . . . Pagina 81

Montaggio del filtro . . . . . Pagina 81

Ubicazione del prodotto . . . . . Pagina 81

Accensione/spegnimento del prodotto. . . . . Pagina 82

Preparazione del caffè . . . . . Pagina 82

Pulizia e manutenzione . . . . . Pagina 82

Stoccaggio . . . . . Pagina 82

Smaltimento . . . . . Pagina 82

Garanzia . . . . . Pagina 83

Gestione dei casi in garanzia . . . . . Pagina 83

Assistenza. . . . . Pagina 83

Avvertenze e simboli utilizzati

Le seguenti avvertenze sono utilizzate nel manuale utente, nel manuale breve e sull'imballaggio.

	**PERICOLO!** Questo simbolo, in combinazione con l'indicazione "Pericolo", segnala un rischio di elevata entità che, se non evitato, può causare lesioni gravi o mortali.		Tensione/corrente alternata
		Hz	Hertz (frequenza di alimentazione)
	**AVVERTENZA!** Questo simbolo, in combinazione con l'indicazione "Avvertenza", segnala un rischio di media entità che, se non evitato, può causare lesioni gravi o mortali.	W	Watt
			**NOTA:** Questo simbolo, in combinazione con l'indicazione "Nota", fornisce ulteriori informazioni utili.
	**ATTENZIONE!** Questo simbolo, in combinazione con l'indicazione "Attenzione", segnala un rischio di bassa entità che, se non evitato, può causare lesioni lievi o moderate.		Usare il prodotto esclusivamente in ambienti interni e asciutti.
	Messa a terra		Uso alimentare Questo prodotto non influisce sul sapore o sull'aroma degli alimenti.
	Non immergere il prodotto in acqua o altri liquidi.		**Pericolo di ustione!** Questo simbolo indica una superficie calda e il rischio di ustione.
CE	La marcatura CE indica che il prodotto è conforme alle direttive UE rilevanti applicabili.		Informazioni di sicurezza Istruzione per l'uso
	Tutti gli accessori sono lavabili in lavastoviglie.		Questo simbolo indica un'avvertenza relativa al rischio di perdita della vita o di incidenti per neonati e bambini.

MACCHINA PER CAFFÈ

Introduzione

Congratulazioni per l'acquisto del vostro nuovo prodotto. Avete optato per un prodotto di alta qualità. Le istruzioni d'uso sono parte integrante di questo prodotto. Esse contengono importanti avvertenze sulla sicurezza, l'impiego e lo smaltimento. Prima dell'utilizzo del prodotto, prendere conoscenza di tutte le istruzioni d'uso e delle avvertenze di sicurezza. Utilizzare il prodotto solo come descritto e per i campi di applicazione indicati. Consegnare tutte le documentazioni su questo prodotto quando viene ceduto a terzi.
Puoi scaricare e visualizzare questo e numerosi altri manuali sul sito www.lidl-service.com. Scansionando il codice QR, verrai reindirizzato subito al sito web dell'assistenza di Lidl (www.lidl-service.com) dove potrai aprire il tuo manuale di istruzioni per l'uso inserendo il codice prodotto (IAN) 516943_2510, 516945_2510, 516947_2510.

Destinazione d'uso

La macchina da caffè è destinata esclusivamente alla preparazione del caffè a filtro.

Questo dispositivo è destinato all'uso privato in ambito domestico. Utilizzare il dispositivo solo in ambienti interni. Non utilizzare il dispositivo per scopi commerciali.

Qualsiasi altro utilizzo non menzionato in queste istruzioni comporta il rischio di danni al prodotto o lesioni gravi.

Il produttore declina ogni responsabilità per eventuali danni causati da un uso improprio.

⚠ **AVVERTENZA!** Rischio di danni materiali!

Non versare mai nel serbatoio liquidi diversi dall'acqua potabile fresca.

Contenuto dell'imballaggio

Dopo aver estratto il prodotto dall'imballaggio, assicurarsi che tutte le parti siano presenti e integre. Rimuovere tutti i materiali di imballaggio prima dell'uso.

Si prega di contattare il servizio clienti se le parti sono mancanti o danneggiate.

- Macchina da caffè
- Caraffa di vetro
- Imbuto
- Filtro permanente
- Cucchiaio da caffè
- Manuale di istruzioni

Descrizione delle parti

1 Coperchio superiore
2 Serbatoio dell'acqua
3 Indicatore livello acqua
4 Base
5 Pulsante di accensione/ spegnimento
6 Decorazione base
7 Coperchio base
8 Filtro permanente
9 Portafiltro
10 Piastra per mantenimento al caldo
11 Caraffa di vetro
12 Cucchiaio da caffè

Specifiche tecniche

Tensione di ingresso:	220–240 V~, 50–60 Hz
Consumo di energia HG14638A - Red 1973, HG14638B - Red SilverCrest, HG14639A - Black 1973, HG14639B - Black SilverCrest, HG14640A - Cream 1973:	915–1080 W
Classe di protezione:	I
Capacità del serbatoio dell'acqua:	1,46 l
Consumo di energia in modalità spento:	0,3 W
Certificazione: HG14638A - Red 1973, HG14638B - Red SilverCrest, HG14639A - Black 1973, HG14639B - Black SilverCrest, HG14640A - Cream 1973:	Intertek GS

Istruzioni di sicurezza

PRIMA DI USARE IL PRODOTTO, LEGGERE ATTENTAMENTE TUTTE LE AVVERTENZE DI SICUREZZA E LE ISTRUZIONI PER L'USO. IN CASO DI CESSIONE DEL PRODOTTO A TERZI, ALLEGARE TUTTA LA DOCUMENTAZIONE.

Il mancato rispetto delle istruzioni riportate in questo manuale può causare danni e comporta l'annullamento della garanzia. Si declina ogni responsabilità per eventuali danni consequenziali. Si declina ogni responsabilità per eventuali danni materiali o lesioni personali causati da un uso improprio del prodotto o dal mancato rispetto delle avvertenze di sicurezza.

Bambini e persone con disabilità



⚠ AVVERTENZA! RISCHIO DI MORTE O LESIONI PER NEONATI E BAMBINI!

- Non lasciare i bambini senza supervisione con i materiali di imballaggio.
  I materiali di imballaggio comportano il rischio di soffocamento. I bambini tendono a sottovalutare i pericoli. Tenere i bambini a distanza dal prodotto e dai materiali di imballaggio.
- Questo prodotto può essere utilizzato da bambini di 8 o più anni di età purché supervisionati o istruiti sull'uso sicuro dell'apparecchio e consapevoli di tutti i relativi pericoli.
- Questo prodotto può essere utilizzato da persone con ridotte capacità fisiche, sensoriali o mentali o prive di esperienza e conoscenza se sono state supervisionate o hanno ricevuto istruzioni sull'uso del prodotto in modo sicuro e se ne hanno compreso i rischi.
- Le operazioni di pulizia e manutenzione ordinaria non devono essere effettuate da bambini senza supervisione.
- Tenere il prodotto e il relativo cavo fuori dalla portata dei bambini con meno di 8 anni.
- I bambini non devono giocare con il prodotto.

⚠ **AVVERTENZA!** Rischio di infortuni in caso di uso improprio.

Aree di utilizzo

- Questo prodotto è destinato all'uso in ambienti domestici e altre applicazioni simili, come ad esempio:
  - Cucine riservate al personale di negozi, uffici o altri ambienti professionali
  - case coloniche;
  - alberghi, motel e altri ambienti di tipo residenziale;
  - ambienti tipo bed and breakfast.

Sicurezza elettrica

⚠ **AVVERTENZA!** Evitare fuoriuscite di liquido sulla spina di alimentazione e sulla base.

⚠ **PERICOLO! Rischio di scossa elettrica!** Non tentare di riparare il prodotto da soli. In caso di malfunzionamenti, affidare le operazioni di riparazione a un tecnico qualificato.

⚠ **AVVERTENZA! Rischio di scossa elettrica!** Non immergere il prodotto in acqua o altri liquidi.

Non lavare il prodotto sotto l'acqua corrente. Non immergere il prodotto nell'acqua per pulirlo.

⚠ **ATTENZIONE! Rischio di scossa elettrica!** Non usare il prodotto se è danneggiato. In caso di danni, scollegare il prodotto dall'alimentazione e contattare il rivenditore.

⚠ **AVVERTENZA! Rischio di scossa elettrica!** Non installare il prodotto vicino a un lavandino o zone umide.

- Prima di collegare il prodotto all'alimentazione elettrica, verificare che la tensione e la corrente dell'alimentazione elettrica corrispondano ai valori riportati sulla targa del prodotto.
- Collegare il prodotto solo a una presa dotata di messa a terra. Assicurarsi che la spina sia inserita correttamente.
- Per evitare di danneggiare il cavo di alimentazione, fare attenzione a non schiacciarlo, piegarlo o sfregarlo su spigoli vivi. Tenerlo lontano da superfici calde e fiamme nude.
- Per motivi di sicurezza, se il cavo di alimentazione è danneggiato deve essere sostituito dal produttore, dal suo centro di assistenza o da un tecnico qualificato.
- Tirare la spina e non il cavo per scollegare il prodotto dalla presa elettrica.
- Collegare il prodotto a una presa di corrente facilmente accessibile affinché sia possibile scollegarlo immediatamente in caso di emergenza.
- Questo prodotto non è progettato per l'uso con timer esterni o sistemi di telecomando separati.
- Non usare o toccare il prodotto con le mani bagnate

Pericolo di incendio/ustioni e calore

-  **AVVERTENZA! Superficie calda!**

  Fare stare i bambini e gli animali domestici lontani dal prodotto mentre è in funzione o si sta raffreddando. Le parti accessibili sono calde.

⚠ **ATTENZIONE! Rischio di ustioni!** Le superfici diventano calde durante l'uso. La superficie del prodotto rimane calda per un certo tempo dopo l'uso. La superficie della piastra di mantenimento al caldo può rimanere calda dopo l'uso. Non toccare le superfici calde del prodotto e fare attenzione alle fuoriuscite di vapore. Toccare esclusivamente l'impugnatura del prodotto.

⚠ **ATTENZIONE! Rischio di ustioni!** Non aprire il coperchio mentre l'acqua bolle. Il coperchio del prodotto deve rimanere chiuso mentre il prodotto è in uso.

- Se il prodotto emette fumo o rumori insoliti, scollegarlo immediatamente dall'alimentazione elettrica. Fare ispezionare il prodotto da un tecnico qualificato prima di usarlo nuovamente.

⚠ **AVVERTENZA!** Non utilizzare il prodotto se presenta crepe o altri segni di danneggiamento.

- La macchina da caffè non deve essere collocata in un mobile durante l'uso.
- La macchina da caffè non può essere utilizzata all'interno di un mobile.
- Non utilizzare l'apparecchio se la superficie è incrinata.

Ubicazione del prodotto

- Non collocare il prodotto direttamente sotto a una presa di alimentazione.
- Utilizzare il prodotto su una superficie orizzontale, stabile, pulita, asciutta e resistente al calore.

Utilizzo

- Il prodotto deve essere usato esclusivamente con gli accessori forniti.
- Non riempire eccessivamente il prodotto. Se il prodotto è troppo pieno, l'acqua bollente potrebbe fuoriuscire.. Non utilizzare il prodotto senza acqua. Il livello di riempimento del prodotto è compreso tra gli indicatori **MIN** e **MAX** sull'indicatore dell'acqua.

Pulizia e conservazione

- Non esporre il prodotto a gocciolamenti o spruzzi d'acqua.
- Scollegare il prodotto dalla presa di alimentazione prima di pulirlo o quando non viene utilizzato.
- Consultare la sezione "Pulizia e manutenzione" per informazioni sulla modalità di pulizia del prodotto.

Operazioni preliminari

1. Rimuovere tutti i materiali di imballaggio.
2. Pulire il prodotto (consultare la sezione "Pulizia e manutenzione").
3. Verificare che tutte le parti siano presenti e non danneggiate.
4. Prima del primo utilizzo, effettuare 2 o 3 cicli di ebollizione con acqua fresca (senza caffè).
   Procedura di ebollizione: lasciare che tutta l'acqua passi attraverso la macchina, spegnere l'apparecchio e lasciarlo raffreddare per 5 minuti, quindi ripetere il processo con acqua fresca.

Utilizzo

⚠ **ATTENZIONE! Rischio di ustioni!** Non utilizzare l'apparecchio se la superficie è incrinata.

- Durante il processo di preparazione del caffè, vapore caldo fuoriesce verso l'alto attraverso il coperchio. Il coperchio diventa caldo. Non toccarlo mai né inserire le mani o altre parti del corpo nel flusso di vapore.
- Per un gusto perfetto, effettuare 2 o 3 cicli di ebollizione con acqua fresca (senza caffè). Una volta che tutta l'acqua è defluita, spegnere l'apparecchio e lasciarlo raffreddare per 5 minuti. Quindi ripetere la procedura con acqua fresca.

Smontaggio del filtro

- Utilizzare la maniglia del portafiltro **9** per sollevare sia il filtro **8** sia il portafiltro **9** dalla macchina da caffè.

Montaggio del filtro

- Tenere il braccio del filtro **8** e allinearlo al portafiltro nella stessa direzione.
- Inserirlo nel portafiltro **9**. Assicurarsi che il filtro **8** sia allineato con le scanalature interne del portafiltro in modo che il bordo del filtro appoggi sul bordo del portafiltro.
- Utilizzare il braccio del portafiltro **9** per abbassare l'intero insieme montato nella camera di estrazione della macchina da caffè.

Ubicazione del prodotto

1. Posizionare il prodotto su una superficie asciutta, antiscivolo e a livello.
2. Riempire il serbatoio della macchina da caffè fino al segno con acqua fresca e fredda del rubinetto, quindi avviare il processo di estrazione premendo il pulsante.
3. Svuotare l'acqua e ripetere questo processo una volta.

Accensione/spegnimento del prodotto

ⓘ **NOTE**

Durante l'uso, l'indicatore luminoso si accenderà a indicare che il prodotto è in funzione.

1. Per accendere il prodotto, collegare il cavo di alimentazione a una presa di corrente adatta; portare l'interruttore di accensione/spegnimento in posizione di accensione. L'indicatore luminoso si accenderà.
2. Per spegnere il prodotto, portare l'interruttore di accensione/spegnimento in posizione di spegnimento. L'indicatore luminoso si spegnerà. scollegare il cavo di alimentazione dalla presa di corrente;
3. L'apparecchio dispone della funzione mantenimento caldo per 40 minuti dopo la preparazione del caffè. L'indicatore di accensione/spegnimento si spegne automaticamente dopo 40 minuti per protezione del prodotto.

Preparazione del caffè

ⓘ **NOTA:** Riempire il serbatoio almeno fino al livello minimo indicato e non superare il segno **MAX**.

1. Aprire il coperchio **1**.
2. Inserire acqua fresca e fredda nel serbatoio **2**.
3. Inserire un filtro di carta di misura '1x4' nel filtro permanente **8** e aggiungere la quantità desiderata di caffè macinato.
4. Accendere l'apparecchio. Attendere che il processo di estrazione sia terminato e che il portafiltro **9** sia completamente vuoto.
5. Per preparare un caffè grande, utilizzare 5-6 g di caffè macinato e ripetere i passaggi 2 e 3 per ogni tazza.
6. Per preparare una nuova tazza subito dopo la prima, l'apparecchio deve essere spento e lasciato raffreddare per almeno 5 minuti. Dopo, è possibile riempire nuovamente il serbatoio con acqua **2**.

⚠ **Avvertenza!** Regolare la potenza del getto d'acqua per evitare il rischio di schizzi.

Pulizia e manutenzione

⚠ **AVVERTENZA!** Scollegare sempre la spina dalla presa di corrente prima di pulire il prodotto.

- Non immergere il prodotto in acqua.
- Pulire l'apparecchio con un panno umido.
- Il filtro permanente **8**, il cucchiaio da caffè **12**, la caraffa di vetro **11** e il portafiltro **9** possono essere lavati con acqua calda e sapone e sono adatti alla lavastoviglie.
- Non usare detergenti abrasivi o aggressivi o spazzole dure per pulire il prodotto.
- Asciugare tutte le parti con un panno asciutto.
- Se l'apparecchio diventa molto caldo durante il funzionamento, attendere che si raffreddi prima di pulirlo.

Stoccaggio

- ☐ Conservare il prodotto nella confezione originale quando non è in uso.
- ☐ Conservare il prodotto in un luogo asciutto, fuori dalla portata dei bambini.

Smaltimento

L'imballaggio è composto da materiali ecologici che possono essere smaltiti presso i siti di raccolta locali per il riciclo.



Osservare l'identificazione dei materiali di imballaggio per lo smaltimento differenziato, i quali sono contrassegnati da abbreviazioni (a) e da numeri (b) con il seguente significato: 1–7: plastiche / 20–22: carta e cartone / 80–98: materiali compositi.

Prodotto:



Il prodotto , i suoi accessori e i materiali di imballaggio sono riciclabili e soggetti alla responsabilità estesa del produttore. Per un migliore trattamento dei rifiuti, smaltirli separatamente seguendo i diversi simboli della raccolta differenziata.
Il logo Triman è valido solamente per la Francia.



E' possibile informarsi circa le possibilità di smaltimento del prodotto usato presso l'amministrazione comunale o cittadina.



Per questioni di tutela ambientale non gettare il prodotto usato tra i rifiuti domestici, ma provvedere invece al suo corretto smaltimento. Presso l'amministrazione competente è possibile ricevere informazioni circa i siti di raccolta e i relativi orari di apertura.

Garanzia

Il prodotto è stato fabbricato accuratamente secondo severe direttive di qualità ed è stato controllato meticolosamente prima della consegna. In caso di difetti di materiale o fabbricazione l'acquirente può far valere diritti legali nei confronti del venditore. La nostra garanzia sotto riportata non costituisce alcun limite ai diritti legali dell'acquirente.

Questo prodotto è garantito per 3 anni con decorrenza dalla data di acquisto. La garanzia decorre dalla data d'acquisto. Conservare lo scontrino originale in un posto sicuro perché questo documento viene richiesto come prova dell'avvenuto acquisto.

Tutti i danni o difetti presenti già al momento dell'acquisto devono essere comunicati subito dopo l'apertura della confezione.

Se entro 3 anni dalla data di acquisto di questo prodotto si rileva un difetto di materiale o di fabbricazione, noi procederemo, a nostra discrezione, alla riparazione o sostituzione gratuite del prodotto o al rimborso del prezzo di acquisto. Un eventuale intervento in garanzia non prolunga né rinnova il periodo di garanzia stesso. Ciò vale anche per le parti sostituite e riparate.

Questa garanzia decade in caso di danneggiamento oppure uso o manutenzione impropri del prodotto.

La prestazione in garanzia vale per difetti del materiale o di fabbricazione. Questa garanzia non si estende a componenti del prodotto esposti a normale logorio, che possono pertanto essere considerati come componenti soggetti a usura (esempio capacità della batteria, calcificazione, lampade, pneumatici, filtri, spazzole...). La garanzia non si estende altresì a danni che si verificano su componenti delicati (esempio interruttori, batterie, parti realizzate in vetro, schermi, accessori vari) nonché danni derivanti dal trasporto o altri incidenti.

Gestione dei casi in garanzia

Per garantire un rapido disbrigo delle proprie pratiche, seguire le istruzioni seguenti:

Per ogni richiesta si prega di conservare lo scontrino e il codice dell'articolo (IAN 516943_2510, 516945_2510, 516947_2510) come prova d'acquisto.

Il numero d'articolo può essere dedotto dalla targhetta, da un'incisione, dal frontespizio delle istruzioni (in basso a sinistra) oppure dall'adesivo applicato sul retro o sul lato inferiore.

In caso di disfunzioni o avarie, contattare innanzitutto i partner di assistenza elencati di seguito telefonicamente oppure via e-mail.

Si può inviare il prodotto ritenuto difettoso all'indirizzo del centro di assistenza indicato con spedizione esente da affrancatura, completo del documento di acquisto (scontrino) e della descrizione del difetto, specificando anche quando tale difetto si è verificato.

Assistenza

(IT) **Assistenza Italia**
Tel.: 800781188
E-Mail: owim@lidl.it

CE

Használt figyelmeztetések és szimbólumok ..... Oldal 85

Bevezető ..... Oldal 86

Rendeltetésszerű használat ..... Oldal 86

Szállítás terjedelme ..... Oldal 86

Az alkatrészek megnevezése ..... Oldal 86

Műszaki adatok ..... Oldal 86

Biztonsági utasítások ..... Oldal 87

Az első használat előtt ..... Oldal 89

Működtetés ..... Oldal 89

A filter szétszerelése ..... Oldal 89

A filter összeszerelése ..... Oldal 89

A termék elhelyezése ..... Oldal 89

A termék be-/kikapcsolása ..... Oldal 89

Kávé főzése ..... Oldal 89

Tisztítás és ápolás ..... Oldal 90

Tárolás ..... Oldal 90

Mentesítés ..... Oldal 90

Garancia ..... Oldal 90

Garanciális ügyek lebonyolítása ..... Oldal 91

Szerviz ..... Oldal 91

Használt figyelmeztetések és szimbólumok

A használati útmutatóban, a rövid útmutatóban és a csomagoláson a következő figyelmeztetéseket használjuk:

	**VESZÉLY!** Ez a szimbólum a „Veszély” figyelmeztető szóval együtt olyan nagyfokú kockázatot jelöl, amelyet ha nem akadályoznak meg, akkor annak halál vagy súlyos sérülés lehet a következménye.		Váltakozó áramerősség/feszültség
		Hz	Hertz (tápáram-frekvencia)
	**FIGYELMEZTETÉS!** Ez a szimbólum a „Figyelmeztetés” figyelmeztető szóval együtt olyan közepes kockázatot jelöl, amelyet ha nem akadályoznak meg, akkor annak halál vagy súlyos sérülés lehet a következménye.	**W**	watt
			**MEGJEGYEZÉS:** Ez a szimbólum a „Megjegyzés” szóval együtt kiegészítő hasznos információkat ad.
	**VIGYÁZAT!** Ez a szimbólum a „Vigyázat” figyelmeztető szóval együtt olyan alacsony kockázatot jelöl, amelyet ha nem akadályoznak meg, akkor annak enyhe vagy közepes sérülés lehet a következménye.		A terméket csak száraz helyiségekben, beltéren használja.
	Védőföldelés szimbóluma		Élelmiszerhez alkalmas Ez a termék nincs káros hatással az ízre vagy az illatra.
	Ne merítse a terméket vízbe vagy más folyadékba.		**Égésveszély!** Ez a szimbólum forró felületet jelez.
CE	A CE jelölés azt jelzi, hogy a termék megfelel a rá vonatkozó EU irányelveknek.		Biztonsági információk Használati útmutató
	Minden tartozék mosogatógépben mosogatható.		Ez a szimbólum kisgyermekeket és gyermekeket fenyegető élet- vagy balesetveszélyt jelez!

KÁVÉFŐZŐ

Bevezető

Gratulálunk új termékének vásárlása alkalmából. Ezzel a döntésével vállalatunk értékes terméke mellett döntött.
A használati utasítás ezen termék része. A biztonságra, a használatára és a megsemmisítésre vonatkozó fontos tudnivalókat tartalmazza. A termék használata előtt ismerje meg az összes használati és biztonsági tudnivalót. A terméket csak a leírtak szerint és a megadott felhasználási területeken alkalmazza. A termék harmadik személy számára való továbbadása esetén kézbesítse vele annak a teljes dokumentációját is.
Ez és számos más használati útmutató letölthető és megtekinthető a www.lidl-service.com weboldalon. A QR-kód szkennelésével egyenesen a Lidl szolgáltatási weboldalára (www.lidl-service.com) juthat, ahol a cikkszám (IAN) 516943_2510, 516945_2510, 516947_2510 megadásával megnyithatja használati útmutatóját.v

Rendeltetésszerű használat

A kávéfőző kizárólag filteres kávé főzésére szolgál.

A készülék magán, otthoni használatra készült. A készülék csak beltéri használatra alkalmas. A készüléket nem szabad kereskedelmi célokra használni.

A jelen utasításokban nem említett egyéb használat a termék károsodását vagy súlyos sérülés kockázatát okozhatja.

A gyártó nem vállal felelősséget a rendellenes használattal okozott károkért.

⚠ **FIGYELMEZTETÉS!** Anyagi kár veszélye!

Friss ivóvízen kívül soha ne tegyen más folyadékot a víztartályba.

Szállítás terjedelme

A termék kicsomagolása után ellenőrizze, hogy a szállítmány teljes-e, és hogy minden alkatrész jó állapotban van-e. Használata előtt távolítson el minden csomagolóanyagot.

Kérjük, forduljon az ügyfélszolgálathoz, ha alkatrészek hiányoznak vagy sérültek.

- Kávégép
- Üvegkancsó
- Tölcsér
- Állandó szűrő
- Kávéskanál
- Használati útmutató

Az alkatrészek megnevezése

1 Felső fedél
2 Víztartály
3 Vízszintjelző
4 Alap
5 Be/ki gomb
6 Alap díszítés
7 Alap burkolat
8 Állandó szűrő
9 Filtertartó
10 Melegentartó lap
11 Üvegkancsó
12 Kávéskanál

Műszaki adatok

Bemeneti feszültség:	220–240 V~, 50–60 Hz
Teljesítményfelvétel HG14638A – piros 1973, HG14638B – piros SilverCrest, HG14639A – fekete 1973, HG14639B – fekete SilverCrest, HG14640A – krémszínű 1973:	915–1080 W
Védelmi osztály:	I
Víztartály kapacitása:	1,46 l
Teljesítményfelvétel kikapcsolt üzemmódban:	0,3 W
Tanúsítvány: HG14638A – piros 1973, HG14638B – piros SilverCrest, HG14639A – fekete 1973, HG14639B – fekete SilverCrest, HG14640A – krémszínű 1973:	Intertek GS

Biztonsági utasítások

KÉRJÜK, HASZNÁLATA ELŐTT ISMERJE MEG AZ ÖSSZES LEGYEN A BIZTONSÁGI INFORMÁCIÓT ÉS HASZNÁLATI UTASÍTÁST! AMIKOR HARMADIK FÉLNEK ÁTADJA A TERMÉKET, KÉRJÜK, ADJON ÁT VELE MINDEN HOZZÁ TARTOZÓ DOKUMENTUMOT!

A jelen használati útmutatótól eltérő használatból eredő károsodások esetén a garanciaigény érvényét veszíti! A következményes károkért nem vállalunk felelősséget! A nem megfelelő kezelés vagy a biztonsági utasítások be nem tartása által okozott anyagi kár vagy személyi sérülés esetén nem vállalunk felelősséget!

Gyermekek és fogyatékkal élő személyek



⚠ FIGYELMEZTETÉS! KISGYERMEKEKET ÉS GYERMEKEKET FENYEGETŐ ÉLET- VAGY BALESETVESZÉLY!

- Soha ne hagyja felügyelet nélkül a gyermekeket a csomagolóanyaggal. A csomagolóanyag fulladásveszélyt jelent. A gyermekek gyakran nem tudják kellően felmérni a veszélyeket. A gyermekeket mindig tartsa távol a terméktől és a csomagolóanyagtól.
- Ezt a terméket használhatják 8 éves vagy annál idősebb gyermekek, ha a biztonságukért felelős, a készülék biztonságos használatának módjával és az esetleges veszélyekkel tisztában lévő személy felügyelete alatt állnak, vagy ilyen személytől kaptak utasítást a termék használatára vonatkozóan.
- A terméket használhatják csökkent fizikai, érzékszervi, vagy mentális képességekkel rendelkező, vagy kellő tudással és belátással nem rendelkező személyek is, ha a készülék biztonságos használatával kapcsolatos útmutatásban vagy felügyeletben részesülnek, és értik a használattal járó kockázatokat.
- A tisztítást és a felhasználói karbantartást gyermekek nem végezhetik felügyelet nélkül.
- A terméket és a hozzá tartozó kábelt tartsa távol 8 éven aluli gyermekektől.
- Gyerekek ne játsszanak a termékkel.

⚠ **FIGYELMEZTETÉS!** Sérülésveszély helytelen használat miatt.

Alkalmazási területek

- Ez a termék háztartási, és ehhez hasonló használatra készült, például
  - —személyzeti konyhába üzletekben, irodákban és más munkahelyi környezetekben;
  - —lakóépületekhez;
  - —szállodákban, motelekben és egyéb szálláshelyeken való használatra;
  - —szoba reggelivel típusú környezethez.

Elektromos biztonság

⚠ **FIGYELMEZTETÉS!** Kerülje a kiömlést a tápcsatlakozóra és az alapra.

⚠ **VESZÉLY! Áramütés veszélye!** Soha ne próbálkozzon önállóan a termék javításával. Meghibásodás esetén a javítást csak képzett szakember végezheti.

⚠ **FIGYELMEZTETÉS! Áramütés veszélye!** Ne merítse a terméket vízbe vagy más folyadékba.
Soha ne tartsa a terméket folyó víz alá.

Tisztításhoz ne merítse vízbe.

⚠ **FIGYELMEZTETÉS! Áramütés veszélye!** Soha ne használjon sérült terméket. Húzza ki a terméket a hálózati aljzatból, és forduljon a kiskereskedőhöz, ha a termék sérült.

⚠ **FIGYELMEZTETÉS! Áramütés veszélye!** Ne tegye a terméket mosogató mellé vagy nedves területre.

- Mielőtt a terméket a hálózati aljzathoz csatlakoztatná, győződjön meg arról, hogy a feszültség és az áramerősség megfelel a termék adattábláján feltüntetett értékeknek.
- Csak földelt hálózati aljzathoz csatlakoztassa a terméket. Ellenőrizze hogy a csatlakozódugó megfelelően van-e csatlakoztatva.
- A hálózati vezeték sérülésének elkerülése érdekében ne nyomja össze, ne hajlítsa be, és dörzsölje éles szélekhez. Tartsa távol a forró felületektől és nyílt lángoktól.
- Az áramütés elkerülése érdekében a sérült hálózati vezetéket csak a gyártóval, illetve a gyártó hivatalos szervizében, vagy megfelelően képzett szakemberrel szabad kicseréltetni.
- Amikor a terméket leválasztja a hálózati aljzatról, akkor a csatlakozódugót húzza, ne magát a kábelt.
- Csatlakoztassa a terméket egy könnyen elérhető hálózati aljzathoz, hogy veszély esetén a terméket azonnal ki lehessen húzni.
- A terméket nem külső időkapcsolóról vagy külön távvezérlő rendszerről történő üzemeltetésre tervezték.
- Ne használja és ne érintse meg a terméket nedves kézzel.

Tűz-/égésveszély és hő

-  **FIGYELMEZTETÉS! Forró felület!** Működés vagy lehűlés közben tartsa távol a gyermekeket és a háziállatokat a terméktől. A hozzáférhető alkatrészek forrók.

⚠ **VIGYÁZAT! Égésveszély!** A felületek használat közben felforrósodnak!
A termék felülete használat után egy ideig maradék hőnek van kitéve.
A melegítőlap felülete használat után is forró lehet.
Ne érintse meg a termék forró felületeit, és ügyeljen arra, hogy ne áramoljon ki gőz. A terméket csak a fogantyúnál fogja meg.

⚠ **VIGYÁZAT! Égésveszély!** Ne nyissa ki a fedelet, miközben a víz forr. A termék fedelének biztonságosan zárva kell maradnia, amíg a termék használatban van.

- Ha füstöt vagy szokatlan zajokat észlel, azonnal húzza ki a terméket a hálózati aljzatból. A további használat előtt nézesse meg a terméket egy szakemberrel,

⚠ **FIGYELMEZTETÉS!** Ne használja a terméket, ha kávéfőzőn repedések vagy egyéb sérülés jelei mutatkoznak.

- A kávéfőzőt ne helyezze szekrénybe használat közben.
- A kávéfőzőt nem szabad szekrényben használni.
- Ne használja a készüléket, ha a felülete repedt.

A termék elhelyezése

- A készüléket tilos közvetlenül hálózati aljzat alá helyezni.
- A terméket mindig sima, stabil, tiszta, hőálló és száraz felületen működtesse.

Működtetés

- A terméket csak a mellékelt tartozékokat szabad használni.
- Ne töltse túl a terméket. Ha túltölti a terméket, a forrásban lévő víz kiömölhet. Víz nélkül ne működtesse a terméket. A termék töltési szintjének a vízszintjelzőn lévő **MIN.** és **MAX.** jelzések között kell lennie.

Tisztítás és tárolás

- A terméket nem érheti csepegő vagy fröccsenő víz.
- Mindig válassza le a terméket a hálózati aljzatról tisztítás előtt, és amikor nem használják.
- A termék tisztításával kapcsolatos utasításokat a „Tisztítás és ápolás" című részben találja.

Az első használat előtt

1. Távolítsa el az összes csomagolóanyagot.
2. Tisztítsa meg a terméket (lásd: „Tisztítás és ápolás").
3. Ellenőrizze, hogy minden alkatrész megvan-e és sértetlen-e.
4. Kérjük, az első használat előtt végezzen 2 vagy 3 forralási folyamatot friss vízzel (kávé nélkül).
   Forralási folyamat: hagyja, hogy az összes víz áthaladjon, kapcsolja ki a gépet, és hagyja lehűlni 5 percig, majd ismételje meg ezt a folyamatot friss vízzel.

Működtetés

⚠ **VIGYÁZAT! Égésveszély!** Ne használja a készüléket, ha a felülete repedt.

- A főzés során a forró gőz a felső burkolaton keresztül felfelé áramlik. A felső fedél felforrósodik. Soha ne érjen a gőzhöz, és ne tegye a kezét vagy más testrészét a gőzbe.
- A tökéletes íz érdekében végezzen 2 vagy 3 forralási folyamatot friss vízzel (kávé nélkül). Miután az összes víz áthaladt, kapcsolja ki a készüléket, és hagyja lehűlni 5 percig. Ezután ismételje meg a folyamatot friss vízzel.

A filter szétszerelése

- A filtertartó**9** fogantyújával emelje ki a kávéfőzőből a szűrőt **8** és a szűrőtartót **9**.

A filter összeszerelése

- Fogja meg a filter karját **8**, és igazítsa a szűrőtartóhoz azonos irányban.
- Helyezze be a filtertartóba **9**. Ügyeljen arra, hogy a szűrő **8** a tartó belső hornyaihoz illeszkedjen úgy, hogy a szűrő pereme a tartó peremével illeszkedjen.
- A filtertartó karjával **9** engedje le a teljes beágyazott egységet a kávéfőző főzőkamrájába.

A termék elhelyezése

1. A készüléket száraz, sima, nem csúszós felületre helyezze.
2. Töltse fel a kávéfőző víztartályát a jelölésig friss, hideg csapvízzel, majd indítsa el a főzési folyamatot a gombbal.
3. Öntse ki a vizet, és egyszer ismételje meg ezt a folyamatot.

A termék be-/kikapcsolása

ⓘ **INFORMÁCIÓ:**
Működtetés közben a jelzőlámpa bekapcsol. Ez azt jelzi, hogy a termék működik.

1. A termék bekapcsolása: Dugja a hálózati csatlakoztatót egy megfelelő hálózati aljzatba. Nyomja a be-/kikapcsolót ON (be) állásba. A jelzőlámpa világítani kezd.
2. A termék kikapcsolása: Nyomja a be-/kikapcsolót OFF (ki) állásba. A jelzőlámpa kialszik. Húzza ki a hálózati csatlakozódugót a hálózati aljzatból.
3. A készülék kávéfőzés után 40 perces melegen tartás funkcióval rendelkezik. A be- és kikapcsolás jelzőlámpa 40 perc elteltével automatikusan kikapcsol a termékvédelem érdekében.

Kávé főzése

ⓘ **MEGJEGYZÉS:** Töltsön be vizet legalább a minimális szint csésze jelzésig, és ne lépje túl a **MAX.** jelölést.

1. Nyissa ki a felső fedelet **1**.
2. Helyezzen friss és hideg vizet a víztartályba **2**.
3. Helyezze be az „1x4" méretű filterpapírt az állandó szűrőbe **8**, és töltse be a kívánt mennyiségű őrölt kávét.

4. Kapcsolja be a készüléket. Várjon, amíg a kávéfőzés befejeződik, és a filtertartó **9** kiürült.
5. Ha nagy csésze kávét készít, kérjük, tegyen be 5–6 g őrölt kávét, ismételje meg a fenti 2. és 3. lépést minden csészénél.
6. Ha egy csésze kávét készített, és azonnal szeretne egy kicsit többet készíteni, kapcsolja ki a készüléket, és várjon legalább 5 percet, amíg lehűl. Ezután újból feltöltheti a víztartályt **2**.

⚠ **Figyelmeztetés!** A vízáramlás fröccsenése túl erős.

Tisztítás és ápolás

⚠ **FIGYELMEZTETÉS!** A készülék tisztítása előtt mindig húzza ki a hálózati csatlakoztatót az aljzatból.

- Soha ne merítse vízbe a készüléket.
- Kérjük, nedves törlőkendővel végezze a készülék tisztítását.
- Az állandó szűrő **8**, a kávéskanál **12**, az üvegedény **11** és a szűrőtartó **9** meleg mosogatószeres vízben és mosogatógépben is mosogatható.
- A készülék tisztításához ne használjon súroló hatású, agresszív tisztítószereket vagy kemény keféket.
- Törölje szárazra az összes alkatrészt tiszta törlőkendővel.
- A készülék működés közben felforrósodik. Kérjük, hagyja lehűlni, mielőtt megtisztítja.

Tárolás

- ☐ A terméket az eredeti csomagolásában tárolja, amikor nem használja.
- ☐ A terméket száraz helyen tárolja, ahol a gyermekek nem férhetnek hozzá.

Mentesítés

A csomagolás környezetbarát anyagokból készült, amelyeket a helyi újrahasznosító helyeken adhat le ártalmatlanítás céljából.



A hulladék elkülönítéséhez vegye figyelembe a csomagolóanyagon található jelzéseket. Ezek rövidítéseket (a) és számokat (b) tartalmaznak a következő jelentéssel: 1–7: műanyagok / 20–22: papír és karton / 80–98: kötőanyagok.

Termék:



A termék, beleértve a tartozékokat és a csomagolóanyagokat is, újrahasznosítható, és a gyártó kiterjesztett felelőssége alá tartozik.
A jobb hulladékkezelés érdekében az ábrán látható információk (szortírozási információk) alapján külön ártalmatlanítsa őket.
A Triman-logó csak Franciaországra vonatkozik.



A kiszolgált termék megsemmisítési lehetőségeiről lakóhelye illetékes önkormányzatánál tájékozódhat.



A környezete érdekében, ne dobja a kiszolgált terméket a háztartási szemétbe, hanem adja le szakszerű ártalmatlanításra. A gyűjtőhelyekről és azok nyitvatartási idejéről az illetékes önkormányzatnál tájékozódhat.

Garancia

A terméket gondosan, szigorú minőségi előírások betartásával gyártottuk, és a szállítás előtt gondosan ellenőriztük. Anyag- vagy gyártási hibák esetén a termék eladójával szemben törvényes jogok illetik meg. Az Ön törvényes jogait az általunk alább meghatározott garancia semmilyen módon nem korlátozza.

Erre a termékre 3 év garanciát adunk a vásárlás dátumától számítva. A garancia idő a vásárlás dátumával kezdődik. Biztonságos helyen őrizze meg az eredeti vásárlói bizonylatot, mert ez a dokumentum szükséges a vásárlás bizonyításához.

A vásárláskor fennálló károkat és hiányosságokat a termék kicsomagolása után haladéktalanul jelezze.

Ha ezen a terméken a vásárlástól számított 3 éven belül anyag- vagy gyártási hibát észlel, választásunk szerint ingyenesen megjavítjuk vagy kicseréljük a terméket. A garancia idő nem hosszabbodik meg a helyette nyújtott szavatossági igény által. Ez a kicserélt vagy javított alkatrészekre is érvényes.

A garancia megszűnik, ha a terméket megrongálták, ill. nem szakszerűen kezelték vagy végezték a karbantartást.

A garancia az anyag- és gyártási hibákra vonatkozik. Ez a garancia nem terjed ki azokra a termékalkatrészekre, amelyek normál kopásnak vannak kitéve, és ezért gyorsan kopó alkatrésznek minősülnek (pl. elemekre, akkumulátorokra, tömlőkre, tintapatronokra), illetve a törékeny alkatrészek sérülésére, pl. kapcsolókra vagy üveg alkatrészekre.

Garanciális ügyek lebonyolítása

Ügyének gyors elintézhetősége céljából, kérjük kövesse az alábbi útmutatást:

Kérjük, kérdések esetére készítse elő a pénztárblokkot és a cikkszámot (IAN 516943_2510, 516945_2510, 516947_2510) a vásárlás tényének az igazolására.

Kéjük, hogy a cikkszámot olvassa le a típustábláról, a gravírozásból, az Útmutató címoldaláról (balra lent), illetve a hátoldalon, vagy a termék alján található matricáról.

Amennyiben működési hibák, vagy egyéb hiányosság lépne fel, először vegye fel a kapcsolatot a következőkben megnevezett szervizek egyikével telefonon, vagy e-mailen.

A hibásnak ítélt terméket ezután a vásárlást igazoló blokk, valamint a hiba leírásának és keletkezési idejének mellékelésével díjmentesen postázhatja az Önnel közölt szervizcímre.

Szerviz

(HU) **Szerviz Magyarország**
Tel.: 0680021225
E-mail: owim@lidl.hu

CE

Avisos e símbolos utilizados . . . . . Página 93

Introdução . . . . . Página 94

Utilização prevista. . . . . Página 94

Âmbito de entrega . . . . . Página 94

Descrição das peças . . . . . Página 94

Características técnicas. . . . . Página 94

Instruções de segurança . . . . . Página 95

Antes da primeira utilização . . . . . Página 97

Funcionamento . . . . . Página 97

Desmontar o filtro . . . . . Página 97

Montagem do filtro. . . . . Página 97

Colocar o produto . . . . . Página 98

Ligar e desligar o produto . . . . . Página 98

Fazer café. . . . . Página 98

Limpeza e cuidados. . . . . Página 98

Armazenamento. . . . . Página 98

Eliminação . . . . . Página 98

Garantia. . . . . Página 99

Procedimento no caso de ativação da garantia . . . . . Página 99

Assistência Técnica . . . . . Página 99

Avisos e símbolos utilizados

Os seguintes avisos são usados no manual de utilização, manual curto e na embalagem:

	**PERIGO!** Este símbolo, juntamente com a palavra "Perigo", indica um risco elevado que, se não for evitado, pode dar origem a morte ou ferimentos sérios.		Corrente alternada/voltagem
		Hz	Hertz (frequência de alimentação)
	**AVISO!** Este símbolo, juntamente com a palavra "Aviso", indica um risco médio que, se não for evitado, pode dar origem a morte ou ferimentos sérios.	**W**	Watts
			**NOTA:** Este símbolo, juntamente com a palavra "Nota", fornece informação adicional útil.
	**CUIDADO!** Este símbolo, juntamente com a palavra "Cuidado", indica um risco baixo que, se não for evitado, pode dar origem a ferimentos ligeiros ou moderados.		Use o produto apenas em espaços secos no interior.
	Símbolo de ligação à terra		Seguro para os alimentos Este produto não tem efeitos adversos no sabor ou cheiro dos alimentos.
	Não coloque o produto dentro de água nem de quaisquer outros líquidos.		**Perigo de queimaduras!** Este símbolo indica uma superfície quente!
CE	A marca CE indica a conformidade com as diretivas UE relevantes aplicáveis a este produto.		Informação de segurança Instruções de utilização
	Todos os acessórios podem ser lavados na máquina de lavar loiça.		Este símbolo indica um aviso relativo ao risco de perda de vida ou acidentes para crianças pequenas.

MÁQUINA DE CAFÉ

Introdução

Damos-lhe os parabéns pela aquisição do seu novo produto. Acabou de adquirir um produto de grande qualidade. O manual de instruções é parte integrante deste produto. Contém indicações importantes referentes à segurança, utilização e eliminação. Familiarize-se com todas as indicações de utilização e de segurança do produto. Utilize o produto apenas como descrito e para as áreas de aplicação indicadas. Se transmitir o artigo a terceiros, entregue também os respectivos documentos.
Pode descarregar e visualizar este e muitos outros manuais em www.lidl-service.com. Ao ler o código QR, será direcionado diretamente para o site de assistência da Lidl (www.lidl-service.com), onde poderá abrir o manual de instruções introduzindo o número do artigo (IAN) 516943_2510, 516945_2510, 516947_2510.

Utilização prevista

A máquina de café foi criada apenas para preparar café com filtro.

O aparelho destina-se apenas a um uso privado e doméstico. O aparelho só pode ser usado no interior. Este aparelho não pode ser usado com intuitos comerciais.

Qualquer outra utilização que não seja mencionada nestas instruções pode dar origem a danos no produto ou criar um sério risco de ferimentos.

O fabricante não se responsabiliza por danos causados por uma utilização inadequada.

⚠ **AVISO!** Risco de danos materiais!

Nunca coloque outros líquidos para além de água potável no depósito da água.

Âmbito de entrega

Após desempacotar este produto, certifique-se de que possui todas as peças e que estas se encontram em bom estado. Retire todo o material de empacotamento antes da utilização.

Contacte o serviço de apoio ao cliente se houver peças em falta ou danificadas.

- Máquina de café
- Jarro de vidro
- Funil
- Filtro permanente
- Colher de café
- Manual de instruções do operador

Descrição das peças

1 Cobertura superior
2 Depósito da água
3 Indicador do nível da água
4 Base
5 Botão de ligar/desligar
6 Decoração da base
7 Cobertura da base
8 Filtro permanente
9 Suporte do filtro
10 Placa de manter quente
11 Jarro de vidro
12 Colher de café

Características técnicas

Voltagem de entrada:	220–240 V~, 50–60 Hz
Consumo de energia HG14638A - Red 1973, HG14638B - Red SilverCrest, HG14639A - Black 1973, HG14639B - Black SilverCrest, HG14640A - Cream 1973:	915–1080 W
Classe de proteção:	I
Capacidade do depósito da água:	1,46 l
Consumo de energia no modo desligado:	0,3 W
Certificação: HG14638A - Red 1973, HG14638B - Red SilverCrest, HG14639A - Black 1973, HG14639B - Black SilverCrest, HG14640A - Cream 1973:	Intertek GS

Instruções de segurança

ANTES DE USAR O PRODUTO, FAMILIARIZE-SE COM TODA A INFORMAÇÃO DE SEGURANÇA E INSTRUÇÕES DE UTILIZAÇÃO! QUANDO ENTREGAR ESTE PRODUTO A OUTRAS PESSOAS, ENTREGUE TAMBÉM TODOS OS DOCUMENTOS!

No caso de danos devido ao não seguimento destas instruções de funcionamento, a garantia é anulada! Não nos responsabilizamos por danos consequenciais! No caso de danos materiais ou ferimentos devido ao manuseamento incorreto ou não conformidade com as instruções de segurança, não aceitaremos quaisquer responsabilidades!

Crianças e pessoas com deficiências



⚠ AVISO! PERIGO DE MORTE E RISCO DE ACIDENTE PARA CRIANÇAS PEQUENAS!

- Nunca deixe uma criança sem supervisão com o material de empacotamento.
  O material de empacotamento representa um perigo de sufocação. As crianças não se costumam preocupar com os perigos. Mantenha as crianças sempre afastadas do produto e do material de empacotamento.
- Este produto pode ser usado por crianças com mais de 8 anos de idade se forem supervisionadas e ensinadas quanto à utilização do produto de um modo seguro, e compreenderem os perigos envolvidos.
- O produto pode ser usado por pessoas com capacidades físicas, sensoriais ou mentais reduzidas, ou falta de experiência e conhecimentos, se forem supervisionadas e ensinadas quanto à utilização do produto de um modo seguro, e compreenderem os perigos envolvidos.
- A limpeza e manutenção por parte do utilizador não deve ser feita por crianças sem supervisão.
- Mantenha o produto e o fio fora do alcance de crianças com menos de 8 anos de idade.
- As crianças não deverão brincar com o produto.

⚠ **AVISO!** Risco de ferimentos devido a uma má utilização.

Áreas de utilização

- Este produto foi criado para ser usado em aplicações domésticas e semelhantes, como:
  - —Cozinhas em lojas, escritórios e outros ambientes de trabalho;
  - —Casas de campo;
  - —Em hotéis, motéis e outros ambientes do tipo residencial;
  - —Ambientes do tipo residenciais com pequeno-almoço.

Segurança elétrica

⚠ **AVISO!** Evite derrames na ficha e na base.

⚠ **PERIGO! Risco de choque elétrico!**
Nunca tente reparar o produto sozinho.
No caso de mau funcionamento, as reparações só podem ser efetuadas por pessoal qualificado.

⚠ **AVISO! Risco de choque elétrico!** Não coloque o produto dentro de água nem de quaisquer outros líquidos.
Nunca coloque o produto debaixo de água corrente.
Não coloque dentro de água para proceder à limpeza.

⚠ **AVISO! Risco de choque elétrico!**
Nunca use um produto danificado. Desligue o produto da alimentação e contacte o seu revendedor, caso o produto esteja danificado.

⚠ **AVISO! Risco de choque elétrico!** Não monte o produto perto de um lavatório ou numa área com humidade.

- Antes de ligar o produto à alimentação, certifique-se de que a voltagem e a corrente nominal correspondem aos detalhes da alimentação apresentados na etiqueta das especificações do produto.
- Ligue o produto apenas a uma alimentação ligada à terra. Certifique-se de que a ficha está devidamente ligada à tomada.
- Evite danos no fio da alimentação, evitando apertões, dobras ou passar com o fio sobre extremidades afiadas. Mantenha-o também afastado de superfícies quentes e de chamas sem proteção.
- Se o fio da alimentação ficar danificado, tem de ser substituído pelo fabricante, o agente de reparação ou uma pessoa igualmente qualificada, de modo a evitar quaisquer perigos.
- Retire a ficha da tomada, segurando pela tomada e não pelo fio, para desligar o produto por completo da alimentação.
- Ligue o produto a uma tomada elétrica facilmente acessível, de modo a que, em caso de emergência, possa desligar imediatamente o produto.
- Este produto não foi criado para ser utilizado com um temporizador externo ou um sistema de controlo à distância em separado.
- Não utilize nem toque no produto com as mãos molhadas.

Perigo de fogo/queimaduras e calor!

-  **AVISO! Superfície quente!**

  Mantenha as crianças e animais afastados do produto durante o seu funcionamento ou arrefecimento. As partes acessíveis estão quentes.

⚠ **CUIDADO! Perigo de queimaduras!**
As superfícies podem aquecer durante a utilização.
A superfície do produto está sujeita a calor residual durante algum tempo após a utilização.
A superfície da placa de aquecimento está sujeita a calor residual após a utilização.
Não toque nas superfícies quentes do produto e tenha cuidado com o vapor que se escapa.
Segure o produto apenas pela pega.

⚠ **CUIDADO! Perigo de queimaduras!**
Não abra a tampa enquanto a água estiver a ferver. A tampa do produto tem de permanecer bem fechada enquanto produto estiver a ser utilizado.

- Se reparar em fumo ou ruídos pouco habituais, desligue imediatamente o produto da alimentação. Leve o produto para ser verificado por um especialista antes de continuar a usá-lo.

⚠ **AVISO!** Não use o produto se a máquina de café apresentar sinais de rachas ou outros sinais de danos.

- A máquina de café não deverá ser colocada num armário quando estiver a ser utilizada.
- A máquina de café não pode ser usada dentro de um armário.
- Não use o aparelho se a superfície estiver rachada.

Colocar o produto

- O produto não pode ser colocado diretamente por baixo de uma fonte de alimentação.
- Use sempre o produto numa superfície plana, estável, limpa, resistente ao calor e seca.

Funcionamento

- O produto só deve ser usado com os acessórios fornecidos.
- Não encha o produto em excesso. Se o produto for enchido excessivamente, a água a ferver poderá transbordar. Não utilize o produto sem água. O nível de enchimento do produto tem de se encontrar entre as marcas **MIN** e **MAX** no indicador do nível da água.

Limpeza e armazenamento

- O produto não deve ser exposto a pingos ou salpicos.
- Desligue o produto da alimentação antes de proceder à limpeza e quando não o usar.
- Consulte a secção "Limpeza e cuidados" quanto a instruções sobre como limpar o produto.

Antes da primeira utilização

1. Retire todo o material de empacotamento.
2. Limpe o produto (consulte "Limpeza e cuidados").
3. Certifique-se de que todas as peças estão presentes e sem danos.
4. Antes da primeira utilização, ferva a água 2 a 3 vezes (sem café).
   Processo de fervura: Deixe passar toda a água, desligue a máquina e deixe-a arrefecer durante 5 minutos. De seguida, repita este processo com água limpa.

Funcionamento

⚠ **CUIDADO! Perigo de queimaduras!** Não use o aparelho se a superfície estiver rachada.

- Durante o processo de infusão, vapor quente sai para cima através da cobertura superior. A cobertura superior fica quente. Nunca toque nela nem coloque as mãos ou outras partes do corpo no vapor.
- Para um sabor perfeito, ferva a água 2 a 3 vezes (sem café). Quando toda a água tiver passado, desligue o aparelho e deixe-o arrefecer durante 5 minutos. De seguida, repita o processo com água fresca.

Desmontar o filtro

- Use a pega do suporte do filtro **9** para levantar o filtro **8** e o suporte do filtro **9** para fora da máquina de café.

Montagem do filtro

- Segure a pega do filtro **8** e alinhe-a com o suporte do filtro na mesma direção.
- Insira o filtro no suporte do filtro **9**. Certifique-se de que o filtro **8** está alinhado com as ranhuras internas do suporte, de modo que o rebordo do filtro assente contra o rebordo do suporte.
- Use a pega do suporte do filtro **9** para baixar todo o conjunto montado para dentro da câmara de infusão da máquina de café.

Colocar o produto

1. Coloque o aparelho numa superfície seca, nivelada e antiderrapante.
2. Encha o depósito da água da máquina de café até à marca indicada com água fresca da torneira e, de seguida, inicie o processo de infusão através do botão.
3. Deite fora a água e repita este processo uma vez.

Ligar e desligar o produto

ⓘ **INFORMAÇÃO:**

Durante o funcionamento, o indicador acende. Isto indica que o produto está a funcionar.

1. Ligar o produto: Ligue a ficha a uma tomada adequada. Prima o interruptor de ligar/desligar para a posição de ligado. O indicador acende.
2. Desligar o produto: Prima o interruptor de ligar/desligar para a posição de desligado. O indicador desliga-se. Retire a ficha da tomada.
3. O aparelho possui uma função de manter quente durante 40 minutos após a preparação do café. O indicador luminoso de ligar/desligar desliga-se automaticamente após 40 minutos para proteção do produto.

Fazer café

ⓘ **NOTA:** Encha com água, pelo menos, até à marca de nível mínimo da chávena e não exceda a marca **MAX**.

1. Abra a tampa da cobertura superior **1**.
2. Insira água fresca no depósito da água **2**.
3. Insira o filtro de papel de tamanho "1x4" no filtro permanente **8**, e encha com a quantidade desejada de café moído.
4. Ligue o aparelho. Espere até que o processo de infusão tenha terminado e o suporte do filtro **9** fique vazio.
5. Se estiver a preparar uma chávena grande de café, coloque 5 a 6 g de café moído e repita os passos 2 e 3 apresentados acima para cada chávena.
6. Se tiver preparado uma chávena de café e desejar preparar mais café imediatamente, desligue o aparelho e deixe-o arrefecer durante 5 minutos. Depois, pode voltar a encher o depósito da água **2**.

⚠ **Aviso!** A água salpica se o fluxo de água for demasiado forte.

Limpeza e cuidados

⚠ **AVISO!** Retire sempre a ficha da tomada antes de limpar o aparelho.

- Nunca coloque o aparelho dentro de água.
- Limpe o aparelho com um pano ligeiramente embebido em água.
- O filtro permanente **8**, a colher de café **12**, o jarro de vidro V**11** e o suporte do filtro **9** podem ser lavados em água morna com detergente e também podem ser lavados na máquina de lavar loiça.
- Não use quaisquer produtos de limpeza abrasivos ou agressivos, nem escovas duras para limpar o aparelho.
- Esfregue todas as partes com um pano limpo.
- O aparelho fica muito quente durante o funcionamento. Deixe-o arrefecer antes de proceder à limpeza.

Armazenamento

- ☐ Guarde o produto quando não o usar na embalagem original.
- ☐ Guarde o produto num local seco e fora do alcance das crianças.

Eliminação

A embalagem é feita de materiais não poluentes que podem ser eliminados nos contentores de reciclagem locais.



Esteja atento à especificação dos materiais da embalagem para a separação de lixo. Estas são identificadas com abreviações (a) e números (b) com o seguinte significado: 1–7: Plásticos / 20–22: Papel e papelão / 80–98: Materiais compostos.

Product:



O produto, incluindo os acessórios e materiais de embalagem, são recicláveis e estão sujeitos a uma responsabilidade alargada do fabricante.

Elimine-os separadamente, seguindo as informações-tri (informações de triagem) ilustradas, para um melhor tratamento dos resíduos.



As possibilidades de reciclagem dos artigos utilizados poderão ser averiguadas no seu Município ou Câmara Municipal.



Não deposite o produto utilizado no lixo doméstico, a favor da proteção do ambiente. Elimine-o de forma responsável. Pode informar-se no seu município sobre os locais de recolha adequados e o seu período de funcionamento.

Garantia

O produto foi fabricado de acordo com diretrizes de qualidade rigorosas e cuidadosamente testado antes da entrega. Em caso de defeitos materiais ou de fabrico, tem direitos legais contra o vendedor do produto. Os seus direitos legais não são limitados de forma alguma pela nossa garantia abaixo apresentada.

A garantia para este produto é de 3 anos a partir da data de compra. O período de garantia começa na data da compra. Guarde o recibo de compra original num local seguro, pois este documento é exigido como prova de compra.

Quaisquer danos ou defeitos já presentes no momento da compra devem ser comunicados imediatamente após a desembalagem do produto.

No caso de o produto apresentar um defeito de material ou de fabrico dentro de 3 anos a partir da data de compra, repará-lo-emos ou substituí-lo-emos gratuitamente, à nossa critério. O período de garantia não pode ser prolongado por uma reclamação de garantia concedida. Isto também se aplica às peças substituídas e reparadas.

Esta garantia é nula se o produto tiver sido danificado ou utilizado ou mantido de forma inadequada.

A garantia cobre defeitos de material e de fabrico. Esta garantia não cobre peças do produto sujeitas a desgaste normal e, portanto, consideradas peças consumíveis (por ex., baterias, baterias recarregáveis, mangueiras, cartuchos de tinta), nem cobre danos em peças frágeis, por ex., interruptores ou peças feitas em vidro.

Com a troca do aparelho, de acordo com DL 67/2003, o tempo de garantia se inicia novamente.

Procedimento no caso de ativação da garantia

De forma a garantir um rápido processamento do seu pedido, solicitamos as seguintes indicações:

Para qualquer questão, guarde o talão de compra e o número de artigo (IAN 516943_2510, 516945_2510, 516947_2510) como comprovativo da mesma.

Podes ver o número do artigo na placa de identificação, gravura, na folha título do manual (em baixo esquerda) ou no adesivo na lado de baixo ou de trás.

Caso erros de função ou outras falhas ocorram, entre em contato primeiramente com o seguinte departamento de serviço por telefone ou e-mail.

Um produto identificado como falho, pode ser enviado gratuitamente para o endereço de serviço anexando o comprovativo de compra (nota) e a indicação da falha e quando ela ocorreu.

Assistência Técnica

(PT) **Serviço Portugal**
Tel.: 800849000
E-Mail: owim@lidl.pt

CE