PARKSIDE

IMPULSSPRITZE/GARDEN SPRAY GUN/ PISTOLET D'ARROSAGE

(DE) (AT) (CH)
IMPULSSPRITZE
Bedienungs- und Sicherheitshinweise

(GB) (IE)
GARDEN SPRAY GUN
Operation and safety notes

(FR) (BE)
PISTOLET D'ARROSAGE
Instructions d'utilisation et consignes de sécurité

(NL) (BE)
PULSSPUIT
Bedienings- en veiligheidsinstructies

(PL)
KOŃCÓWKA IMPULSOWA
Wskazówki dotyczące obsługi i bezpieczeństwa

(CZ)
STŘÍKACÍ PISTOLE
Pokyny pro obsluhu a bezpečnostní pokyny

(SK)
POSTREKOVAČ
Pokyny pre obsluhu a bezpečnostné pokyny

(ES)
PISTOLA DE RIEGO REGULABLE
Instrucciones de utilización y de seguridad

(DK)
IMPULSSPRØJTEPISTOL
Brugs- og sikkerhedsanvisninger

(IT)
PISTOLA PER IRRIGAZIONE
Indicazioni per l'uso e per la sicurezza

(HU)
IMPULZUSFECSKENDŐ
Kezelési és biztonsági utalások

(SI)
IMPULZNA PRŠILNA PIŠTOLA
Navodila za upravljanje in varnostna opozorila

IAN 383544_2107

(BE) (NL) (PL) (CZ) (SK)

A

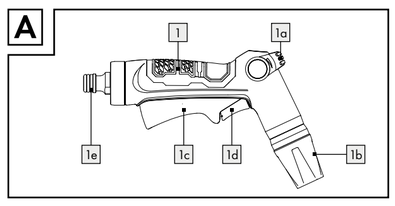

B

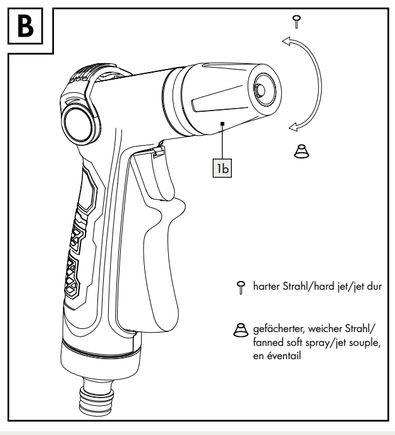

C

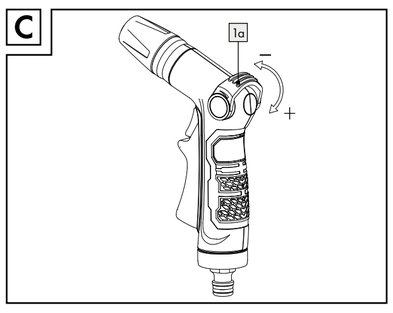

D

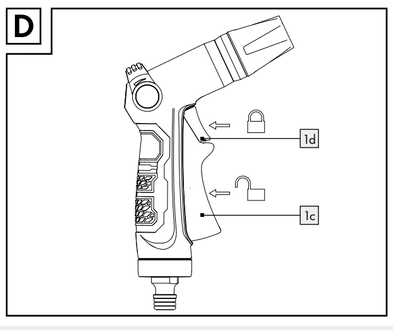

(DE) (AT) (CH) Impulsspritze

Einleitung

Wir beglückwünschen Sie zum Kauf Ihres neuen Produkts. Sie haben sich damit für ein hochwertiges Produkt entschieden. Machen Sie sich vor der ersten Inbetriebnahme mit dem Produkt vertraut. Lesen Sie hierzu aufmerksam die nachfolgende Bedienungsanleitung und die Sicherheitshinweise. Benutzen Sie das Produkt nur wie beschrieben und für die angegebenen Einsatzbereiche. Bewahren Sie diese Anleitung an einem sicheren Ort auf. Händigen Sie alle Unterlagen bei Weitergabe des Produktes an Dritte mit aus.

Bestimmungsgemäße Verwendung

Dieses Produkt ist für die Bewässerung von Garten- und Terrassenanlagen geeignet. Das Produkt ist nicht für den gewerblichen Einsatz bestimmt.

Teilebeschreibung

1 Spritzpistole
1a Kippschalter
1b Spritzpistolenkopf
1c Abzug
1d Feststeller
1e Adapter

Technische Daten

Max. Betriebsdruck: 4 bar
Schlauchgewinde: ½" (13 mm)

Lieferumfang

1 Impulsspritze
1 Bedienungsanleitung

Sicherheitshinweise

Machen Sie sich vor der Montage des Produkts mit allen Bedien- und Sicherheitshinweisen vertraut. Händigen Sie alle Unterlagen bei Weitergabe des Produkts an Dritte mit aus.

⚠ **VORSICHT! VERLETZUNGSGEFAHR!** Stellen Sie sicher, dass alle Teile unbeschädigt und sachgerecht montiert sind. Bei unsachgemäßer Montage besteht Verletzungsgefahr. Beschädigte Teile können die Sicherheit und Funktion beeinflussen.
⚠ **WARNUNG!** Fetten oder ölen Sie die Sprühdüse nicht ein, da sonst die Düse verstopft werden könnte.
- Nur für die Bewässerung mit kaltem Wasser geeignet.

⚠ **WARNUNG!** Wasserstrahl nicht auf elektrische Einrichtungen richten!
⚠ **WARNUNG!** Wasserstrahl nicht auf Personen oder Tiere richten!
- **WARNUNG! KEIN TRINKWASSER!** Trinken Sie nie Wasser, das durch dieses Produkt geflossen ist.

⚠ **WARNUNG!** Drehen Sie nach jedem Gebrauch den Wasserhahn zu.
- Nur für den Außenbereich geeignet.
- Nehmen Sie das Gerät nicht in Betrieb, wenn es beschädigt ist.

⚠ **WARNUNG!** Lesen Sie alle Sicherheitshinweise!

Bedienung

- Das Produkt verfügt über einen Schlauchanschluss für alle gängigen Anschlüsse.

⚠ **VORSICHT!** Stellen Sie vor dem Anschließen sicher, dass sich der Kippschalter 1a in der oberen Position befindet und der Feststeller 1d nicht festgesetzt ist, um eine ungewollte Bewässerung zu vermeiden.

An die Wasserzufuhr anschließen (s. Abb. A)

- Schließen Sie die Spritzpistole 1 an, indem Sie den Adapter 1e in den Schlauchanschluss mit Wasserstopp (nicht im Lieferumfang enthalten) stecken.

Mit der Bewässerung beginnen

- Stellen Sie die Wasserzufuhr an.
- Drücken Sie den Abzug 1c, um den Sprühvorgang zu starten. Lassen Sie ihn los, um den Sprühvorgang zu beenden.
- Drehen Sie den Sprühkopf 1b, um die gewünschte Sprühfunktion einzustellen (s. Abb. B).
- Bewegen Sie den Kippschalter 1a in die untere Position, um die Wasserdurchflussmenge zu erhöhen. Bewegen Sie den Kippschalter 1a in die obere Position, um die Wasserdurchflussmenge zu verringern (s. Abb. C).
- Drücken Sie den Feststeller 1d nach innen, um den Abzug 1c zum kontinuierlichen Sprühen festzusetzen. Zum Beenden dieser Funktion drücken Sie den Abzug 1c, um den Feststeller 1d zu lösen (s. Abb. D).

Hinweis: Lösen Sie immer den Feststeller 1d, um eine unbeabsichtigte Bewässerung zu verhindern.

Nach dem Gebrauch

- Drücken Sie den Abzug 1c, um den Feststeller 1d zu lösen, falls dieser festgesetzt ist.
- Stellen Sie die Wasserzufuhr ab.
- Ziehen Sie die Spritzpistole 1 vom Schlauchanschluss mit Wasserstopp ab.
- Reinigen Sie das Produkt wie unter „Reinigung und Pflege" beschrieben.

Reinigung und Pflege

⚠ **WARNUNG!** Reparaturen dürfen nur durch den Hersteller, seinen Kundendienst oder ähnlich qualifizierte Personen durchgeführt werden.
- Durch eine unsachgemäße Wartung können Gefahren entstehen.
- Verwenden Sie zur Reinigung ein leicht angefeuchtetes, fusselfreies Tuch.
- Trocknen Sie das Produkt nach jeder Verwendung gut ab und bewahren Sie das Produkt an einem trockenen und frostfreien Ort auf.

Entsorgung

Die Verpackung besteht aus umweltfreundlichen Materialien, die Sie über die örtlichen Recyclingstellen entsorgen können.

Möglichkeiten zur Entsorgung des ausgedienten Produkts erfahren Sie bei Ihrer Gemeinde- oder Stadtverwaltung.

Service

(DE) **Service Deutschland**
Tel.: 0800 5435 111
E-Mail: owim@lidl.de

(AT) **Service Österreich**
Tel.: 0800 292726
E-Mail: owim@lidl.at

(CH) **Service Schweiz**
Tel.: 0800562153
E-Mail: owim@lidl.ch

(GB) (IE) Garden spray gun

Introduction

We congratulate you on the purchase of your new product. You have chosen a high quality product. Familiarise yourself with the product before using it for the first time. In addition, please carefully refer to the operating instructions and the safety advice below. Only use the product as instructed and only for the indicated field of application. Keep these instructions in a safe place. If you pass the product on to anyone else, please ensure that you also pass on all the documentation with it.

Intended use

This product is suitable to irrigate garden- and patio areas.
The product is not intended for commercial use.

Description of parts and features

1 Spray gun
1a Slide control
1b Spray gun head
1c Trigger
1d Trigger lock
1e Adapter

Technical data

Max. operating pressure: 4 bar
Hose connection: ½" (13 mm)

Included items

1 Garden spray gun
1 Instructions for use

Safety notices

Familiarise yourself with all the operating instructions and safety advice for the product before installation. When passing this product on to others, please be sure to include all its documentation.

⚠ **CAUTION! RISK OF INJURY!** Please ensure that no parts are damaged and that all parts are correctly assembled. Incorrect assembly could lead to injury. Damaged parts could impact safety and function.
⚠ **WARNING!** Do not grease or oil the nozzle, as this may clog the nozzle.
- Only suitable for cold water irrigation.

⚠ **WARNING!** Do not aim the water stream at electrical equipment!
⚠ **WARNING!** Do not aim the water stream at persons or animals!
- **WARNING! WATER NOT POTABLE!** Never drink water which has passed through this product.

⚠ **WARNING!** Close the tap after every use.
- For outdoor use only.
- Do not operate the device if it is damaged.

⚠ **WARNING!** Read all safety advice and instructions!

Use

- The product has a hose connection for all common connector systems.

⚠ **CAUTION!** Before connecting, make sure that the slide control 1a is in the upper position and the trigger lock 1d is unlocked in order to avoid unwanted spraying.

Connect to water supply (Fig. A)

- Connect the spray gun 1 by inserting the adapter 1e into the hose connector with water stop (not included).

Start irrigation

- Turn on the water supply.
- Press the trigger 1c to start spraying, release it to stop spraying.
- Rotate the spray gun head 1b for the desired spraying function (Fig. B).
- Turn the slide control 1a to lower position for higher water flow rate. Turn the slide control 1a to upper position for lower water flow rate (Fig. C).
- For continuous spraying, press the trigger lock 1d inward to lock the trigger 1c. To stop this function, press the trigger 1c to release the trigger lock 1d (Fig. D).

Note: Always unlock the trigger lock 1d to prevent unintended irrigation.

After use

- Press the trigger 1c to release the trigger lock 1d if it is locked.
- Turn off the water supply.
- Disconnect the spray gun 1 from hose connector with water stop.
- Clean the product as described under "Cleaning and care".

Cleaning and care

⚠ **WARNING!** All repairs shall only be carried out by the manufacturer, its service agent or similarly qualified persons.
- Hazards can arise due to improper maintenance.
- Use a slightly dampened, non-fluffing cloth to clean the product.
- Dry well after each use and store in a dry and frost-free place.

Disposal

The packaging is made entirely of recyclable materials, which you may dispose of at local recycling facilities.

Contact your local refuse disposal authority for more details of how to dispose of your worn-out.

Service

(GB) **Service Great Britain**
Tel.: 08000569216
E-Mail: owim@lidl.co.uk

(IE) **Service Ireland**
Tel.: 1800 200736
E-Mail: owim@lidl.ie

(FR) (BE) Pistolet d'arrosage

Introduction

Nous vous félicitons pour l'achat de votre nouveau produit. Vous avez opté pour un produit de grande qualité. Avant la première mise en service, vous devez vous familiariser avec toutes les fonctions du produit. Veuillez lire attentivement le mode d'emploi ci-dessous et les consignes de sécurité. N'utilisez le produit que pour l'usage décrit et les domaines d'application cités. Conserver ces instructions dans un lieu sûr. Si vous donnez le produit à des tiers, remettez-leur également la totalité des documents.

Utilisation conforme

Ce produit est conçu pour l'arrosage de jardins et de terrasses.
Le produit n'est pas destiné à une utilisation commerciale.

Descriptif des pièces

1 Pistolet de projection
1a Interrupteur à bascule
1b Tête de pistolet de projection
1c Gâchette
1d Arrêtoir
1e Adaptateur

Caractéristiques techniques

Pression de service max. : 4 bar
Filetage de tuyau : ½" (13 mm)

Contenu de la livraison

1 pistolet d'arrosage
1 mode d'emploi

Consignes de sécurité

Avant de monter le produit, familiarisez-vous avec l'ensemble des instructions de service et de sécurité. Si vous donnez le produit à des tiers, remettez-leur également la totalité des documents.

⚠ **PRUDENCE ! RISQUE DE BLESSURE !** Vérifiez que tous les éléments sont en parfait état et correctement montés. Il existe un risque de blessure en cas de montage inapproprié. Les éléments endommagés peuvent affecter la sécurité et le bon fonctionnement.
⚠ **AVERTISSEMENT !** Ne graissez pas et ne lubrifiez pas l'embout pulvérisateur, sinon la buse risque d'être bouchée.
- Adapté uniquement pour l'arrosage avec de l'eau froide.

⚠ **AVERTISSEMENT !** N'orientez jamais le jet d'eau vers des personnes ou des animaux !
⚠ **AVERTISSEMENT !** N'orientez jamais le jet d'eau vers des personnes ou des animaux !
- **AVERTISSEMENT ! EAU NON POTABLE !** Ne buvez jamais l'eau ayant circulé à travers le produit.

⚠ **AVERTISSEMENT !** Après chaque utilisation, fermez le robinet d'eau.
- Uniquement conçu pour un usage en plein air.
- Ne faites pas fonctionner l'appareil si celui-ci est endommagé.

⚠ **AVERTISSEMENT !** Lisez toutes les consignes de sécurité !

Utilisation

- Le produit dispose d'un raccord de tuyau pour tous les raccords courants.

⚠ **PRUDENCE !** Avant le raccordement, assurez-vous que l'interrupteur à bascule 1a est en position haute et que l'arrêtoir 1d n'est pas bloqué afin d'éviter tout arrosage involontaire.

Raccorder à l'arrivée d'eau (v. Fig. A)

- Raccordez le pistolet de projection 1 en emboîtant l'adaptateur 1e dans le raccord de tuyau avec système d'arrêt d'eau (non fourni).

Commencer l'arrosage

- Ouvrez l'arrivée d'eau.
- Pressez la gâchette 1c pour commencer le processus de pulvérisation. Relâchez pour terminer la processus de pulvérisation.
- Tournez la tête de pulvérisation 1b pour sélectionner la fonction de pulvérisation souhaitée (v. Fig. B).
- Mettez l'interrupteur à bascule 1a en position basse pour augmenter le débit d'eau. Mettez l'interrupteur à bascule 1a en position haute pour diminuer le débit d'eau (v. Fig. C).
- Pressez l'arrêtoir 1d vers l'intérieur pour bloquer la gâchette 1c en mode de pulvérisation en continu. Pour terminer cette fonctionnalité, pressez la gâchette 1c afin de débloquer l'arrêtoir 1d (v. Fig. D).

Remarque : Débloquez toujours l'arrêtoir 1d afin d'éviter tout arrosage involontaire.

Après utilisation

- Pressez la gâchette 1c afin de débloquer l'arrêtoir 1d, si celui-ci devait être verrouillé.
- Coupez l'arrivée d'eau.
- Débranchez le pistolet de pulvérisation 1 du raccord pour tuyau avec système d'arrêt d'eau.
- Nettoyez le produit comme décrit dans « Nettoyage et entretien ».

Nettoyage et entretien

⚠ **AVERTISSEMENT !** Les réparations ne doit être effectuées que par le fabricant, son service après-vente ou par toute autre personne à la qualification comparable.
- Une maintenance inappropriée peut donner lieu à des situations de danger.
- Utilisez un chiffon légèrement humidifié et non pelucheux pour le nettoyage.
- Séchez bien le produit après chaque utilisation et conservez-le dans un endroit sec et à l'abri du gel.

Mise au rebut

L'emballage se compose de matières recyclables pouvant être mises au rebut dans les déchetteries locales.

Le produit est recyclable, soumis à la responsabilité élargie du fabricant et collecté séparément.

Votre mairie ou votre municipalité vous renseigneront sur les possibilités de mise au rebut des produits usagés.

Service après-vente

(FR) **Service après-vente France**
Tél. : 0800904879
E-Mail : owim@lidl.fr

(BE) **Service après-vente Belgique**
Tél. : 080071011
Tél. : 80023970 (Luxembourg)
E-Mail : owim@lidl.be

(NL) (BE) Pulsspuit

Inleiding

Hartelijk gefeliciteerd met de aankoop van uw nieuwe product. U hebt voor een hoogwaardig product gekozen. Maak u voor de eerste ingebruikname vertrouwd met het product. Lees hiervoor aandachtig de volgende gebruiksaanwijzing en de veiligheidsvoorschriften. Gebruik het product alleen zoals beschreven en voor de aangegeven toepassingsgebieden. Bewaar deze gebruiksaanwijzing op een veilige plek. Geef, wanneer u het product doorgeeft aan derden, ook alle documenten mee.

Correct en doelmatig gebruik

Dit product is geschikt voor het besproeien van tuin en terras.
Het product is niet bestemd voor commercieel gebruik.

Beschrijving van de onderdelen

1 Sproeipistool
1a Tuimelschakelaar
1b Kop van het sproeipistool
1c Trekker
1d Vergrendeling
1e Adapter

Technische gegevens

Max. werkdruk: 4 bar
Schroefdraad: ½" (13 mm)

Omvang van de levering

1 pulsspuit
1 gebruiksaanwijzing

Veiligheidsinstructies

Maak uzelf vóór de montage van het product vertrouwd met alle bedienings- en veiligheidsinstructies. Overhandig ook alle documenten bij doorgifte van het product aan derden.

⚠ **PAS OP! LETSELGEVAAR!** Controleer of alle onderdelen onbeschadigd zijn en correct zijn gemonteerd. Bij onjuiste montage is er kans op letsel. Beschadigde onderdelen kunnen de veiligheid en de werking beïnvloeden.
⚠ **WAARSCHUWING!** Vet of olie de sproeikop niet in omdat de sproeier dan verstopt kan raken.
- Alleen geschikt voor het beregenen met koud water.

⚠ **WAARSCHUWING!** De waterstraal niet op elektrische voorzieningen richten!
⚠ **WAARSCHUWING!** De waterstraal niet op personen of dieren richten!
- **WAARSCHUWING! GEEN DRINKWATER!** Drink nooit water dat door dit product is gestroomd.

⚠ **WAARSCHUWING!** Draai na gebruik altijd de kraan dicht.
- Alleen geschikt voor gebruik buitenshuis.
- Gebruik het apparaat niet wanneer het beschadigd is.

⚠ **WAARSCHUWING!** Lees alle veiligheidsinstructies!

Bediening

- Het product beschikt over een slangaansluiting voor alle gangbare aansluitingen.

⚠ **PAS OP!** Controleer voor het aansluiten of de tuimelschakelaar 1a zich in de bovenste stand bevindt en de vergrendeling 1d niet is vastgezet om ongewenst beregenen te vermijden.

Aansluiten op de watertoevoer (zie afb. A)

- Sluit het sproeipistool 1 aan door de adapter 1e in de slangaansluiting met waterstop (niet meegeleverd) te steken.

Met de beregening beginnen

- Draai de waterkraan open.
- Druk de trekker 1c in om met het besproeien te beginnen. Laat hem los om het besproeien te stoppen.
- Draai aan de sproeikop 1b om de gewenste sproeifunctie in te stellen (zie afb. B).
- Zet de tuimelschakelaar 1a in de onderste stand om de hoeveelheid water te verhogen. Zet de tuimelschakelaar 1a in de bovenste stand om de hoeveelheid water te verlagen (zie afb. C).
- Druk de vergrendeling 1d naar binnen om de trekker 1c voor continu sproeien vast te zetten. Om deze functie te beëindigen, drukt u de trekker 1c in om de vergrendeling 1d los te maken (zie afb. D).

Opmerking: maak de vergrendeling 1d altijd los om ongewenst beregenen te verhinderen.

Na het gebruik

- Druk de trekker 1c in om de vergrendeling 1d los te maken, voor het geval dat deze is vastgezet.
- Draai de waterkraan dicht.
- Trek het sproeipistool 1 van de slangaansluiting met waterstop af.
- Reinig het product zoals beschreven bij 'Reiniging en onderhoud'.

Reiniging en onderhoud

⚠ **WAARSCHUWING!** Reparaties mogen alleen door de fabrikant, diens klantenservice of vergelijkbaar gekwalificeerde personen worden uitgevoerd.
- Door onjuist onderhoud kunnen gevaren ontstaan.
- Gebruik voor de reiniging een iets vochtig gemaakte, pluisvrije doek.
- Droog het product na elk gebruik goed af en bewaar het product op een droge en vorstvrije plek.

Afvoer

De verpakking bestaat uit milieuvriendelijke grondstoffen die u via de plaatselijke recyclingcontainers kunt afvoeren.

Informatie over de mogelijkheden om het uitgediende product na gebruik te verwijderen, verstrekt uw gemeentelijke overheid.

Service

(NL) **Service Nederland**
Tel.: 08000225537
E-Mail: owim@lidl.nl

(BE) **Service België**
Tel.: 080071011
Tel.: 80023970 (Luxemburg)
E-Mail: owim@lidl.be

(PL) Końcówka impulsowa

Wstęp

Gratulujemy Państwu zakupu nowego produktu. Zdecydowali się Państwo na zakup produktu najwyższej jakości. Przed uruchomieniem urządzenia po raz pierwszy zapoznaj się z nim. W tym celu przeczytaj uważnie poniższą instrukcję obsługi oraz wskazówki dotyczące bezpieczeństwa. Produkt należy użytkować w sposób tu opisany i zgodnie z określonym zakresem zastosowania. Należy przechowywać tę instrukcję w bezpiecznym miejscu. Przekazując produkt innej osobie, należy również przekazać wszystkie dokumenty.

Zastosowanie zgodne z przeznaczeniem

Produkt przeznaczony jest do zraszania systemów ogrodowych i tarasowych. Produkt nie jest przeznaczony do użytku komercyjnego.

Opis części

1 Pistolet zraszający
1a Przełącznik przechylny
1b Główka pistoletu zraszającego
1c Spust
1d Ustalacz
1e Adapter

Dane techniczne

Maks. ciśnienie użytkowe: 4 bar
Gwint węża: ½" (13 mm)

Zawartość

1 końcówka impulsowa
1 instrukcja obsługi

Wskazówki bezpieczeństwa

Przed montażem produktu należy zapoznać się ze wszystkimi wskazówkami dotyczącymi obsługi i bezpieczeństwa. W przypadku przekazania produktu innej osobie należy dołączyć do niego całą jego dokumentację.

⚠ **OSTROŻNIE! NIEBEZPIECZEŃSTWO OBRAŻEŃ CIAŁA!** Należy upewnić się, że wszystkie części nie są uszkodzone i zostały zamontowane w należyty sposób. W przypadku wadliwego montażu istnieje niebezpieczeństwo obrażeń ciała. Uszkodzone elementy mogą mieć wpływ na bezpieczeństwo i pogarszać funkcjonowanie.
⚠ **OSTRZEŻENIE!** Nie należy smarować ani naoliwiać dyszy natryskowej, ponieważ w przeciwnym razie może się ona zapchać.
- Nadaje się wyłącznie do natrysku zimną wodą.

⚠ **OSTRZEŻENIE!** Nie kierować strumienia wody na urządzenia elektryczne!
⚠ **OSTRZEŻENIE!** Nie kierować strumienia wody na ludzi lub zwierzęta!
- **OSTRZEŻENIE! WODA NIEZDATNA DO PICIA!** Nigdy nie należy pić wody wypływającej z tego produktu.

⚠ **OSTRZEŻENIE!** Po każdym użyciu należy zakręcić kran.
- Tylko do użytku na wolnym powietrzu.
- Nie należy używać urządzenia, gdy jest ono uszkodzone.

⚠ **OSTRZEŻENIE!** Przeczytać wskazówki bezpieczeństwa!

Obsługa

- Produkt posiada przyłącze węża do wszystkich popularnych przyłączy.

⚠ **OSTROŻNIE!** Przed podłączeniem należy upewnić się, że przełącznik przechylny 1a znajduje się w pozycji górnej, a ustalacz 1d jest zablokowany, aby zapobiec niezamierzonemu nawadnianiu.

Podłączanie do dopływu wody (patrz rys. A)

- Podłączyć pistolet zraszający 1 poprzez włożenie adaptera 1e do przyłącza węża z zatrzymaniem wody (nie jest zawarty w zestawie).

Rozpoczynanie nawadniania

- Odkręcić dopływ wody.
- Nacisnąć spust 1c, aby rozpocząć proces spryskiwania. Puścić go, aby zakończyć proces spryskiwania.
- Przekręcić główkę pistoletu zraszającego 1b, aby ustawić wybraną funkcję spryskiwania (patrz rys. B).
- Ustawić przełącznik przechylny 1a w pozycji dolnej, aby zwiększyć przepływ ilości wody. Ustawić przełącznik przechylny 1a na pozycję górną, aby zmniejszyć przepływ ilości wody (patrz rys. C).
- Nacisnąć ustalacz 1d do wewnątrz, aby ustawić spust 1c do stałego spryskiwania. W celu zakończenia tej funkcji nacisnąć spust 1c, aby zwolnić ustalacz 1d (patrz rys. D).

Wskazówka: Zawsze zwalniać ustalacz 1d, aby uniknąć niezamierzonego nawadniania.

Po użyciu

- Nacisnąć spust 1c, aby zwolnić ustalacz 1d, jeśli jest ustawiony.
- Zamknąć dopływ wody.
- Zdjąć pistolet zraszający 1 z przyłącza węża z zatrzymaniem wody.
- Produkt czyścić jak opisano to w „Czyszczenie i pielęgnacja".

Czyszczenie i pielęgnacja

⚠ **OSTRZEŻENIE!** Naprawy mogą być przeprowadzane wyłącznie przez producenta, jego serwis klienta lub osoby o podobnych kwalifikacjach.
- Nieprawidłowa konserwacja może prowadzić do niebezpiecznych sytuacji.
- Do czyszczenia należy używać lekko zwilżonej, nie strzępiącej się szmatki.
- Po każdym użyciu dobrze wysuszyć produkt i przechowywać go w suchym miejscu w temperaturze powyżej zera.

Utylizacja

Opakowanie wykonane jest z materiałów przyjaznych dla środowiska, które można przekazać do utylizacji w lokalnym punkcie przetwarzania surowców wtórnych.

Informacji na temat możliwości utylizacji wyeksploatowanego produktu udziela urząd gminy lub miasta.

Serwis

(PL) **Serwis Polska**
Tel.: 008004911946
E-Mail: owim@lidl.pl

(CZ) Stříkací pistole

Úvod

Blahopřejeme Vám ke koupi nového výrobku. Rozhodli jste se pro kvalitní výrobek. Před prvním uvedením do provozu se seznamte s výrobkem. K tomu si pozorně přečtěte následující návod k obsluze a bezpečnostní pokyny. Používejte výrobek jen popsaným způsobem a pouze pro uvedené oblasti použití. Uschovejte si tento návod na bezpečném místě. Všechny podklady vydejte při předání výrobku i třetí osobě

Použití ke stanovenému účelu

Tento výrobek je vhodný k zavlažování zahrad a teras. Výrobek není určen k výdělečné činnosti.

Popis dílů

1 Stříkací pistole
1a Kolébkový vypínač
1b Hlava stříkací pistole
1c Spoušť
1d Aretace
1e Adaptér

Technická data

Maximální provozní tlak: 4 bary
Hadicový závit: ½" (13 mm)

Obsah dodávky

1 stříkací pistole
1 návod k obsluze

Bezpečnostní upozornění

Před montáží výrobku se seznamte se všemi pokyny k obsluze a bezpečnostními pokyny. Při předávání výrobku třetí osobě předejte spolu s výrobkem i všechny podklady.

⚠ **POZOR! NEBEZPEČÍ ZRANĚNÍ!** Zkontrolujte, jestli jsou všechny díly nepoškozené a správně namontované. Při nesprávné montáži hrozí nebezpečí zranění. Poškozené díly mohou ovlivnit bezpečnost a funkci výrobku.
⚠ **VÝSTRAHA!** Postřikovací trysku nepromazávejte a neolejujte, jinak by se tryska mohla ucpat.
- Vhodné pouze k zavlažování studenou vodou.

⚠ **VAROVÁNÍ!** Nemiřte vodním paprskem na elektrická zařízení!
⚠ **VAROVÁNÍ!** Nemiřte vodním paprskem na osoby nebo zvířata!
- **VAROVÁNÍ! VODA NENÍ PITNÁ!** Nikdy nepijte vodu, která protekla tímto výrobkem.

⚠ **VAROVÁNÍ!** Po každém použití zavřete vodovodní kohoutek.
- Vhodné k používání pouze ve venkovních prostorách.
- Nikdy výrobek nepoužívejte, pokud je poškozený.

⚠ **VAROVÁNÍ!** Přečtěte si všechny bezpečnostní pokyny!

Obsluha

- Výrobek je vybaven hadicovou přípojkou pro všechny běžné přípojky.

⚠ **POZOR!** Před připojením se ujistěte, že je kolébkový vypínač 1a v horní poloze a zda není aktivní aretace 1d, tím zabráníte nechtěnému zavlažování.

Připojení k přívodu vody (viz obr. A)

- Připojte stříkací pistoli 1 nasazením adaptéru 1e do hadicové přípojky se stop ventilem (není součástí dodaného výrobku).

Zahájení zavlažování

- Otevřete přívod vody.
- K zahájení postřikování stiskněte spoušť 1c. K ukončení postřikování spoušť uvolněte.
- Otáčejte hlavu stříkací pistole 1b, abyste nastavili požadovanou funkci postřikování (viz obr. B).
- Přepněte kolébkový vypínač 1a do dolní polohy pro zvýšení množství protékající vody. Přepněte kolébkový vypínač 1a do horní polohy pro snížení množství protékající vody (viz obr. C).
- Stisknutím aretace 1d směrem dovnitř zajistíte spoušť 1c k nepřetržitému postřiku. K ukončení funkce stiskněte spoušť 1c, abyste opět uvolnili aretaci 1d (viz obr. D).

Upozornění: Aretaci 1d vždy deaktivujte, abyste zabránili nechtěnému zavlažování.

Po použití

- Stiskněte spoušť 1c, abyste uvolnili aretaci 1d, pokud je aktivovaná.
- Uzavřete přívod vody.
- Stáhněte stříkací pistoli 1 z hadicové přípojky se stop ventilem.
- Vyčistěte výrobek podle popisu v kapitole „Čištění a ošetřování".

Čistění a ošetřování

⚠ **VAROVÁNÍ!** Opravy smí provádět pouze výrobce, jeho zákaznický servis nebo podobně kvalifikované osoby.
- Nesprávným provedením údržby může dojít ke vzniku nebezpečí.

- K čistění používejte jen mírně navlhčenou utěrku, která nepouští vlákna.
- Po každém použití výrobek důkladně vysušte a skladujte ho na suchém místě, chráněném před mrazem.

Zlikvidování

Obal se skládá z ekologických materiálů, které můžete zlikvidovat prostřednictvím místních sběren recyklovatelných materiálů.

O možnostech likvidace vysloužilých zařízení se informujte u správy vaší obce nebo města.

Servis

(CZ) **Servis Česká republika**
Tel.: 800600632
E-Mail: owim@lidl.cz

(SK) Postrekovač

Úvod

Blahoželáme Vám ku kúpe Vášho nového výrobku. Kúpou ste sa rozhodli pre vysoko kvalitný produkt. Pred prvým uvedením do prevádzky sa oboznámte s výrobkom. Za týmto účelom si pozorne prečítajte nasledujúci návod na obsluhu a bezpečnostné pokyny. Výrobok používajte iba v súlade s popisom a v uvedených oblastiach používania. Tento návod uschovajte na bezpečnom mieste. Ak výrobok odovzdáte ďalšej osobe, priložte k nemu aj všetky podklady.

Používanie v súlade s určeným účelom

Tento produkt je vhodný pre zavlažovanie záhradných a terasových zelených plôch. Výrobok nie je určený na podnikateľské účely.

Popis častí

1 Striekacia pištoľ
1a Sklopný spínač
1b Hlava striekacej pištole
1c Spúšť
1d Zaisťovač
1e Adaptér

Technické údaje

Max. prevádzkový tlak: 4 bar
Hadicová objímka: ½" (13 mm)

Obsah dodávky

1 postrekovač
1 návod na obsluhu

Bezpečnostné upozornenia

Pred montážou výrobku sa oboznámte so všetkými pokynmi týkajúcimi sa obsluhy a bezpečnosti. Pri odovzdaní výrobku tretím stranám odovzdajte všetky dokumenty.

⚠ **OPATRNE! NEBEZPEČENSTVO PORANENIA!** Zabezpečte, aby boli všetky diely nepoškodené a odborne namontované. Pri nesprávnej montáži vzniká nebezpečenstvo poranenia. Poškodené časti môžu ovplyvniť bezpečnosť a funkčnosť.
⚠ **VAROVANIE!** Striekaciu dýzu nemastite ani neolejujte, pretože by sa inak mohla upchať.
- Vhodné iba pre zavlažovanie studenou vodou.

⚠ **VAROVANIE!** Prúd vody nesmerujte na elektrické zariadenia!
⚠ **VAROVANIE!** Prúd vody nikdy nesmerujte na osoby alebo zvieratá!
- **VAROVANIE! VODA NIE JE URČENÁ NA PITIE!** Nikdy nepite vodu, ktorá pretiekla výrobkom.

⚠ **VAROVANIE!** Po každom použití zatvorte vodovodný kohútik.
- Vhodné iba do exteriéru.
- Prístroj neuvádzajte do prevádzky, ak je poškodený.

⚠ **VAROVANIE!** Prečítajte si všetky bezpečnostné upozornenia!

Obsluha

- Výrobok má hadicovú prípojku pre všetky bežné prípojky.

⚠ **OPATRNE!** Pred zapojením sa uistite, či je sklopný spínač 1a v hornej polohe a zaisťovač 1d pevne zasadený, aby nedošlo k náhodnému zavlažovaniu.

Pripojenie k prívodu vody (p. A)

- Zapojte striekaciu pištoľ 1 zastrčením adaptéra 1e do hadicovej prípojky s poistkou proti úniku vody (nie je súčasťou dodávky).

Spustenie zavlažovania

- Zapnite prívod vody.
- Stlačením spúšte 1c spustíte proces postrekovania. Jej pustením ukončíte proces postrekovania.
- Otočte striekaciu hlavicu 1b pre nastavenie požadovanej funkcie striekania (p. obr. B).
- Pohnite sklopný spínač 1a do dolnej polohy, aby ste zvýšili prietok vody. Posuňte sklopný spínač 1a do hornej polohy, aby ste znížili prietok vody (p. obr. C).
- Zatlačte zaisťovač 1d dovnútra, aby ste zaistili spúšť 1c pre nepretržité striekanie. Na ukončenie tejto funkcie stlačte spúšť 1c pre uvoľnenie zaisťovača 1d (p. obr. D).

Poznámka: Zaisťovač 1d vždy uvoľnite, aby ste zabránili neúmyselnému zavlažovaniu.

Po použití

- Stlačte spúšť 1c pre uvoľnenie zaisťovača 1d, ak je pevne zasadený.
- Uzatvorte prívod vody.
- Vytiahnite striekaciu pištoľ 1 z hadicovej prípojky s poistkou proti úniku vody.
- Čistite výrobok ako je popísané ďalej v časti „Čistenie a údržba".

Čistenie a údržba

⚠ **VAROVANIE!** Opravy môže vykonávať iba výrobca, jeho zákaznícky servis alebo podobne kvalifikované osoby.

- Nesprávna údržba môže viesť k nebezpečenstvám.
- Na čistenie používajte mierne navlhčenú handričku, ktorá nepúšťa vlákna.
- Po každom použití výrobok dobre osušte a uložte na suchom mieste bez mrazu.

Likvidácia

Obal pozostáva z ekologických materiálov, ktoré môžete odovzdať na miestnych recyklačných zberných miestach.

O možnostiach likvidácie opotrebovaného výrobku sa môžete informovať na Vašej obecnej alebo mestskej správe.

Servis

(SK) **Servis Slovensko**
Tel.: 0800 008158
E-pošta: owim@lidl.sk

(ES) Pistola de riego regulable

Introducción

Enhorabuena por la adquisición de su nuevo producto. Ha elegido un producto de alta calidad. Familiarícese con el producto antes de la primera puesta en funcionamiento. Lea detenidamente el siguiente manual de instrucciones y las indicaciones de seguridad. Utilice el producto únicamente como se describe a continuación y para las aplicaciones indicadas. Guarde estas instrucciones en un lugar seguro. En caso de transferir el producto a terceros, entregue también todos los documentos correspondientes.

Especificaciones de uso

Este producto sirve para el riego de jardines y terrazas. Este producto no ha sido diseñado para ser utilizado con fines comerciales.

Descripción de los componentes

1 Pistola pulverizadora
1a Interruptor basculante
1b Cabezal de la pistola pulverizadora
1c Accionador
1d Bloqueador
1e Adaptador

Datos técnicos

Presión de servicio máx.: 4 bar
Rosca de manguera: ½" (13 mm)

Volumen de suministro

1 pistola de riego regulable
1 manual de instrucciones

Indicaciones de seguridad

Antes de proceder a montar el producto, familiarícese con las instrucciones de uso y las advertencias de seguridad. Adjunte igualmente toda la documentación en caso de entregar el producto a terceros.

⚠ **¡PRECAUCIÓN! ¡PELIGRO DE LESIONES!** Asegúrese de que todas las piezas estén montadas correctamente y sin daños. Si el montaje no se realiza tal y como se indica en las instrucciones, podrían producirse lesiones. Las piezas dañadas pueden mermar la seguridad y el funcionamiento.
⚠ **¡ADVERTENCIA!** No engrase la boquilla pulverizadora, ya que de lo contrario la boquilla podría taponarse.
- Este producto solo es apropiado para el riego con agua fría.

⚠ **¡ADVERTENCIA!** ¡No dirija el chorro de agua hacia instalaciones eléctricas!
⚠ **¡ADVERTENCIA!** ¡No dirija el chorro de agua hacia personas o animales!
- **¡ADVERTENCIA! ¡AGUA NO POTABLE!** No beba agua que haya fluido por este producto.

⚠ **¡ADVERTENCIA!** Recuerde cerrar el grifo después de cada uso.
- Solo es adecuado para su uso en el exterior.
- No ponga el aparato en funcionamiento si está dañado.

⚠ **¡ADVERTENCIA!** ¡Lea todas las indicaciones de seguridad!

Manejo

- El producto dispone de una conexión de la manguera para todas las conexiones habituales.

⚠ **¡PRECAUCIÓN!** Antes de conectar, asegúrese de que el interruptor basculante 1a se encuentre en la posición superior y que el bloqueador 1d no esté bloqueado para evitar un riego accidental.

Conectar al suministro de agua (ver fig. A)

- Conecte la pistola pulverizadora 1 insertando el adaptador 1e en la conexión de manguera con retén de agua (no incluida en volumen de suministro).

Comenzar a regar

- Abra el suministro de agua.
- Presione el accionador 1c hacia abajo para iniciar el proceso de pulverización. Suéltelo para finalizar el proceso de pulverización.
- Gire el cabezal de la pistola pulverizadora 1b para ajustar la función de pulverización deseada (ver fig. B).
- Mueva el interruptor basculante 1a a la posición inferior para aumentar el caudal de agua. Mueva el interruptor basculante 1a a la posición superior para reducir el caudal de agua (ver fig. C).
- Presione el bloqueador 1d hacia dentro para bloquear el accionador 1c en una pulverización continua. Para detener esta función, pulse el accionador 1c y así se liberará el bloqueador 1d (ver fig. D).

Nota: Libere siempre el bloqueo 1d para evitar un posible riego accidental.

Después de la utilización

- Pulse el accionador 1c para liberar el bloqueador 1d en caso de que este esté fijo.
- Detenga el suministro de agua.
- Retire la pistola pulverizadora 1 de la conexión de manguera con retén de agua.
- Limpie el producto tal y como se describe en «Limpieza y cuidado».

Limpieza y cuidado

⚠ **¡ADVERTENCIA!** Las reparaciones deben ser realizadas únicamente por el fabricante, su servicio técnico o una persona de cualificación similar.
- Un mantenimiento inadecuado puede provocar peligros.
- Para la limpieza, utilice un paño ligeramente humedecido y sin pelusas.
- Seque bien el producto después de cada utilización y guarde el producto en un lugar seco y que no esté expuesto a heladas.

Eliminación

El embalaje está compuesto por materiales no contaminantes que pueden ser desechados en el centro de reciclaje local.

Para obtener información sobre las posibilidades de desecho del producto al final de su vida útil, acuda a la administración de su comunidad o ciudad.

Asistencia

(ES) **Asistencia en España**
Tel.: 900984948
E-Mail: owim@lidl.es

(DK) Impulssprøjtepistol

Indledning

Hjerteligt tillykke med købet af deres nye produkt. Du har besluttet dig for et produkt af høj kvalitet. Gør Dem fortrolig med apparatet inden første ibrugtagning. Læs derfor den efterfølgende brugsvejledning og sikkerhedsanvisningerne omhyggeligt. Brug kun produktet som beskrevet og kun til de angivne anvendelsesområder. Opbevar denne vejledning på et sikkert sted. Hvis De giver produktet videre til andre, skal alle dokumenter følge med.

Formålsbestemt anvendelse

Dette produkt er egnet til vanding af have- og terrasseanlæg. Produktet er ikke beregnet til erhvervsmæssig anvendelse.

Beskrivelse af de enkelte dele

1 Sprøjtepistol
1a Vippekontakt
1b Sprøjtepistolhoved
1c Udløser
1d Stopper
1e Adapter

Tekniske data

Maks. driftstryk: 4 bar
Slangegevind: ½" (13 mm)

Leverede dele

1 impulssprøjtepistol
1 betjeningsvejledning

Sikkerhedsanvisninger

Gør dig fortrolig med alle betjenings- og sikkerhedshenvisninger inden monteringen af produktet. Udlever også alle dokumenter til tredjemand ved videregivelse af produktet.

⚠ **FORSIGTIG! FARE FOR PERSONSKADE!** Kontroller at alle dele er ubeskadiget og monteret korrekt. Ved forkert montering er der fare for tilskadekomst. Beskadigede dele kan påvirke sikkerheden og funktionen.
⚠ **ADVARSEL!** Smør ikke forstøverdysen ind i olie, da dysen ellers kan tilstoppe.
- Kun egnet til vanding med koldt vand.

⚠ **ADVARSEL!** Ret ikke vandstrålen mod elektriske installationer!
⚠ **ADVARSEL!** Ret ikke vandstrålen mod personer eller dyr!
- **ADVARSEL! IKKE DRIKKEVAND!** Drik aldrig vand som er strømmet gennem dette produkt.

⚠ **ADVARSEL!** Luk vandhanen efter hver brug.
- Kun egnet til udendørs brug.
- Apparatet må ikke tages i brug hvis det er beskadiget.

⚠ **ADVARSEL!** Læs alle sikkerhedshenvisninger!

Betjening

- Produktet har en slangetilslutning til alle gængse tilslutninger.

⚠ **FORSIGTIG!** Kontroller inden tilslutningen, at vippekontakten 1a er i den øverste position og at stopperen 1d ikke er fast, for at undgå en utilsigtet vanding.

Tilslutning til vandforsyningen (afbildning A)

- Tilslut sprøjtepistolen 1, ved at sætte adapteren 1e i slangetilslutningen med vandstop (ikke inkluderet i leveringen).

Begynd vandingen

- Tænd for vandforsyningen.
- Tryk på udløseren 1c for at igangsætte sprøjtningen. Slip den for at afslutte sprøjtningen.
- Drej sprøjtehovedet 1b for at indstille den ønskede sprøjtefunktion (se afbildning B).
- Bevæg vippekontakten 1a i den nederste position, for at øge vandmængden. Bevæg vippekontakten 1a i den øverste position, for at reducere vandmængden (se afbildning C).
- Tryk stopperen 1d indad, for at fastsætte udløseren 1c til kontinuerlig vanding. For at afslutte denne funktion, skal du trykke på udløseren 1c for at løsne stopperen 1d (se afbildning D).

Bemærk: Løsn altid stopperen 1d, for at forhindre en utilsigtet vanding.

Efter brugen

- Tryk på udløseren 1c, for at løsne stopperen 1d, hvis den sidder fast.
- Sluk for vandforsyningen.
- Træk sprøjtepistolen 1 af slangetilslutningen med vandstop.
- Rengør produktet som beskrevet i "Rengøring og pleje".

Rengøring og pleje

⚠ **ADVARSEL!** Reparationer må udelukkende udføres af producenten, dennes kundeservice eller gennem lignende kvalificerede personer.
- Ved ukorrekt vedligeholdelse kan der opstå farer.
- Anvend til rengøringen en let fugtet, fnugfri klud.
- Tør produktet af efter hver brug og opbevar produktet på et tørt og frostfrit sted.

Bortskaffelse

Indpakningen består af miljøvenlige materialer, som De kan bortskaffe over de lokale genbrugssteder.

De får oplyst muligheder til bortskaffelse af det udtjente produkt hos deres lokale myndigheder eller bystyre.

Service

(DK) **Service Danmark**
Tel.: 80253972
E-Mail: owim@lidl.dk

(IT) Pistola per irrigazione

Introduzione

Congratulazioni per l'acquisto del vostro nuovo prodotto. Con esso avete optato per un prodotto di qualità. Familiarizzare con il prodotto prima di metterlo in funzione per la prima volta. A tale scopo, leggere attentamente le seguenti istruzioni d'uso e le avvertenze di sicurezza. Utilizzare il prodotto solo come descritto e per i campi di applicazione indicati. Conservare queste istruzioni in un luogo sicuro. Consegnare tutta la documentazione in caso di cessione del prodotto a terzi.

Utilizzo conforme alla destinazione d'uso

Questo prodotto è adatto all'irrigazione di giardini e impianti per terrazze. Il prodotto non è destinato all'uso commerciale.

Descrizione dei componenti

1 Pistola a spruzzo
1a Interruttore a levetta
1b Testina della pistola a spruzzo
1c Grilletto
1d Dispositivo di arresto
1e Adattatore

Specifiche tecniche

Pressione di esercizio max.: 4 bar
Filettatura del tubo flessibile: ½" (13 mm)

Contenuto della confezione

1 pistola per irrigazione
1 istruzioni d'uso

Avvertenze di sicurezza

Prima del montaggio del prodotto, familiarizzare con tutte le istruzioni per l'uso e le avvertenze di sicurezza. In caso di cessione del prodotto a terzi, consegnare anche tutta la documentazione.

⚠ **CAUTELA! PERICOLO DI LESIONI!** Assicurarsi che tutti i componenti siano integri e montati correttamente. Un montaggio errato provoca il pericolo di lesioni. Eventuali componenti danneggiati possono compromettere la sicurezza e il funzionamento.
⚠ **ATTENZIONE!** Non ingrassare né oliare l'ugello in quanto questo potrebbe intasarsi.
- Adatto soltanto all'irrigazione con acqua fredda.

⚠ **AVVERTENZA!** Non rivolgere il getto d'acqua verso impianti elettrici!
⚠ **AVVERTENZA!** Non rivolgere il getto d'acqua verso persone o animali!
- **AVVERTENZA! ACQUA NON POTABILE!** Non bere mai l'acqua che passa attraverso questo prodotto.

⚠ **AVVERTENZA!** Chiudere il rubinetto dopo ogni utilizzo.
- Adatto soltanto per ambienti esterni.
- Non mettere in funzione l'apparecchio se è danneggiato.

⚠ **AVVERTENZA!** Leggere le avvertenze per la sicurezza!

Uso

- Il prodotto dispone di un attacco per tubo flessibile compatibile con gli attacchi di tutti i comuni tubi flessibili.

⚠ **CAUTELA!** Prima di effettuare il collegamento, accertarsi che l'interruttore a levetta 1a si trovi nella posizione superiore e il dispositivo di arresto 1d non sia fissato, per evitare di irrigare accidentalmente.

Collegare all'alimentazione dell'acqua (vedi Fig. A)

- Collegare la pistola a spruzzo 1 inserendo l'adattatore 1e nell'attacco per tubo flessibile con arresto dell'acqua (non incluso nella fornitura).

Avviare l'irrigazione

- Aprire l'alimentazione dell'acqua.
- Premere il grilletto 1c verso il basso per avviare l'operazione di spruzzo. Lasciarlo per interrompere lo spruzzo.
- Ruotare la testina di spruzzo 1b sulla funzione di spruzzo prescelta (vedi Fig. B).
- Portare l'interruttore a levetta 1a nella posizione inferiore per aumentare il getto d'acqua. Portare l'interruttore a levetta 1a nella posizione superiore per ridurre il getto d'acqua (vedi Fig. C).
- Premere il dispositivo di arresto 1d verso l'interno per fissare il grilletto 1c nella modalità a spruzzo continuo. Per terminare questa funzione premere il grilletto 1c per sbloccare il dispositivo di arresto 1d (vedi Fig. D).

Nota: sbloccare sempre il dispositivo di arresto 1d per evitare di irrigare accidentalmente.

Dopo l'utilizzo

- Premere il grilletto 1c per sbloccare il dispositivo di arresto 1d se questo è fissato.
- Chiudere l'alimentazione dell'acqua.
- Staccare la pistola a spruzzo 1 dall'attacco per tubo flessibile con arresto dell'acqua.
- Pulire il prodotto come descritto nel capitolo "Pulizia e cura".

Pulizia e cura

⚠ **AVVERTENZA!** Tutte le riparazioni possono essere eseguite soltanto dal produttore, dal suo servizio clienti o da persone parimenti qualificate.
- Una manutenzione scorretta può provocare pericoli.
- Per la pulizia del prodotto utilizzare un panno leggermente inumidito e privo di pelucchi.
- Dopo ogni utilizzo asciugare il prodotto e conservarlo in un ambiente asciutto e privo di gelo.

Smaltimento

L'imballaggio è composto da materiali ecologici che possono essere smaltiti presso i siti di raccolta locali per il riciclo.

E' possibile informarsi circa le possibilità di smaltimento del prodotto usato presso l'amministrazione comunale o cittadina.

Assistenza

(IT) **Assistenza Italia**
Tel.: 800790789
E-Mail: owim@lidl.it

(HU) Impulzusfecskendő

Bevezető

Gratulálunk új termékének vásárlása alkalmából. Ezzel egy magas minőségű termék mellett döntött. Az első üzembevétel előtt ismerkedjen meg a készülékkel. Ehhez figyelmesen olvassa el a következő Használati utasítást és a biztonsági tudnivalókat. A terméket csak a leírtak szerint és a megadott felhasználási területeken alkalmazza. Őrizze meg ezt az útmutatót egy biztos helyen. A termék harmadik félnek történő továbbadása esetén mellékelje a termék a teljes dokumentációját is.

Rendeltetésszerű használat

Ez a termék kert- és teraszberendezések öntözésére alkalmas. A terméket nem közületi felhasználásra szánták.

Alkatrészleírás

1 Szórópisztoly
1a Billenőkapcsoló
1b Szórópisztoly-fej
1c Kar
1d Rögzítő
1e Adapter

Műszaki adatok

Max. üzemi nyomás: 4 bar
Tömlőmenet: ½" (13 mm)

A csomag tartalma

1 impulzusfecskendő
1 használati útmutató

Biztonsági tudnivalók

A felszerelés előtt ismerkedjen meg valamennyi biztonsági tudnivalóval. A termék harmadik félnek történő továbbadása esetén adja át a teljes dokumentációt is.

⚠ **VIGYÁZAT! SÉRÜLÉSVESZÉLY!** Győződjön meg arról, hogy minden alkatrész sértetlen és szakszerűen van felszerelve. Szakszerűtlen összeszerelés esetén sérülésveszély áll fenn. A sérült alkatrészek befolyásolhatják a biztonságot és a működést.
⚠ **FIGYELMEZTETÉS!** Ne zsírozza vagy olajozza be a szórófúvókát, különben az eldugulhat.
- Csak hidegvizes öntözéshez alkalmas.

⚠ **FIGYELMEZTETÉS!** Ne irányítsa a vízsugarat elektromos berendezésekre!
⚠ **FIGYELMEZTETÉS!** Ne irányítsa a vízsugarat személyekre vagy állatokra!
- **FIGYELMEZTETÉS! NEM IVÓVÍZ!** Soha ne igyon olyan vizet, ami ezen a terméken keresztülfolyt.

⚠ **FIGYELMEZTETÉS!** A használatot követően mindig zárja el a vízcsapot.
- Csak kültéri használatra alkalmas.
- Ne vegye üzembe a készüléket, ha az sérült.

⚠ **FIGYELMEZTETÉS!** Olvassa el az összes biztonsági tudnivalót!

Használat

- A termék az összes szokásos csatlakozáshoz illő tömlőcsatlakozóval rendelkezik.

⚠ **VIGYÁZAT!** A véletlenszerű öntözés elkerülése érdekében csatlakoztatás előtt győződjön meg arról, hogy a billenőkapcsoló 1a felső helyzetben van, és a rögzítő 1d nincs rögzítve.

Csatlakoztatás a vízvezetékre (lásd A ábra)

- Csatlakoztassa a szórópisztolyt 1 úgy, hogy az adaptert 1e a vízelzáróval ellátott tömlőcsatlakozóba (nincs a csomagban) tolja.

Az öntözés megkezdése

- Nyissa meg a vízvezetéket.
- Az öntözés megkezdéséhez nyomja meg a kart 1c. Az öntözés befejezéséhez engedje el a kart.
- A kívánt szóró funkció beállításához forgassa el a szórópisztoly-fejet 1b (lásd B ábra).
- Állítsa a billenőkapcsolót 1a alsó helyzetbe a víz áramlási sebességének növelése érdekében. A víz áramlási sebességének csökkentéséhez állítsa a billenőkapcsolót 1a felső helyzetbe (lásd C ábra).
- Nyomja befelé a rögzítőt 1d ahhoz, hogy rögzítse a kart 1c a folyamatos szóráshoz. A funkció befejezéséhez nyomja meg a kart 1c, hogy kioldja a rögzítőt 1d (lásd D ábra).

Tudnivaló: A szándéktalan öntözés megelőzése érdekében mindig oldja ki a rögzítőt 1d.

A használat után

- Nyomja meg a kart 1c, hogy kioldja a rögzítőt 1d, ha az beszorult.
- Zárja el a vízvezetéket.
- Vegye le a szórópisztolyt 1 a vízelzáróval ellátott tömlőcsatlakozóról.
- Tisztítsa meg a terméket a „Tisztítás és ápolás" c. fejezetben leírtak szerint.

Tisztítás és ápolás

⚠ **FIGYELMEZTETÉS!** Javításokat csak a gyártó, annak ügyfélszolgálata vagy hasonló szakképzettséggel rendelkező személyek végezhetnek.
- A szakszerűtlen karbantartás veszélyes helyzetekhez vezethet.
- A tisztításhoz használjon egy enyhén megnedvesített és szöszmentes kendőt.
- Használat után mindig alaposan szárítsa meg a terméket, és tárolja száraz, fagymentes helyen.

Mentesítés

A csomagolás környezetbarát anyagokból készült, amelyeket a helyi újrahasznosító helyeken adhat le ártalmatlanítás céljából.

A kiszolgált termék megsemmisítési lehetőségeiről lakóhelye illetékes önkormányzatánál tájékozódhat.

Szerviz

(HU) **Szerviz Magyarország**
Tel.: 0680021536
E-mail: owim@lidl.hu

(SI) Impulzna pršilna pištola

Uvod

Iskrene čestitke ob nakupu vašega novega izdelka. Odločili ste se za kakovosten izdelek. Pred prvo uporabo se seznanite z izdelkom. V ta namen pozorno preberite naslednja navodila za uporabo in varnostne napotke. Izdelek uporabljajte samo tako, kot je opisano in samo za navedena področja uporabe. To navodilo hranite na varnem mestu. V primeru izročitve izdelka tretjim, jim predajte tudi vso dokumentacijo.

Predvidena uporaba

Ta izdelek je primeren za namakanje vrtov in teras. Izdelek ni predviden za poslovno uporabo.

Opis delov

1 Pištola za pršenje
1a Prevesno stikalo
1b Glava pištole za pršenje
1c Sprožilnik
1d Zavora
1e Adapter

Tehnični podatki

Maks. delovni tlak: 4 bare
Navoj gibke cevi: ½" (13 mm)

Obseg dobave

1 Impulzna pršilna pištola
1 Navodilo za uporabo

Varnostni napotki

Pred montažo izdelka se seznanite z vsemi navodili za uporabo in varnostnimi opozorili. Če izdelek odstopite novemu lastniku, mu predajte tudi vse dokumente.

⚠ **PREVIDNO! NEVARNOST TELESNIH POŠKODB!** Prepričajte se, ali so vsi deli nepoškodovani in pravilno nameščeni. Pri nepravilni montaži obstaja nevarnost telesnih poškodb. Poškodovani deli lahko negativno vplivajo na varnost in delovanje.
⚠ **OPOZORILO!** Razpršilnika ne mastite ali oljite, saj se lahko šoba zamaši.
- Primerno samo za namakanje s hladno vodo.

⚠ **OPOZORILO!** Vodnega curka ne usmerite v električne naprave!
⚠ **OPOZORILO!** Vodnega curka ne usmerite v osebe ali živali!
- **OPOZORILO! NI PITNA VODA!** Nikoli ne pijte vode, ki je tekla skozi ta izdelek.

⚠ **OPOZORILO!** Po vsaki uporabi zaprite vodovodno pipo.
- Primerno samo za uporabo na prostem.
- Naprave ne uporabljajte, če je poškodovana.

⚠ **OPOZORILO!** Preberite vse varnostne napotke!

Uporaba

- Izdelek ima priključek gibke cevi za vse običajne priključke.

⚠ **PREVIDNO!** Pred priklopom poskrbite, da bo prevesno stikalo 1a v zgornjem položaju in da zavora 1d ne bo zategnjena, da preprečite neželeno namakanje.

Priklop na dovod vode (glejte sliko A)

- Priključite pištolo za pršenje 1, tako da adapter 1e vstavite v priključek gibke cevi z ustavljalom vode (ni priložen).

Začetek namakanja

- Vklopite dovod vode.
- Pritisnite sprožilnik 1c, da zaženete postopek pršenja. Izpustite ga, da končate s postopkom pršenja.
- Zavrtite glavo za pršenje 1b, da nastavite želeno funkcijo pršenja (glejte sliko B).
- Premaknite prevesno stikalo 1a v spodnji položaj, da povečate količino pretoka vode. Premaknite prevesno stikalo 1a v zgornji položaj, da zmanjšate količino pretoka vode (glejte sliko C).
- Pritisnite zavoro 1d navznoter, da sprožilnik 1c fiksno nastavite na neprekinjeno pršenje. Za končanje te funkcije pritisnite sprožilnik 1c, da sprostite zavoro 1d (glejte sliko D).

Napotek: Vedno sprostite zavoro 1d, da preprečite nenamerno namakanje.

Po uporabi

- Pritisnite sprožilnik 1c, da sprostite zavoro 1d, če je ta zategnjena.
- Zaprite dovod vode.
- Snemite pištolo za pršenje 1 s priključka gibke cevi z blokado pretoka vode.
- Izdelek očistite, kot je opisano v »Čiščenje in nega«.

Čiščenje in nega

⚠ **OPOZORILO!** Vsa popravila smejo izvajati samo proizvajalec, njegova služba za stranke ali podobno usposobljene osebe.
- Zaradi nepravilnega vzdrževanja lahko pride do nevarnosti.
- Za čiščenje uporabljajte samo rahlo navlaženo krpo, ki ne pušča vlaken.
- Po vsaki uporabi dobro osušite izdelek in ga shranite na suhem mestu, kjer ne more zmrzniti.

Odstranjevanje

Embalaža je narejena iz okolju primernih materialov, ki jih lahko oddate za recikliranje na lokalnih zbirališčih odpadkov.

O možnostih odstranjevanja odsluženega izdelka se lahko pozanimate pri svoji občinski ali mestni upravi.

Servis

(SI) **Servis Slovenija**
Tel.: 080082034
E-Mail: owim@lidl.si

PDF ONLINE
www.lidl-service.com

8

OWIM GmbH & Co. KG
Stiftsbergstraße 1
74167 Neckarsulm
GERMANY

Model-No.: HG08569
Version: 03/2022

Stand der Informationen · Last Information Update · Version des informations · Stand van de informatie · Stan informacji · Stav informací · Stav informácií · Estado de las informaciones · Tilstand af information · Versione delle informazioni · Információk állása
Stanje informacij: 12/2021 · Ident.-No.: HG08569122021-8