PARKSIDE

Multischleifer-Aufsatz / Multi-Sander Attachment / Tête pour ponceuse multifonction

PDF ONLINE
www.lidl-service.com

PKGA2

(DE) (AT) (CH)
Multischleifer-Aufsatz
Originalbetriebsanleitung

(GB) (MT)
Multi-Sander Attachment
Translation of the original instructions

(FR) (BE)
Tête pour ponceuse multifonction
Traduction des instructions d'origine

(NL) (BE)
Multifunctionele schuurmachine-opzetstuk
Vertaling van de originele gebruiksaanwijzing

(PL)
Głowica szlifierki wielofunkcyjnej
Tłumaczenie oryginalnej instrukcji obsługi

(CZ)
Nástavec multibruska
Překlad originálního provozního návodu

(SK)
Nadstavec multibrúska
Preklad originálneho návodu na obsluhu

(DK)
Forsats til multisliber
Oversættelse af den originale driftsvejledning

(ES)
Accesorio de multilijadora
Traducción del manual de instrucciones original

(HU)
Multicsiszolóbetét
Az originál használati utasítás fordítása

(IT) (MT)
Inserto per smerigliatrice multifunzione
Traduzione delle istruzioni d'uso originali

(SI)
Nastavki za multifunkcijski brusilnik
Prevod originalnega navodila za uporabo

IAN 380778_2110 (OS)

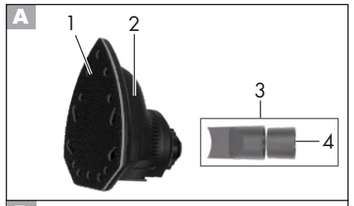

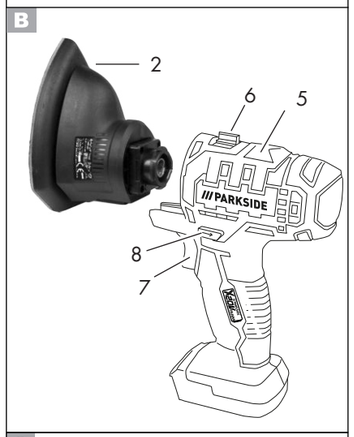

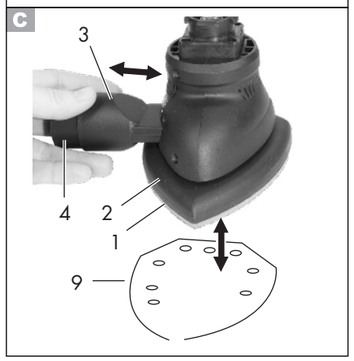

(DE) (AT) (CH) Die Betriebsanleitung ist Bestandteil dieses Gerätes. Sie enthält wichtige Hinweise für Sicherheit, Gebrauch und Entsorgung. Machen Sie sich vor der Benutzung des Gerätes mit allen Bedien- und Sicherheitshinweisen vertraut. Benutzen Sie das Gerät nur wie beschrieben und für die angegebenen Einsatzbereiche. Bewahren Sie die Betriebsanleitung gut auf und händigen Sie alle Unterlagen bei Weitergabe des Gerätes an Dritte mit aus.

Bestimmungsgemäße Verwendung

Das Gerät ist zum Schleifen vorgesehen. Der Multischleifer-Aufsatz ist Zubehör für das PKGA 20-Li und darf ausschließlich mit einem PKGA 20-Li verwendet werden.
Dieses Gerät ist nicht zur gewerblichen Nutzung geeignet. Jede andere Verwendung, die in dieser Anleitung nicht ausdrücklich zugelassen wird, kann zu Schäden am Gerät führen und eine ernsthafte Gefahr für den Benutzer darstellen. Das Gerät ist zum Gebrauch durch Erwachsene bestimmt. Jugendliche über 16 Jahre dürfen das Gerät nur unter Aufsicht benutzen. Der Hersteller haftet nicht für Schäden, die durch bestimmungswidrigen Gebrauch oder falsche Bedienung verursacht wurden. Bei gewerblichem Einsatz erlischt die Garantie.

Allgemeine Beschreibung

Lieferumfang

Packen Sie das Gerät aus und kontrollieren Sie, ob es vollständig ist:
- Multischleifer-Aufsatz
- Adapter für die Staubabsaugung
- Betriebsanleitung

A Übersicht

1 Schleifplatte
2 Multischleifer-Aufsatz PKGA2
3 Adapter für die Staubabsaugung
4 Reduzierstück
B 5 Motoreinheit
B 6 Entriegelungshebel für Geräteaufsatz
B 7 Ein-/Ausschalter
B 8 Drehrichtungsschalter
C 9 Schleifblatt

Technische Daten

Multischleifer-Aufsatz..... PKGA2
Leerlaufdrehzahl (n_0)..... 0-9000 min^{-1}
Schleifpapier ..... 138 x 97 mm
Gewicht .....ca. 0,366 kg
Schalldruckpegel
(L_{pA}) ..... 88,6 dB(A), K_{pA}= 3 dB
Schallleistungspegel
(L_{WA}) .....99,6 dB(A), K_{WA}= 3 dB
Vibration (a_h)..4,572 m/s^2, K= 1,5 m/s^2

Der angegebene Schwingungsemissionswert ist nach einem genormten Prüfverfahren gemessen worden und kann zum Vergleich eines Elektrowerkzeugs mit einem anderen verwendet werden. Der angegebene Schwingungsemissionswert kann auch zu einer einleitenden Einschätzung der Aussetzung verwendet werden.

Warnung: Der Schwingungsemissionswert kann sich während der tatsächlichen Benutzung des Elektrowerkzeugs von dem Angabewert unterscheiden, abhängig von der Art und Weise, in der das Elektrowerkzeug verwendet wird.
Versuchen Sie, die Belastung durch Vibrationen so gering wie möglich zu halten. Beispielhafte Maßnahmen zur Verringerung der Vibrationsbelastung sind das Tragen von Handschuhen beim Gebrauch des Werkzeugs (ausgenommen: Betriebsart Bohren) und die Begrenzung der Arbeitszeit. Dabei sind alle Anteile des Betriebszyklus zu berücksichtigen (beispielsweise Zeiten, in denen das Elektrowerkzeug abgeschaltet ist, und solche, in denen es zwar eingeschaltet ist, aber ohne Belastung läuft).

Sicherheitshinweise

Beim Gebrauch des Gerätes sind die Sicherheitshinweise zu beachten.

Symbole und Bildzeichen

Symbole in der Anleitung:

Gefahrenzeichen mit Angaben zur Verhütung von Personen- oder Sachschäden

Gebotszeichen mit Angaben zur Verhütung von Schäden

Tragen Sie Schutzhandschuhe.

Tragen Sie Gehörschutz.

Schutzmaske tragen.

Hinweiszeichen mit Informationen zum besseren Umgang mit dem Gerät

Allgemeine Sicherheitshinweise für Elektrowerkzeuge

WARNUNG! Lesen Sie alle Sicherheitshinweise, Anweisungen, Bebilderungen und technischen Daten, mit denen dieses Elektrowerkzeug versehen ist. Versäumnisse bei der Einhaltung der nachfolgenden Anweisungen können elektrischen Schlag, Brand und/oder schwere Verletzungen verursachen.

Bewahren Sie alle Sicherheitshinweise und Anweisungen für die Zukunft auf.
Der in den Sicherheitshinweisen verwendete Begriff ,,Elektrowerkzeug" bezieht sich auf netzbetriebene Elektrowerkzeuge (mit Netzleitung) oder auf akkubetriebene Elektrowerkzeuge (ohne Netzleitung).

1) Arbeitsplatzsicherheit

a) Halten Sie Ihren Arbeitsbereich sauber und gut beleuchtet. Unordnung oder unbeleuchtete Arbeitsbereiche können zu Unfällen führen.
b) Arbeiten Sie mit dem Elektrowerkzeug nicht in explosionsgefährdeter Umgebung, in der sich brennbare Flüssigkeiten, Gase oder Stäube befinden. Elektrowerkzeuge erzeugen Funken, die den Staub oder die Dämpfe entzünden können.
c) Halten Sie Kinder und andere Personen während der Benutzung des Elektrowerkzeuges fern. Bei Ablenkung können Sie die Kontrolle über das Elektrowerkzeug verlieren.

2) Elektrische Sicherheit

a) Der Anschlussstecker des Elektrowerkzeuges muss in die Steckdose passen. Der Stecker darf in keiner Weise verändert werden. Verwenden Sie keine Adapterstecker gemeinsam mit schutzgeerdeten Elektrowerkzeugen. Unveränderte Stecker und passende Steckdosen verringern das Risiko eines elektrischen Schlages.
b) Vermeiden Sie Körperkontakt mit geerdeten Oberflächen wie von Rohren, Heizungen, Herden und Kühlschränken. Es besteht ein erhöhtes Risiko durch elektrischen Schlag, wenn Ihr Körper geerdet ist.
c) Halten Sie das Elektrowerkzeug von Regen oder Nässe fern. Das Eindringen von Wasser in ein Elektrowerkzeug erhöht das Risiko eines elektrischen Schlages.
d) Zweckentfremden Sie die Anschlussleitung nicht, um das Elektrowerkzeug zu tragen, aufzuhängen oder um den Stecker aus der Steckdose zu ziehen. Halten Sie die Anschlussleitung fern von Hitze, Öl, scharfen Kanten oder sich bewegenden Geräteteilen. Beschädigte oder verwickelte Anschlussleitungen erhöhen das Risiko eines elektrischen Schlages.
e) Wenn Sie mit dem Elektrowerkzeug im Freien arbeiten, verwenden Sie nur Verlängerungsleitungen, die auch für den Außenbereich geeignet sind. Die Anwendung einer für den Außenbereich geeigneten Verlängerungsleitung verringert das Risiko eines elektrischen Schlages.
f) Wenn der Betrieb des Elektrowerkzeuges in feuchter Umgebung nicht vermeidbar ist, verwenden Sie einen RCD (Residual Current Device). Der Einsatz eines RCD vermindert das Risiko eines elektrischen Schlages.

3) Sicherheit von Personen

a) Seien Sie aufmerksam, achten Sie darauf, was Sie tun, und gehen Sie mit Vernunft an die Arbeit mit dem Elektrowerkzeug. Benutzen Sie das Elektrowerkzeug nicht, wenn Sie müde sind oder unter Einfluss von Drogen, Alkohol oder Medikamenten stehen. Ein Moment der Unachtsamkeit beim Gebrauch des Elektrowerkzeugs kann zu ernsthaften Verletzungen führen.
b) Tragen Sie persönliche Schutzausrüstung und immer eine Schutzbrille. Das Tragen persönlicher Schutzausrüstung, wie Staubmaske, rutschfeste Sicherheitsschuhe, Schutzhelm oder Gehörschutz je nach Art und Einsatz des Elektrowerkzeugs, verringert das Risiko von Verletzungen.
c) Vermeiden Sie eine unbeabsichtigte Inbetriebnahme. Vergewissern Sie sich, dass das Elektrowerkzeug ausgeschaltet ist, bevor Sie es an die Stromversorgung und/oder den Akku anschließen, es aufnehmen oder tragen. Wenn Sie beim Tragen des Elektrowerkzeugs den Finger am Schalter haben oder das Gerät eingeschaltet an die Stromversorgung anschließen, kann dies zu Unfällen führen.
d) Entfernen Sie Einstellwerkzeuge oder Schraubenschlüssel, bevor Sie das Elektrowerkzeug einschalten. Ein Werkzeug oder Schlüssel, der sich in einem drehenden Teil des Elektrowerkzeuges befindet, kann zu Verletzungen führen.
e) Vermeiden Sie eine abnormale Körperhaltung. Sorgen Sie für einen sicheren Stand und halten Sie jederzeit das Gleichgewicht. Dadurch können Sie das Elektrowerkzeug in unerwarteten Situationen besser kontrollieren.
f) Tragen Sie geeignete Kleidung. Tragen Sie keine weite Kleidung oder Schmuck. Halten Sie Haare, Kleidung und Handschuhe fern von sich bewegenden Teilen. Lockere Kleidung, Schmuck oder lange Haare können von sich bewegenden Teilen erfasst werden.
g) Wenn Staubabsaug- und -auffangeinrichtungen montiert werden können, sind diese anzubringen und richtig zu verwenden. Verwendung einer Staubabsaugung kann Gefährdungen durch Staub verringern.
h) Wiegen Sie sich nicht in falscher Sicherheit und setzen Sie sich nicht über die Sicherheitsregeln für Elektrowerkzeuge hinweg, auch wenn Sie nach vielfachem Gebrauch mit dem Elektrowerkzeug vertraut sind. Achtloses Handeln kann binnen Sekundenbruchteilen zu schweren Verletzungen führen.

4) Verwendung und Behandlung des Elektrowerkzeuges

a) Überlasten Sie das Elektrowerkzeug nicht. Verwenden Sie für Ihre Arbeit das dafür bestimmte Elektrowerkzeug. Mit dem passenden Elektrowerkzeug arbeiten Sie besser und sicherer im angegebenen Leistungsbereich.
b) Benutzen Sie kein Elektrowerkzeug, dessen Schalter defekt ist. Ein Elektrowerkzeug, das sich nicht mehr ein- oder ausschalten lässt, ist gefährlich und muss repariert werden.
c) Ziehen Sie den Stecker aus der Steckdose und/oder entfernen Sie einen abnehmbaren Akku, bevor Sie Geräteeinstellungen vornehmen, Einsatzwerkzeugteile wechseln oder das Elektrowerkzeug weglegen. Diese Vorsichtsmaßnahme verhindert den unbeabsichtigten Start des Elektrowerkzeugs.
d) Bewahren Sie unbenutzte Elektrowerkzeuge außerhalb der Reichweite von Kindern auf. Lassen Sie keine Personen das Elektrowerkzeug benutzen, die mit diesem nicht vertraut sind oder diese Anweisungen nicht gelesen haben. Elektrowerkzeuge sind gefährlich, wenn sie von unerfahrenen Personen benutzt werden.
e) Pflegen Sie das Elektrowerkzeug und Einsatzwerkzeug mit Sorgfalt. Kontrollieren Sie, ob bewegliche Teile einwandfrei funktionieren und nicht klemmen, ob Teile gebrochen oder so beschädigt sind, dass die Funktion des Gerätes beeinträchtigt ist. Lassen Sie beschädigte Teile vor dem Einsatz des Elektrowerkzeuges reparieren. Viele Unfälle haben ihre Ursache in schlecht gewarteten Elektrowerkzeugen.
f) Halten Sie Schneidwerkzeuge scharf und sauber. Sorgfältig gepflegte Schneidwerkzeuge mit scharfen Schneidkanten verklemmen sich weniger und sind leichter zu führen.
g) Verwenden Sie Elektrowerkzeug, Einsatzwerkzeug, Einsatzwerkzeuge usw. entsprechend diesen Anweisungen. Berücksichtigen Sie dabei die Arbeitsbedingungen und die auszuführende Tätigkeit. Der Gebrauch von Elektrowerkzeugen für andere als die vorgesehenen Anwendungen kann zu gefährlichen Situationen führen.
h) Halten Sie Griffe und Griffflächen trocken, sauber und frei von Öl und Fett. Rutschige Griffe und Griffflächen erlauben keine sichere Bedienung und Kontrolle des Elektrowerkzeugs in unvorhergesehenen Situationen.

5) Verwendung und Behandlung des Akkuwerkzeugs

a) Laden Sie Akkus nur mit Ladegeräten auf, die vom Hersteller empfohlen werden. Durch ein Ladegerät, das für eine bestimmte Art von Akkus geeignet ist, besteht Brandgefahr, wenn es mit anderen Akkus verwendet wird.

b) **Verwenden Sie nur die dafür vorgesehenen Akkus in den Elektrowerkzeugen.** Der Gebrauch von anderen Akkus kann zu Verletzungen und Brandgefahr führen.

c) **Halten Sie den nicht benutzten Akku fern von Büroklammern, Münzen, Schlüsseln, Nägeln, Schrauben oder anderen kleinen Metallgegenständen, die eine Überbrückung der Kontakte verursachen könnten.** Ein Kurzschluss zwischen den Akkukontakten kann Verbrennungen oder Feuer zur Folge haben.

d) **Bei falscher Anwendung kann Flüssigkeit aus dem Akku austreten. Vermeiden Sie den Kontakt damit. Bei zufälligem Kontakt mit Wasser abspülen. Wenn die Flüssigkeit in die Augen kommt, nehmen Sie zusätzlich ärztliche Hilfe in Anspruch.** Austretende Akkuflüssigkeit kann zu Hautreizungen oder Verbrennungen führen.

e) **Benutzen Sie keinen beschädigten oder veränderten Akku.** Beschädigte oder veränderte Akkus können sich unvorhersehbar verhalten und zu Feuer, Explosion oder Verletzungsgefahr führen.

f) **Setzen Sie einen Akku keinem Feuer oder zu hohen Temperaturen aus.** Feuer oder Temperaturen über 130 °C können eine Explosion hervorrufen.

g) **Befolgen Sie alle Anweisungen zum Laden und laden Sie den Akku oder das Akkuwerkzeug niemals außerhalb des in der Betriebsanleitung angegebenen Temperaturbereichs.** Falsches Laden oder Laden außerhalb des zugelassenen Temperaturbereichs kann den Akku zerstören und die Brandgefahr erhöhen.

6) **Service**

a) **Lassen Sie Ihr Elektrowerkzeug nur von qualifiziertem Fachpersonal und nur mit Original-Ersatzteilen reparieren.** Damit wird sichergestellt, dass die Sicherheit des Gerätes erhalten bleibt.

b) **Warten Sie niemals beschädigte Akkus.** Sämtliche Wartung von Akkus sollte nur durch den Hersteller oder bevollmächtige Kundendienststellen erfolgen.

Weiterführende Sicherheitshinweise

Warnung! Die Bearbeitung von gefährlichen Stoffen (z. B. bleihaltiger Farbe oder asbesthaltigem Material) ist gesundheitsschädlich für den Benutzer und umstehende Personen und deshalb verboten.

Warnung! Beim Schleifen kann Staub entstehen. Tragen Sie stets eine Schutzbrille, Sicherheitshandschuhe und einen Atemschutz. Schließen Sie, wenn möglich, eine Staubabsaugung an.

Spezielle Sicherheitshinweise beim schleifen und schaben

- **Verwenden Sie das Elektrowerkzeug nur für den Trockenschliff. Schaben Sie keine angefeuchteten Materialien.** Das Eindringen von Wasser in ein Elektrogerät erhöht das Risiko eines elektrischen Schlages.
- **Vermeiden Sie eine Überhitzung des Schleifgutes und des Schleifers.** Es besteht Brandgefahr.
- **Das Werkstück wird beim Schleifen heiß. Nicht an der bearbeiteten Stelle anfassen, lassen Sie es abkühlen.** Es besteht Verbrennungsgefahr. Verwenden Sie kein Kühlmittel oder ähnliches.
- **Entleeren Sie vor Arbeitspausen stets den Staubbehälter.** Schleifstaub im Staubsack, Microfilter, Papiersack (oder im Filtersack bzw. Filter des Staubsaugers) kann sich unter ungünstigen Bedingungen, wie Funkenflug beim Schleifen von Metallen, selbst entzünden. Besondere Gefahr besteht, wenn der Schleifstaub mit Lack-, Polyurethanresten oder anderen chemischen Stoffen vermischt ist und das Schleifgut nach langem Arbeiten heiß ist.

Restrisiken

Auch wenn Sie dieses Elektrowerkzeug vorschriftsmäßig bedienen, bleiben immer Restrisiken bestehen. Folgende Gefahren können im Zusammenhang mit der Bauweise und Ausführung dieses Elektrowerkzeugs auftreten:
a) Lungenschäden, falls kein geeigneter Atemschutz getragen wird.
b) Schnittverletzungen.
c) Gehörschäden, falls kein geeigneter Gehörschutz getragen wird.
d) Augenschäden, falls kein geeigneter Augenschutz getragen wird.
e) Gesundheitsschäden, die aus Hand-Arm-Schwingungen resultieren, falls das Gerät über einen längeren Zeitraum verwendet wird oder nicht ordnungsgemäß geführt und gewartet wird.

Warnung! Dieses Elektrowerkzeug erzeugt während des Betriebs ein elektromagnetisches Feld. Dieses Feld kann unter bestimmten Umständen aktive oder passive medizinische Implantate beeinträchtigen. Um die Gefahr von ernsthaften oder tödlichen Verletzungen zu verringern, empfehlen wir Personen mit medizinischen Implantaten ihren Arzt und den Hersteller des medizinischen Implantats zu konsultieren, bevor die Maschine bedient wird.

Verwenden Sie kein Zubehör, welches nicht von PARKSIDE empfohlen wurde. Dies kann zu elektrischem Schlag oder Feuer führen.

Arbeitshinweise

Tragen Sie beim Arbeiten mit dem Gerät geeignete Kleidung und angemessene Schutzausrüstung. Vergewissern Sie sich vor jeder Benutzung, dass das Gerät funktionstüchtig ist. Persönliche Schutzausrüstung und ein funktionstüchtiges Gerät vermindern das Risiko von Verletzungen und Unfällen.

Achten Sie darauf, dass die Umgebungstemperatur während dem Arbeiten 50 °C nicht überschreitet und -20 °C nicht unterschreitet.

Tragen Sie Gehörschutz.

B Bedienung

Geräteaufsätze wechseln

Sichern Sie das Gerät gegen Einschalten (siehe „Ein-/Ausschalten“) oder nehmen Sie den Akku aus dem Gerät. Bei unbeabsichtigtem Einschalten besteht Verletzungsgefahr.

Tragen Sie Schutzhandschuhe. Nach Benutzung kann sich der Geräteaufsatz erhitzt haben.

Geräteaufsatz abnehmen

1. Schieben Sie den Entriegelungshebel (6) bis zum Anschlag in Stellung 🔓 und halten Sie ihn in dieser Position.
2. Ziehen Sie den entriegelten Geräteaufsatz ab.

Geräteaufsatz aufsetzen

3. Schieben Sie den Geräteaufsatz (2) entlang der Führungsschiene in die Motoreinheit (5).
4. Lassen Sie den Entriegelungshebel (6) in die Stellung 🔒 zurückgleiten.
5. Prüfen Sie durch Ziehen am Geräteaufsatz den festen Sitz.

A Ein-/Ausschalten

1. Setzen Sie den Akku in das Gerät ein.
2. **Einschalten:** Drücken Sie den Ein-/Ausschalter (7).
   Mit dem Ein-/Ausschalter (7) können Sie die Drehzahl stufenlos regulieren.
   Leichter Druck: niedrige Drehzahl
   Größerer Druck: höhere Drehzahl.
3. **Ausschalten:** Lassen Sie den Ein-/Ausschalter (7) los.
   Wenn Sie den Drehrichtungsschalter (8) in Mittelstellung bringen, ist das Gerät gegen Einschalten gesichert.

C Motoreinheit mit Multischleifer-Aufsatz PKGA2

Sichern Sie das Gerät gegen Einschalten (siehe „Ein-/Ausschalten“). Bei unbeabsichtigtem Einschalten des Gerätes besteht Verletzungsgefahr.

Tragen Sie bei Schleifarbeiten eine Schutzmaske.

Schleifblatt anbringen/entfernen

Die Schleifplatte (1) ist mit einem Klettgewebe ausgestattet zum schnellen Anbringen des Schleifblattes.

Schleifblatt anbringen

1. Drücken Sie das Schleifblatt (9) gleichmäßig auf die Schleifplatte (1) auf. Achten Sie auf Deckungsgleichheit der Löcher im Schleifblatt mit den Öffnungen der Schleifplatte.

Schleifblatt entfernen

2. Ziehen Sie das Schleifblatt (9) von der Schleifplatte (1) ab.

Verwenden Sie nur in der Größe passende Schleifblätter (138 x 97 mm).
Geeigneten Schleifblätter finden Sie unter „Ersatzteile/Zubehör“.

Staubabsaugung anschließen

Mit Anschluss der Staubabsaugung können Sie das Staubaufkommen beim Schleifen verringern.

1. Schieben Sie den Adapter (3) bis zum Anschlag in die Öffnung am Multischleiferaufsatz (2) ein.
2. Schließen Sie den Saugschlauch eines Staubsaugers (nicht im Lieferumfang enthalten) an den Adapter (3) an.
   Achten Sie darauf, dass die Staubabsaugung für den zu bearbeitenden Werkstoff geeignet ist. Diese Informationen finden Sie in der Bedienungsanleitung des externen Gerätes.

Sie können den Saugschlauch eines Staubsaugers gegebenenfalls ohne Reduzierstück (4) an den Adapter (3) anschließen.

Schleifen

- Verwenden Sie beim Schleifen mit dem Multischleifer-Aufsatz eine Staubabsaugung.
- Führen Sie das Gerät eingeschaltet an das Werkstück.
- Säubern Sie die Schleifplatte, bevor Sie ein Schleifblatt aufsetzen.
- Arbeiten Sie nur mit einwandfreien Schleifblättern, um gute Schleifergebnisse zu erhalten.
- Arbeiten Sie mit geringem und gleichmäßigem Anpressdruck. So schonen Sie Gerät und Schleifblatt.
- Schleifen Sie mit demselben Schleifblatt nicht unterschiedliche Materialien (z. B. Metall und danach Holz).

Wahl des Schleifblattes

Körnung	P Anwendung
P 60	zum Vorschleifen von rohen Holzflächen
P 80 P 120	zum Planschleifen
P 240	zum Feinschleifen von grundierten und lackierten Flächen

Reinigung und Wartung

Lassen Sie Instandsetzungsarbeiten und Wartungsarbeiten, die nicht in dieser Anleitung beschrieben sind, von unserem Service-Center durchführen. Verwenden Sie nur Originalteile.

Schalten Sie das Gerät aus und nehmen Sie vor allen Arbeiten und zum Transport den Akku aus dem Gerät.

Führen Sie folgende Reinigungs- und Wartungsarbeiten regelmäßig durch. Dadurch ist eine lange und zuverlässige Nutzung gewährleistet.

Reinigung

Das Gerät darf weder mit Wasser abgespritzt werden, noch in Wasser gelegt werden. Es besteht die Gefahr eines Stromschlages.

- Halten Sie das Gerät sauber. Verwenden Sie dazu ein feuchtes Tuch oder eine Bürste.
  Verwenden Sie keine Reinigungs- bzw. Lösungsmittel. Sie könnten das Gerät damit irreparabel beschädigen.

Wartung

Das Gerät ist wartungsfrei.

Lagerung

- Bewahren Sie das Gerät an einem trockenen und staubgeschützten Ort auf, außerhalb der Reichweite von Kindern.

Entsorgung/Umweltschutz

Führen Sie das Gerät, das Zubehör und die Verpackung einer umweltgerechten Wiederverwertung zu.

Elektrische Geräte gehören nicht in den Hausmüll.

Richtlinie 2012/19/EU über Elektro- und Elektronik-Altgeräte: Verbrauchte Elektrogeräte müssen getrennt gesammelt und einer umweltgerechten Wiederverwertung zugeführt werden.
Je nach Umsetzung in nationales Recht können Sie folgende Möglichkeiten haben:
- an einer Verkaufsstelle zurückgeben,
- an einer offiziellen Sammelstelle abgeben,
- an den Hersteller/Inverkehrbringer zurücksenden. Die Entsorgung Ihrer defekten, eingesendeten Geräte führen wir kostenlos durch

Nicht betroffen sind den Altgeräten beigefügte Zubehörteile und Hilfsmittel ohne Elektrobestandteile.

Geben Sie das Gerät an einer Verwertungsstelle ab. Die verwendeten Kunststoff- und Metallteile können sortenrein getrennt werden und so einer Wiederverwertung zugeführt werden. Fragen Sie hierzu unser Service-Center.

Service-Center

(DE) Service Deutschland
Tel.: 0800 54 35 111
E-Mail: grizzly@lidl.de
IAN 380778_2110

(AT) Service Österreich
Tel.: 0820 201 222
(0,15 EUR/Min.)
E-Mail: grizzly@lidl.at
IAN 380778_2110

(CH) Service Schweiz
Tel.: 0800 56 44 33
E-Mail: grizzly@lidl.ch
IAN 380778_2110

Importeur

Bitte beachten Sie, dass die folgende Anschrift keine Serviceanschrift ist. Kontaktieren Sie zunächst das oben genannte Service-Center.

Grizzly Tools GmbH & Co. KG
Stockstädter Straße 20
DE-63762 Großostheim, GERMANY
www.grizzlytools.de

Ersatzteile/Zubehör

Ersatzteile und Zubehör erhalten Sie unter www.grizzlytools.shop

Fehlersuche

Problem	Mögliche Ursache	Fehlerbehebung
Gerät startet nicht	Akku entladen	Akku aufladen (seperate Bedienungsanleitung für Akku und Ladegerät beachten)
	Akku nicht eingesetzt	Akku einsetzen
	Ein-/Ausschalter (7) defekt	Reparatur durch Service-Center
Werkzeug nutzt schnell ab	Zu viel Druck angewandt	Druck verringern
	Geschwindigkeit zu hoch	Geschwindigkeit verringern

(DE) (AT) (CH)

Original EG-Konformitätserklärung

Hiermit bestätigen wir, dass der **Multischleifer-Aufsatz, Baureihe PKGA2**
Seriennummer: 000001 - 023400
folgenden einschlägigen EU-Richtlinien in ihrer jeweils gültigen Fassung entspricht:

2006/42/EG • 2011/65/EU* & (EU) 2015/863

Um die Übereinstimmung zu gewährleisten, wurden folgende harmonisierte Normen sowie nationale Normen und Bestimmungen angewendet:

EN 62841-1:2015 • EN 62841-2-4: 2014
EN ISO 12100:2010 • EN IEC 63000:2018

Die alleinige Verantwortung für die Ausstellung dieser Konformitätserklärung trägt der Hersteller:

CE

Grizzly Tools GmbH & Co. KG
Stockstädter Straße 20
63762 Großostheim
Germany, 25.05.2022

Christian Frank
(Dokumentationsbevollmächtigter)

* *Der oben beschriebene Gegenstand der Erklärung erfüllt die Vorschriften der Richtlinie 2011/65/EU des Europäischen Parlaments und des Rates vom 8. Juni 2011 zur Beschränkung der Verwendung bestimmter gefährlicher Stoffe in Elektro- und Elektronikgeräten.*

GB MT The operating instructions constitute part of this product. They contain important information on safety, use and disposal. Before using the product, familiarise yourself with all of the operating and safety instructions. Use the product only as described and for the applications specified. Keep this manual safely and in the event that the product is passed on, hand over all documents to the third party.

Intended Use

The device is intended for sanding. The multi-sander attachment is an accessory for the PKGA 20-Li and may only be used with a PKGA 20-Li.
The device is not suitable for commercial use. Any other use that is not explicitly approved in these instructions may result in damage to the equipment and represent a serious danger to the user.
The equipment is designed for use by adults. Adolescents over the age of 16 may use the device only under supervision.The manufacturer is not liable for damages caused by unspecified use or incorrect operation. Commercial use will invalidate the guarantee.

General Description

Scope of delivery

Carefully unpack the device and check that it is complete. Dispose of the packaging material correctly.

- Multi-sander attachment
- Dust extraction adaptor
- Instruction Manual

A Overview

1 Sanding plate
2 Multi-sander attachment PKGA2
3 Dust extraction adaptor
4 Reducer
B 5 Motor unit
B 6 Unlocking lever for appliance attachment
B 7 On/off switch
B 8 Direction switch
C 9 Sanding sheet

Technical Data

Multi-sander attachment PKGA2
Oscillation rate (n_0) ..... 0-9000 min^{-1}
Sanding sheet size ..138 x 97 mm
Weight .....ca. 0.366 kg
Sound pressure level
(L_{pA}) .....88.6 dB(A), K_{pA}= 3 dB
Sound power level
(L_{WA}).....99.6 dB(A), K_{WA}= 3 dB
Vibration (a_h)..4.572 m/s^2, K= 1.5 m/s^2

The stated vibration emission value was measured in accordance with a standard testing procedure and may be used to compare one power tool to another. The stated vibration emission value may also be used for a preliminary exposure assessment.

Warning: The vibration emission value may differ during actual use of the power tool from the stated value depending on the manner in which the power tool is used.
Try to keep the exposure to vibrations as low as possible. Examples of measures to reduce vibration exposure are the wearing of gloves when using the tool (except: operating mode drilling) and limiting the working hours. For this purpose all parts of the operating cycle have to be considered (for example, times when the electric tool is switched off and times when it is switched on but running without any load).

Notes on Safety

This section details the basic safety instructions for working with the appliance.

Symbols in the manual

Warning symbols with information on damage and injury prevention.

Instruction symbols with information on preventing damage.

Wear safety gloves.

Wear ear protection.

Wear a protective mask.

Help symbols with information on improving tool handling.

General Safety Directions for Power Tools

WARNING! Read all safety notices, instructions, illustrations and technical data that have been provided with this power tool. Omissions in the compliance with safety directions and instructions can cause electrical shock, fire and/or severe injuries.

Retain all safety directions and instructions for future use.
The term „power tool" in the warnings refers to your mains-operated (corded) power tool or battery-operated (cordless) power tool).

1) WORK AREA SAFETY

a) **Keep work area clean and well lit.** Cluttered or dark areas invite accidents.
b) **Do not operate power tools in explosive atmospheres, such as in the presence of flammable liquids, gases or dust.** Power tools create sparks which may ignite the dust or fumes.
c) **Keep children and bystanders away while operating a power tool.** Distractions can cause you to lose control.

2) ELECTRICAL SAFETY

a) **Power tool plugs must match the outlet. Never modify the plug in any way. Do not use any adapter plugs with earthed (grounded) power tools.** Unmodified plugs and matching outlets will reduce risk of electric shock.
b) **Avoid body contact with earthed or grounded surfaces, such as pipes, radiators, ranges and refrigerators.** There is an increased risk of electric shock if your body is earthed or grounded.
c) **Do not expose power tools to rain or wet conditions.** Water entering a power tool will increase the risk of electric shock.
d) **Do not abuse the cord. Never use the cord for carrying, pulling or unplugging the power tool. Keep cord away from heat, oil, sharp edges or moving parts.** Damaged or entangled cords increase the risk of electric shock.
e) **When operating a power tool outdoors, use an extension cord suitable for outdoor use.** Use of a cord suitable for outdoor use reduces the risk of electric shock.
f) **If operating a power tool in a damp location is unavoidable, use a residual current device (RCD) protected supply.** Use of an RCD reduces the risk of electric shock.

3) PERSONAL SAFETY

a) **Stay alert, watch what you are doing and use common sense when operating a power tool. Do not use a power tool while you are tired or under the influence of drugs, alcohol or medication.** A moment of inattention white operating power tools may result in serious personal injury.
b) **Use personal protective equipment. Always wear eye protection.** Protective equipment such as dust mask, non-skid safety shoes, hard hat, or hearing protection used for appropriate conditions will reduce personal injuries.
c) **Prevent unintentional starting. Ensure the switch is in the off-position before connecting to power source and/or battery pack, picking up or carrying the tool.** Carrying power tools with your finger on the switch or energising power tools that have the switch on invites accidents.
d) **Remove any adjusting key or wrench before turning the power tool on.** A wrench or a key left attached to a rotating part of the power tool may result in personal injury.
e) **Do not overreach. Keep proper footing and balance at all times.** This enables better control of the power tool in unexpected situations.
f) **Dress properly. Do not wear loose clothing or jewellery. Keep your hair, clothing and gloves away from moving parts.** Loose clothes, jewellery or long hair can be caught in moving parts.
g) **If dust extraction and collection devices can be installed, make sure that these are connected and used correctly.** Use of dust collection can reduce dust-related hazards.
h) **Do not allow yourself to be lulled into a false sense of security and do not disregard the safety rules for power tools, even if you are familiar with the power tool after using it many times.** Careless action can lead to serious injuries within a fraction of a second.

4) POWER TOOL USE AND CARE

a) **Do not force the power tool. Use the correct power tool for your application.** The correct power tool will do the job better and safer at the rate for which it was designed.
b) **Do not use the power tool if the switch does not turn it on and off.** Any power tool that cannot be controlled with the switch is dangerous and must be repaired.
c) **Remove the plug from the wall socket and/or remove the rechargeable battery before you change the device's settings, change accessory parts or put away the power tool.** Such preventive safety measures reduce the risk of starting the power tool accidentally.
d) **Store idle power tools out of the reach of children and do not allow persons unfamiliar with the power tool or these instructions to operate the power tool.** Power tools are dangerous in the hands of untrained users.
e) **Look after the power tool and application tool carefully. Check for misalignment or binding of moving parts, breakage of parts and any other condition that may affect the power tool's operation. If damaged, have the power tool repaired before use.** Many accidents are caused by poorly maintained power tools.
f) **Keep cutting tools sharp and clean.** Properly maintained cutting tools with sharp cutting edges are less likely to bind and are easier to control.
g) **Use the power tool, accessories and tool bits etc. in accordance with these instructions, taking into account the working conditions and the work to be performed.** Use of the power tool for operations different from those intended could result in a hazardous situation.
h) **Keep handles and grip surfaces dry, clean and free from oil and grease.** Slippery handles and grip surfaces do not permit safe operation and control over the power tool in unexpected situations.

5) CAREFUL HANDLING AND USE OF BATTERY DEVICES

a) **Charge the batteries only in chargers that are recommended by the manufacturer.** Risk of fire if a charger that is suitable for a specific type of battery is used with other batteries.
b) **In the power tools, use only the batteries designed for the purpose.** The use of other batteries may result in injuries and risk of fire.
c) **Keep the unused battery away from paper clips, coins, keys, nails, screws and other small metal objects, which could cause bridging of the contacts.** A short circuit between the battery contacts may cause burns or fire.
d) **If used incorrectly, liquid may leak from the battery. Avoid contact with this. In the event of accidental contact, rinse off with water.** If the liquid gets into eyes, seek medical assistance. Leaking battery fluid may cause skin irritations or burns.
e) **Do not use damaged or altered batteries.** Damaged or altered batteries can be unpredictable and lead to fire, explosion or risk of injury.
f) **Do not expose batteries to fire or elevated temperatures.** Fire or temperatures over 130 °C can cause an explosion.
g) **Follow all instructions for charging and never charge the battery or the battery-powered tool outside the temperature range stated in the operating instructions.** Incorrect charging or charging outside the permitted temperature range may destroy the battery and increase the risk of fire.

6) SERVICE

a) **Have your power tool serviced by a qualified repair person using only identical replacement parts.** This will ensure that the safety of the power tool is maintained.
b) **Never repair damaged batteries.** All battery repairs should be carried out by the manufacturer or authorised customer service centres only.

Additional safety instructions

Warning! The processing of hazardous materials (e.g. paint containing lead or material containing asbestos) is hazardous to the user and bystanders and is therefore prohibited.

Warning! Sanding can result in dust. Always wear safety goggles, safety gloves and respiratory protection. If possible, attach a dust extraction system.

SPECIAL SAFETY INFORMATION DURING SANDING AND SCRAPING

- **Only use the power tool for dry sanding. Do not scrape moist materials.** Penetration of water into the power tool increases the risk of electric shock.
- **Avoid overheating the sanded object and the sander itself.** Possible fire hazard.
- **The workpiece gets hot during grinding. Do not touch the machined area, allow it to cool down.** There is a risk of burning. Do not use coolants or the like.
- **Always empty the dust container before work breaks.** Sanding dust in the dust sack, micro filter, paper sack (or in the filter sack or extraction system filter) can self-ignite under unfavourable conditions such as flying sparks caused by grinding metals. Particular hazards are caused if the sanding dust is mixed with paint, polyurethane residues or other chemical substances, or if the sanded object is hot after long working periods.

RESIDUAL RISKS

Even if properly operating and handling this electric tool, some residual risks will remain. Due to its construction and build, this electric tool may present the following hazards:
a) Lung damage, if suitable respiratory protection is not worn;
b) Cuts
c) Ear damage if working without ear protection.
d) Eye damage if suitable eye protection is not worn.
e) Damage to your health caused by swinging your hands and arms when operating the appliance for longer periods of time or if the unit is not held or maintained properly.

Warning! During operation, this electric tool generates an electromagnetic field which, under certain circumstances, may impair the functionality of active or passive medical implants. To reduce the risk of serious or lethal injuries, we recommend that persons with medical implants consult their doctor and the manufacturer of their medical implant before operating the machine.

Do not use any accessories that are not recommended by PARKSIDE. This can result in electric shock or fire.

Practical tips

When working with the appliance, always wear suitable clothing and appropriate protective equipment.
Prior to each use it must be ensured that the appliance is working correctly.
Personal protective equipment and a fully functional appliance reduce the risk of injuries and accidents.

Ensure that the ambient temperature does not exceed 50 °C or fall below -20 °C during work.

Wear ear protection.

B Operation

Replacing the appliance attachment

Secure the appliance against switching on (see "Switching on/off") or remove the rechargeable battery from the appliance. There is an injury hazard if the device is switched on accidentally.

Wear safety gloves. The appliance attachment might have heated up after use.

Removing appliance attachment

1. Push the unlocking lever (6) into position ⋂ as far as the stop and then hold it in this position.
2. Pull the unlocked appliance attachment off.

Fitting appliance attachment

3. Push the appliance attachment (2) along the guide rail into the motor unit (5).
4. Allow the unlocking lever (6) to slide back into position ⊖.
5. Check that the appliance attachment is secure by pulling on it.

A Switching on/off

1. Insert the rechargeable battery into the device.
2. **Switching on:** Press the on/off switch (7).
   By using the on/off switch (7) you can progressively control the speed.
   Gentle pressure: low speed
   Increase pressure: higher speed.
3. **Switching off:** Release the on/off switch (7).
   If you place the direction switch (8) in the middle position, the device is secured against being switched on.

C Motor unit with multisander attachment PKGA2

Secure the appliance against switching on (see "Switching on/off"). If the appliance is switched on accidentally, there is a danger of injury.

Wear a protective mask during grinding work.

Attaching/removing sanding sheet

The sanding plate (1) is fitted with Velcro for rapid attachment of the sanding sheet.

Attaching sanding sheet

1. Press the sanding sheet (9) evenly onto the sanding plate (1). Ensure that the holes in the sanding sheet are placed above the openings in the sanding plate.

Removing sanding sheet

2. Simply pull the sanding sheet (9) off the sanding plate (1).

Use only appropriate sanding sheet sizes (138 x 97 mm).
You will find suitable sanding sheets in "Spare Parts/Accessories".

Connecting dust extraction

You can reduce dust production during sanding by attaching a dust extraction system.

1. Push the adaptor (3) into the opening on the multi-sander attachment (2) as far as the stop.
2. Connect a dust extractor suction hose to the adaptor (3).
   Make sure that the dust extraction system is suitable for the material to be cut. This information can be found in the operating instructions of the external device.

If necessary, you can connect the suction hose of a vacuum cleaner without reducer (4) to the adapter (3).

Sanding

- Use a dust extraction system when sanding with the multi-sander attachment.
- Move the appliance against the workpiece once it is switched on.
- Clean the sanding plate before you attach a sanding sheet.
- Only work with sanding sheets in perfect condition to achieve good sanding results.
- Work using low and even pressure. This protects the appliance and the sanding sheet.
- Do not use the same sanding sheet to sand different materials (e.g. metal and then wood).

Selection of sanding sheet

Grain size P	Application
P 60	for pre-sanding rough wood surfaces
P 80 / 120	for plain sanding
P 240	for fine sanding of primed and painted surfaces

Cleaning/ Maintenance

Repair and servicing work not described in this manual should always be carried by our Service Centre. Use only original parts.

Switch off the device and remove the battery from the device before working with or transporting it.

The following cleaning and servicing should be done regularly. This will ensure a long and reliable service life.

Cleaning

Do not spray the appliance with water and do not immerse it in water. Electric shock hazard!

- Keep clean the ventilation slots, motor housing and handles of the appliance. Use a damp cloth or a brush.
  Do not use cleaning agents or solvents. You may otherwise irreparably damage the appliance.

Maintenance

The equipment is maintenance free.

Storage

Store the device in a dry and dust-proof location and out of reach of children.

Waste Disposal/Environmental Protection

The device, accessories and packaging should be properly recycled.

Electric units do not belong with domestic waste.

Directive 2012/19/EU on waste electrical and electronic equipment: Used electrical devices must be collected separately for disposal and recycled in an environmentally sound manner.
Depending on the implementation in national law, you may have the following options:

- Return to a shop,
- Hand over to an official collection point,
- Return to the manufacturer/distributor. We will dispose of any defective devices that you send to us free of charge.

This does not affect accessories enclosed with the old devices or tools without any electrical components.

Take the device to a recycling plant. The plastic and metal parts used on your device can be properly sorted according to materials and grades and efficiently recycled. Please contact our service centre for more information.

Service-Center

(GB) Service Great Britain
Tel.: 0800 404 7657
E-Mail: grizzly@lidl.co.uk
IAN 380778_2110

(MT) Service Malta
Tel.: 80062230
E-Mail: grizzly@lidl.com.mt
IAN 380778_2110

Trouble Shooting

Problem	Possible Cause	Error correction
Appliance doesn't start	Rechargeable battery discharged	Charge rechargeable battery
	Rechargeable battery not inserted	Insert rechargeable battery
	On/off switch (B 7) is broken	Repair by Service Centre
Tool wears down quickly	Too much pressure applied	Reduce the pressure
	Speed too high	Reduced speed

(GB) (MT) **Translation of the original EC declaration of conformity**

We hereby confirm that the **Multi-Sander Attachment, model PKGA2**
Serial number: 000001 - 023400
conforms with the following applicable relevant version of the EU guidelines:

2006/42/EC • 2011/65/EU* & (EU) 2015/863

In order to guarantee consistency, the following harmonised standards as well as national standards and stipulations have been applied:

EN 62841-1:2015 • EN 62841-2-4: 2014
EN ISO 12100:2010 • EN IEC 63000:2018

This declaration of conformity is issued under the sole responsibility of the manufacturer:

CE Grizzly Tools GmbH & Co. KG
Stockstädter Straße 20
63762 Großostheim
Germany, 25.05.2022

Christian Frank
(Documentation Representative)

** The object of the declaration described above satisfies the provisions of Directive 2011/65/EU of the European Parliament and the Council of 8 June 2011 on limiting the use of certain harmful substances in electrical and electronic appliances.*

Importer

Please note that the following address is not a service address. Please initially contact the service centre specified above.

Grizzly Tools GmbH & Co. KG
Stockstädter Straße 20
DE-63762 Großostheim, GERMANY
www.grizzlytools.de

Spare Parts/ Accessories

Spare parts and accessories can be obtained at www.grizzlytools.shop

(FR) (BE) La notice d'utilisation fait partie de ce produit. Elle contient des instructions importantes pour la sécurité, l'utilisation et l'élimination des déchets. Avant d'utiliser ce produit, lisez attentivement les consignes d'emploi et de sécurité. N'utilisez le produit que tel que décrit et uniquement pour les domaines d'emploi indiqués. Conservez cette notice et remettez-la avec tous les documents si vous cédez le produit à un tiers.

Domaine d'utilisation

L'appareil est prévu pour le ponçage. La tête pour ponceuse multifonctions est un accessoire pour l'article PKGA 20-Li et peut être utilisé exclusivement avec un PKGA 20-Li.
Cet appareil n'est pas adapté à une utilisation commerciale. Toute autre utilisation qui n'est pas autorisée expressément dans ce mode d'emploi peut conduire à un endommagement de l'appareil et présenter un réel danger pour l'utilisateur. L'appareil est destiné à une utilisation par des adultes. Les jeunes gens âgés de plus de 16 ans sont autorisés à utiliser l'appareil sous surveillance d'un adulte. Le constructeur décline toute responsabilité en cas de dommages qui seraient occasionnés par une utilisation non conforme ou une manipulation inappropriée de l'appareil. Toute utilisation commerciale met fin à la garantie.

Description générale

Volume de la livraison

Déballez l'appareil et vérifiez que la livraison est complète. Evacuez le matériel d'emballage comme il se doit.

- Tête pour meuleuse
- Adaptateur pour l'aspiration des poussières
- Notice d'utilisation

A Vue synoptique

1 Plaque à poncer
2 Tête pour meuleuse PKGA2
3 Adaptateur pour l'aspiration des poussières
4 Réducteur
B 5 Unité de moteur
B 6 Levier de déverrouillage pour têtes
B 7 Interrupteur marche/arrêt
B 8 Commutateur de sens de marche
C 9 Feuille abrasive

Caractéristiques techniques

Tête pour meuleuse PKGA2
Vitesse d'oscillation (régime à vide) (n_0) ..... 0-9000 min^{-1}
Feuille abrasive ..... 138 x 97 mm
Poids ..... env. 0,366 kg
Niveau de pression acoustique (L_{pA}) ..... 88,6 dB(A), K_{pA}= 3 dB
Niveau de puissance acoustique (L_{WA}) ..... 99,6 dB(A), K_{WA}= 3 dB
Vibration (a_h)..4,572 m/s^2, K= 1,5 m/s^2

La valeur d'émission d'oscillation donnée a été mesurée d'après une procédure d'essai aux normes et peut être utilisée pour comparer un outil électrique avec un autre outil. L'indication du fait que la valeur totale de vibrations déclarée peut également être utilisée pour une évaluation préliminaire de l'exposition.

Avertissement : La valeur d'émission d'oscillation peut, pendant l'utilisation réelle de l'outil électrique, différer de la valeur d'indication, selon la manière dont l'outil électrique est utilisé. Essayez de maintenir aussi faible que possible la contrainte que constituent les vibrations. Mesures à titre d'exemple pour réduire la contrainte que constituent les vibrations : porter des gants lors de l'utilisation de l'outil (sauf : mode de fonctionnement perçage) et limiter le temps de travail. Il faut à ce titre tenir compte de toutes les parties du cycle d'exploitation (par exemple les temps au cours desquels l'outil électroportatif est éteint, et ceux au cours desquels il est certes allumé mais fonctionne hors charge).

Instructions de sécurité

Cette section traite des principales normes de sécurité lors du travail avec l'appareil.

Symboles et pictogrammes

Symboles utilisés dans le mode d'emploi

Symbole de danger et indications relatives à la prévention de dommages corporels ou matériels.

Symbole d'interdiction et indications relatives à la prévention de dommages.

Portez des gants de protection.

Portez une protection auditive.

Portez un masque de protection.

Symboles de remarque et informations permettant une meilleure utilisation de l'appareil.

Consignes de sécurité générales pour outils électriques

AVERTISSEMENT ! Lisez toutes les consignes de sécurité, instructions, illustrations et caractéristiques techniques fournies avec cet outil électrique. Des omissions lors de l'observation des consignes de sécurité et des instructions peuvent causer une décharge électrique, un incendie et / ou de graves blessures.

Conservez toutes les consignes de sécurité et les instructions pour les consulter ultérieurement.
Le terme «outil» dans les avertissements fait référence à votre outil électrique alimenté par le secteur (avec cordon d'alimentation) ou votre outil fonctionnant sur batterie (sans cordon d'alimentation).

1) Securite sur le lieu de travail:

a) Conservez votre zone de travail propre et bien éclairée.
Les zones de travail en désordre et

non éclairées peuvent être à l'origine d'accidents.

b) **Avec l'outil électrique, ne travaillez pas dans un environnement soumis à un risque d'explosion et dans lequel se trouvent des poussières, des gaz et des liquides inflammables.** Les outils électriques produisent des étincelles qui peuvent enflammer la poussière ou les vapeurs.

c) **Pendant l'utilisation de l'outil électrique, tenez à distance les enfants et les autres personnes.** En cas de déflection, vous pouvez perdre le contrôle de l'appareil.

2) Securite electrique:

a) **La fiche de raccordement de l'outil électrique doit convenir à la prise de courant. La fiche ne doit pas être modifiée de quelle manière que ce soit. N'utilisez aucune prise d'adaptateur conjointement avec des outils électriques ayant une mise à la terre de protection.** Les fiches inchangées et les prises de courant appropriées diminuent le risque de décharge électrique.

b) **Evitez le contact du corps avec les surfaces mises à la terre, telles que les tubes, les chauffages, les fours et les réfrigérateurs.** Il existe un risque accru de décharge électrique, si votre corps est mis à la terre.

c) **Tenez les outils électriques à distance de la pluie ou de l'humidité.** La pénétration de l'eau dans un outil électrique augmente le risque d'une décharge électrique.

d) **Ne pas maltraiter le cordon. Ne jamais utiliser le cordon pour porter, tirer ou débrancher l'outil. Maintenir le cordon à l'écart de la chaleur, du lubrifiant, des arêtes ou des parties en mouvement.** Des cordons endommagés ou emmêlés augmentent le risque de choc électrique.

e) **Si vous travaillez avec un outil électrique en plein air, utilisez uniquement un câble de prolongation qui soit adapté pour l'extérieur.** L'emploi d'un câble de prolongation approprié pour le domaine extérieur diminue le risque d'une décharge électrique.

f) **Si l'utilisation de l'outil électrique ne peut pas être évitée dans un environnement humide, utilisez un commutateur de protection de courant de défaut (RCD) avec un courant de déclenchement de 30 milliampères ou moins.** L'utilisation d'un commutateur de protection de courant de défaut réduit le risque d'une décharge électrique.

3) Securite des personnes:

a) **Restez vigilant, faites attention à ce que vous faites et utilisez raisonnablement l'outil électrique pendant votre travail. N'utilisez aucun outil électrique si vous êtes fatigué ou vous trouvez sous l'influence de drogues, d'alcool ou de médicaments.** Un moment d'inattention durant l'utilisation de l'outil électrique peut être la cause de graves blessures.

b) **Portez toujours un équipement de protection individuel et des lunettes protectrices**. Le port d'un équipement de protection individuel, comme un masque anti-poussières, des chaussures de sécurité anti-dérapantes, un casque de protection ou des protections auriculaires, en fonction du type et de l'utilisation de l'outil électrique, diminue le risque des blessures.

c) **Evitez une mise en service non prévue. Assurez-vous que l'outil électrique est éteint avant que vous ne le connectiez à l'alimentation en courant et / ou à l'accumulateur, le portiez ou le déplaciez.** Si en portant l'appareil électrique, votre doigt appuie sur le commutateur ou que l'appareil se mette en marche lorsque vous le connectez, cela peut entraîner un accident.

d) **Retirez les outils de réglage ou la clé à écrous avant de mettre l'outil électrique sous tension.** Un outil ou une clé qui se trouve dans une partie mobile de l'appareil peut être à l'origine de blessures.

e) **Ne pas se précipiter. Assurez-vous d'avoir une position stable et d'être tout le temps en équilibre.** Vous pourrez ainsi mieux contrôler mieux l'outil électrique dans des situations inattendues.

f) **Portez des vêtements appropriés convenables. Ne portez aucun habit large ou parure. Maintenez vos cheveux, habits et gants loin des parties mobiles.** Les habits légers, les parures ou les longs cheveux peuvent être saisis par les parties mobiles.

g) **Lorsque des dispositifs d'aspiration ou de réception de poussière peuvent être montés, ceux-ci doivent être placés et correctement utilisés.** L'utilisation d'un dispositif d'aspiration diminue le risque de formation de poussières.

h) **Ne pensez pas être en sécurité et n'ignorez pas les règlementations en matière de sécurité, même si après de nombreuses utilisations, vous êtes habitué à l'outil électrique.** Un comportement insouciant peut en l'espace de quelques secondes provoquer des blessures graves.

4) Utilisation et manipulation de l'outil electrique:

a) **Ne pas forcer l´outil. Utilisez pour votre travail l'outil électrique le mieux adapté.** Avec un outil électrique approprié, vous travaillez mieux et avec davantage de sécurité dans le secteur de travail donné.

b) **N'utilisez aucun outil électrique dont le commutateur est défectueux.** Un outil électrique qui ne peut plus être allumé ou éteint est dangereux et doit être réparé.

c) **Débranchez la fiche de la prise et/ou retirez une batterie amovible avant de régler l'appareil, de changer des pièces d'outils d'intervention ou de ranger l'outil électrique.** Cette mesure de précaution empêche un démarrage involontaire de l'outil électrique.

d) **Conservez les outils électriques inutilisés hors de la portée des enfants. Ne laissez pas des personnes qui ne connaissent pas l'appareil ou n'ont pas lu ces instructions utiliser l'appareil.** Les outils électriques sont dangereux s'ils sont utilisés par des personnes inexpérimentées.

e) **Prenez soin de l'outil électrique et de l'outil d'intervention. Contrôlez si les parties mobiles fonctionnent correctement et ne se coincent pas ; vérifiez l'appareil pour voir si des pièces sont rompues ou sont endommagées, perturbant ainsi le fonctionnement de l'outil électrique. Faites réparer les pièces endommagées avant d'utiliser l'appareil.** Beaucoup d'accidents ont pour origine des outils électriques mal entretenus.

f) **Maintenez les outils coupants aiguisés et propres.** Les outils tranchants bien entretenus ayant des bords de coupe aiguisés se coincent moins et s'utilisent plus facilement.

g) **Utilisez l'outil électrique, les accessoires, les outils, etc. conformément à ces instructions. Prenez également en compte les conditions de travail et l'activité à réaliser.** L'utilisation des outils électriques pour des buts autres que ceux prévus peut mener à des situations dangereuses.

h) **Gardez les manches et les surfaces de prise secs, propres et exempts d'huiles et de graisses.** Des manches et des surfaces de prise glissantes ne permettent pas une utilisation et un contrôle sûrs de l'outil électrique dans des situations imprévisibles.

5) Utilisation des outils fonctionnant sur batteries et precaution d'emploi

a) **Charger les accumulateurs uniquement avec les chargeurs qui sont recommandés par le fabricant.** Il y a un risque d'incendie si un chargeur, approprié pour un type précis d'accumulateur, est utilisé avec d'autres accumulateurs.

b) **N'utiliser que les accumulateurs Parkside X 20 V Team prévus à cet effet avec les outils électriques.** L'utilisation d'un autre accumulateur peut entraîner des blessures ou déclencher un incendie.

c) **Tenir l'accumulateur non utilisé à distance des trombones de bureau, des pièces de monnaie, des clés, des clous, des vis ou de tous autres petits objets en métal qui pourraient causer un découplage des contacts.** Un court-circuit entre les contacts d'accumulateur peut entraîner des combustions ou un début d'incendie.

d) **En cas de mauvaise utilisation, le liquide peut sortir de l'accumulateur. Evitez tout contact avec celui-ci. En cas de contact accidentel, rincer avec de l'eau. Si le liquide pénètre dans les yeux, consulter un médecin.** Des fuites de liquide provenant de l'accumulateur peuvent entraîner des irritations de la peau ou des brûlures.

e) **N'utilisez pas de batterie endommagée ou altérée.** Des batteries endommagées ou altérées peuvent se comporter de façon imprévisible et provoquer un incendie, une explosion ou un risque de blessure.

f) **N'exposez pas une batterie à un feu ou à des températures trop élevées.** Le feu ou des températures supérieures à 130 °C peuvent provoquer une explosion.

g) **Suivez toutes les instructions relatives au chargement et ne rechargez jamais la batterie ou l'outil sans fil à des températures en dehors de la plage indiquée dans le mode d'emploi.** Un chargement incorrect ou à des températures en dehors de la plage autorisée peut détruire la batterie et augmenter le risque d'incendie.

6) Service:

a) **Ne laissez réparer votre outil électrique que par des professionnels qualifiés et seulement avec des pièces de rechange d'origine.** Vous serez ainsi sûr de conserver la sécurité pour l'outil électrique correspondant.

b) **Ne réparez jamais des batteries endommagées.** L'ensemble de la maintenance des batteries ne peut être effectué que par le fabricant ou par les centres de service après-vente mandatés.

Autres consignes de sécurité

Avertissement ! L'usinage de substances dangereuses (par ex. peinture contenant du plomb ou matériau contenant de l'amiante) est nocif pour la santé de l'utilisateur et des personnes à proximité et cela est par conséquent interdit.

Avertissement ! De la poussière peut se former pendant le ponçage. Portez toujours des lunettes de protection, des gants de sécurité et une protection respiratoire. Raccordez, si possible, à un dispositif d'aspiration.

CONSIGNES DE SECURITE SPECIFIQUES AU PONÇAGE ET A L'ARASAGE

- **N'utilisez l'outil électrique que pour un ponçage à sec. N'arasez pas des matériaux humides.** L'introduction d'eau dans l'outil électrique augmente le risque d'électrocution.
- **Évitez la surchauffe de la pièce à poncer et de la ponceuse.** Il y a risque d'incendie.
- **La pièce à usiner chauffe pendant le ponçage. Ne pas touchez à l'endroit travaillé, laissez refroidir.** Risque de brûlures. Ne pas utilisez de produit de refroidissement ou assimilés.
- **Pensez à toujours vider le récipient à poussières avant d'interrompre le travail. Dans des conditions défavorables, il existe un risque d'inflammation spontanée de la poussière dans le sac à poussière, dans le micro-filtre et dans le sac en papier (ou sac à filtre, resp. filtre de l'aspirateur).** Il existe un danger particulier lorsque la poussière de ponçage se mélange avec des résidus de vernis, de polyuréthane ou d'autres substances chimiques et lorsque la pièce à poncer a chauffé pendant de longs travaux.

AUTRES RISQUES

Même si vous utilisez cet outil électrique de manière conforme, il existe malgré tout d'autres risques. Les dangers suivants peuvent se produire en fonction de la méthode de construction et du modèle de cet outil électrique :

a) Dégâts aux poumons, si aucune protection respiratoire appropriée n'est portée ;
b) Coupures
c) Dommages affectant l'ouïe si aucune protection d'ouïe appropriée n'est portée.
d) Blessures aux yeux, si aucune protection des yeux appropriée n'est portée.
e) Ennuis de santé engendrés par les vibrations affectant les bras et les mains si l'appareil est utilisé pendant une longue période ou s'il n'est pas employé de manière conforme ou correctement entretenu.

Avertissement ! Pendant son fonctionnement cet outil électrique produit un champ électromagnétique qui, dans certaines circonstances, peut perturber des implants médicaux actifs ou passifs. Pour diminuer le risque de blessures graves ou mortelles, nous recommandons aux personnes portant des implants médicaux de consulter leur médecin et le fabricant de l'implant médical avant d'utiliser cette machine.

N'utilisez pas d'accessoires non recommandés par PARKSIDE. Cela pourrait entraîner une électrocution ou un incendie.

Indications de travail

Lors des travaux avec l'outil, portez des vêtements appropriés et un équipement de protection adapté.
Assurez-vous avant chaque utilisation que l'outil est opérationnel. Un équipement de protection individuelle et un outil opérationnel réduisent le risque de blessures et d'accidents.

Veillez à ce que la température ambiante pendant le travail ne soit pas supérieure à 50 °C ni inférieure à -20 °C.

Porter une protection acoustique.

B Opération

Changer les têtes de l'outil

Protégez l'outil contre la mise en marche involontaire (voir «Marche/ Arrêt ») ou retirez l'accu de l'outil. Il existe un risque de blessures en cas de mise en marche involontaire.

Veuillez porter des gants de protection. Après son utilisation, la tête de l'outil risque d'avoir chauffé.

Retirer la tête de l'outil

1. Mettez en place le levier de déverrouillage (6) en le glissant jusqu'en butée et maintenez-le dans cette position.
2. Retirez la tête de l'outil déverrouillée.

Mettre en place la tête de l'outil

3. Glissez la tête (2) le long du guidage dans l'unité de moteur (5).
4. Laissez glisser le levier de déverrouillage (6) dans la position .
5. Vérifiez la bonne tenue en tirant sur la tête de l'outil.

A Mise en marche/arrêt

1. Insérez la batterie dans l'appareil.
2. **Mise en service :** Appuyez sur l'interrupteur marche/arrêt (7).
   Avec l'interrupteur marche/arrêt (7), vous pouvez ajuster la vitesse en continu.
   Légère pression : vitesse de rotation faible
   Forte pression : vitesse de rotation plus élevée.
3. **Mise à l'arrêt :** Relâchez l'interrupteur marche/arrêt (7).
   Lorsque vous positionnez le commutateur du sens de marche (8) au centre, l'outil est protégé contre toute mise en marche accidentelle.

C Unité de moteur avec tête pour meuleuse PKGA2

Protégez l'outil contre la mise en marche (voir « Marche/Arrêt »). Risque de blessures en cas de démarrage involontaire de l'outil.

Pour les travaux de ponçage, portez un masque anti-poussière.

Positionner/retirer la feuille abrasive

La plaque à poncer (1) est équipée d'un tissu adhésif qui permet une mise en place rapide de la feuille abrasive.

Placer la feuille abrasive

1. Apposez la feuille abrasive (9) de manière uniforme sur la plaque à poncer (1). Veillez à ce que les trous dans la feuille abrasive concordent de manière uniforme avec les ouvertures dans la plaque à poncer.

Retirer la feuille abrasive

2. Détachez la feuille abrasive (9) de la plaque à poncer (1)

N'utilisez que des feuilles abrasives à la dimension adaptée (138 x 97 mm).
Vous trouverez des feuilles abrasives adaptées sous « Pièces de rechange/ Accessoires ».

Raccordement pour aspirer la poussière

Avec le raccordement pour l'aspiration des poussières, vous pouvez éviter l'empoussièrement lors du ponçage.

1. Glissez l'adaptateur (3) jusqu'en butée dans l'ouverture de la tête pour meuleuse (2).
2. Raccordez le tuyau d'aspiration d'un aspirateur à l'adaptateur (3). Veillez à ce que le dispositif d'aspiration soit adapté au matériau à travailler. Vous trouverez ces informations dans la notice d'utilisation de l'appareil externe.

Vous pouvez si nécessaire raccorder sur l'adaptateur (3) le tuyau d'un aspirateur sans le réducteur (4).

Ponçage

- Veuillez raccorder l'aspirateur lors du ponçage avec la tête pour meuleuse.
- Amenez l'outil en marche sur la pièce à usiner.
- Nettoyez la plaque de ponçage avant de positionner la feuille abrasive.
- Pour obtenir des bons résultats de ponçage, ne travaillez qu'avec des feuilles abrasives intactes.
- Exercez une faible pression de manière uniforme. Cela vous permet de ménager l'outil et la feuille abrasive.
- Ne poncez pas plusieurs matériaux avec la même feuille abrasive (p.ex. le métal et ensuite le bois).

Choix de la feuille abrasive

Grain P	Utilisation
P 60	pour un premier ponçage de surfaces en bois bruts
P 80 P 120	pour le prépolissage
P 240	pour un ponçage fin de surfaces vernis et avec apprêt

Nettoyage/Entretien

Faites exécuter les travaux d'entretien et de réparation qui ne sont pas mentionnés dans cette notice par notre Centre de services. Utilisez exclusivement des pièces d'origine!

Éteignez l'outil, et retirez l'accu de l'outil avant tout travaux et pour le transport.

Exécutez à intervalles réguliers les travaux de nettoyage et les opérations de maintenance décrits ci-dessous. Vous bénéficierez ainsi d'une utilisation longue et sûre de votre appareil.

Nettoyage

L'appareil ne doit pas être aspergé avec de l'eau ou immergé dans l'eau. Il existe un danger de décharge électrique !

- Conservez propres les fentes de ventilation, le boîtier moteur et les poignées de l'appareil. Pour ce faire, utilisez un chiffon humide ou une brosse. N'utilisez aucun produit de nettoyage ou solvant. Vous pourriez endommager irréparablement l'appareil.

Entretien

- L'appareil est sans entretien.

Rangement

- Conservez l'appareil dans un endroit sec et protégé de la poussière et hors de portée des enfants.

Elimination/Protection de l'environnement

Introduisez l'appareil, les accessoires et l'emballage dans un circuit de recyclage respectueux de l'environnement.

Les machines n'ont pas leur place dans les ordures ménagères.

Le produit est recyclable, est soumis à une responsabilité élargie du fabricant et est collecté dans le cadre du tri sélectif.

Directive 2012/19/UE sur les déchets d'équipements électriques et électroniques : Les appareils électriques usagés doivent être collectés séparément et introduits dans un circuit de recyclage respectueux de l'environnement.
Suivant la transposition en droit national, vous pouvez disposer des possibilités suivantes :

- Restitution à un point de vente,
- Restitution à un point de collecte officiel,
- Renvoi au fabricant / au distributeur. Nous effectuons gratuitement la mise au rebut de votre appareil défectueux retourné

Ne sont pas concernés les accessoires qui accompagnent les appareils usagés et les moyens auxiliaires sans composants électriques.

Restituez l'appareil dans un point de collecte des déchets à recycler. Il est possible de trier les pièces en plastique et métalliques par matières et de les introduire ainsi dans un circuit de recyclage. Pour cela, veuillez vous adresser à notre centre de service après-vente.

Service-Center

(FR) **Service France**
Tel.: 0800 919270
E-Mail: grizzly@lidl.fr
IAN 380778_2110

(BE) **Service Belgique**
Tel.: 0800 12089
E-Mail: grizzly@lidl.be
IAN 380778_2110

Importateur

Veuillez noter que l'adresse suivante n'est pas une adresse de service après-vente. Contactez d'abord le service après-vente cité plus haut.

Grizzly Tools GmbH & Co. KG
Stockstädter Straße 20
63762 Großostheim, Allemagne
www.grizzlytools.de

Pièces de rechange/ Accessoires

Vous obtiendrez des pièces de rechange et des accessoires à l'adresse www.grizzlytools.shop

Dépannage

Problème	Cause possible	Dépannage
L'outil ne démarre pas	Décharger l'accu	Recharger l'accu
	L'accu n'est pas insérée	Placer l'accu
	Interrupteur Marche/Arrêt (B 7) défectueux	Réparation par un centre de SAV
L'outil s'use rapidement	Trop de pression	Réduire la pression
	Vitesse trop élevée	Réduire la vitesse

(FR) (BE) **Traduction de la déclaration de conformité CE originale**

Nous certifions par la présente que la **Tête pour meuleuse de construction PKGA2,** Numéro de série: 000001 - 023400 est conforme aux directives UE actuellement en vigueur :

2006/42/EC • 2011/65/EU* & (EU) 2015/863

En vue de garantir la conformité les normes harmonisées ainsi que les normes et décisions nationales suivantes ont été appliquées :

EN 62841-1:2015 • EN 62841-2-4: 2014
EN ISO 12100:2010 • EN IEC 63000:2018

Le fabricant assume seul la responsabilité d'établir la présente déclaration de conformité:

Grizzly Tools GmbH & Co. KG
Stockstädter Straße 20
63762 Großostheim
Germany, 25.05.2022

Christian Frank
(Chargé de documentation)

* *L'objet de la déclaration décrit ci-dessus est conforme aux dispositions de la directive 2011/65/UE du Parlement Européen et du Conseil du 8 juin 2011 sur la limitation de l'utilisation de certaines substances dangereuses dans les équipements électriques et électroniques.*

(NL) (BE) De gebruiksaanwijzing vormt een bestanddeel van dit apparaat. Ze omvat belangrijke aanwijzingen voor veiligheid, gebruik en afvalverwijdering. Maak u vóór het gebruik van het apparaat met alle bedienings- en veiligheidsinstructies vertrouwd. Gebruik het apparaat uitsluitend zoals beschreven en voor de aangegeven toepassingsgebieden. Bewaar de handleiding goed en overhandig alle documenten bij het doorgeven van het apparaat mee aan derden.

Gebruik

Het apparaat is bedoeld voor slijpen. Het multislijper-opzetstuk is een accessoire voor de PKGA 20-Li en mag alleen worden gebruikt met een PKGA 20-Li. Dit apparaat is niet geschikt voor commercieel gebruik. Elk ander gebruik, dat in deze gebruiksaanwijzing niet uitdrukkelijk wordt vermeld, kan schade aan de machine veroorzaken en een ernstig gevaar voor de gebruiker betekenen. Het apparaat is bedoeld voor gebruik door volwassenen. Jongeren boven 16 jaar mogen het apparaat enkel onder toezicht gebruiken. De fabrikant is niet aansprakelijk voor schade die door onreglementair gebruik of verkeerde bediening werd veroorzaakt. Bij commercieel gebruik vervalt de garantie.

Algemene beschrijving

Omvang van de levering

Pak het apparaat uit en controleer, of de inhoud volledig is. Org voor een reglementair voorgeschreven afvalverwijdering van het verpakkingsmateriaal.

- Opzetstuk voor multifunctionele schuurmachine
- Adapter voor de stofafzuiging
- Gebruiksaanwijzing

A Overzicht

1 Schuurplaat
2 Opzetstuk voor multifunctionele schuurmachine PKGA2
3 Adapter voor de stofafzuiging
4 Verloopstuk
B 5 Motorunit
B 6 Ontgrendelhendel voor accessoire
B 7 Aan/uit schakelaar
B 8 Draairichtingsschakelaar
C 9 Schuurpapier

Technische gegevens

Opzetstuk voor multifunctionele schuurmachine PKGA2
Toeren bij niet-belasting
(n_0)..... 0-9000 min^{-1}
Schuurpapier ..... 138 x 97 mm
Gewicht .....ca. 0,366 kg
Geluidsdrukniveau
(L_{pA})..... 88,6 dB(A), K_{pA}= 3 dB
Geluidssterkte
(L_{WA}) .....99,6 dB(A), K_{WA}= 3 dB
Vibratie (a_h).. 4,572 m/s^2, K= 1,5 m/s^2

De aangegeven trillingemissiewaarde werd volgens een genormaliseerd testmethode gemeten en kan ter vergelijking van een stuk elektrisch gereedschap met een ander gebruikt worden. De aangegeven trillingemissiewaarde kan ook voor een inleidende inschatting van de blootstelling benut worden.

Waarschuwing:
Afhankelijk van de manier, waarop het elektrische gereedschap gebruikt wordt, kan de trilingemissiewaarde tijdens het effectieve gebruik van het elektrische gereedschap van de aangegeven waarde verschillen. Probeer de belasting door trillingen zo gering mogelijk te houden. Voorbeeldmaatregelen voor de reductie van trillingsbelasting zijn het dragen van handschoenen bij het gebruik van het gereedschap (behalve: bedrijfsmodus boren) en de beperking van de werktijd. Daarbij moeten alle delen van de bedrijfscyclus in acht worden genomen (bij voorbeeld tijden, waarop het elektrische werktuig is uitgeschakeld en tijden waarin het weliswaar is ingeschakeld, maar zonder belasting draait).

Veiligheidsvoorschriften

Deze paragraaf behandelt de fundamentele veiligheidsvoorschriften bij het werk met het apparaat.

Symbolen en pictogrammen

Symbolen in de gebruiksaanwijzing

Gevaarsymbool met informatie over de preventie van personen- of zaakschade.

Gebodsteken met informatie over de preventie van schade.

Draag beschermende handschoenen.

Draag gehoorbescherming.

Draag een beschermend masker.

Aanduidingsteken met informatie over hoe u het apparaat beter kunt gebruiken.

Algemene veiligheidsinstructies voor elektrisch gereedschap

WAARSCHUWING! Lees alle veiligheidsaanwijzingen, instructies, borden en technische gegevens die voor dit elektrische gereedschap gelden. Verzuim bij de naleving van de veiligheidsinstructies en aanwijzingen kan een elektrische schok, brand en/of ernstige verwondingen veroorzaken.

Bewaar alle veiligheidsinstructies en aanwijzing voor de toekomst.
Het in de veiligheidsinstructies gebruikte begrip „Elektrisch gereedschap" heeft betrekking op elektrisch gereedschap met netvoeding (met netsnoer) en op elektrisch gereedschap met batterijvoeding (zonder netsnoer).

1) Veiligheid op de wekplaats

a) Houd uw werkruimte netjes en goed verlicht. Wanorde of onverlichte werkomgevingen kunnen tot ongevallen leiden.
b) Werk met het elektrische gereedschap niet in een explosieve omgeving, waarin er zich brandbare vloeistoffen, gassen of stoffen bevinden. Elektrisch gereedschap produceert vonken, die het stof of de dampen kunnen doen ontsteken.
c) Houd kinderen en andere personen tijdens het gebruik van het elektrische gereedschap op een veilige afstand. In geval van afleiding kunt u de controle over het apparaat verliezen.

2) Elektische veiligheid

a) De aansluitstekker van het elektrische gereedschap moet in het stopcontact passen. De stekker mag op geen enkele manier veranderd worden. Gebruik geen adapterstekkers samen met geaard elektrisch gereedschap. Ongewijzigde stekkers en passende stopcontacten doen het risico voor een elektrische schok afnemen.
b) Vermijd lichamelijk contact met geaarde oppervlakken, zoals van buizen, verwarmingsinstallaties, fornuizen en koelkasten. Er bestaat een verhoogd risico door een elektrische schok als uw lichaam geaard is.
c) Houd elektrisch gereedschap op een veilige afstand tot regen of nattigheid. Het binnendringen van water in elektrisch gereedschap doet het risico voor een elektrische schok toenemen.
d) Gebruik het snoer niet voor een ander doeleinde om het elektrische gereedschap te dragen, op te hangen of om de stekker uit het stopcontact te trekken. Houd het snoer op een veilige afstand tot hitte, olie, scherpe kanten of bewegende apparaatonderdelen. Beschadigde of verstrikt geraakte snoeren doen het risico voor een elektrische schok toenemen.
e) Als u met elektrisch gereedschap in de open lucht

werkt, maakt u enkel gebruik van verlengsnoeren, die ook voor buiten geschikt zijn. Het gebruik van een voor buiten geschikt verlengsnoer doet het risico voor een elektrische schok afnemen.

f) **Als de werking van het elektrische gereedschap in een vochtige omgeving niet te vermijden is, maakt u gebruik van een aardlekschakelaar met een uitschakelstroom van 30 mA of minder.** Het gebruik van een aardlekschakelaar doet het risico voor een elektrische schok afnemen.

3) **Veiligheid van personen**

a) **Wees aandachtig, let erop wat u doet en ga verstandig aan het werk met elektrisch gereedschap. Gebruik geen elektrisch gereedschap als u moe bent of onder de invloed van drugs, alcohol of medicijnen staat.** Een moment van onoplettendheid bij het gebruik van het elektrische gereedschap kan tot ernstige verwondingen leiden.

b) **Draag persoonlijke beschermingsuitrusting en altijd een beschermbril.** Het dragen van een persoonlijke beschermingsuitrusting, zoals stofmasker, slipvrije veiligheidsschoenen, beschermende helm of gehoorbescherming, al naargelang de aard en de toepassing van het elektrische gereedschap, doet het risico voor verwondingen afnemen.

c) **Vermijd een onopzettelijke ingebruikname. Vergewis u dat het elektrische gereedschap uitgeschakeld is voordat u het op de stroomvoorziening en/of de accu aansluit, het opneemt of draagt.** Als u bij het dragen van het elektrische gereedschap uw vinger aan de schakelaar hebt of het apparaat ingeschakeld p de stroomvoorziening aansluit, kan dit tot ongevallen leiden.

d) **Verwijder instelgereedschap of schroefsleutel voordat u het elektrische gereedschap inschakelt.** Gereedschap of een sleutel, die zich in een draaiend apparaatonderdeel bevindt, kan tot verwondingen leiden.

e) **Vermijd een abnormale lichaamshouding. Zorg voor een veilige stand en houd te allen tijde uw evenwicht.** Daardoor kunt u het elektrische gereedschap in onverwachte situaties beter controleren.

f) **Draag geschikte kledij. Draag geen ruimzittende kleding of sieraden. Houd haar, kledij en handschoenen op een veilige afstand tot bewegende onderdelen.** Loszittende kledij, sieraden of lang haar kan/kunnen door bewegende onderdelen vastgegrepen worden.

g) **Wanneer stofafzuig- en opvangsystemen kunnen worden gemonteerd, moeten deze aangesloten worden en correct worden gebruikt.** Gebruik van een stofafzuiginrichting kan gevaren door stof doen afnemen.

h) **Laat u niet verleiden tot een vals gevoel van veiligheid en negeer nooit de veiligheidsregels voor elektrische gereedschappen, ook wanneer u na veelvuldig gebruik vertrouwd bent met het elektrisch gereedschap.** Onoplettende handelingen kunnen in fracties van seconden ernstig lichamelijk letsel tot gevolg hebben.

4) **Gebruik en behandeling van het elektrische gereedschap**

a) **Overbelast het apparaat niet. Gebruik voor uw werk het daarvoor bestemde elektrische gereedschap.** Met het passende elektrische gereedschap werkt u beter en veiliger in het aangegeven vermogensgebied.

b) **Gebruik geen elektrisch gereedschap, waarvan de schakelaar defect is.** Elektrisch gereedschap, dat niet meer in- of uitgeschakeld kan worden, is gevaarlijk en moet gerepareerd worden.

c) **Trek de stekker uit het stopcontact en/of verwijder de afneembare accu, voordat u instellingen aan het apparaat verricht, gebruiksaccessoires verwisselt of het elektrische gereedschap weglegt.**Deze voorzorgsmaatregel voorkomt een onopzettelijke start van het elektrische gereedschap.

d) **Bewaar ongebruikt elektrisch gereedschap buiten het bereik van kinderen. Laat personen het apparaat niet gebruiken, die daarmee niet vertrouwd zijn of deze aanwijzingen niet gelezen hebben.** Elektrisch gereedschap is gevaarlijk als het door onervaren personen gebruikt wordt.

e) **Verzorg het elektrische gereedschap en de bijbehorende werktuigen zorgvuldig.** Controleer, of beweegbare onderdelen foutloos functioneren en niet klemmen, of er onderdelen gebroken of zodanig beschadigd zijn, dat de werking van het elektrische gereedschap in negatieve zin beïnvloed wordt. Laat beschadigde onderdelen vóór het gebruik van het apparaat repareren. Tal van ongevallen hebben hun oorzaak in slecht onderhouden elektrisch gereedschap.

f) **Houd snijd-/snoeigereedschap scherp en netjes.** Zorgvuldig onderhouden snijd-/snoeigereedschap met scherpe snijdkanten geraken minder gekneld en is gemakkelijker te bedienen.

g) **Gebruik elektrisch gereedschap, toebehoren, gebruiksgereedschap enz. in overeenstemming met deze aanwijzingen. Houd daarbij rekening met de arbeidsomstandigheden en de uit te voeren activiteit.** Het gebruik van elektrisch gereedschap voor andere dan de voorziene toepassingen kan tot gevaarlijke situaties leiden.

h) **Houd grepen en greepvlakken droog, schoon en vrij van olie en vet.** Gladde grepen en greepvlakken maken het moeilijk om elektrisch gereedschap in onvoorziene situaties veilig te bedienen en onder controle te houden.

5) **Zorgvuldig omgaan met en gebruiken van Accutoestellen**

a) **Laad de accu's alleen op in acculaders, die door de producent aanbevolen worden.** Voor een acculader die geschikt is voor een bepaalde soort accu's bestaat brandgevaar als hij met andere accu's gebruikt wordt.

b) **Gebruik alleen de daarvoor voorziene accu's in de elektrowerktuigen.** Het gebruik van andere accu's kan tot verwondingen en brandgevaar leiden.

c) **Houd de niet-gebruikte accu uit de buurt van paperclips, munten, sleutels, nagels, schroeven of andere kleine metalen voorwerpen, die een overbrugging van de contacten zouden kunnen veroorzaken.** Een kortsluiting tussen de accucontacten kan tot brandwonden of brand leiden.

d) **Bij verkeerd gebruik kan vloeistof uit de accu vrijkomen. Vermijd contact daarmee. Bij toevallig contact met water afspoelen. Als de vloeistof in de ogen komt, moet u bovendien een arts consulteren.** Vrijkomende accuvloeistof kan tot geïrriteerde huid of brandwonden leiden.

e) **Gebruik geen beschadigde of gemodificeerde accu.** Beschadigde of gemodificeerde accu's kunnen zich onverwacht gedragen en brand, explosies en lichamelijk letsel veroorzaken.

f) **Stel een accu niet bloot aan brand of te hoge temperaturen.** Brand of temperaturen boven 130 °C kunnen een explosie veroorzaken.

g) **Volg alle aanwijzingen voor het laden op en laad de accu of het accugereedschap nooit buiten het in de gebruiksaanwijzing aangegeven temperatuurbereik.** Foutief laden of laden buiten het toegelaten temperatuurbereik kan de accu vernielen en het brandgevaar verhogen.

6) **Service**

a) **Laat uw elektrisch gereedschap uitsluitend door gekwalificeerd, vakkundig geschoold personeel en enkel met originele reserveonderdelen repareren.** Daardoor wordt verzekerd dat de veiligheid van het elektrische gereedschap in stand gehouden wordt.

b) **Verricht nooit onderhoud aan beschadigde accu's.** Alle onderhoud aan accu's zou alleen door de fabrikant of een geautoriseerde serviceorganisatie moeten worden verricht.

Verdere veiligheidsmaatregelen

Waarschuwing! De bewerking van gevaarlijke stoffen (bv. loodhoudende verf of asbesthoudend materiaal) is schadelijk voor de gezondheid van de gebruiker en omstanders en is daarom verboden.

Waarschuwing! Bij het slijpen kan stof ontstaan. Draag steeds een veiligheidsbril, beschermende handschoenen en een stofmasker. Sluit indien mogelijk een stofafzuigvoorziening aan.

SPECIALE VEILIGHEIDSINSTRUCTIES BIJ HET SLIJPEN EN HET ZAGEN

- **Gebruik het elektrisch gereedschap alleen voor het droog schuren. Schaaf geen vochtige materialen.** Het indringen van water in een elektrisch apparaat verhoogt het risico op een elektrische schok.
- **Vermijd een oververhitting van het materiaal dat je wilt schuren en de schuurmachine.** Er bestaat brandgevaar.
- **Het werkstuk wordt heet bij het schuren. De bewerkte plaats niet aanraken, laat het afkoelen.** Er bestaat gevaar voor brandwonden. Gebruik geen koelmiddel of iets dergelijks.
- **Maak steeds het stofreservoir leeg tijdens een werkpauze.** Schuurstof in de stof zak, microfilter, papieren zak (of in de filterzak of filter van de stofzuiger) kan automatisch in brand vliegen in ongunstige omstandigheden, zoals een vonkenregen bij het schuren van metalen. Een bijzonder risico bestaat wanneer het schuurstof vermengd is met lak-, polyurethaanresten of andere chemische stoffen en het materiaal dat u hebt geschuurd na langdurig werken heet is geworden.

RESTRISICO'S

Ook als u dit elektrische gereedschap zoals voorgeschreven bedient, blijven er altijd restrisico's bestaan. Volgende gevaren kunnen zich in verband met de constructiewijze en uitvoering van dit elektrische gereedschap voordoen:

a) Schade aan de longen, indien geen geschikt stofmasker wordt gedragen;
b) Snijdwonden
c) Gehoorschade indien er geen geschikte gehoorbescherming gedragen wordt.
d) Schade aan de ogen als geen geschikte oogbescherming wordt gedragen.
e) Schade aan de gezondheid, die van hand-/armtrillingen het gevolg zijn indien het apparaat gedurende een langere periode gebruikt wordt of niet zoals reglementair voorgeschreven beheerd en onderhouden wordt.

Waarschuwing! Dit elektrische gereedschap produceert tijdens de werking een elektromagnetisch veld. Dit veld kan in bepaalde omstandigheden actieve of passieve medische implantaten in negatieve zin beïnvloeden. Om het gevaar voor ernstige of dodelijke verwondingen te verminderen, adviseren wij personen met medische implantaten, hun arts en de fabrikant van het medische implantaat te raadplegen voordat de machine bediend wordt.

- **Gebruik geen toebehoren dat niet door PARKSIDE is aanbevolen.** Dit kan namelijk leiden tot elektrische schok of brand.

Werkinstructies

Draag bij de werkzaamheden met het apparaat geschikte kleding en beschermende uitrusting.
Verzeker u er voor elk gebruik van dat het apparaat in orde is en correct functioneert.
Persoonlijke beschermingsuitrusting en een functioneel apparaat verlagen het risico op letsel en ongelukken.

Zorg ervoor dat de omgevingstemperatuur tijdens het werken niet hoger ligt dan 50 °C en niet lager ligt dan -20 °C.

Draag een gehoorbescherming.

B Bediening

Accessoires van het apparaat vervangen

Beveilig het apparaat tegen inschakeling (zie "In-/uitschakelen") of neem de accu uit het apparaat. Bij per ongeluk inschakelen van het apparaat bestaat een risico op letsel.

Draag beschermende handschoenen. Na gebruik kan het accessoire heet zijn geworden.

Accessoire verwijderen

1. Schuif de ontgrendelhendel (6) tot aan de aanslag in de positie en houd hem in deze positie.
2. Trek het ontgrendelde accessoire eraf.

Accessoire plaatsen

3. Schuif het accessoire (2) langs de geleidingsrail in de motorunit (5).
4. Laat de ontgrendelhendel (6) terug in de positie terugglijden.
5. Controleer of het accessoire vastzit door eraan te trekken.

A In-/uitschakelen

1. Plaats de accu in het apparaat.
2. **Inschakelen:** Druk op de aan/uit schakelaar (7).
   Met de aan/uit schakelaar (7) kunt u het toerental traploos regelen.
   Lichte druk: laag toerental.
   Grotere druk: hoger toerental.
3. **Uitschakelen:** Laat de aan/uit schakelaar (7) los.
   Als u de draairichtingsschakelaar (8) in de middelste positie beweegt, is het apparaat tegen inschakelen beveiligd.

C Motorunit met opzetstuk voor multifunctionele schuurmachine PKGA2

Beveilig het apparaat tegen inschakelen (zie „in-/uitschakelen"). Bij per ongeluk inschakelen van het apparaat bestaat een risico op letsel.

Draag tijdens schuurwerkzaamheden een stofmasker.

Schuurpapierblad aanbrengen/verwijderen

De schuurplaat (1) is uitgerust met een klittenband zodat het schuurpapierblad snel kan worden aangebracht.

Schuurpapierblad aanbrengen

1. Druk het schuurpapierblad (9) gelijkmatig op de schuurplaat (1). Let op de dekkingsgelijkheid van de gaten in het schuurpapierblad met de openingen van de schuurplaat.
   Schuurpapierblad verwijderen
2. Trek het schuurpapierblad (9) van de schuurplaat (1).

Gebruik enkel schuurbladen die qua grootte passen (138 x 97 mm).
Geschikte zaagbladen vindt u onder „Reserveonderdelen/toebehoren".

Stofafzuigvoorziening aansluiten

Met de aansluiting van een stofafzuigvoorziening kunt u de hoeveelheid stof bij het schuren reduceren.

1. Schuif de adapter (3) tot aan de aanslag in de opening van het multischuuraccessoire (2).
2. Sluit de zuigslang van een stofzuiger aan op de adapter (3).
   Controleer of de stofafzuiging geschikt is voor het te bewerken materiaal. Deze informatie vindt u in de gebruiksaanwijzing van het externe apparaat.

U kunt de zuigslang van een stofzuiger eventueel ook zonder reduceerstuk (4) op de adapter (3) aansluiten.

Schuren

- Gebruik bij het schuren met het opzetstuk voor de multifunctionele schuurmachine een stofafzuigvoorziening.
- Voer het apparaat ingeschakeld tegen het werkstuk aan.
- Maak de schuurpapierplaat schoon, alvorens het schuurblad te plaatsen.
- Werk uitsluitend met perfecte schuurpapierbladen zodat goede schuurresultaten worden verkregen.
- Werk met geringe en gelijkmatige persdruk. Zo spaart u het apparaat en het schuurpapierblad.
- Schuur geen verschillende materialen (bijv. metaal en daarna hout) met hetzelfde schuurpapierblad.

Keuze van het schuurpapierblad

Korrelgrootte P	Toepassing
P 60	voor het vooraf schuren van ruwe houten oppervlakken
Korrelgrootte P	**Toepassing**
P 80 P 120	voor het vlakslijpen
P 240	voor het fijn schuren van oppervlakken die van een grondverf voorzien of gelakt zijn

Reiniging en onderhoud

Laat onderhoudswerkzaamheden die niet in deze handleiding worden beschreven uitvoeren door ons servicecenter. Gebruik enkel originele onderdelen.

Schakel het apparaat uit en haal voor alle werkzaamheden aan het apparaat en voor vervoer van het apparaat de accu eruit.

Voer de volgende onderhouds- en reinigingswerken regelmatig uit. Dan bent u zeker van een lang en betrouwbaar gebruik.

Reiniging

Het water mag noch met water afgespoten, noch in water gelegd worden. Het gevaar voor een elektrische schok bestaat!

- Houd ventilatiesleuven, motorhuis en handgrepen van het apparaat netjes. Gebruik daarvoor een vochtig doekje of een borstel.
  Gebruik geen reinigings- c.q. oplosmiddelen. U zou het apparaat daarmee onherstelbaar kunnen beschadigen.

Onderhoud

Het apparaat is vrij van onderhoud.

Bewaren

Bewaar het apparaat op een droge, stofvrije plek en buiten bereik van kinderen.

Verwerking en milieubescherming

Voer het apparaat, toebehoren en verpakking op milieuvriendelijke manier af.

Machines horen niet bij huishoudelijk afval thuis.

Richtlijn 2012/19/EU betreffende afgedankte elektrische en elektronische apparatuur: Gebruikte elektrische apparaten moeten gescheiden worden ingezameld en op een milieuvriendelijke manier worden gerecycleerd.
Afhankelijk van de omzetting in nationaal recht, hebt u de volgende mogelijkheden:

- breng het terug naar een verkooppunt,
- breng get naar een officieel verzamelpunt,
- stuur het terug naar de fabrikant/ distributeur. De afvoer van uw ingezonden defecte apparaten voeren we gratis uit.

Dit is niet van toepassing op accessoires die bij oude apparaten zijn gevoegd en hulpmiddelen zonder elektrische bestanddelen.

Lever het apparaat in bij een recyclepunt. De gebruikte kunststoffen en metalen delen kunnen naar soort worden gescheiden voor recycling. Vraag ons servicecenter om advies.

Service-Center

(NL) Service Nederland
Tel.: 0800 0249630
E-Mail: grizzly@lidl.nl
IAN 380778_2110

(BE) Service België
Tel.: 0800 12089
E-Mail: grizzly@lidl.be
IAN 380778_2110

Importeur

Gelieve in acht te nemen dat het volgende adres geen serviceadres is. Contacteer in eerste instantie het hoger vermelde servicecenter.

Grizzly Tools GmbH & Co. KG
Stockstädter Straße 20
DE-63762 Großostheim
DUITSLAND
www.grizzlytools.de

Reserveonderdelen/Accessoires

Reserveonderdelen en accessoires verkrijgt u op www.grizzlytools.shop

Foutmeldingen

Probleem	Mogelijke oorzaak	Foutherstel
Apparaat start niet	Accu leeg	Accu opladen
	Accu niet geplaatst	Accu plaatsen
	Aan-/uitschakelaar (7) defect	Reparatie door service-center
Werktuig slijt snel af	teveel druk uitgeoefend	Druk verlagen
	Snelheid te hoog	Snelheid verlagen

(NL) (BE) **Vertaling van de originele CE-conformiteitsverklaring**

Hiermede bevestigen wij dat de **Opzetstuk voor multifunctionele schuurmachine bouwserie PKGA2,** Serienummer 000001 - 023400

is overeenkomstig met de hierna volgende, van toepassing zijnde EU-richtlijnen:

2006/42/EC • 2011/65/EU* & (EU) 2015/863

Om de overeenstemming te waarborgen, werden de hierna volgende, in overeenstemming gebrachte normen en nationale normen en bepalingen toegepast:

EN 62841-1:2015 • EN 62841-2-4: 2014
EN ISO 12100:2010 • EN IEC 63000:2018

De exclusieve verantwoordelijkheid voor de uitgifte van deze conformiteitsverklaring wordt gedragen door de fabrikant:

Grizzly Tools GmbH & Co. KG
Stockstädter Straße 20
63762 Großostheim
Germany, 25.05.2022

Christian Frank
(Documentatiegelastigde)

** Het hierboven beschreven voorwerp van de verklaring voldoet aan de voorschriften van de richtlijn 2011/65/EU van het Europese Parlement en van de Raad van 8 juni 2011 inzake beperking van het gebruik van bepaalde gevaarlijke stoffen in elektrische en elektronische apparaten.*

(PL) Instrukcja obsługi jest częścią składową produktu. Zawiera ona ważne wskazówki dotyczące bezpieczeństwa, eksploatacji i utylizacji. Przed rozpoczęciem użytkowania produktu należy się zapoznać ze wszystkimi wskazówkami dotyczącymi obsługi i bezpieczeństwa. Produkt należy użytkować tylko zgodnie z opisem i podanym przeznaczeniem.Instrukcję należy przechowywać starannie, a w przypadku przekazania produktu osobom trzecim należy dostarczyć nabywcy kompletną dokumentację.

Cel zastosowania

Urządzenie jest przeznaczone do szlifowania. Nasadka do szlifierki uniwersalnej jest wyposażeniem do PKGA 20-Li i może być wykorzystywana wyłącznie z PKGA 20-Li.
Każde inne wykorzystanie, na które nie zezwala wyraźnie niniejsza instrukcja obsługi, może prowadzić do uszkodzenia urządzeń i stanowić poważne zagrożenie dla użytkownika. Urządzenie przeznaczone jest do użytku przez osoby dorosłe. Młodzież do 16 roku życia może korzystać z urządzenia wyłącznie pod nadzorem dorosłych. Producent nie odpowiada za szkody wywołane niezgodnym z przeznaczeniem stosowaniem lub nieprawidłową obsługą urządzenia. W przypadku użytkowania komercyjnego wygasają prawa z tytułu gwarancji.

Opis ogólny

Zawartość opakowania

Rozpakuj urządzenie i sprawdź, czy jest ono kompletne. Prawidłowo posegreguj i usuń materiały opakowania.

- Nasadka szlifierki wielofunkcyjnej
- Adapter do systemu odpylania
- Instrukcja obsługi

A Przegląd

1 Płytka ścierna
2 Nasadka szlifierki wielofunkcyjnej PKGA2
3 Adapter do systemu odpylania
4 Element redukcyjny
B 5 Jednostka napędowa
B 6 Dźwignia zwalniająca nasadę
B 7 Włącznik/ wyłącznik
B 8 Przełącznik kierunku obrotów
C 9 Papier ścierny

Dane techniczne

Nasadka szlifierki wielofunkcyjnej PKGA2
Prędkość obrotowa przy pracy jałowe (n_0).....0-9000 min^{-1}
Papier ścierny ⊲..... 138 x 97 mm
Ciężar ..... ok. 0,366 kg
Poziom ciśnienia akustycznego (L_{pA}) ..... 88,6 dB(A), K_{pA}= 3 dB
Poziom mocy akustycznej (L_{WA}) ..... 99,6 dB(A), K_{WA}= 3 dB
Wibracja (a_h)..4,572 m/s^2, K= 1,5 m/s^2

Podana wartość emisji drgań została zmierzona metodą znormalizowaną i może być wykorzystywana do porównań urządzenia elektrycznego z innymi urządzeniami. Podana wartość emisji drgań może też służyć do szacunkowej oceny stopnia ekspozycji użytkownika na drgania.

Ostrzeżenie: Wartość emisji drgań może się różnić w czasie korzystania z urządzenia od podanej wartości, jest to zależne od sposobu używania urządzenia.
Proszę spróbować maksymalnie ograniczyć narażenie na wibracje. Przykładowymi sposobami zmniejszenia narażenia na wibracje jest noszenie rękawic w trakcie pracy (z wyjątkiem wiercenia) z narzędziem i ograniczenie czasu pracy. Należy przy tym uwzględnić wszystkie elementy cyklu eksploatacji (na przykład czas, w którym elektronarzędzie jest wyłączone, oraz czas, w których jest ono wprawdzie włączone, ale pracuje bez obciążenia).

Wskazówki bezpieczeństwa

Ten rozdział zawiera podstawowe przepisy bezpieczeństwa dotyczące pracy z urządzeniem.

Symbole i piktogramy

Symbole w instrukcji obsługi

Symbol niebezpieczeństwa z informacjami na temat ochrony osób i zapobiegania szkodom materialnym.

Znak nakazu z informacjami na temat zapobiegania szkodom.

Noś rękawice ochronne.

Nosić ochronniki słuchu.

Nosić maskę ochronną.

Znak informacyjny ze wskazówkami ułatwiającymi posługiwanie się urządzeniem.

Ogólne zasady bezpieczeństwa dotyczące narzędzi elektrycznych

OSTRZEŻENIE! Proszę zapoznać się ze wszystkimi wskazówkami bezpieczeństwa, instrukcjami, ilustracjami i danymi technicznymi, dołączonymi do tego elektronarzędzia. Niedokładne przestrzeganie zasad i instrukcji bezpieczeństwa może spowodować porażenie prądem, pożar i/lub inne ciężkie zranienia.

Zachowaj wszystkie zasady bezpieczeństwa i instrukcje na przyszłość. Użyte w zasadach bezpieczeństwa pojęcie „narzędzie elektryczne" dotyczy narzędzi elektrycznych zasilanych prądem sieciowym (za kablem sieciowym) oraz narzędzi elektrycznych zasilanych z baterii (bez kabla sieciowego).

1) Bezoieczeństwo miejsca pracy

a) **Zapewnij porządek i wystarczające oświetlenie w miejscu pracy.** Nieporządek lub nieoświetlone miejsce pracy może spowodować wypadek.
b) **Nie pracuj narzędziem elektrycznym w atmosferze potencjalnie wybuchowej, w której znajdują się palne ciecze, gazy lub pyły.** Narzędzia elektryczne wytwarzają iskry, które mogą zapalić pył lub pary.
c) **Trzymaj od dzieci i innych ludzi w bezpiecznej odległości podczas używania narzędzia elektrycznego.** Odwrócenie uwagi może spowodować utratę kontroli nad urządzeniem.

2) Bezoieczeństwo elektryczne

a) **Wtyczka narzędzia elektrycznego musi pasować do gniazdka. Wtyczki nie można w żaden sposób modyfikować. Nie używaj adapterów wtyczek razem z narzędziami elektrycznymi posiadającymi zestyk ochronny (uziemiający).** Nienaruszone wtyczki i dopasowane gniazdka zmniejszają ryzyko porażenia prądem.
b) **Unikaj dotykania uziemionych powierzchni, takich jak rury, kaloryfery, piecyki, kuchenki, lodówki.** Gdy Twoje ciało jest uziemione, ryzyko porażenia prądem jest większe.
c) **Trzymaj narzędzia elektryczne z daleka od deszczu i wilgoci/wody.** Dostanie się wody do wnętrza urządzenia elektrycznego zwiększa ryzyko porażenia prądem.
d) **Nie używaj kabla do przenoszenia narzędzia elektrycznego, do jego zawieszania ani do wyciągania wtyczki z gniazdka. Chroń kabel przed gorącem, olejem, ostrymi krawędziami i ruchomymi częściami urządzenia.** Uszkodzone i splątane kable zwiększają ryzyko porażenia prądem.
e) **Pracując narzędziem elektrycznym na dworze, używaj tylko przedłużaczy dopuszczonych do używania na dworze.** Używanie przedłużacza przystosowanego do używania na dworze zmniejsza ryzyko porażenia prądem.
f) **Jeżeli nie da się uniknąć użycia narzędzia elektrycznego w mokrym otoczeniu, zastosuj wyłącznik ochronny o prądzie zadziałania 30 mA lub mniejszym.** Używanie wyłącznika ochronnego zmniejsza ryzyko porażenia prądem.

3) Bezpieczeństwo osób

a) **Zachowuj uwagę, uważaj na to, co robisz i pracuj narzędziem elektrycznym rozsądnie. Nie używaj narzędzi elektrycznych, jeżeli jesteś zmęczony albo jeżeli pod wpływem narkotyków, alkoholu albo leków.** Chwila nieuwagi podczas używania narzędzia elektrycznego może doprowadzić do poważnych zranień.
b) **Noś środki ochrony osobistej, zawsze zakładaj okulary ochronne.** Noszenie środków ochrony osobistej, takich jak maska przeciwpyłowa, buty z antypoślizgowymi podeszwami, kask i nauszniki – zależnie od rodzaju i sposobu używania narzędzia elektrycznego – zmniejsza ryzyko zranienia.
c) **Unikaj przypadkowego uruchomienia narzędzia. Przed podłączeniem narzędzia elektrycznego do źródła zasilania i/lub baterii, przed jego podniesieniem i przeniesieniem upewnij się, że jest ono wyłączone.** Jeżeli podczas przenoszenia narzędzia elektrycznego palec osoby niosącej znajdzie się na włączniku, albo jeżeli włączone urządzenie zostanie podłączone do źródła zasilania, może dojść do wypadku.
d) **Przed włączeniem narzędzia elektrycznego usuń przyrządy nastawcze i klucze do śrub.** Narzędzie lub klucz znajdujący się w obrotowej części urządzenia może spowodować zranienie.
e) **Unikaj anormalnych pozycji ciała. Zapewnij sobie stabilną pozycję i zawsze zachowuj równowagę ciała.** Dzięki temu możliwe będzie zachowanie lepszej kontroli nad urządzeniem elektrycznym w nieoczekiwanych sytuacjach.
f) **Noś odpowiednie ubranie. Nie zakładaj obszernych, luźnych ubrań ani ozdób. Trzymaj włosy, części ubrania i rękawice z daleka od ruchomych części.** Luźne ubranie, ozdoby lub długie włosy mogą zostać pochwycone lub wkręcone przez ruchome części.
g) **Jeżeli urządzenie posiada możliwość zamontowania systemu odpylania, należy go zamontować i prawidłowo używać.** Używanie przyrządu odsysającego pył może zmniejszyć zagrożenia związane z pyłem.

h) **Nie kieruj się fałszywym poczuciem bezpieczeństwa i nie naruszaj zasad bezpieczeństwa obowiązujących dla elektronarzędzi, nawet jeśli po częstym korzystaniu jesteś zaznajomiony z elektronarzędziem.** Nieuważne postępowanie może w ułamku sekundy doprowadzić do poważnych obrażeń.

4) Używanie i obsługa narzdzia elektrycznego

a) **Nie przeciążaj urządzenia. Do każdej pracy używaj właściwego narzędzia elektrycznego.** Pasującym narzędziem elektrycznym można pracować lepiej i bezpieczniej w podanym zakresie mocy.
b) **Nigdy nie używaj narzędzia elektrycznego z uszkodzonym wyłącznikiem.** Narzędzie elektryczne, którego nie można włączyć i wyłączyć, jest niebezpieczne i wymaga naprawy.
c) **Przed dokonaniem ustawień urządzenia, wymianą narzędzia końcowego lub odłożeniem elektronarzędzia wyciągnij wtyk z gniazda sieciowego i/lub usuń wyjmowany akumulator.** Ten środek ostrożności uniemożliwi przypadkowe uruchomienie narzędzia elektrycznego.
d) **Przechowuj nieużywane narzędzia elektryczne w niedostępnym dla dzieci miejscu. Nie pozwalaj używać urządzenia osobom, które nie są z nim obeznane i które nie przeczytały tych wskazówek.** Narzędzia elektryczne są niebezpieczne, jeżeli używają ich niedoświadczone osoby.
e) **Dbaj o staranną pielęgnację elektronarzędzia i narzędzi obróbkowych. Sprawdzaj, czy ruchome części prawidłowo funkcjonują i nie są zablokowane, czy części nie są połamane lub inaczej uszkodzone i czy prawidłowe działanie narzędzia elektrycznego nie jest zakłócone.** Przed użyciem urządzenia zleć naprawę uszkodzonych części. Przyczyną wielu wypadków są źle konserwowane narzędzia elektryczne.
f) **Narzędzia tnące muszą być zawsze ostre i czyste.** Starannie pielęgnowane narzędzia tnące z ostrymi ostrzami rzadziej się blokują i są łatwiejsze w prowadzeniu.
g) **Używaj narzędzia elektrycznego, akcesoriów, oprzyrządowania itd. tylko zgodnie z tymi wskazówkami. Zwracaj przy tym uwagę na warunki pracy i uwzględniaj rodzaj wykonywanej pracy.** Używanie narzędzi elektrycznych do celów niezgodnych z ich przeznaczeniem może prowadzić do niebezpiecznych sytuacji.
h) **Uchwyty i powierzchnie chwytne utrzymuj w stanie suchym, czystym oraz wolnym od oleju i smaru.** Śliskie uchwyty i powierzchnie chwytne uniemożliwiają bezpieczną obsługę i kontrolę elektronarzędzia w nieprzewidzianych sytuacjach.

5) Uważne obchodzenie się z urządzeniami nap ędzanymi akumulatorami i ich stosowanie

a) **Ładuj akumulatory tylko przy użyciu zaleconych przez producenta ładowarek.** Używanie ładowarki przystosowanej do jednego typu akumulatorów do ładowania akumulatorów innego typu grozi pożarem.
b) **Stosuj w urządzeniach elektrycznych tylko przystosowane do nich akumulatory.** Używanie innych akumulatorów może prowadzić do zranień i pożaru.
c) **Trzymaj nieużywane akumulatory z daleka od spinaczy biurowych, monet, kluczy, gwoździ, śrub i innych drobnych przedmiotów metalowych, które mogłyby spowodować połączenie biegunów.** Zwarcie między biegunami akumulatora może spowodować oparzenia lub pożar.
d) **Nieprawidłowe stosowanie może doprowadzić do wycieku elektrolitu z akumulatora Unikaj kontaktu z elektrolitem. Jeżeli elektrolit zetknął się z oczami, umyj oczy wodą. Jeżeli elektrolit dostał się do oka, skorzystaj dodatkowo z pomocy lekarskiej.** Wyciekający z akumulatora elektrolit może spowodować podrażnienia skóry lub oparzenia.
e) **Nie używaj uszkodzonego lub zmienionego akumulatora.** Uszkodzone lub zmienione akumulatory mogą zachowywać się nieprzewidywalnie i spowodować pożar, wybuch lub obrażenia ciała.
f) **Nie wystawiaj akumulatora na działanie ognia lub wysokich temperatur.** Ogień lub temperatury powyżej 130 °C mogą spowodować wybuch.
g) **Przestrzegaj wszystkich instrukcji ładowania i nigdy nie ładuj akumulatora lub narzędzia akumulatorowego poza zakresem temperatur podanym w instrukcji obsługi.** Niewłaściwe ładowanie lub ładowanie poza dopuszczalnym zakresem temperatur może zniszczyć akumulator i zwiększyć niebezpieczeństwo pożaru.

6) Serwis

a) **Zlecaj naprawy narzędzia elektrycznego tylko wykwalifikowanemu personelowi i tylko z użyciem oryginalnych części zamiennych.** Pozwoli to zachować bezpieczeństwo użytkowania narzędzia elektrycznego.
b) **Nigdy nie wykonuj konserwacji uszkodzonych akumulatorów.** Wszystkie czynności konserwacyjne przy akumulatorach powinny być wykonywane tylko przez producenta lub autoryzowane punkty serwisowe.

Pozostałe uwagi dotyczące bezpieczeństwa

Ostrzeżenie! Obróbka niebezpiecznych materiałów (np. farb zawierających ołów lub materiałów z zawartością azbestu) jest szkodliwa dla zdrowia użytkowników urządzenia i osób znajdujących się w jego sąsiedztwie. W związku z tym tego typu obróbka jest zabroniona.

Ostrzeżenie! Podczas szlifowania może powstawać pył. Przez cały czas należy nosić okulary ochronne, rękawice ochronne i środki ochrony dróg oddechowych. Jeśli jest taka możliwość, należy podłączyć system odpylania.

SPECJALNE ZALECENIA BEZPIECZEŃSTWA PODCZAS SZLIFOWANIA I SKROBANIA

- **Elektronarzędzie używać tylko do szlifowania na sucho. Nie skrobać żadnych wilgotnych materiałów.** Wniknięcie wody do elektronarzędzia zwiększa ryzyko porażenia prądem elektrycznym.
- **Unikać przegrzania szlifowanego elementu i szlifierki.** Istnieje niebezpieczeństwo pożaru.
- **Podczas szlifowania obrabiany element mocno się nagrzewa.** Nie chwytać za obrabiane miejsce, odczekać do jego ostygnięcia. Niebezpieczeństwo oparzenia. Nie stosować czynników chłodzących ani podobnych środków.
- **Przed przerwami w pracy zawsze opróżniać zbiornik odpylacza.** Pył szlifierski w worku odpylacza, mikrofiltrze, worku papierowym (lub w worku filtrującym lub filtrze odkurzacza) może w niekorzystnych warunkach, jak iskry powstające podczas szlifowania sam się zapalić. Szczególne niebezpieczeństwo występuje w sytuacji, gdy pył szlifierski jest zmieszany z resztkami lakieru, poliuretanu lub innymi substancjami chemicznymi i gdy szlifowany element jest gorący po długiej pracy.

ZAGROŻENIA OGÓLNE

Nawet przy przepisowej obsłudze urządzenia elektrycznego występują tzw. zagrożenia ogólne. W związku z konstrukcją i sposobem pracy urządzenia elektrycznego mogą występować następujące zagrożenia ogólne:

a) Uszkodzenie płuc w przypadku braku odpowiedniej ochrony dróg oddechowych;
b) Skaleczenia i rany cięte.
c) Uszkodzenia słuchu w razie niekorzystania z odpowiednich elementów ochrony słuchu.
d) Uszkodzenie oczu w przypadku nieużywania odpowiedniej ochrony oczu.
e) Szkody na zdrowiu będące skutkiem działania wibracji na rękę i ramię, jeżeli urządzenie jest używane przez długi czas lub nie jest odpowiednio prowadzone i przepisowo konserwowane.

Ostrzeżenie! To urządzenie elektryczne wytwarza w czasie pracy pole elektromagnetyczne. Pole to może w określonych warunkach wpływać na aktywne lub pasywne implantaty medyczne. Aby zmniejszyć niebezpieczeństwo doznania poważnych lub śmiertelnych obrażeń, zalecamy osobom posiadającym implantaty medyczne skonsultowanie się z lekarzem i producentem implantatu przed rozpoczęciem obsługiwania maszyny.

Nie używaj akcesoriów, które nie są zalecane przez PARKSIDE. Może to spowodować porażenie elektryczne lub pożar.

Wskazówki dotyczące wykonywania pracy

Podczas prac z urządzeniem proszę nosić odpowiednią odzież i stosowne wyposażenie ochronne. Przed każdym użyciem upewnić się, czy urządzenie jest sprawne. Osobiste wyposażenie ochronne i sprawne urządzenie zmniejszają ryzyko urazów ciała i wypadków.

Upewnij się, że temperatura otoczenia podczas pracy nie przekracza 50 °C i nie spada poniżej -20 °C.

Nosić ochronniki słuchu.

B Obsługa

Wymiana narzędzi nasadzanych

Urządzenie zabezpieczyć przed załączeniem (patrz „Włączanie/wyłączanie") lub wyjąć akumulator z urządzenia. Przypadkowe załączenie urządzenia grozi urazem.

Nosić rękawice ochronne. Po użyciu narzędzie nasadzane może być gorące.

Zdejmowanie narzędzia

1. Przesunąć dźwignię zwalniającą (6) do oporu i przytrzymać ją w tej pozycji.
2. Zdjąć odblokowane narzędzie.

Zakładanie narzędzia

3. Wsunąć narzędzie (2) po prowadnicy szynowej do jednostki napędowej (5). Słychać jej zatrzaśnięcie.
4. Zwolnić dźwignię zwalniającą (6) w położenie wyjściowe.
5. Pociągając za narzędzie sprawdzić jego prawidłowe osadzenie.

A Włączanie/wyłączanie

1. Umieścić akumulator w urządzeniu.
2. **Załączanie:** Wcisnąć włącznik/wyłącznik (7).
   Za pomocą włącznika/wyłącznika (7) można bezstopniowo regulować prędkość obrotową.
   Słabszy docisk: niska prędkość obrotowa.
   Mocniejszy docisk: wyższa prędkość obrotowa.
3. **Wyłączanie:** Zwolnić włącznik/wyłącznik (7).
   Jeśli ustawimy przełącznik kierunku obrotów (8) w położenie środkowe, urządzenie będzie zabezpieczone przed załączeniem.

C Jednostka napędowa z nasadą multiszlifierki PKGA2

Zabezpieczyć urządzenie przed załączeniem (patrz „Włączanie/wyłączanie"). W razie przypadkowego załączenia urządzenia istnieje niebezpieczeństwo urazu.

Podczas szlifowania noś maskę ochronną.

Zakładanie/zdejmowanie papieru ściernego

Płytka ścierna (1) wyposażona jest w rzep umożliwiający szybkie zakładanie papieru ściernego.

Zakładanie papieru ściernego

1. Docisnąć równomiernie papier ścierny (9) na płytce ściernej (1). Zwrócić uwagę na pokrycie się otworów w papierze ściernym z otworami płytki ściernej.

Zdejmowanie papieru ściernego

2. Zdjąć papier ścierny (9) z płytki ściernej (1).

Stosować tylko arkusze papieru ściernego w pasującym rozmiarze (138 x 97 mm).
Informacje na temat odpowiednich tarcz szlifierskich podano w rozdziale „Części zamienne/akcesoria".

Podłączanie systemu odpylania

Podłączając system odpylania możemy zmniejszyć pylenie podczas szlifowania.

1. Wsunąć adapter (3) do oporu w otwór znajdujący się na nasadzie mutliszlifierki (2).
2. Podłączyć wąż ssawny odkurzacza do adaptera (3). Należy zwracać uwagę, aby system odpylania był odpowiedni dla obrabianego materiału. Informacje te można znaleźć w instrukcji obsługi zewnętrznego urządzenia.

Wąż ssawny odkurzacza można ewentualnie podłączyć do adaptera (3) bez kształtki redukcyjnej (4).

Szlifowanie

- Podczas szlifowania z użyciem nasady multiszlifierki stosować system odpylania.
- Urządzenie przykładać do obrabianego elementu tylko w stanie włączonym.
- Przed założeniem papieru ściernego oczyścić płytkę ścierną.
- Aby uzyskać dobre efekty szlifowania pracować tylko z użyciem dobrego papieru ściernego.
- Pracować z niewielkim i równomiernym dociskiem. W ten sposób szanujemy urządzenie i papier ścierny.
- Nie szlifować tym samym papierem ściernym różnych materiałów (np. metalu i następnie drewna).

Wybór papieru ściernego

Uziarnienie P	Zastosowanie
P 60	do wstępnego szlifowania surowych powierzchni drewnianych
P 80 / 120	do szlifowania na płasko
P 240	do dokładnego szlifowania powierzchni gruntowanych i lakierowanych

Oczyszczani/konserwacja

Wykonywanie prac naprawczych i konserwacyjnych, które nie są wymienione w tej instrukcji obsługi, należy zlecać naszemu Centrum serwisowemu. Stosuj wyłącznie oryginalne części.

Przed wykonaniem wszelkich prac przy urządzeniu i przed transportem wyłączyć urządzenie i wyjąć akumulator.

Przeprowadzaj regularnie wymienione poniżej prace konserwacyjne i naprawcze. Dzięki temu będziesz miał gwarancję długotrwałej i niezawodnej sprawności urządzenia.

Oczyszczanie

Urządzenia nie wolno spryskiwać wodą ani wkładać do wody. Niebezpieczeństwo porażenia prądem!

Utrzymuj szczeliny wentylacyjne w czystości. W tym celu używaj wilgotnej ściereczki lub szczotki. Nie używaj środków czyszczących ani rozpuszczalników. Mógłbyś w ten sposób nieodwracalnie uszkodzić urządzenie. Substancje chemiczne mogą zaatakować elementy urządzenia wykonane z tworzywa sztucznego.

Konserwacja

Urządzenie nie wymaga konserwacji.

Przechowywanie urządzenia

Urządzenie przechowuj w suchym i chronionym przed kurzem miejscu, poza zasięgiem dzieci.

Usuwanie i ochrona środowiska

Urządzenie, akcesoria i opakowanie należy przekazać do ekologicznego punktu recyklingu.

Urządzeń elektrycznych nie należy wyrzucać razem z odpadami domowymi.

Dyrektywa 2012/19/UE w sprawie zużytego sprzętu elektrycznego i elektronicznego: Zużyte urządzenia elektryczne muszą być zbierane oddzielnie i poddawane recyklingowi w sposób przyjazny dla środowiska.
W zależności od adaptacji na gruncie prawa krajowego mogą być do wyboru następujące możliwości:
- zwrot w miejscu zakupu,

- zwrot w oficjalnym punkcie zbiórki,
- odesłanie do producenta/podmiotu wprowadzającego produkt na rynek. Utylizację przesłanych uszkodzonych urządzeń przeprowadzamy bezpłatnie.

Przepisy te nie obejmują akcesoriów i środków pomocniczych dołączonych do starych urządzeń, które nie zawierających elementów elektrycznych.

Urządzenie oddać do punktu recyklingu. Zastosowane elementy z tworzywa sztuczne i metali można posortować według gatunków i w ten sposób przekazać do recyklingu. Odpowiednie informacje można uzyskać w naszym Dziale Serwisowym.

Service-Center

(PL) **Serwis Polska**
Tel.: 22 397 4996
E-Mail: grizzly@lidl.pl
IAN 380778_2110

Poszukiwanie błędów

Problem	Możliwa przyczyna	Sposób usunięcia problemu
Urządzenie nie uruchamia się.	Akumulator rozładowany	Naładować akumulator
	Akumulator nie jest włożony	Włożyć akumulator
	Włącznik/wyłącznik (7) jest uszkodzony	Zlecić naprawę w punkcie serwisowym
Narzędzie szybko się zużywa	Za duży docisk	Zmniejszyć docisk
	Prędkość za wysoka	Zmniejszyć prędkość

(PL) **Tłumaczenie oryginalnej deklaracji zgodności WE**

Niniejszym oświadczamy, że konstrukcja **Nasadka szlifierki wielofunkcyjnej, seriia produkcyjna PKGA2,** Numer seryjny 000001 - 023400 spełnia wymogi odpowiednich Dyrektyw UE w ich aktualnie obowiązującym brzmieniu:

2006/42/EC • 2011/65/EU* & (EU) 2015/863

W celu zapewnienia zgodności z powyższymi dyrektywami zastosowano następujące normy harmonizujące oraz normy i przepisy krajowe:

EN 62841-1:2015 • EN 62841-2-4: 2014
EN ISO 12100:2010 • EN IEC 63000:2018

Wyłączną odpowiedzialność za wystawienie tej deklaracji zgodności ponosi producent:

Grizzly Tools GmbH & Co. KG
Stockstädter Straße 20
63762 Großostheim
Germany, 25.05.2022

Christian Frank
(Osoba upoważniona do sporządzania dokumentacji technicznej)

* *Wyżej opisany przedmiot deklaracji spełnia wymogi dyrektywy 2011/65/UE Parlamentu Europejskiego i Rady z dnia 8 czerwca 2011r. w sprawie ograniczenia stosowania niektórych niebezpiecznych substancji w sprzęcie elektrycznym i elektronicznym.*

Importer

Prosimy mieć na uwadze, że poniższy adres nie jest adresem serwisu. Prosimy o kontakt z wymienionym wyżej centrum serwisowym.

Grizzly Tools GmbH & Co. KG
Stockstädter Straße 20
DE-63762 Großostheim, NIEMCY
www.grizzlytools.de

Części zamienne/ Akcesoria

Części zamienne i akcesoria można zakupić na www.grizzlytools.shop

(CZ) Návod k obsluze je součástí tohoto výrobku. Obsahuje důležité pokyny týkající se bezpečnosti, používání a likvidace. Před použitím výrobku se seznamte se všemi pokyny k obsluze a bezpečnosti. Výrobek používejte jen k popsaným účelům a v rámci uvedených oblastí použití. Návod dobře uschovejte a při předávání výrobku třetímu předejte i všechny podklady.

Účel použití

Přístroj je určen k broušení. Nástavec multi brusky je příslušenství pro PKGA 20-Li a smí se používat výhradně s PKGA 20-Li. Každé jiné použití, které v tomto návodu není výslovně povoleno může vést k poškození přístroje a k vážnému nebezpečí pro používatele. Přístroj je určen pro dospělé osoby. Osoby mladší 16 let smí přístroj používat jen pod dohledem. Výrobce neručí za škody, které byly způsobeny nesprávným používáním nebo chybnou obsluhou. Při komerčním použití záruka zanikne.

Všeobecný popis

Objem dodávky

Vybalte nástroj a zkontrolujte, je-li kompletní: Obalový materiál řádně zlikvidujte.

- Víceúčelový nástavec na broušení
- Adaptér odsávání vzduchu
- Návod k obsluze

A Přehled

1 Brusná deska
2 Víceúčelový nástavec na broušení PKGA2
3 Adaptér odsávání vzduchu
4 přechodka
B 5 Motorová jednotka
B 6 Odblokovací páka nástavce přístroje
B 7 Zapínač/vypínač
B 8 Přepínač směru otáčení
C 9 brusný list

Technické parametry

Víceúčelový nástavec na broušení.....PKGA2
Otáčky naprázdno (n_0) ...0-9000 min^{-1}
Brusný papír ..... 138 x 97 mm
Hmotnost .....cca. 0,366 kg
Hladina akustického tlaku (L_{pA}) ..... 88,6 dB(A), K_{pA}= 3 dB
Úroveň akustického výkonu (L_{WA}) ..... 99,6 dB(A), K_{WA}= 3 dB
Vibrace (a_h)..4,572 m/s^2, K= 1,5 m/s^2

Uvedená hodnota emisí vibrací byla změřena podle normovaného zkušebního postupu a může se použít ke srovnání jednoho elektrického nářadí s jiným.

Uvedená hodnota emisí vibrací se může použít také k odhadnutí přerušení funkce.

Výstraha: Hodnota emisí vibrací se může během skutečného používání elektrického nářadí lišit od uvedené hodnoty, v závislosti na způsobu, kterým se elektrické nářadí používá.
Dle možnosti se snažte udržet co nejnižší zatížení, způsobené vibracemi. Příklady opatření ke snížení zatížení, způsobeno vibracemi, je nošení rukavic při použití nástroje a omezení pracovní doby. Přitom se musí brát v úvahu všechny části pracovního cyklu (například doby, během kterých je elektrický nástroj vypnutý, a ty, ve kterých je sice zapnutý, ale běží bez zátěže).

Bezpečnostní pokyny

Tato část pojednává o základních bezpečnostních předpisech při práci s přístrojem.

Symboly a piktogramy

Symboly v návodu

Výstražné značky s údaji pro zabránění škodám na zdraví anebo věcným škodám.

Příkazové značky s údaji pro prevenci škod.

Noste ochranné rukavice.

Noste ochranu sluchu.

Používejte ochrannou masku.

Informační značky s informacemi pro lepší zacházení s nástrojem.

Všeobecné bezpečnostní pokyny pro elektrické nářadí

VÝSTRAHA! Přečtěte si všechny bezpečnostní pokyny a instrukce, prohlédněte si obrázky a technické údaje, které jsou dodávány k tomuto elektrickému nářadí. Pochybení při dodržování bezpečnostních pokynů a instrukcí mohou způsobit úder elektrickým proudem, popálení a/nebo těžká zranění.

Všechny bezpečnostní pokyny a instrukce uchovejte pro budoucí použití.
Pojem „elektrické nářadí" používaný v bezpečnostních pokynech se vztahuje na elektrické nářadí napájené z elektrické sítě (prostřednictvím síťového kabelu) a na elektrické nářadí napájené akumulátorem (bez síťového kabelu).

1) Bezpečnost pracoviště:

a) **Udržujte svůj pracovní úsek čistý a dobře osvětlený.** Nepořádek anebo neosvětlené pracovní oblasti mohou vést k nehodám.
b) **Nepracujte s elektrickým nástrojem v okolí ohroženém výbuchem, v kterém se nachází hořlavé tekutiny, plyny anebo prachy.** Elektrické nástroje vytváří jiskry, které mohou zapálit prach anebo páry.
c) **Během používání elektrického nástroje udržujte děti a jiné osoby vzdáleně od sebe.** Při nepozornosti můžete ztratit kontrolu nad nástrojem.

2) Elektrická bezpečnost:

a) **Přípojná zástrčka elektrického nástroje se musí hodit do zásuvky. Zástrčka se nesmí žádným způsobem změnit. Nepoužívejte žádné adaptérové zástrčky ve spojení elektrickými nástroji s ochranným uzemněním.** Nezměněné zástrčky a vhodné zásuvky zmenšují riziko elektrického úderu.
b) **Vyvarujte se tělesnému kontaktu se zemněnými povrchy jako jsou roury, topná tělesa, sporáky a ledničky.** Existuje zvýšené riziko skrze elektrický úder, když je Vaše tělo zemněné.
c) **Nevystavujte elektrický nástroj dešti anebo mokru.** Vniknutí vody do elektrického nástroje zvyšuje riziko elektrického úderu.
d) **Nepoužívejte kabel k jinému účelu, jako je nošení nebo zavěšení elektrického nástroje anebo vytažení zástrčky ze zásuvky. Udržujte kabel vzdáleně od žáru, od oleje, od ostrých hran anebo od pohybujících se částí nástrojů.** Poškozené anebo zamotané kabely zvyšují riziko elektrického úderu.
e) **Když pracujete s elektrickým nástrojem pod širým nebem, pak používejte pouze prodlužovací kabely, které jsou vhodné i pro venkovní oblast.** Použití prodlužovacího kabelu vhodného pro venkovní oblast, zmenšuje riziko elektrického úderu.
f) **Když nejde vyhnout se provozu elektrického nástroje ve vlhkém prostředí, používejte ochranný vypínač chybového proudu.** Používání ochranného vypínače chybového proudu snižuje riziko elektrického úderu.

3) Bezpečnost osob:

a) **Buďte pozorní, dbejte na to, co děláte a pusťte se s elektrickým nástrojem rozumně do práce. Nepoužívejte elektrický nástroj, když jste unaveni anebo pod vlivem drog, alkoholu anebo léků.** Jediný okamžik nepozornosti při používání elektrického nástroje může vést k vážným poraněním.
b) **Noste osobní ochrannou výstroj a vždy ochranné brýle.** Nošení osobní ochranné výstroje, jako je protiskluzová bezpečnostní obuv, ochranná přilba a ochrana sluchu, snižuje riziko poranění.
c) **Vyvarujte se nezáměrnému uvedení do provozu. Přesvědčte se o tom, že je elektrický nástroj vypnutý předtím, než ho připojíte na napájení elektrickým proudem, než ho zvednete anebo nesete.** Když při nošení elektrického nástroje držíte prst na spínači anebo když tento nástroj v zapnutém stavu připojíte na napájení elektrickým proudem, pak toto může vést k nehodám.
d) **Odstraňte nastavovací nářadí anebo šroubováky předtím, než elektrický nástroj zapnete.** Nářadí anebo klíč, který se nachází v otáčející se části nástroje, může vést k poraněním.
e) **Vyvarujte se abnormálnímu držení těla. Postarejte se o bezpečný postoj a udržujte vždy rovnováhu.** Tímto můžete v neočekávaných situacích lépe kontrolovat elektrický nástroj.
f) **Noste vhodný oděv. Nenoste žádné volné oblečení anebo šperky. Udržujte vlasy, oděv a rukavice vzdáleně od pohybujících se částí.** Volné oblečení, šperky anebo dlouhé vlasy mohou být zachycené pohybujícími se částmi.
g) **Lze-li namontovat zařízení na odsávání či zachytávání prachu, musí se takové zařízení namontovat a správně používat.** Při používání zařízení na odsávání prachu lze snížit nebezpečí vznikající v důsledku prachu.
h) **Držadla a úchopné plochy udržujte v suchém a čistém stavu bez stop oleje či mastnoty.** Kluzká držadla a kluzké úchopné plochy neumožňují bezpečné ovládání a kontrolu elektrického nářadí v neočekávaných situacích.

4) Používání a ošetřování elektrického nástroje:

a) **Nepřetěžujte tento nástroj. Použijte pro svoji práci elektrické nářadí, určené pro tento účel.** S vhodným elektrickým nástrojem pracujete v udaném výkonovém rozsahu lépe a bezpečněji.
b) **Nepoužívejte žádné elektrické nářadí, jehož spínač je defektní.** Elektrické nářadí, které se již nedá za- anebo vypnout, je nebezpečné a musí být opravené.
c) **Vytáhněte zástrčku ze zásuvky a/nebo vyjměte vyjímatelný akumulátor před jakýmkoliv seřizováním, výměnou nástroje nebo odložením nářadí.** Toto preventivní bezpečnostní opatření zabrání neúmyslnému startu elektrického nástroje.
d) **Uložte nepoužívaný elektrický nástroj mimo dosahu dětí. Nepřenechávejte používání tohoto nástroje osobám, které s tímto nástrojem nejsou obeznámené anebo tyto pokyny nečetly.** Elektrické nástroje jsou nebezpečné, když je používají nezkušené osoby.
e) **Údržbu elektrického nářadí a používaného nástroje provádějte s maximální pečlivostí. Kontrolujte, jestli pohyblivé díly bezvadně fungují a neváznou, jestli jsou části zlomené anebo natolik poškozené, že je funkce elektrického nástroje narušena. Nechte poškozené části před použitím nástroje opravit.** Příčiny mnohých nehod tkví ve špatně udržovaných elektrických nástrojích.
f) **Udržujte řezné nástroje ostré a čisté.** Pečlivě ošetřované řezné nástroje s ostrými řeznými hranami se méně zaseknou a lépe se vedou.
g) **Používejte tento elektrický nástroj, jeho příslušenství, vložné nástroje atd. v souladu s těmito instrukcemi. Zohledněte přitom pracovní podmínky a činnost, která se má vykonávat.** Používání elektrického nástroje pro jiné účely, než pro které je určený, může vést k nebezpečným situacím.
h) **Držadla a úchopné plochy udržujte v suchém a čistém stavu bez stop oleje či mastnoty.** Kluzká držadla a kluzké úchopné plochy neumožňují bezpečné ovládání a kontrolu elektrického nářadí v neočekávaných situacích.

5) Pečlivé zacházeni s akumulátorovými nástroji a jejich používání

a) **Nabíjejte akumulátory pouze v nabíjecích přístrojích, které jsou výrobcem doporučené.** U nabíjecího přístroje, který je vhodný pro určitý druh akumulátorů, existuje nebezpečí požáru, když se používá s jinými akumulátory.

b) **V elektrických nástrojích používejte pouze pro ně určené akumulátory.** Použití jiných akumulátorů může vést k poraněním a k nebezpečí požáru.

c) **Udržujte nepoužívané akumulátory vzdáleně od kancelářských sponek, mincí, klíčů, hřebíků, šroubů anebo jiných malých kovových předmětů, které by mohly zapříčinit přemostění kontaktů.** Zkrat mezi kontakty akumulátoru může mít za následek popáleniny anebo oheň.

d) **Při nesprávném používání může z akumulátoru unikat tekutina. Vyvarujte se kontaktu s ní. Při náhodném kontaktu opláchněte vodou. Když se tato tekutina dostane do očí, přídavně vyhledejte lékařskou pomoc.** Uniknutá tekutina může vést k podráždění pokožky anebo k popáleninám.

e) **Nepoužívejte poškozené nebo modifikované akumulátory.** Poškozené nebo modifikované akumulátory se mohou chovat nepředvídatelně a způsobit požár, výbuch nebo zranění.

f) **Nevystavujte akumulátor ohni ani vysokým teplotám.** Oheň nebo teploty nad 130 °C mohou způsobit výbuch.

g) **Dodržujte všechny pokyny pro nabíjení a nikdy nenabíjejte akumulátor ani akumulátorový nástroj mimo rozsah teplot, uvedených v návodu k obsluze.** Nesprávné nabíjení nebo nabíjení mimo povolený teplotní rozsah může zničit akumulátor a zvýšit nebezpečí požáru.

6) **Servis:**

a) **Svoje elektrické nářadí nechte opravit pouze kvalifikovaným odborným personálem a jenom pomocí originálních náhradních dílů.** Tímto se zajistí to, že bezpečnost elektrického nářadí zůstává zachována.

b) **Na poškozených akumulátorech nikdy neprovádějte údržbu.** Veškerá údržba akumulátorů by měla být prováděna pouze výrobcem nebo autorizovanými servisními středisky.

Další bezpečnostní informace

Výstraha! Zpracování nebezpečných látek (např. barva obsahující olovo nebo materiál obsahující azbest) je zdraví škodlivé pro uživatele a kolemstojící osoby, a je proto zakázáno.

Výstraha! Při broušení může vzniknout prach. Vždy noste ochranné brýle, bezpečnostní rukavice a ochranu dýchacích cest. Pokud je to možné, připojte odsávání prachu.

ZVLÁŠTNÍ BEZPEČNOSTNÍ POKYNY PŘI BROUŠENÍ A ŠKRABÁNÍ

- **Používejte elektrický přístroj pouze k suchému broušení. Nebruste žádné navlhčené materiály.** Při vniknutí vody do elektrického přístroje se zvyšuje riziko úrazu el. proudem.
- **Nedopusťte, aby došlo k přehřátí broušeného materiály a brusky.** Hrozí nebezpečí požáru.
- **Obrobek se při broušení zahřívá. Nedotýkejte se opracovaného místa, nechce jej nejdříve ochladit.** Hrozí nebezpečí popálení. Používejte chladicí prostředek nebo podobný způsob zchlazení.
- **Před pracovními přestávkami vždy vyprázdněte zásobník na prach.** Brusný prach v lapači prachu, mikrofiltru, papírovém sáčku (nebo v sáčku filtru, respektive ve filtru odsávače prachu) se může při nepříznivých podmínkách (odlétávající jiskry při broušení kovů) samovolně vznítit. Zvláštní nebezpečí hrozí, je-li brusný prach smíšen se zbytky laku či polyuretanu nebo jiných chemických látek a brusivo se po delší práci zahřálo.

ZBÝVAJÍCÍ RIZIKA

I když toto elektrické nářadí obsluhujete v souladu s předpisy, stále existují zbývající rizika. V souvislosti s technologií a konstrukcí tohoto elektrického nářadí se mohou vyskytovat následující rizika:

a) poškození plic, nebudete-li nosit vhodnou ochranu dýchacích cest;
b) zranění pořezáním
c) poškození sluchu, pokud není nasazena vhodná ochrana sluchu.
d) poškození očí, nebude-li nošena žádná vhodná ochrana očí.
e) poškození zdraví plynoucí z vibrací ruky a paže, pokud se přístroj používá delší dobu nebo není náležitě veden a udržován.

Varování! Toto elektrické nářadí vytváří během provozu elektromagnetické pole. Toto pole může za určitých okolností omezovat aktivní nebo pasivní lékařské implantáty. Pro snížení nebezpečí vážného nebo smrtelného zranění doporučujeme osobám s lékařskými implantáty před obsluhou stroje konzultovat implantát se svým lékařem a výrobcem.

Nepoužívejte příslušenství, které nebylo doporučeno společností PARKSIDE. To může vést k úrazu elektrickým proudem nebo k požáru.

Pokyny k práci

Při práci se zařízením noste vhodný oděv a odpovídající ochranné pomůcky. Před každým použitím se ujistěte, že je zařízení funkční. Osobní ochranné prostředky a provozuschopné zařízení snižují riziko zranění a úrazů.

Dbejte na to, aby okolní teplota během práce nepřekročila 50 °C a neklesla pod -20 °C.

Noste zásadně ochranu sluchu.

B Obsluha

Výměna nástavců přístroje

Zajistěte přístroj proti zapnutí (viz oddíl „Zapnutí/vypnutí“) nebo vyjměte akumulátor z přístroje. V případě náhodného zapnutí hrozí nebezpečí poranění.

Noste ochranné rukavice. Při používání se mohou nástavce přístroje zahřívat.

Vyjmutí nástavce přístroje

1. Zasuňte odblokovací páku (6) až na doraz do příslušné polohy 🔓 a držte ji v této poloze.
2. Vytáhněte odblokovaný nástavec přístroje.

Nasazení nástavce přístroje

3. Posuňte nástavec přístroje (2) podél vodicí lišty do motorové jednotky (5).
4. Nechte odblokovací páku (6) opět zapadnout do polohy 🔒.
5. Zkontrolujte pevné usazení nástavce přístroje.

A Zapnutí a vypnutí

1. Vložte akumulátor do přístroje.
2. **Zapínání:** Stiskněte zapínač/vypínač (7).
   Pomocí spínače (7) lze plynule regulovat otáčky.
   Mírný tlak: nižší otáčky
   Větší tlak: vyšší otáčky
3. **Vypínání:** Uvolněte zapínač/vypínač (7).
   Přesunete-li spínač směru otáčení (8) do střední polohy, je zařízení zajištěno proti zapnutí.

C Motorová jednotka s vícefunkčním brusným nástavcem PKGA2

Zajistěte přístroj proti zapnutí (viz část „Zapnutí/vypnutí“). V případě náhodného zapnutí zařízení hrozí nebezpečí poranění.

Při broušení používejte ochrannou masku.

Montáž/demontáž brusného listu

Brusná deska (1) je vybavena upínací tkaninou k rychlému upnutí brusného listu.

Montáž brusného listu

1. Přitiskněte brusný list (9) rovnoměrně na brusnou desku (1). Dbejte na rovnoměrnost překrytí otvorů na brusném listu s otvory brusné desky.

Demontáž brusného listu

2. Brusný list (9) z brusné desky (1) odtáhněte.
   Dbejte na to, aby odsávání prachu bylo vhodné pro zpracovávaný materiál. Tyto informace naleznete v návodu k obsluze externího přístroje.

Používejte brusné listy vhodné velikosti (138 x 97 mm).
Vhodné pilové listy najdete v části „Náhradní díly/příslušenství“.

Připojení odsávacího zařízení

Připojíte-li odsávání prachu, můžete omezit tvorbu prachu při broušení.

1. Zasuňte adaptér (3) až nadoraz do otvoru na víceúčelovém brusném nástavci (2).
2. K adaptéru (3) připojte sací hadici odsávače prachu.

V případě potřeby můžete připojit sací hadici vysavače k adaptéru (3) bez redukčního kusu (4).

Broušení

- Při broušení pomocí vícefunkčního brusného nástavce používejte vždy odsávání prachu.
- Přístroj zapněte a naneste na obrobek.
- Před nanesením brusného listu očistěte brusnou desku.
- Pracujte pouze s bezvadnými brusnými listy, abyste dosáhli dobrých výsledků při broušení.
- Pracujte s malým a rovnoměrným přítlačným tlakem. Tím šetříte přístroj i brusný list.
- Stejným brusným listem nebruste různé materiály (např. kov a poté dřevo).

Výběr brusného listu

Zrnitost P	Aplikace
P 60	k předběžnému broušení hrubých dřevěných ploch
P 80 / 120	k rovinnému broušení
P 240	k jemnému broušení povrchů s nanesenou základní barvou a lakovaných povrchů

Čištění a údržba

Zajistěte provádění oprav a údržby, které nejsou popsány v tomto návodě, naším servisním střediskem. Používejte pouze originální díly. Nebezpečí poranění!

Před jakoukoliv prací a přenášením vypněte přístroj a vytáhněte akumulátor z přístroje.

Pravidelně provádějte následující údržbářské a čistící práce. Tím se zaručí dlouhé a spolehlivé používání přístroje.

Čištění

Přístroj není dovoleno ostřikovat vodou ani pokládat do vody. Hrozí nebezpečí úrazu elektrickým proudem!

- Udržujte větrací štěrbinu, kryt motoru a držadla přístroje v čistotě. Použijte k tomu vlhký hadřík nebo kartáč. Nepoužívejte žádné čisticí prostředky, příp. rozpouštědla. Mohli byste přístroj nenapravitelně poškodit.

Údržba

Přístroj je nevyžaduje údržbu.

Skladování

Skladujte přístroj na suchém místě chráněném před prachem a mimo dosah dětí.

Likvidace/ochrana životního prostředí

Přístroj, příslušenství a obal zlikvidujte ekologickou recyklací.

Přístroje nepatří do domovního odpadu.

Směrnice 2012/19/EU o starých elektrických a elektronických zařízeních: Opotřebované elektrické přístroje se musí sbírat odděleně a ekologicky zlikvidovat.
V závislosti na tom, jak je vše implementováno ve vnitrostátním právu, máte následující možnosti:

- vrátit v prodejně,
- odevzdat na oficiálním sběrném místě,
- zaslat zpět výrobci/distributorovi.
  Likvidaci Vašich zaslaných vadných přístrojů provádíme zdarma

Toto se netýká příslušenství starých přístrojů a pomocných prostředků bez elektrických součástí.

Přístroj odevzdejte ve sběrném recyklačním místě. Použité plastové a kovové části lze oddělit a vytřídit pro recyklaci. V případě dotazů se obraťte na servisní centrum.

Service-Center

(CZ) **Servis Česko**
Tel.: 800143873
E-Mail: grizzly@lidl.cz
IAN 380778_2110

Dovozce

Prosím, respektujte, že následující adresa není adresou servisu. Nejdříve kontaktujte shora uvedené servisní středisko.

Grizzly Tools GmbH & Co. KG
Stockstädter Straße 20
DE-63762 Großostheim, NĚMECKO
www.grizzlytools.de

Náhradní díly/příslušenství

Náhradní díly a příslušenství obdržíte na stránkách www.grizzlytools.shop

Vyhledávání závad

Problém	Možná příčina	Odstranění chyb
Zařízení se nerozběhne.	Akumulátor je vybitý.	Nabijte akumulátor
	Akumulátor není vložen.	Nasaďte akumulátor
	Zapínač/vypínač (7) je vadný.	Oprava prostřednictvím služby zákazníkům.
Nástroj se rychle opotřebovává.	Použito příliš mnoho tlaku	Omezte tlak.
	Rychlost je příliš vysoká.	Snižte řezání.

(CZ) **Překlad originálního prohlášení o shodě CE**

Potvrzujeme tímto, že **Víceúčelový nástavec na broušení model PKGA2,** Pořadové číslo 000001 - 023400

odpovídá následujícím příslušným směrnicím EÚ v jejich právě platném znění:

2006/42/EC • 2011/65/EU* & (EU) 2015/863

Aby byl zaručen souhlas, byly použity následující harmonizované normy, národní normy a ustanovení:

EN 62841-1:2015 • EN 62841-2-4: 2014
EN ISO 12100:2010 • EN IEC 63000:2018

Výhradní odpovědnost za vystavení tohoto prohlášení o shodě nese výrobce:

Grizzly Tools GmbH & Co. KG
Stockstädter Straße 20
63762 Großostheim
Germany, 25.05.2022

Christian Frank
(Osoba zplnomocněná k sestavení dokumentace)

* *Výše popsaný předmět prohlášení splňuje předpisy směrnice 2011/65/EU Evropského parlamentu a Rady z 8. června 2011 o omezení používání některých nebezpečných látek v elektrických a elektronických zařízeních.*

(SK) Návod na obsluhu je súčasťou tohto produktu. Obsahuje dôležité upozornenia ohľadom bezpečnosti, obsluhy a likvidácie. Pred používaním produktu sa oboznámte so všetkými pokynmi pre obsluhu a bezpečnosť. Používajte produkt len predpísaným spôsobom a len v uvedených oblastiach použitia. Návod na obsluhu uschovajte a v prípade odovzdania produktu tretím osobám odovzdajte aj všetky podklady.

Účel použitia

Prístroj je určený na brúsenie. Nadstavec multibrúsky je príslušenstvo pre PKGA 20-Li a smie sa používať výlučne s PKGA 20-Li.
Akékoľvek iné použitie, ktoré v tomto návode na obsluhu nie je výslovne povolené, môže mať za následok poškodenie prístroja a predstavovať vážne nebezpečenstvo pre užívateľa. Prístroj je určený len na používanie dospelými osobami. Mladiství nad 16 rokov môžu používať prístroj len pod dozorom. Výrobca nezodpovedá za škody, ktoré boli spôsobené používaním nezodpovedajúcim účelu použitia alebo nesprávnou obsluhou prístroja. Pri komerčnom použití zanikne záruka.

Všeobecný popi

Objem dodávky

Vybaľte nástroj a skontrolujte, či je kompletný: Baliaci materiál zlikvidujte podľa predpisov.

- Nástavec na multifunkčnú brúsku
- Adaptér na odsávanie prachu
- Návod na obsluhu

A Prehľad

1 Brúsny kotúč
2 Nástavec na multifunkčnú brúsku PKGA2
3 Adaptér na odsávanie prachu
4 Redukčný kus
B 5 Jednotka motora
B 6 Uvoľňovacia páčka nástavca náradia
B 7 Vypínač zap/vyp
B 8 Prepínač smeru otáčania
C 9 Brúsny kotúč

Technické údaje

Nástavec na multifunkčnú brúsku PKGA2
Počet otáčok vo voľnobehu
(n_0).....0-9000 min^{-1}
Brúsny papier ..... 138 x 97 mm
Hmotnosť .....asi 0,366 kg
Hladina akustického tlaku
(L_{pA}) ..... 88,6 dB(A), K_{pA}= 3 dB
Hladina akustického výkonu
(L_{WA}) ..... 99,6 dB(A), K_{WA}= 3 dB
Vibrácie (a_h).. 4,572 m/s^2, K= 1,5 m/s^2

Uvedená emisná hodnota vibrácií bola nameraná podľa normovanej skúšobnej metódy a môže byť použitá na porovnanie jedného elektrického prístroja s druhým.
Uvedená emisná hodnota vibrácií môže byť použitá aj na úvodné posúdenie vysadenia prístroja.

Výstraha: Emisná hodnota vibrácií sa môže počas skutočného používania elektrického nástroja odlišovať od uvádzanej hodnoty, v závislosti od druhu a spôsobu, v akom sa elektrický prístroj používa. Existuje nutnosť, stanoviť ochranné opatrenia na ochranu užívateľa, ktoré sa opierajú o odhadnutie vysadenia prístroja počas skutočných podmienok používania (pri tom treba zohľadniť všetky časti prevádzkového cyklu, napríklad doby, počas ktorých je elektrický prístroj vypnutý, a také, v ktorých je síce zapnutý, ale beží bez zaťaženia).

Bezpečnostné pokyny

Tento odsek prejednáva základné bezpečnostné predpisy pri práci s prístrojom.

Symboly a grafické znaky

Symboly v návode

Výstražné značky s údajmi pre zabránenie škodám na zdraví alebo vecným škodám.

Príkazové značky s údajmi pre prevenciu škôd.

Používajte ochranné rukavice.

Noste ochranu sluchu.

Noste ochrannú masku.

Informačné značky s informáciami pre lepšie zaobchádzanie s nástrojom.

Všeobecné bezpečnostné pokyny pre elektrické nástroje

VÝSTRAHA! Prečítajte si všetky bezpečnostné pokyny, pokyny, ilustrácie a technické údaje, ktorými je opatrené toto elektrické náradie. Zanedbanie dodržiavania bezpečnostných pokynov a nariadení môže zapríčiniť zásah elektrickým prúdom, požiar a/alebo ťažké poranenia.

Všetky bezpečnostné pokyny a nariadenia si uschovajte pre budúcnosť. Pojem „elektrický nástroj" použitý v bezpečnostných pokynoch sa vzťahuje na elektrické nástroje napájané zo siete (so sieťovým káblom) a na elektrické nástroje napájané z akumulátora (bez sieťového kábla).

1) Bezpečnosť pracoviska:

a) **Udržujte svoj pracovný úsek čistý a dobre osvetlený.** Neporiadok alebo neosvetlené pracovné oblasti môžu viesť k nehodám.
b) **Nepracujte s elektrickým nástrojom v okolí ohrozenom výbuchom, v ktorom sa nachádzajú horľavé tekutiny, plyny alebo prachy.** Elektrické stroje vytvárajú iskry, ktoré môžu zapáliť prach alebo pary.
c) **Behom používania elektrického nástroja udržujte deti a iné osoby vzdialene od seba.** Pri nepozornosti môžete stratiť kontrolu nad nástrojom.

2) Elektrická bezpečnosť:

a) **Prípojná zástrčka elektrického nástroja sa musí hodiť do zásuvky. Zástrčka sa nesmie žiadnym spôsobom zmeniť. Nepoužívajte žiadne adaptérové zástrčky v spojení s elektrickými nástrojmi s ochranným uzemnením.** Nezmenené zástrčky a zásuvky zmenšujú riziko elektrického úderu.
b) **Vyvarujte sa telesnému kontaktu s uzemnenými povrchmi ako sú rúry, vyhrievacie telesá, sporáky a chladničky.** Existuje zvýšené riziko skrz elektrický úder, keď je Vaše telo uzemnené.
c) **Nevystavujte elektrický nástroj dažďu alebo mokrosti.** Vniknutie vody do elektrického nástroja zvyšuje riziko elektrického úderu.
d) **Nepoužívajte kábel na iný účel, ako je nosenie alebo zavesenie elektrického nástroja alebo vytiahnutie zástrčky zo zásuvky. Udržujte kábel vzdialene od horúčavy, od oleja, od ostrých hrán alebo od pohybujúcich sa častí nástrojov.** Poškodené alebo zamotané káble zvyšujú riziko elektrického úderu.
e) **Keď pracujete s elektrickým nástrojom pod širym nebom, potom používajte iba predlžovacie káble, ktoré sú vhodné aj pre vonkajšiu oblasť.** Použitie predlžovacieho kábla vhodného pre vonkajšiu oblasť, zmenšuje riziko elektrického úderu.
f) **Keď sa nemožno vyhnúť prevádzke elektrického nástroja vo vlhkom prostredí, používajte ochranný vypínač chybového prúdu.** Používanie ochranného vypínača chybového prúdu znižuje riziko elektrického úderu.

3) Bezpečnosť osôb:

a) **Buďte pozorní, dbajte na to, čo robíte a pustite sa s elektrickým nástrojom rozumne do práce. Nepoužívajte elektrický nástroj, keď ste unavení alebo pod vplyvom drog, alkoholu alebo liekov.** Jediný okamžik nepozornosti pri používaní elektrického nástroja môže viesť k vážnym poraneniam.
b) **Noste osobný ochranný výstroj a vždy ochranné okuliare.** Nosenie osobného ochranného výstroja, ako je protišmyková obuv, ochranná prilba a ochrana sluchu, znižuje riziko poranenia.
c) **Vyvarujte sa nezámernému uvedeniu do prevádzky. Presvedčte sa o tom, že je elektrický nástroj vypnutý predtým, než ho pripojíte na napájanie elektrickým prúdom, než ho zdvihnete alebo nesiete.** Keď pri nosení elektrického nástroja držíte prst na spínači alebo keď tento nástroj v zapnutom stave pripojíte na napájanie elektrickým prúdom, potom toto môže viesť k nehodám.
d) **Odstráňte nastavovacie náradie alebo skrutkovače predtým, než zapnete elektrický nástroj.** Náradie alebo kľúč, ktorý sa nachádza v otáčajúcej sa časti nástroja, môže viesť k poraneniam.
e) **Vyvarujte sa abnormálnemu držaniu tela. Postarajte sa o bezpečný postoj a udržujte vždy rovnováhu.** Týmto môžete pri neočakávaných situáciách lepšie kontrolovať elektrický nástroj.
f) **Noste vhodný odev. Nenoste žiadne voľné oblečenie alebo šperky. Udržujte vlasy, odev a rukavice vzdialene od pohybujúcich sa častí.** Voľné oblečenie, šperky alebo dlhé vlasy môžu byť zachytené pohybujúcimi sa časťami.
g) **Ak možno namontovať zariadenia na odsávania a zachytávanie prachu, tak treba tieto upevniť a správne používať.** Používanie odsávania prachu môže znížiť ohrozenia prachom.
h) **Neuspokojujte sa s falošnou bezpečnosťou a nepovznášajte sa nad bezpečnostné predpisy pre elektrické náradie, aj keď ste s elektrickým náradím oboznámený po jeho mnohonásobnom používaní.** Nepozorné zaobchádzanie môže počas zlomku sekundy spôsobiť ťažké zranenia.

4) Používanie a ošetrovanie elektrického nástroja:

a) **Nepreťažujte tento nástroj. Použite pre svoju prácu elektrické náradie, určené pre tento účel.** S vhodným elektrickým nástrojom pracujete v udanom výkonovom rozsahu lepšie a bezpečnejšie.
b) **Nepoužívajte žiadne elektrické náradie, ktorého spínač je defektný.** Elektrické náradie, ktoré sa už nedá za- alebo vypnúť, je nebezpečné a musí byť opravené.
c) **Vytiahnite zástrčku zo zásuvky a/alebo vyberte odoberateľný akumulátor, skôr ako vykonáte nastavenia náradia, vymeníte diely použitého náradia alebo odložíte elektrické náradie.** Toto preventívne bezpečnostné opatrenie zabráni neúmyselnému štartu elektrického nástroja.
d) **Uložte nepoužívanú elektrický nástroj mimo dosahu detí. Neprenechávajte používanie tejto píly osobám, ktoré nie sú oboznámené s týmto nástrojom alebo tieto pokyny nečítali.** Elektrické nástroje sú nebezpečné, keď ich používajú neskúsené osoby.
e) **Elektrické náradie a použitý nástroj ošetrujte so starostlivosťou. Kontrolujte, či pohyblivé diely bezchybne fungujú a neviaznu, či sú časti zlomené alebo natoľko poškodené, že je funkcia elektrického nástroja narušená.** Nechajte poškodené časti pred použitím nástroja opraviť. Príčiny mnohých nehôd spočívajú v zle udržovaných elektrických nástrojoch.
f) **Udržujte rezné nástroje ostré a čisté.** Starostlivo ošetrované rezné nástroje s ostrými reznými hranami sa menej zaseknú a lepšie sa vedú.
g) **Používajte tento elektrický nástroj, jeho príslušenstvo, vložné nástroje atď. v súlade s týmito inštrukciami. Zohľadnite pritom pracovné podmienky a činnosť, ktorá sa má vykonávať.** Používanie elektrického nástroja pre iné účely, než pre ktoré je určený, môže viesť k nebezpečným situáciám.
h) **Držadlá a úchopné plochy udržiavajte suché, čisté a bez oleja a mastnôt.** Klzké držadlá a úchopné plochy neumožňujú bezpečné ovládanie a kontrolu elektrického náradia v neočakávaných situáciách.

5) Starostlivé zaobchádzanie s akumulátorovými nástorojmi a ich používanie

a) **Nabíjajte akumulátory iba v nabíjacích prístrojoch, ktoré sú výrobcom odporúčané.** U nabíjacieho prístroja, ktorý je vhodný pre určitý druh akumulátorov, existuje nebezpečenstvo požiaru, keď sa používa s inými akumulátormi.
b) **V elektrických nástrojoch používajte iba pre ne určené akumulátory.** Použitie iných akumulátorov môže viesť k poraneniam a k nebezpečenstvu požiaru.
c) **Udržujte nepoužívané akumulátory vzdialene od kancelárskych spiniek, mincí, kľúčov, klincov, skrutiek alebo iných malých kovových predmetov, ktoré by mohli zapríčiniť premostenie kontaktov.** Skrat medzi kontaktmi akumulátora môže mať popáleniny alebo oheň za následok.
d) **Pri nesprávnom používaní môže z akumulátora unikať tekutina. Vyvarujte sa kontaktu s ňou. Pri náhodnom kontakte opláchnite vodou. Keď sa táto tekutina dostane do očí, prídavne vyhľadajte lekársku pomoc.** Uniknutá tekutina môže viesť k podráždeniam pokožky alebo k popáleninám.
e) **Nepoužívajte poškodený alebo zmenený akumulátor.** Poškodené alebo zmenené akumulátory sa môžu správať nepredvídateľne a viesť k požiaru, výbuchu alebo nebezpečenstvu poranenia.
f) **Akumulátor nevystavujte požiaru ani príliš vysokým teplotám.** Požiar alebo teploty vyššie ako 130 °C môžu spôsobiť výbuch.
g) **Dodržiavajte všetky pokyny k nabíjaniu a akumulátor alebo náradie s akumulátorom nepoužívajte nikdy mimo teplotného rozsahu uvedeného v návode na obsluhu.** Nesprávne nabíjanie alebo nabíjanie mimo dovoleného teplotného rozsahu môže zničiť akumulátor a viesť k nebezpečenstvu požiaru.

6) Servis:

a) **Svoje elektrické náradie nechajte opraviť iba kvalifikovaným odborným personálom a iba pomocou originálnych náhradných dielov.** Týmto sa zaistí to, že bezpečnosť elektrického náradia zostane zachovaná.
b) **Nikdy nevykonávajte údržbu na poškodených akumulátoroch.** Všetka údržba akumulátorov by sa mala uskutočniť prostredníctvom výrobcu alebo splnomocnených miest zákazníckeho servisu.

Ďalšie bezpečnostné pokyny

Výstraha! Spracovanie nebezpečných látok (napr. farba s obsahom olova alebo materiál s obsahom azbestu) sú zdraviu škodlivé pre používateľa a okolo stojaco osoby a preto sú zakázané.

Výstraha! Pri brúsení môže vznikať prach. Noste ochranné okuliare, bezpečnostné rukavice a ochranu dýchania. Pripojte odsávanie prachu, ak je to možné.

ZVLÁŠTNE BEZPEČNOSTNÉ POKYNY PRI BRÚSENÍ A ŠKRABANÍ

- **Elektrické náradie používajte len na suché brúsenie. Neškrabte navlhčené materiály.** Vniknutie vody do elektrického náradia zvýši riziko úrazu elektrickým prúdom.
- **Zabráňte prehriatiu brúseného materiálu a brusiča.** Je nebezpečenstvo požiaru.
- **Obrábaný predmet sa pri brúsení zohreje. Nikdy obrábaný predmet nechytajte na opracovanom mieste, nechajte ho vychladnúť.** Je nebezpečenstvo popálenia. Nepoužívajte chladiacu kvapalinu alebo podobné.
- **Pred pracovnými prestávkami vždy vyprázdnite nádobu na prach.** Jemný prach vo vrecku na prach, mikro filtri, papierovom vrecku (alebo vo filtračnom vrecku resp. filtri vysávača) sa môže za určitých podmienok, ako prúd iskier vznikajúci pri brúsení kovov, svojvoľne vznietiť. Zvláštne nebezpečenstvo môže vzniknúť, keď sa brúsny prach zmieša so zvyškami laku, polyuretánu alebo inými chemickými látkami a obrábaný predmet je po dlhom obrábaní horúci.

ZVYŠKOVÉ RIZIKÁ

Aj pri používaní elektrického prístroja podľa predpisov vždy existujú zvyškové riziká. Nasledujúce nebezpečenstvá môžu vzniknúť v súvislosti s konštrukciou a prevedenia tohto elektrického prístroja:

a) Poškodenia pľúc, ak sa nenosí vhodná ochranu dýchania;
b) rezné poranenia,
c) poškodenie sluchu, ak nenosíte vhodnú ochranu sluchu,
d) Poškodenia zraku, ak sa nenosí vhodná ochranu zraku.
e) poškodenie zdravia, ktoré sú výsledkom vibrácií pôsobiacich na ruku/rameno, ak sa prístroj používa dlhšiu dobu, alebo ak sa nesprávne vedie a udržiava.

Upozornenie! Tento elektrický prístroj počas prevádzky vytvára elektromagnetické pole. Toto pole môže za určitých okolností ovplyvniť aktívne alebo pasívne lekárske implantáty. Aby sa zabránilo nebezpečenstvu vážnych alebo smrteľných zranení, odporúčame, aby osoby s lekárskymi implantátmi konzultovali svojho lekára alebo výrobcu lekárskeho implantátu pred samotnou obsluhou prístroja.

Nepoužívajte žiadne príslušenstvo, ktoré bolo odporúčané spoločnosťou PARKSIDE. To môže viesť k zásahu elektrickým prúdom alebo požiaru.

Pokyny pre prácu

Pri práci s náradím noste vhodný odev a primerané ochranné vybavenie. Pred každým použitím sa presvedčte, či náradie je funkčné.
Osobné ochranné prostriedky a funkčné náradie znižujú riziko úrazov a nehôd.

Dávajte pozor na to, aby teplota okolia počas prác neprekročila 50 °C a nebola nižšia ako -20 °C.

Noste ochranu sluchu.

B Obsluha

Výmena nástavcov náradia

Náradie zabezpečte proti zapnutiu (viď „Zapnutie/vypnutie“) alebo vyberte akumulátor z náradia. V prípade neúmyselného zapnutia je nebezpečenstvo úrazu.

Noste ochranné rukavice. Po použití môže sa nástavec náradia rozohriať.

Odobratie nástavca náradia

1. Posuňte uvoľňujúcu páčku (6) až na doraz a držte ju v tejto polohe.
2. Vytiahnite uvoľnený nástavec náradia.

Založenie nástavca náradia

3. Zasuňte nástavec náradia (2) pozdĺž vodiacej lišty do jednotky motora (5).
4. Nechajte uvoľňujúcu páčku (6) vrátiť sa späť do svojej polohy.
5. Potiahnutím nástavca, skontrolujte jeho pevné uloženie.

A Zapnutie/vypnutie

1. Akumulátor vložte do prístroja.
2. **Zapnutie:** Stlačte vypínač zap/vyp (7).
   S vypínačom zap/vyp (7) môžete otáčky plynulo regulovať.
   Mierny tlak: nízke otáčky
   Väčší tlak: vyššie otáčky.
3. **Vypnutie:** Uvoľnite vypínač zap/vyp (7).
   Keď prepínač smeru otáčania (8) je v strednej polohe, je náradie zaistené proti zapnutiu.

C Jednotka motora s nástavcom multifunkčnej brúsky PKGA2

Náradie zabezpečte proti zapnutiu (viď „Zapnutie/vypnutie“). V prípade neúmyselného zapnutia náradia je nebezpečenstvo úrazu.

Pri brúsnych prácach noste ochrannú masku.

Upevnenie/odobratie brúsneho listu

Brúsny kotúč (1) je vybavený upínacou textíliou pre rýchle upevnenie brúsneho listu.

Upevnenie brúsneho listu

1. Pritlačte rovnomerne brúsny list (9) na brúsny kotúč (1). Dávajte pozor na to, aby sa prekryli otvory na brúsnom liste s otvormi na brúsnom kotúči.

Odobratie brúsneho listu

2. Odtiahnite brúsny list (9) z brúsneho kotúča (1).

Použite len brúsne listy správnej veľkosti (138 x 97 mm).
Vhodné brúsne kotúče nájdete pod „Náhradné diely/príslušenstvo“.

Pripojenie odsávania prachu

Pomocou pripojenia odsávania prachu môžete znížiť vznik prachu pri brúsení.

1. Posuňte adaptér (3) až na doraz do otvoru nástavca multifunkčnej brúsky (2).
2. Pripojte hadicu vysávača na adaptér (3).
   Dávajte pozor na to, aby odsávanie prachu bolo vhodné pre obrábaný materiál. Tieto informácie nájdete v návode na obsluhu externého prístroja.

Ak je to potrebné, môžete pripojiť odsávaciu hadicu vysávača k adaptéru (3) bez reduktora (4).

Brúsenie

- Pri brúsení s nástavcom multifunkčnej brúsky používajte odsávanie prachu.
- Náradie veďte na obrábanom materiáli, keď je zapnuté.
- Predtým než založíte brúsny list, očistite brúsny kotúč.
- Pracujte len s bezchybnými brúsnymi listami, aby ste dosiahli dobré výsledky brúsenia.
- Pracujte s malým a rovnomerným pritláčaním. Tak chránite nástroj a brúsny list.
- S rovnakým brúsnym listom nebrúste rôzne materiály (napr. kov a potom drevo).

Voľba brúsneho listu

Zrnitosť P	Použitie
P 60	na predbrúsenie hrubých drevených plôch
P 80 / 120	na rovinné brúsenie
P 240	na jemné brúsenie plôch so základnou a krycou farbou

Čistenie a údržba

Opravy a údržbárske práce, ktoré nie sú uvedené v tomto návode, nechajte vykonať v našom servisnom stredisku. Používajte iba originálne diely. Nebezpečenstvo zranenia!

Vypnite náradie a pred všetkými prácami a prepravou vyberte akumulátor z náradia.

Nasledovné údržbové a čistiace práce prevádzajte pravidelne. Tým je zaručené dlhé a spoľahlivé užívanie prístroja.

Čistenie

Prístroj sa nesmie vystriekať vodou, ani sa ponárať do vody. Hrozí nebezpečenstvo elektrického úderu!

- Vetracie otvory, kryt motora a rukoväte prístroja udržiavajte vždy čisté. K tomu použite vlhkú handričku alebo kefu.
  Nepoužívajte žiadne čistiace prostriedky alebo rozpúšťadlá. Mohli by ste tak nenapraviteľne poškodiť prístroj.

Údržba

Prístroj si nevyžaduje údržbu.

Uskladnenie

Prístroj majte odložený na suchom mieste chránenom pred prachom, mimo dosahu detí.

Odstránenie a ochrana životného prostredia

Prístroj, príslušenstvo a obal odovzdajte na ekologické opätovné zhodnotenie.

Prístroje nepatria do domového odpadu.

Smernica 2012/19/EÚ o odpade z elektrických a elektronických zariadení: Použité elektrické prístroje sa musia zbierať oddelene a recyklovať spôsobom šetrným k životnému prostrediu. V závislosti od národných zákonov, máte tieto možnosti:

- vrátenie na predajnom mieste,
- odovzdanie na oficiálnom zbernom mieste,
- zaslanie späť výrobcovi/distribútorovi. Likvidáciu vašich zaslaných chybných prístrojov vykonáme bezplatne

Netýka sa to dielov príslušenstva a pomocných prostriedkov bez elektrických komponentov, pripojených k starým prístrojom.

Prístroj odovzdajte na zbernom mieste na ďalšie zhodnotenie. Použité plastové a kovové časti sa môžu vytriediť a tak odniesť na ekologické zhodnotenie. Informujte sa o tom v našom servisnom centre.

Service-Center

(SK) **Servis Slovensko**
Tel.: 0850 232001
E-Mail: grizzly@lidl.sk
IAN 380778_2110

Dovozca

Nasledujúca adresa nie je adresa servisu. Najskôr kontaktujte hore uvedené servisné centrum.

Grizzly Tools GmbH & Co. KG
Stockstädter Straße 20
DE-63762 Großostheim, NEMECKO
www.grizzlytools.de

Zisťovanie závad

Problém	Možná príčina	Odstránenie poruchy
Zařízení se nerozběhne.	Akumulátor vybitý	Nabite akumulátor
	Akumulátor nie je pripojený	Založte akumulátor
	Porucha spínača zap/vyp (B 7)	Nechajte opraviť cez Service-Center
Nástroj sa rýchlo opotrebováva	Používa sa veľký tlak	Znížte tlak
	Rýchlosť je veľmi vysoká	Znížte rýchlosť

(SK) Preklad originálneho prehlásenia o zhode CE

Týmto potvrdzujeme, že **Nadstavec vŕtací skrutkovač konštrukčnej rady PKGA2,** Poradové číslo 000001 - 023400

zodpovedá nasledujúcim príslušným smerniciam EÚ v ich práve platnom znení:

2006/42/EC • 2011/65/EU* & (EU) 2015/863

Aby bola zaručená zhoda, boli použité nasledovné harmonizované normy ako i národné normy a predpisy:

EN 62841-1:2015 • EN 62841-2-4: 2014
EN ISO 12100:2010 • EN IEC 63000:2018

Jediný zodpovedný za vystavenie tohto vyhlásenia o zhode je výrobca:

Grizzly Tools GmbH & Co. KG
Stockstädter Straße 20
63762 Großostheim
Germany, 25.05.2022

Christian Frank
(Osoba splnomocnená na zostavenie dokumentácie)

** Vyššie popísaný predmet vyhlásenia spĺňa predpisy smernice 2011/65/EU Európskeho parlamentu a Rady z 8. júna 2011 pre obmedzenie používania určitých nebezpečných látok v elektrických a elektronických prístrojoch.*

Náhradné diely/ Príslušenstvo

Náhradné diely a príslušenstvo nájdete na strane www.grizzlytools.shop

(DK) Betjeningsvejledningen er bestanddel af dette produkt. Den indeholder vigtige informationer vedrørende sikkerhed, brug, vedligeholdelse og bortskaffelse. Gør dig inden brugen af produktet fortrolig med alle betjenings- og sikkerheds-informationer. Benyt kun produktet som beskrevet og kun til de anførte indsatsområder. Opbevar vejledningen godt og lad alle dokumenter følge med ved videregivelse af produktet til tredje.

Anvendelse

Apparatet er beregnet til slibning. Multisliber-påsætningsdelen er et tilbehør til PKGA 20-Li og må udelukkende bruges med en PKGA 20-Li.
Enhver anden anvendelse, som ikke udtrykkeligt er tilladt iht. denne vejledning, kan medføre skader på boreskruemaskine og alvorlige farer for brugeren. Apparatet må kun anvendes af voksne. Unge over 16 år må kun anvende produktet under opsyn.
Producenten påtager sig intet ansvar for skader, der forårsages på grund af ukorrekt brug eller forkert betjening.
Dette apparat er ikke egnet til erhvervsmæssig brug. Ved erhvervsmæssig brug bortfalder garantien.

Generel beskrivelse

Leveringsomfang

Kontrollér indholdet ved udpakningen af maskinen:

- Multisliber-påsætningsdel
- Adapter til støvudsugning
- Betjeningsvejledning

A Oversigt

1 Slibeplade
2 Multisliber-påsætningsdel PKGA2
3 Adapter til støvudsugning
4 Reduktionsstykke
B 5 Motorenhed
B 6 Frigørelsesarm til påsætningsdel
B 7 Tænd/sluk-knap
B 8 Retningsomskifter
C 9 Slibeblad

Tekniske data

Multisliber-påsætningsdel PKGA2
Omdrejningstal (n_0) ..... 0-9000 min^{-1}
Slibepapir ..... 138 x 97 mm
Vægt .....ca. 0,366 kg
Lydtryksniveau
(L_{pA}) ..... 88,6 dB(A), K_{pA}= 3 dB
Lydeffektniveau
(L_{WA}) .....99,6 dB(A), K_{WA}= 3 dB
Vibration (a_h)..4,572 m/s^2, K= 1,5 m/s^2

Den anførte svingningsemissionsværdi blev målt iht. en standardiseret prøvemetode og kan anvendes til sammenligning af et el-værktøj med et andet. Den anførte svingningsemissionsværdi kan også anvendes til en indledende vurdering af afbrydelsen.

Advarsel: Svingningsemissionsværdien kan adskille sig fra den angivne værdi under brugen af el-værktøjet, afhængig af den måde som værktøjet bruges på.
Forsøg at holde belastningen så lav som mulig pga. vibrationer. En måde at reducere vibrationsbelastningen på kan være at begrænse den tid, man arbejder med værktøjet. Her er det nødvendigt at tage hensyn til alle dele af driftscyklussen (f.eks. tider, hvor elværktøjet er slukket og tider, hvor det ganske vist er tændt, men kører uden belastning).

Sikkerhedsinformationer

Dette afsnit beskriver de grundlæggende sikkerhedsforskrifter ved arbejdet med elektrisk havekultivatoren.

Billedtegn i vejledningen

Faretegn med angivelser til forebyggelse af person- eller materiel skade.

Påbudstegn med angivelser til forebyggelse af skader.

Bær beskyttelseshandsker.

Bær høreværn.

Bær beskyttelsesmaske.

Henvisningstegn med informationer til bedre omgang med apparatet.

Generelle sikkerhedsinformationer for el-værktøjer

ADVARSEL! Læs alle sikkerhedsanvisninger, anvisninger, illustrationer og tekniske data, der følger med dette el-værktøj. Forsømmelighed ved overholdelse af sikkerhedsinformationer og anvisninger kan forårsage elektrisk stød, brand og/eller alvorlige kvæstelser.

Opbevar alle sikkerhedsinformationer og anvisninger.
Det i sikkerhedsinformationerne anvendte udtryk “el-værktøj” vedrører netdrevne el-værktøjer (med forsyningskabel) og akku-drevne el-værktøjer (uden forsyningskabel).

1) SIKKERHED PÅ ARBEJDSPLADSEN:

a) Sørg for at dit arbejdsområde er rent og godt belyst. Uorden og uoplyste arbejdsområder kan medføre ulykker.
b) El-værktøjet må ikke benyttes i eksplosionstruede omgivelser, hvor der er brændbare væsker, gasser eller støv. El-værktøj kan slå gnister, som kan antænde støvet eller dampene.
c) Sørg for at børn og andre personer holdes væk fra arbejdsområdet, når el-værktøjet er i brug. Hvis man distraheres, kan man miste kontrollen over maskinen.

2) ELEKTRISK SIKKERHED:

a) El-værktøjets stik skal passe til kontakten. Stikket må ikke ændres på nogen måde. Brug ikke adapterstik sammen med jordforbundet el-værktøj. Unændrede stik, der passer til kontakterne, nedsætter risikoen for elektrisk stød.
b) Undgå kropskontakt med jordforbundne overflader som f.eks. rør, radiatorer, komfurer og køleskabe. Hvis din krop er jordforbundet, øges risikoen for elektrisk stød.

c) **El-værktøjet må ikke udsættes for regn eller fugt.** Indtrængning af vand i et el-værktøj øger risikoen for elektrisk stød.
d) **Brug ikke ledningen til formål, den ikke er beregnet til, ved f.eks. at bære el-værktøjet i ledningen, hænge den op i ledningen eller rykke i ledningen for at trække stikket ud af kontakten. Beskyt ledningen mod varme, olie, skarpe kanter eller maskindele, der er i bevægelse.** Beskadigede eller indviklede ledninger øger risikoen for elektrisk stød.
e) **Hvis el-værktøjet bruges i det fri, må der kun benyttes en forlængerledning, der er egnet til udendørs brug.** Anvendelsen forlængerledning til udendørs brug nedsætter risikoen for elektrisk stød.
f) **Hvis brugen af el-værktøjet i fugtige omgivelser ikke kan undgås, så benyt en fejlstrømsafbryder RCD (Residual Current Device).** Brugen af en fejlstrømsafbryders RCD nedsætter risikoen for elektrisk stød.

3) **PERSONLIG SIKKERHED:**

a) **Det er vigtigt at være opmærksom, se hvad man laver og bruge el-værktøjet fornuftigt. Brug aldrig el-værktøjet hvis du er træt, har nydt alkohol eller er påvirket af medicin eller euforiserende stoffer.** Et øjebliks uopmærksomhed ved brug af el-værktøjet kan medføre alvorlige personskader.
b) **Brug personligt beskyttelsesudstyr og hav altid beskyttelsesbriller på.** Brug af personligt beskyttelsesudstyr som f.eks. skridsikre sikkerhedssko, beskyttelseshjelm eller høreværn reducerer faren for personskader.
c) **Undgå utilsigtet igangsætning. Forvis dig om at el-værktøjet er slukket, før stikket sættes i stikkontakten og før du løfter eller bærer den.** Undgå at bære el-værktøjet med fingeren på afbryderen og sørg for, at maskinen ikke er tændt når den sluttes til nettet, fordi dette kan medføre ulykker.
d) **Fjern indstillingsværktøj og skruenøgler, inden el-værktøjet tændes.** Hvis et stykke værktøj eller en nøgle sidder i en roterende maskindel, kan dette medføre personskader.
e) **Undgå unormale kropsholdninger. Sørg for at stå sikkert og hold altid balancen.** Det gør det lettere at kontrollere el-værktøjet i uventede situationer.
f) **Brug egnet arbejdstøj. Undgå løse beklædningsgenstande eller smykker.** Hold hår, tøj og handsker væk fra dele, der bevæger sig. Dele, der er i bevægelse, kan gribe fat i løstsiddende tøj, smykker eller langt hår.
g) **Hvis der kan monteres støvudsugnings- og opsamlingsudstyr, skal dette anbringes og anvendes korrekt.** Brug af støvudsugning kan reducere farerne ved støv.
h) **Føl dig ikke for sikker, og sæt dig ikke ud over sikkerhedsreglerne for elværktøjer, heller ikke når du er fortrolig med elværktøjet, efter at have brugt det mange gange.** Skødesløs adfærd kan på brøkdele af sekunder medføre alvorlige kvæstelser.

4) **BRUG OG HÅNDTERING AF EL-VÆRKTØJET:**

a) **Overbelast ikke maskinen. Brug altid det el-værktøj, der er beregnet til det arbejde, der skal udføres**. Med det passende el-værktøj arbejder man bedst og mest sikkert inden for det angivne effektområde.
b) **Brug ikke et el-værktøj, hvis afbryder er defekt.** Et el-værktøj, der ikke kan startes og stoppes, er farligt og skal repareres.
c) **Træk stikket ud af stikkontakten og/eller fjern det aftagelige batteri, før du foretager indstillinger på maskinen, udskifter indsatsværktøjsdele eller lægger elværktøjet fra dig.** Denne sikkerhedsforanstaltning forhindrer utilsigtet start af el-værktøjet.
d) **Opbevar el-værktøjet uden for børns rækkevidde, når det ikke benyttes. Lad aldrig personer, der ikke er fortrolige med maskinen eller ikke har gennemlæst disse instrukser, benytte maskinen.** El-værktøj er farligt, hvis det benyttes af ukyndige personer.
e) **Vedligehold elværktøjet og indsatsværktøjet omhyggeligt. Kontrollér om bevægelige dele fungerer korrekt og ikke sidder fast, og om delene er brækket eller beskadiget, således at el-værktøjets funktion påvirkes.** Få beskadigede dele repareret, inden maskinen tages i brug. Mange ulykker skyldes dårligt vedligeholdte maskiner.
f) **Sørg for, at skæreværktøjer er skarpe og rene.** Omhyggeligt vedligeholdte skæreværktøjer med skarpe skærekanter sætter sig ikke så hurtigt fast og er nemmere at føre.
g) **Brug el-værktøjet, tilbehør, indsatsværktøj osv. iht. disse instrukser. Tag herved hensyn til arbejdsforholdene og det arbejde, der skal udføres.** Brug af el-værktøjet til andre end de fastsatte formål kan medføre farlige situationer.
h) **Hold greb og grebsoverflader tørre, rene og fri for olie og fedt.** Hvis greb og grebsoverflader er glatte, er en sikker betjening af og kontrol over elværktøjet i uforudselige situationer ikke givet.

5) **OMHYGGELIG HÅNDTERING OG BRUG AF APPARATER MED AKKU**

a) **Oplad kun akku'erne i opladere, der er anbefalet af fabrikanten.** Opladere, der er beregnet til en bestemt type akku'er, udsættes for brandfare, hvis der anvendes andre akku'er.
b) **Anvend kun de dertil beregnede akku'er i elværktøjerne.** Brug af andre akku'er kan medføre kvæstelser og brandfare.
c) **Hold den ubenyttede akku væk fra clips, mønter, nøgler, søm, skruer eller andre små metalgenstande, der evt. kan forårsage en kortslutning af kontakterne.** En kortslutning mellem akku'ens kontakter kan medføre forbrændinger eller brand.
d) **Ved forkert anvendelse kan der løbe væske ud af batteriet. Undgå kontakt med denne. Ved tilfældig kontakt skal der skylles med vand. Skulle du få væske i øjnene, skal du yderligere opsøge læge.** Udløbet akku-væske kan medføre hudirritationer eller forbrændinger.
e) **Anvend ikke beskadigede eller ændrede batterier.** Beskadigede eller ændrede batterier kan udvise uforudsigelig adfærd og resultere i brand, eksplosion eller risiko for skader.
f) **Udsæt ikke batterier for ild eller for høje temperaturer.** Ild eller temperaturer over 130 °C kan resultere i eksplosioner.
g) **Følg anvisningerne til opladning, og oplad aldrig batteriet eller det batteridrevne værktøj uden for temperaturområdet, der er angivet i driftsvejledningen.** Forkert opladning eller opladning uden for det tilladte temperaturområde kan ødelægge batteriet og øge brandfaren.

6) **SERVICE:**

a) **Sørg for, at dit el-værktøj kun repareres af kvalificerede fagfolk, og at der kun benyttes originale reservedele.** Dermed sikrer man sik at el-værktøjets sikkerhed opretholdes.
b) **Vedligehold aldrig beskadigede batterier.** Enhver vedligeholdelse af batterier bør udelukkende udføres af producenten eller kundeservicesteder, der er autoriseret af producenten.

YDERLIGERE SIKKERHEDSHENVISNINGER

Advarsel! Bearbejdning af farlige stoffer (f.eks. blyholdig maling eller asbestholdige materialer) er sundhedsskadeligt for brugeren og personer i nærheden og er derfor forbudt.

Advarsel! Der kan opstå støv ved slibning. Bær altid beskyttelsesbriller, sikkerhedshandsker og åndedrætsværn. Tilslut om muligt en støvudsugning.

Specielle sikkerhedshenvisninger til slibning og skrabning

- **Brug kun elværktøjet til tørslibning. Slib ikke fugtigt materiale.** Hvis der trænger vand ind i elapparatet, øges risikoen for elektrisk stød.
- **Undgå overophedning af slibematerialet og slibemaskinen.** Der er brandfare.
- **Arbejdsemnet bliver varmt under slibning. Rør ikke ved det forarbejdede sted, men lad det køle af.** Der er fare for forbrænding. Brug ikke kølemiddel eller lignende.
- **Tøm altid støvbeholderen før arbejdspauser.** Slibestøv i støvposen, mikrofiltre, papirposen (eller i filterposen eller støvsugerens filter) kan selvantændes ved ugunstige betingelser som f.eks. flyvende gnister ved slibning af metaller. Det er særligt farligt, hvis slibestøvet blandes med lakrester, rester af polyurethan eller andre kemiske stoffer, og slibematerialet er varmt efter lang tids arbejde.

RESTRISICI

Også hvis du betjener dette elværktøj korrekt, vil der altid være restrisici. Følgende risici kan optræde i forbindelse med dette elværktøjs konstruktion og udførelse:
a) Lungeskader, hvis der ikke bæres egnet åndedrætsværn.
b) Snitlæsioner
c) Høreskader, hvis der ikke bruges et egnet høreværn.
d) Sundhedsskader, der stammer fra hånd/arm vibrationer, hvis apparatet bruges i længere tid eller ikke bruges og vedligeholdes korrekt.

Advarsel! Dette elværktøj genererer et elektromagnetisk felt under brugen. Dette felt kan under visse omstændigheden påvirke aktive eller passive medicinske implantater. For at reducere risikoen for alvorlige eller dødelige kvæstelser, anbefaler vi personer med medicinske implantater at konsultere deres læge eller producenten af det medicinske implantat, inden de bruger maskinen.

Arbejdsanvisninger

Bær egnet tøj og passende beskyttelsesudstyr ved arbejde med produktet.
Kontrollér altid før brug, at produktet er funktionsdygtigt.

Sørg for, at omgivelsestemperaturen under arbejdet ikke er højere end 50 °C og ikke er lavere end -20 °C.

Bær høreværn.

B Operation

Udskiftning af påsætningsdele

Sikr apparatet mod tilkobling (se „Til-/frakobling"), eller tag batteriet ud af apparatet. Utilsigtet tilkobling medfører risiko for kvæstelser.

Bær beskyttelseshandsker. Påsætningsdelen kan være opvarmet efter brug.

Aftagning af påsætningsdel
1. Skyd frigørelsesarmen (6) til anslag i stilling ↶, og hold den i denne position.
2. Træk den frigjorte påsætningsdel af.

Påsætning af påsætningsdel
3. Skyd påsætningsdelen (2) langs styreskinnen og ind i motorenheden (5). Du kan høre, når den går i indgreb.
4. Lad frigørelsesarmen (6) glide tilbage til stilling ⊖.
5. Kontrollér, at påsætningsdelen sidder godt fast, ved at trække i den.

A Tænding/slukning

1. Isæt det genopladelige batteri i apparatet.
2. **Tilkobling:** Tryk på tænd/sluk-knappen (7).
   Omdrejningstallet kan reguleres trinløst med tænd/sluk-knappen (7).
   Let tryk: lavt omdrejningstal
   Kraftigere tryk: højt omdrejningstal.
3. **Frakobling:** Slip tænd/sluk-knappen (7).
   Når du sætter drejeretningskontakten (8) i midterstilling, er apparatet sikret mod tilkobling.

C Motorenhed med multisliber-påsætningsdel PKGA2

Sikr apparatet mod tilkobling (se „Til-/frakobling"). Utilsigtet tilkobling af apparatet medfører risiko for kvæstelser.

Bær beskyttelsesmaske under slibearbejde.

Montering/fjernelse af slibeblad

Slibepladen (1) er udstyret med velcrostof, så slibebladet hurtigt kan sættes på.

Montering af slibeblad
1. Tryk slibebladet (9) ensartet mod slibepladen (1). Sørg for, at hullerne i slibebladet dækker slibepladens åbninger.

Fjernelse af slibeblad
2. Træk slibebladet (9) af slibepladen (1).

Brug kun slibeblade med den rigtige størrelse (138 x 97 mm). Egnede slibeblade finder du under „Reservedele og tilbehør".

Tilslutning af støvudsugningen

Når støvudsugningen tilsluttes, kan støvniveauet under slibningen reduceres.

1. Skyd adapteren (3) ind i åbningen på multisliber-påsætningsdelen (2) til anslag.
2. Slut en støvsugers sugeslange (ikke inkluderet i leveringen) til adapteren (3).
   Sørg for, at støvudsugningen er egnet til materialet, der skal bearbejdes. Disse informationer kan findes i betjeningsvejledningen til det eksterne apparat.

Du kan eventuelt slutte sugeslangen fra en støvsuger til adapteren (3) uden reduktionsstykke (4).

Slibning

- Anvend en støvudsugning ved slibning med multisliber-påsætningsdel.
- Hold det tændte produkt hen til arbejdsemnet.
- Rens slibepladen, før du sætter et slibeblad på.
- Arbejd kun med slibeblade uden skader, så du opnår optimale sliberesultater.
- Tryk kun lidt og ensartet, når du arbejder. Derved skåner du produktet og slibebladet.
- Slib ikke forskellige materialer med det samme slibeblad (f. eks. metal og derefter træ).

Valg af slibeblad

Kornstørrelse P	Anvendelse
P 60	til forslibning af rå træflader
P 80 P 120	til planslibning
P 240	til finslibning af grundede og lakerede overflader

Rengøring og vedligeholdelse

Lad istandsættelses- og vedligeholdelsesarbejder, der ikke er beskrevet i denne vejledning, udføre af vores servicecenter. Anvend kun originaldele. Fare for tilskadekomst!

Sluk for apparatet og tag akku'en ud før alle arbejder.

Gennemfør regelmæssigt følgende rengørings- og vedligeholdelsesarbejder. Derigennem er en lang og tilforladelig brug garanteret.

Rengøring

Apparatet må hverken sprøjtevaskes med eller dyppes i vand. Der er fare for at få et elektrisk stød!

Hold ventilationsslidser, motorhus og håndtag rene. Brug en fugtig klud eller en børste. Brug ingen rengørings- eller opløsningsmidler. Derved kan du beskadige apparatet irreparabelt.

Vedligeholdelse

Enheden er vedligeholdelsesfri.

Opbevaring

Opbevar apparatet på et tørt og støvbeskyttet sted, uden for børns rækkevidde.

Bortskaffelse/ miljøbeskyttelse

Apparatet, tilbehøret og emballagen skal afleveres til miljøvenlig genanvendelse.

El-apparater hører ikke i husholdningsaffaldet.

Direktivet 2012/19/EU om affald af elektrisk og elektronisk udstyr: Brugt elektrisk udstyr skal indsamles separat og afleveres til miljøvenlig genanvendelse. Afhængigt af hvordan det implementeres i national lovgivning, har du følgende muligheder:

- at give det tilbage til salgsstedet,
- at aflevere det på en genbrugsstation,
- at sende det tilbage til producenten/ distributøren. Bortskaffelsen af dit defekte, indsendte apparat er gratis for dig

Tilbehørsdele og hjælpemidler uden elektriske bestanddele, der følger med det udtjente udstyr, er ikke omfattet heraf.

Indlevér apparatet på en genbrugsstation. De anvendte plast- og metaldele kan rensorteres og derefter genanvendes. Kontakt vores service-center for nærmere informationer.

Fejlsøgning

Problem	Mulig årsag	Fejlafhjælpning
Apparatet starter ikke	Det genopladelige batteri er tomt	Oplad batteriet
	Det genopladelige batteri er ikke isat	Isæt batteriet
	Tænd/sluk-knappen (B 7) er defekt	Lad servicecenteret udføre reparationen
Værktøjet bliver hurtigt slidt	Der anvendes for højt tryk	Reducér trykket
	Hastigheden er for høj	Reducér hastigheden

(DK) Oversættelse af den originale CE-konformitetserklæring

Hermed bekræfter vi, at **Multisliber-påsætningsdel, serien PKGA2**
Seriennummer 000001 - 023400

opfylder følgende gældende EF-direktiver i deres respektive gyldige version:

2006/42/EC • 2011/65/EU* & (EU) 2015/863

For at sikre overensstemmelsen, blev følgende harmoniserede standarder samt nationale standarder og regler anvendt:

EN 62841-1:2015 • EN 62841-2-4: 2014
EN ISO 12100:2010 • EN IEC 63000:2018

Det er udelukkende producentens ansvar at udarbejde denne overensstemmelseserklæring:

Grizzly Tools GmbH & Co. KG
Stockstädter Straße 20
63762 Großostheim
Germany, 25.05.2022

Christian Frank
(Dokumentationsbefuldmægtiget)

* *Erklæringens ovennævnte genstand opfylder forskrifterne i Europaparlamentets og Rådets direktiv 2011/65/EU af 8. juni 2011 til begrænsning af anvendelsen af visse farlige stoffer i elektrisk og elektronisk udstyr*

Service-Center

(DK) Service Danmark
Tel.: 32 710005
E-Mail: grizzly@lidl.dk
IAN 380778_2110

Importør

Vær opmærksom på, at følgende adresse ikke er en serviceadresse. Kontakt først det ovenfor nævnte servicecenter.

Grizzly Tools GmbH & Co. KG
Stockstädter Straße 20
D-63762 Großostheim, TYSKLAND
www.grizzlytools.de

Reservedele/Tilbehør

Reservedele og tilbehør kan bestilles på www.grizzlytools.shop

(ES) Las instrucciones de servicio forman parte de este producto. Éstas contienen importantes indicaciones para la seguridad, el uso y la eliminación del aparato. Familiarícese con todas las indicaciones de manejo y seguridad antes de usar el producto. Utilice el producto sólo como se describe y para los campos de aplicación indicados. Guarde bien estas instrucciones y entrégueselas al dar este producto a terceros.

Uso previsto

Este aparato está previsto para el lijado. El accesorio de lijadora múltiple es un accesorio para PKGA 20-Li y solo puede utilizarse con un PKGA 20-Li. Cada utilización divergente que no se menciona expresamente en estas instrucciones, puede causar daños en el aparato y presentar un peligro serio para el usuario. El aparato está destinado para el uso por personas mayores de edad. Jóvenes mayores de 16 años están exclusivamente autorizados para usar el aparato bajo vigilancia.
El fabricante no se responsabiliza por daños causados por el uso contrario al previsto o por la operación incorrecta. En caso de uso profesional, se extingue la garantía.

Descripción general

Volumen de suministro

Desembale el aparato y compruebe que esté completo. Evacue el material de embalaje de una forma conveniente.

- Accesorio de taladradora - lijadora
- Adaptador para aspiración de polvo
- Instrucciones de uso

A Vista sinóptica

1 Placa lijadora
2 Accesorio de taladradora - lijadora PKGA 2
3 Adaptador para aspiración de polvo
4 Pieza de reducción
B 5 Motor
B 6 Palanca de desbloqueo para accesorio
B 7 Interruptor de encendido/ apagado
B 8 Selector del sentido de rotación
C 9 Hoja de lija

Datos técnicos

Accesorio de taladradora - lijadora.....PKGA2
Revoluciones en vacío
(n_0).....0-9000 min^{-1}
Papel de lija ..... 138 x 97 mm
Peso ..... aprox. 0,366 kg
Nivel de presión acústica
(L_{pA}) ..... 88,6 dB(A), K_{pA}= 3 dB
Nivel de potencia acústica
(L_{WA}) ..... 99,6 dB(A), K_{WA}= 3 dB
Vibración (a_h)..4,572 m/s^2, K= 1,5 m/s^2

El índice de emisión de vibraciones indicado ha sido medido según un procedimiento de ensayo normalizado, y puede ser usado para comparar herramientas eléctricas entre sí.
El índice de emisión de vibraciones indicado también puede ser usado para estimar por anticipado la exposición.

Aviso: El índice de emisión de vibraciones indicado puede diferir del valor reseñado cuando se usa efectivamente esa herramienta eléctrica y según cómo se utilice.
Intente mantener la tensión, provocada por las vibraciones, tan reducida como sea posible. Las medidas para reducir la tensión por las vibraciones son, por ejemplo, llevar guantes al usar la herramienta y limitar el tiempo de trabajo. Para ello hay que tener en cuenta todas las partes del ciclo de funcionamiento (por ejemplo, los tiempos en los que la herramienta eléctrica está desconectada y aquellos en los que está encendida, pero funciona sin carga).

Instrucciones de seguridad

Esta sección trata de las normas de seguridad básicas cuando se trabaja con este aparato.

Símbolos gráficos

Símbolos en las instrucciones

Símbolos de riesgo con indicaciones para prevención de daños personales y materiales.

Señal prescriptiva con indicaciones para la prevención de accidentes y daños.

Póngase guantes de protección.

Póngase protección en los oídos.

Póngase máscara protectora.

Señal de indicacion con información para un mejor manejo del equipo.

Instrucciones generales de seguridad para herramientas eléctricas

¡ATENCIÓN! Lea todas las indicaciones de seguridad, instrucciones, ilustraciones y datos técnicos que acompañan a esta herramienta electrónica. Si se incumplen las instrucciones de seguridad o de procedimiento, puede sufrirse una descarga eléctrica, un incendio o graves lesiones.

Guarde todas las instrucciones de seguridad y de procedimiento, para poderlas consultar en un momento dado.
El concepto de "herramienta eléctrica", usado en las instrucciones de seguridad, se refiere a las que funcionan enchufadas a la corriente (con cable de alimentación) y también a las que funcionan con baterías recargables (sin cable de alimentación).

1) SEGURIDAD EN EL PUESTO DE TRABAJO:

a) **Mantener el puesto de trabajo limpio y bien iluminado.** El desorden y las zonas de trabajo no iluminadas pueden producir accidentes.
b) **No trabajar con la herramienta eléctrica en zonas bajo peligro de explosión, donde se encuentren líquidos, gases o polvos inflamables.** Los aparatos eléctricos generan chispas que podrían encender el polvo o los vapores.
c) **Mantener alejados de la herramienta eléctrica a los niños y otras personas mientras la use.** Si se despistase podría perder el control de la herramienta eléctrica.

2) SEGURIDAD ELÉCTRICA:

a) **El enchufe conector de la herramienta eléctrica debe caber en la caja de empalme. No debe modificarse el enchufe de ninguna manera. No utilizar adaptadores junto a aparatos eléctricos con toma de tierra.** Los enchufes genuinos y las cajas de empalme adecuadas disminuyen el riesgo de descarga eléctrica.
b) **Evite el contacto físico con superficies puestas a tierra como tuberías, calefacciones, hornos y neveras.** Existe un mayor riesgo de descarga eléctrica cuando el cuerpo está puesto a tierra.
c) **Mantener la herramienta eléctrica alejada de la lluvia y la humedad.** Si penetra agua en el aparato eléctrico, aumenta el riesgo de descarga eléctrica.
d) **No utilizar el cable para llevar o colgar la herramienta eléctrica, ni para sacar el enchufe de la caja de empalme. Mantener el cable alejado del calor, aceite, bordes afilados o piezas de aparatos en movimiento. Los cables deteriorados o** bobinados aumentan el riesgo de descarga eléctrica.
e) **Si trabaja con la herramienta eléctrica en el exterior, utilice solamente cables de alargo que estén autorizados para exterior.** El uso de cables de alargo adecuados para exterior disminuye el riesgo de descarga eléctrica.
f) **Si no se puede evitar usar la herramienta eléctrica en un ambiente húmedo, utilice un interruptor protector contra corriente de falla (RCD).** El uso del interruptor protector contra corriente de falla disminuye el riesgo de descarga eléctrica.

3) SEGURIDAD DE PERSONAS:

a) **Esté atento, observe lo que hace y utilice la herramienta eléctrica con esmero. No utilice la herramienta eléctrica cuando esté cansado o se encuentra bajo los efectos de drogas, alcohol o medicamentos.** Un momento de distracción al utilizar la herramienta eléctrica puede producir graves accidentes.
b) **Lleve un equipo protector personal y siempre unas gafas protectoras.** Al llevar un equipo protector personal, como zapatos de seguridad antideslizantes, casco protector o protección contra el ruido disminuye el riesgo de sufrir daños.
c) **Evite la puesta en marcha inadvertida. Asegúrese de que la herramienta eléctrica esté desconectada antes de conectarla a la corriente, recogerla o llevarla a cuestas.** Si al llevar a cuestas la herramienta eléctrica mantiene el dedo en el interruptor o conecta el aparato accionado a la corriente, pueden producirse accidentes.
d) **Extraiga todas las herramientas de ajuste y llaves inglesas antes de trabajar con la herramienta eléctrica.** Las herramientas y llaves que se encuentran en piezas giratorias del aparato, pueden producir accidentes.
e) **Evite adoptar una posición del cuerpo anómala. Procure estar firmemente erguido y mantenga en todo momento el equilibrio.** De esta forma podrá controlar mejor la herramienta eléctrica en situaciones inesperadas.
f) **Lleve ropa adecuada. No llevar ropa amplia ni joyería. Mantener el pelo, la ropa y los guantes alejados de las piezas móviles.** La ropa suelta, las joyas y el pelo largo podrían ser atrapados por las piezas móviles.
g) **Cuando se puedan montar dispositivos para aspirar polvo o colectores, estos se deberán colocar y utilizar correctamente.** Si se utiliza la aspiración de polvo, se pueden reducir los peligros provocados por el polvo.
h) **No se deje llevar por una falsa sensación de seguridad y no ignore las reglas de seguridad para herramientas eléctricas, aun estando familiarizado con la herramienta después de usarla con frecuencia.** Un uso negligente puede provocar lesiones graves en una fracción de segundo.

4) UTILIZACIÓN Y TRATAMIENTO DE LA HERRAMIENTA ELÉCTRICA:

a) **No sobrecargue el aparato. Utilice para trabajar la herramienta eléctrica adecuada en cada caso.** Con las herramientas eléctricas trabajará mejor y de forma más segura dentro de la gama de potencias indicada.
b) **No utilice herramientas eléctricas que tengan el interruptor defectuoso.** Las herramientas eléctricas que ya no se pueden conectar o desconectar son peligrosas y deben ser reparadas.
c) **Saque el enchufe de la toma de corriente y/o quite la batería extraíble antes de realizar ajustes en la herramienta, cambiar piezas intercambiables de la herramienta o guardar la herramienta eléctrica.** Esta medida de precaución evitará que la herramienta eléctrica se ponga en marcha de forma inadvertida.
d) **Guardar la herramienta eléctrica fuera del alcance de los niños cuando no la utilice. No permita que utilicen el aparato personas que no estén familiarizadas con él o que no hayan leído estas instrucciones.** Las herramientas eléctricas son peligrosas cuando son utilizadas por personas sin experiencia.
e) **Conserve con cuidado la herramienta eléctrica y piezas de la misma. Compruebe que las piezas móviles funcionen perfectamente y no estén atascadas, que no haya piezas rotas o tan dañadas que se inhiba la funcionalidad de la herramienta eléctrica. Haga reparar las piezas dañadas antes de utilizar el aparato.** Muchos accidentes tiene su origen en herramientas eléctricas mal mantenidas.
f) **Mantener las herramientas cortantes afiladas y limpias.** Las herramientas cortantes bien cuidadas con un borde afilado se atascan menos y son más fáciles de dirigir.
g) **Utilizar la herramienta eléctrica, los accesorios, las herramientas correspondientes, etc. según estas instrucciones. Tener en cuenta también las condiciones de trabajo y la actividad a realizar.** El uso de la herramienta eléctrica para otros fines que los previstos puede producir situaciones peligrosas.
h) **Mantenga las empuñaduras y las zonas de agarre secas, limpias y libres de aceite y grasa.** Las empuñaduras y zonas de agarre resbaladizas impiden un manejo seguro y

pueden hacer perder el control de la herramienta eléctrica en situaciones imprevistas.

5) MANEJO Y USO CUIDADOSO DE APARATOS CON PILAS RECARGABLES

a) **Cargue las pilas recargables sólo con los cargadores que hayan sido recomendados por el fabricante.** Existe peligro de incendio si se utiliza el cargador para tipos extraños de pilas, que no son adecuadas para el mismo.
b) **Utilice por ello solamente las pilas recargables previstas para cada herramienta eléctrica.** El uso de otros tipos de pilas recargables puede producir lesiones y provocar incendios.
c) **Mantenga la pila recargable no usada, alejada de clips de oficina, monedas, llaves, clavos, tornillos y demás pequeños objetos metálicos que podrían causar el puenteo de los contactos.** Un cortocircuito entre los contactos de la pila recargable puede causar quemaduras o provocar incendios.
d) **Si se usa la pila recargable de forma equivocada, puede emanar líquido. Evite todo contacto con ese líquido. En caso de contacto casual, aclarar con agua. Si el líquido penetrase en los ojos, deberá solicitar además ayuda médica.** El líquido emanado de las pilas recargables puede producir irritación o quemaduras cutáneas.
e) **No utilice una batería dañada o modificada.** Las baterías dañadas o modificadas pueden comportarse de forma impredecible y provocar incendios, explosiones o lesiones.
f) **No exponga las baterías al fuego o a temperaturas elevadas.** El fuego o las temperaturas superiores a 130 °C pueden provocar una explosión.
g) **Siga todas las instrucciones de carga y nunca cargue la batería o la herramienta a batería fuera del rango de temperatura especificado en las instrucciones de uso.** Una carga incorrecta o fuera del rango de temperatura permitido puede destruir la batería y aumentar el riesgo de incendio.

6) ASISTENCIA:

a) **Haga reparar la herramienta eléctrica solamente por personal técnico cualificado y sólo con piezas de recambio originales.** De esta forma se asegura el mantenimiento de la seguridad de la herramienta eléctrica.
b) **Nunca realice tareas de mantenimiento en una batería dañada.** El mantenimiento íntegro de la batería debe ser efectuado únicamente por el fabricante o por centros de asistencia autorizados.

Advertencias de seguridad adicionales

¡Advertencia! El procesamiento de materiales peligrosos (como, por ejemplo, pintura con plomo o materiales que contienen amianto) es peligroso para la salud del usuario y las personas que se encuentren cerca y, por lo tanto, está prohibido.

¡Advertencia! Durante el lijado se puede producir polvo. Póngase siempre gafas de protección, guantes de protección y mascarilla. Si es posible, conecte una aspiración de polvo.

INDICACIONES DE SEGURIDAD ESPECIALES PARA LIJAR Y RASPAR

- **La herramienta electrónica solo debe utilizarla para el lijado en seco.** No raspe materiales que estén humedecidos. Si penetra agua dentro de un aparato electrónico se incrementa el riesgo de descarga eléctrica.
- **Evite que la pieza a lijar y la lijadora se sobrecalienten.** ¡Peligro de incendio!
- **Al lijar, la pieza de labor se calienta. No la toque del lado que se ha trabajado, deje que se enfríe.** Existe peligro de quemadura. No utilice ningún medio refrigerante o similar.
- **Antes de hacer pausas vacíe el depósito de polvo.** Si se dan condiciones adversas, con una chispa producida al lijar metales, puede empezar a arder el polvo de lijar que hay dentro de la bolsa donde se recoge el polvo, en el microfiltro, la bolsa de papel (o en la bolsa de filtro o el filtro del aspirador). Es especialmente peligroso cuando el polvo del lijado está mezclado con restos de lacado y de poliuretano o con otras sustancias químicas, y la pieza lijada se calienta después de trabajarla durante mucho tiempo.

RIESGOS RESIDUALES

Aunque usted maneje esta herramienta eléctrica de acuerdo a las normas, siempre permanecen riesgos residuales. En relación con la forma constructiva y el acabado de esta herramienta eléctrica, pueden presentarse los siguientes riesgos:
a) Cortaduras
b) Daños auditivos, en caso de no llevar protección para los oídos
c) Daños para la salud, derivados de las vibraciones transmitidas al sistema mano-brazo, en caso de que el aparato se utilice durante un tiempo prolongado, no se lleve de forma correcta o no esté en las condiciones de mantenimiento debidas.
d) Daños en los ojos, si no se utilizan gafas de protección.
e) Daños en los pulmones, si no se utiliza mascarilla;

Aviso: Esta herramienta eléctrica genera durante su uso un campo electromagnético. En determinadas circunstancias, este campo puede dañar implantes médicos activos o pasivos. Para reducir el riesgo de lesiones serias o mortales, recomendamos a las personas con implantes médicos que consulten a su médico o a su fabricante antes de utilizar la máquina.

Utilice exclusivamente accesorios recomendados por PARKSIDE. De lo contrario, existe el riesgo de descarga eléctrica o fuego.

Indicaciones de trabajo

Cuando trabaje con el aparato póngase vestimenta apropiada y el equipo de protección correspondiente. Asegúrese, antes de utilizar el aparato, que está en condiciones de funcionar.
El equipo de protección personal y el aparato en óptimas condiciones reducen el riesgo de sufrir lesiones y accidentes.

Asegúrese de que la temperatura ambiente no supera los 50 °C y no desciende por debajo de -20 °C durante el proceso de carga.

Póngase protección en los oídos.

B Manejo

Cambiar los accesorios del aparato

Asegure el aparato para que no pueda encenderse (ver «Encender/apagar») o saque la batería. Existe peligro de lesión si se enciende involuntariamente.

Póngase guantes de protección. El accesorio puede haberse calentado después de su uso.

Retirar el accesorio
1. Coloque la palanca de desbloqueo (6) hasta el tope y manténgalo en esa posición 🔓.
2. Retire el accesorio desbloqueado (4).

Colocar el accesorio
3. Introduzca el accesorio (2) siguiendo la guía dentro de la unidad de motor (5).
4. Deje que la palanca de desbloqueo (6) vuelva a la posición inicial 🔒.
5. Compruebe que está colocada correctamente tirando del accesorio.

A Encender/apagar

1. Inserte la batería en el aparato.
2. **Encender:** Presione el interruptor de encendido/apagado (7).
   Con el interruptor de encendido/apagado (7) puede regular de manera continua las revoluciones.
   Presión ligera: baja velocidad
   Presión fuerte: velocidad más alta
3. **Apagar:** Suelte el interruptor de encendido/apagado (7).
   Si coloca el selector del sentido de rotación (8) en la posición central, el aparato estará protegido y no se encenderá.

C Unidad de motor con accesorio de taladradora - lijadora PKGA2

Asegure que el aparato no puede encenderse (ver «Encender/apagar»). Existe peligro de lesión si el aparato se enciende involuntariamente.

Póngase una mascarilla de protección respiratoria durante los trabajos de amolado.

Colocar/retirar hoja de lija

La placa lijadora (1) está equipada con un tejido adhesivo para poder colocar la hoja de lijar rápidamente.

Colocar la hoja de lija
1. Coloque la hoja de lija (9) ejerciendo una presión regular sobre la placa lijadora (1). Procure que los agujeros de la hoja de lijar coincidan con las aberturas de la placa lijadora.

Retirar la hoja de lija
2. Retire la hoja de lija (9) de la placa lijadora (1).

Solo utilice hojas de lija del tamaño correcto (138 x 97 mm). En «Piezas de repuesto/accesorios» encontrará hojas de lijado adecuadas.

Conectar aspiración de polvo

Conectando la aspiración de polvo puede reducir el polvo que se forma al lijar.

1. Introduzca el adaptador (3) hasta el tope dentro de la apertura del accesorio de taladradora lijadora (2).
2. Conecte el tubo de aspiración de una aspiradora al adaptador (3). Asegúrese de que el sistema de aspiración de polvo sea adecuado para el material que va a cepillar. Puede encontrar la información correspondiente en el manual de instrucciones del sistema externo.

Dado el caso, también puede conectar un tubo de aspiración de una aspiradora al adaptador (3) sin una pieza de reducción (4).

Lijar

- Al lijar con el accesorio de taladradora - lijadora utilice la aspiración de polvo.
- Lleve el aparato hacia la pieza de labor cuando esté en funcionamiento.
- Antes de colocar la hoja de lija limpie la placa lijadora.
- Solo trabaje con hojas de lija que estén en perfecto estado para obtener buenos resultados de lijado.
- Trabaje ejerciendo poca presión y de manera continua. Así protege el aparato y la hoja de lija.
- No lije con la misma hoja materiales diferentes (p.ej. metal y después madera).

Elegir la hoja de lija

Granulación P	Uso
P 60	para hacer un rectificado previo de superficies de madera en bruto
P 80 / 120	para rectificar en plano
P 240	para el rectificado de alta precisión de superficies con imprimación y lacado

Limpieza/ mantenimiento

Todos los trabajos no indicados en estas instrucciones, deben ejecutarse exclusivamente en nuestro Centro de Servicio. Utilice exclusivamente piezas originales. Utilice exclusivamente piezas originales. Existe peligro de lesionarse.

Apague el aparato y, antes de empezar con cualquier trabajo, retire la batería.

Ejecute en forma periódica los siguientes trabajos de mantenimiento y limpieza. Esto garantiza una utilización confiable y de largo plazo.

Limpieza

No rociar el aparato con agua, ni limpiarlo bajo un chorro de agua, ya que existe peligro de recibir una descarga eléctrica, pudiéndose además deteriorar el aparato.

- Mantenga las ranuras de ventilación, el armazón del motor y las asas del aparato limpias. Utilice para ello un paño húmedo o un cepillo. No utilizar detergentes ni disolventes para limpiarlo. Con ello podría dañar el aparato de forma irremediable.

Mantenimiento

- El aparato no necesita mantenimiento.

Almacenaje

- Mantenga el aparato en un lugar seco y protegido del polvo y fuera del alcance de los niños.

Eliminación/ Protección del medio ambiente

Lleve el aparato, los accesorios y el embalaje a un lugar para que procedan a reciclarlo respetando el medio ambiente.

Máquinas no deben ir a la basura doméstica.

Directiva 2012/19/UE sobre residuos de aparatos eléctricos y electrónicos: Los aparatos eléctricos usados deben eliminarse por separado y reciclarse de forma respetuosa con el medio ambiente.
Dependiendo de las normas estatales, puede tener las siguientes opciones:
• devolverlo a un punto de venta,
• a un punto de recogida oficial,
• devolver al fabricante/distribuidor. Nosotros nos encargaremos de eliminar gratuitamente los aparatos defectuosos que recibamos.
Esto no afecta a los accesorios y a otros medios sin componentes electrónicos.

Entregue el aparato en un punto de reciclaje. Las piezas de plástico y metal utilizadas pueden separarse según el material y llevarse a un punto de reciclaje. Si tiene cualquier duda, puede preguntarle a nuestro centro de servicio.

Service-Center

(ES) **Servicio España**
Tel.: 900 984 989
E-Mail: grizzly@lidl.es
IAN 380778_2110

Importador

Por favor, observe que la siguiente dirección no es una dirección de servicio. Contacte primeramente al centro de servicio mencionado arriba.

Grizzly Tools GmbH & Co. KG
Stockstädter Straße 20
DE-63762 Großostheim
ALEMANIA
www.grizzlytools.de

Piezas de repuesto/ Accesorios

Encontrará las piezas de repuesto y accesorios en www.grizzlytools.shop

Búsqueda de fallos

Problema	Origen posible	Subsanación del error
El aparato no arranca	Descargar batería	Cargar batería
	Batería no insertada	Insertar batería
	Interruptor de encendido/ apagado (7) defectuoso	Reparar por el servicio de atención al cliente
La herramienta se gasta rápido	Se ha aplicado demasiada presión	Reducir presión
	Velocidad demasiado alta	Reducir velocidad

(ES) **Traducción de la Declaración de conformidad CE original**

Mediante la presente declaramos que el **Accesorio de taladradora - lijadora de la serie PKGA2,** Número de serie 000001 - 023400

corresponde a partir a las siguientes Directivas de la UE corrientes en su respectiva versión vigente:

2006/42/EC • 2011/65/EU* & (EU) 2015/863

Para garantizar la conformidad, se aplicaron las siguientes normas armonizadas, así como las normas y regulaciones nacionales:

EN 62841-1:2015 • EN 62841-2-4: 2014
EN ISO 12100:2010 • EN IEC 63000:2018

El fabricante es el único responsable de expedir esta Declaración de Conformidad:

CE Grizzly Tools GmbH & Co. KG
Stockstädter Straße 20
63762 Großostheim
Germany, 25.05.2022

Christian Frank
(Apoderado de documentación)

* El objeto de la declaración arriba descrito cumple con las directrices de la Directiva 2011/65/UE del Parlamento Europeo y del Consejo de 8 de junio de 2011 sobre restricciones a la utilización de determinadas sustancias peligrosas en aparatos eléctricos y electrónicos

(IT) (MT) Le istruzioni per l'uso costituiscono parte integrante di questo prodotto. Contengono indicazioni importanti per la sicurezza, l'uso e lo smaltimento. Prima dell'uso del prodotto, si raccomanda di familiarizzare con tutte le indicazioni di comando e di sicurezza. Usare il prodotto solo come descritto e per i campi d'impiego specificati. Conservare le istruzioni in un luogo sicuro e consegnare la documentazione in caso di cessione del prodotto a terzi.

Uso previsto

Il dispositivo è pensato per la levigatura. L'accessorio multi levigatrice è concepito per PKGA 20-Li e può essere usato esclusivamente con PKGA 20-Li.
Questo apparecchio non è adatto per l'uso commerciale. Ogni altro utilizzo non espressamente concesso nelle presenti istruzioni può causare danni all'apparecchio e costituire un pericolo reale per l'utilizzatore. L'apparecchio è destinato all'uso da parte di persone adulte. I giovani al di sopra dei 16 anni potranno utilizzare l'apparecchio solo sotto sorveglianza di un adulto. Il produttore non si assume alcuna responsabilità per danni causati da un uso improprio o errato. In caso di un impiego per uso commerciale decade la garanzia.

Descrizione generale

Contenuto della confezione

Rimuovere l'apparecchio dalla confezione e controllare se è completo:
- Accessorio multi levigatrice
- Adattatore per l'aspirazione esterna
- Istruzioni per l'uso

A Illustrazione

1 Piastra di levigatura
2 Accessorio multi levigatrice PKGA2
3 Adattatore per l'aspirazione esterna
4 Riduzione
B 5 Unità motore
B 6 Leva di sblocco per accessorio apparecchio
B 7 Interruttore di accensione/spegnimento
B 8 Selettore senso di rotazione
C 9 Foglio di carta abrasiva

Dati tecnici

Inserto per smerigliatrice multifunzione PKGA2
Numero di corsa a vuoto
(n_0) ..... 0-9000 min^{-1}
Carta abrasiva ..... 138 x 97 mm
Peso .....ca. 0,366 kg
Livello di pressione acustica
(L_{pA}) ..... 88,6 dB(A), K_{pA}= 3 dB
Livello di potenza sonora
(L_{WA}) .....99,6 dB(A), K_{WA}= 3 dB
Vibrazioni (a_h)..4,572 m/s^2, K= 1,5 m/s^2

Il valore di emissione di vibrazioni indicato è stato misurato attraverso un procedimento di controllo standardizzato e può essere utilizzato per il confronto di un apparecchio elettrico con un altro. Il valore di emissione di vibrazioni indicato può essere anche utilizzato per una prima valutazione dell'esposizione alla quale si è soggetti.

Avvertenza: Durante l'uso effettivo dell'apparecchio elettrico, il livello di emissione di vibrazioni può differire da quello indicato a seconda della tipologia e della modalità d'uso.

Cercare di limitare il più possibile l'esposizione alle vibrazioni. Per attenuare l'esposizione alle vibrazioni si possono ad esempio indossare guanti durante l'utilizzo dell'utensile (tranne: modalità operativa trapanatura) e limitare l'orario di lavoro. In tal senso occorre tenere conto di tutte le componenti del ciclo operativo (ad esempio i momenti in cui l'apparecchio elettrico è spento e quelli in cui è accesso, ma opera senza carico).

Avvertimenti di sicurezza

Questa sezione tratta le norme di sicurezza essenziali da rispettare quando si lavora con l'apparecchio.

Simboli e pittogrammi

Simboli riportati nelle istruzioni

Simboli di pericolo con indicazioni relative alla prevenzione di danni a cose e persone.

Simboli di divieto con indicazioni relative alla prevenzione di danni.

Indossare guanti protettivi.

Indossare le protezioni acustiche.

Indossare una maschera protettiva.

Simboli di avvertenza con informazioni relative ad un uso corretto dell'apparecchio.

Indicazioni di sicurezza generali per utensili elettrici

AVVERTENZA! Leggere tutte le avvertenze di sicurezza, le istruzioni, le diciture e i dati tecnici di cui è provvisto questo utensile elettrico. La mancata osservanza delle indicazioni di sicurezza e delle istruzioni possono provocare scosse elettriche, incendi e/o lesioni gravi.

Conservare tutte le indicazioni di sicurezza e le istruzioni per una consultazione futura.
Il termine usato nelle indicazioni di sicurezza „Utensile elettrico" si riferisce a utensili elettrici azionati con tensione di rete (con cavo di rete) e a utensili elettrici azionati con accumulatori (senza cavo di rete).

1) Sicurezza sul posto di lavoro

a) Tenere la zona di lavoro pulita e ben illuminata. Disordine o zone di lavoro non sufficientemente illuminate possono causare infortuni.
b) Non lavorare con l'utensile elettrico in un ambiente a rischio di esplosioni, nel quale sono presenti liquidi, gas o polveri infiammabili. Utensili elettrici generano scintille che possono infiammare la polvere o i vapori.
c) Tenere bambini e altre persone lontane durante l'uso dell'utensile. In caso di distrazioni si può perdere il controllo dell'apparecchio.

2) Sicurezza elettrica:

a) La spina di allacciamento dell'utensile elettrico deve essere adatto alla presa. La spina non deve essere modificata in alcun modo. Non usare un adattatore insieme a utensili elettrici collegati a massa. Spine non modificate riducono il rischio di scosse elettriche.
b) Evitare il contatto del corpo con superfici collegate a massa, come anche da tubi, termosifoni, fornelli e frigoriferi. Aumento del pericolo di scosse elettriche, quando il corpo è collegato a massa.
c) Tenere gli utensili elettrici lontani dalla pioggia e dall'umidità. L'infiltrazione di acqua nell'utensile elettrico aumenta il pericolo di scosse elettriche.
d) Non usare il cavo per trasportare, appendere l'utensile elettrico o per staccare la spina dalla presa. Tenere il cavo lontano da calore, olio, spigoli vivi o componenti in movimento. Cavi danneggiati o attorcigliati aumentano il rischio di una scossa elettrica.
e) Quando si lavora con un utensile elettrico all'aperto, usare solo prolunghe adatte anche per l'esterno. L'uso di una prolunga adatta per l'esterno riduce il rischio di scosse elettriche.
f) Se non è possibile evitare l'uso dell'utensile elettrico in un ambiente umido, usare un interruttore di sicurezza (RCD) per correnti di guasto con una corrente di accensione di 30 mA o meno. L'impiego di un interruttore di sicurezza per correnti di guasto riduce il rischio di scosse elettriche.

3) Sicurezza delle persone:

a) Prestare attenzione ai propri movimenti e lavorare con l'utensile elettrico usando raziocinio. Non usare un utensile elettrico, quando si è stanchi o si è sotto effetto di droghe, alcol o farmaci. Un attimo di disattenzione durante l'uso dell'utensile elettrico può causare lesioni gravi.
b) Indossare un'attrezzatura di sicurezza personale e sempre occhiali protettivi.. Indossando un'attrezzatura di sicurezza personale, come maschera antipolvere, scarpe di sicurezza antiscivolo, casco o protezione dell'udito a seconda dell'impiego dell'utensile elettrico si riduce il pericolo di lesioni.
c) Evitare la messa in esercizio incustodita. Assicurarsi che l'utensile elettrico sia spento, prima di allacciarlo all'alimentazione elettrica e/o all'accumulatore, di sollevarlo o trasportarlo. Se durante il trasporto dell'utensile elettrico si tiene il dito sull'interruttore oppure si allaccia l'apparecchio all'alimentazione elettrica in condizioni accese, possono verificarsi infortuni.
d) Rimuovere gli strumenti di regolazione o i cacciaviti, prima di accendere l'utensile elettrico. Un utensile o un cacciavite che si trova in un componente rotante dell'apparecchio, può provocare lesioni.
e) Evitare una postura anormale. Garantire una posizione stabile e mantenere l'equilibrio in ogni momento. In questo modo l'utensile elettrico può essere controllato meglio in situazioni impreviste.
f) Indossare abbigliamento adeguato. Non indossare abiti larghi o gioielli. Tenere i capelli, l'abbigliamento e i guanti lontani dalle parti in movimento. Capi di abbigliamento larghi, gioielli o capelli lunghi possono essere catturati dalle parti in movimento.
g) Se è possibile montare apparecchi aspirapolvere o di raccolta della polvere, applicarli e utilizzarli in modo corretto. Il ricorso all'aspirapolvere può ridurre i danni dovuti alla polvere.
h) Non lasciarsi ingannare da un falso senso di sicurezza e rispettare regole di sicurezza per gli utensili elettrici, anche se dopo aver utilizzato più volte l'utensile elettrico si ha acquisto una certa confidenza. Una movimentazione accidentale può causare gravi lesioni nell'arco di una frazione di secondo.

4) Uso e trattamento dell'utensile elettrico

a) Non sovraccaricare l'apparecchio. Usare l'utensile elettrico destinato al tipo di lavoro da svolgere. Con l'utensile elettrico adatto si lavora in modo migliore e più sicuro nel campo di potenza specificato.
b) Non usare utensili elettrici con l'interruttore difettoso. Un utensile elettrico che non può essere acceso o spento è pericoloso e deve essere riparato.
c) Tirare la spina dalla presa e/o rimuovere una batteria rimovibile, prima di apportare modifiche all'apparecchio, sostituire pezzi di utensili a inserto o rimuovere l'utensile elettrico. Questa misura previene l'avviamento involontario dell'utensile elettrico.
d) Conservare gli utensili elettrici non usati fuori dalla portata di bambini. Non lasciare usare l'apparecchio a persone che non hanno familiarizzato con lo stesso o che non hanno letto le istruzioni. Utensili elettrici sono pericolosi se usati da persone inesperte.
e) Pulire l'utensile elettrico e l'utensile a inserto con accuratezza. Controllare se le parti in movimento funzionano perfettamente e non si inceppano, se sono presenti parti spezzate o danneggiate che possono compromettere il funzionamento dell'utensile elettrico. Fare riparare le parti danneggiate prima dell'impiego dell'apparecchio. Le cause di molti infortuni risiedono in una scarsa manutenzione degli utensili elettrici.
f) Tenere gli utensili da taglio appuntiti e puliti. Utensili da taglio curati con bordi taglienti appuntiti si inceppano meno facilmente e sono più facili da maneggiare.
g) Usare l'utensile elettrico, gli accessori e i ricambi ecc. conformemente alle istruzioni. A tale proposito tenere in considerazione le condizioni di lavoro e l'attività da svolgere. L'uso di utensili elettrici per scopi diversi da quelli previsti può generare situazioni pericolose.
h) Mantenere le impugnature e le relative superfici asciutte, pulite e prive di olio e grasso. Le impugnature e le relative superfici scivolose non consentono un uso e un controllo sicuri dell'utensile elettrico in situazioni imprevedibili.

5) Rattamento e uso accurato di apparecchi a batteria

a) Ricaricare le batterie solo con caricabatteria consigliati dal produttore. Un caricabatteria adatto per un determinato tipo di batterie è a rischio di incendio se viene usato con altri tipi di batteria.
b) Usare solo batterie previste per gli elettrodomestici. L'uso di altre batterie può causare lesioni e pericolo di incendio.
c) Tenere la batteria non usata lontana da graffe, monete, chiavi, chiodi, viti o altri oggetti di minuteria metallici che possono causare un cavallottamento dei contatti. Un corto circuito tra i contatti della batteria può causare ustioni o incendi.
d) In caso di un'applicazione non corretta possono verificarsi fuoriuscite di liquidi dalla batteria. Evitare il contatto. In caso di contatto involontario, sciacquare con acqua. Se il liquido viene a contatto con gli occhi, consultare anche un medico. Fuoriuscite di liquido della batteria può causare irritazioni della pelle o ustioni.
e) Non usare batterie danneggiate o modificate. Le batterie danneggiate o modificate possono comportarsi in modo imprevedibile e causare incendi, esplosione o pericolo di lesioni.
f) Non esporre le batterie a fiamme o a temperature troppo elevate. Le fiamme o temperature superiori a 130 °C possono essere causa di un'esplosione.
g) Seguire tutte le indicazioni sulla ricarica e non caricare mai la batteria o l'utensile a batteria al di fuori dell'intervallo di temperatura indicato nelle istruzioni per l'uso. Una ricarica errata o al di fuori dell'intervallo di temperatura ammesso può danneggiare irreparabilmente la batteria e aumentare il pericolo di incendio.

6) Assistenza tecnica

a) Fare riparare l'utensile elettrico da personale specializzato qualificato e solo con ricambi originali. In questo modo si garantisce il mantenimento della sicurezza dell'utensile elettrico.
b) Non effettuare mai la manutenzione di batterie danneggiate. È opportuno far eseguire tutti gli interventi di manutenzione delle batterie esclusivamente dal produttore o da centri di assistenza autorizzati.

Ulteriori avvertenze di sicurezza

Avvertenza! La lavorazione di sostanze pericolose (ad es. vernici contenenti piombo o materiale contenenti amianto) è dannosa per la salute dell'utente e le persone circostanti; pertanto è vietata.

Avvertenza! Durante i lavori di levigatura si può produrre polvere. Indossare sempre occhiali di protezione, guanti di sicurezza e una mascherina. Se possibile, collegare l'aspirazione esterna.

AVVERTENZE DI SICUREZZA SPECIFICHE PER LA LEVIGATURA E LA RASCHIATURA

- **Utilizzare l'utensile elettrico solo per la carteggiatura a secco. Non raschiare materiali inumiditi.** La penetrazione di acqua nell'apparecchio aumenta il rischio di scossa elettrica.
- **Evitare che il materiale da levigare e la levigatrice si surriscaldino.** Pericolo di incendio.
- **Durante la levigatura il pezzo si surriscalda. Non afferrarlo dal lato di lavorazione, lasciarlo raffreddare.** Pericolo di ustione! Non usare refrigeranti o sostanze simili.
- **Prima delle pause svuotare sempre il contenitore della polvere.** In condizioni sfavorevoli quali la proiezione di scintille durante la levigatura di metalli, il pulviscolo di rettifica presente nel sacco della polvere, nel microfiltro, nel sacco di carta (oppure nel sacco del filtro o nel filtro dell'aspirapolvere) può incendiarsi da solo. Ciò risulta particolarmente pericoloso quando il pulviscolo di rettifica è mescolato con residui di vernice o poliuretano o con altre sostanze chimiche e il materiale da levigare è molto caldo a seguito della prolungata lavorazione.

RISCHI RESIDUI

Anche se questo utensile elettrico viene usato conformemente alle disposizioni, rimangono sempre rischi residui. I seguenti pericoli possono verificarsi in relazione alla tipologia costruttiva e al tipo di esecuzione di questo elettrodomestico:

a) Danni ai polmoni, in caso di mancato utilizzo di un apposito dispositivo di protezione delle vie respiratorie.
b) Lesioni da taglio
c) Danni all'udito, qualora non venga indossata un'adeguata protezione dell'udito.
d) Danni agli occhi in caso di mancato utilizzo di un'adeguata protezione oculare.
e) Danni alla salute risultanti dalle oscillazioni mano-braccio, quando l'apparecchio viene usato per un periodo prolungato o non viene condotto o manutenuto conformemente alle disposizioni.

Avvertenza! Questo utensile elettrico genera un campo magnetico durante il funzionamento. In determinate condizioni questo campo può compromettere gli impianti medici attivi o passivi. Per ridurre il pericolo di lesioni gravi o letali, consigliamo alle persone con impianti medici di consultare il medico e il produttore dell'impianto medico prima di azionare la macchina.

Non utilizzare alcun accessorio diverso da quelli consigliati da PARKSIDE. Ciò può causare scossa elettrica o incendi.

Avvertenze per l'utilizzo

Durante l'utilizzo dell'apparecchio indossare indumenti idonei e dispositivi di protezione adeguati. Prima di ogni utilizzo, assicurarsi che l'apparecchio sia funzionante. I dispositivi di protezione individuale e un apparecchio funzionante riducono il rischio di lesioni e incidenti.

Durante il lavoro verificare che la temperatura ambiente non sia superiore a 50 °C, né inferiore a -20 °C.

Indossare protezioni acustiche.

B Comando

Sostituzione degli accessori dell'apparecchio

Bloccare l'apparecchio per evitarne la riaccensione (vedere "Accensione/spegnimento") o estrarre la batteria dall'apparecchio. In caso di accensione accidentale sussiste il pericolo di lesioni.

Indossare guanti protettivi. È possibile che l'apparecchio si sia surriscaldato dopo l'uso.

Rimozione dell'accessorio

1. Spingere la leva di blocco (6) in posizione 🔓 fino alla battuta e mantenerla in questa posizione.
2. Staccare l'accessorio sbloccato.

Collocazione dell'accessorio

3. Spingere l'accessorio (2) lungo la barra di guida nell'unità motore (5).
4. Lasciare che la leva di blocco (6) scivoli di nuovo nella posizione 🔒 iniziale.
5. Tirando l'accessorio, verificarne il corretto posizionamento.

A Accensione/spegnimento

1. Inserire la batteria nell'apparecchio.
2. **Accensione:** A tal fine premere l'interruttore on/off (7).
   L'interruttore di accensione/spegnimento (7) consente di regolare il numero di giri in maniera continua. Lieve pressione: numero di giri basso. Pressione maggiore: numero di giri più alto.
3. **Spegnimento:** Rilasciare l'interruttore di accensione/spegnimento (7). Portando il selettore senso di rotazione (8) in posizione centrale, viene attivata la sicura dell'apparecchio e non è possibile accenderlo.

C Unità motore con accessorio multi levigatrice PKGA2

Bloccare l'apparecchio per evitarne la riaccensione (vedere "Accensione/spegnimento"). In caso di accensione accidentale dell'apparecchio sussiste il pericolo di lesioni.

Durante i lavori di levigatura indossare una maschera di protezione.

Collocazione/rimozione del foglio di carta abrasiva

La piastra di levigatura (1) è dotata di un fissaggio a strappo che consente di applicare rapidamente il foglio di carta abrasiva.

Collocazione del foglio di carta abrasiva

1. Premere uniformemente il foglio di carta abrasiva (9) sulla piastra di levigatura (1). Assicurarsi che i fori del foglio di carta abrasiva coincidano con le aperture della piastra di levigatura.

Rimozione del foglio di carta abrasiva

2. Staccare il foglio di carta abrasiva (9) dalla piastra di levigatura (1).

Usare solo fogli di carta abrasiva della misura adatta (138 x 97 mm).
Alla sezione „Pezzi di ricambio/accessori" sono indicati i fogli di carta abrasiva adeguati.

Collegamento dell'aspirazione esterna

Collegando l'aspirazione esterna è possibile ridurre la generazione di polvere durante la levigatura.

1. Inserire l'adattatore (3) nell'apertura dell'accessorio levigatrice multifunzione (2) fino alla battuta.
2. Collegare il tubo di aspirazione flessibile di un aspirapolvere (non compreso nella confezione) all'adattatore (3).
   Verificare che l'aspirazione di polvere sia indicata al materiale in lavorazione. Queste informazioni si trovano nelle istruzioni per l'uso dell'apparecchio esterno.

Se necessario, è possibile collegare il tubo di aspirazione di un aspirapolvere all'adattatore (3) senza un riduttore (4).

Levigatura

- Per la levigatura con l'accessorio multi levigatrice utilizzare un'aspirazione esterna.
- Portare l'apparecchio elettrico verso il pezzo da lavorare solo dopo averlo acceso.
- Pulire la piastra di levigatura prima di collocarvi un foglio di carta abrasiva.
- Per ottenere buoni risultati lavorare solo con fogli di carta abrasiva in perfette condizioni.
- Lavorare con una pressione di contatto ridotta e uniforme. In questo modo si preservano l'apparecchio e il foglio di carta abrasiva.
- Non levigare materiali diversi con lo stesso foglio di carta abrasiva (ad es. metallo e poi legno).

Scelta del foglio di carta abrasiva

Grana P	Impiego
P 60	per la levigatura preliminare di superfici d legno grezze
P 80 P 120	per la rettificazione in piano
P 240	per la microfinitura di superfici mesticate e verniciate

Pulizia/Manutenzione

Fare eseguire i lavori non descritti nelle presenti istruzioni d'uso dal nostro centro di assistenza. Usare solo componenti originali.

Disattivare l'apparecchio e, prima di iniziare qualsiasi lavoro o del trasporto, rimuovere la batteria dall'apparecchio stesso.

Svolgere i seguenti lavori di manutenzione e pulizia ad intervalli regolari. Così ci si assicura un utilizzo prolungato ed affidabile.

Pulizia

Non spruzzare l'apparecchio con acqua e non pulirlo sotto acqua corrente. Esiste il pericolo di scosse elettriche e il rischio di danneggiare l'apparecchio.

- Tenere pulito l'apparecchio. A tale scopo usare un panno umido o una spazzola. Non usare detergenti o solventi. Possono causare danni irreparabili all'apparecchio.

Manutenzione

L'apparecchio non richiede interventi di manutenzione.

Conservazione

- Riporre l'apparecchio in un luogo asciutto al riparo dalla polvere, fuori dalla portata dei bambini.

Smaltimento e Tutela dell'ambiente

Smaltire l'apparecchio, gli accessori e l'imballaggio in modo da garantirne il corretto riciclaggio nel rispetto dell'ambiente.

Le apparecchiature non si devono smaltire insieme ai rifiuti domestici.

Direttiva 2012/19/UE sui rifiuti di apparecchiature elettriche ed elettroniche: i dispositivi elettrici usati devono essere raccolti separatamente e riciclati secondo procedure ecologicamente corrette.
A seconda del recepimento nel diritto nazionale, le possibilità sono le seguenti:

- restituzione al punto vendita,
- conferimento ad un centro di raccolta ufficiale,
- rispedizione al produttore/commerciante. Ci occupiamo gratuitamente dello smaltimento dei vostri apparecchi difettosi

Tali disposizioni non contemplano gli accessori e i dispositivi ausiliari privi di componenti elettrici, a corredo dell'apparecchio da smaltire.

Conferire l'apparecchio a un centro di riciclaggio. I componenti in plastica e metallo usati possono essere raccolti in modo differenziato e consegnati a un apposito centro di riciclaggio. Contattare a tale proposito il nostro Centro Assistenza.

Service-Center

(IT) Assistenza Italia
Tel.: 800781188
E-Mail: grizzly@lidl.it
IAN 380778_2110

(MT) Service Malta
Tel.: 80062230
E-Mail: grizzly@lidl.com.mt
IAN 380778_2110

Importatore

Non dimenticare che il seguente indirizzo non è un indirizzo di assistenza tecnica. Contattare prima di tutto il centro di assistenza tecnica sopra nominato.

Grizzly Tools GmbH & Co. KG
Stockstädter Straße 20
DE-63762 Großostheim, GERMANIA
www.grizzlytools.de

Pezzi di ricambio/Accessori

È possibile ordinare pezzi di ricambio e accessori all'indirizzo www.grizzlytools.shop

Ricerca di errori

Problema	Possibile causa	Soluzione
L'apparecchio non si accende	Batteria scarica	Ricaricare la batteria (attenersi alle istruzioni per l'uso separate per batteria e caricabatterie)
	Batteria non inserita	Inserire la batteria
	Interruttore di accensione / spegnimento (B 7) difettoso	Riparazione al centro assistenza
L'utensile si consuma rapidamente	Pressione esercitata eccessiva	Ridurre la pressione
	Velocità eccessiva	Ridurre la velocità

(IT) (MT) Traduzione della dichiarazione di conformità CE originale

Con la presente dichiariamo che **Inserto per smerigliatrice multifunzione**, **Modello PKGA2**, Seriennummer: 000001 - 023400
L'oggetto della dichiarazione descritto sopra soddisfa la pertinente normativa dell'Unione sull'armonizzazione:

2006/42/EC • 2011/65/EU* & (EU) 2015/863

Per garantire la conformità sono state applicate le seguenti norme armonizzate e norme e disposizioni nazionali:

EN 62841-1:2015 • EN 62841-2-4: 2014
EN ISO 12100:2010 • EN IEC 63000:2018

Il produttore è il solo responsabile della stesura della presente dichiarazione di conformità:

Grizzly Tools GmbH & Co. KG
Stockstädter Straße 20
63762 Großostheim
Germany, 25.05.2022

Christian Frank
(Responsabile della documentazione)

* *L'oggetto descritto sopra è conforme alle prescrizioni della Direttiva 2011/65/EU del Parlamento Europeo e del Consiglio dell'8 giugno 2011 sulla restrizione dell'uso di determinate sostanze pericolose nelle apparecchiature elettriche ed elettroniche.*

(HU) A használati útmutató a termék részét képezi. Fontos utasításokat tartalmaz a biztonságra, a használatra és a hulladékeltávolításra vonatkozóan. A termék használata előtt ismerkedjen meg az összes kezelési és biztonsági útmutatással. A terméket csak a leírtaknak megfelelően és a megadott használati területen lehet alkalmazni. Őrizze meg jól az útmutatót és a termék harmadik személynek való továbbadása esetén mellékelje az összes dokumentumot.

Rendeltetés

A készülék csiszolásra készült. A multicsiszoló tartozék a PKGA 20-Li tartozéka és kizárólag egy PKGA 20-Li készülékkel használható.
Ez a berendezés nem alkalmas ipari használatra. Minden más használat, amely ebben az utasításban nincs

kifejezetten megengedve, a szerszámgép károsodásához vezethet és a felhasználó számára komoly veszélyt jelenthet. A gépet felnőttek által való használatra tervezték. 16 éven felüli fiatalok a gépet csak felügyelet alatt használhatják.
A gyártó nem felel a rendeltetésellenes használatból vagy a hibás kezelésből adódó károkért. Ipari alkalmazás esetén megszűnik a garancia.

Biztonsági tudnivalók

Szállítási terjedelem

Csomagolja ki a készüléket és ellenőrizze teljességét:
- multicsiszoló tartozék
- adapter porelszíváshoz
- használati utasítás

A Áttekintés

1 csiszolótalp
2 multicsiszoló rátét PKGA2
3 adapter porelszíváshoz
4 szűkítőelem
B 5 motoregység
B 6 kioldókar készüléktartozékhoz
B 7 be-/kikapcsoló
B 8 forgásirány-kapcsoló
C 9 csiszolólap

Műszaki adatok

Multicsiszolóbetét PKGA2
Üresjárati fordulatszám
(n_0)..... 0-9000 min^{-1}
Csiszolópapír ..... 138 x 97 mm
Tömeg .....kb. 0,366 kg
Hangnyomásszint
(L_{pA}) ..... 88,6 dB(A), K_{pA}= 3 dB
Hangteljesítményszint
(L_{WA}) .....99,6 dB(A), K_{WA}= 3 dB
Vibrálás (a_h) ...4,572 m/s^2, K= 1,5 m/s^2

A megadott lengésemissziós értéket egy szabvány vizsgálati módszerrel mérték és egy elektromos szerszám másikkal való összehasonlításához lehet használni.
A megadott lengésemissziós értéket a kitettség bevezető becsléséhez is fel lehet használni.

Figyelmeztetés: A lengésemissziós érték az elektromos szerszám tényleges használata során eltérhet a megadott értéktől, attól függően, hogyan használják az elektromos szerszámot.
Próbálja a rezgésterhelést a lehető legalacsonyabb szinten tartani. A rezgésterhelés csökkentésére tett intézkedések például a kesztyű viselése a szerszám használata során és a munkaidő korlátozása. Ebben az esetben a működési ciklus minden részét figyelembe kell venni (például amikor az elektromos kéziszerszám ki van kapcsolva, és amikor bár be van kapcsolva, de terhelés nélkül fut).

Biztonsági tudnivalók

A készülék használata során figyelembe kell venni a biztonsági tudnivalókat.

Szimbólumok és ábrák

Szimbólumok az utasításban

Veszélyjelek a személyi sérülés vagy anyagi kár elhárítására vonatkozó utasításokkal.

Utasító jelzések az anyagi kár elhárítására vonatkozó utasításokkal.

Viseljen védőkesztyűt.

Viseljen hallásvédőt.

Viseljen védő maszkot.

Tájékoztató jelzések, amelyek a szerszámgép optimális kezeléséről informálnak.

Általános biztonsági tudnivalók elektromos szerszámgépekhez

FIGYELMEZTETÉS! Olvassa el az elektromos kéziszerszámhoz tartozó összes biztonsági utasítást, tudnivalót, illusztrációt és műszaki adatot. A biztonsági tudnivalók és utasítások betartásának elmulasztása áramütést, tüzet és/vagy súlyos sérüléseket okozhat.

A jövőbeni használat érdekében őrizzen meg minden biztonsági tudnivalót és útmutatót.
A biztonsági tudnivalókban alkalmazott „elektromos szerszámgép" fogalom hálózatról működtetett elektromos szerszámgépekre (hálózati kábellel) és akkuval működtetett elektromos szerszámgépekre (hálózati kábel nélkül) vonatkozik.

1) Munkahelyi biztonság

a) Munkaterületét mindig tartsa tisztán és jól megvilágítva. A rendetlenség vagy a megvilágítatlan munkaterületek balesetekhez vezethetnek.
b) Ne dolgozzon az elektromos szerszámgéppel robbanásveszélyes környezetben, ahol éghető folyadékok, gázok vagy porok találhatók. Az elektromos szerszámgépek szikrákat hoznak létre, melyek meggyújthatják a port vagy a gőzöket.
c) Az elektromos szerszámgép használata közben tartsa távol a gyermekeket és az egyéb személyeket. Ha elvonják a figyelmét, elveszítheti a szerszámgép feletti uralmat.

2) Elektromos biztonság

a) Az elektromos szerszámgép csatlakozó dugójának passzolnia kell a dugaszoló aljzatba. A dugót semmilyen módon sem szabad módosítani. Ne használjon adapterdugókat védőföldelt elektromos szerszámgépekkel együtt. A módosítás nélküli dugók és a megfelelő dugaszoló aljzatok csökkentik az áramütés kockázatát.
b) Kerülje teste érintkezését a földelt felületekkel, mint pl. csövekkel, fűtőtestekkel, tűzhelyekkel és hűtőszekrényekkel. Megnő az áramütés veszélyének kockázata, ha az Ön teste földelve van.
c) Az elektromos szerszámgépeket esőtől és nedvességtől távol kell tartani. Nő az áramütés kockázata, ha víz hatol be az elektromos szerszámgépbe.
d) Ne használja a kábelt rendeltetésétől eltérő célokra, az elektromos szerszámgép hordozásához, felakasztásához vagy a dugó dugaszoló aljzatból történő kihúzásához. Tartsa távol a kábelt hőtől, olajtól, éles peremektől vagy mozgásban lévő készülékelemektől. A sérült vagy összegabalyodott kábelek növelik az áramütés kockázatát.
e) Ha egy elektromos szerszámgéppel a szabadban akar dolgozni, csak olyan hosszabbító kábelt használjon, amely külső terekben is alkalmazható. A kültéri használatra alkalmas hosszabbító kábel alkalmazása csökkenti az áramütés kockázatát.
f) Ha elkerülhetetlen egy elektromos szerszámgép nedves környezetben történő használata, alkalmazzon egy olyan hibaáramvédő kapcsolót, melynek kioldási árama 30 mA vagy alacsonyabb. Egy hibaáramvédő kapcsoló használata csökkenti az áramütés kockázatát.

3) Személyek biztonsága

a) Legyen figyelmes, ügyeljen arra, hogy mit csinál és végezze a munkát racionálisan az elektromos szerszámgéppel. Soha ne használjon elektromos szerszámgépet, ha fáradt, illetve kábítószerek, alkohol vagy gyógyszerek hatása alatt áll. Egy elektromos szerszámgép használata közben egyetlen figyelmetlen pillanat is komoly sérülésekhez vezethet.
b) Hordjon személyi védőfelszerelést és mindig egy védőszemüveget. A személyi védőfelszerelés, mint a pormaszk, a csúszásálló biztonsági cipők, a védősisak vagy a hallásvédő viselése, az elektromos szerszámgép mindenkori fajtája és alkalmazása függvényében, csökkenti a sérülések kockázatát.
c) Kerülje a véletlen üzembe helyezést. Győződjön meg arról, hogy az elektromos szerszámgép ki van kapcsolva, mielőtt áramellátásra és/vagy akkura csatlakoztatja, felemeli vagy hordozza. Baleesetekhez vezethet, ha az elektromos szerszámgép hordozása közben a kapcsolón tartja az ujját, vagy a készüléket bekapcsolva csatlakoztatja az áramellátásra.
d) Az elektromos szerszámgép bekapcsolása előtt távolítsa el a beállító szerszámokat vagy a csavarkulcsot. A forgó készülékrészekben lévő szerszám vagy kulcs sérülésekhez vezethet.
e) Kerülje az abnormális testtartást. Gondoskodjon a stabil álló helyzetről és mindenkor tartsa meg egyensúlyát. Így váratlan helyzetekben jobban tudja kontrollálni az elektromos szerszámgépet.
f) Viseljen megfelelő ruházatot. Ne viseljen bő ruházatot vagy ékszereket. Haját, ruházatát és kesztyűit tartsa távol a mozgásban lévő alkotóelemektől. A mozgásban lévő alkotóelemek elkaphatják a laza ruházatot, az ékszereket vagy a hosszú hajat.
g) Amennyiben a készülékhez porelszívó és porgyűjtő berendezés is szerelhető, akkor azokat fel kell helyezni és megfelelően használni kell. Porelszívó alkalmazása csökkentheti a por miatti veszélyeztetéseket.
h) Ne gondolja, hogy biztonságban van és ne hagyja figyelmen kívül az elektromos kéziszerszámokra vonatkozó biztonsági előírásokat akkor sem, ha többszöri használat után jól ismeri az elektromos kéziszerszám használatát. A figyelmetlenség már a másodperc törtrésze alatt is súlyos sérülésekhez vezethet.

4) Az elektromos szerszámgép alkalmazása kezelése

a) Ne terhelje túl a készüléket. Munkájához használja az annak megfelelő elektromos szerszámgépet. A megfelelő elektromos szerszámgéppel jobban és biztonságosabban dolgozhat a megadott teljesítménytartományban.
b) Ne használjon olyan elektromos szerszámgépet, melynek meghibásodott a kapcsolója. A nem be- vagy kikapcsolható elektromos szerszámgép veszélyes és meg kell javíttatni.
c) Húzza ki a hálózati csatlakozódugót a csatlakozóaljzatból és/vagy távolítsa el a levehető akkumulátort, mielőtt beállításokat végez a készüléken, betétszerszámokat cserél vagy az elektromos kéziszerszámot elteszi. Ez az óvintézkedés megakadályozza az elektromos szerszámgép véletlen beindulását.
d) A használaton kívül lévő elektromos szerszámgépek tárolása gyermekek által el nem érhető helyen történjen. Ne engedje, hogy olyan személyek használják a készüléket, akik azt nem ismerik és jelen utasításokat nem olvasták el. Az elektromos szerszámgépek veszélyesek, ha azokat tapasztalatlan személyek használják.
e) Gondosan ápolja az elektromos kéziszerszámot és a betétszerszámokat. Ellenőrizze, hogy a mozgatható alkotóelemek kifogástalanul működjenek, és ne szoruljanak, illetve hogy ne legyenek eltörve vagy olyan mértékben megsérülve alkotóelemek, hogy az csorbítsa az elektromos szerszámgép működését. A készülék használata előtt a sérült alkotóelemeket javíttassa meg. Számos baleset okát a rosszul karbantartott elektromos szerszámgépek képezik.
f) A vágószerszámokat tartsa élesen és tisztán. A gondosan ápolt, éles vágóélekkel rendelkező vágószerszámok kevésbé szorulnak be és könnyebben vezethetők.
g) Az elektromos szerszámgépet, a tartozékokat, a behelyezhető szerszámokat stb. alkalmazza jelen utasításoknak megfelelően. Eközben vegye figyelembe a munkafeltételeket és a kivitelezendő tevékenységet. Az elektromos szerszámgépek rendeltetés szerinti alkalmazásoktól eltérő célra történő használata veszélyes szituációkat teremthet.
h) A markolatokat és fogófelületeket tartsa szárazon, tisztán és olaj- illetve zsírmentesen. A csúszós markolatok és fogófelületek nem teszik lehetővé az elektromos kéziszerszám biztonságos használatát és irányítását váratlan helyzetekben.

5) Akkus készülékek gondos kezelése és használata

a) Az akkukat csak a gyártó által javasolt akkutöltőkben töltse fel. Meghatározott fajtájú akkukhoz készült akkutöltő eltérő fajtájú akkukkal történő használata esetén tűzveszély áll fenn.
b) Az elektromos szerszámgépekben mindig csak az azokkal történő használat céljára rendeltetett akkukat használja. Az eltérő akkuk használata sérüléseket okozhat és tűzveszélyt rejt magában.
c) A használaton kívüli akkut tartsa távol gemkapcsoktól, érméktől, kulcsoktól, szögektől, csavaroktól és egyéb olyan apró fémtárgyaktól, melyek az érintkezők áthidalását okozhatják. Az akku érintkezői között fellépő rövidzárlat égési sérüléseket okozhat és tűzveszélyes.
d) Hibás alkalmazás esetén folyadék juthat ki az akkuból. Kerülje az azzal való érintkezést. Véletlen érintkezés esetén vízzel alaposan le kell öblíteni. Ha a folyadék szembe kerül, kérje orvos segítségét is. A kifolyt akkufolyadék irritálhatja a bőrt vagy égési sérüléseket okozhat.
e) Ne használjon sérült vagy átalakított akkumulátort. A sérült vagy átalakított akkumulátorok előre nem látható módon viselkedhetnek, és tüzet, robbanást vagy személyi sérülést okozhatnak.
f) Ne tegyen ki akkumulátort tűznek vagy magas hőmérsékletnek. Tűz vagy 130 °C feletti hőmérséklet robbanást okozhat.
g) Kövesse a töltésre vonatkozó utasításokat és soha ne töltse az akkumulátort vagy az akkumulátoros szerszámot a használati útmutatóban megadott hőmérsékleti tartományon kívül. A helytelen vagy a megengedett hőmérsékleti tartományon kívüli töltés tönkre teheti az akkumulátort és növeli a tűzveszélyt.

6) Vevőszolgálat

a) Elektromos szerszámgépe javíttatásához csak szakképzett szakszemélyzetet és csak eredeti pótalkatrészeket vegyen igénybe. Ezzel biztosított, hogy az elektromos szerszámgép biztonságos marad.
b) Soha ne végezzen karbantartást sérült akkumulátorokon. Az akkumulátorok valamenynyi karbantartását csak a gyártó vagy hivatalos vevőszolgálatok végezhetik.

További biztonsági utasítások

Figyelmeztetés! Tilos a veszélyes anyagok (pl. ólom-tartalmú festékek vagy azbeszt-tartalmú anyagok) megmunkálása, mivel ezek ártalmasak a felhasználó és a közelben tartózkodó személyek egészségére.

Figyelem! A csiszolás során por keletkezhet. Mindig viseljen védőszemüveget, védőkesztyűt és légzésvédő maszkot. Ha lehetséges, csatlakoztasson egy porelszívó berendezést.

SPECIÁLIS BIZTONSÁGI UTASÍTÁSOK CSISZOLÁS ÉS HÁNTOLÁS ESETÉN

- **Csak száraz csiszoláshoz használja az elektromos kéziszerszámot. Ne hántoljon nedves anyagokat.** A víz behatolása az elektromos kéziszerszámba növeli az áramütés kockázatát.
- **Ne hagyja, hogy a csiszolt anyag és a csiszoló túlforrósodjon.** Ez tűzveszélyes.
- **A munkadarab csiszolás közben felforrósodik. Ne érintse meg a megmunkált részt, hagyja lehűlni.** Égési sérülés veszélye áll fenn. Ne használjon hűtőfolyadékot vagy hasonlókat.
- **Munkaszünetek előtt mindig ürítse ki a portartályt.** A porzsákban, mikroszűrőben vagy papírzsákban (vagy a szűrőzsákban, illetve a porszívó szűrőjében) lévő csiszolás során keletkezett por kedvezőtlen körülmények között, például fémek csiszolása közben kialakuló szikrahullás esetén, magától meggyulladhat. Különösen veszélyes, ha a csiszolás során keletkezett por festék-, ill. poliuretán-maradékokkal vagy más vegyi anyagokkal keveredik és a csiszolt anyag a hosszan tartó megmunkálás során felforrósodott.

MARADÉK RIZIKÓ

Akkor is, ha Ön az elektromos szerszámát az előírásoknak megfelelően használja, mindig fennáll egy bizonyos maradék rizikó. A következő veszélyek léphetnek fel az elektromos szerszám felépítésével és kivitelezésével kapcsolatban:
a) tüdőkárosodás, ha nem visel megfelelő légzésvédőt;
b) vágási sérülések
c) halláskárosodás, amennyiben nem viselne megfelelő fülvédőt.
d) szemkárosodás, ha nem visel megfelelő védőszemüveget.
e) egészségkárosodás, amely a kéz és a kar rezgéséből következik, amenniyben a berendezést hosszabb időn keresztül használná

vagy azt nem az előírásoknak megfelelően vezetné vagy karbantartaná.

Figyelem! A jelen elektromos szerszám üzem közben elektromágneses mezőt gerjeszt. Ez a mező bizonyos körülmények között aktív vagy passzív módon orvosi implantatumokat befolyásolhat. Annak érdekében, hogy a komoly vagy halálos sérülések veszélyét csökkentsék, az orvosi iplantátumokat viselő személyeknek ajánljuk, konzultáljanak orvosukkal és az orvosi implantátum gyártójával, mielőtt használnák a gépet.

Ne használjon olyan tartozékokat, amelyeket a PARKSIDE nem ajánl. Ez áramütést vagy tüzet okozhat.

Munka utasítások

A készülékkel történő munkavégzés közben viseljen alkalmas ruházatot és megfelelő védőfelszerelést. Minden használat előtt ellenőrizze, hogy a készülék megfelelően működik. A személyi védőfelszerelés és a megfelelően működő készülék csökkenti a sérülések és balesetek kockázatát.

Ügyeljen arra, hogy a környezeti hőmérséklet a munkavégzés során ne haladja meg az 50 °C-ot és ne legyen kevesebb, mint -20 °C.

Viseljen fülvédőt.

B Használat

Készülékbetétek cseréje

Biztosítsa a készüléket bekapcsolás ellen (lásd „Be-/kikapcsolás”) vagy vegye ki az akkumulátort a készülékből. A készülék véletlen bekapcsolása sérülést okozhat.

Viseljen védőkesztyűt. Használat során a készülékbetét felforrósodhat.

Készülékbetét levétele

1. Tolja a kioldókart (6) egészen ütközésig 🔓 állásba és tartsa ebben a helyzetben.
2. Húzza ki a kioldott készülékbetétet.

Készülékbetét felhelyezése

3. Csúsztassa a készülékbetétet (2) a vezetősín mentén a motoregységbe (5).
4. Engedje vissza a kioldókart (6) 🔒 állásba.
5. A készülékbetét meghúzásával ellenőrizze a betét stabil helyzetét.

A Be-/kikapcsolás

1. Helyezze be az akkumulátort a készülékbe.
2. **Bekapcsolás:** Nyomja meg a be-/kikapcsoló gombot (7).
   A be-/kikapcsoló gombbal (7) fokozatmentesen szabályozható a fordulatszám.
   Enyhe nyomás: alacsony fordulatszám
   Nagyobb nyomás: magasabb fordulatszám.
3. **Kikapcsolás:** Engedje el a be-/kikapcsoló gombot (7).
   Ha a forgásirány kapcsolót (8) középállásba helyezi, akkor a készülék biztosítva van bekapcsolás ellen.

C Motoregység multicsiszoló-rátét PKGA2

Biztosítsa a készüléket bekapcsolás ellen (lásd „Be-/kikapcsolás”). A készülék véletlen bekapcsolása sérülést okozhat.

Csiszolási munkák során viseljen védőmaszkot.

Csiszolólap felerősítése/eltávolítása

A csiszolótalpra (1) szerelt tépőzár révén a csiszolólap gyorsan felerősíthető.

Csiszolólap felerősítése

1. Nyomja rá egyenletesen a csiszolólapot (9) a csiszolótalpra (1). Ügyeljen arra, hogy a csiszolólapon és a csiszolótalpon lévő lyukak fedjék egymást.

Csiszolólap eltávolítása

2. Húzza le a csiszolólapot (1) a csiszolótalpról (9).

Csak megfelelő méretű csiszolólapokat használjon (138 x 97 mm).
Alkalmas csiszolólapok a „Pótalkatrészek / Tartozékok” fejezetben találhatók.

Porelszívó csatlakoztatása

Porelszívó csatlakoztatása révén csökkenthető a csiszolás közben keletkező por mennyisége.

1. Csúsztassa az adaptert (3) ütközésig a multicsiszoló-rátéten (2) lévő nyílásba.
2. Csatlakoztassa egy porszívó szívótömlőjét (a csomag nem tartalmazza) az adapterhez (3).
   Ügyeljen arra, hogy a porelszívó alkalmas legyen a megmunkálandó anyaghoz. Ez az információ megtalálható a külső készülék használati útmutatójában.

Egy porszívó szívótömlőjét adott esetben szűkítőelem (4) nélkül is csatlakoztathatja az adapterre (3).

Csiszolás

- A multicsiszoló-rátéttel történő csiszoláshoz használjon porelszívót.
- A készüléket csak bekapcsolt állapotban vezesse a munkadarabba.
- Tisztítsa meg a csiszolótalpat mielőtt a csiszolólapot felerősíti.
- Megfelelő csiszolási eredmény eléréséhez csak kifogástalan állapotban lévő csiszolólapokat használjon.
- Enyhe és egyenletes nyomáskifejtéssel dolgozzon. Ezzel kímélhető a készülék és a csiszolólap.
- Ne csiszoljon ugyanazzal a csiszolólappal különböző anyagokat (pl. fémet és utána fát).

Csiszolólap kiválasztása

Szemcseméret P	Alkalmazás
P 60	nyers felületek előcsiszolásához
P 80 P 120	egyenletes felületi csiszoláshoz
P 240	alapozott és festett felületek finom-csiszolásához

Tisztítás és karbantartás

Az olyan javítási és karbantartási munkálatokat, amelyeket nem írnak le a jelen útmutatóban, a szervízközpontunkkal kell elvégeztetni. Csak eredeti alkatrészeket használjon. Sérülésveszély!

Kapcsolja ki a készüléket és vegye ki az akkumulátort a készülékből minden művelet előtt, illetve a szállításhoz.

Rendszeresen végezze el a következő tisztító és karbantartási munkálatokat. Ezzel biztosítja a hosszú és megbízható használatot.

Tisztítás

A berendezést nem szabad sem vízzel lespriccelni, sem vízbe mártani. Áramütés veszélye áll fenn!

- Tartsa tisztán a készüléket. Használjon ehhez egy nedves rongyot vagy egy kefét.
  Ne használjon tisztítószert ill. higítót. Azzal a berendezést visszavonhatatlanul megrongálhatja.

Karbantartás

A berendezés nem igényel karbantartást.

Tárolás

- A készüléket száraz és portól védett helyen, gyermekektől elzárva kell tartani.

Eltávolítás és környezetvédelem

Gondoskodjon a készülék, a tartozékok és a csomagolás környezetbarát újrahasznosításáról.

Az elektromos készülékek nem tartoznak a háztartási hulladékok közé.

Az elektromos és elektronikus berendezések hulladékairól szóló 2012/19/EU irányelv: Az elhasználódott elektromos készülékeket külön kell gyűjteni és környezetbarát módon újra kell hasznosítani.
A nemzeti jogba való átültetéstől függően a következő lehetőségek állnak rendelkezésére:
- visszaadás a vásárlás helyén,
- leadás egy hivatalos gyűjtőhelyen,
- visszaküldés a gyártónak/forgalmazónak. Meghibásodott beküldött készüléke ártalmatlanítását ingyen elvégezzük

Ez nem érinti a hulladékká vált készülékekhez mellékelt tartozékokat és elektromos alkatrészek nélküli segédeszközöket.

Adja le a készüléket egy hulladékkezelő létesítményben. A felhasznált műanyag és fém alkatrészek külön válogathatók és újrahasznosíthatók. Ezzel kapcsolatban érdeklődjön szervizközpontunkban.

Service-Center

(HU) **Szerviz Magyarország**
Tel.: 06800 21225
E-Mail: grizzly@lidl.hu
IAN 380778_2110

Importőr

Kérjük, vegye fi gyelembe, hogy a következő cím nem a szerviz címe. Először vegye fel a kapcsolatot a fent említett szervizközponttal.

Grizzly Tools GmbH & Co. KG
Stockstädter Straße 20
DE-63762 Großostheim
NÉMETORSZÁG
www.grizzlytools.de

Pótalkatrészek/Tartozékok

Pótalkatrészeket és tartozékokat az alábbi honlapon rendelhet:
www.grizzlytools.shop

Hibakeresés

Probléma	Lehetséges ok	Hibaelhárítás
A készülék nem indul	Akkumulátor lemerült	Töltse fel az akkumulátort (vegye figyelembe az akkumulátor és a töltő külön használati útmutatóját)
	Akkumulátor nincs behelyezve	~~Helyezze be az akkumulátort~~
	Be-/kikapcsoló (B 7) meghibásodott	Javítás a szerviz-központban
A szerszám gyorsan kopik	Túl nagy nyomás kifejtése	Csökkentse a kifejtett nyomást
	Sebesség túl magas	Csökkentse a sebességet

(HU) **Az eredeti CE megfelelőségi nyilatkozat fordítása**

Ezennel igazoljuk, hogy a **Multicsiszolóbetét, típussorozatú PKGA2**
Sorozatszám: 000001 - 023400
évtől kezdve a következő vonatkozó EU irányelveknek felel meg a mindenkor érvényes megfogalmazásban:

2006/42/EC • 2011/65/EU* & (EU) 2015/863

A megegyezés biztosítása érdekében a következő harmonizált szabványokat, valamint nemzeti szabványokat és rendelkezéseket alkalmaztuk:

EN 62841-1:2015 • EN 62841-2-4: 2014
EN ISO 12100:2010 • EN IEC 63000:2018

Jelen megfelelőségi nyilatkozat kiállításáért kizárólag a gyártó a felelős:

Grizzly Tools GmbH & Co. KG
Stockstädter Straße 20
63762 Großostheim
Germany, 25.05.2022

Christian Frank
(Dokumentációs megbízott)

* *A nyilatkozat fent ismertetett tárgya összhangban van az Európai Parlament és a Tanács 2011/65/EU (2011. június 8.) egyes veszélyes anyagok elektromos és elektronikus berendezésekben való alkalmazásának korlátozásáról szóló irányelv előírásaival.*

(SI) Izdelku so priložena navodila za uporabo. Vsebujejo pomembna navodila glede varnosti uporabe in odstranitve. Pred uporabo izdelka se seznanite z navodili za uporabo in varnostnimi navodili. Izdelek uporabljajte zgolj na opisani način in v naštete namene. Navodila skrbno shranite in pri predaji naprave tretji osebi priložite tudi vso dokumentacijo.

Namen uporabe

Naprava je predvidena za brušenje. Nastavek večnamenskega brusilnika je pribor za izdelek PKGA 20-Li in ga je dovoljeno uporabljati izključno z izdelkom PKGA 20-Li.
To orodje ni primerno za uporabo v komercialne namene. Vsakršna drugačna uporaba, ki v teh navodilih ni izrecno dovoljena, lahko povzroči škodo na napravi in predstavlja resno nevarnost za uporabnika.
Napravo lahko uporabljajo odrasle osebe. Mladostniki nad 16 let lahko uporabljajo napravo le pod nadzorom. Proizvajalec ne odgovarja za škodo, nastalo zaradi nenamenske ali napačne uporabe naprave. V primeru uporabe v komercialne namene ugasne pravica do uveljavljanja garancije.

Splošen opis

Obseg dobave

Orodje vzemite iz embalaže in preverite, ali je popolno:
- nastavek večnamenskega brusilnika
- Adapter za odsesavanje prahu
- Navodila za uporabo

A Pregled

1 Brusilna plošča
2 Nastavek za večnamenski brusilnik PKGA2
3 Adapter za odsesavanje prahu
4 Reducirni kos
B 5 Motorna enota
B 6 ročica za sprostitev nastavka naprave
B 7 Stikalo za vklop in izklop
B 8 Držalo nastavkov
C 9 brusni papir

Tehnični podatki

Nastavki za multifunkcijski brusilnik..... PKGA2
Število vrtljajev v prostem teku (n_0)..... 0-9000 min^{-1}
Brusilni papir ..... 138 x 97 mm
Teža .....pribl. 0,366 kg
Raven zvočnega tlaka (L_{pA}) ..... 88,6 dB(A), K_{pA}= 3 dB
Raven zvočne moči (L_{WA}) .....99,6 dB(A), K_{WA}= 3 dB
Vibracije (a_h) ..4,572 m/s^2, K= 1,5 m/s^2

Vedena vrednost vibracij je izmerjena po standardiziranem postopku ter jo je možno uporabiti za medsebojno primerjavo električnih orodij.
Navedeno vrednost vibracij je prav tako možno uporabiti za oceno izpostavljenosti uporabnika.

Opozorilo: Vrednost vibracij med dejansko uporabo se lahko razlikuje od navedene vrednosti, odvisno od načina uporabe električnega orodja.
Poskušajte zagotoviti čim manjšo obremenitev s tresljaji. Raven tresljajev lahko zmanjšate, tako da med uporabo orodja nosite rokavice in da omejite čas uporabe orodja. Pri tem je treba upoštevati celoten čas uporabe orodja (na primer čas, v katerem je orodje izključeno, in čas, v katerem je vključeno, vendar deluje brez obremenitve).

Varnostna opozorila

Med delom z orodjem upoštevajte varnostna opozorila.

Simboli in oznake

Simboli v navodilih za uporabo

Znaki za nevarnost z napotki za preprečevanje osebne in materialne škode.

Znaki za navodilo z napotki za preprečevanje škode.

Nosite zaščitne rokavice.

Nosite zaščito za sluh.

Nosite zaščitno masko.

Znaki za napotek z informacijami o primernem rokovanju z napravo.

Splošni varnostni predpisi za električna orodja

OPOZORILO! Preberite vsa varnostna opozorila, navodila, ilustracije in tehnične podatke, s katerimi je opremljeno to električno orodje. Neupoštevanje varnostnih navodil in opozoril lahko povzroči električni udar, požar in/ali težke poškodbe.

Varnostna navodila in opozorila shranite za prihodnjo uporabo. Pojem ,,električno orodje", uporabljen v varnostnih navodilih, se nanaša na električna orodja s priklopom na omrežje (s priključnim kablom) in na akumulatorska električna orodja (brez priključnega kabla).

1) VARNOST NA DELOVNEM MESTU

a) **Poskrbite, da bo vaše delovno mesto vedno čisto in dobro osvetljeno.** Nered ali neosvetljena delovna področja lahko povzročijo nezgode.
b) **Električnega orodja ne uporabljajte v okolju, kjer obstaja nevarnost eksplozije in v katerem se nahajajo gorljive tekočine, plini ali prah.** Električna orodja povzročajo iskrenje, zato se gorljiv prah ali pare lahko vnamejo.
c) **Ne dovolite otrokom in drugim osebam, da bi se med delom približale električnemu orodju.** Druge osebe lahko odvrnejo vašo pozornost in izgubili boste nadzor nad orodjem.

2) ELEKTRIČNA VARNOST:

a) **Priključni vtič električnega orodja mora ustrezati vtičnici. V nobenem primeru vtiča ne smete spreminjati.** Uporaba adapterskih vtičev v kombinaciji z zaščitno ozemljenimi električnimi orodji ni dovoljena. Nespremenjen vtič in ustrezna vtičnica zmanjšujeta nevarnost električnega udara.
b) **Izogibajte se telesnemu stiku z ozemljenimi površinami, na primer s cevmi, grelci, štedilniki in hladilniki.** Če je ozemljeno tudi vaše telo, obstaja povečano tveganje električnega udara.
c) **Električno orodje zavarujte pred dežjem in vlago.** Vstop vode v električno orodje povečuje nevarnost električnega udara.
d) **Električnega kabla ne uporabljajte za prenašanje ali obešanje električnega orodja in ne vlecite vtiča iz vtičnice tako, da vlečete za kabel.** Kabel zavarujte pred vročino, oljem, ostrimi robovi in premikajočimi se deli orodja. Poškodovan ali zavozlan kabel povečuje nevarnost električnega udara.
e) **Če električno orodje uporabljate na prostem, uporabljajte samo podaljšek,** ki je primeren za delo na prostem. Uporaba podaljševalnega kabla, ki je primeren za uporabo na prostem, zmanjšuje nevarnost električnega udara.
f) **Če se ne morete izogniti uporabi električnega orodja v vlažnem okolju, uporabite zaščitno stikalo okvarnega toka.** Uporaba zaščitnega stikala okvarnega toka zmanjša tveganje električnega udara.

3) VARNOST OSEB

a) **Bodite zbrani in pazite, kaj delate. Dela z električnim orodjem se lotite razumno.** Električnega orodja ne uporabljajte, ko ste utrujeni ali pod vplivom mamil, alkohola oziroma zdravil. En sam trenutek nepazljivosti pri uporabi električnega orodja ima lahko za posledico resne telesne poškodbe.
b) **Uporabljajte osebno zaščitno opremo in vedno nosite zaščitna očala.** Nošenje osebne zaščitne opreme, na primer nedrsečih zaščitnih čevljev, zaščitne čelade ali glušnikov, zmanjšuje tveganje telesnih poškodb.
c) **Izogibajte se nenamernemu vklopu orodja. Preden električno orodje priključite na električno omrežje, ga dvignete ali prenašate, se prepričajte, da je izključeno.** Če pri nošenju električnega orodja držite prst na stikalu ali če vklopljeno orodje priključite na omrežje, lahko pride do nesreče.
d) **Pred vklopom z električnega orodja odstranite nastavitvena orodja ali vijačni ključ.** Orodje ali ključ, ki se nahaja na vrtečem se delu orodja, lahko povzročita nezgodo.
e) **Izogibajte se nenormalni telesni drži. Poskrbite za varno stojišče in ohranite ravnotežje.** Tako boste lahko v nepričakovani situaciji bolje obvladali električno orodje.
f) **Uporabljajte primerno oblekо. Ne nosite širokih oblačil ali nakita. Lasje, oblačila in rokavice naj se ne približujejo premikajočim se delom orodja.** Premikajoči se deli orodja lahko zagrabijo ohlapno obleko, nakit ali dolge lase.
g) **Če je mogoče namestiti naprave za odsesavanje in prestrezanje prahu, jih namestite in zagotovite njihovo pravilno uporabo.** Če so na voljo priključki za odsesavanje in lovilnik prahu, se prepričajte, da so pravilno priklopljeni in da jih pravilno uporabljate.
h) **Ne pustite se preslepiti lažnemu občutku varnosti in ne zanemarjajte varnostnih navodil za električna orodja, tudi če po večkratni uporabi električno orodje dobro poznate.** Nepazljivo ravnanje lahko v nekaj delčkih sekunde povzroči hude poškodbe.

4) UPORABA IN RAVNANJE Z ELEKTRIČNIM ORODJEM

a) **Ne preobremenjujte orodja. Uporabljajte samo električno orodje, ki je predvideno za opravljanje določenega dela.** Z ustreznim električnim orodjem boste delali bolje in varneje v predvidenem območju zmogljivosti.
b) **Ne uporabljajte električnega orodja, ki ima pokvarjeno stikalo.** Električno orodje, ki ga ni možno vklopiti ali izklopiti, je nevarno in ga je treba popraviti.
c) **Izvlecite vtič iz vtičnice in/ali odstranite akumulatorsko baterijo, preden se lotite nastavitev orodja, zamenjate pribor ali odložite orodje.** Ta previdnostni ukrep onemogoča nenamerni zagon električnega orodja.
d) **Električno verižno orodje, ki ga ne uporabljate, shranjujte izven dosega otrok.** Osebam, ki orodja ne poznajo ali niso prebrale teh navodil, ne dovolite uporabljati orodja. Električna orodja so nevarna, če jih uporabljajo neizkušene osebe.
e) **Električno orodje in vpenjalne nastavke skrbno negujte. Prepričajte se, da gibljivi deli delujejo brezhibno in da niso stisnjeni. Prav tako ne smejo biti zlomljeni ali poškodovani do te mere, da ovirajo delovanje električnega orodja. Pred ponovno uporabo je treba poškodovani del orodja popraviti.** Vzrok za številne nezgode so prav slabo vzdrževana električna orodja.
f) **Rezalna orodja naj bodo ostra in čista.** Skrbno negovana rezalna orodja z ostrimi robovi se manj zatikajo in so lažje vodljiva.
g) **Električno orodje, pribor, nastavke itd. uporabljajte v skladu s temi navodili. Pri tem upoštevajte delovne pogoje in vrsto dela, ki ga nameravate opravljati.** Zaradi uporabe električnega orodja v druge, nepredvidene namene, lahko nastanejo nevarne situacije.
h) **Skrbite za to, da so ročaji in prijemalne površine suhi, čisti in brez olja ali masti. Spolzki ročaji in prijemalne površine ne omogočajo varne uporabe in nadzora nad električnim orodjem v nepredvidenih situacijah.**

5) SKRBNO RAVNANJE Z AKUMULATORSKIMI ORODJI IN NJIHOVA UPORABA

a) **Akumulatorske baterije polnite samo v polnilnikih, ki jih priporoča proizvajalec.** Na polnilniku, predvidenem za polnjenje določene vrste akumulatorskih baterij, lahko pride do požara, če ga uporabite za polnjenje drugih vrst akumulatorskih baterij.
b) **Za pogon električnih orodij uporabljajte samo zanje predvidene akumulatorske baterije.** Uporaba drugačnih akumulatorskih baterij lahko povzroči telesne poškodbe in požar.
c) **Akumulatorska baterija, ki ni v uporabi, ne sme priti v stik s pisarniškimi sponkami, kovanci, ključi, žeblji, vijaki ali z drugimi kovinskimi predmeti, ki bi lahko povzročili premostitev kontaktov.** Kratek stik med kontakti akumulatorske baterije lahko povzroči opekline ali požar.
d) **Pri napačni uporabi lahko iz akumulatorske baterije izteče tekočina. Izogibajte se kontaktu z njo. Če vseeno pride do stika, prizadeto mesto spirajte z vodo.** Če pride tekočina v oči, po spiranju poiščite zdravniško pomoč. Iztekajoča tekočina lahko povzroči draženje kože in opekline.
e) **Ne uporabljajte poškodovanih ali predelanih akumulatorskih baterij.** Poškodovane ali predelane akumulatorske baterije se lahko obnašajo nepredvidljivo in povzročijo požar, eksplozije ali poškodbe.
f) **Akumulatorskih baterij ne izpostavljajte ognju ali previsokim temperaturam.** Ogenj ali temperature, višje od 130 °C, lahko povzročijo eksplozijo.
g) **Upoštevajte vsa navodila za polnjenje in akumulatorske baterije ali akumulatorskega orodja nikoli ne polnite izven temperaturnega območja, navedenega v navodilih za uporabo.** Nepravilno polnjenje ali polnjenje izven dovoljenega temperaturnega območja lahko uniči akumulatorsko baterijo in poveča nevarnost požara.

6) SERVIS

a) **Električno orodje lahko popravlja samo usposobljen strokovnjak, in to izključno z originalnimi nadomestnimi deli.** Le tako bo tudi vnaprej zagotovljena varna raba električnega orodja.
b) **Poškodovanih akumulatorjev ne popravljajte.** Kakršna koli popravila akumulatorskih baterij lahko izvaja samo proizvajalec ali njegovi pooblaščeni serviserji.

Drugi varnostni predpisi

Opozorilo! Obdelava nevarnih snovi (npr. barve, ki vsebuje svinec, ali materiala, ki vsebuje azbest) škodi zdravju uporabnika in zdravju oseb v njegovi bližini ter je zato prepovedana.

Opozorilo! Pri brušenju lahko nastaja prah. Vedno nosite zaščitna očala, varnostne rokavice in zaščito za dihala. Če je mogoče, priključite sesalnik za prah.

POSEBNA VARNOSTNA NAVODILA ZA BRUŠENJE IN STRGANJE

- **Električno orodje uporabite samo za suho brušenje. Ne strgajte vlažnih materialov.** Vdor vode v električno orodje poveča tveganje električnega udara.
- **Preprečite pregretje brušenega materiala in brusilnika.** Obstaja nevarnost požara.
- **Obdelovanec se med brušenjem segreje. Ne dotikajte se ga na obdelovanem mestu in počakajte, da se ohladi.** Obstaja nevarnost opeklin. Ne uporabljajte hladilnih sredstev ipd.
- **Pred vsakim premorom spraznite posodo za prah.** Brusina v vrečki za prah, mikrofiltru, papirnati vrečki (ali v filtrirni vrečki oz. filtru sesalne naprave) se lahko v neugodnih pogojih, kot je iskrenje pri brušenju materialov, sama od sebe vname. Posebna nevarnost obstaja, ko je brusina pomešana z ostanki laka, poliuretana ali drugih kemičnih snovi oz. je brusina po dolgem delu vroča.

DRUGA TVEGANJA

Tudi če to električno orodje uporabljate v skladu s predpisi, se pri njegovi uporabi pojavlja nekaj tveganj. Naslednje nevarnosti se lahko pojavijo v povezavi s konstrukcijo in izvedbo tega električnega orodja:

a) poškodbe pljuč, če ne uporabljate ustrezne zaščite za dihala;
b) ureznine,
c) poškodbe sluha, če ne uporabljate ustrezne zaščite za sluh,
d) Poškodbe oči, če ne uporabljate ustrezne zaščite za oči.
e) vpliv na zdravje zaradi tresljajev, ki se prenašajo na dlani in roke, če orodje uporabljate dlje časa oziroma ga ne uporabljate in vzdržujte pravilno.

Opozorilo! Električno orodje med delovanjem ustvarja elektromagnetno polje. To polje lahko v določenih pogojih vpliva na aktivne in pasivne medicinske vsadke. Da bi zmanjšali nevarnost resnih ali smrtnih poškodb, osebam z medicinskimi vsadki priporočamo, da se pred uporabo orodja posvetujejo s svojim zdravnikom in proizvajalcem medicinskega vsadka.

Ne uporabljajte pribora, ki ni priporočen s strani PARKSIDE. Sicer lahko pride do električnega udara ali požara.

Navodila za delo

Pri delu z napravo nosite ustrezno obleko in primerno zaščitno opremo. Pred vsako uporabo se prepričajte, ali orodje deluje. Osebna zaščitna oprema in brezhibnost orodja preprečujeta nevarnost poškodb in nezgod.

Pazite, da temperatura okolja med delom ne preseže 50 °C in ne pade pod –20 °C.

Nosite zaščito za sluh.

B Uporaba

Menjava nastavkov

Orodje zavarujte pred nenamernim vklopom (glejte »Vklop/izklop«) ali iz njega odstranite akumulatorsko baterijo. Pri nenamernem vklopu obstaja nevarnost poškodb.

Nosite zaščitne rokavice. Med uporabo se lahko nastavek segreje.

Demontaža nastavka

1. Sprostitveno ročico (6) potisnite do prislona in jo držite v tem položaju 🔓.
2. Snemite nastavek, ki ste ga sprostili.

Montaža nastavka

3. Nastavek (2) potisnite vzdolž vodila v motorno enoto (5).
4. Sprostitvena ročica (6) naj zdrsne nazaj v položaj 🔒.
5. Povlecite za nastavek in preverite, ali je trdno nameščen.

A Vklop in izklop

1. V napravo vstavite akumulator.
2. **Vklop:** pritisnite stikalo za vklop in izklop (7).
   S stikalom za vklop/izklop (7) lahko brezstopenjsko uravnavate število vrtljajev.
   Rahel pritisk: nizko število vrtljajev
   Močan pritisk: visoko število vrtljajev.
3. **Izklop:** izpustite stikalo za vklop in izklop (7).
   Ko je stikalo za izbiro smeri vrtenja (8) v srednjem položaju, je orodje zavarovano pred vklopom.

C Motorna enota z nastavkom za večnamenski brusilnik PKGA2

Orodje zavarujte pred nenamernim vklopom (glejte »Vklop/izklop«). Pri nenamernem vklopu orodja obstaja nevarnost poškodb.

Med brušenjem nosite zaščitno masko.

Montaža/demontaža brusilnega lista

Brusilna plošča (1) je opremljena s sprijemalno tkanino, ki omogoča hitrejšo montažo brusilnega lista.

Montaža brusilnega lista

1. Brusilni list (9) enakomerno pritisnite na brusilno ploščo (1). Luknje v brusilnem listu in odprtine v brusilni plošči se morajo prekrivati.

Odstranjevanje brusilnega lista

2. Snemite brusilni list (9) z brusilne plošče (1).

Uporabljajte samo brusilne liste primerne velikosti (138 x 97 mm). Nadomestni brusni listi so navedeni pod »Nadomestni deli/pribor«.

Priklop odsesavanja prahu

S priklopom odsesavanja prahu lahko zmanjšate prašenje pri brušenju.

1. Adapter (3) potisnite do prislona v odprtino na nastavku za večnamenski brusilnik (2).
2. Priključite gibko sesalno cev sesalnika za prah (ni v obsegu dobave) na adapter (3).
   Ügyeljen arra, hogy a porelszívó alkalmas legyen a megmunkálandó anyaghoz. Ez az információ meg-

található a külső készülék használati útmutatójában.

Sesalno cev sesalnika za prah lahko po potrebi priključite na adapter (3) brez reducirnega elementa (4).

Brušenje

- Pri brušenju z nastavkom za večnamenski brusilnik uporabite odsesavanje prahu.
- Orodje mora delovati, ko ga zapeljete na obdelovanec.
- Očistite brusilno ploščo, preden namestite brusilni list.
- Dela izvajajte le z neoporečnimi brusilnimi listi, da dosežete dobre rezultate brušenja.
- Dela izvajajte z majhno in enakomerno silo pritiska. Tako ne preobremenite orodja in brusilnega lista.
- Z istim brusilnim listom ne brusite različnih materialov (npr. kovino in nato les).

Izbira brusilnega lista

Zrnatost P	Uporaba
P 60	za predbrušenje neobdelanih lesenih površin
P 80 P 120	za površinsko brušenje
P 240	za fino brušenje lakiranih površin, na katerih je nanesena osnovna barva

Čiščenje in vzdrževanje

Popravila in vzdrževalna dela, ki niso opisana v teh navodilih za uporabo, naj opravi naš servisni center. Uporabljajte samo originalne dele. Nevarnost poškodb!

Pred kakršnimi koli deli na orodju in pred transportom orodje izključite in odstranite akumulatorsko baterijo.

Orodje redno čistite in opravljajte naslednja vzdrževalna dela. S tem boste zagotovili dolgo življenjsko dobo in varno uporabo orodja.

Čiščenje

Orodja ni dovoljeno škropiti z vodo ali ga vanjo polagati. Sicer obstaja nevarnost električnega udara!

- Naprave vzdržujte čisto. Za čiščenje uporabljajte vlažno krpo ali ščetko. Ne uporabljajte čistilnih sredstev oz. topil. Tako bi lahko orodje nepopravljivo poškodovali.

Vzdrževalna

- Naprava ne potrebuje vzdrževanja.

Shranjevanje

- Napravo hranite na suhem in pred prahom zaščitenem mestu zunaj dosega otrok.

Odstranjevanje/ varstvo okolja

Napravo, pribor in embalažo oddajte za obdelavo na okolju prijazen način.

Električne naprave ne spadajo v hišne smeti.

Direktiva 2012/19/EU o odpadni električni in elektronski opremi: Odslužene električne naprave je treba zbirati ločeno in jih oddati za recikliranje na okoljsko primeren način. Odvisno od prenosa v nacionalno pravo so vam na voljo naslednje možnosti:

- odsluženo opremo lahko oddate na prodajnem mestu,
- ali na uradnem zbirališču,
- ali jo pošljete nazaj proizvajalcu/ osebi, ki jo je dala na trg. Odstranjevanje vaših okvarjenih poslanih naprav izvedemo brezplačno.

To ne velja za pribor in pripomočke za odpadne naprave, če nimajo električnih sestavnih delov.

Napravo oddajte podjetju, ki se ukvarja z recikliranjem. Uporabljene dele iz umetne mase in kovinske dele je mogoče ločiti po vrstah materialov in jih tako oddati za recikliranje. V zvezi s tem povprašajte našo servisno službo.

Service-Center

(SI) **Pooblaščeni serviser**
Tel.: 080 080 917
E-Mail: grizzly@lidl.si
IAN 380778_2110

Uvoznik

Upoštevajte, da spodnji naslov ni naslov servisa. Najprej se obrnite na zgoraj navedeno servisno službo.

Grizzly Tools GmbH & Co. KG
Stockstädter Straße 20
DE-63762 Großostheim, NEMČIJA
www.grizzlytools.de

Nadomestni deli/ Pribor

Nadomestni deli in pribor so na voljo na spletni strani www.grizzlytools.shop

Motnje pri delovanju

Težava	Možen vzrok	Odprava napake
Stroj se ne vklopi.	Akumulatorska baterija je prazna.	Napolnite akumulatorsko baterijo (upoštevajte ločena navodila za uporabo akumulatorja in polnilnika)
	Akumulatorska baterija ni vstavljena.	Vstavite akumulatorsko baterijo
	Stikalo za vklop/izklop (B 7) je v okvari.	Popravilo naj opravi servisni center.
Nastavek se hitro obrabi.	Orodje ste na obdelovanec pritiskali premočno.	Zmanjšajte pritisno silo.
	Prevelika hitrost.	Zmanjšajte hitrost.

(SI)

Prevod originalne izjave o skladnosti CE

S tem potrjujemo, da **Nastavki za multifunkcijski brusilnik, serije PKGA2**
Serijska številka: 000001 - 023400

Zgoraj opisani predmet izjave izpolnjuje ustrezne predpise zakonodaje Unije o harmonizaciji:

2006/42/EC • 2011/65/EU* & (EU) 2015/863

Za zagotavljanje skladnosti so bili uporabljeni naslednji harmonizirani standardi ter državni standardi in predpisi:

EN 62841-1:2015 • EN 62841-2-4: 2014
EN ISO 12100:2010 • EN IEC 63000:2018

Za izdajo te izjave o skladnosti je odgovoren izključno proizvajalec:

Grizzly Tools GmbH & Co. KG
Stockstädter Straße 20
63762 Großostheim
Germany, 25.05.2022

Christian Frank
(Pooblaščena oseba za dokumentacijo)

* *Zgoraj opisani predmet izjave izpolnjuje predpise Direktive 2011/65/EU Evropskega parlamenta in Sveta z dne 8. junija 2011 o omejevanju uporabe nekaterih nevarnih snovi v električni in elektronski opremi.*

IAN 380778_2110, CB8
20220408_ae
Ident.-No. 72035615