LIVARNO home

PDF ONLINE
www.lidl-service.com

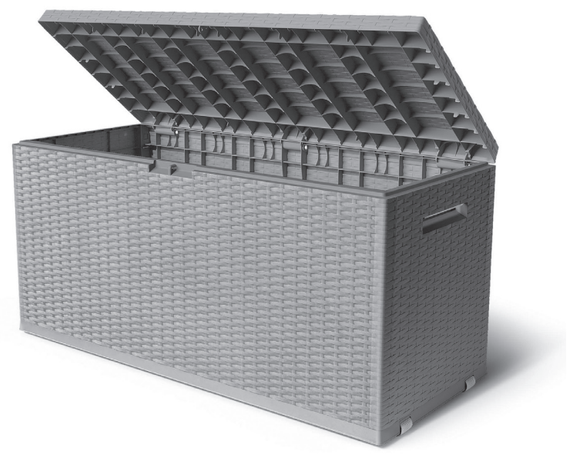

GARDEN STORAGE BOX With rattan effect

GB IE NI
GARDEN STORAGE BOX
Assembly and safety advice

FR BE
COFFRE DE RANGEMENT
Instructions de montage et consignes de sécurité

DE AT CH
GARTEN- UND ALLZWECKTRUHE
Montage- und Sicherheitshinweise

DK
HAVE- OG UNIVERSALBOKS
Montage- og sikkerhedsanvisninger

NL BE
TUIN- EN MULTIFUNCTIONELE KIST
Montage- en veiligheidsinstructies

IAN 470943_2407

GB IE NI NL DK BE

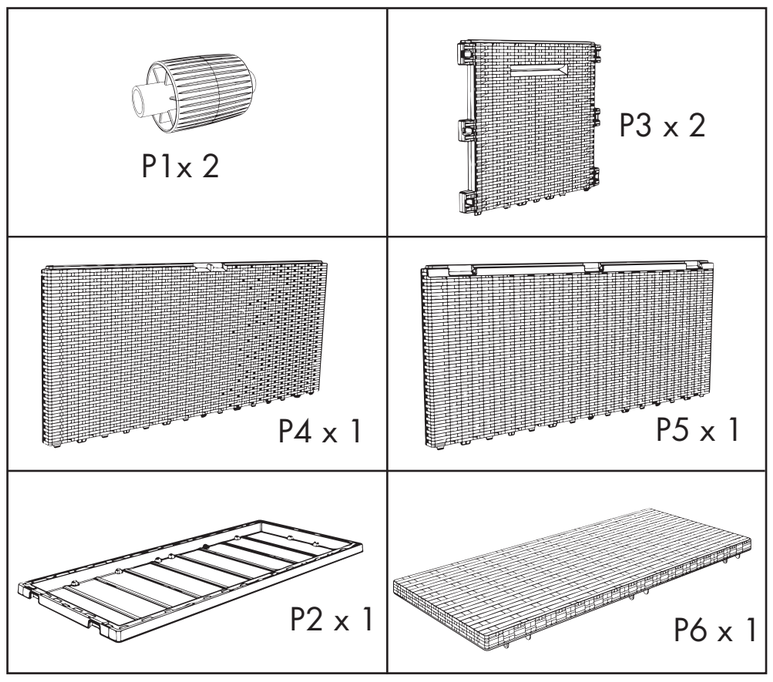

GB / IE / NI	Operation and safety notes	Page	4
DK	Drift og sikkerhedsanvisninger	Side	5
FR / BE	Instructions d'utilisation et consignes de sécurité	Page	6
NL / BE	Bediening en veiligheidsvoorschriften	Pagina	7
DE / AT / CH	Bedienungs- und Sicherheitshinweise	Seite	9

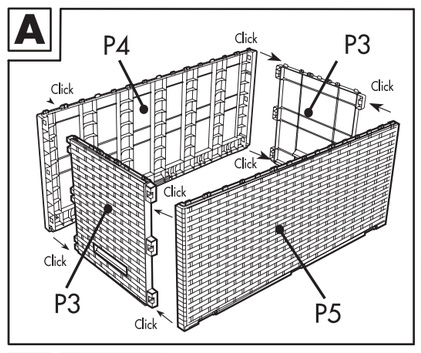

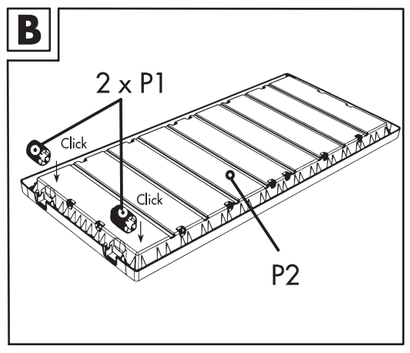

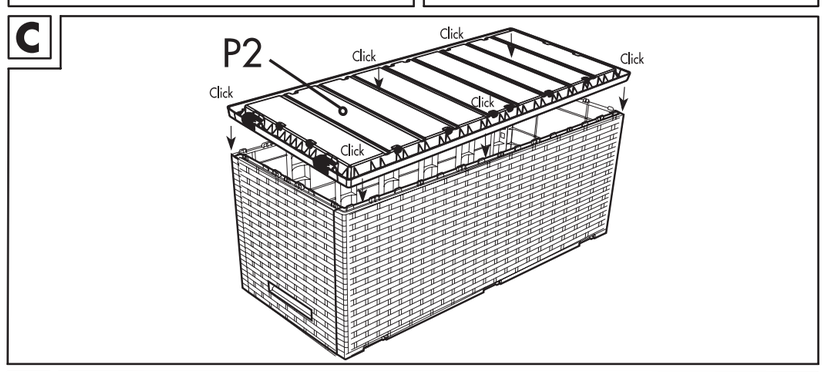

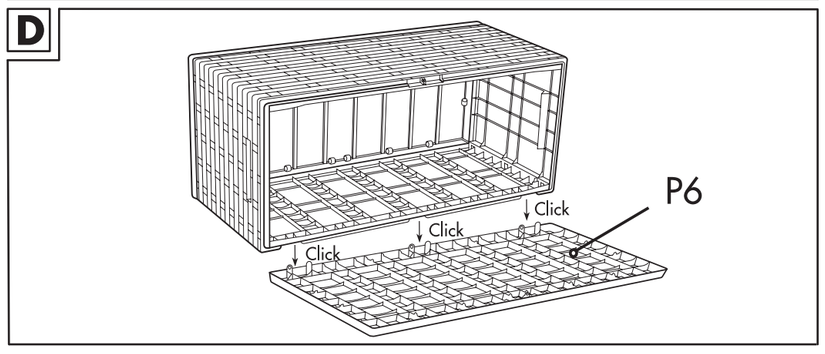

GB IE NI GARDEN STORAGE BOX

• Introduction

Congratulations on the purchase of your new garden storage box, you have selected a high quality product. The assembly and usage instructions are a part of this product. Please read through all of these instructions and take note of the advice they contain before starting with assembly. These instructions contain important assembly and care information. Keep these instructions safe and if you pass on the product to anyone else please pass on the documentation as well.

• Safety notices

IMPORTANT, RETAIN FOR FUTURE REFERENCE: READ CAREFULLY!

Please note the following safety instructions.
The manufacturer is not liable for damages due to non-compliance.

Do not sit, stand, kneel or lie on top of the storage box. Do not use the garden storage box as a climbing aid or as a place to put down heavy objects. You may otherwise be hurt and/or the product may be damaged.

• Proper Use

The garden storage box is intended for storing humidity-immune items and for the temporary storage of textiles, such as chair pads. When storing textiles for a longer period of time, it is recommended to store them in a closed room. The storage box is only intended for private use, not for commercial use.

• Technical information

Volume: approx. 350 L
Dimensions: approx. 119 x 58.5 x 52 cm (W x H x D)

• Contents

- P5 Back wall x1
- P4 Front wall x1
- P3 Side walls x2
- P2 Base x1
- P6 Lid x1
- P1 Wheels x2

• Installation

Assemble the garden storage box as shown in Fig. A – D. Please assemble at room temperature.

• Care

Do not use aggressive detergents for cleaning as this may damage the surfaces and the product. Clean with a damp cloth and a mild soap solution.

• Service

Jelenia Plast Sp. z o.o.
ul. Spółdzielcza 47
PL 58-500 Jelenia Góra
info@jeleniaplast.com

Imported for GB market by:
Lidl Great Britain Ltd, Lidl House
14 Kingston Road
Surbiton, KT5 9NU

IAN 470943_2407

When inquiring about your product please have your receipt and product number ready as your proof of purchase.

• Disposal

The packaging is made from environmentallyfriendly material which can be disposed of at your local recycling facilities.

Contact your local refuse disposal authority for more details on how to dispose of your worn-out universal storage box.

DK HAVE- OG UNIVERSALBOKS

• Indledning

Vi ønsker Dem tillykke med købet af deres nye universalboks, da De dermed har besluttet Dem til et førsteklasses produkt. Brugs-/ montagevejledning er bestanddel af dette produkt. Læs ven ligst denne vejledning fuldstændigt igennem og bemærk henvisningerne inden monteringen. Denne vejledning indeholder vigtige montage- og plejeinformationer. Opbevar derfor denne vejledning godt og giv denne også videre til eventuelle efterfølgende ejere.

• Sikkerhedshenvisninger

VIGTIGT, SKAL OPBEVARES TIL SENERE BRUG: SKAL LÆSES OMHYGGELIGT!

Overhold venligst de følgende sikkerhedshenvisninger. For skader ifølge ikkeoverholdelse, så hæfter producenten ikke.

Sæt, stil, lig Dem ikke på knæ eller læg Dem ikke på universalboksen. Benyt universal boksen ikke som stigehjælp eller som aflægningsplad for tunge genstande. Ellers består der fare for kvæstelse og / eller fare for at produktet beskadiges.

• Formålsbestemt anvendelse

Universalboksen er egnet til at stuve genstande, som kan klare at blive udsat for fugt, samt til midlertidig lagring af havestolshynder udenfor. Ved langvarig opbevaring af tekstiler, anbefales det at opbevare disse i et lukket rum. Universalboksen er kun bestemt til indsatsen indenfor det private område, dog ikke til den erhervsmæssige brug.

• Tekniske data

Volumen: ca. 350 liter
Mål: ca. 119 x 58.5x 52 cm (B x H x D)

• Leveringsomfang

- P5 bagvæg x1
- P4 frontvæg x1
- P3 sidevægge x2
- P2 Base x1
- P6 låg x1
- P1 hjul x2

• Montage

Montér universalboksen iht. de afbildte montagetrin A – D. Monteres ved stuetemperatur.

• Pleje

Anvend til rengøring ikke nogen kraftige rengøringsmidler, da overflader og dermed artiklen kan beskadiges. Brug til rengøringen en fugtig klud og en mild sæbeopløsning.

• Service

Jelenia Plast Sp. z o.o.
ul. Spółdzielcza 47
PL 58-500 Jelenia Góra
info@jeleniaplast.com

IAN 470943_2407

Hold venligst kassebonen og artikelnummeret klar som bevis for købet, i forbindelse med alle spørgsmål.

• Bortskaffelse

Forpakningen består af miljøvenligt materiale, som De kan bortskaffe over de lokale genbrugssteder.

Muligheder for bortskaffelse af den udtjente universalboks kan De få oplyst hos de lokale myndigheder.

FR BE COFFRE DE RANGEMENT

• Introduction

Nous vous félicitons de l'achat de votre nouveau conteneur universel. Vous avez opté pour un produit de grand qualité. Le mode d'emploi/les instructions de montage font partie de ce produit. Avant d'effectuer l' installation, veuillez lire entièrement ce mode d'emploi et en respecter les instructions. Cette notice contient des informations essentielles concernant le montage, le réglage et l'entretien. Conservez donc précieusement ce mode d'emploi et remettez-le aux éventuels propriétaires ultérieurs de l'objet.

• Indications de sécurité

IMPORTANT, À CONSERVER POUR CONSULTATION ULTÉRIEURE: À LIRE ATTENTIVEMENT!

Respecter les consignes de sécurité suivantes. Le fabricant décline toute responsabilité en cas de dommages résul tants du non-respect des consignes de sécurité ou d'une utilisation non conforme.

Ne pas s'asseoir, se tenir debout, s'age nouiller ou s'allonger sur le conteneur universel. Le conteneur universel ne doit également pas être utilisé comme marchepied ou pour le rangement d'objets lourds. Autrement, il existe un risque de blessures ou le risque que le produit soit endommagé.

• Utilisation conforme à l'usage prévu

La caisse universelle convient au rangement des objets qui ne craignent pas l'humidité et au stockage temporaire de textiles tels que des coussins de chaises. Il est recommandé de ranger les textiles dans un local fermé en cas de stockage prolongé. La caisse universelle est réservée à un usage privé et ne convient donc pas à une utilisation commerciale.

• Caractéristiques

Volume: env. 350 l
Dimensions: env. 119 x 58,5 x 52 cm (l x h x p)

• Contenu de la livraison

- P5 Paroi arrière x1
- P4 Paroi avant x1
- P3 Parois latérales x2
- P2 Surface de fond x1
- P6 Couvercle x1
- P1 Roues x2

• Montage

Montez le conteneur universel conformément aux étapes de montage illustrées par les figures de A à D. Assembler à température ambiante.

• Entretien

N'utilisez pas de solvant ou de détergents agressifs pour le nettoyage, l'article et sa surface pouvant s'en retrouver endommagés. Utilisez un tissu humide et un savon doux pour nettoyer l'article.

• Service après-vente

Jelenia Plast Sp. z o.o. ul. Spółdzielcza 47
PL 58-500 Jelenia Góra, info@jeleniaplast.com

IAN 470943_2407

Veuillez conserver le ticket de caisse et le numéro de référence de l'article afin de les produire à titre de preuves d'achat pour toute demande.

• Mise au rebut

L'emballage se compose de matières recyclables, qui peuvent être mises au rebut dansles déchetteries locales.

Renseignez-vous auprès de votre mairie ou de l'administration municipale concernant les possibilités de mise au rebut d'un conteneur universel usagé.

Indépendamment de la garantie commerciale souscrite, le vendeur reste tenu des défauts de conformité du bien et des vices rédhibitoires dans les conditions prévues aux articles L211-4 et suivants du Code de la consommation et aux articles 1641 et suivants du Code Civil.

NL BE TUIN- EN MULTIFUNCTIONELE KIST

• Inleiding

Hartelijk gefeliciteerd met de aankoop van uw nieuwe multifunctionele kist. U heeft voor een hoogwaardig product gekozen. De gebruiks-/ montage-instructies maken deel uit van dit product. Lees voor de montage deze gebruiksaanwijzing alstublieft volledig door en neem de instructies in acht. Deze instructies bevatten belangrijke informatie voor de montage en het onderhoud. Bewaar de handleiding daarom goed en geef deze ook door wanneer u het product doorgeeft.

• Veiligheidsinstructies

BELANGRIJK, BEWAREN VOOR LATERE RAADPLEGING: ZORGVULDIG LEZEN!

Houd alstublieft de volgende veiligheidsinstructies in acht. De fabrikant is niet aansprakelijk voor schade als gevolg van het negeren van de instructies.

Ga niet op de multifunctionele kist zitten, staan, knielen of liggen. Gebruik de multifunctionele kist ook niet als klimhulp of als ondergrond voor zware voorwerpen. Anders bestaat letselgevaar en / of het gevaar, dat het product beschadigd raakt.

• Correct gebruik

De multifunctionele kist is geschikt voor het buitenshuis opbergen van tegen luchtvochtigheid bestendige voorwerpen evenals het tijdelijk opbergen van kussens voor tuinstoelen. Wanneer textiel voor langere tijd wordt opgeslagen, is het raadzaam het in een gesloten ruimte op te slaan. De Tuin- en multifunctionele kist is uitsluitend bestemd voor gebruik in privéhuishoudens, echter niet geschikt voor commercieel gebruik.

• Technische gegevens

Inhoud: ca. 350 liter
Afmetingen: ca.119 x 58,5 x 52 cm (b x h x d)

• Omvang van de levering

- P5 achterwand x1
- P4 voorwand x1
- P3 zijwanden x2
- P2 bodem x1
- P6 deksel x1
- P1 rollen x2

• Montage

Monteer de multifunctionele kist volgens de afgebeelde montagestappen A – D. Gelieve op kamertemperatuur te monteren.

• Onderhoud

Gebruik voor het reinigen geen agressieve reinigingsmiddelen, omdat hierdoor het oppervlak en zodoende het product beschadigd kan raken. Gebruik voor het reinigen een vochtig doekje en een milde zeepsop.

• Service

Jelenia Plast Sp. z o.o.
ul. Spółdzielcza 47
PL 58-500 Jelenia Góra
info@jeleniaplast.com

IAN 470943_2407

Houd a.u.b. bij alle vragen de kassabon en het artikelnummer als bewijs voor aankoop binnen handbereik.

• Afvoer

De verpakking bestaat uit milieuvriendelijk materiaal, die u via de lokale recyclingcontainers kunt afvoeren.

Uw gemeentelijke milieudienst kan u informatie geven over de afvalverwijdering van de uitgediende Tuin- en multifunctionele kist.

GB IE NI	This symbol reminds you the packaging is environmentally friendly dispose	Recyclable material: paper	FSC® MIX - This product is made of FSC-certified and other controlled material
DK	Dette symbol minder dig om, at emballagen er miljøvenlig bortskaffelse	Genanvendeligt materiale: papir	FSC® MIX - Produkt er lavet af FSC-certificeret og andet kontrolleret materiale
FR BE	Ce symbole vous rappelle l'emballage est écologique se débarrasser de	Matière recyclable: papier	FSC® MIX - Ce produit particulier est fabriqué à partir de matériaux certifiés FSC et autres matériaux contrôlés
NL BE	Dit symbool herinnert u eraan de verpakking is milieuvriendelijk vriendelijk beschikken	Recyclebaar materiaal: papier	FSC® MIX - Het product is vervaardigd van FSC-gecertificeerd en ander gecontroleerd materiaal
DE AT CH	Dieses Symbol erinnert daran, die Verpackung umweltfreundlich zu entsorgen	Wiederverwertbare Material: Papier	FSC® MIX - Dieses Produkt wird aus FSC-zertifiziertem und anderen kontrollierten Material hergestellt

Jelenia Plast Sp. z o.o.
ul. Spółdzielcza 47
PL 58-500 Jelenia Góra
info@jeleniaplast.com

Imported for GB market by:
Lidl Great Britain Ltd, Lidl House
14 Kingston Road
Surbiton, KT5 9NU

Model No.: 2035
INS-2035-0039

GB Last Information Update • **DK** Tilstand af information
FR Version des informations • **NL** Stand van de informatie
DE Stand der Informationen:

30 /2024 Ident-No.: A-2035, 470943_2407 302024 - 6

IAN 470943_2407

6

DE AT CH GARTEN- UND ALLZWECKTRUHE

• Einleitung

Wir beglückwünschen Sie zum Kauf Ihrer neuen Garten- und Allzwecktruhe, denn Sie haben sich damit für ein hochwertiges Produkt entschieden. Die Gebrauchs-/ Montageanleitung ist Bestandteil dieses Produkts. Bitte lesen Sie vor der Montage diese Anleitung vollständig durch und beachten Sie die Hinweise. Diese Anleitung enthält wichtige Montage -und Pflegeinformationen. Bewahren Sie die Anleitung deshalb gut auf und geben Sie diese auch an eventuelle Nachbesitzer weiter.

• Sicherheitshinweise

WICHTIG, FÜR DIE SPÄTERE BEZUGNAHME AUFBEWAHREN: SORGFÄLTIG LESEN!

Bitte beachten Sie die folgenden Sicherheitshinweise. Für Schäden in Folge von Nichtbeachtung haftet der Hersteller nicht.

Setzen, stellen, knien, oder legen Sie sich nicht auf die Allzwecktruhe. Benutzen Sie die box auch nicht als Steighilfe oder als Ablage für schwere Gegenstände. Anderenfalls besteht Verletzungsgefahr und / oder die Gefahr, dass das Produkt beschädigt wird.

• Bestimmungsgemäße Verwendung

Die Garten- und Allzwecktruhe ist zum Verstauen von gegen Luftfeuchtigkeit unempfindlichen Gegenständen sowie zur vorübergehenden Lagerung von Gartenstuhlauflagen im Außenbereich geeignet. Bei dauerhafter Lagerung von Textilien, diese bitte im geschlossenen Raum aufbewahren. Die Allzwecktruhe ist nur zum Einsatz im privaten Bereich, nicht jedoch für den gewerblichen Gebrauch bestimmt.

• Technische Daten

Volumen: ca. 350 l
Maße: ca. 119 x 58,5 x 52 cm (B x H x T)

• Lieferumfang

- P5 Rückwand x1
- P4 Vorderwand x1
- P3 Seitenwände x2
- P2 Boden x1
- P6 Deckel x1
- P1 Rollen x2

• Montage

Montieren Sie die Garten- und Allzwecktruhe gemäß den abgebildeten Montageschritten A – D. Bitte bei der Raumtemperatur montieren.

• Pflege

Verwenden Sie zur Reinigung keine scharfen Reinigungsmittel, weil dadurch die Oberfläche und damit der Artikel beschädigt werden kann. Benutzen Sie zur Reinigung ein feuchtes Tuch und eine milde Seifenlösung.

• Service

Jelenia Plast Sp. z o.o.
ul. Spółdzielcza 47
PL 58-500 Jelenia Góra
info@jeleniaplast.com

IAN 470943_2407

Bitte halten Sie für alle Anfragen den Kassenzettel und die Artikelnummer als Nachweis für den Kauf bereit.

• Entsorgung

Die Verpackung besteht aus umweltfreundlichem Material, das Sie über die örtlichen Recyclingstellen entsorgen können.

Möglichkeiten zur Entsorgung der ausgedienten Universalbox erfahren Sie bei Ihrer Gemeinde- oder Stadtverwaltung.