CRIVIT

MINI PUMP WITH PRESSURE GAUGE

(GB) (CY)
MINI PUMP WITH PRESSURE GAUGE
Instructions for use

(HU)
MINI PUMPA NYOMÁSMÉRŐVEL
Használati útmutató

(SI)
MINI TLAČILKA Z MANOMETROM
Navodila za uporabo

(CZ)
MINI PUMPA S MANOMETREM
Návod k použití

(SK)
MINIPUMPA S MANOMETROM
Pokyny na používanie

(HR)
MINI PUMPA S MANOMETROM
Upute za uporabu

(RS)
MINI PUMPA SA MANOMETROM
Uputstvo za upotrebu

(MK)
МИНИПУМПА СО МАНОМЕТАР
Упатства за употреба

(AL)
POMPË E VOGËL ME MANOMETËR
Udhëzimet e përdorimit

(RO)
POMPĂ MINI CU MANOMETRU
Instrucțiuni de folosire

(BG)
МИНИ ПОМПА С МАНОМЕТЪР
Инструкции за употреба

(GR) (CY)
ΤΡ'ΟΜΠΑ MINI ΜΕ ΜΑΝ'ΟΜΕΤΡΟ
Οδηγίες χρήσης

(DE) (AT) (BE) (CH)
MINIPUMPE MIT MANOMETER
Gebrauchsanleitung

IAN 500526_2507

(HU) (SI) (CZ) (SK) (HR) (RS) (MK) (RO) (BG) (GR) (CY)

A

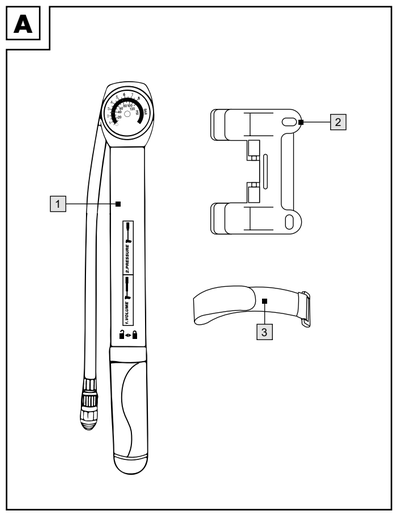

B

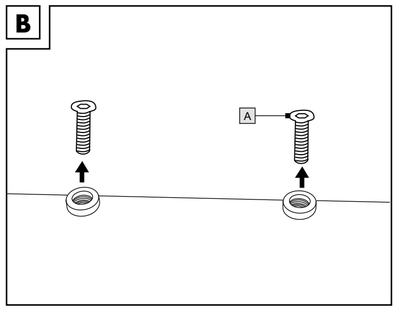

C

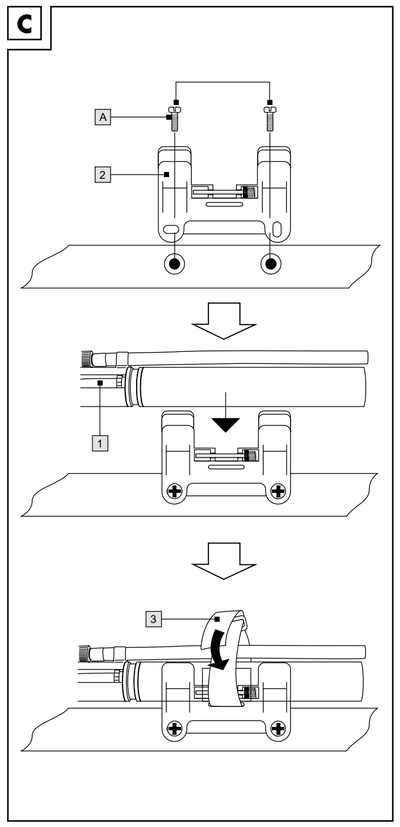

D

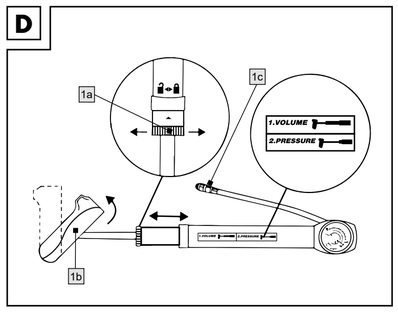

E

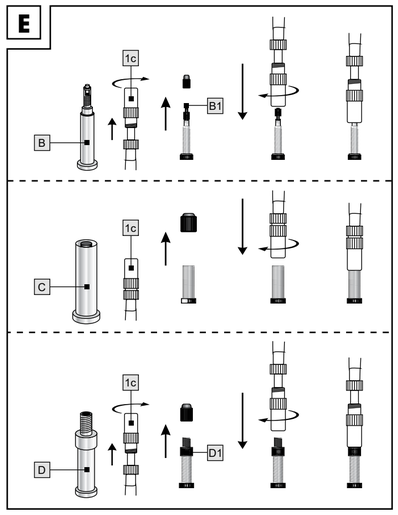

F

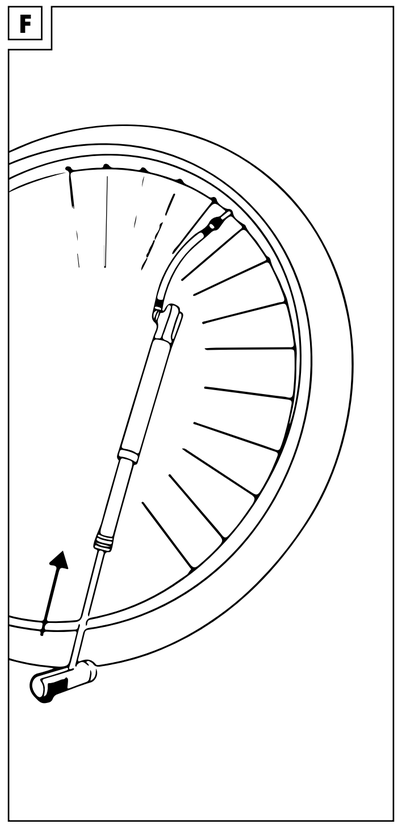

MINI PUMP WITH PRESSURE GAUGE

Introduction

We congratulate you on the purchase of your new product. You have chosen a high quality product. Familiarise yourself with the product before using it for the first time. In addition, please carefully refer to the operating instructions and the safety advice below. Only use the product as instructed and only for the indicated field of application. Keep these instructions in a safe place. If you pass the product on to anyone else, please ensure that you also pass on all the documentation with it.
You can download and view this and numerous other manuals at www.lidl-service.com. By scanning the QR code, you will be taken straight to the Lidl service website (www.lidl-service.com) where you can open your instruction manual by entering the article number (IAN) 500526_2507.

Package contents (Fig. A)

1 1 x Mini bike pump
2 1 x Mini-pump bracket
3 1 x Velcro strap
1 x Instructions for use

Technical data

Dimensions:

Diameter:	Ø 25 mm
Length:	282 mm
Weight:	173 g
Rated pressure:	5.5 bar/80 psi
Displacement volume:	70 ml

Intended use

This product is intended for private use for inflating all common bicycle tyres with Schrader, Dunlop, or Sclaverand valves. The cycle mounting bracket is only suitable for bicycle frames that have threaded holes for mounting purposes (Fig. B). Not suitable for inflating car tyres!

Safety information

- Faulty products must not be used any more and must be disposed of, as a faulty product cannot be repaired.

Life-threatening hazard!
- Never leave children unattended with the packaging materials. There is a risk of suffocation.

Risk of injury!
- This product is not suitable for use by children or those with physical and/or mental disabilities, due to its high operating force and the associated risks.
- Check the product for damage and wear and tear before each use, paying particular attention to the bracket, as well as the connection between the valve and the mini bike pump.
- There is a risk of an explosion if there is excess pressure!
- A calibrated pressure gauge must be used to monitor the pressure while inflating.

Risk of burns!
- During prolonged pumping, the mini-pump plunger and the mini-pump cylinder can become hot due to the friction. After use, the product should be held only by the handle.

Preventing damage to the product!
- Inflate the bicycle tyre only up to the maximum pressure specified by the manufacturer. In the case of bicycle tyres, this is usually found on the tyre wall.

Mounting on the bicycle frame

1. Unscrew the screws A from the frame that are intended for mounting the bottle holder (Fig. B).
2. Fix the mini-pump bracket 2 with the screws A from the bottle cage on the frame (Fig. C).
3. Secure the pump 1 by pushing it firmly into the mini-pump bracket 2 and fastening it with the Velcro strap 3 (Fig. C).

Warning! If the screws from the bottle cage on the frame are too large or too small, please purchase the correct size of screws from a suitable hardware store. Always ensure that the bracket is securely fitted! The cycle bracket must remain tightly secured and must not wobble, even on unpaved terrain. Otherwise, there is a risk of losing the bracket altogether, along with the mini pump.

Valve types (Fig. E)

B : Sclaverand valve (also called Presta valve)
This is the narrowest of the valves and is primarily used for racing bicycles. Unscrew the valve cap. A lock nut B1 is located at the head of the valve that must be turned anticlockwise for pumping up. After inflating, tighten or unscrew both again.

Warning: the valve can quickly bend out of shape.

C : Schrader valve
This is the most stable of the valves and is primarily used for mountain and touring bicycles. Unscrew the valve cap. The valve does not have any threaded nuts that need to be opened before pumping up.

D : Express valve (also called Dunlop valve)
This valve is narrow but stable and is primarily used for everyday bicycles. Unscrew the valve cap. There is a threaded nut D1 located below the valve head that you must turn anticlockwise before pumping up. After inflating, tighten or unscrew both again.

Use

Telescopic function

- If the tyre pressure is low, for high volume, choose **1. Volume**:
  To do this, unlock the telescopic function of the mini-pump by turning the locking wheel 1a to the left (Fig. D).
- To achieve high tyre pressure, you must lock the telescopic function. For this, select **2. Pressure**:
  Squeeze the mini-pump and turn the locking wheel 1a to the right until it locks into place and makes an audible "click" (Fig. D).

Inflation process

Note: before pumping, pull out the grip 1b as far as it will go, and flip the grip sideways to form a T. Turn the handle to lock it (Fig. D).
- Depending on whether you have a Schrader, Dunlop, or Sclaverand valve, screw or unscrew the valve adapter 1c onto the hose. To do this, turn the union nut with the adapter clockwise or anticlockwise.
  If you have a Schrader valve C, screw the valve adapter 1c onto the pump hose. The valve adapter can be placed onto the Schrader valve (Fig. E).
  If you have a Sclaverand valve (also called Presta valve) B or a Dunlop valve D, unscrew the valve adapter 1c from the pump hose. The valve adapter is freely accessible and can be placed onto the Sclaverand or Dunlop valve (Fig. E).
- Remove the protective cap from the tyre valve.
- Screw the corresponding end of the pump hose onto the OPEN valve, then pump (Fig. F). Please note the following section for the Sclaverand valve.

Note: if the pump handle is down, it is not always guaranteed that it will stay in position. The hose must be securely clamped to the handle so that the handle retains its position.

When inflating a tyre with a Sclaverand valve please take care to:
1. Loosen the lock nut on the tyre valve body.
2. Screw the pump hose with the appropriate side vertically onto the Sclaverand valve on the tyre and start pumping.
3. After inflating, tighten the lock nut on the valve again.

Warning! Ensure that there are no kinks in the pump connector hose!
- Operate the mini pump with a steady action and not too fast.
- When the product is not in use, keep the mini pump secured on the mini-pump bracket.

Cleaning and Care

- When not in use, always store the product clean and dry at room temperature.
- Clean only with water and wipe dry afterwards with a cloth.

IMPORTANT! Never clean the product with harsh cleaning agents.

Disposal

The packaging is made entirely of recyclable materials, which you may dispose of at local recycling facilities.
Contact your local refuse disposal authority for more details of how to dispose of your worn-out product.

Warranty

The product has been manufactured to strict quality guidelines and meticulously examined before delivery. In the event of material or manufacturing defects you have legal rights against the retailer of this product. Your legal rights are not limited in any way by our warranty detailed below.
The warranty for this product is 3 years from the date of purchase. The warranty period begins on the date of purchase. Keep the original sales receipt in a safe location as this document is required as proof of purchase.
Any damage or defects already present at the time of purchase must be reported without delay after unpacking the product.

Should the product show any fault in materials or manufacture within 3 years from the date of purchase, we will repair or replace it – at our choice – free of charge to you. The warranty period is not extended as a result of a claim being granted. This also applies to replaced and repaired parts.
This warranty becomes void if the product has been damaged, or used or maintained improperly.
The warranty covers material or manufacturing defects. This warranty does not cover product parts subject to normal wear and tear, thus considered consumables (e.g. batteries, rechargeable batteries, tubes, cartridges), nor damage to fragile parts, e.g. switches or glass parts.

Warranty claim procedure

To ensure quick processing of your case, please observe the following instructions: Please have the till receipt and the item number (IAN 500526_2507) available as proof of purchase.
You will find the item number on the rating plate, an engraving, on the front page of the instructions for use (bottom left), or as a sticker on the rear or bottom of the product.
If functional or other defects occur, please contact the service department listed either by telephone or by e-mail.
You can return a defective product to us free of charge to the service address that will be provided to you. Ensure that you enclose the proof of purchase (till receipt) and information about what the defect is and when it occurred.

Service

(GB) **Service Great Britain**
Tel.: 0800 404 7657
E-Mail: owim@lidl.co.uk

(CY) **Service Cyprus**
Tel.: 8009 4241
E-Mail: owim@lidl.com.cy

MINI PUMPA NYOMÁSMÉRŐVEL

Bevezető

Gratulálunk új termékének vásárlása alkalmából. Ezzel egy magas minőségű termék mellett döntött. Az első üzembevétel előtt ismerkedjen meg a készülékkel. Ehhez figyelmesen olvassa el a következő Használati utasítást és a biztonsági tudnivalókat. A terméket csak a leírtak szerint és a megadott felhasználási területeken alkalmazza. Őrizze meg ezt az útmutatót egy biztos helyen. A termék harmadik félnek történő továbbadása esetén mellékelje a termék a teljes dokumentációját is.
Ez és számos más használati útmutató letölthető és megtekinthető a www.lidl-service.com weboldalon. A QR-kód szkennelésével egyenesen a Lidl szolgáltatási weboldalára (www.lidl-service.com) juthat, ahol a cikkszám (IAN) 500526_2507 megadásával megnyithatja használati útmutatóját.

Csomag tartalma (A ábra)

1 1 x Mini kerékpárpumpa
2 1 x Mini pumpa konzol
3 1 x Tépőzáras pánt
1 x Használati útmutató

Műszaki adatok

Méretek:

Átmérő:	Ø: 25 mm
Hossz:	282 mm
Súly:	173 g
Névleges nyomás:	5,5 bar/80 psi
Kiszorított térfogat:	70 ml

Rendeltetésszerű használat

Ez a termék az összes általános Schrader, Blitz vagy Sclaverand szelepes kerékpár gumiabroncs magáncélú felfújására szolgál. A kerékpár tartókonzol csak olyan kerékpárvázakhoz alkalmas, amelyek menetes furatokkal vannak ellátva a felszereléshez (B ábra). Nem alkalmas autó gumiabroncsok felfújására!

Biztonsági információk

- A hibás termékeket nem szabad tovább használni, és ártalmatlanítani kell őket, mivel a hibás termék nem javítható.

Életet fenyegető veszély!
- Soha ne hagyja felügyelet nélkül a gyermekeket a csomagolóanyagokkal. Fulladásveszély áll fenn.

Sérülésveszély!
- Ez a termék nem alkalmas gyermekek vagy mozgáskorlátozottak és/vagy szellemi fogyatékkal élők számára, mert nagy a működési ereje és a vele járó kockázatok.
- Minden használat előtt ellenőrizze, hogy a termék nem sérült-e meg, illetve nem kopott-e, különösen ügyeljen a tartóra, valamint a szelep és a mini kerékpár pumpa közötti csatlakozásra.
- Túlnyomás esetén robbanásveszély áll fenn!

- Egy kalibrált nyomásmérőt kell használni a nyomás felügyeletére felfújás közben.

Égési sérülés veszélye!
- A hosszan tartó pumpálás során a mini pumpa dugattyúja és a mini pumpa hengere a súrlódás miatt felforrósodhat. Használat után a terméket csak a fogantyúnál szabad tartani.

Előzze meg a termék sérülését!
- Csak a gyártó által megadott maximális nyomásra fújja fel a kerékpárabroncsot. Kerékpár gumiabroncsok esetében ez általában a gumiabroncs oldalfalán található.

Felszerelés a kerékpárvázra

1. Csavarozza ki a csavarokat A a keretből, amelyeket a palacktartó felszereléséhez terveztek (B ábra).
2. Rögzítse a mini pumpa konzolt 2 a kereten lévő palacktartó csavarjaival A (C ábra).
3. Rögzítse a pumpát 1, ehhez nyomja be erősen a mini pumpa konzoljába 2, és rögzítse a tépőzáras pánttal 3 (C ábra).

Figyelmeztetés! Ha a kereten lévő palacktartó csavarjai túl nagyok vagy túl kicsik, kérjük, vásároljon megfelelő méretű csavarokat egy megfelelő barkácsboltban. Mindig ellenőrizze, hogy a konzol megfelelően van-e rögzítve! A kerékpár konzolnak szorosan rögzítve kell maradnia, és még útburkolat nélküli terepen sem szabad lemozdulnia. Ellenkező esetben fennáll a veszélye annak, hogy elveszíti a konzolt a mini pumpával.

Szeleptípusok (E ábra)

B : Sclaverand szelep (más néven Presta szelep)
Ez a legkeskenyebb szelep, és elsősorban versenykerékpárokhoz használják. Csavarja le a az szelepsapkát. A szelep fejénél található egy B1 rögzítőanya, amelyet a felfújáshoz az óramutató járásával ellentétes irányba kell fordítani. Felfújás után újból húzza meg, vagy csavarja ki mindkettőt.

Figyelmeztetés: a szelep gyorsan elhajolhat.

C : Schrader szelep
Ez a legstabilabb szelep, és elsősorban hegyi- vagy túrakerékpárokhoz használják. Csavarja le a az szelepsapkát. A szelepnek nincs olyan menetes anyája, amelyet ki kell nyitni a felpumpálás előtt.

D : Expressz szelep (más néven Dunlop szelep)
Ez a szelep keskeny, de stabil, és elsősorban a mindennapi kerékpárokhoz használják. Csavarja le a az szelepsapkát. A szelepfej alatt található egy D1 menetes anya, amelyet a pumpálás előtt el kell fordítania az óramutató járásával ellentétes irányba. Felfújás után újból húzza meg, vagy csavarja ki mindkettőt.

Használat

Teleszkópos funkció

- Ha az abroncsnyomás alacsony, a nagy volumen érdekében válassza ki az **1 lehetőséget. Volumen**:
  Ehhez oldja ki a mini pumpa teleszkópos funkcióját a zárókerék 1a balra fordításával (D ábra).

- A magas abroncsnyomás eléréséhez le kell zárnia a teleszkópos funkciót. Ehhez válassza ki a **2 lehetőséget. Nyomás**:
  Nyomja össze a mini pumpát, és fordítsa jobbra a zárókereket 1a, amíg a helyére nem kattan, és hallható kattanást nem hall (D ábra).

Felfújási folyamat

Megjegyzés: Pumpálás előtt húzza ki a fogantyút 1b amennyire csak lehet, és fordítsa oldalra a fogantyút, hogy T-t formázzon. A rögzítéshez fordítsa el a fogantyút (D ábra).
- Attól függően, hogy van-e Schrader, Dunlop vagy Sclaver szelepe, csavarozza fel vagy csavarozza ki a szelepillesztőt 1c a tömlőre. Ehhez fordítsa el a hollandi anyát az adapterrel az óramutató járásával megegyező vagy azzal ellentétes irányba.
  Ha Schrader szeleppel C rendelkezik, csavarja rá a szelepadaptert 1c a pumpa tömlőre. A szelepillesztőt a Schrader szelepre lehet helyezni (E ábra).
  Ha Sclaverand szeleppel (más néven Presta szeleppel) B vagy Dunlop szeleppel D rendelkezik, csavarozza le a szelepillesztőt 1c a pumpa tömlőből. A szelepillesztő szabadon hozzáférhető, és a Sclaverand vagy a Dunlop szelepre lehet helyezni (E ábra).
- Távolítsa el a védősapkát az abroncs szelepről.
- Csavarozza a pumpa tömlő megfelelő végét a NYITOTT szelepre, majd pumpáljon (F ábra). Kérjük, vegye figyelembe a Sclaverand szelepre vonatkozó következő részt.

Megjegyzés: ha a pumpa fogantyú le van nyomva, nem mindig garantált, hogy a helyén marad. A tömlőt biztonságosan a fogantyúhoz kell rögzíteni, hogy a fogantyú a helyén maradjon.

Ha a gumiabroncsot Sclaverand szeleppel fújja fel, ügyeljen a következőkre:
1. Lazítsa meg az ellenanyát a gumiabroncs szeleptesten.
2. Csavarja a pumpa tömlőjét a megfelelő oldalával függőlegesen a keréken lévő Sclaverand szelepre, és kezdje el a pumpálást.
3. Felfújás után húzza meg ismét a szelepen lévő ellenanyát.

Figyelmeztetés! Ellenőrizze, hogy a pumpa csatlakozótömlőben nincsenek-e törések.
- Egyenletesen és ne túl gyorsan működtesse a mini pumpát.
- Amikor a terméket nem használja, tartsa a mini pumpát a mini pumpa konzoljához rögzítve.

Tisztítás és ápolás

- Amikor nem használja a terméket, akkor mindig tisztán és szárazon szobahőmérsékleten tárolja.
- Csak vízzel tisztítsa meg, majd törölje szárazra egy törlőkendővel.

FONTOS! Soha ne tisztítsa a terméket erős tisztítószerekkel.

Mentesítés

A csomagolás környezetbarát anyagokból készült, amelyeket a helyi újrahasznosító helyeken adhat le ártalmatlanítás céljából.
A kiszolgált termék megsemmisítési lehetőségeiről lakóhelye illetékes önkormányzatánál tájékozódhat.

Garancia

A terméket gondosan, szigorú minőségi előírások betartásával gyártottuk, és a szállítás előtt gondosan ellenőriztük. Anyag- vagy gyártási hibák esetén a termék eladójával szemben törvényes jogok illetik meg. Az Ön törvényes jogait az általunk alább meghatározott garancia semmilyen módon nem korlátozza.
Erre a termékre 3 év garanciát adunk a vásárlás dátumától számítva. A garancia idő a vásárlás dátumával kezdődik. Biztonságos helyen őrizze meg az eredeti vásárlói bizonylatot, mert ez a dokumentum szükséges a vásárlás bizonyításához.
A vásárláskor fennálló károkat és hiányosságokat a termék kicsomagolása után haladéktalanul jelezze.
Ha ezen a terméken a vásárlástól számított 3 éven belül anyag- vagy gyártási hibát észlel, választásunk szerint ingyenesen megjavítjuk vagy kicseréljük a terméket. A garancia idő nem hosszabbodik meg a helyette nyújtott szavatossági igény által. Ez a kicserélt vagy javított alkatrészekre is érvényes.
A garancia megszűnik, ha a terméket megrongálták, ill. nem szakszerűen kezelték vagy végezték a karbantartást.
A garancia az anyag- és gyártási hibákra vonatkozik. Ez a garancia nem terjed ki azokra a termékalkatrészekre, amelyek normál kopásnak vannak kitéve, és ezért gyorsan kopó alkatrésznek minősülnek (pl. elemekre, akkumulátorokra, tömlőkre, tintapatronokra), illetve a törékeny alkatrészek sérülésére, pl. kapcsolókra vagy üveg alkatrészekre.

Garanciális ügyek lebonyolítása

Ügyének gyors elintézhetősége céljából, kérjük kövesse az alábbi útmutatást:
Kérjük, kérdések esetére készítse elő a pénztárblokkot és a cikkszámot (IAN 500526_2507) a vásárlás tényének az igazolására.
Kéjük, hogy a cikkszámot olvassa le a típustábláról, a gravírozásból, az Útmutató címoldaláról (balra lent), illetve a hátoldalon, vagy a termék alján található matricáról.
Amennyiben működési hibák, vagy egyéb hiányosság lépne fel, először vegye fel a kapcsolatot a következőkben megnevezett szervizek egyikével telefonon, vagy e-mailen.
A hibásnak ítélt terméket ezután a vásárlást igazoló blokk, valamint a hiba leírásának és keletkezési idejének mellékelésével díjmentesen postázhatja az Önnel közölt szervizcímre.

Szerviz

(HU) **Szerviz Magyarország**
Tel.: 0680021225
E-mail: owim@lidl.hu

MINI TLAČILKA Z MANOMETROM

Uvod

Iskrene čestitke ob nakupu vašega novega izdelka. Odločili ste se za kakovosten izdelek. Pred prvo uporabo se seznanite z izdelkom. V ta namen pozorno preberite naslednja navodila za uporabo in varnostne napotke. Izdelek uporabljajte samo tako, kot je opisano in samo za navedena področja uporabe. To navodilo hranite na varnem mestu. V primeru izročitve izdelka tretjim, jim predajte tudi vso dokumentacijo.
Prenesete in ogledate si lahko ta priročnik in številne druge s spletnega mesta www.lidl-service.com. S skeniranjem kode QR se neposredno odpre spletno mesto Lidl service (www.lidl-service.com), na katerem lahko odprete navodila za uporabo z vnosom številke izdelka (IAN) 500526_2507.

Vsebina embalaže (sl. A)

1 1 x Mini zračna tlačilka
2 1 x Nosilec za mini tlačilko
3 1 x Trak z ježkom
1 x Navodila za uporabo

Tehnični podatki

Mere:

Premer:	Ø 25 mm
dolžina:	282 mm
Teža:	173 g
Nazivni tlak:	5,5 bar/80 psi
Prostornina:	70 ml

Predvidena uporaba

Ta izdelek je namenjen zasebni uporabi za polnjenje vseh običajnih pnevmatik koles z ventili Schrader, Dunlop ali Sclaverand. Nosilec za pritrditev na kolo je primeren le za okvirje koles z navojnimi luknjami za namestitev (sl. B). Ni primerno za polnjenje avtomobilskih pnevmatik!

Varnostne informacije

- Pokvarjenih izdelkov ne smete več uporabljati in jih morate zavreči, saj pokvarjenega izdelka ni mogoče popraviti.

Smrtna nevarnost!
- Otrok v bližini embalažnega materiala nikoli ne pustite brez nadzora. Obstaja nevarnost zadušitve.

Tveganje za telesne poškodbe!
- Ta izdelek ni primeren za uporabo otrok ali oseb s fizičnimi in/ali duševnimi motnjami zaradi velike delovne sile in s tem povezanih tveganj.
- Pred vsako uporabo preverite, ali je izdelek poškodovan in obrabljen, pri čemer bodite še posebej pozorni na nosilec, kot tudi na povezavo med ventilom in mini tlačilko za kolo.
- Pri previsokem tlaku obstaja nevarnost eksplozije!
- Za spremljanje tlaka med napihovanjem je treba uporabiti umerjen manometer.

Tveganje za opekline!
- Med dolgotrajnim črpanjem se lahko bat mini črpalke in valj mini tlačilke zaradi trenja segrejeta. Po uporabi izdelek držite samo za ročaj.

Preprečevanje poškodb izdelka!
- Pnevmatiko kolesa napolnite le do najvišjega tlaka, ki ga je določil proizvajalec. Pri kolesarskih pnevmatikah se informacija običajno nahaja na steni pnevmatike.

Montaža na okvir kolesa

1. Odvijte vijake A z okvirja, ki so namenjeni za pritrditev držala za steklenice (sl. B).
2. Pritrdite nosilec za mini tlačilko 2 z vijaki A z držala za steklenice na okvir (sl. C).
3. Pritrdite tlačilko 1 tako, da jo trdno potisnete v nosilec za mini tlačilko 2 in jo pritrdite s trakom z ježkom 3 (sl. C).

Opozorilo! Če so vijaki z držala za steklenice na okvirju preveliki ali premajhni, kupite vijake ustrezne velikosti v ustrezni trgovini s strojno opremo. Vedno se prepričajte, da je nosilec varno nameščen! Nosilec za kolo mora ostati trdno pritrjen in se ne sme majati, tudi na neasfaltiranem terenu. V nasprotnem primeru obstaja nevarnost, da nosilec skupaj z mini tlačilko izgubite.

Vrste ventilov (sl. E)

B : Ventil Sclaverand (imenovan tudi ventil Presta)
To je najožji ventil in se uporablja predvsem za dirkalna kolesa. Odvijte pokrov ventila. Protimatica B1 se nahaja na glavi ventila, ki jo je treba za črpanje obrniti v nasprotni smeri urinega kazalca. Po napihovanju oba ponovno privijte ali odvijte.

Opozorilo: ventil lahko hitro izgubi obliko.

C : Schraderjev ventil
To je najbolj stabilen ventil in se uporablja predvsem za gorska in potovalna kolesa. Odvijte pokrov ventila. Ventil nima navojnih matic, ki bi jih bilo treba pred črpanjem odpreti.

D : Ekspresni ventil (imenovan tudi ventil Dunlop)
Ta ventil je ozek, a stabilen in se uporablja predvsem za vsakodnevna kolesa. Odvijte pokrov ventila. Pod glavo ventila je navojna matica D1, ki jo morate pred črpanjem obrniti v nasprotni smeri urinega kazalca. Po napihovanju oba ponovno privijte ali odvijte.

Uporaba

Teleskopska funkcija

- Če je tlak v pnevmatikah nizek, za večjo prostornino izberite **1. Prostornina**:
  V ta namen odklenite teleskopsko funkcijo mini tlačilke tako, da zavrtite zaklepno kolesce 1a v levo (sl. D).
- Za doseganje visokega tlaka v pnevmatikah morate zakleniti teleskopsko funkcijo. Za to izberite **2. Tlake**:
  Stisnite mini tlačilko in obrnite zaklepno kolesce 1a v desno, dokler se ne zaskoči in zasliši "klik" (sl. D).

Postopek polnjenja

Opomba: Pred črpanjem izvlecite ročaj 1b, kolikor gre, in ga obrnite vstran, da nastane črka T. Obrnite ročaj, da ga zaklenete (sl. D).
- Odvisno od tega, ali imate ventil Schrader, Dunlop ali Sclaverand, privijte ali odvijte adapter ventila 1c na cev. To storite tako, da spojno matico z adapterjem zavrtite v smeri urnega kazalca ali nasprotni smeri urnega kazalca. Če imate Schraderjev ventil C, privijte adapter ventila 1c na cev tlačilke. Adapter ventila lahko namestite na Schraderjev ventil (sl. E).
  Če imate ventil Sclaverand (imenovan tudi ventil Presta) B ali ventil Dunlop D, odvijte adapter ventila 1c s cevi tlačilke. Adapter ventila je prosto dostopen in ga je mogoče namestiti na ventil Sclaverand ali Dunlop (sl. E).
- Odstranite zaščitni pokrovček z ventila pnevmatike.
- Privijte ustrezni konec cevi tlačilke na ODPRTI ventil in nato črpajte (sl. F). Upoštevajte naslednje poglavje za ventil Sclaverand.

Opomba: Če je ročaj črpalke spuščen, ni vedno zagotovljeno, da bo ostal v svojem položaju. Cev mora biti varno pritrjena na ročaj, tako da ročaj ohrani svoj položaj.

Pri polnjenju pnevmatike z ventilom Sclaverand bodite pozorni na:
1. Odvijte protimatico na ohišju ventila pnevmatike.
2. Privijte cev tlačilke z ustrezno stranjo navpično na ventil Sclaverand na pnevmatiki in začnite črpati.
3. Po napihovanju ponovno privijte protimatico na ventilu.

Opozorilo! Prepričajte se, da priključna cev tlačilke ni prepognjena!
- Mini tlačilko upravljajte enakomerno in ne prehitro.
- Ko izdelka ne uporabljate, naj bo mini tlačilka pritrjena na nosilec za mini tlačilko.

Čiščenje in vzdrževanje

- Kadar izdelka ne uporabljajte, ga vedno hranite čistega in suhega pri sobni temperaturi.
- Izdelek čistite samo z vodo in ga po čiščenju s krpo obrišite do suhega.

POMEMBNO! Izdelka nikoli ne čistite z močnimi čistilnimi sredstvi.

Odstranjevanje

Embalaža je narejena iz okolju primernih materialov, ki jih lahko oddate za reciklaranje na lokalnih zbirališčih odpadkov.
O možnostih odstranjevanja odsluženega izdelka se lahko pozanimate pri svoji občinski ali mestni upravi.

Garancija

Postopek pri uveljavljanju garancije

Za zagotovitev hitre obdelave vašega primera vas prosimo, da sledite naslednjim napotkom:
Prosimo, da za vsa vprašanja pripravite račun in številko izdelka (IAN 500526_2507) kot dokazilo o nakupu.
Številko izdelka najdete na identifikacijski ploščici, gravuri, naslovni strani v navodilih (spodaj levo) ali na nalepki na hrbtni ali spodnji strani.
Če pride do napačnega delovanja ali drugih pomanjkljivosti, se obrnite najprej na v nadaljevanju navedeni servisni oddelek po telefonu ali prek e-pošte.

Izdelek, označen kot okvarjen, lahko nato brez poštnine pošljete na navedeni naslov servisa, zraven pa priložite potrdilo o nakupu (blagajniški račun) in navedite, za kakšno pomanjkljivost gre in kdaj je nastala.

Servis

(SI) **Servis Slovenija**
Tel.: 080 080917
E-Mail: owim@lidl.si

Pooblaščeni serviser:
OWIM GmbH & Co. KG
Stiftsbergstraße 1
74167 Neckarsulm
NEMČIJA
080 080917
owim@lidl.si

Garancijski list

1. S tem garancijskim listom OWIM GmbH & Co. KG, Stiftsbergstraße 1, 74167 Neckarsulm, Nemčija jamčimo, da bo izdelek v garancijskem roku ob normalni in pravilni uporabi brezhibno deloval in se zavezujemo, da bomo ob izpolnjenih spodaj navedenih pogojih odpravili morebitne pomanjkljivosti in okvare zaradi napak v materialu ali izdelavi oziroma po svoji presoji izdelek zamenjali ali vrnili kupnino.
2. Garancija je veljavna na ozemlju Republike Slovenije.
3. Garancijski rok za proizvod je 3 leta od datuma izročitve blaga. Datum izročitve blaga je razviden iz računa.
4. Če izdelek ne izpolnjuje specifikacij ali nima lastnosti, navedenih v garancijskem listu ali oglaševalskem sporočilu, lahko potrošnik najprej zahteva odpravo napak. O napaki mora potrošnik obvestiti proizvajalca ali pooblaščeni servis (kontaktna številka in elektronski naslov navedena zgoraj) in zahtevati odpravo napak. Kupec je dolžan ob uveljavljanju zahtevka predložiti garancijski list in račun, kot potrdilo in dokazilo o nakupu ter dnevu izročitve blaga. Svetujemo vam, da pred tem natančno preberete navodila o sestavi in uporabi izdelka.
5. Rok za odpravo napake je 30 dni od dneva, ko je proizvajalec ali pooblaščeni servis prejel zahtevo za odpravo napake. Če napake v tem roku niso odpravljene, mora proizvajalec potrošniku brezplačno zamenjati blago z enakim, novim in brezhibnim blagom. Rok se lahko zaradi narave in kompleksnost blaga, narave in resnosti neskladnosti ter napora, ki je potreben za dokončanje popravila ali zamenjave podaljša za najkrajši čas, ki je potreben za dokončanje popravila, vendar največ za 15 dni. O številu dni podaljšanega roka in razlogih za podaljšanje mora biti potrošnik obveščen pred potekom 30 dnevnega roka za odpravo napak.
6. Če v roku 30 dni oz. v primeru podaljšanja v roku 45 dni blago ni popravljeno ali blago ni zamenjano z novim, lahko potrošnik od proizvajalca zahteva vračilo celotne kupnine ali zahteva sorazmerno znižanje kupnine. Sorazmerno znižanje kupnine je sorazmerno zmanjšanju vrednosti blaga, ki ga je potrošnik prejel, v primerjavi z vrednostjo, ki bi jo imelo blago, če bi bilo skladno.
7. Če se neskladnost pojavi v manj kot 30 dneh od dobave blaga, lahko potrošnik ob predložitvi blaga od proizvajalca takoj zahteva vračilo plačanega zneska.
8. Proizvajalec oziroma pooblaščeni servis lahko potrošniku za čas popravila blaga, za katero je bila izdana obvezna garancija, zagotovi brezplačno uporabo podobnega blaga. Če proizvajalec potrošniku ne zagotovi nadomestnega blaga v začasno uporabo, ima potrošnik pravico uveljavljati škodo, ki jo je utrpel, ker blaga ni mogel uporabljati od trenutka, ko je zahteval popravilo ali zamenjavo, do njune izvršitve.
9. Stroške za material, nadomestne dele, delo, prenos in prevoz izdelkov, ki nastanejo pri odpravljanju okvar oziroma nadomestitvi blaga z novim, krije proizvajalec.

10. V primeru zamenjave blaga ali zamenjave bistvenega dela blaga z novim se potrošniku izda nov garancijski list.
11. V primeru, da proizvod popravlja nepooblaščeni servis ali nepooblaščena oseba, kupec ne more uveljavljati zahtevkov iz te garancije.
12. Vzroki za okvaro oziroma nedelovanje izdelka morajo biti lastnosti stvari same in ne vzroki, ki so zunaj proizvajalčeve oziroma prodajalčeve sfere. Kupec ne more uveljavljati zahtevkov iz te garancije, če se ni držal priloženih navodil za sestavo in uporabo izdelka ali če je izdelek kakorkoli spremenjen ali nepravilno vzdrževan.
13. Proizvajalec zagotavlja proti plačilu popravilo, vzdrževanje blaga, nadomestne dele in priklopne aparate vsaj tri leta po poteku garancijskega roka,
14. Obrabni deli oz. potrošni material so izvzeti iz garancije.
15. Vsi potrebni podatki za uveljavljanje garancije in podatki, ki identificirajo blago za katerega velja garancija se nahajajo na dveh ločenih dokumentih (garancijski list, račun).
16. Ta garancija proizvajalca ne izključuje zakonske pravice potrošnika, da zoper prodajalca v primeru neskladnosti blaga brezplačno uveljavlja jamčevalne zahtevke. Ta garancija prav tako ne izključuje pravic potrošnika, ki izhajajo iz obveznega jamstva za skladnost blaga.

Prodajalec:
Lidl Slovenija d.o.o. k.d., Pod lipami 1,
SI-1218 Komenda

MINI PUMPA S MANOMETREM

Úvod

Blahopřejeme Vám ke koupi nového výrobku. Rozhodli jste se pro kvalitní výrobek. Před prvním uvedením do provozu se seznamte s výrobkem. K tomu si pozorně přečtěte následující návod k obsluze a bezpečnostní pokyny. Používejte výrobek jen popsaným způsobem a pouze pro uvedené oblasti použití. Uschovejte si tento návod na bezpečném místě. Všechny podklady vydejte při předání výrobku i třetí osobě.
Tento a další návody si můžete stáhnout a prohlédnout na stránkách www.lidl-service.com. Po naskenování QR kódu budete přesměrováni přímo na stránky Lidl service (www.lidl-service.com), na kterých si můžete po zadání čísla výrobku (IAN) 500526_2507 otevřít příslušný návod k obsluze.

Obsah balení (obr. A)

1 1 x Minipumpa na kolo
2 1 x Držák minipumpy
3 1 x Pásek na suchý zip
1 x Návod k použití

Technické údaje

Rozměry:	
Průměr:	Ø 25 mm
Délka:	282 mm
Hmotnost:	173 g
Jmenovitý tlak:	5,5 bar/80 psi
Objem výtlaku:	70 ml

Zamýšlené použití

Tento výrobek je určen pro soukromé použití k huštění všech běžných cyklistických pneumatik s ventilky Schrader, Dunlop nebo Sclaverand. Montážní držák pro jízdní kola je vhodný pouze pro rámy jízdních kol, které mají závitové otvory pro montáž (obr. B). Nevhodné pro huštění pneumatik automobilů!

Bezpečnostní informace

- Vadné výrobky se nesmí dále používat a musí být zlikvidovány, protože vadný výrobek nelze opravit.

Nebezpečí ohrožení života!
- Nikdy nenechávejte děti bez dozoru s obalovým materiálem. Hrozí nebezpečí udušení.

Nebezpečí zranění!
- Tento výrobek není vhodný pro použití dětmi nebo osobami s tělesným anebo mentálním postižením, a to z důvodu vysoké provozní síly a souvisejících rizik.
- Před každým použitím zkontrolujte, zda výrobek není poškozený a opotřebovaný, a věnujte zvláštní pozornost držáku a spojení mezi ventilem a minipumpou na kolo.
- Při nadměrném tlaku hrozí nebezpečí výbuchu!
- Při nafukování je nutné používat kalibrovaný tlakoměr pro kontrolu tlaku.

Nebezpečí popálení!
- Při dlouhém pumpování se může píst minipumpy a válec minipumpy vlivem tření zahřát. Po použití držte výrobek pouze za rukojeť.

Zabraňte poškození výrobku!
- Nafouknéte pneumatiku jízdního kola pouze na maximální tlak stanovený výrobcem. U pneumatik jízdních kol se obvykle nachází na stěně pneumatiky.

Montáž na rám jízdního kola

1. Odšroubujte šrouby A z rámu, které jsou určeny k montáži držáku lahví (obr. B).
2. Připevněte držák minipumpy 2 pomocí šroubů A z košíku na láhev na rám (obr. C).
3. Zajistěte pumpu 1 tak, že ji pevně zasunete do držáku minipumpy 2 a upevníte páskem na suchý zip 3 (obr. C).

Varování! Pokud jsou šrouby z košíku na láhev na rámu příliš velké nebo příliš malé, zakupte ve vhodném železářství šrouby správné velikosti. Vždy se ujistěte, že je držák pevně připevněn! Držák kola musí zůstat pevně připevněn a nesmí se kývat ani na nezpevněném terénu. V opačném případě hrozí, že držák spolu s minipumpou úplně ztratíte.

Typy ventilů (obr. E)

B **: Ventil Sclaverand (nazývaný také ventil Presta)**
Jedná se o nejužší z ventilů a používá se především u závodních kol. Odšroubujte víčko ventilu. Na hlavici ventilu B1 je umístěna pojistná matice, kterou je třeba při pumpování otočit proti směru hodinových ručiček. Po nafouknutí oba šrouby znovu utáhněte nebo vyšroubujte.

Upozornění: Ventil se může rychle ohnout.

C **: Ventil Schrader**
Jedná se o nejstabilnější z ventilů a používá se především u horských a cestovních kol. Odšroubujte víčko ventilu. Ventil nemá žádné závitové matice, které by bylo nutné před napumpováním otevřít.

D **: Expresní ventil (nazývaný také Dunlopův ventil)**
Tento ventil je úzký, ale stabilní a používá se především pro každodenní jízdu na kole. Odšroubujte víčko ventilu. Pod hlavou ventilu se nachází matice D1 se závitem, kterou je třeba před napumpováním otočit proti směru hodinových ručiček. Po nafouknutí oba šrouby znovu utáhněte nebo vyšroubujte.

Použití

Teleskopická funkce

- Pokud je tlak v pneumatikách nízký, zvolte pro velký objem **1. Objem**: Za tímto účelem odemkněte teleskopickou funkci minipumpy otočením aretačního kolečka 1a doleva (obr. D).
- Chcete-li dosáhnout vysokého tlaku v pneumatikách, musíte zablokovat teleskopickou funkci. Pro tento účel vyberte možnost **2. Tlak**: Stiskněte minipumpu a otáčejte aretačním kolečkem 1a doprava, dokud nezapadne na místa a neozve se slyšitelné „cvaknutí" (obr. D).

Nafukování

Poznámka: před pumpováním vytáhněte rukojeť 1b tak daleko, ako to len pôjde, a otočte rukoväť do strany tak, aby tvorila písmeno T. Otočením rukoväte ju zaistíte (obr. D).
- V závislosti od toho, či máte ventil Schrader, Dunlop alebo Sclaverand, naskrutkujte alebo odskrutkujte adaptér ventilu 1c na hadičku. Na tento účel otočte spojovacou maticou s adaptérom v smere alebo proti smeru hodinových ručičiek.
  Ak máte ventil Schrader C, naskrutkujte adaptér ventilu 1c na hadičku pumpy. Adaptér ventilu možno nasadiť na ventil Schrader (obr. E).
  Ak máte ventil Sclaverand (nazývaný aj ventil Presta) B alebo ventil Dunlop D, odskrutkujte adaptér ventilu 1c z hadičky pumpy. Adaptér ventilu je voľne prístupný a možno ho nasadiť na ventil Sclaverand alebo Dunlop (obr. E).
- Odstráňte ochranný kryt z ventilu pneumatiky.
- Naskrutkujte príslušný koniec hadičky pumpy na ventil OPEN a potom pumpujte (obr. F). Všimnite si nasledujúcu časť pre ventil Sclaverand.

Poznámka: ak je rukoväť pumpy spustená, nie je vždy zaručené, že zostane v danej polohe. Hadička musí byť bezpečne pripevnená k rukoväti, aby rukoväť udržala svoju polohu.

Pri hustení pneumatiky s ventilom Sclaverand dbajte na to, aby ste:
1. Uvoľnili poistnú maticu na telese ventilu pneumatiky.
2. Hadičku pumpy naskrutkovali príslušnou stranou vertikálne na ventil Sclaverand na pneumatike a začali pumpovať.
3. Po nahustení opäť utiahli poistnú maticu na ventile.

Varovanie! Uistite sa, že v prípojnej hadičke pumpy nie sú žiadne ohyby!
- S minipumpou pracujte rovnomerne a nie príliš rýchlo.
- Keď sa výrobok nepoužíva, minipumpu držte upevnenú na držiaku minipumpy.

Čistenie a starostlivosť

- Keď výrobok nepoužívate, vždy ho skladujte čistý a suchý pri izbovej teplote.
- Čistite len vodou a potom utrite do sucha handričkou.

DÔLEŽITÉ! Výrobok nikdy nečistite drsnými čistiacimi prostriedkami.

Likvidácia

Obal pozostáva z ekologických materiálov, ktoré môžete odovzdať na miestnych recyklačných zberných miestach.
O možnostiach likvidácie opotrebovaného výrobku sa môžete informovať na Vašej obecnej alebo mestskej správe.

Záruka

Výrobok bol starostlivo vyrobený v súlade s prísnymi smernicami kvality a pred dodaním dôkladne otestovaný. V prípade materiálových alebo výrobných chýb máte zákonné práva voči predajcovi výrobku. Vaše zákonné práva nie sú žiadnym spôsobom obmedzené našou zárukou uvedenou nižšie.
Záruka na tento výrobok je 3 roky od dátumu nákupu. Záručná doba začína plynúť dátumom kúpy. Originál dokladu o kúpe si uschovajte na bezpečnom mieste, pretože tento doklad je potrebný ako dôkaz o kúpe.
Akékoľvek poškodenie alebo nedostatky prítomné už v čase nákupu je potrebné nahlásiť ihneď po vybalení výrobku.

- Na monitorovanie tlaku počas nafukovania sa musí používať kalibrovaný tlakomer.

Riziko popálenia!
- Počas dlhého pumpovania sa môže piest minipumpy a valec minipumpy vplyvom trenia zahriať. Po použití by sa mal výrobok držať len za rukoväť.

Zabráňte poškodeniu výrobku!
- Pneumatiku bicykla nahustite len do maximálneho tlaku určeného výrobcom. V prípade cyklistických pneumatík sa zvyčajne nachádza na stene pneumatiky.

Montáž na rám bicykla

1. Odskrutujte skrutky A z rámu, ktoré sú určené na montáž držiaka na fľaše (obr. B).
2. Upevnite držiak minipumpy 2 pomocou skrutiek A z košíka na fľaše na rám (obr. C).
3. Pumpu 1 zaistite tak, že ju pevne zasuniete do držiaka minipumpy 2 a upevnite pomocou pásky so suchým zipsom 3 (obr. C).

Varovanie! Ak sú skrutky z košíka na fľaše na ráme príliš veľké alebo príliš malé, zakúpte si vo vhodnom železiarstve skrutky správnej veľkosti. Vždy sa uistite, že je držiak bezpečne upevnený! Držiak bicykla musí zostať pevne upevnený a nesmie sa kývať ani na nespevnenom teréne. V opačnom prípade hrozí úplná strata držiaka spolu s minipumpou.

Typy ventilov (obr. E)

B **: Ventil Sclaverand (nazývaný aj ventil Presta)**
Ide o najužší z ventilov a používa sa predovšetkým na pretekárske bicykle. Odskrutkujte viečko ventilu. Na hlave ventilu sa nachádza poistná matica B1, ktorá sa musí otočiť proti smeru hodinových ručičiek, ak chcete pumpovať. Po nafúknutí obe skrutky opäť utiahnite alebo odskrutkujte.

Upozornenie: Ventil sa môže rýchlo ohnúť.

C **: Schraderov ventil**
Ide o najstabilnejší z ventilov a používa sa predovšetkým pre horské a turistické bicykle. Odskrutkujte viečko ventilu. Ventil nemá žiadne závitové matice, ktoré by bolo potrebné pred napumpovaním otvoriť.

D **: Expresný ventil (nazývaný aj Dunlopov ventil)**
Tento ventil je úzky, ale stabilný a používa sa predovšetkým na bežné bicykle. Odskrutkujte viečko ventilu. Pod hlavou ventilu sa nachádza závitová matica D1 , ktorú musíte pred napumpovaním otočiť proti smeru hodinových ručičiek. Po nafúknutí obe skrutky opäť utiahnite alebo odskrutkujte.

Použite

Teleskopická funkcia

- Ak je tlak v pneumatikách nízky, pre veľký objem vyberte **1. Objem**: Na tento účel odomknite teleskopickú funkciu minipumpy otočením blokovacieho kolieska 1a doľava (obr. D).
- Ak chcete dosiahnuť vysoký tlak v pneumatikách, musíte zablokovať teleskopickú funkciu. Na tento účel vyberte možnosť **2. Tlak**: Stlačte minipumpu a otáčajte aretačným kolieskom 1a doprava, kým sa nezaistí na mieste a neozve sa počuteľné „cvaknutie" (obr. D).

Nafukovanie

Poznámka: pred pumpovaním vytiahnite rukoväť 1b tak ďaleko, ako to len pôjde, a otočte rukoväť do strany tak, aby tvorila písmeno T. Otočením rukoväte ju zaistíte (obr. D).
- V závislosti od toho, či máte ventil Schrader, Dunlop alebo Sclaverand, naskrutkujte alebo odskrutkujte adaptér ventilu 1c na hadičku. Na tento účel otočte spojovacou maticou s adaptérom v smere alebo proti smeru hodinových ručičiek.
  Ak máte ventil Schrader C, naskrutkujte adaptér ventilu 1c na hadičku pumpy. Adaptér ventilu možno nasadiť na ventil Schrader (obr. E).
  Ak máte ventil Sclaverand (nazývaný aj ventil Presta) B alebo ventil Dunlop D, odskrutkujte adaptér ventilu 1c z hadičky pumpy. Adaptér ventilu je voľne prístupný a možno ho nasadiť na ventil Sclaverand alebo Dunlop (obr. E).
- Odstráňte ochranný kryt z ventilu pneumatiky.
- Naskrutkujte odpovídající konec hadičky pumpy na ventil OPEN a poté začněte pumpovat (obr. F). Vezměte prosím na vědomí následující část týkající se ventilu Sclaverand.

Poznámka: pokud je rukojeť pumpy dole, není vždy zaručeno, že zůstane v dané poloze. Hadička musí být k rukojeti pevně přichycena, aby rukojeť udržela svou polohu.

Při huštění pneumatiky ventilem Sclaverand dbejte na to, abyste :
1. Uvolnili pojistnou matici na tělese ventilu pneumatiky.
2. Hadičku pumpy našroubovali příslušnou stranou svisle na ventil Sclaverand na pneumatice a začali pumpovat.
3. Po nafouknutí opět utáhli pojistnou matici na ventilu.

Varování! Dbejte na to, aby se v přípojné hadičce pumpy nenacházely žádné ohyby!
- S minipumpou pracujte rovnoměrně a ne příliš rychle.
- Pokud výrobek nepoužíváte, nechte minipumpu připevněnou na držáku minipumpy.

Čištění a péče

- Pokud výrobek nepoužíváte, vždy jej skladujte čistý a suchý při pokojové teplotě.
- Čistěte pouze vodou a poté otřete hadříkem do sucha.

DŮLEŽITÉ! Nikdy nečistěte výrobek drsnými čisticími prostředky.

Zlikvidování

Obal se skládá z ekologických materiálů, které můžete zlikvidovat prostřednictvím místních sběren recyklovatelných materiálů.
O možnostech likvidace vysloužilých zařízení se informujte u správy vaší obce nebo města.

Záruka

Výrobek byl vyroben podle přísných směrnic kvality a před dodáním pečlivě otestován. V případě materiálních nebo výrobních vad máte zákonná práva vůči prodejci výrobku. Vaše zákonná práva nejsou níže uvedenou zárukou nijak omezená.
Záruka na tento výrobek je 3 roky od data zakoupení. Záruční doba začíná dnem zakoupení. Originál dokladu o zakoupení si uschovejte na bezpečném místě, protože tento doklad je vyžadován jako doklad o koupi.
Jakékoli poškození nebo závady, které se vyskytly již v okamžiku nákupu, musí být nahlášeny ihned po vybalení výrobku.

Pokud se u výrobku během 3 let od data zakoupení projeví vada materiálu nebo výrobní vada, pak vám ho podle naší volby bezplatně opravíme nebo vyměníme. Záruční doba se po uznané reklamaci neprodlužuje. To platí také pro vyměněné a opravené díly.
Tato záruka je neplatná, pokud byl výrobek poškozený nebo nesprávně používaný anebo udržovaný.
Záruka se kryje na materiálové a výrobní vady. Tato záruka se nevztahuje na díly výrobku, které jsou vystaveny běžnému opotřebení, a proto je lze považovat za spotřební díly (např. baterie, akumulátory, hadice, inkoustové patrony) nebo na poškození křehkých součástí, jako jsou např. spínače nebo díly, které jsou vyrobeny ze skla.

Postup v případě uplatňování záruky

Pro zajištění rychlého zpracování Vašeho případu se řiďte následujícími pokyny:
Pro všechny požadavky si připravte pokladní stvrzenku a číslo artiklu (IAN 500526_2507) jako doklad o zakoupení.
Číslo artiklu najdete na typovém štítku, gravuře, titulní stránce návodu (vlevo dole) nebo na nálepce na zadní nebo spodní straně.
V případě poruch funkce nebo jiných závad nejdříve kontaktujte, telefonicky nebo e-mailem, v následujícím textu uvedené servisní oddělení.
Výrobek registrovaný jako vadný potom můžete s přiloženým dokladem o zakoupení (pokladní stvrzenkou) a údaji k závadě a kdy k ní došlo, bezplatně zaslat na adresu servisu, která Vám byla sdělena.

Servis

CZ **Servis Česká republika**
Tel.: 800 143 873
E-Mail: owim@lidl.cz

MINIPUMPA S MANOMETROM

Úvod

Blahoželáme Vám ku kúpe Vášho nového výrobku. Kúpou ste sa rozhodli pre vysoko kvalitný produkt. Pred prvým uvedením do prevádzky sa oboznámte s výrobkom. Za týmto účelom si pozorne prečítajte nasledujúci návod na obsluhu a bezpečnostné pokyny. Výrobok používajte iba v súlade s popisom a v uvedených oblastiach používania. Tento návod uschovajte na bezpečnom mieste. Ak výrobok odovzdáte ďalšej osobe, priložte k nemu aj všetky podklady.
Tento a mnohé ďalšie návody si môžete stiahnuť a prezrieť na stránke www.lidl-service.com. Po naskenovaní QR kódu sa dostanete priamo na stránku www.lidl-service.com, kde si po zadaní čísla IAN 500526_2507 môžete otvoriť svoj návod na obsluhu.

Obsah balenia (obr. A)

1 1 x Minipumpa na bicykel
2 1 x Držiak minipumpy
3 1 x Popruh na suchý zips
1 x Návod na používanie

Technické údaje

Rozmery:	
Priemer:	Ø 25 mm
Dĺžka:	282 mm
Hmotnosť:	173 g
Menovitý tlak:	5,5 bar/80 psi
Objem výtlaku:	70 ml

Zamýšľané použitie

Tento výrobok je určený na súkromné použitie na hustenie všetkých bežných bicyklových pneumatík s ventilmi Schrader, Dunlop alebo Sclaverand. Montážna konzola na bicykel je vhodná len pre rámy bicyklov, ktoré majú závitové otvory na montáž (obr. B). Nie je vhodný na hustenie automobilových pneumatík!

Bezpečnostné informácie

- Chybné výrobky sa nesmú ďalej používať a musia sa zlikvidovať, pretože chybný výrobok sa nedá opraviť.

Život ohrozujúce nebezpečenstvo!
- Nikdy nenechávajte deti bez dozoru s obalovým materiálom. Hrozí nebezpečenstvo udusenia.

Nebezpečenstvo poranenia!
- Tento výrobok nie je vhodný na používanie deťmi alebo osobami s fyzickým a/alebo mentálnym postihnutím vzhľadom na vysokú prevádzkovú silu a súvisiace riziká.
- Pred každým použitím skontrolujte výrobok, či nie je poškodený a opotrebovaný, pričom venujte osobitnú pozornosť držiaku, ako aj spojeniu medzi ventilom a minipumpu na bicykel.
- V prípade nadmerného tlaku hrozí nebezpečenstvo výbuchu!

Ak sa v priebehu 3 rokov od dátumu zakúpenia preukáže, že výrobok vykazuje chyby materiálu alebo spracovania, podľa vlastného uváženia Vám ho bezplatne opravíme alebo vymeníme. Záručná doba sa na základe poskytnutej záručnej reklamácie nepredĺžuje. To platí aj pre vymenené alebo opravené diely.
Táto záruka je neplatná, ak bol výrobok poškodený alebo nesprávne používaný alebo udržiavaný.
Záruka sa vzťahuje na chyby materiálu a výrobné chyby. Táto záruka sa nevzťahuje na časti výrobku, ktoré podliehajú bežnému opotrebovaniu, a preto sa považujú za opotrebovateľné diely (napr. batérie, nabíjateľné batérie, hadice, atramentové kazety), ani na poškodenie krehkých častí, napr. spínačov alebo častí zo skla.

Postup v prípade poškodenia v záruke

Pre zaručenie rýchleho spracovania Vašej požiadavky dodržte prosím nasledujúce pokyny:
Pre všetky otázky majte pripravený pokladničný doklad a číslo výrobku (IAN 500526_2507) ako dôkaz o kúpe.
Číslo výrobku nájdete na typovom štítku, gravúre, na prednej strane Vášho návodu (dole vľavo) alebo ako nálepku na zadnej alebo spodnej strane.
Ak sa vyskytnú funkčné poruchy alebo iné nedostatky, najskôr telefonicky alebo e-mailom kontaktujte následne uvedené servisné oddelenie.
Produkt označený ako defektný potom môžete s priloženým dokladom o kúpe (pokladničný lístok) a uvedením, v čom spočíva nedostatok a kedy sa vyskytol, bezplatne odoslať na Vám oznámenú adresu servisného pracoviska.

Servis

SK **Servis Slovensko**
Tel.: 0850 232001
E-pošta: owim@lidl.sk

Sva oštećenja ili nedostaci koji su već prisutni u trenutku kupnje moraju se prijaviti odmah nakon raspakiranja proizvoda.
Ako se u roku od 3 godine od datuma kupnje pokaže da je proizvod neispravan u materijalu ili izradi, mi ćemo ga, po našem izboru, besplatno popraviti ili zamijeniti.
Garantni rok se ne produljuje odobrenim zahtjevom za garanciju. To vrijedi i za zamijenjene i popravljene dijelove.
Ova garancija ne vrijedi ako je proizvod bio oštećen ili nepropisno korišten ili održavan.
Garancija pokriva greške u materijalu i proizvodnji. Ova se garancija ne odnosi na dijelove proizvoda koji su podložni uobičajenom habanju, te se stoga smatraju potrošnim dijelovima (npr. baterije, punjive baterije, crijeva, spremnici s tintom), niti na oštećenja lomljivih dijelova, npr. prekidača ili dijelova od stakla.
U slučaju manjeg popravka jamstveni rok se produljuje onoliko koliko je kupac bio lišen uporabe stvari.
Međutim, kad je zbog neispravnosti stvari izvršena njezina zamjena ili njezin bitni popravak, jamstveni rok počinje teći ponovno od zamjene, odnosno od vraćanja popravljene stvari.
Ako je zamijenjen ili bitno popravljen samo neki dio stvari, jamstveni rok počinje teći ponovno samo za taj dio.

Postupak u slučaju koji je pokriven jamstvom

Kako biste osigurali brzu obradu svojeg zahtjeva, molimo vas da slijedite sljedeće upute:
Za sve upite pripremite račun i broj artikla (IAN 500526_2507) kao dokaz o kupnji.
Broj artikla možete naći na tipskoj pločici, na gravuri, na naslovnoj stranici vaših uputa (dolje lijevo) ili na nalepnici na stražnjoj ili donjoj strani.
Ukoliko nastanu greške u funkcioniranju ili drugi kvarovi, kontaktirajte najprije u nastavku navedeno odjeljenje servisa putem telefona ili e-maila.
Otkriven kao neispravan proizvod, možete ga onda poslati na spomenutu adresu servisa bez poštarine za vas, s dokazom o kupnji (račun) i opisom kakav je kvar i kada je nastao.

Servis

HR **Servis Hrvatska**
Tel.: 0800 777 999
E-Mail: owim@lidl.hr

MINI PUMPA SA MANOMETROM

Uvod

Čestitamo Vam na kupovini Vašeg proizvoda Odlučili ste se za kupovinu visokokvalitetnog proizvoda. Upoznajte se pre prve upotrebe sa proizvodom. Pročitajte u vezi toga pažljivo sledeće uputstvo za upotrebu i informacije u vezi bezbednosti. Koristite proizvod samo kao što je opisano i za navedene oblasti upotrebe. Sačuvajte ovo uputstvo na sigurnom mestu. Predajte svu dokumentaciju trećem licu kojem dajete proizvod.
Ovaj i brojne druge priručnike možete preuzeti i pregledati na www.lidl-service.com. Skeniranjem QR koda bićete direktno preusmereni na veb stranicu Lidl servisa (www.lidl-service.com) gde možete otvoriti uputstvo za upotrebu unosom broja artikla (IAN) 500526_2507.

Sadržaj pakovanja (slika A)

1 1 x Mini pumpa za bicikl
2 1 x Nosač za mini pumpu
3 1 x Čičak-traka
1 x Uputstvo za upotrebu

Tehnički podaci

Dimenzije:	
Prečnik:	Ø 25 mm
Dužina:	282 mm
Težina:	173 g
Nazivni pritisak:	5,5 bara / 80 psi
Zapremina potiska:	70 mL

Predviđena upotreba

Ovaj proizvod je predviđen za privatnu upotrebu za naduvavanje svih uobičajenih guma za bicikl sa Schrader, Dunlop ili Sclaverand ventilima. Nosač za montažu na bicikl je pogodan samo za ramove bicikla koji imaju navojne rupe za svrhe montaže (slika B). Nije pogodno za naduvavanje automobilskih guma!

Informacije o bezbednosti

- Neispravni proizvodi ne smeju više da se koriste i moraju da se odlože na otpad jer neispravan proizvod ne može da se popravi.

Opasnost po život!
- Nikad ne ostavljajte decu bez nadzora sa ambalažom. Postoji rizik od gušenja.

Rizik od povreda!
- Ovaj proizvod nije pogodan da ga koriste deca ili oni sa fizičkim i/ili mentalnim invalidnostima, zbog velike radne sile i povezanih rizika.
- Proverite da li je proizvod oštećen i pohaban pre svake upotrebe, naročito obraćajući pažnju na nosač, kao i spoj između ventila i mini pumpe za bicikl.
- Postoji rizik od eksplozije ako dođe do prevelikog pritiska!
- Kalibrisani merač pritiska mora da se koristi za nadgledanje pritiska tokom naduvavanja.

Rizik od opekotina!
- Tokom dužeg pumpanja, klip mini pumpe i cilindar mini pumpe mogu da postanu vrući zbog trenja. Nakon upotrebe proizvod treba držati samo za dršku.

Sprečavanje oštećenja proizvoda!
- Naduvajte gumu na biciklu samo do maksimalnog pritiska koji navodi proizvođač. U slučaju guma za bicikl, to se obično nalazi na zidu gume.

Montiranje na ram bicikla

1. Odvrnite vijke A sa rama koji su predviđeni za montiranje držača flaše (slika B).
2. Fiksirajte nosač za mini pumpu 2 pomoću vijaka A sa okvira za flašu na ram (slika C).
3. Pričvrstite pumpu 1 tako što ćete je čvrsto gurnuti u nosač za mini pumpu 2 i zakopčati je čičak-trakom 3 (slika C).

Upozorenje! Ako su vijci sa okvira za flašu na ramu preveliki ili premali, kupite vijke tačne veličine u odgovarajućoj prodavnici gvožđarije. Uvek osigurajte da nosač bude čvrsto montiran! Nosač za bicikl mora da ostane čvrsto montiran i ne sme da se mrda, čak ni na neasfaltiranom terenu. U suprotnom postoji rizik od gubitka celog nosača, zajedno sa mini pumpom.

Tipovi ventila (slika E)

B **: Sclaverand ventil (takođe se naziva Presta ventil)**
Ovo je najuži od ventila i primarno se koristi za trkačke bicikle. Odvrnite kapicu ventila. Matica za zaključavanje B1 se nalazi na glavi ventila i mora se okrenuti suprotno kazaljki na satu za pumpanje. Nakon naduvavanja ponovo zategnite ili odvrnite oboje.

Upozorenje: ventil može lako da se iskrivi.

C **: Schrader ventil**
Ovo je najstabilniji od ventila i primarno se koristi za brdske i turing bicikle. Odvrnite kapicu ventila. Ventil nema navojne matice koje bi trebalo otvoriti pre pumpanja.

D **: Ekspres ventil (takođe se naziva Dunlop ventil)**
Ovaj ventil je uzan ali stabilan i primarno se koristi za bicikle za svaki dan. Odvrnite kapicu ventila. Navojna matica D1 se nalazi ispod glave ventila i morate da je okrenete suprotno kazaljki na satu pre pumpanja. Nakon naduvavanja ponovo zategnite ili odvrnite oboje.

Upotreba

Teleskopska funkcija

- Ako je pritisak u gumi nizak, za veću zapreminu izaberite **1. Zapremina**: Da biste to uradili, otključajte teleskopsku funkciju mini pumpe tako što ćete okrenuti točak za zaključavanje 1a levo (slika D).
- Da biste postigli visok pritisak u gumi, morate da zaključate teleskopsku funkciju. Za to, izaberite **2. Pritisak**: Stisnite mini pumpu i okrenite točak za zaključavanje 1a desno dok se ne zaključa na svoje mesto i napravi zvuk škljocanja (slika D).

Proces naduvavanja

Napomena: pre pumpanja izvucite hvat 1b do kraja i okrenite hvat popreko tako da formira slovo T. Okrenite dršku da biste je zaključali (slika D).
- U zavisnosti od toga da li imate Schrader, Dunlop ili Sclaverand ventil, zavrnite ili odvrnite adapter ventila 1c na crevo. Da biste to uradili, okrenite spojnu navrtku sa adapterom u smeru kazaljke na satu ili u obrnutom smeru.
  Ako imate Schrader ventil C, navrnite adapter ventila 1c na crevo pumpe. Adapter ventila može da se postavi na Schrader ventil (slika E).
  Ako imate Sclaverand ventil (takođe se naziva Presta ventil) B ili Dunlop ventil D, odvrnite adapter ventila 1c sa creva pumpe. Adapter ventila je slobodno dostupan i može da se postavi na Sclaverand ili Dunlop ventil (slika E).
- Uklonite zaštitnu kapicu sa ventila na gumi.
- Zavrnite odgovarajući kraj creva pumpe na OTVORENI ventil a potom pumpajte (slika F). Obratite pažnju na odeljak ispod za Sclaverand ventil.

Napomena: ako je drška pumpe dole, nije uvek garantovano da će ostati na svom mestu. Crevo mora čvrsto da se stegne na dršku tako da drška zadrži svoj položaj.

Kad naduvavate gumu sa Sclaverand ventilom, vodite računa o sledećem:
1. Olabavite maticu za zaključavanje na kućištu ventila na gumi.
2. Zavrnite crevo pumpe sa odgovarajućom stranom vertikalno na Sclaverand ventil na gumi i počnite da pumpate.
3. Nakon naduvavanja ponovo zategnite maticu za zaključavanje na ventilu.

Upozorenje! Osigurajte da konektorsko crevo pumpe ne bude uvrnuto!
- Rukujte mini pumpom ravnomernim pokretima i ne prebrzo.
- Kad proizvod nije u upotrebi, držite mini pumpu pričvršćenu na nosač za mini pumpu.

Čišćenje i održavanje

- Kada ga ne upotrebljavate, proizvod uvek skladištite čist i suv na sobnoj temperaturi.
- Čistite samo vodom i potom obrišite krpom dok ne bude suv.

VAŽNO! Nemojte nikada da čistite proizvod agresivnim sredstvima za čišćenje.

Odlaganje

Pakovanje se sastoji od ekološki prihvatljivih materijala koje možete odlagati na lokalnim mestima za reciklažu.
Mogućnosti za uklanjanje iskorišćenog proizvoda možete saznati u vašoj opštinskoj ili gradskoj upravi.

Garancija

Lidl i proizvođač nisu u mogućnosti da garantuju obezbeđivanje servisiranja i dostupnost rezervnih delova nakon isteka garantog perioda/ perioda saobraznosti. Ukoliko za tim bude potrebe, putem naše Službe za potrošače možete proveriti dostupnost rezervnih delova i opcije za popravku. Hvala na razumevanju.

Kako izjaviti reklamaciju?

Molimo Vas:
- da pozovete korisnički servis: 0800 300 180
- pošaljete e-mail na: owim@lidl.rs
- posetite najbližu Lidl prodavnicu.

Da bismo osigurali najbržu asistenciju, molimo da sačuvate fiskalni račun i date ga na uvid prilikom izjavljivanja reklamacije.

GARANCIJA I GARANTNI LIST

Poštovani,
Ovim putem Vas upoznajemo sa Vašim pravima i obavezama koje proističu iz Zakona o zaštiti potrošača, a u pogledu ostvarivanja prava iz garancije.
Ova garancija ni na koji način ne utiče, niti isključuje prava koja kupac ima u skladu sa važećim Zakonom o zaštiti potrošača po osnovu zakonske odgovornosti prodavca za nesaobraznost robe ugovoru koja traje 2 godine od dana kada je roba predata kupcu.
Davalac garancije ovom izjavom preuzima obavezu da kupcima svojih aparata, a pod uslovima definisanim u ovoj izjavi, obezbedi:
- besplatno otklanjanje kvarova u garantnom roku, koji bi nastali kod uobičajene upotrebe ili zbog grešaka u proizvodnji i materijalu, ili
- zamenu aparata, u garantnom roku predviđenim ovom garancijskom izjavom, u slučaju da opravka nije moguća, ili
- ako otklanjanje kvara nije moguće, kupac ima pravo da zahteva od prodavca povrat novca.

Ukupan rok garancije je 3 godine.
Garantni rok počinje da važi od datuma kupovine proizvoda, odnosno od prijema istog od strane kupca, a što se dokazuje fiskalnim računom.
Garancija važi na teritoriji Republike Srbije.
Kupac može da izjavi reklamaciju usmeno u nekom od prodajnih objekata Lidl Srbija KD, odnosno telefonom, pisanim putem ili elektronskim putem na kontakte kompanije Lidl Srbija KD, uz dostavu računa na uvid.
U cilju ispravnog funkcionisanja proizvod se koristi u skladu sa njegovom namenom i Uputstvom za upotrebu.
Na zahtev kupca, koji je izjavljen u garantnom roku, prodavac će izvršiti otklanjanje kvarova i nedostataka na proizvodu u roku predviđenim Zakonom.

Garantni uslovi:
Pre obraćanja prodavcu za tehničku pomoć, potrebno je proveriti ispravnost instalacije i ostalih potrebnih uslova naznačenih u Uputstvu za upotrebu.
Kupac je dužan da prodavcu preda sve pripadajuće delove proizvoda koje je preuzeo u trenutku kupovine.

Popravke u roku garancije:
Garancija važi počev od dana kada je roba predata kupcu, a na osnovu fiskalnog odsečka. U istom periodu davalac garancije, odnosno prodavac je u obavezi da otkloni sve tehničke kvarove bez naknade, u zakonskom roku.

Garancija ne važi u sledećim slučajevima:
1. Ukoliko prodavcu uz aparat nije priložen fiskalni račun sa datumom prodaje.
2. Ukoliko je kvar prouzrokovan udarom groma, strujnim udarom ili sličnim delovanjem spoljne sile na sam uređaj (požar, poplava, naponski udar...).
3. Ukoliko su nastali kvarovi i oštećenja na uređaju posledica delovanja spoljnih uticaja, kao što su: velika vlaga, previsoka i suviše niska temperatura (pucanje cevi usled smrzavanja, oštećenja gumenih delova, rđanje, itd.)
4. Ukoliko proizvod nije korišćen u skladu sa Uputstvom za upotrebu.
5. Ukoliko je proizvod pokušalo da popravi treće neovlašćeno lice.
6. Ukoliko proizvod nije korišćen u skladu sa namenom.
7. Ukoliko je čišćenje i održavanje uređaja urađeno protivno Uputstvu za upotrebu.
8. Ukoliko je proizvod korišćen u profesionalne svrhe.

Naziv proizvoda:	MINI PUMPA SA MANOMETROM
Model:	HG12313C
IAN / Serijski broj:	500526_2507
Proizvođač:	OWIM GmbH & Co. KG Stiftsbergstraße 1 74167 Neckarsulm Nemačka
Davalac garancije-uvoznik:	Lidl Srbija KD Prva južna radna 3 22330 Nova Pazova Republika Srbija Tel. 0800 300 180 E-mail: kontakt@lidl.rs
Datum preda

МИНИПУМПА СО МАНОМЕТАР

Вовед

Ви честитаме за купувањето на вашиот нов производ. Со тоа се одлучивте за квалитетен производ. Запознајте се со производот пред да го употребите за прв пат. Исто така, Ве молиме внимателно да ги прочитате упатствата за ракување, како и советите за безбедност дадени подолу. Користете го производот само според упатствата и само за наведеното поле на примена. Чувајте ги овие упатства на безбедно место. При предавање на производот на трети лица, предадете ги сите придружни документи.
Ова и многу други упатства можете да ги преземете и прегледате на www.lidl-service.com. Со скенирање на QR-кодот ќе бидете директно пренасочени на веб-страницата Lidl-Service (www.lidl-service.com) , каде што со внесување на бројот на артиклот (IAN) 500526_2507 можете да го отворите вашето упатство за употреба.

Содржина на пакетот (Сл. A)

1 1 x мини пумпа за велосипед
2 1 x држач за мини пумпа
3 1 x велкро лента
1 x Упатства за употреба

Технички податоци

Димензии:	
Дијаметар:	∅ 25 mm
Должина:	282 mm
Тежина:	173 g
Номинален притисок:	5,5 bar/80 psi
Волумен на поместување:	70 ml

Предвидена употреба

Овој производ е наменет за приватна употреба за надувување на сите вообичаени гуми за велосипеди со вентили Schrader, Dunlop или Sclaverand. Држачот за монтирање на велосипед е погоден само за рамки за велосипеди што имаат навојни отвори за монтирање (сл. B). Не е погодна за надувување автомобилски гуми!

Безбедносни информации

- Неисправните производи не смеат повеќе да се користат и мора да се отстранат, бидејќи неисправниот производ не може да се поправи.

Опасност по живот!
- Никогаш не оставајте ги децата без надзор со амбалажата. Постои ризик од задушување.

Ризик од повреда!
- Овој производ не е погоден за употреба од страна на деца или лица со физички и/или ментални попречености, поради неговата голема работна сила и поврзаните ризици.
- Проверете го производот за оштетувања и абење пред секоја употреба, обрнувајќи особено внимание на држачот, како и на врската помеѓу вентилот и мини пумпата за велосипед.
- Постои ризик од експлозија ако има прекумерен притисок!
- За следење на притисокот при надувување мора да се користи калибриран манометар.

Ризик од изгореници!
- За време на подолго пумпање, клипот на мини-пумпата и цилиндарот на мини-пумпата може да се загреат поради триењето. По употреба, производот треба да се држи само за рачката.

Спречување на оштетување на производот!
- Надувувајте ја гумата на велосипедот само до максималниот притисок наведен од производителот. Во случај на велосипедски гуми, ова обично се наоѓа на ѕидот на гумата.

Монтирање на рамката на велосипедот

1. Одвртете ги завртките A од рамката што се наменети за монтирање на држачот за шише (сл. B).
2. Прицврстете го држачот на мини пумпата 2 со завртките A од држачот за шишиња на рамката (сл. C).
3. Обезбедете ја пумпата 1 така што цврсто ќе ја притиснете во држачот на мини пумпа 2 и ќе ја прицврстите со лентата со велкро 3 (сл. C).

Предупредување! Ако завртките од држачот за шишиња на рамката се преголеми или премали, купете завртки со точна големина од соодветна продавница. Секогаш грижете се држачот да е безбедно монтиран! Држачот за велосипед мора да остане цврсто прицврстен и не смее да се ниша, дури ни на неасфалтиран терен. Во спротивно, постои ризик целосно да се изгуби држачот, заедно со мини пумпата.

Видови вентили (Сл. E)

B **: Sclaverand вентил (исто така наречен Presta вентил)**
е најтесниот од вентилите и првенствено се користи за тркачки велосипеди. Одвртете го капачето на вентилот. На главата на вентилот се наоѓа контранавртка B1 која мора да се врти спротивно од стрелките на часовникот за пумпање. По надувување, повторно затегнете ги или одвртете ги обете.

Предупредување: вентилот може брзо да ја изгуби својата форма.

C **: Schrader вентил**
Ова е најстабилниот вентили и првенствено се користи за планински и туристички велосипеди. Одвртете го капачето на вентилот. Вентилот нема навојни навртки што треба да се отворат пред пумпање.

D **: Експресен вентил (исто така наречен вентил Dunlop)**
Овој вентил е тесен, но стабилен и првенствено се користи за секојдневни велосипеди. Одвртете го капачето на вентилот. Под главата на вентилот има навојна навртка D1 која мора да ја свртите спротивно од стрелките на часовникот пред да пумпате. По надувување, повторно затегнете ги или одвртете ги обете.

Употреба

Телескопска функција

- Ако притисокот во гумите е низок, за голем волумен, изберете **1. Волумен**:
  За да го направите ова, отклучете ја телескопската функција на мини пумпата со вртење на тркалото за заклучување 1a налево (сл. D).
- За да постигнете висок притисок во гумите, мора да ја блокирате телескопската функција. За ова, изберете **2. Притисок**:
  Стиснете ја мини пумпата и свртете го тркалото за заклучување 1a надесно додека не се заклучи на своето место и не испушти звук „клик“ (сл. D).

Процес на надувување

Забелешка: пред пумпање, извлечете ја рачката 1b до крај и свртете ја настрана за да формирате T. Свртете ја рачката за да ја заклучите (сл. D).
- Во зависност од тоа дали имате вентил Schrader, Dunlop или Sclaverand, завртете го или одвртете го адаптерот за вентили 1c на цревото. За да го направите ова, завртете ја спојната навртка со адаптерот во насока на стрелките на часовникот или спротивно од стрелките на часовникот.
  Ако имате вентил Schrader C, завртете го адаптерот за вентил 1c на цревото на пумпата. Адаптерот за вентили може да се постави на Schrader вентил (сл. E).
  Ако имате вентил Sclaverand (исто така наречен Presta вентил) B или вентил Dunlop D, одвртете го адаптерот за вентили 1c од цревото на пумпата. Адаптерот за вентили е слободно достапен и може да се постави на вентилот Sclaverand или Dunlop (сл. E).
- Отстранете го заштитното капаче од вентилот на гумата.
- Зашрафете го соодветниот крај од цревото на пумпата на ОТВОРЕНИОТ вентил, а потоа пумпата (сл. F). Имајте го предвид следниов дел за вентилот Sclaverand.

Забелешка: ако рачката на пумпата е спуштена, не е секогаш загарантирано дека ќе остане на позиција. Цревото мора да биде цврсто прицврстено на рачката така што рачката ќе ја задржи својата положба.

При пумпање гума со вентил Sclaverand, внимавајте на следново:
1. Олабавете ја контранавртката на телото на вентилот на гумата.
2. Завртете го цревото на пумпата со соодветната страна вертикално на вентилот Sclaverand на гумата и започнете со пумпање.
3. Откако ќе ја надувате, повторно затегнете ја контранавртката на вентилот.

Предупредување! Уверете се дека нема превртувања во цревото за поврзување на пумпата!
- Ракувајте со мини пумпата стабилно и не пребрзо.
- Кога производот не е во употреба, држете ја мини пумпата прицврстена на држачот за мини пумпа.

Чистење и грижа

- Кога не го употребувате производот, секогаш складирајте го чист и сув на собна температура.
- Чистете го само со вода и потоа избришете го со сува крпа.

ВАЖНО! Никогаш не го чистете производот со агресивни средства за чистење.

Отстранување

Пакувањето е целосно изработено од материјали што може да се рециклираат, кои може да ги отстраните во локални капацитети за рециклирање.
Варијантите за одлагање на истрошениот производ можете да ги дознаете во Вашата општина или градска администрација.

Гаранција

Производот е изработен според строги насоки за квалитет и е внимателно проверен пред испорака. Во случај на материјални или производствени недостатоци, имате законски права кон продавачот на производот. Ваше законски права не се ограничени на никаков начин со нашата гаранција наведена подолу.
Гаранцијата за овој производ изнесува 3 години од датумот на купување. Гарантниот рок започнува од датумот на купување. Чувајте ја оригиналната сметка за купување на безбедно место, бидејќи овој документ е потребен како доказ за купувањето.
Сите оштетувања или недостатоци кои постоеле уште при купувањето мора веднаш да се пријават по веденето на производот од амбалажата.
Доколку производот во рок од 3 години од датумот на купување покаже материјален или производствен недостаток, ние – по наш избор – ќе го поправиме или заменеме бесплатно за Вас. Гарантниот рок не се продолжува со прифатено гарантно барање. Ова важи и за заменетите и поправените делови.
Оваа гаранција престанува да важи ако производот е оштетен или неправилно користен или одржуван.
Гаранцијата ги покрива материјалните и производствените недостатоци.
Оваа гаранција не се однесува на делови од производот кои се предмет на нормално трошење и затоа се сметаат за потрошни делови (на пр. батерии, акумулатори, цревa, кертрици), ниту на оштетувања на кревки делови, како што се прекинувачи или делови од стакло.

Постапка во случај на гаранција

За да се обезбеди брза обработка на Вашето барање, следете ги следниве упатства:
Чувајте го оригиналната сметка за купување и бројот на артиклот (IAN 500526_2507) како доказ за купување.
Бројот на артиклот можете да го најдете на типската плочка, гравура на производот, на насловната страница на упатството за употреба, (види лево долу) или како налепница на задната или долната страна од производот.
Доколку се појават функционални дефекти или други недостатоци, прво контактирајте ја сервисната служба наведена подолу телефонски или по е-пошта.
Штом производот ќе биде евидентиран како неисправен, можете да го вратите бесплатно на адресата за сервис која ќе Ви биде соопштена. Осигурајте се дека го приложувате оригиналниот доказ за купување (фискална сметка) и краток писмен опис во кој се наведуваат деталите за дефектот и времето на неговото појавување.

Сервис

MK **Сервис Северна Македонија**
Тел.: 0800 90698
E-пошта: owim@lidl.mk

POMPE E VOGËL ME MANOMETËR

Hyrje

Ju urojmë për blerjen e produktit tuaj të ri. Keni zgjedhur një produkt me cilësi të lartë. Njihuni me produktin para se ta përdorni për herë të parë. Përveç kësaj, ju lutemi të rishikoni me kujdes udhëzimet e përdorimit dhe këshillat e sigurisë më poshtë. Përdorni produktin vetëm siç është përshkruar dhe vetëm për përdorimet e përcaktuara. Mbajini këto udhëzime në një vend të sigurt. Dorëzoni të gjitha dokumentet bashkë me produktin, nëse ia kaloni një palë të tretë.
Ju mund të shkarkoni dhe shikoni këtë dhe shumë manuale të tjera në www.lidl-service.com. Duke skanuar kodin QR, do të ridrejtoheni drejtpërdrejt në faqen e shërbimit të Lidl (www.lidl-service.com), ku mund të hapni manualin e përdorimit duke shtypur numrin e artikullit (IAN) 500526_2507.

Përmbajtja e paketimit (Fig. A)

1 1 x pompë e vogël për biçikletë
2 1 x kllapë për pompën e vogël
3 1 x ngjitës Velcro
1 x udhëzimet e përdorimit

Të dhënat teknike

Përmasat:	
Diametri:	∅ 25 mm
Gjatësia:	282 mm
Pesha:	173 g
Presioni nominal:	5.5 bar/80 psi
Vëllimi:	70 ml

Përdorimi i synuar

Ky produkt është bërë për përdorim privat për të fryrë gomat e zakonshme të biçikletave me valvula Schrader, Dunlop ose Sclaverand. Kllapa e montimit është e përshtatshme vetëm për skeletet e biçikletave që kanë vrima me fileta për montim (Fig. B). Nuk është e përshtatshme për të fryrë gomat e makinave.

Informacione sigurie

- Produktet me defekt nuk duhet të përdoren më, por duhet të hidhen, pasi produktet me defekt nuk mund të riparohen.

Rrezik kërcënues për jetën!
- Mos i lini asnjëherë fëmijët të pambikëqyrur me materialin e paketimit. Ekziston rreziku i mbytjes.

Rrezik lëndimi!
- Ky produkt nuk është i përshtatshëm për t'u përdorur nga fëmijët ose nga persona me aftësi të kufizuara fizike dhe/ose mendore, për shkak të forcës së lartë të punimit dhe rreziqeve përkatëse.
- Para çdo përdorimi, kontrollojeni produktin për të parë nëse ka dëmtime, duke i kushtuar vëmendje kllapës, si edhe bashkimit mes valvulës dhe pompës së vogël për biçikletë.
- Ekziston rreziku i shpërthimit nëse tejkalohet presioni!
- Duhet të përdoret një matës i kalibruar presioni për të monitoruar presionin gjatë fryrjes.

Rrezik djegieje!
- Gjatë pompimit për kohë të gjatë, pistoni i pompës së vogël dhe cilindri i pompës së vogël mund të nxehen për shkak të fërkimit. Pas përdorimit, produkti duhet të kapet vetëm nga doreza.

Mos lejoni që produkti të dëmtohet!
- Fryjeni gomën e biçikletës vetëm aq sa të arrihet presioni maksimal i specifikuar nga prodhuesi. Në rastin e gomave të biçikletave, zakonisht mund të shihet te muri i gomës.

Montimi në skeletin e biçikletës

1. Zhvidhosni vidat A nga skeleti, të cilat shërbejnë për montimin e hapëses së shishes (Fig. B).
2. Fiksoni kllapën e pompës së vogël 2 me vida A nga kafazi i shishes në skelet (Fig. C).
3. Fiksojeni pompën 1 duke e shtyrë fort te kllapa e pompës së vogël 2 dhe shtrëngojeni me ngjitësin Velcro 3 (Fig. C).

Paralajmërim! Nëse vidat nga kafazi i shishes në skelet janë tepër të mëdha ose tepër të vogla, ju lutemi të blini madhësinë e duhur të vidave në një dyqan veglash. Sigurohuni gjithnjë që kllapa të montohet mirë! Kllapa duhet të qëndrojë e shtrënguar mirë dhe të mos tundet, edhe kur rruga është e pashtruar. Përndryshe ekziston rreziku i humbjes së kllapës, së bashku me pompën e vogël.

Llojet e valvulave (Fig. E)

B **: Valvul Sclaverand (e quajtur gjithashtu valvul Presta)**
Kjo është më e ngushta ndër llojet e valvulave dhe përdoret kryesisht për biçikletat e garave. Zhvidhosni kapakun e valvulës. Në kokën e valvulës ndodhet një dado bllokimi B1 e cila duhet të rrotullohet në drejtim të kundërt të akrepave të orës për pompimin. Pas fryrjes, shtrëngojeni ose zhvidhosini të dyja përsëri.

Paralajmërim: valvula mund të deformohet lehtë.

C **: Valvul Schrader**
Kjo është valvula më e qëndrueshme ndër llojet e valvulave, dhe përdoret kryesisht për biçikletat për male dhe turne. Zhvidhosni kapakun e valvulës. Valvula nuk ka dado me fileta, ndaj duhet të hapet para se të pomponi.

D **: Valvul Express (e quajtur gjithashtu valvul Dunlop)**
Kjo valvul është e ngushtë por është e qëndrueshme, dhe përdoret kryesisht për biçikletat e përditshme. Zhvidhosni kapakun e valvulës. Poshtë kokës së valvulës ndodhet një dado me fileta D1 të cilën duhet ta rrotullosni në drejtim të kundërt të akrepave të orës para se të pomponi. Pas fryrjes, shtrëngojeni ose zhvidhosini të dyja përsëri.

Përdorimi

Funksioni teleskopik

- Nëse presioni i gomës është i ulët, për vëllim të lartë zgjidhni **1. Vëllimi**:
  Për këtë, zhbllokoni funksionin teleskopik të pompës së vogël duke rrotulluar rrotën bllokuese 1a në të majtë (Fig. D).
- Për të arritur presion të lartë të gomës, duhet të bllokoni funksionin teleskopik. Për këtë, zgjidhni **2. Presioni**:
  Shtypeni pompën e vogël dhe rrotulloni rrotën e bllokimit 1a në të djathtë derisa të fiksohet dhe të bëjë një zhurmë kërcitëse (Fig. D).

Procesi i fryrjes

Shënim: para se të pomponi, nxirreni dorezën 1b deri në fund, dhe kthejeni dorezën anash për të krijuar një formë T. Rrotullojeni dorezën për ta bllokuar (Fig. D).
- Në varësi të faktit nëse keni valvul Schrader, Dunlop apo Sclaverand, vidhosni ose zhvidhosni adaptorin e valvulës 1c në tub. Për këtë, rrotulloni dadon bashkuese me adaptor në drejtim të akrepave të orës ose në drejtim të kundërt. Nëse keni valvul Schrader C, vidhosni adaptorin e valvulës 1c në tubin e pompës. Adaptori i valvulës mund të vendoset mbi valvulën Schrader (Fig. E). Nëse keni valvul Sclaverand (e quajtur gjithashtu valvul Presta) B ose një valvul Dunlop D, vidhoseni adaptorin e valvulës 1c nga tubi i pompës. Adaptori i valvulës mund të arrihet me lehtësi dhe mund të vendoset mbi valvulën Sclaverand ose Dunlop (Fig. E).
- Hiqeni kapakun mbrojtës nga valvula e gomës.
- Vidhosni anën përkatëse të tubit të pompës te valvula E HAPUR, më pas pomponi (Fig. F). Ju lutemi vini re pjesën e mëposhtme për valvulat Sclaverand.

Shënim: Nëse dereza e pompës është poshtë, nuk është gjithnjë e garantuar që do të qëndrojë në pozicion. Tubi duhet të kapet mirë me dorezën në mënyrë që doreza ta mbajë në pozicionin e saj.

Kur fryni një gomë me valvul Sclaverand, ju lutemi bëni kujdes aspektet e mëposhtme:
1. Lironi dadon bllokuese në trupin e valvulës së gomës.
2. Vidhosni tubin e pompës me anën e duhur vertikalisht mbi valvulën Sclaverand mbi gomë dhe filloni të pomponi.
3. Pas fryrjes, shtrëngoni përsëri dadon bllokuese mbi valvul.

Paralajmërim! Sigurohuni që të mos ketë shtypje në tubin bashkues të pompës!
- Vëreni në punë pompën e vogël me veprim të qëndrueshëm, jo tepër shpejt.
- Kur produkti nuk përdoret, mbajeni pompën e vogël të fiksuar në kllapën e pompës.

Pastrimi dhe kujdesi

- Kur nuk e përdorni, mbajeni gjithnjë produktin të pastër dhe të thatë në temperaturë ambienti.
- Pastrojeni vetëm me ujë dhe më pas thajeni me leckë.

E RËNDËSISHME! Mos e pastroni asnjëherë produktin me agjentë pastrimi të ashpër.

Asgjësimi

Paketimi është bërë prej materialesh plotësisht të ricikluesh, të cilat mund t'i hidhni në qendrat lokale të riciklimit.
Mundësitë për asgjësimin e produktit të përdorur i merrni në komunën ose bashkinë tuaj.

Garancia

Produkti është prodhuar sipas udhëzimeve të rreptа të cilësisë dhe është kontrolluar me kujdes para dorëzimit. Në rast të defekteve të materialit ose të prodhimit, keni të drejta ligjore ndaj shitësit të produktit. Të drejtat tuaja ligjore nuk kufizohen në asnjë mënyrë nga garancia jonë e përshkruar më poshtë.
Garancia për këtë produkt është 3 vjet nga data e blerjes. Afati i garancisë fillon nga data e blerjes. Ruani faturën origjinale të blerjes në një vend të sigurt, pasi ky dokument është i nevojshëm si dëshmi e blerjes.
Të gjitha dëmtimet ose defektet që janë të pranishme në momentin e blerjes duhet të raportohen menjëherë pas hapjes së produktit.
Nëse produkti brenda 3 viteve nga data e blerjes paraqet një defekt material ose të prodhimit, ne do ta riparojmë ose zëvendësojmë atë falas për ju, sipas zgjedhjes sonë. Afati i garancisë nuk zgjatet në rast të pranimit të një kërkese të garancisë.
Kjo vlen edhe për pjesët e zëvendësuara ose të riparuara.
Kjo garanci humbet nëse produkti është dëmtuar ose përdorur apo mirëmbajtur në mënyrë të papërshtatshme.
Garancia mbulon defektet materiale dhe të prodhimit. Kjo garanci nuk vlen për pjesë të produktit që konsumohen në përdorim të zakonshëm dhe konsiderohen si pjesë të konsumueara (p.sh. bateri, akumulator, tuba, kartusha boje), si dhe për dëmtime të pjesëve delikate, p.sh. çelësa ose pjesë prej xhami.

Procedura në rast garancie

Për të siguruar një trajtim të shpejtë të kërkesës suaj, ju lutemi t'i kushtoni vëmendje udhëzimeve në vijim:
Mbani faturën origjinale të blerjes dhe numrin e artikullit (IAN 500526_2507) si dëshmi të blerjes.
Numrin e artikullit e gjeni në etiketën e të dhënave, një gdhendje në produkt, faqen e parë të manualit të përdorimit në gjuhën gjermane (poshtë majtas) ose si një ngjitëse në anën e pasme ose të poshtme të produktit.
Në rast të defekteve të funksionimit apo mangësive të tjera, ju lutemi kontaktoni fillimisht shërbimin e mëposhtëm përmes telefonit ose e-mail-it.
Sapo produkti të jetë regjistruar si me defekt, mund ta dërgoni atë pa pagesë në adresën e shërbimit që do t'ju komunikohet. Sigurohuni që të bashkëngjitni faturën origjinale të blerjes (kuponin) si dhe një përshkrim të shkurtër me shkrim, ku përshkruhen detajet e defektit dhe koha e shfaqjes së tij.

Shërbimi

AL **Shërbimi Shqipëri**
Tel.: 0800 90698

POMPĂ MINI CU MANOMETRU

Introducere

Vă felicităm pentru achiziționarea noului dumneavoastră produs. Ați ales un produs de înaltă calitate. Înainte de prima punere în funcțiune informați-vă cu privire la produs. Pentru aceasta citiți cu atenție următorul manual de utilizare și indicațiile de siguranță. Utilizați acest produs numai conform descrierii și instrucțiunilor de utilizare. Păstrați această instrucțiune într-un loc sigur. În caz că, dați produsul mai departe la terți, înmânați de asemenea și documentația acestuia.
Puteți descărca și vizualiza acest manual și numeroase alte manuale pe www.lidl-service.com. Prin scanarea codului QR, dumneavoastră veți fi direcționat direct către pagina de internet pentru asistență Lidl (www.lidl-service.com), unde puteți deschide manualul de instrucțiuni prin introducerea numărului de articol (IAN) 500526_2507.

Conținutul ambalajului (Fig. A)

1 1 x Mini-pompă de aer
2 1 x Suport pentru mini-pompă de aer
3 1 x Chingă cu scai
1 x Instrucțiuni de utilizare

Date tehnice

Dimensiuni:	
Diametru:	∅ 25 mm
Lungime:	282 mm
Greutate:	173 g
Presiune nominală:	5,5 bar/80 psi
Volum cilindric:	70 ml

Utilizare preconizată

Acest produs este destinat pentru uz privat, pentru umflarea tuturor pneurilor obișnuite de bicicletă echipate cu supape Schrader, Dunlop sau Sclaverand. Suportul de montare pe bicicletă este potrivit numai pe cadrele de bicicletă care au orificii cu filet în vederea montării (Fig. B). Inadecvată pentru umflarea pneurilor auto!

Informații privind siguranța

- Produsele defecte nu mai trebuie utilizate și trebuie eliminate, deoarece produsele defecte nu pot fi reparate.

Pericol mortal!
- Nu lăsați niciodată copiii nesupravegheați cu materialele de ambalare. Există pericol de sufocare.

Risc de vătămare!
- Acest produs nu este adecvat a fi utilizat de copii sau persoane cu dizabilități fizice și/sau metale, datorită forței sale înalte de funcționare și a riscurilor asociate.
- Verificați produsul pentru depistarea urmelor de uzură și îmbătrânire înaintea fiecărei utilizări, acordând atenție deosebită suportului, precum și conexiunii dintre supapă și mini pompa de aer pentru bicicletă.
- Există risc de explozie în caz de presiune excesivă!
- Un manometru calibrat trebuie utilizat pentru a monitoriza presiune în timpul umflării.

Risc de arsuri!
- În timpul utilizării îndelungate a pompei, tija mini-pompei și cilindrul acesteia se pot încălzi datorită fricțiunii. După utilizare, produsul trebuie apucat numai de mâner.

Preveniți avarierea produsului!
- Umflați pneul bicicletei numai până la presiunea maximă specificată de fabricant. În cazul pneurilor de bicicletă, presiunea este specificată pe peretele pneului.

Montarea pe cadrul de bicicletă

1. Deșurubați șuruburile A de pe cadru destinate instalării suportului de sticlă (Fig. B).
2. Fixați suportul mini-pompei 2 pe cadru folosind șuruburile A pentru suportul de sticlă (Fig. C).
3. Prindeți pompa 1 împingând-o cu fermitate în suportul mini-pompei 2 și fixând-o cu chinga cu scai 3 (Fig. C).

Avertisment! Dacă șuruburile suportului de sticlă de pe cadru sunt prea mari sau prea mici, vă rugăm achiziționați șuruburi de dimensiunea corectă de la un magazin de bricolaj adecvat. Întotdeauna asigurați-vă că suportul este bine instalat! Suportul bicicletei trebuie să rămână bine atașat și nu trebuie să se miște, chiar și pe teren nepavat. Ori există riscul să pierdeți suportul împreună cu mini pompa de aer.

Tipuri de supape (Fig. E)

B **: Supapă Sclaverand (de numită și supapă Presta)**
Aceasta este cea mai îngustă supapă și este utilizat în special pentru biciclete de cursă. Deșurubați ventilul supapei. O piuliță de blocare B1 este situată la capul supapei care trebuie rotită în sens invers acelor de ceas pentru pompare. După umflare, strângeți sau deșurubați ambele din nou.

Avertisment: supapa se poate îndoi rapid.

C **: Supapa Schrader**
Este cea mai stabilă dintre supape și este utilizată în special pe bicicletele de munte și cele de oraș. Deșurubați ventilul supapei. Supapa nu prezintă nicio piuliță cu filet care trebuie deschisă înainte de pompare.

D **: Supapă expres (denumită și supapă Dunlop)**
Supapa este îngustă dar stabilă și este utilizată în special pentru bicicletele de zi cu zi. Deșurubați ventilul supapei. Există o piuliță cu filet D1 situată sub capul supapei pe care trebuie să o rotiți în sensul invers acelor de ceas înainte de a pompa. După umflare, strângeți sau deșurubați ambele din nou.

Utilizarea

Funcția telescopică

- Dacă presiunea este prea mică, pentru volum mare, alegeți **1. Volum**:
  În acest scop, deblocați funcția telescopică a mini-pompei rotind rotița de blocare 1a spre stânga (Fig. D).
- Pentru a obține o presiune înaltă a pneului, trebuie să blocați funcția telescopică. În acest scop, selectați **2. Presiune**:
  Strângeți mini-pompa și rotiți rotița de blocare 1a spre dreapta până când se blochează în poziție și auziți emiterea unui declic (Fig. D).

Procesul de umflare

Notă: înainte de a pompa, scoateți mânerul 1b cât se poate de mult, și rotiți mânerul în lateral pentru a forma un T. Rotiți mânerul pentru a-l bloca (Fig. D).
- În funcție de supapa pe care o aveți Schrader, Dunlop, sau Sclaverand, înșurubați sau deșurubați adaptorul supapei 1c pe furtun. În acest scop, rotiți piulița de joncțiune cu adaptorul în sensul acelor de ceas sau în sens invers acelor de ceas.
  Dacă aveți o supapă Schrader C, înșurubați adaptorul supapei 1c pe furtunul pompei. Adaptorul supapei poate fi amplasat pe supapa Schrader (Fig. E).
  Dacă aveți o supapă Sclaverand (denumită și supapă Presta) B sau supapă Dunlop D, deșurubați adaptorul supapei 1c de la furtunul pompei. Adaptorul supapei este ușor de accesat și poate fi amplasat pe supapa Sclaverand sau Dunlop (Fig. E).
- Îndepărtați ventilul de pe supapa pneului.
- Înșurubați capătul corespondent al furtunului pompei la supapa DESCHISĂ, după care pompați (Fig. F). Vă rugăm reținești următoarea secțiune pentru supapa Sclaverand.

Notă: dacă mânerul pompei este jos. nu este întotdeauna garantata că acesta va sta în poziție. Furtunul trebuie să fie bine prins de mâner astfel încât mânerul să-și menină poziția.

Când umflați un pneu echipat cu supapă Sclaverand vă rugăm asigurați-vă că:
1. Slăbiți piulița de blocare de pe corpul supapei pneului.
2. Înfiletați furtunul pompei cu capătul adecvat vertical pe supapa Sclaverand a pneului și începeți să pompați.
3. După umflare, strângeți la loc piulița de blocare pe supapă.

Avertisment! Asigurați-vă că furtunul de conectare a pompei nu este îndoit!
- Acționați mini-pompa cu mișcări constante și nu prea rapid.
- Când produsul nu este utilizat, păstrați mini-pompa în siguranță în suportul acesteia.

Curățarea și îngrijirea

- Când nu este utilizat, păstrați întotdeauna produsul uscat și curat, la temperatura camerei.
- Curățați numai cu apă și ștergeți apoi cu o cârpă.

IMPORTANT! Nu curățați niciodată produsul cu produse de curățat agresive.

Înlăturare

Ambalajul este produs din material ecologice care pot fi eliminate la punctele locale de reciclare.
Puteți obține informații despre posibilitățile de eliminare a produsului de la administrația locală.

Garanție

Produsul a fost fabricat cu atenție, conform unor standarde stricte de calitate și verificat temeinic înainte de livrare. În caz de defecțiuni de material sau de fabricație aveți drepturi legale față de vânzătorul produsului. Drepturile dumneavoastră legale nu sunt limitate în niciun fel de garanția menționată mai jos. Garanția pentru aceste produs este 3 ani începând de la data achiziției. Durata garanției începe la data achiziției. Păstrați chitanța originală la un loc sigur, deoarece acest document este necesar pentru dovada achiziției.
Toate defecțiunile sau deteriorările care sunt deja existente la momentul achiziției, trebuie anunțate imediat după despachetarea produsului.
Dacă în decurs de 3 ani de la achiziția produsului apare un defect de material sau de fabricație, vă reparăm sau înlocuim gratuit produsul la alegerea noastră. Durata de garanție nu se prelungește după aprobarea unei cerințe de garanție. Aceasta este valabil și pentru piesele schimbate și reparate.
Această garanție se stinge dacă produsul este deteriorat, utilizat sau întreținut în mod necorespunzător.
Garanția acoperă defectele de material și de producție. Această garanție nu acoperă piesele componente ale produsului, care prezintă urme normale de uzură și care sunt considerate piese de schimb (de ex.: baterii, acumulatoare, furtunuri, cartușe de vopsea) și nici deteriorările la nivelul pieselor casante, de exemplu întrerupătoare sau piese fabricate din sticlă.
Timpul de nefuncționare din cauza lipsei de conformitate apărute în cadrul termenului de garanție prelungește termenul de garanție legală de conformitate și cel al garanției comerciale și curge, după caz, din momentul la care a fost adusă la cunoștința vânzătorului lipsa de conformitate a produsului sau din momentul prezentării produsului la vânzător/unitatea service până la aducerea produsului în stare de utilizare normală și, respectiv, al notificării în scris în vederea ridicării produsului sau predării efective a produsului către consumator.
Produsele de folosință îndelungată care înlocuiesc produsele defecte în cadrul termenului de garanție vor beneficia de un nou termen de garanție care curge de la data preschimbării produsului.

Modul de desfășurare în caz de garanție

Pentru a garanta o prelucrare rapidă a problemei dumneavoastră, vă rugăm să respectați următoarele indicații:
Pentru orice solicitare, vă rugăm să aveți la îndemână bonul de casă și numărul de articol (IAN 500526_2507) ca dovadă de achiziție.
Numărul articolului îl luați de pe plăcuța cu date tehnice, o gravură, de pe fișa cu date a instrucțiunilor (jos stânga) sau ca abțibild de pe partea din spate sau de jos.
Dacă apar erori de funcționare sau alte erori, contactați apoi departamentul de service prin telefon sau prin email.
Produsul defect îl puteți transmite la adresa de service fără timbru cu prezentarea dovezii de achiziție (bon) și cu menționarea daunei și când a apărut .

Service

RO **Service România**
Tel.: 0800 896 637
E-Mail: owim@lidl.ro

МИНИ ПОМПА С МАНОМЕТЪР

Увод

Поздравяваме Ви с покупката на този нов продукт. Вие избрахте висококачествен продукт. Преди първия пуск се запознайте с продукта. За целта внимателно прочетете упътването за обслужване и инструкциите за безопасност. Използвайте продукта само съгласно описанието и за посочените области на употреба. Съхранявайте настоящото упътване на сигурно място. При предоставяне на продукта на трети лица предавайте с него и цялата документация.
Можете да изтеглите и прегледате това и много други ръководства за употреба на www.lidl-service.com. Чрез сканиране на QR кода, ще бъдете пренасочени директно на уебсайта на сервиза на Lidl (www.lidl-service.com), където можете да отворите ръководството за употреба, като въведете номера на артикула (IAN) 500526_2507.

Съдържание на опаковката (фиг. A)

1 1 x Мини помпа за велосипед
2 1 x Скоба за мини помпа
3 1 x Велкро лента
1 x Инструкции за употреба

Технически данни

Размери:	
Диаметър:	∅ 25 mm
Дължина:	282 mm
Тегло:	173 г
Оценка на налягането:	5,5 бара/80 psi
Известван обем:	70 мл

Употреба

Този продукт е предназначен за лична употреба за помпане на всички обичайни велосипедни гуми с вентили Schrader, Dunlop или Sclaverand. Монтажната скоба за велосипед е приложима само за рамки на велосипеди с отвори с резба за монтажни цели (фиг. B). Не е подходяща за напомпване на автомобилни гуми!

Информация за безопасност

- Дефектните продукти не трябва да се използват повече и трябва да бъдат изхвърлени, тъй като един дефектен продукт не може да бъде ремонтиран.

Опасно за живота!
- Никога не оставяйте деца без надзор в близост до опаковъчните материали. Има опасност от задушаване.

Риск от нараняване!
- Този продукт не е подходящ за употреба от деца или хора с физически и/или умствени увреждания, поради високата му сила на задействане и свързаните с това рискове.
- Проверявайте продукта за повреди и износване преди всяка употреба, като обръщате особено внимание на скоба, както и на връзката между вентила и мини помпата за велосипед.
- Съществува опасност от експлозия, ако е налице превишено налягане!
- Калибриран манометър трябва да се използва за проследяване на налягането по време на напомпване.

Риск от изгаряне!
- По време на продължително помпане буталото на мини помпата и цилиндърът на мини помпата могат да се нагорещят поради триенето. След употреба продуктът трябва да се държи само за ръкохватката.

Предотвратете повредата на продукта!
- Напомпвайте велосипедната гума само до максималното налягане указано от производителя. В случай на велосипедни гуми то обикновено може да бъде намерено на стената на гумата.

Монтаж върху рамката на велосипеда

1. Развийте винтовете A от рамката, които са предназначени за монтаж на държач за бутилка (фиг. B).
2. Фиксирайте скобата за мини помпа 2 с винтовете A от клетката за бутилка върху рамката (фиг. C).
3. Закрепете помпата 1 като я избутате силно в скобата за мини помпа 2 и я затегнете с велкро лентата 3 (фиг. C).

Предупреждение! Ако винтовете от клетката за бутилка на рамката са твърде големи или твърде малки, моля, закупете правилния размер винтове от подходящ магазин за крепежни изделия. Винаги се уверявайте, че скобата е сигурно закрепена! Скобата за велосипед трябва да остане здраво закрепена и не трябва да се клати, дори и на неасфалтиран терен. В противен случай има риск да загубите скобата заедно с с мини помпата.

Типове вентили (фиг. E)

B **: Вентил Sclaverand (наричан също вентил Presta)**
Той е най-тесният от вентилите и основно се използва при състезателни велосипеди. Развийте капачката на вентила. Заключваща гайка B1 е поставена на главата на вентила и тя трябва да бъде завъртяна обратно на часовниковата стрелка за напомпване. След напомпване затегнете или завинтете и двете отново.

Предупреждение: вентилът може да бъде бързо деформиран.

C **: Вентил Schrader**
Той е най-стабилният от вентилите и се използва основно при планински и туристически велосипеди. Развийте капачката на вентила. Вентилът няма гайки с резба, които трябва да бъдат отворени преди напомпване.

D **: Експресен вентил (наричан също вентил Dunlop)**
Този вентил е тесен, но стабилен и се използва основно при ежедневните велосипеди. Развийте капачката на вентила. Има гайка с резба D1 намираща се под главата на вентила, която трябва да се завърти обратно на часовниковата стрелка преди напомпване. След напомпване затегнете или завинтете и двете отново.

Употреба

Телескопична функция

- Ако налягането на гумата е ниско, за по-висок обем изберете **1. Обем**:
  За да направите това, отключете телескопичната функция на мини помпата като завъртите фиксиращото колело 1a наляво (фиг. D).
- За да постигнете високо налягане на гумата, трябва да заключите телескопичната функция. За това изберете **2. Налягане**:
  Притиснете мини помпата и завъртете фиксиращото колело 1a надясно, докато се заключи на място и се чуе „щракване“ (фиг. D).

Процес на напомпване

Забележка: преди напомпване издърпайте дръжката 1b докрай и завъртете дръжката настрани до формата T. Завъртете ръкохватката, за да я заключите (фиг. D).
- В зависимост от това дали вентилът е Schrader, Dunlop или Sclaverand, завийте или развийте адаптера на вентила 1c върху маркуча. За да направите това, завъртете холендровата гайка с адаптера по часовниковата стрелка или обратно на нея.
  Ако имате вентил Schrader C, завийте адаптера на вентила 1c върху маркуча на помпата. Адаптерът на вентила може да бъде поставен върху в

несъответствие на стоката да бъде извършен ремонт или замяна по Ваш избор, освен ако това е невъзможно или е свързано с непропорционално големи разходи за продавача. Вие имате право на пропорционално намаляване на цената или на разваляне на договора при наличие на условията на чл. 33, ал. 3 от ЗПЦСЦУПС. Условията и сроковете на законовата гаранция са регламентирани в глава трета, раздел II и III и в глава четвърта на ЗПЦСЦУПС

Процедиране в случай на рекламация

За да се гарантира бързо обработване на Вашата заявка, следвайте указанията по-долу:
Моля, при всички запитвания дръжте на разположение касовия бон и номера на артикула (IAN 500526_2507) като доказателство за покупката.
Номерът на артикула е посочен върху типовата табелка, гравюра, титулната страница на Вашето ръководство (долу вляво) или върху стикера от задната или долната страна на уреда.
При възникнали функционални дефекти или други повреди, първо се свържете по телефона или по електронната поща с посочения по-долу сервиз.
Продуктът, който е регистриран като дефектен, можете да изпратите след това без пощенски разходи на посочения Ви сервиз, като приложите документ за закупуването (касов бон) и описание, в какво се състои повредата и кога е възникнала.

Сервиз

BG **Сервиз България**
Телефон: 008001114920
E-мейл: owim@lidl.bg

TP'ΟΜΠΑ MINI ΜΕ MAN'ΟΜΕΤΡΟ

Εισαγωγή

Σας συγχαίρουμε για την αγορά του νέου σας προϊόντος. Επιλέξατε ένα προϊόν άριστης ποιότητας. Πριν από την πρώτη θέση σε λειτουργία εξοικειωθείτε με το προϊόν. Για το σκοπό αυτό διαβάστε προσεκτικά τις παρακάτω οδηγίες χρήσης και υποδείξεις ασφάλειας. Χρησιμοποιείτε το προϊόν μόνο όπως περιγράφεται και για τους αναφερόμενους τομείς εφαρμογής. Φυλάξτε αυτές τις οδηγίες σε έναν ασφαλή χώρο. Παραδώστε όλα τα έγγραφα κατά τη μεταβίβαση του προϊόντος σε τρίτο.
Μπορείτε να κατεβάσετε και να δείτε αυτό και πολλά άλλα εγχειρίδια στη διεύθυνση www.lidl-service.com. Σκανάροντας τον κωδικό QR, θα μεταφερθείτε κατευθείαν στην ιστοσελίδα εξυπηρέτησης πελατών της Lidl (www.lidl-service.com), όπου μπορείτε να ανοίξετε το εγχειρίδιο οδηγιών χρήσης σας πληκτρολογώντας τον αριθμό προϊόντος (IAN) 500526_2507.

Περιεχόμενα συσκευασίας (Εικ. A)

1 1 x Mini τρόμπα ποδηλάτων
2 1 x Βραχίονας μίνι αντλίας
3 1 x Ιμάντας Velcro
1 x Φύλλο οδηγιών χρήσης

Τεχνικά χαρακτηριστικά

Διαστάσεις:

Διάμετρος:	Ø 25 mm
Μήκος:	282 mm
Βάρος:	173 g
Ονομαστική πίεση:	5,5 bar/80 psi
Όγκος μετάτοπισης:	70 ml

Προβλεπόμενη χρήση

Αυτό το προϊόν προορίζεται για ιδιωτική χρήση για το φούσκωμα όλων των κοινών ελαστικών ποδηλάτων με βαλβίδες Schrader, Dunlop ή Sclaverand. Ο βραχίονας τοποθέτησης ποδηλάτου είναι κατάλληλος μόνο για σκελετούς ποδηλάτων που έχουν οπές με σπείρωμα για σκοπούς τοποθέτησης (Εικ. B). Ακατάλληλο για το φούσκωμα ελαστικών αυτοκινήτων!

Πληροφορίες ασφάλειας

- Τα ελαττωματικά προϊόντα δεν πρέπει να χρησιμοποιούνται πλέον και πρέπει να απορρίπτονται, καθώς ένα ελαττωματικό προϊόν δεν μπορεί να επισκευαστεί.

⚠ **Απειλητικός για τη ζωή κίνδυνος!**
- Ποτέ μην αφήνετε τα παιδιά ανεπίτρεπτα με τα υλικά συσκευασίας. Υπάρχει κίνδυνος ασφυξίας.

⚠ **Κίνδυνος τραυματισμού!**
- Αυτό το προϊόν δεν είναι κατάλληλο για χρήση από παιδιά ή άτομα με σωματικές ή/και νοητικές αναπηρίες, λόγω της υψηλής λειτουργικής του δύναμης και των σχετικών κινδύνων.
- Ελέγξτε το προϊόν για ζημιά και φθορά πριν από κάθε χρήση, δίνοντας ιδιαίτερη προσοχή στον βραχίονα, καθώς και στη σύνδεση μεταξύ της βαλβίδας και της μίνι αντλίας ποδηλάτου.
- Υπάρχει κίνδυνος έκρηξης εάν υπάρχει υπερβολική πίεση!
- Πρέπει να χρησιμοποιείται βαθμονομημένο μανόμετρο για την παρακολούθηση της πίεσης κατά το φούσκωμα.

⚠ **Κίνδυνος εγκαυμάτων!**
- Κατά τη διάρκεια παρατεταμένης άντλησης, το έμβολο της μίνι αντλίας και ο κύλινδρος της μίνι αντλίας μπορεί να θερμανθούν λόγω της τριβής. Μετά τη χρήση, το προϊόν πρέπει να κρατιέται μόνο από τη λαβή.

⚠ **Προλαμβάνετε ζημιές στο προϊόν!**
- Φουσκώνετε το ελαστικό του ποδηλάτου μόνο μέχρι τη μέγιστη πίεση που καθορίζεται από τον κατασκευαστή. Στην περίπτωση των ελαστικών ποδηλάτου, αυτό βρίσκεται συνήθως στο τοίχωμα του ελαστικού.

Τοποθέτηση στον σκελετό του ποδηλάτου

1. Ξεβιδώστε τις βίδες A από τον σκελετό που προορίζονται για την τοποθέτηση της θήκης φιάλης (Εικ. B).
2. Στερεώστε τον βραχίονα της μίνι αντλίας 2 με τις βίδες A από το κλουβί της φιάλης στο πλαίσιο (Εικ. Γ).
3. Στερεώστε την αντλία 1 πιέζοντάς τη σταθερά στον βραχίονα της μίνι αντλίας 2 και στερεώνοντάς τη με τον ιμάντα Velcro 3 (Εικ. Γ).

⚠ **Προειδοποίηση! Εάν οι βίδες από το κλουβί της φιάλης στον σκελετό είναι πολύ μεγάλες ή πολύ μικρές, αγοράστε το σωστό μέγεθος βιδών από ένα κατάλληλο κατάστημα υλικού. Βεβαιωθείτε ότι ο βραχίονας έχει τοποθετηθεί με ασφάλεια! Ο βραχίονας ποδηλάτου πρέπει να παραμένει καλά στερεωμένος και δεν πρέπει να ταλαντεύεται, ακόμη και σε μη ασφαλτοστρωμένο έδαφος. Διαφορετικά, υπάρχει κίνδυνος να χάσετε εντελώς τον βραχίονα, μαζί με τη μίνι αντλία.**

Τύποι βαλβίδων (Εικ. E)

B **: Βαλβίδα Sclaverand (ονομάζεται επίσης βαλβίδα Presta)**
Αυτή είναι η στενότερη από τις βαλβίδες και χρησιμοποιείται κυρίως για αγωνιστικά ποδήλατα. Ξεβιδώστε το καπάκι βαλβίδας. Ένα παξιμάδι ασφάλισης B1 βρίσκεται στην κεφαλή της βαλβίδας που πρέπει να περιστραφεί αριστερόστροφα για άντληση. Μετά το ξεφούσκωμα, σφίξτε ή ξεβιδώστε ξανά και τα δύο.

⚠ **Προειδοποίηση:** η βαλβίδα μπορεί γρήγορα να λυγίσει εκτός σχήματος.

C **: Βαλβίδα Schrader**
Αυτή είναι η πιο σταθερή από τις βαλβίδες και χρησιμοποιείται κυρίως για ποδήλατα βουνού και περιήγησης. Ξεβιδώστε το καπάκι βαλβίδας. Η βαλβίδα δεν έχει παξιμάδια με σπείρωμα που πρέπει να ανοίξουν πριν την άντληση.

D **: Βαλβίδα express (ονομάζεται επίσης βαλβίδα Dunlop)**
Αυτή η βαλβίδα είναι στενή αλλά σταθερή και χρησιμοποιείται κυρίως για καθημερινά ποδήλατα. Ξεβιδώστε το καπάκι βαλβίδας. Υπάρχει ένα παξιμάδι με σπείρωμα D1 που βρίσκεται κάτω από την κεφαλή της βαλβίδας, το οποίο πρέπει να περιστρέψετε αριστερόστροφα πριν το αντλήσετε. Μετά το ξεφούσκωμα, σφίξτε ή ξεβιδώστε ξανά και τα δύο.

Χρήση

Τηλεσκοπική λειτουργία

- Εάν η πίεση των ελαστικών είναι χαμηλή, για υψηλό όγκο, επιλέξτε **1. Όγκος**: Για να το κάνετε αυτό, ξεκλειδώστε την τηλεσκοπική λειτουργία της μίνι αντλίας περιστρέφοντας τον τροχό ασφάλισης 1a προς τα αριστερά (Εικ. Δ).
- Για να επιτύχετε υψηλή πίεση ελαστικών, πρέπει να κλειδώσετε την τηλεσκοπική λειτουργία. Για αυτό, επιλέξτε **2. Πίεση**: Πιέστε τη μίνι αντλία και γυρίστε τον τροχό ασφάλισης 1a προς τα δεξιά μέχρι να ασφαλίσει στη θέση του και να κάνει ένα ηχητικό «κλικ» (Εικ. Δ).

Διαδικασία φουσκώματος

ⓘ **Σημείωση:** πριν την άντληση, τραβήξτε προς τα έξω τη λαβή 1b όσο πιο μακριά φτάνει και γυρίστε τη λαβή προς τα πλάγια για να σχηματίσετε ένα T. Γυρίστε τη λαβή για να ασφαλίσει (Εικ. Δ).
- Ανάλογα με το αν έχετε βαλβίδα Schrader, Dunlop ή Sclaverand, βιδώστε ή ξεβιδώστε τον προσαρμογέα βαλβίδας 1c στον εύκαμπτο σωλήνα. Για να το κάνετε αυτό, γυρίστε το παξιμάδι σύνδεσης με τον προσαρμογέα δεξιόστροφα ή αριστερόστροφα.
  Εάν έχετε βαλβίδα Schrader C, βιδώστε τον προσαρμογέα βαλβίδας 1c στον εύκαμπτο σωλήνα της αντλίας. Ο προσαρμογέας βαλβίδας μπορεί να τοποθετηθεί στη βαλβίδα Schrader (Εικ. E).
  Εάν έχετε μια βαλβίδα Sclaverand (ονομάζεται επίσης βαλβίδα Presta) B ή μια βαλβίδα Dunlop D, ξεβιδώστε τον προσαρμογέα βαλβίδας 1c από τον εύκαμπτο σωλήνα της αντλίας. Ο προσαρμογέας βαλβίδας είναι ελεύθερα προσβάσιμος και μπορεί να τοποθετηθεί στη βαλβίδα Sclaverand ή Dunlop (Εικ. E).
- Αφαιρέστε το προστατευτικό καπάκι από τη βαλβίδα του ελαστικού.
- Βιδώστε το αντίστοιχο άκρο του εύκαμπτου σωλήνα της αντλίας στην ΑΝΟΙΧΤΗ βαλβίδα και, στη συνέχεια, αντλήστε (Εικ. ΣΤ). Λάβετε υπόψη την ακόλουθη ενότητα για τη βαλβίδα Sclaverand.

ⓘ **Σημείωση:** εάν η λαβή της αντλίας είναι κάτω, δεν είναι πάντα εγγυημένο ότι θα παραμείνει στη θέση της. Ο εύκαμπτος σωλήνας πρέπει να στερεωθεί καλά στη λαβή, έτσι ώστε η λαβή να διατηρεί τη θέση της.

Όταν φουσκώνετε ένα ελαστικό με βαλβίδα Sclaverand, φροντίστε:
1. Να χαλαρώσετε το παξιμάδι ασφάλισης στο σώμα της βαλβίδας του ελαστικού.
2. Βιδώστε τον εύκαμπτο σωλήνα της αντλίας με την κατάλληλη πλευρά κάθετα στη βαλβίδα Sclaverand του ελαστικού και ξεκινήστε την άντληση.
3. Μετά το φούσκωμα, σφίξτε ξανά το παξιμάδι ασφάλισης στη βαλβίδα.

⚠ **Προειδοποίηση!** Βεβαιωθείτε ότι δεν υπάρχουν τσακίσεις στον εύκαμπτο σωλήνα του συνδέσμου της αντλίας!
- Χρησιμοποιήστε τη μίνι αντλία με σταθερή κίνηση και όχι πολύ γρήγορα.
- Όταν το προϊόν δεν χρησιμοποιείται, κρατήστε τη μίνι αντλία στερεωμένη στον βραχίονα της μίνι αντλίας.

Καθαρισμός και φροντίδα

- Όταν το προϊόν δεν χρησιμοποιείται, πρέπει να αποθηκεύεται πάντα καθαρό και στεγνό σε θερμοκρασία δωματίου.
- Να το καθαρίζετε μόνο με νερό και μετά, να το στεγνώνετε με ένα πανί.

⚠ **ΣΗΜΑΝΤΙΚΟ!** Ποτέ μην καθαρίζετε το προϊόν με σκληρά καθαριστικά προϊόντα.

Απόσυρση

Η συσκευασία αποτελείται από υλικά φιλικά προς το περιβάλλον, τα οποία μπορείτε να διαθέσετε στους χώρους ανακύκλωσης της περιοχής σας.
Για πληροφορίες σχετικά με τις δυνατότητες απόρριψης του προϊόντος που δεν χρησιμοποιείται πλέον, απευθυνθείτε στις αρμόδιες υπηρεσίες της κοινότητας ή του δήμου σας.

Εγγύηση

Το προϊόν κατασκευάστηκε σύμφωνα με αυστηρές κατευθυντήριες οδηγίες ποιότητας και ελέγχθηκε επιμελώς πριν από την παράδοση. Σε περίπτωση ελαττώματος υλικού ή κατασκευής, έχετε νόμιμα δικαιώματα έναντι του πωλητή του προϊόντος. Τα νομικά σας δικαιώματα δεν περιορίζονται με οιονδήποτε τρόπο από την αναφερόμενη παρακάτω εγγύηση.
Η εγγύηση για το προϊόν αυτό ανέρχεται σε 3 έτη από την ημερομηνία αγοράς.
Ο χρόνος εγγύησης αρχίζει την ημερομηνία αγοράς. Φυλάξτε τη γνήσια απόδειξη αγοράς σε σίγουρο μέρος, καθώς αυτό το έγγραφο απαιτείται ως αποδεικτικό της αγοράς.
Όλες οι ζημιές ή τα ελαττώματα, τα οποία υπάρχουν ήδη κατά τον χρόνο της αγοράς, πρέπει να αναφέρονται χωρίς καθυστέρηση μετά την αποσυσκευασία του προϊόντος.
Σε περίπτωση που εντός διαστήματος 3 ετών από την ημερομηνία αγοράς αυτό το προϊόν πασουσιάσει κάποιο ελάττωμα υλικού ή κατασκευής, το προϊόν επισκευάζεται ή αντικαθίσταται από εμάς δωρεάν κατά τη δική μας επιλογή. Ο χρόνος εγγύησης δεν επεκτείνεται λόγω παροχής ικανοποίησης από την ευθύνη για πραγματικά ελαττώματα. Αυτό ισχύει και για εξαρτήματα τα οποία έχουν αντικατασταθεί ή επισκευαστεί.
Αυτή η εγγύηση παύει να ισχύει, εάν στο προϊόν προκλήθηκε ζημιά, ή εάν αυτό χρησιμοποιήθηκε ή συντηρήθηκε με μη ενδεδειγμένο τρόπο.
Η εγγύηση καλύπτει ελαττώματα στο υλικό και την κατασκευή. Αυτή η εγγύηση δεν αφορά σε μέρη του προϊόντος, τα οποία υπόκεινται σε φυσιολογική φθορά και συνεπώς θεωρούνται αναλώσιμα (π.χ., μπαταρίες, επαναφορτιζόμενες μπαταρίες, εύκαμπτοι σωλήνες, φυσίγγια χρώματος), ούτε σε ζημιές σε εύθραυστα εξαρτήματα, όπως διακόπτες ή γυάλινα εξαρτήματα.
Με την αντικατάσταση της συσκευής, σύμφωνα με το ΝΟΜΟΣ 2251/1994, ξεκινάει εκ νέου ο χρόνος εγγύησης.

Διεκπεραίωση της εγγύησης

Για να εξασφαλίσουμε τη γρήγορη επεξεργασία του αιτήματος σας, παρακαλούμε ακολουθήστε τις παρακάτω υποδείξεις:
Σε περίπτωση ερωτήματος παρακαλείσθε να έχετε διαθέσιμο το παραστατικό αγοράς και τον κωδικό προϊόντος (IAN 500526_2507) ως αποδεικτικό της αγοράς σας.
Μπορείτε να βρείτε τον αριθμό προϊόντος στην πινακίδα τύπου, σε μια εγχάραξη, στην σελίδα τίτλων των οδηγιών σας, (κάτω αριστερά) ή ως αυτοκόλλητο στην πίσω ή κάτω σελίδα.
Αν προκύψουν σφάλματα λειτουργίας ή άλλου είδους ελαττώματα, επικοινωνήστε αρχικά μέσω τηλεφώνου ή email με το τμήμα εξυπηρέτησης πελατών που αναφέρεται ακολούθως.
Ένα προϊόν που αναγνωρίζεται ως ελαττωματικό, μπορείτε μετά να το αποστείλετε χωρίς ταχυδρομικά τέλη στην ενημερωμένη σε εσάς διεύθυνση service επισυνάπτοντας την απόδειξη αγοράς (απόδειξη ταμείου) και την ένδειξη, που υφίσταται το ελάττωμα και πότε προέκυψε.

Σέρβις

GR **Σέρβις Ελλάδα**
Τηλ: 00800 490826606
Email: owim@lidl.gr

CY **Σέρβις Κύπρος**
Τηλ: 8009 4241
Email: owim@lidl.com.cy

MINIPUMPE MIT MANOMETER

Einleitung

Wir beglückwünschen Sie zum Kauf Ihres neuen Produkts. Sie haben sich damit für ein hochwertiges Produkt entschieden. Machen Sie sich vor der ersten Inbetriebnahme mit dem Produkt vertraut. Lesen Sie hierzu aufmerksam die nachfolgende Bedienungsanleitung und die Sicherheitshinweise. Benutzen Sie das Produkt nur wie beschrieben und für die angegebenen Einsatzbereiche. Bewahren Sie diese Anleitung an einem sicheren Ort auf. Händigen Sie alle Unterlagen bei Weitergabe des Produktes an Dritte mit aus.
Sie können dieses und zahlreiche andere Handbücher unter www.lidl-service.com herunterladen und ansehen. Durch Scannen des QR-Codes werden Sie direkt auf die Lidl-Service-Website (www.lidl-service.com) weitergeleitet, wo Sie durch Eingabe der Artikelnummer (IAN) 500526_2507 Ihre Bedienungsanleitung öffnen können.

Lieferumfang (Abb. A)

1 1 x Mini-Luftpumpe
2 1 x Mini-Luftpumpenhalter
3 1 x Klettband
1 x Gebrauchsanweisung

Technische Daten

Maße:

Durchmesser:	Ø 25 mm
Länge:	282 mm
Gewicht:	173 g
Nenndruck:	5,5 bar/80 psi
Hubvolumen:	70 ml

Bestimmungsgemäße Verwendung

Dieser Artikel ist für den privaten Gebrauch zum Aufpumpen aller gängigen Fahrradreifen mit Schrader-, Dunlop- oder Sclaverand-Ventilen entwickelt worden. Die Fahrradhalterung ist nur für Fahrradrahmen geeignet, die Löcher für Halterungen vorgesehen haben (Abb. B). Nicht geeignet für das Aufpumpen von Autoreifen!

Sicherheitshinweise

- Defekte Artikel dürfen nicht weiter verwendet werden und müssen entsorgt werden, da ein defekter Artikel nicht repariert werden kann.

⚠ **Lebensgefahr!**
- Lassen Sie Kinder niemals unbeaufsichtigt mit dem Verpackungsmaterial. Es besteht Erstickungsgefahr.

⚠ **Verletzungsgefahr!**
- Aufgrund der hohen Betätigungskräfte und der damit verbundenen Risiken ist der Artikel nicht geeignet, um von Kindern und Personen mit körperlichen und/oder geistigen Einschränkungen verwendet zu werden.
- Prüfen Sie den Artikel und besonders die Fahrradhalterung und die korrekte Verbindung zwischen Ventil und Mini-Luftpumpe vor jedem Gebrauch auf Beschädigungen oder Abnutzungen.
- Bei Überdruck besteht die Gefahr von Explosion!
- Die Kontrolle des Drucks muss über ein kalibriertes Messgerät erfolgen.

⚠ **Verbrennungsgefahr!**
- Aufgrund der Reibung vom Mini-Luftpumpenkolben und Mini-Luftpumpenzylinder können sich diese bei längerem Pumpen erwärmen. Fassen Sie den Artikel nach dem Verwenden nur noch am Griff an.

⚠ **Vermeidung von Sachschäden!**
- Pumpen Sie den Fahrradreifen nur bis zum angegebenen maximalen Druck des Herstellers auf. Bei Fahrradreifen ist dieser meist auf der Reifenflanke zu finden.

Montage am Fahrradrahmen

1. Lösen Sie die Schrauben A, die zur Befestigung des Trinkflaschenhalters gedacht sind, aus dem Rahmen (Abb. B).
2. Befestigen Sie den Mini-Luftpumpenhalter 2 mit den Schrauben A des Flaschenhalters am Rahmen (Abb. C).
3. Sichern Sie die Pumpe 1, indem Sie sie fest in den Mini-Luftpumpenhalter 2 drücken und mit dem Klettband 3 fixieren (Abb. C).

⚠ **Achtung! Wenn die Schrauben des Flaschenhalters am Rahmen zu groß oder zu klein sind, kaufen Sie bitte Schrauben mit der richtigen Größe in einem geeigneten Baumarkt. Achten Sie immer auf einen sicheren und festen Halt! Auch auf unbefestigtem Gelände muss die Fahrradhalterung fest sitzen und darf nicht wackeln. Ansonsten laufen Sie Gefahr, die Fahrradhalterung samt Mini-Luftpumpe zu verlieren.**

Ventilarten (Abb. E)

B **: Sclaverand-Ventil (auch Presta-Ventil genannt)**
Dieses Ventil ist das schmalste unter den Ventilen und wird vorrangig bei Rennrädern eingesetzt. Schrauben Sie die Ventilkappe ab. Am Kopf des Ventils befindet sich eine Rändelmutter B1, die zum Aufpumpen gegen den Uhrzeigersinn gedreht werden muss. Drehen Sie nach dem Aufpumpen beides wieder fest bzw. auf.

⚠ **Achtung:** Das Ventil verbiegt schnell.

C **: Schrader-Ventil**
Dieses Ventil ist das stabilste unter den Ventilen und wird vorrangig bei Mountainbikes und Reiserädern eingesetzt. Schrauben Sie die Ventilkappe ab. Das Ventil hat keinerlei Schraubmuttern, die vor dem Aufpumpen aufgedreht werden müssen.

D **: Blitzventil (auch Dunlop-Ventil genannt)**
Dieses Ventil ist schmal, aber stabil und wird vorrangig bei Alltagsfahrrädern eingesetzt. Schrauben Sie die Ventilkappe ab. Unterhalb des Ventilkopfs befindet sich eine Schraubmutter D1, die Sie vor dem Aufpumpen gegen den Uhrzeigersinn aufdrehen müssen. Drehen Sie nach dem Aufpumpen beides wieder fest bzw. auf.

Verwendung

Teleskopfunktion

- Wählen Sie bei niedrigem Reifendruck für hohes Volumen **1. Volume aus**: Entriegeln Sie dazu die Teleskopfunktion der Mini-Luftpumpe, indem Sie das Arretierrad 1a nach links drehen (Abb. D).
- Um einen hohen Reifendruck zu erreichen, müssen Sie die Teleskopfunktion verriegeln. Wählen Sie dazu **2. Pressure aus**: Drücken Sie die Mini-Luftpumpe zusammen und drehen Sie das Arretierrad 1a nach rechts, bis es einrastet und hörbar „Klick" macht (Abb. D).

Pumpvorgang

ⓘ **Hinweis:** Ziehen Sie den Griff 1b vor dem Pumpen vollständig heraus und klappen Sie den Griff zu einem T-Griff um. Drehen Sie den Griff, um ihn zu verriegeln (Abb. D).
- Je nachdem, ob Sie ein Schrader-, Dunlop- oder Sclaverand-Ventil haben, schrauben Sie den Ventiladapter 1c auf den Schlauch. Drehen Sie dazu die Überwurfmutter mit dem Adapter im Uhrzeigersinn.
  Wenn Sie ein Schrader-Ventil C haben, schrauben Sie den Ventiladapter 1c auf den Pumpenschlauch. Der Ventiladapter kann auf das Schrader-Ventil aufgesetzt werden (Abb. E).
  Wenn Sie ein Sclaverand-Ventil (auch Presta-Ventil genannt) B oder ein Dunlop-Ventil D haben, schrauben Sie den Ventiladapter 1c vom Pumpenschlauch ab. Der Ventiladapter ist frei zugänglich und kann auf das Sclaverand- oder Dunlop-Ventil aufgesetzt werden (Abb. E).
- Entfernen Sie die Schutzkappe des Reifenventils.
- Das entsprechende Ende des Pumpenschlauches auf das OFFENE Ventil schrauben, dann pumpen (Abb. F). Beachten Sie zum Sclaverand-Ventil den entsprechenden Abschnitt.

ⓘ **Hinweis:** Wenn der Pumpengriff nach unten steht, ist es nicht immer gewährleistet, dass dieser in seiner Position bleibt. Der Schlauch muss sicher am Griff eingeklemmt sein, damit der Griff seine Position behält.

Besonderheit beim Aufpumpen von Fahrradreifen mit Sclaverand-Ventil:
1. Lösen Sie die Rändelmutter (auf dem Fahrradventilgehäuse) des Fahrradventils.
2. Schrauben Sie den Pumpenschlauch mit der entsprechenden Seite senkrecht auf das Sclaverand-Ventil des Fahrrads und fangen Sie an zu pumpen.
3. Drehen Sie nach dem Pumpen die Rändelmutter des Fahrradventils wieder fest.

⚠ **Achtung!** Der Mini-Luftpumpenschlauch darf nicht geknickt werden!
- Betätigen Sie die Mini-Luftpumpe gleichmäßig und nicht zu schnell.
- Wenn Sie den Artikel nicht verwenden, befestigen Sie die Mini-Luftpumpe am Mini-Luftpumpenhalter.

Reinigung und Pflege

- Lagern Sie den Artikel bei Nichtbenutzung immer trocken und sauber bei Raumtemperatur.
- Nur mit Wasser reinigen und anschließend mit einem Reinigungstuch trockenwischen.

⚠ **WICHTIG!** Nie mit scharfen Reinigungsmitteln reinigen

Entsorgung

Die Verpackung besteht aus umweltfreundlichen Materialien, die Sie über die örtlichen Recyclingstellen entsorgen können.
Möglichkeiten zur Entsorgung des ausgedienten Produkts erfahren Sie bei Ihrer Gemeinde- oder Stadtverwaltung.

Garantie

Das Produkt wurde nach strengen Qualitätsrichtlinien hergestellt und vor der Auslieferung sorgfältig geprüft. Im Falle von Material- oder Herstellungsfehlern haben Sie gegenüber dem Verkäufer des Produkts gesetzliche Rechte. Ihre gesetzlichen Rechte werden in keiner Weise durch unsere unten aufgeführte Garantie eingeschränkt.
Die Garantie für dieses Produkt beträgt 3 Jahre ab Kaufdatum. Die Garantiezeit beginnt mit dem Kaufdatum. Bewahren Sie den Originalkaufbeleg an einem sicheren Ort auf, da dieses Dokument als Nachweis des Kaufs erforderlich ist.
Alle Schäden oder Mängel, die bereits zum Zeitpunkt des Kaufs vorhanden sind, müssen unverzüglich nach dem Auspacken des Produkts gemeldet werden.
Sollte das Produkt innerhalb von 3 Jahren ab Kaufdatum einen Material- oder Herstellungsfehler aufweisen, werden wir es – nach unserer Wahl – kostenlos für Sie reparieren oder ersetzen. Die Garantiezeit verlängert sich durch einen stattgegebenen Gewährleistungsanspruch nicht. Dies gilt auch für ersetzte und reparierte Teile.
Diese Garantie erlischt, wenn das Produkt beschädigt oder unsachgemäß verwendet oder gewartet wurde.
Die Garantie deckt Material- und Herstellungsfehler ab. Diese Garantie erstreckt sich weder auf Produktteile, die normalem Verschleiß unterliegen, und somit als Verschleißteile gelten (z. B. Batterien, Akkus, Schläuche, Farbpatronen), noch auf Schäden an zerbrechlichen Teilen, z. B. Schalter oder Teile aus Glas.

Abwicklung im Garantiefall

Um eine schnelle Bearbeitung Ihres Anliegens zu gewährleisten, folgen Sie bitte den folgenden Hinweisen:
Bitte halten Sie für alle Anfragen den Kassenbon und die Artikelnummer (IAN 500526_2507) als Nachweis für den Kauf bereit.
Die Artikelnummer entnehmen Sie bitte dem Typenschild, einer Gravur, auf dem Titelblatt Ihrer Bedienungsanleitung (unten links) oder als Aufkleber auf der Rück- oder Unterseite des Produkts.
Sollten Funktionsfehler oder sonstige Mängel auftreten, kontaktieren Sie zunächst die nachfolgend benannte Serviceabteilung telefonisch oder per E-Mail.
Ein als defekt erfasstes Produkt können Sie dann unter Beifügung des Kaufbelegs (Kassenbon) und der Angabe, worin der Mangel besteht und wann er aufgetreten ist, für Sie portofrei an die Ihnen mitgeteilte Service-Anschrift übersenden.

Service

DE **Service Deutschland**
Tel.: 0800 5435 111
E-Mail: owim@lidl.de

AT **Service Österreich**
Tel.: 0800 447744
E-Mail: owim@lidl.at

BE **Service Belgien**
Tél.: 0800 12089
E-Mail: owim@lidl.be

CH **Service Schweiz**
Tel.: 0800 56 44 33
E-Mail: owim@lidl.ch

PDF ONLINE
www.lidl-service.com

IAN 500526_2507
OWIM GmbH & Co. KG
Stiftsbergstraße 1
74167 Neckarsulm
GERMANY

3

Model No.: HG12313C
Version: 01/2026