PARKSIDE®

⚠ WARNING!

Before use, read the handbook and the operating instructions. Follow the safety instructions.

PDF ONLINE
parkside-diy.com

40V CORDLESS GARDEN MULTI-TOOL PAKG 40-Li A1

GB / CY
40V CORDLESS GARDEN MULTI-TOOL
Original instructions

SK
40 V AKU ZÁHRADNÉ KOMBINOVANÉ NÁRADIE
Preklad originálneho návodu na obsluhu

HU
40 V AKKUS KERTI KOMBINÁLT KÉSZÜLÉK
Az originál használati utasítás fordítása

HR
40 V AKU KOMBINIRANI UREĐAJ ZA VRT
Prijevod originalnih uputa za uporabu

IAN 507527_2507

HU / SK / HR

GB
Before reading, unfold the page containing the illustrations and familiarise yourself with all functions of the device.

HU
Olvasás előtt kattintson az ábrákat tartalmazó mindkét oldalra és végezetül ismerje meg a készülék mindegyik funkcióját.

SK
Pred čítaním si odklopte obidve strany s obrázkami a potom sa oboznámte so všetkými funkciami prístroja.

HR
Rasklopite prije čitanja obije stranice sa slikama i nakon toga se upoznajte sa svim funkcijama uređaja.

English	Original instructions	Page	1
Magyar	Használati utasítás	Oldal	33
Slovenčina	Návod na obsluhu	Strana	67
Hrvatski	Upute za upotrebu	Stranica	101

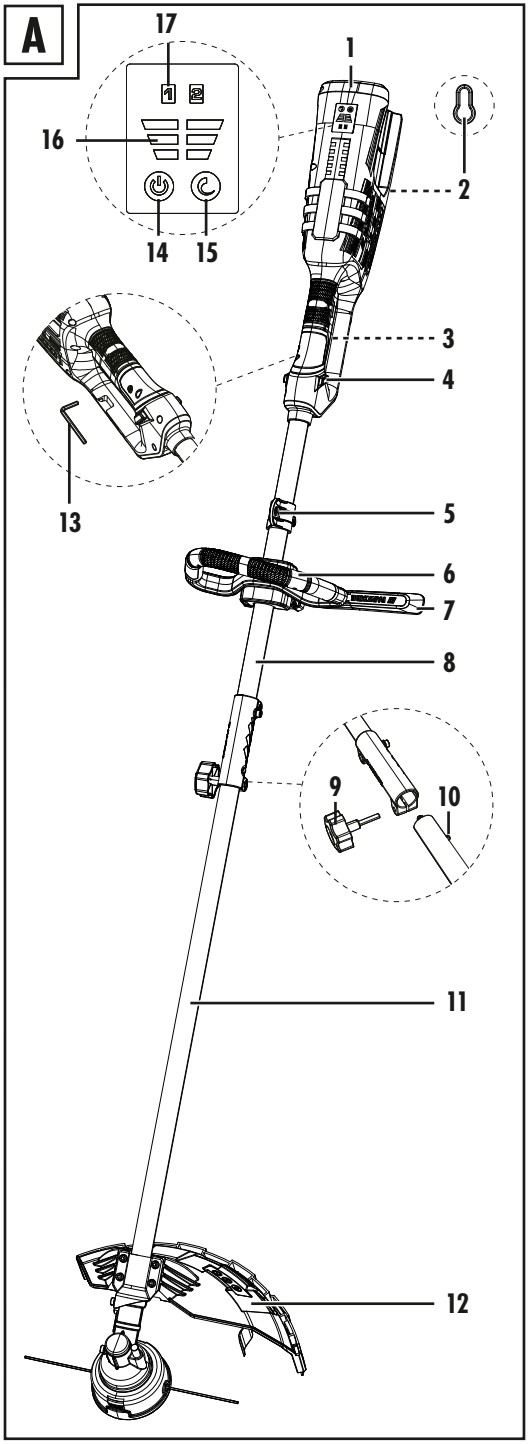
A
17
1
16
2
14
15
3
4
13
5
6
7
8
9
10
11
12

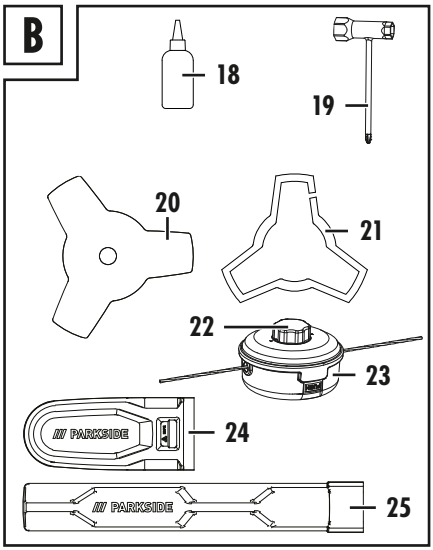
B
18
19
20
21
22
23
PARKSIDE
24
PARKSIDE
25

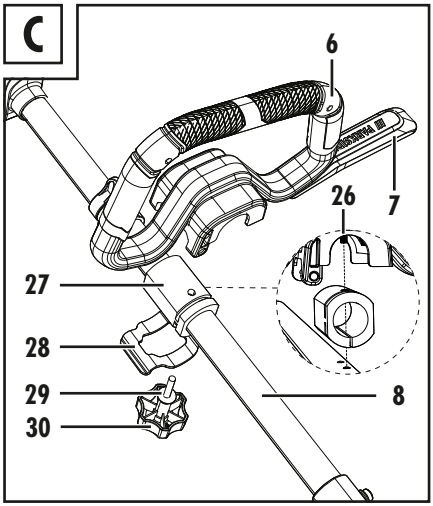
C
6
7
26
27
28
29
30
8

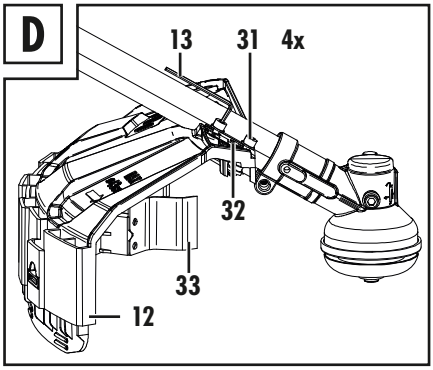
D
13
31
4x
32
33
12

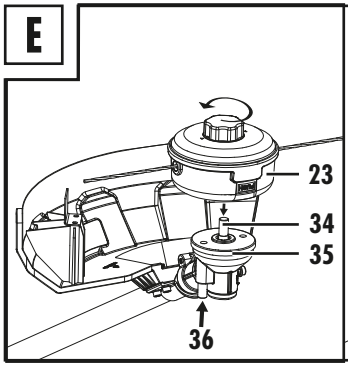
E
23
34
35
36

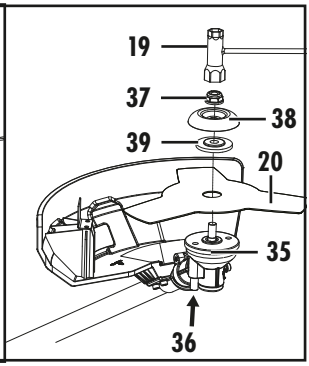
19
37
38
39
20
35
36

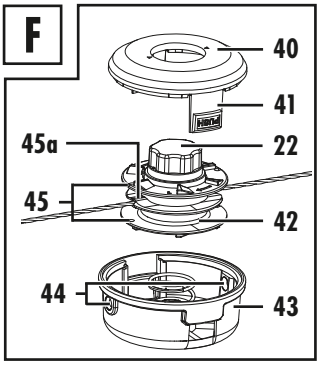
F
40
41
45a
22
45
42
44
43

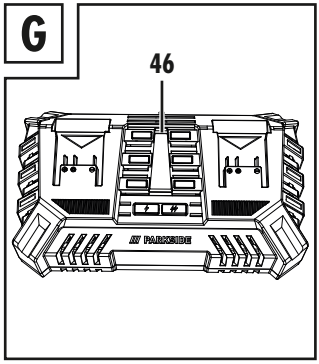
G
46
PARKSIDE

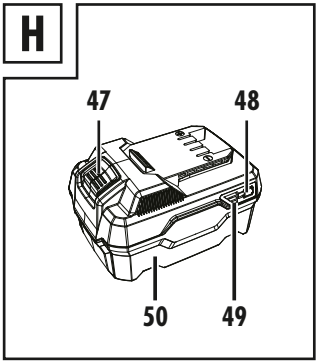
H
47
48
50
49

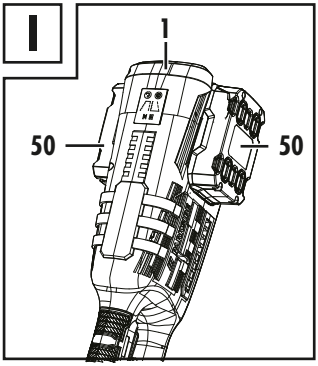
I
1
50
50

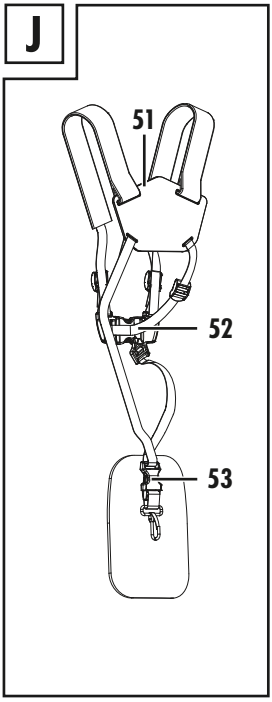
J
51
52
53

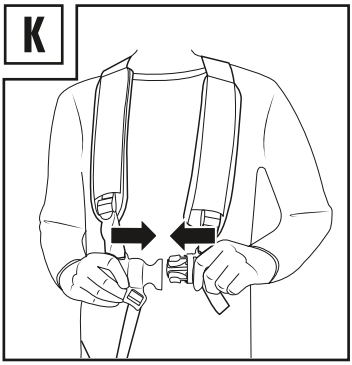
K

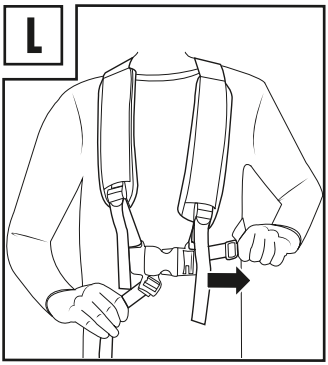
L

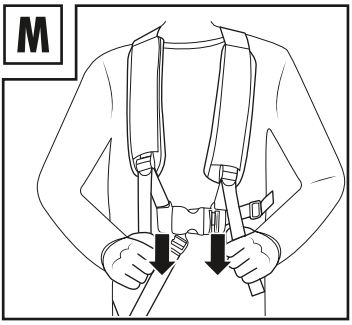
M

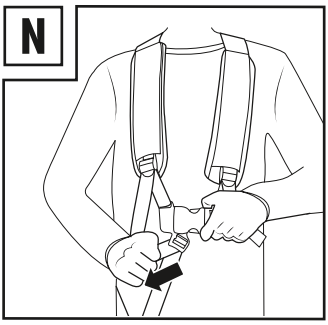
N

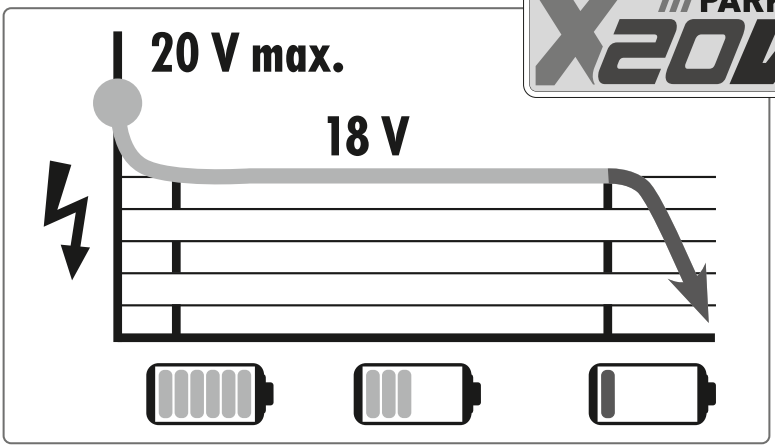

All Parkside tools and the chargers of the X20V Team series are compatible with the following battery packs.

Charging times (min.) / Battery pack	Charger				
	PLG 20 A1 PLG 20 A4 PLG 20 C1	**PLG 20 A2 PLG 20 C2**	**PLG 20 A3 PLG 20 C3**	**PDSLG 20 A1 PDSLG 20 B2**	**PLGS 2012 A1**
PAP 20 A1 · PAP 20 B1	60	45	35	35	35
PAP 20 A2	90	60	45	45	38
PAP 20 A3 · PAP 20 B3	120	80	60	60	42
PAPS 204 A1	120	80	60	60	45
PAPS 208 A1	210	165	120	120	48
PAPS 2012 A1	380	260	210	210	90

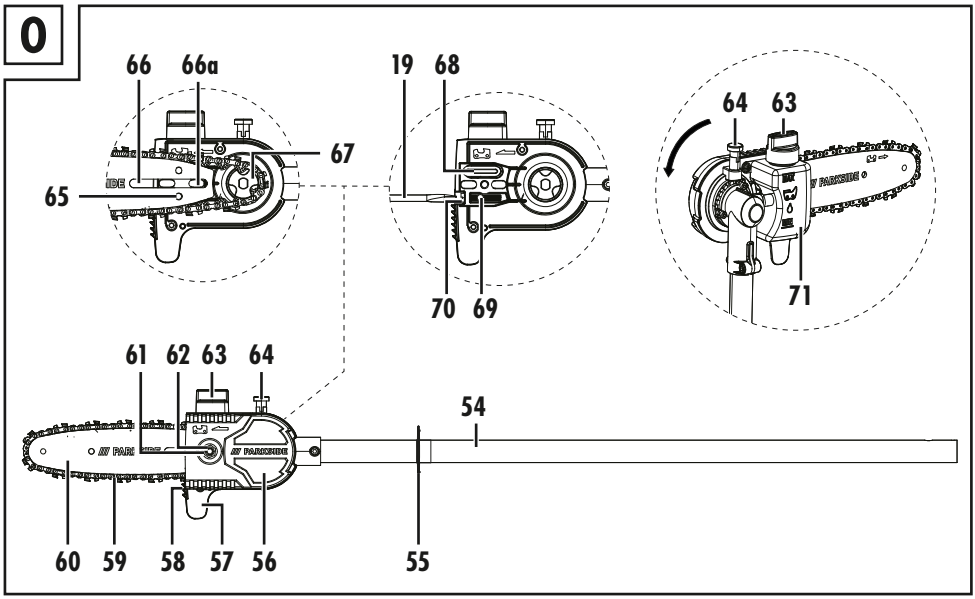
O
66
66a
67
65
19
68
70
69
64
63
71
61
62
63
64
54
60
59
58
57
56
55

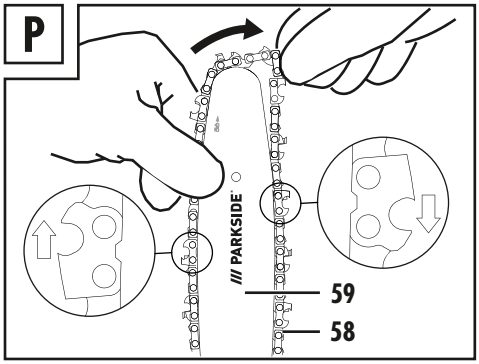
P
PARKSIDE
59
58

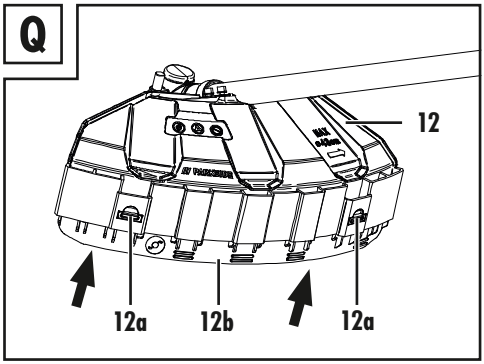
Q
12
12a
12b
12a

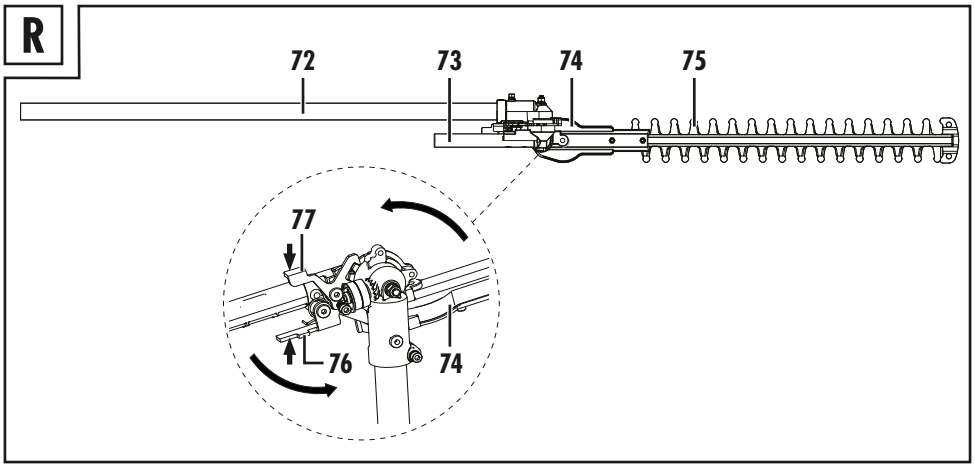
R
72
73
74
75
77
76
74

S

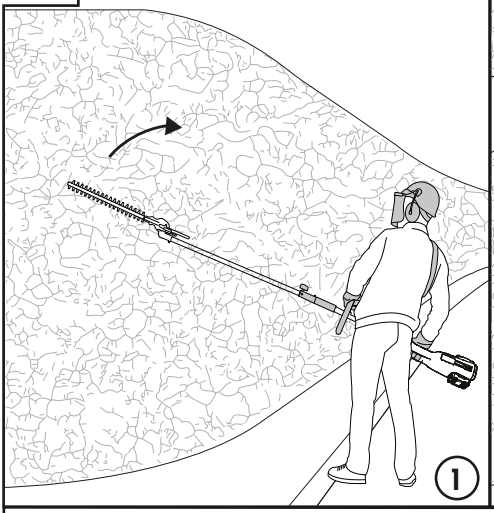

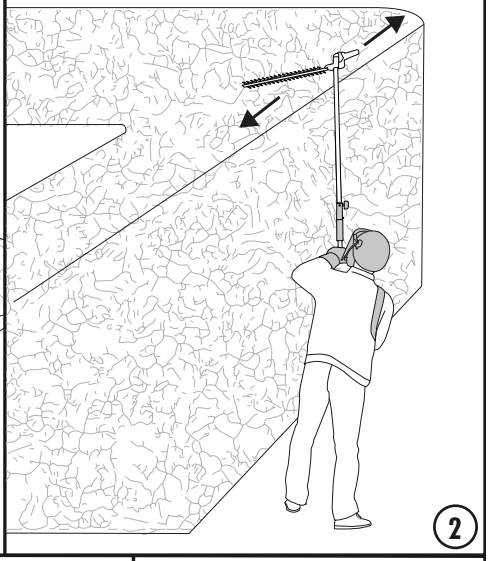

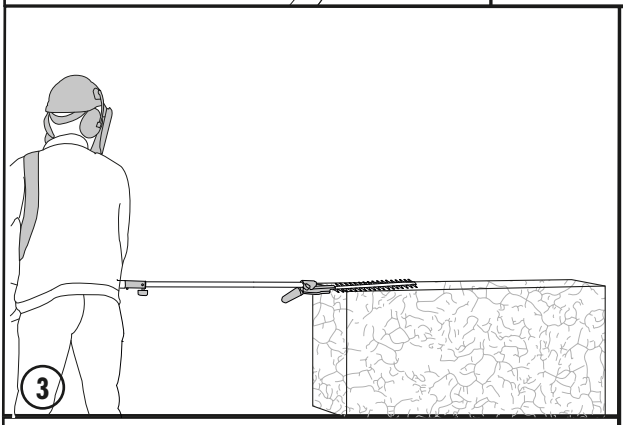

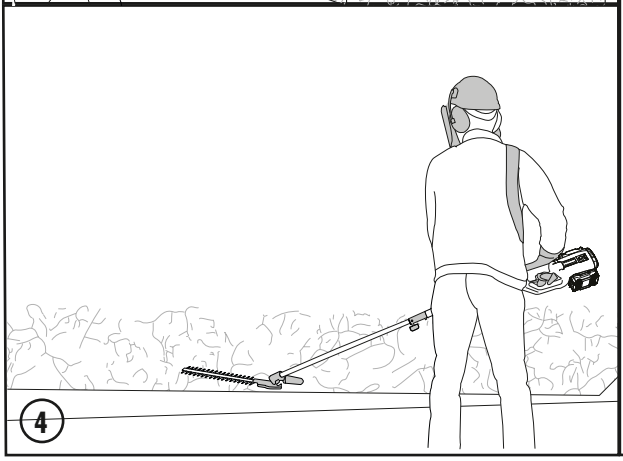

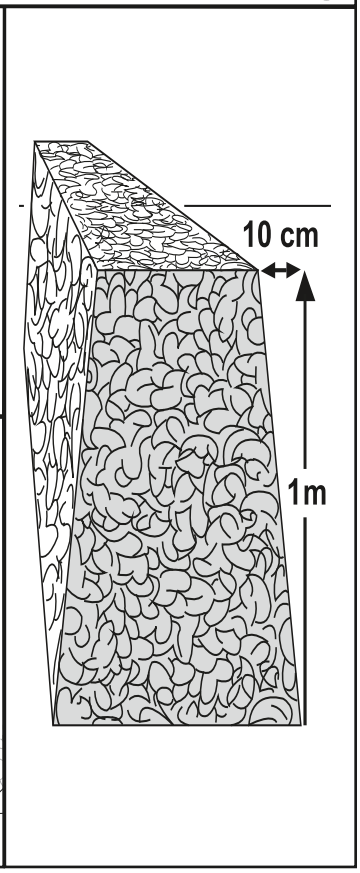

Contents

1. Introduction 2
1.1. Intended use 2
1.2. Warnings and symbols used 2
2. Package contents 4
3. Appliance description 4
4. Technical data 5
5. Safety information 7
5.1. General machine safety warnings 7
5.2. Work area safety 7
5.3. Electrical safety 7
5.4. Personal safety 7
5.5. Power tool use and care 8
5.6. Battery tool use and care 8
5.7. Service 8
5.8. Hedge trimmer safety warnings 9
5.9. Extended-reach hedge trimmer safety warnings 9
5.10. Supplementary safety instructions for hedge trimmers 9
5.11. RESIDUAL RISKS 10
5.12. Additional safety instructions 10
5.13. Safety instructions for pole pruners 11
5.14. Precautionary measures against kickback 12
5.15. Grass trimmer, brush cutter and brush saw safety warnings 12
5.16. General safety instructions for safe operation 13
5.17. Blade thrust causes and related warnings 15
6. Before use 15
6.1. Charging the battery pack 15
6.2. Inserting/removing the battery pack into/from the tool 16
6.3. Checking the battery charge level 16
7. Assembling the tool 16
7.1. Fitting the additional handle (Fig. C) 16
7.2. Fitting the protective cover (Fig. D) 16
7.3. Connecting the shaft tubes (Fig. A) 16
7.4. Fitting / changing the cutting tool (Fig. E/F) 17
7.5. Fitting the saw chain and blade 17
7.6. Removing the saw chain 17
7.7. Tightening and checking the saw chain 18
7.8. Chain lubrication 18
7.9. Sharpening the saw chain 18
7.10. Swivelling the pole pruner 18
7.11. Tilting the hedge trimmer 18
8. Putting on the harness 19
8.1. Balancing the tool 19
9. Getting started 19
9.1. Switching the tool on/off and setting the speed 20
10. Use 20
10.1. Checking the battery charge level on the tool 20
10.2. Using the tool 20
10.3. Working with the strimmer 21
10.4. Lengthening the line 21
10.5. Working with the 3-tooth blade 21
10.6. Working with the hedge trimmer 21
10.7. Working with the pole pruner 22
10.8. Working safely 22
10.9. If the tool vibrates 23
10.10. Removing blockages 23
11. Maintenance and care 23
11.1. Cleaning the tool 23
11.2. General maintenance work 24
11.3. Changing the spool 24
11.4. Replacing the blade (Abb. E) 25
11.5. Guard extension (Fig. Q) 25
11.6. Sharpening the line cutter (Fig. D) 25
11.7. Winding the strimmer (Fig. F) 25
12. Maintenance intervals 25
12.1. Hedge trimmer 25
12.2. Pole pruner 26
13. Troubleshooting 27
13.1. Tool 27
13.2. Strimmer 27
13.3. Hedge trimmer 28
13.4. Pole pruner 28
14. Transport 29
15. Storage 29
16. Disposal 29
16.1. Disposal of batteries 29
17. Kompernaß Handels GmbH warranty 30
17.1. Service 31
17.2. Importer 31
18. Ordering a replacement battery and charger 31
19. Original EC declaration of conformity 32

1. Introduction

Congratulations on the purchase of your new tool. You have selected a high-quality product. The operating instructions are part of this product. They contain important information about safety, usage and disposal. Before using the product, please familiarise yourself with all instructions regarding safety and use. Use the product only as described and for the specified range of applications. Please also pass on all documents to any future owner.

1.1. Intended use

Hedge trimmer

When used with the hedge trimmer, this tool is intended for cutting and trimming hedges, bushes and flowering shrubs in the home garden. This is a hand-held tool with an integrated motor unit with linear reciprocating cutting blades.

Pole pruner

When used with the pole pruner, this tool is intended for trimming branches in trees.

Strimmer and 3-tooth blade

When used with the strimmer, the tool is intended for trimming grass at the edges of beds and around tree trunks. When used with the 3-tooth blade, the tool is intended for cutting undergrowth, low vegetation, grass and weeds.

Use this tool only as described and for the areas of application specified. Any other usage or modification of the tool is deemed to be improper and carries a significant risk of accidents. The manufacturer accepts no responsibility for damage resulting from improper use. The tool is not intended for commercial use.

1.2. Warnings and symbols used

The following warnings and symbols are used in these instructions for use, on the packaging and on the tool (where applicable):

	Read and follow the instructions for use!
	WARNING! Special safety precautions are required when working with the tool. Read and observe all warnings.
	Wear hearing protection!
	Wear safety glasses!
	Wear a safety helmet!
	Wear protective gloves.
	Wear non-slip safety shoes.
	Keep a safe distance of at least 15 metres from other persons.
	Keep bystanders away from the tool.
	Attention! Risk of injury from sharp blades.
	Beware of flying objects!
	WARNING! Risk of kickback. Beware of kickback from the tool!
	Do not use saw blades!
	Protect the tool from rain and moisture!
	Before performing any maintenance work, turn the tool off and disconnect the battery!
	Guaranteed sound power level of the tool
	Protective cover with 2 functions for strimmer and 3-tooth cutting blade
	Add gear grease

	Risk of fatal electrical shock! Keep at least 10 m away from overhead power lines!
	Caution! Hot parts.
	Attention! Falling objects. Especially when cutting above head height.
	Always operate the tool with both hands.
	Do not work with the chainsaw in one hand.
	Caution! Kickback!
8''	Guide rail length
33	Number of chain links
0.375''(9.525mm)	Chain pitch
0.043''(1.1mm)	Drive link thickness
	Running direction of the saw chain
	DANGER! A warning with this symbol and the signal word "DANGER" indicates an imminently hazardous situation which will result in death or serious injury if not avoided.
	WARNING! A warning with this symbol and the signal word "WARNING" indicates a potentially hazardous situation which could result in death or serious injury if not avoided.

	CAUTION! A warning with this symbol and the signal word "CAUTION" indicates a potentially hazardous situation which could result in a minor or moderate injury if not avoided.
	ATTENTION! A warning with this symbol and the signal word "ATTENTION" indicates a potential situation that could result in property damage if not avoided.
	Note:A note provides additional information aimed at making it easier to use the tool.
	Do not dispose of electrical appliances in the household waste!
	Dispose of the packaging in an environmentally-responsible manner.
b a	The packaging is made of recyclable materials. Observe the labelling on the packaging material when sorting for disposal: The material is labelled with abbreviations (a) and numbers (b) with the following meanings: 1-7: plastics, 20-22: paper and cardboard, 80-98: composites.
	This product satisfies the requirements of the applicable European and national regulations.

2. Package contents

1 40V CORDLESS GARDEN MULTI-TOOL
1 protective cover
1 3-tooth blade
1 pole pruner attachment
1 hedge trimmer attachment
1 strimmer / 3-tooth blade attachment
1 strimmer
1 oil bottle
100 ml saw chain fluid
1 hex key
1 multifunction key
1 carrying harness
1 guard (3-tooth blade)
1 guard (pole pruner)
1 guard (hedge trimmer)
1 set of operating instructions

3. Appliance description

(For illustrations see fold-out pages)

Fig. A

1 Motor unit
2 Keyhole
3 Start lever
4 Safety lock-out
5 Carrying lug
6 Additional handle
7 Leg protector
8 Shaft tube on motor unit
9 Rotary knob (with washer)
10 Locking button
11 Shaft tube (strimmer attachment)
12 Protective cover
12a Click lock
12b Guard
13 Hex key
14 On/Off switch
15 Speed button
16 Charge level indicator
17 Rotational speed setting

Fig. B

18 Oil bottle
19 Multifunction key
20 3-tooth blade
21 Guard (3-tooth blade)
22 Rotary knob
23 Strimmer
24 Guard (pole pruner)
25 Guard (hedge trimmer)

Fig. C

26 Locking pin
27 Rubber piece
28 Bracket
29 Washer
30 Rotary knob

Fig. D

31 Screws (4x)

32 Holder for protective cover

33 Line cutter

Fig. E

34 Mounting spindle

35 Drive disc

36 Pin

37 Nut

38 Spring washer

39 Washer

Fig. F

40 Cover

41 Click lock

42 Spool

43 Spool case

44 Line outlet

45 Slot

45a Notch

Fig. G

46 Dual high-speed charger*

Fig. H

47 Release button for the battery pack

48 Battery charge level button

49 Battery display LED

50 Battery pack*

Fig. J

51 Shoulder plate

52 Carrying harness

53 Quick-release mechanism

Fig. O

54 Shaft tube (pole pruner attachment)

55 Safety ring

56 Sprocket cover

57 Branch hook

58 Bumper spike

59 Saw chain

60 Blade

61 Nut

62 Thread

63 Oil filler cap

64 Angle adjustment lever

65 Blade hole

66 Guide rail

66a Blade guide

67 Chain sprocket

68 Oil dispenser

69 Chain tensioner pin

70 Chain tensioning screw

71 Oil tank

Fig. R

72 Shaft tube (hedge trimmer attachment)

73 Swivel grip

74 Gearbox housing

75 Cutter bar

76 Latching lever

77 Lever

* BATTERY AND CHARGER ARE NOT SUPPLIED

4. Technical data

Rated voltage

40 V ⎓ (DC) (2 x 20 V)

Li-Ion Lithium-ion rechargeable battery

Rated speed

2 speeds: n_0 6200 / 7500 min^{-1}

Idle speed, spindle	n_0 7500	min^{-1}
Thread size	M10	
Strimmer		
Cutting circle	300	mm
Line thickness	2.4	mm
Line length	6	m
Idle speed (without load)	n_0 7000	min^{-1}
3-tooth blade		
Cutting circle	255	mm
Idle speed (without load)	n_0 7300	min^{-1}
Hedge trimmer		
Cut length	410	mm
Max. recommended branch thickness	15	mm
Idle speed (without load)	n_0 1200	min^{-1}

Pole pruner

Blade	HYA08-33-437P
Blade length	8"
Groove width	1.27 mm
Cut length	180 mm
Saw chain	3/8LP-043-33
Chain pitch	9.525 mm
Number of chain links	33
Drive link thickness	1.1 mm
Chain speed (without load)	v_0 max. 10 m/s
Oil tank volume	approx. 140 cm^3

Noise and vibration data

Noise emission value

Strimmer (in accordance with IEC 62841-4-4)

Sound pressure level	L_{PA} =	81.1	dB
Uncertainty	K = 3		dB
Sound power level	L_{WA} =	93.5	dB
Uncertainty	K = 2.07		dB
Guaranteed		96	dB

3-tooth blade (in accordance with IEC 62841-4-4)

Sound pressure level	L_{PA} =	79.8	dB
Uncertainty	K = 3		dB
Sound power level	L_{WA} =	91.2	dB
Uncertainty	K = 1.96		dB
Guaranteed		96	dB

Hedge trimmer (in accordance with EN 62841-4-2)

Sound pressure level	L_{PA} =	87.3	dB
Uncertainty	K = 3		dB
Sound power level	L_{WA} =	100.4	dB
Uncertainty	K = 2.04		dB
Guaranteed		104	dB

Pole pruner (in accordance with EN ISO 11680-1)

Sound pressure level	L_{PA} =	81.9	dB
Uncertainty	K = 3		dB
Sound power level	L_{WA} =	101.4	dB
Uncertainty	K = 2.48		dB
Guaranteed		104	dB

Wear hearing protection!

Vibration values (vector sum of three directions) determined in accordance with EN 62841:

Total vibration value

Strimmer

- Handle front	a_h =	1.763	m/s^2
- Handle back	a_h =	3.496	m/s^2
Uncertainty	K =	1.5	m/s^2

3-tooth blade

- Handle front	a_h =	3.978	m/s^2
- Handle back	a_h =	2.921	m/s^2
Uncertainty	K =	1.5	m/s^2

Hedge trimmer

- Handle front	a_h =	2.280	m/s^2
- Handle back	a_h =	3.389	m/s^2
Uncertainty	K =	1.5	m/s^2

Pole pruner

- Handle front	a_h =	1.884	m/s^2
- Handle back	a_h =	3.578	m/s^2
Uncertainty	K =	1.5	m/s^2

ⓘ Note

- ► The vibration emission values and noise emission values given in these instructions have been measured in accordance with a standardised test procedure and can be used for comparison of the power tool with another tool.
- ► The specified total vibration values and the noise emission values can also be used to make a provisional load estimate.

⚠ WARNING!

- ► Depending on the manner in which the power tool is being used, and in particular the kind of workpiece being worked, the vibration and noise emission values can deviate from the values given in these instructions during actual use of the power tool.
- ► It is necessary to establish safety measures to protect the operator based on an estimation of the vibration load during actual use (wherein all states of operation must be included, e.g. times when the power tool is switched off and times where the power tool is switched on but running without load).

The tool is part of the Parkside X20V TEAM series and can be operated using Parkside X20V TEAM batteries.

Batteries from the Parkside X20V TEAM series may only be charged using Parkside X20V TEAM series chargers.

Technical data for the battery and charger can be found in the associated, separate instructions. The charging time is influenced by various factors, such as ambient temperature and the connected mains voltage; it may differ from the indicated values as a result.

5. Safety information

5.1. General machine safety warnings

⚠ **WARNING!**

► Read all safety warnings, instructions, illustrations and specifications provided with this power tool. Failure to follow all instructions listed below may result in electric shock, fire and/or serious injury.

Save all warnings and instructions for future reference. The term "power tool" in the warnings refers to your mains-operated (corded) power tool or battery-operated (cordless) power tool.

5.2. Work area safety

a) **Keep work area clean and well lit.** Cluttered or dark areas invite accidents.

b) **Do not operate power tools in explosive atmospheres, such as in the presence of flammable liquids, gases or dust.** Power tools create sparks which may ignite the dust or fumes.

c) **Keep children and bystanders away while operating a power tool.** Distractions can cause you to lose control.

5.3. Electrical safety

a) **Power tool plugs must match the outlet. Never modify the plug in any way.**
Do not use any adapter plugs with earthed (grounded) power tools. Unmodified plugs and matching outlets will reduce risk of electric shock.

b) **Avoid body contact with earthed or grounded surfaces, such as pipes, radiators, ranges and refrigerators.** There is an increased risk of electric shock if your body is earthed or grounded.

c) **Do not expose power tools to rain or wet conditions.** Water entering a power tool will increase the risk of electric shock.

d) **Do not abuse the cord. Never use the cord for carrying, pulling or unplugging the power tool. Keep cord away from heat, oil, sharp edges or moving parts.** Damaged or entangled cords increase the risk of electric shock.

e) **When working outdoors with an electrical power tool, always use extension cords that are also suitable for outdoor use.**
Use of a cord suitable for outdoor use reduces the risk of electric shock.

f) **If operating a power tool in a damp location is unavoidable, use a residual current device (RCD) protected supply.** Use of an RCD reduces the risk of electric shock.

5.4. Personal safety

a) **Stay alert, watch what you are doing and use common sense when operating a power tool. Do not use a power tool while you are tired or under the influence of drugs, alcohol or medication.** A moment of inattention while operating a power tool may result in serious personal injury.

b) **Use personal protective equipment. Always wear eye protection.** Protective equipment such as a dust mask, non-skid safety shoes, hard hat or hearing protection used for appropriate conditions will reduce personal injuries.

c) **Prevent unintentional starting. Ensure the switch is in the off-position before connecting to power source and/or battery pack, picking up or carrying the tool.** Carrying power tools with your finger on the switch or energising power tools that have the switch on invites accidents.

d) **Remove any adjusting key or wrench before turning the power tool on.** A wrench or a key left attached to a rotating part of the power tool may result in personal injury.

e) **Do not overreach. Keep proper footing and balance at all times.** This enables better control of the power tool in unexpected situations.

f) **Dress properly. Do not wear loose clothing or jewellery. Keep your hair and clothing away from moving parts.** Loose clothes, jewellery or long hair can be caught in moving parts.

g) **If devices are provided for the connection of dust extraction and collection facilities, ensure these are connected and properly used.** Use of dust collection can reduce dust-related hazards.

h) **Do not let familiarity gained from frequent use of tools allow you to become complacent and ignore tool safety principles.** A careless action can cause severe injury within a fraction of a second.

5.5. Power tool use and care

a) **Do not force the power tool. Use the correct power tool for your application.** The correct power tool will do the job better and safer at the rate for which it was designed.

b) **Do not use the power tool if the switch does not turn it on and off.** Any power tool that cannot be controlled with the switch is dangerous and must be repaired.

c) **Disconnect the plug from the power source and/or remove the battery pack, if detachable, from the power tool before making any adjustments, changing accessories, or storing power tools.**
Such preventive safety measures reduce the risk of starting the power tool accidentally.

d) **Store idle power tools out of the reach of children and do not allow persons unfamiliar with the power tool or these instructions to operate the power tool.** Power tools are dangerous in the hands of untrained users.

e) **Maintain power tools and accessories. Check for misalignment or binding of moving parts, breakage of parts and any other condition that may affect the power tool's operation. If damaged, have the power tool repaired before use.** Many accidents are caused by poorly maintained power tools.

f) **Keep cutting tools sharp and clean.** Properly maintained cutting tools with sharp cutting edges are less likely to bind and are easier to control.

g) **Use the power tool, accessories and tool bits, etc. in accordance with these instructions, taking into account the working conditions and the work to be performed.** Use of the power tool for operations different from those intended could result in a hazardous situation.

h) **Keep handles and grasping surfaces dry, clean and free from oil and grease.** Slippery handles and grasping surfaces do not allow for safe handling and control of the tool in unexpected situations.

5.6. Battery tool use and care

a) **Recharge only with the charger specified by the manufacturer.** A charger that is suitable for one type of battery pack may create a risk of fire when used with another battery pack.

b) **Use power tools only with specifically designated battery packs.** Use of any other battery packs may create a risk of injury and fire.

c) **When battery pack is not in use, keep it away from other metal objects, like paper clips, coins, keys, nails, screws or other small metal objects, that can make a connection from one terminal to another.** Shorting the battery terminals together may cause burns or a fire.

d) **Under abusive conditions, liquid may be ejected from the battery; avoid contact.** If contact accidentally occurs, flush with water. If liquid contacts eyes, additionally seek medical help. Liquid ejected from the battery may cause irritation or burns.

e) **Do not use a battery pack or tool that is damaged or modified.** Damaged or modified batteries may exhibit unpredictable behaviour resulting in fire, explosion or risk of injury.

f) **Do not expose a battery pack or tool to fire or excessive temperature.** Exposure to fire or temperature above 130 °C may cause explosion.

g) **Follow all charging instructions and do not charge the battery pack or tool outside the temperature range specified in the instructions.** Charging improperly or at temperatures outside the specified range may damage the battery and increase the risk of fire.

CAUTION! RISK OF EXPLOSION! Never charge non-rechargeable batteries.

Protect the rechargeable battery from heat; for example, from continuous exposure to sunlight, fire, water and moisture. There is a risk of explosion.

5.7. Service

a) **Have your power tool serviced by a qualified repair person using only identical replacement parts.** This will ensure that the safety of the power tool is maintained.

b) **Never service damaged battery packs.** Service of battery packs should only be performed by the manufacturer or authorized service providers.

5.8. Hedge trimmer safety warnings

a) **Do not use the hedge trimmer in bad weather conditions, especially when there is a risk of lightning.** This decreases the risk of being struck by lightning.

b) **Keep all power cords and cables away from cutting area.** Power cords or cables may be hidden in hedges or bushes and can be accidentally cut by the blade.

c) **Wear ear protection.** Adequate protective equipment will reduce the risk of hearing loss.

d) **Hold the hedge trimmer by insulated gripping surfaces only, because the blade may contact hidden wiring.** Blades contacting a "live" wire may make exposed metal parts of the hedge trimmer "live" and could give the operator an electric shock.

e) **Keep all parts of the body away from the blade.** Do not remove cut material or hold material to be cut when blades are moving. Blades continue to move after the switch is turned off. A moment of inattention while operating the hedge trimmer may result in serious personal injury.

f) **When clearing jammed material or servicing the hedge trimmer, make sure all power switches are off and the battery pack is removed or disconnected.** Unexpected actuation of the hedge trimmer while clearing jammed material or servicing may result in serious personal injury.

g) **Carry the hedge trimmer by the handle with the blade stopped and taking care not to operate any power switch.** Proper carrying of the hedge trimmer will decrease the risk of inadvertent starting and resultant personal injury from the blades.

h) **When transporting or storing the hedge trimmer, always use the blade cover.** Proper handling of the hedge trimmer will decrease the risk of personal injury from the blades.

5.9. Extended-reach hedge trimmer safety warnings

a) **Always use head protection when operating the extended-reach hedge trimmer overhead.** Falling debris can result in serious personal injury.

b) **Always use two hands when operating the extended-reach hedge trimmer.** Hold the extended-reach hedge trimmer with both hands to avoid loss of control.

c) **To reduce the risk of electrocution, never use the extended-reach hedge trimmer near any electrical power lines.** Contact with or use near power lines may cause serious injury or electric shock resulting in death.

- Inspect the surface to be cut carefully and remove any wires or other obstructions.
- The hedge trimmer is intended for work where the operator is standing on the ground and not on a ladder or other unstable surfaces.

ⓘ Note

- ► Illustrations showing the usage of the hedge trimmer and its operating controls can be found on the fold-out page.
- ► Notes and diagrams of the settings, maintenance and lubrication by the user can be found in these instructions.
- ► Notes on the working position (see fold-out page).
- ► Notes on the control elements (see fold-out page).
- ► Notes on exchange and repair (see section 11. Maintenance and care/17.1. Service).
- ► Explanation of all graphical symbols used on the hedge trimmer and technical data can be found in these instructions.
- ► The features of the hedge trimmer can be found in the technical data.
- ► Blocked tool: Remove any blockages from the cutter bar **(75)**.

(!) ATTENTION!

- ► In the event of imminent danger or in an emergency, switch off the tool immediately and remove the batteries.

5.10. Supplementary safety instructions for hedge trimmers

Preparation

a) THIS HEDGE TRIMMER CAN CAUSE SERIOUS INJURIES! Read the instructions on correct handling, preparation, maintenance, starting and stopping the hedge trimmer very carefully. Familiarise yourself with all control elements and the proper use of the hedge trimmer.

b) Children must never use the hedge trimmer.

c) Beware of overhead power lines.

d) Do not use the hedge trimmer while other people, especially children, are in the vicinity.

e) Wear suitable clothing! Do not wear loose clothing or jewellery that could get caught in moving parts. We recommend wearing heavy-duty gloves, non-slip footwear and safety glasses.

f) If the cutting unit comes into contact with a foreign object, the operating noise increases or the hedge trimmer starts to vibrate abnormally, stop the motor and allow the hedge trimmer to come to a standstill.

   Take the following measures:

   - check for damage;
   - check for loose parts and secure all the loose parts;
   - replace damaged parts with equivalent parts or have them repaired.

g) Wear hearing protection!

h) Wear safety glasses!

i) To stop the hedge trimmer in an emergency, remove both batteries from the tool.

Operation

a) Remove batteries from the tool before:
   - cleaning or removing blockage;
   - inspection, maintenance or work on the hedge trimmer;
   - setting the working position of the cutting unit;
   - if the hedge trimmer is left unattended.

b) Always make sure that the hedge trimmer is in the proper working position and the tool head is properly engaged before the motor is started.

c) When operating the hedge trimmer, always ensure that the operator is standing safely on the ground and not on a ladder or other unstable surface.

d) Do not use the hedge trimmer if it has a defective or badly worn cutting unit.

e) Ensure that all supplied handles and safety guards are mounted when operating the hedge trimmer. Never attempt to operate an incompletely assembled hedge trimmer or a hedge trimmer with non-approved modifications.

f) Hold the hedge trimmer firmly with both hands on the designated handles.

g) Always familiarise yourself with your surroundings and be aware of potential dangers that you may not be able to hear because of the noise of the hedge trimmer.

Maintenance and storage

a) If the hedge trimmer is shut down for maintenance, inspection or storage, switch off the motor and make sure that all rotating parts have come to a standstill. Allow the tool to cool down before carrying out an inspection, making adjustments, etc.

b) Always allow the hedge trimmer to cool down before storage.

c) When transporting or storing the hedge trimmer, cover the cutting unit with the protective cover for the cutting unit.

5.11. RESIDUAL RISKS

Even if you operate this power tool properly, there will still be residual risks. Due to the design and construction of this power tool, the following hazards may occur:

a) Cuts.

b) Hearing damage, if no suitable hearing protection is worn.

c) Damage to health resulting from hand-arm vibrations if the tool is used for an extended period of time or is not properly used and maintained.

d) Eye damage if suitable eye protection is not worn.

- Use only the additional equipment and accessories specified in the operating instructions. Using attachments or accessory tools other than those recommended in the operating instructions can lead to a risk of injury.

5.12. Additional safety instructions

- Make sure that there are no bystanders or animals within a radius of 15 metres when using the tool. The operator is responsible for third parties within the working area.
- Keep the tool, the cutting mechanism and the blade guard in good condition to prevent injury.
- Children must be supervised to make sure that they do not play with the tool.
- Do not use the tool until you have familiarised yourself with its use.
- Do not work with a damaged or incomplete tool or a tool that has been modified without the consent of the manufacturer.
- Never use the tool with defective protective equipment.

- Do not use the tool if it has a defective on/off switch.
- Before use, check the safety condition of the tool, especially the blade and the saw chain.
- If the tool has been dropped, check for significant damage or defects.
- Never start the tool before it is correctly assembled.
- When starting and operating the tool, ensure that it does not come into contact with the ground, stones, wire or other foreign material. Switch off the tool before you put it down.
- The tool is designed for two-handed operation. Never work with one hand. When moving the tool, make sure that it is switched off and that your finger does not touch the On/Off switch. Carry the tool with the blade facing backwards. Fit the blade guard during transportation.

5.13. Safety instructions for pole pruners

⚠ CAUTION! RISK OF INJURY!

► To prevent injuries, never touch the tool above the safety ring **(55)** while it is running!

Preparation

- Always wear a hard hat, ear muffs and safety gloves. Also wear safety goggles to prevent splashes of oil or sawdust from getting into your eyes. Wear a dust mask to protect yourself from dust.
- Wear sturdy, non-slip boots.
- Do not use the tool in the rain.
- Before use, check the tool's safety condition, especially the blade and the saw chain.
- Do not use the tool near power lines. Maintain a minimum distance of 15 m to above-ground power lines.

Electrical safety

- Do not use the tool in a potentially explosive environment containing flammable liquids, gases or dusts. The sparks generated by the tool could ignite the vapours or gases.
- Tools with defective switches must be repaired immediately to avoid damage or injuries.

Personal safety

- Never use the tool while standing on a ladder.
- Do not lean too far forward while using the tool. Ensure that you are standing firmly, and keep your balance at all times. Use the supplied carrying harness to distribute the weight evenly on your body.
- To avoid injuries due to falling branches, do not stand under the branches that you want to cut off. Be aware of branches that may spring back and cause injuries. Work at an angle of approximately 60°.
- Be aware that the tool can kick back.
- Keep an eye on the branches being cut as well as on falling material to avoid tripping.
- Cover the guide rail and the chain with the cover during transport and storage.
- Avoid unintentional starting of the tool.
- Store the tool out of the reach of children. Only those who are fully acquainted with the operating instructions and the tool may operate the tool.

Use and handling

- Never start the tool before the blade, saw chain and sprocket covers have been fitted correctly.
- Do not cut any wood that is lying on the ground and do not attempt to saw roots that are protruding from the soil. Avoid dipping the saw chain into the soil at all costs, as this could blunt the saw chain.
- If the tool accidentally comes into contact with a solid object, switch off the motor immediately and inspect the tool for damage.
- After 30 minutes of work, take a break of at least one hour. Change your working position frequently.
- If the pole pruner is shut down for maintenance, inspection or storage, switch off the motor, pull the spark plug connector from the spark plug and ensure that all rotating parts have come to a standstill. Allow the tool to cool down before carrying out an inspection, making adjustments, etc.
- Service the tool carefully. Check for misalignment or binding of moving parts, breakage of parts and any other damage that may impair the tool's operation. If damaged, have the power tool repaired before use. Many accidents are caused by poorly maintained tools.
- Keep cutting tools sharp and clean. Properly maintained cutting tools with sharp cutting edges are less likely to bind and are easier to control.
- Have the tool checked by qualified specialists. Use only replacement parts recommended by the manufacturer.

5.14. Precautionary measures against kickback

⚠ CAUTION! KICKBACK!

► Be aware of the danger of kickback when working with the tool. There is a risk of personal injury. You can avoid kickbacks by being careful and using the correct sawing technique.

- Contact with the tip of the rail can in some cases lead to an unexpected backward reaction resulting in the guide rail flying upwards towards the operator (see Fig. A).

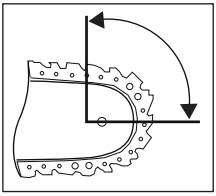

Fig. A

- Kickbacks can occur if the tip of the guide rail touches an object or if the wood bends and the saw chain gets caught in the cut (see Fig. B).

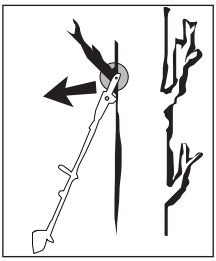

Fig. B

- If the saw chain jams in the upper edge of the guide rail, the rail can kick back violently towards the operator.
- Any such reaction can lead to you losing control over the saw and possibly injuring yourself. Do not rely solely on the chainsaw's built-in safety devices. As the user of a chainsaw, you can take a number of measures to avoid accidents and injury.
  A kickback is caused by incorrect use or misuse. It can be avoided by taking proper precautions as given below:
- Hold the saw firmly with both hands, with your thumb and fingers around the handles of the chainsaw. Position your body and arms so you can withstand kickback forces. If suitable measures are taken, the operator can control the kickback forces. Never let go of the chainsaw.
- Avoid any abnormal posture and do not saw over shoulder height. This will prevent inadvertent contact with the tip of the rail and allows a better control of the chainsaw in unexpected situations.
- Always use the replacement rails and saw chains specified by the manufacturer. Incorrect replacement rails and saw chains can lead to a breakage of the saw chain and/or kickback.
- Follow the manufacturer's instructions for sharpening and maintaining the saw chain. Setting the depth stop too low can increase the risk of kickback.
- Do not saw with the tip of the blade. It can cause kickbacks.
- Ensure that there are no objects on the ground that you can trip over.

5.15. Grass trimmer, brush cutter and brush saw safety warnings

a) **Do not use the machine in bad weather conditions, especially when there is a risk of lightning.** This decreases the risk of being struck by lightning.

b) **Thoroughly inspect the area for wildlife where the machine is to be used.** Wildlife may be injured by the machine during operation.

c) **Thoroughly inspect the area where the machine is to be used and remove all stones, sticks, wires, bones, and other foreign objects.** Thrown objects can cause personal injury.

d) **Before using the machine, always visually inspect to see that the cutter or blade and the cutter or blade assembly are not damaged.** Damaged parts increase the risk of injury.

e) **Follow instructions for changing accessories.** Improperly tightened blade securing nuts or bolts may either damage the blade or result in it becoming detached.

f) **The rated rotational speed of the blade must be at least equal to the maximum rotational speed marked on the machine.** Blades running faster than their rated rotational speed can break and fly apart.

g) **Wear eye, ear, head and hand protection.** Adequate protective equipment will reduce personal injury by flying debris or accidental contact with the cutting line or blade.

h) **While operating the machine, always wear safety footwear.** Do not operate the machine when barefoot or wearing open sandals. This reduces the chance of injury to the feet from contact with a moving cutter, line or blade.

i) **While operating the machine, always wear long trousers.** Exposed skin increases the likelihood of injury from thrown objects.

j) **Keep bystanders away while operating the machine.** Thrown debris can result in serious personal injury.

k) **Always use two hands when operating the machine.** Holding the machine with both hands will avoid loss of control.

l) **Hold the machine by the insulated gripping surfaces only, because the cutting line or blade may contact hidden wiring.** Cutting line or blades contacting a "live" wire may make exposed metal parts of the machine "live" and could give the operator an electric shock.

m) **Always keep proper footing and operate the machine only when standing on the ground.** Slippery or unstable surfaces may cause a loss of balance or control of the machine.

n) **Do not operate the machine on excessively steep slopes.** This reduces the risk of loss of control, slipping and falling which may result in personal injury.

o) **When working on slopes, always be sure of your footing, always work across the face of slopes, never up or down and exercise extreme caution when changing direction.** This reduces the risk of loss of control, slipping and falling which may result in personal injury.

p) **Keep all parts of the body away from the cutter, line or blade when the machine is operating.** Before you start the machine, make sure the cutter, line or blade is not contacting anything. A moment of inattention while operating the machine may result in injury to yourself or others.

q) **Do not operate the machine above waist height.** This helps prevent unintended cutter or blade contact and enables better control of the machine in unexpected situations.

r) **When cutting brush or saplings that are under tension, be alert for spring back.** When the tension in the wood fibres is released, the brush or sapling may strike the operator and/or throw the machine out of control.

s) **Use extreme caution when cutting brush and saplings.** The slender material may catch the blade and be whipped toward you or pull you off balance.

t) **Maintain control of the machine and do not touch cutters, lines or blades and other hazardous moving parts while they are still in motion.** This reduces the risk of injury from moving parts.

u) **Carry the machine with the machine switched off and away from your body.** Proper handling of the machine will reduce the likelihood of accidental contact with a moving cutter, line or blade.

v) **When transporting or storing the machine, always fit the cover on metal blades.** Proper handling of the machine will reduce the likelihood of accidental contact with the blade.

w) **Only use replacement cutters, lines, cutting heads and blades specified by the manufacturer.** Incorrect replacement parts may increase the risk of breakage and injury.

x) **When clearing jammed material or servicing the machine, make sure the switch is off and the battery pack is removed.** Unexpected starting of the machine while clearing jammed material or servicing may result in serious personal injury.

5.16. General safety instructions for safe operation

Instructions

- Read the instructions carefully. Familiarise yourself with the manual controls and the proper use of the machine.
- Children and persons with reduced physical, sensory or mental capabilities or insufficient experience and knowledge must be kept away from the tool.
- Children must be supervised to make sure that they do not play with the tool.
- Never allow children or persons who are not familiar with these instructions to use the machine. Local regulations regarding the minimum age of operators may apply.

Preparation

- Before using the device, check it for damaged, missing or incorrectly fitted protective devices or covers.

- Before starting up the tool and after any heavy impacts or falls, inspect the tool for signs of damage and wear. Have any necessary repairs carried out.
- Never put the machine into operation while other individuals, especially children or animals, are in the vicinity.
- Before use, make sure that all adjustable elements, such as the shaft tubes or handlebar, are firmly locked in place.

Operation

- Use the tool only in daylight or with good artificial lighting.
- Never use the tool with damaged or missing covers or protective equipment.
- Always switch off the device and remove the batteries, ...
  - if you leave the device unattended;;
  - before removing a blockage;
  - before cleaning, maintaining, checking or working on the device;
  - after contact with a foreign object;
  - if the device vibrates unusually.
- Always keep hands and feet away from the cutting tool, especially when switching on the motor.
- Always keep the ventilation openings of the motor free of foreign objects.
- Never replace the non-metallic cutting unit with a metallic cutting unit.
- Always maintain a distance of at least 15 metres from third parties to avoid hazards. If a person or animal enters the work area, stop work immediately.
- Always hold the tool on your right side to ensure maximum control over the tool. This reduces the risk of recoil.
- Wear close-fitting work clothing that offers protection, such as long trousers, safety shoes, heavy-duty protective gloves, safety helmet, face mask or goggles to protect your eyes and good ear defenders or other hearing protection against the noise.
- Using the power tool for a long time can lead to vibration-related circulation disorders of the hands (Raynaud's syndrome). You can extend the usage duration by using appropriate gloves or by taking regular breaks. Note that any personal predisposition to poor blood circulation, low external temperatures or large gripping forces can reduce the usage period.

Maintenance and storage

- Inspect the tool for damage after hitting a hard object or if excessive vibrations occur. Have any necessary repairs carried out.
- Always switch off the device and remove the batteries before cleaning it or carrying out maintenance work.
- Keep your hands away from the line cutter during cleaning and maintenance work on the protective cover to avoid injury.
- Have a blunt cutting tool re-sharpened by a specialised workshop. A blunt or damaged blade increases the risk of recoil, which could lead to injuries.
- Carry out maintenance and cleaning work regularly. Always have the tool repaired at an authorised repair workshop.
- Only use original spare parts and accessories. This is essential to ensure the safety of the tool. The use of accessories or attachments not explicitly recommended by the manufacturer is considered improper use and poses significant dangers. The manufacturer accepts no liability for damages resulting from improper use.
- Always keep the tool out of the reach of children.

Residual risks

- Even with proper use, residual risks remain that cannot be entirely excluded. The design of the tool gives rise to the following potential residual risks:
  - Cut injuries due to accidental contact with the strimmer;
  - Cut injuries due to reaching into the rotating strimmer;
  - Hearing damage from insufficient hearing protection;
  - Damage to health resulting from hand-arm vibrations if the tool is used for an extended period of time or is not properly used and maintained.

5.17. Blade thrust causes and related warnings

- Recoil is a sudden sideways, forwards or backwards movement of the machine that can occur when the cutting tool jams or gets caught in an object such as a young tree or stump.
  It can be so violent that the machine and/or the operator is propelled in any direction and ultimately leads to loss of control of the machine.
- Blade thrust and its related hazards can be avoided by taking proper precautions as given below.

a) **Maintain a firm grip with both hands on the machine and position your arms to resist blade thrust. Position your body to the left side of the machine.** Blade thrust can increase the risk of injury due to the machine moving unexpectedly. Blade thrust can be controlled by the operator if proper precautions are taken.

b) **If the blade binds, or when interrupting a cut for any reason, switch the machine off and hold the machine motionless in the material until the blade comes to a complete stop. While the blade is binding, never attempt to remove the machine from the material or pull the machine backward while the blade is in motion, otherwise blade thrust may occur.** Investigate and take corrective actions to eliminate the cause of blade binding.

c) **Do not use blunt or damaged blades.** Blunt or damaged blades increase the risk of jamming or catching on an object, resulting in blade thrust.

d) **Always maintain good visibility of the material being cut.** Blade thrust is more likely to occur in areas where it is difficult to see the material being cut.

e) **If you are approached by another person while operating the machine, switch the machine off.** There is an increased risk of injury to other persons being struck by the moving blade in the event of blade thrust.

6. Before use

6.1. Charging the battery pack

⚠ CAUTION!

► Always unplug the tool before you remove the battery pack from or connect the battery pack to the charger.

⚠ WARNING!

► Observe the safety instructions and the instructions on charging and correct use given in the operating instructions for your PARKSIDE X20V TEAM series battery and charger.
A detailed description of the charging process and further information can be found in these separate operating instructions.

ⓘ Note

► Never charge the battery pack at an ambient temperature below 4°C or above 40°C. If a lithium-ion battery is to be stored for an extended period, the charge level should be checked regularly. The optimum charge level is between 50% and 80%. The storage climate should be cool and dry, and the ambient temperature should be between 0°C and 50°C.

► The recommended ambient temperature range for using tools and batteries is between -5°C and 50°C.

♦ If necessary, remove the batteries from the tool.

♦ Insert one or two battery packs **(50)** into the dual high-speed charger **(46)**.

♦ Plug the plug into the power outlet.

♦ When charging is complete, disconnect the dual high-speed charger **(46)** from the mains and remove the respective battery packs **(50)**.

♦ Switch off the dual high-speed charger **(46)** for at least 15 minutes between successive charging sessions. Also disconnect the mains plug.

6.2. Inserting/removing the battery pack into/from the tool

Inserting the battery pack

- ♦ Snap both battery packs **(50)** into the motor unit **(1)** (see Fig. I).

Removing the battery pack

- ♦ Press the release button **(47)** and remove the battery pack **(50)**.

6.3. Checking the battery charge level

- ♦ To check the battery status, press the battery charge level button **(48)**.
  The status/remaining charge is shown on the battery display LED **(49)** as follows:
  RED/ORANGE/GREEN = maximum charge
  RED/ORANGE = medium charge
  RED = low charge - charge the battery.

7. Assembling the tool

⚠ WARNING!

- ► Always switch off the tool and remove the batteries before carrying out any work on the tool.

7.1. Fitting the additional handle (Fig. C)

⚠ WARNING!

- ► The leg protector **(7)** must always be on the operator side!

1) Loosen the rotary knob **(30)** on the additional handle **(6)** and remove the bracket **(28)**.
2) Remove the rubber piece **(27)** from the additional handle **(6)** and position it on the shaft tube on the motor unit **(8)**. The locking pin **(26)** on the additional handle **(6)** must pass through the hole in the rubber piece **(27)** and into one of the holes on the shaft tube on the motor unit **(8)** (see detail in Fig. C).
3) Insert the bracket **(28)** back into the additional handle **(6)** from below and screw it on firmly with the rotary knob **(30)**.

7.2. Fitting the protective cover (Fig. D)

⚠ WARNING!

- ► Never use the tool without a protective cover **(12)**. Always make sure that it is fitted correctly.

1) Position the protective cover **(12)** on the holder **(32)** of the lower shaft tube **(11)**.
2) Fasten the protective cover **(12)** using the provided 4 screws (31). Use the hex key **(13)**. Tighten the screws **(31)** hand-tight.

7.3. Connecting the shaft tubes (Fig. A)

ⓘ Note

- ► Before assembly, remove the protective cap(s) from the shaft tubes.

1) Loosen the rotary knob **(9)** on the shaft tube of the motor unit **(8)**.
2) Press the locking pin **(10)** and slide the shaft tube **(11)** into the shaft tube of the motor unit **(8)** up to the stop.
3) Turn the shaft tube **(11)** until the locking pin **(10)** engages in the opening on the shaft tube of the motor unit **(8)** and protrudes.
4) Tighten the rotary knob **(9)** again.

ⓘ Note

- ► The assembly steps for the pole pruner, hedge trimmer, strimmer and 3-tooth blade attachments are identical.
- ► Before each use, make sure that the respective shaft tubes are firmly connected to each other.

Dismantling

1) Loosen the rotary knob **(9)**.
2) Press the locking pin **(10)** and simultaneously pull the shaft tube **(11)** out of the upper shaft tube with a slight twisting movement.

7.4. Fitting / changing the cutting tool (Fig. E/F)

ⓘ Note

► The washer **(39)**, spring washer **(38)** and nut **(37)** are not required for fitting the strimmer **(23)** and can be removed.

♦ Make sure that the motor is switched off and remove the batteries **(50)**.

♦ Place the tool on the ground so that it has a secure hold. Turn it so that you can work comfortably on the underside of the protective cover **(12)**.

♦ Lock the mounting spindle **(34)** by pressing down the pin **(36)** and holding it down. While doing this, turn the drive disc **(35)** a little until it locks.

Fitting the strimmer

♦ Remove the washer **(39)**, spring washer **(38)** and nut **(37)** before assembly.

♦ Screw the strimmer **(23)** anticlockwise onto the mounting spindle **(34)**.

♦ Then release the pin **(36)** to unlock the mounting spindle **(34)**.

♦ Follow the steps in reverse order to remove the strimmer **(23)** again.

♦ Pull the two ends of the line to release the lines from the grooves.

♦ Trim the line to about 15 cm.

Fitting the 3-tooth blade

♦ Remove the washer **(39)**, spring washer **(38)** and nut **(37)** before assembly.

♦ Place the 3-tooth blade **(20)** on the mounting spindle **(34)**. The lettering on the blade/ should be facing upwards.

♦ Fasten the 3-tooth blade **(20)** with washer **(39)**, spring washer **(38)** and nut **(37)**. The nut **(37)** can be tightened with the multifunction key **(19)**. Tighten the nut **(37)** anticlockwise.

♦ Then release the pin **(36)** to unlock the mounting spindle **(34)**.

♦ Follow the steps in reverse order to remove the 3-tooth blade **(20)** again.

ⓘ Note

► If the 3-tooth blade **(20)** becomes blunt, it can be resharpened by a specialised workshop.
If it is damaged or unbalanced, it must be replaced.

7.5. Fitting the saw chain and blade

⚠ WARNING!

► Wear protective gloves!
There is a risk of injury from the sharp cutting teeth!

ⓘ Note

► Pay close attention to the running direction of the saw chain **(59)** on the blade **(60)** and at the base plate (pole pruner) ➡.

► Depending on wear, the blade **(60)** can be turned.

♦ Loosen the nut **(61)** with the multifunction key **(19)**.

♦ Remove the chain sprocket cover **(56)**.

♦ Place the saw chain **(59)** around the blade **(60)**, starting at the tip.

♦ Now fit the blade **(60)** and saw chain **(59)**.

♦ Lay the guide rail **(66)** over the blade guide **(66a)** while inserting the chain tensioner pin **(69)** into the blade hole **(65)**. At the same time, lay the saw chain **(59)** over the chain sprocket **(67)**.

♦ Now you can tighten the saw chain **(59)** (see section 7.7. Tightening and checking the saw chain).

♦ Reattach the sprocket cover **(56)** and tighten the nut **(61)** firmly.

7.6. Removing the saw chain

♦ You may have to loosen the saw chain **(59)** to remove the blade **(60)** and the saw chain (see section 7.7. Tightening and checking the saw chain). Follow these instructions in reverse order.

7.7. Tightening and checking the saw chain

⚠ **WARNING!**

► Wear protective gloves! There is a risk of injury from the sharp cutting teeth!

♦ Turn the chain tensioning screw **(70)** in a clockwise direction using the multifunction key **(19)** to increase the tension.

♦ The saw chain **(59)** must lie against the underside of the blade. Check whether the saw chain can be drawn by hand over the blade **(60)**.

ⓘ **Note**

► A new saw chain **(59)** stretches and must be tightened more regularly.

7.8. Chain lubrication

♦ Remove the oil filler cap **(63)**.

♦ Fill the oil tank **(71)** with approx. 140 ml of organic chain oil **(18)**.

⚠ **WARNING!**

► Never work without chain lubrication!
If the saw chain runs dry, the cutting equipment may become irreparably damaged within a short time. Always check chain lubrication and oil level in the tank before starting work.

ⓘ **Note**

► Use only saw chain oil, preferably biodegradable. Do not use waste oil, engine oil, etc.

► While working, check whether the chain lubrication is working correctly.

7.9. Sharpening the saw chain

ⓘ **Note**

► You will find detailed information on sharpening in a sharpening set, e.g. from Oregon.

► Alternatively, you can use an electrical saw chain sharpening device and follow the instructions of the manufacturer.

► If you have any doubts about carrying out the work, the saw chain should be replaced.

7.10. Swivelling the pole pruner

♦ Pull out the angle adjustment lever **(64)**.

♦ Set the desired angle.

♦ Allow the angle adjustment lever to snap back into place.

7.11. Tilting the hedge trimmer

⚠ **WARNING!**

► Never grip the cutter bar when making adjustments. Only use the swivel grip **(73)**. Risk of injury!

► The gearbox housing **(74)** becomes hot during operation. Do not touch the gearbox housing. Risk of burns!

ⓘ **Note**

► The cutting angle can be adjusted in 7 stages.

♦ Press the lever **(77)** down with your thumb and hold it pressed (see Figure R).

♦ Pull up the latching lever **(76)** to unlock the cutter bar **(75)**.

♦ Tilt the cutter bar to the desired angle using the swivel grip **(73)**. While doing this, hold the shaft tube **(72)** firmly with your other hand. Then release the latching lever to fix the position.

♦ Release the lever. Make sure that it snaps back to its original position.

♦ Make sure that the cutter bar is firmly engaged in the selected position.

⚠ **WARNING!**

► To use the cutter bar **(75)**, it must not be swivelled all the way back and parallel with the front pole **(72)**.
There is a risk of injury! This position serves only as a transport position.

8. Putting on the harness

⚠ **WARNING!**

► Never use the tool without the carrying harness **(52)**. Always switch off the tool before removing the carrying harness.

► Never use several strap holders or several shoulder straps at the same time.

► 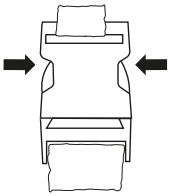

The carrying harness comes with a quick-release mechanism **(53)** to quickly detach the tool from the carrying harness in a dangerous situation. In a dangerous situation, press both sides of the quick-release mechanism to release the tool from the carrying harness.

1) Position the carrying harness **(52)** so that the shoulder plate **(51)** is on your back.
2) Close the carrying harness (see Fig. K) and adjust it to the body circumference as shown in Fig. L.
3) Tighten the shoulder straps by pulling them downwards (see Fig. M and N). The strap length is optimally adjusted when the snap hook is approx. 10 cm below the hips.
4) Attach the snap hook to the carrying lug **(5)** on the upper shaft tube **(8)**.
5) Place the body protection plate on the hip between the body and the tool.

ⓘ **Note**

► Make sure that no other part interferes with the release or removal of the carrying harness **(52)**.

8.1. Balancing the tool

♦ For using the various attachments, select the corresponding position of the carrying lug **(5)** for the carrying harness **(52)**.

♦ The tool attached to the carrying lug should, without you holding it with your hands, be positioned...

- ... with the strimmer **(23)** resting lightly on the ground;
- ... with the 3-tooth blade **(20)** balanced about 20 cm above the ground.
- ... with the pole pruner attachment **(54)** or the hedge trimmer attachment **(72)** in a horizontally balanced position.

1) Slightly loosen the screw on the carrying lug for the carrying harness so that the carrying lug can be moved.
2) Move the carrying lug on the upper shaft tube **(8)** so that the tool is balanced as described above, depending on the cutting tool.
3) Tighten the screw on the carrying lug again when the tool is positioned correctly.

9. Getting started

Before using the tool, insert both batteries (see Fig. I) and put on the carrying harness **(52)**.

⚠ **WARNING!**

► Never use the tool without a protective cover **(12)**.

► Wear suitable clothing as well as eye and ear protection when working with the tool.

► Ensure that the tool is in working order before each use. The On/Off switch **(14)**, the safety lock-out **(4)** and the start lever **(3)** must not be locked. The motor must stop when the start lever is released. Do not use the tool if a switch is defective or damaged.

ⓘ **Note**

► Observe noise protection and local regulations.

9.1. Switching the tool on/off and setting the speed

- Ensure that you have stable footing and hold the tool firmly with both hands on the handles and at a distance from your body. Make sure that you can move the tool freely after switching it on and do not touch any objects.

Switching the tool on/setting the speed

1) Press the On/Off switch **(14)** to activate the tool. The charge level indicator **(16)** lights up. The rotational speed setting **(17)** 1 or 2 lights up on the motor unit **(1)**.
2) Select the desired speed by pressing the speed button **(15)**. The selected speed setting lights up.
3) Press and hold the safety lock-out **(4)** and then operate the start lever **(3)**.
   The tool starts to operate at the preset speed.
4) Release the safety lock-out again.

ⓘ Note

► It is not possible to operate the tool continuously. You must keep the start lever **(3)** pressed.

⚠ CAUTION!

► After switching off, the cutting tool continues to rotate for a few seconds. Wait until the cutting tool has come to a complete standstill. Keep hands and feet away from the cutting tool!
There is a risk of personal injury.

Switching the tool off

- If you no longer wish to use the tool, switch it off completely by pressing and holding the On/Off switch **(14)** until the charge level indicator **(16)** is no longer illuminated. Remove the batteries.

10. Use

10.1. Checking the battery charge level on the tool

- The LEDs of the charge level indicator **(16)** show the battery charge status when the batteries **(50)** are inserted into the motor unit **(1)**.
- When the tool is activated using the On/Off switch **(14)**, the LEDs may light up as follows:
  - 3 LEDs light up (red, orange, green):
    Battery charged
  - 2 LEDs light up (red and orange):
    Battery partially charged
  - 1 LED lights up (red):
    Battery must be charged
- Charge the battery when only the red LED lights up.

10.2. Using the tool

⚠ WARNING!

► Risk of injury! Work safely and carefully!

- Pay attention to the country-specific or municipal regulations when cutting.
- Do not strim or cut during normal quiet hours.
- Solid objects such as stones, metal parts etc. must be removed. These can be flung away and cause personal injury or damage to property.
- When cutting in high bushes or hedges, maintain a working height of at least 15 cm. This means that animals such as hedgehogs are not placed in danger.
- Always hold the tool firmly and securely with both hands!
- Only cut grass and weeds! Watch out for roots or tree stumps, as there is a risk of tripping.
- Work carefully and do not endanger anyone when cutting.
- Only work when visibility and light conditions are adequate!
- Keep an eye on the cutting head!
- Never cut above shoulder height!
- Never replace the plastic cord with a steel wire – risk of injury and destruction!
- Do not work on a ladder!
- Only work on firm and stable surfaces!
- Do not overreach. Keep proper footing and balance at all times.

- Change your working position at regular intervals to prevent one-sided fatigue.
- If the cutting head is blocked, switch off the tool immediately, remove the batteries and then remove the blockage.

10.3. Working with the strimmer

⚠ ATTENTION!

- When using the strimmer **(23)**, the guard extension **(12b)** must be extended. (see section: "Guard extension (Fig. Q)").
- Position the tool on small lawns at an angle of approx. 30° and swivel the cutting head evenly to the right and left in a semi-circular motion.
- The best results are achieved when the grass is no longer than 15 cm. For taller grass, we advise carrying out several mowing passes.
- To mow around trees, fence posts or other obstacles, drive slowly around the obstacle and cut with the tips of the line.
- Avoid contact with solid obstacles (stones, walls, picket fences, etc.) as the line would otherwise wear out quickly. Use the edge of the protective cover **(12)** to keep the tool at the correct distance.

(!) ATTENTION!

- Do not place the cutting head on the ground during operation!

10.4. Lengthening the line

⚠ CAUTION!

- Line remnants can come loose and be thrown away. This can lead to injuries.
- To lengthen the line, tap the strimmer **(23)** a few times on a grassy area while the tool is in operation and the motor is running.
- The line is automatically extended. The line cutter **(33)** cuts the line to the appropriate length.
- If the line cannot be extended, proceed as follows:

1) Switch off the tool and remove the batteries from the device.
2) Press the rotary knob **(22)** downwards and pull firmly on the line end.

- If no more line is visible, replace the strimmer **(23)** or wind on a new line as described in section 11.3 Changing the spool.

10.5. Working with the 3-tooth blade

⚠ WARNING!

- Always use the carrying harness **(52)** when working and wear suitable work clothing.
- Wear eye, ear and head protection.
- Make sure that the 3-tooth blade **(20)** is properly attached.
- Replace damaged or blunt cutting tools.

(i) Note

- When using the 3-tooth blade **(20)**, the guard extension **(12b)** must be retracted.
- Only process clear and flat surfaces with the 3-tooth blade. Carefully inspect the area to be cut and remove any foreign objects. Avoid hitting stones, metal or other obstacles. The blade can be damaged and there is a risk of kickback.
- Do not use the 3-tooth blade to cut undergrowth or uncontrolled growth.
- Check the 3-tooth blade regularly for damage and replace it if necessary.
- Swing the tool back and forth in a scythe-like mowing motion.
- Hold the cutting head parallel to the ground and set the cutting height.
- We recommend the following speed setting:
  - Level 1: Undergrowth/shrubbery
  - Level 2: Grass/lawns

10.6. Working with the hedge trimmer

Cutting techniques

- The double-sided cutter bar **(75)** allows cutting in both directions or by using swinging movements from one side to the other.
- For a vertical cut, move the hedge trimmer evenly forwards or up and down in an arc.
- For a horizontal cut, move the hedge trimmer in a scything motion along the edge of the hedge so that cut branches fall to the ground.

■ See fold-out page (Figure S).

ⓘ **Note**

► Remove thicker branches with a branch cutter.

10.7. Working with the pole pruner

Sawing techniques

⚠ **WARNING!**

► Watch out for falling clippings.

► Be aware of the danger of branches whipping back.

ⓘ **Note**

► Place the bumper spike **(58)** on the branch. This will help you work more safely and quietly.

► Now you can begin sawing.

Sawing off small branches

♦ Saw small branches (Ø 0 – 8 cm) from the top down (see figure).

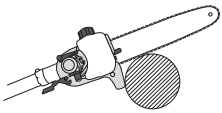

Sawing off larger branches

♦ Before sawing larger branches (Ø 8 – 25 cm), first make a relief cut Ⓐ (see figure). A relief cut also prevents peeling of the bark on the main trunk.

♦ Saw from the top Ⓑ to the bottom Ⓐ.

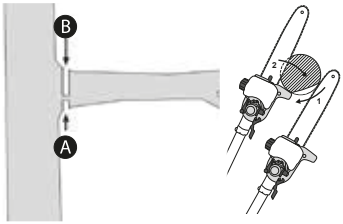

Saw in sections

Trim long or thick branches before you make the final cut (see figure).

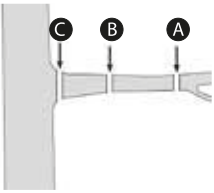

10.8. Working safely

■ Keep the tool, cutting mechanism and guard **(24)** in good condition to prevent injury.

■ If the tool has been dropped, check for significant damage or defects.

■ Observe the specified working angle max. 60°±10° to ensure safe working (see figure).

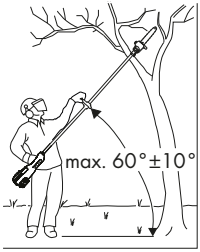

■ Do not use the tool while standing on a ladder or with unsteady footing.

■ Do not be tempted into making a poorly considered cut. You could endanger yourself and others.

- Children should be supervised to ensure that they do not play with the tool.
- Change your working position regularly. Using the tool for a long time can lead to vibration-related circulation disorders of the hands. You can extend the usage duration by using appropriate gloves or by taking regular breaks. Note that any personal predisposition to poor blood circulation, low external temperatures or large gripping forces can reduce the usage period.

10.9. If the tool vibrates

- ♦ Clean the tool and remove any grass clippings that may be caught on the cutting head or in the protective cover **(12)** (see section 11. Maintenance and care).

10.10. Removing blockages

⚠ WARNING!

- ► Switch off the tool and remove the batteries from the tool before working on the cutting tool!
- ► Wear protective gloves to avoid injury.
- ♦ Remove the cause of the blockage from the cutting tool.

11. Maintenance and care

⚠ WARNING!

- ► Danger due to moving parts! Switch off the tool before carrying out any maintenance work and remove the batteries from the tool.
- ► Have all repair and maintenance work not described in these instructions carried out by our Service Centre or a qualified electrician. Only use original replacement parts.
- Carry out maintenance and cleaning work regularly.
- Many faults and accidents are due to inadequate maintenance and care.

11.1. Cleaning the tool

⚠ DANGER! RISK OF ELECTRIC SHOCK!

- ► Do not immerse the tool in water or other liquids and do not spray it with water to clean it.

⚠ CAUTION!

- ► Pay attention to the line cutter **(33)** when cleaning the protective cover **(12)**. Otherwise you could cut yourself.

(!) ATTENTION!

- ► Do not use detergents or solvents. These may damage the surfaces.

- The motor unit must always be kept clean, dry and free from oil or grease.
- ♦ Use a brush or lightly moistened cloth to clean the motor unit, ventilation slots, handles and shaft tubes.
- ♦ Clean the protective cover **(12)** and the cutting tool after each use. Remove grass clippings and soil using a brush.

Cleaning the hedge trimmer

- The hedge trimmer must be cleaned of sawdust at regular intervals.
- ♦ Check the hedge trimmer for loose screws on the cutter bar **(75)** and tighten them if necessary.
- ♦ Remove stuck cuttings.
- ♦ Maintain the cutter bar using an oil spray or an oil can.

Cleaning the pole pruner

- The pole pruner must be cleaned of sawdust at regular intervals.
- ♦ Remove the chain sprocket cover **(56)**.
- ♦ Remove the saw chain **(59)** from the blade **(60)** and clean them both thoroughly.
- ♦ Keep the saw chain sharp and check the tension; check the oil level and the oil supply.

Cleaning the strimmer / 3-tooth blade

- ♦ Remove stuck cuttings.
- ♦ Keep the 3-tooth cutting blade **(20)** sharp to facilitate your work.

11.2. General maintenance work

⚠ **WARNING!**

► Switch off the tool and remove the batteries from the tool before working on the cutting tool!

♦ Check the gearbox regularly and ensure that it is sufficiently greased. Add gear grease when necessary (approx. 18–20 g) to lubricate the gearbox.

1) To do this, undo the screw on the front of the tool head (see Fig. D on the fold-out page) with a 5 mm hex key (not included) to press the gear grease into the lubrication hole.
2) After filling, wipe off any excess grease and close the lubrication hole again with the screw.

♦ Before each use, check the tool for any defects or damage, such as loose, worn or damaged parts.

♦ Check the protective cover **(12)** and other protective devices for damage and correct fit. Replace them if necessary.

♦ Check the line cutter **(33)** regularly. Never use the tool without a line cutter or with a damaged line cutter. Make sure that a defective line cutter is replaced by the Service Centre.

11.3. Changing the spool

⚠ **ATTENTION!**

■ When using the strimmer **(23)**, the guard extension **(12b)** must be extended (see section: "Guard extension").

♦ Place the tool on the ground and make certain that the tool is resting firmly.

♦ Lock the mounting spindle **(34)** by pressing down the pin **(36)** and holding it down. While doing this, turn the drive disc **(35)** a little until it locks. Screw the strimmer **(23)** clockwise off the mounting spindle.

♦ Open the spool case **(43)** by pressing the click lock **(41)** firmly inwards on both sides of the spool case and removing the cover of the spool case (See Fig. F).

♦ A flat-head screwdriver can be helpful for opening the spool case. Proceed carefully to avoid damaging the spool.

♦ Insert the new spool **(42)** into the cover of the spool case **(40)** and insert the two line ends through the line outlet **(44)** (see Fig. F).

♦ Place the spool in the cover of the spool case and snap the cover back onto the spool case **(43)**. Take care that the line outlet **(44)** matches up with the two recesses in the spool case; otherwise, the cover will not fit (see Fig. F).

♦ Screw the strimmer **(23)** anticlockwise back onto the mounting spindle **(34)**.

♦ Lock the mounting spindle by pressing down the pin **(36)** and holding it down. While doing this, turn the drive disc **(35)** a little until it locks.

♦ Continue turning the strimmer **(23)** up to the stop so that it sits firmly.

♦ Then release the pin to unblock the mounting spindle.

♦ Pull the two ends of the line to release the lines from the grooves **(45)**.

♦ Trim the line to about 15 cm to reduce the load on the motor.

Replacing the strimmer / cutting line

1) The strimmer **(23)** must be removed as described in section **11.3. Changing the spool**. Press on both click locks **(41)** and take off the cover **(40)**.
2) Take the spool **(42)** out of the spool case **(43)**.
3) Remove any remaining cutting line.
4) Double the new cutting line in the middle and hook the loop that you have made into the grooves **(45)** of the spool.
5) Wind the line tightly in an anticlockwise direction. The spool separates the two halves of the cutting line.
6) Now take the cover in your hand and place the spool in the cover.
   Make sure that the line holder of the spool bobbin lines up with the line guide on the cover.
7) Now release the cutting line from the spool and guide it through the line outlet **(44)** in der spool case **(43)**.
8) Put the two halves of the housing back together until they click into place.
9) Cut any excess line back to about 15 cm. This reduces the load on the motor.
10) Refit the strimmer **(23)** (see section **11.3. Replacing the strimmer / cutting line**).

11.4. Replacing the blade (Abb. E)

⚠ CAUTION! RISK OF INJURY!

- Be careful of the sharp edges! Wear protective gloves to avoid injury.

⚠ ATTENTION!

- When using the 3-tooth blade **(20)**, the guard extension **(12b)** must be retracted (see section: "Guard extension").
- ♦ Switch off the tool and remove the batteries.
- ♦ Place the tool on the ground and make certain that the tool is resting firmly.
- ♦ Lock the mounting spindle **(34)** by pressing down the pin **(36)** and holding it down. While doing this, turn the drive disc **(35)** a little until it locks.
- ♦ Loosen the nut **(37)** by turning it clockwise and remove the nut **(35)**, spring washer **(38)**, washer **(39)** and 3-tooth blade **(20)** from the mounting spindle **(34)**.
- ♦ Place the 3-tooth blade on the mounting spindle. The 3-tooth blade can be used with either side facing out.
- ♦ Fasten the 3-tooth blade with washer, spring washer and nut.
- ♦ Then release the pin **(36)** to unlock the mounting spindle.

11.5. Guard extension (Fig. Q)

ⓘ Note

- ► When using the 3-tooth blade **(20)**, the guard extension **(12b)** must be retracted.
- ► When using the strimmer **(23)**, the guard extension must be extended.

Retracting the guard

- ♦ Press the two tabs of the click lock **(12a)** inwards with your thumbs.
- ♦ Slide the guard extension all the way up.

Extending the guard

- ♦ Press the two tabs of the click lock inwards and downwards with your thumbs.
- ♦ Pull the guard extension all the way down.

ⓘ Note

- ► Clean the extension guard and the protective cover **(12)** after every use.

11.6. Sharpening the line cutter (Fig. D)

⚠ ATTENTION!

- Never use the tool without a line cutter or with a defective line cutter. There is a risk of personal injury.
- Wear protective gloves to avoid cutting injuries.
- ♦ Switch off the tool and remove the batteries.
- ♦ Unscrew the line cutter **(33)** from the protective cover **(12)**.
- ♦ Clamp the line cutter in a vice and sharpen the blade with a flat file. File carefully and only in one direction.
- ♦ Screw the line cutter back onto the protective cover.

11.7. Winding the strimmer (Fig. F)

As an alternative to a new strimmer **(23)**, you can purchase a 2.4 mm thick, 6 m long nylon line from a specialised retailer and wind it around the strimmer **(42)** yourself.

- ♦ Fold the line in the middle and lay the middle of the line in the notch **(45a)** of the spool. Wind up the two ends in the direction of the arrow shown on the underside of the spool.
- ♦ Then clamp each end of the line in the respective groove **(45)** in the spool.

ⓘ Note

- ► Pull the lines taught and make sure that the lines lie parallel in the two line channels. In addition, the spool may not be filled with more than 3 m of line per line channel; otherwise, the automatic line mechanism will not function correctly.

12. Maintenance intervals

12.1. Hedge trimmer

The figures given here are based on normal operating conditions. In the event of more difficult conditions, such as strong dust generation and longer daily working hours, the given intervals are to be reduced correspondingly.

Tool part	Action	Before starting work	After completion of work	As required
Cutter bar **(75)**	Visual inspection	X		
	Clean		X	X

12.2. Pole pruner

The figures given here are based on normal operating conditions.

In the event of more difficult conditions, such as strong dust generation and longer daily working hours, the given intervals are to be reduced correspondingly.

Tool part	Action	Before starting work	Weekly	If malfunctioning	If damaged	As required
Chain lubrication	Check	X				
Saw chain **(59)**	Check and note sharpness	X				
	Check chain tension	X				
	Sharpen					X
Guide rail **(66)**	Check (wear, damage)	X				
	Clean and turn		X	X		
	Deburr		X			
	Replace				X	X
Chain sprocket **(67)**	Check		X			
	Replace					X

13. Troubleshooting

13.1. Tool

Fault	Cause	Solution
The tool does not start	Batteries flat.	Charge the batteries.
	Batteries not inserted.	Insert the batteries.
	On/Off switch **(14)** defective.	Contact Customer Service.
	Start lever **(3)** defective.	
	Motor defective.	
The tool works intermittently	Internal loose contact.	Contact Customer Service.
	Start lever **(3)** defective.	
The tool vibrates heavily and makes unusual noises	Cutting tool dirty or not properly fastened.	Clean the cutting tool. Tighten the cutting tool securely.
	Motor defective.	Contact Customer Service.

13.2. Strimmer

Fault	Cause	Solution
Poor cutting result with the strimmer	Line in the strimmer **(23)** not long enough or used up.	Lengthen the line. Replace the strimmer if necessary.
	Line is not fed out of the spool case **(43)** or only on one side.	Thread the line correctly and rewind if necessary.
	Cutting tool is dirty.	Clean the cutting tool.
	Batteries not fully charged/weak.	Charge the batteries.
The cutting tool does not rotate	A foreign object, such as a branch, is blocking the cutting tool.	Switch off the tool immediately, remove the batteries and remove the blockage.

13.3. Hedge trimmer

Fault	Cause	Solution
Cutter bar **(75)** gets hot	Cutter bar **(75)** blunt	Grind cutter bar **(75)** or have it replaced (***17.1. Service***)
	Too much friction due to lack of lubrication	Oil cutter bar **(75)**
Poor cutting result with the hedge trimmer	Cutter bar **(75)** dirty	Clean cutter bar **(75)**
	Too much friction due to lack of lubrication	Oil cutter bar **(75)**
	Cutter bar **(75)** blunt	Grind cutter bar **(75)** or have it replaced ***(17.1. Service)***
	Incorrect cutting technique	See section ***10.6. Cutting techniques***

13.4. Pole pruner

Fault	Cause	Solution
Tool is running, saw chain **(59)** does not move.	Pole pruner not connected correctly.	Check assembly.
No progress.	Saw chain **(59)** is dry/overheating or is sagging.	Top up the oil or regrind, replace or tighten the saw chain **(59)**.

14. Transport

- Ensure that the tool cannot switch on during transport.
- Switch off the tool and remove the batteries before transporting the tool.
- Carry the tool with one hand on the additional handle **(6)** and the other on the lower handle. This will prevent you from coming into contact with dangerous parts.
- Use the guard **(21)** when transporting and storing the 3-tooth blade **(20)**.
- Use the guards **(24+25)** when transporting the pole pruner and the hedge trimmer.
- Make sure to keep a safe distance from other persons during transport.
- Secure the tool with lashing straps during transport to prevent it from slipping and to protect it from damage.

15. Storage

- Keep the cleaned tool in a dry and dust-free place and always out of the reach of children.
- Align the cutter bar **(75)** straight.
- Store the tool with the supplied guards **(24+25)** in a dry, frost-free place and out of the reach of children.
- Always store the 3-tooth blade **(20)** with the guard **(21)**.
- Alternatively, you can also hang up the tool by motor unit, such as on a wall hook. For this purpose, use the keyhole **(2)** on the back side of the motor unit (see Fig. A).

⚠ **WARNING! RISK OF INJURY!**

- Risk of injury! This folded position is only for transport and storage; working in this position is prohibited!

16. Disposal

The symbol of the crossed-out wheelie bin means that this appliance may not be disposed of in regular household waste at the end of its service life. The tool must be deposited at an established collection point, recycling centre or disposal company.

For the German market:

Sellers of electrical and electronic appliances as well as food retailers are also obliged to take back old appliances. LIDL provides take-back options directly in their branches and markets. The take-back and disposal are free of charge for the user.

When purchasing a new appliance, you have the right to return a corresponding old appliance for free. Even when not purchasing a new appliance, you are also permitted to drop off (up to three) old appliances for free, as long as the appliances do not exceed 25 cm in any dimension.

Please delete all personal data before returning an appliance.

Before returning an appliance, please remove any batteries that are not permanently enclosed within the old appliance as well as any light sources that can be removed without destroying the appliance. Then dispose of these items separately.

The packaging is made from environmentally friendly material and can be disposed of at your local recycling plant.

Dispose of the packaging in an environmentally friendly manner.

16.1. Disposal of batteries

Batteries/rechargeable batteries must be treated as hazardous waste and must therefore be disposed of in an environmentally sound manner by appropriate bodies (retailers, specialist retailers, public municipal bodies, commercial disposal companies). Batteries may contain toxic heavy metals.

The heavy metals contained are identified by letters below the symbol: Cd = cadmium, Hg = mercury, Pb = lead.

For this reason, do not dispose of batteries in domestic waste. Take them to a specialist collection point.

Only return batteries or rechargeable batteries when they are fully discharged.

Environmental protection

Dispose of contaminated maintenance material and consumables at a collection point provided for this purpose.

17. Kompernaß Handels GmbH warranty

Dear Customer,

This appliance comes with a 3-year warranty valid from the date of purchase. If included with the product on delivery, the battery packs of the X12V and X20V Team series also come with a 3-year warranty from the date of purchase. In the event that this product has any defects, you, the buyer, have certain statutory rights. Your statutory rights are not limited in any way by the warranty described below.

Warranty conditions

The warranty period starts on the date of purchase. Please keep your receipt in a safe place. It will be required as proof of purchase.

If any material or manufacturing fault occurs within five years of the date of purchase of the product, we will either repair or replace the product for you or refund the purchase price (at our discretion). This warranty service requires that you present the defective appliance and the proof of purchase (receipt) within the five-year warranty period, together with a brief written description of the fault and of when it occurred.

If the defect is covered by the warranty, your product will either be repaired or replaced by us. The repair or replacement of a product does not constitute the beginning of a new warranty period.

Warranty period and statutory claims for defects

Repairs carried out under the warranty do not extend the warranty period. This also applies to replaced and repaired components. Any damage and defects present at the time of purchase must be reported immediately after unpacking. Repairs carried out after expiry of the warranty period are billable.

Scope of the warranty

This appliance has been manufactured according to strict quality guidelines and inspected meticulously prior to delivery.

The warranty covers material or production defects. The warranty does not cover product parts that are subject to normal wear and tear and can therefore be considered wearing parts, such as saw blades, replacement blades, abrasive papers, etc. or for damage to fragile parts, such as switches or parts made of glass.

The warranty does not apply if the product has been damaged, improperly used or improperly maintained. The directions in the operating instructions for the product regarding proper use of the product must be strictly followed. Uses and actions that are discouraged in the operating instructions or which are warned against must be avoided.

This product is intended solely for private use and not for commercial purposes. The warranty will be deemed void in cases of misuse or improper handling, use of force and modifications/repairs that have not been carried out by one of our authorised service centres.

The warranty does not apply to

- normal reduction of the battery capacity over time
- commercial use of the product
- damage to or alteration of the product by the customer
- non-compliance with safety and maintenance instructions, operating errors
- damage caused by natural hazards

Warranty claim procedure

To ensure prompt processing of your case, please follow the following instructions:

- Please have the receipt and item number (IAN) 507527_2507 available as proof of purchase.
- You will find the item number on the type plate on the product, an engraving on the product, on the front page of the operating instructions (below left) or as a sticker on the rear or underside of the product.
- If functional faults or other defects occur, please first contact the service department listed below by telephone or use our contact form, which you can find at parkside-diy.com in the Service category.
- You can return a defective product to us free of charge to the service address that will be provided to you. Ensure that you enclose the proof of purchase (receipt) and information about what the defect is and when it occurred.

PDF ONLINE
parkside-diy.com

You can view and download these instructions along with many other manuals at parkside-diy.com. This QR code will take you directly to parkside-diy.com. Select your country and use the search box to search for the operating instructions. Enter the article number (IAN) 507527_2507 to find the operating instructions for your article.

17.1. Service

GB Service Great Britain

Tel.: 0800 051 897 0

Contact form on parkside-diy.com

IAN 507527_2507

17.2. Importer

Please note that the following address is not the service address. Please use the service address provided.

KOMPERNASS HANDELS GMBH
BURGSTRASSE 21
44867 BOCHUM
GERMANY
www.kompernass.com

18. Ordering a replacement battery and charger

You can easily order replacement batteries or charger on the Internet at **www.kompernass.com**.

PARKSIDE X20V TEAM

You can use this QR code to go directly to our website to view and order the available replacement parts.

Note

- If you have problems with your online order, you can contact our Service Centre by phone or email.
- Always include the article number (IAN) 507527_2507 with your order.
- Please note that online ordering of replacement parts is not possible for all countries.

19. Original EC declaration of conformity

We, KOMPERNASS HANDELS GMBH, document officer: Hans-Peter Kompernaß, BURGSTR. 21, 44867 BOCHUM, GERMANY, hereby declare that this product complies with the following standards, normative documents and EC directives:

Machinery Directive (2006/42/EC)

Annex IV of Directive 2006/42/EC:

Notified body: TÜV SÜD Product Service GmbH, Ridlerstrasse 65, 80339 Munich, Germany

Notified No. 0123, Certificate No.: M6A 030574 3276 Rev.00

EMC (Electromagnetic Compatibility) (2014/30/EU)

Directives on noise emission (2000/14/EC), (2005/88/EC)

Sound power level LWA:

Strimmer

Measured L_{WA}: 93.5 dB

Guaranteed L_{WA}: 96 dB

3-tooth blade

Measured L_{WA}: 91.2 dB

Guaranteed L_{WA}: 96 dB

Hedge trimmer

Measured L_{WA}: 100.4dB

Guaranteed L_{WA}: 104 dB

Pole pruner

Measured L_{WA}: 101.4 dB

Guaranteed L_{WA}: 104 dB

Notified body:

TÜV SÜD Industrie Product Service GmbH, Westendstr. 199, 80686 Munich, Germany

Notified no.: 0036

Certificate no.: OR/017832/011

RoHS Directive (2011/65/EU)*

* The manufacturer bears the sole responsibility for compliance with this conformity declaration. The subject of the declaration described above meets the requirements of Directive 2011/65/EU of the European Parliament and Council of 8 June 2011 on the restriction of the use of certain hazardous substances in electrical and electronic equipment.

Applied harmonised standards

EN 62841-1:2015/A11:2022
IEC 62841-4-4:2020
EN 62841-4-2:2019/A11:2022
EN ISO 11680-1:2021
EN ISO 12100:2010
EN 301489-1 V2.2.3:2019
EN 301489-17 V3.3.1:2024
EN 300328 V2.2.2:2019
EN 50663:2017
EN IEC 55014-1:2021
EN IEC 55014-2:2021
EN IEC 63000:2018

Type designation of machine: 40V CORDLESS GARDEN MULTI-TOOL PAKG 40-Li A1

Year of manufacture: 01–2026

Serial number: IAN 507527_2507

Bochum, 11/11/2025

Hans-Peter Kompernaß
- Managing Director -

We reserve the right to make technical changes in the context of further product development.

Tartalomjegyzék

1. Rendeltetésszerű használat 34
1.1. Használt figyelmeztető utasítások és szimbólumok 34
2. A csomag tartalma 36
3. A készülék leírása 36
4. Műszaki adatok 37
5. Biztonsági utasítások 39
5.1. Elektromos kéziszerszámokra vonatkozó általános biztonsági utasítások 39
5.2. Munkahelyi biztonság. 39
5.3. Elektromos biztonság. 39
5.4. Személyi biztonság 39
5.5. Az elektromos kéziszerszám használata és kezelése 40
5.6. Az akkumulátoros kéziszerszám használata és kezelése. 40
5.7. Szerviz 41
5.8. Sövényvágókra vonatkozó biztonsági utasítások 41
5.9. Meghosszabbított sövényvágókra vonatkozó biztonsági utasítások . 41
5.10. Sövényvágókra vonatkozó kiegészítő biztonsági utasítások 42
5.11. FENNMARADÓ KOCKÁZATOK 43
5.12. További biztonsági utasítások. 43
5.13. Teleszkópos ágvágókra vonatkozó biztonsági utasítások 43
5.14. Visszaütés elleni óvintézkedések. 44
5.15. Fűkaszákra, szegélyvágókra és fűrészlapos szegélyvágókra vonatkozó biztonsági utasítások 45
5.16. A biztonságos működtetésre vonatkozó általános biztonsági utasítások 46
5.17. Visszaütés – okok és megfelelő biztonsági utasítások 47
6. Üzembe helyezés előtt 48
6.1. Akkumulátor-telep töltése 48
6.2. Akkumulátor-telep behelyezése a készülékbe/kivétele a készülékből . . 48
6.3. Akkumulátor állapotának ellenőrzése 48
7. A készülék összeszerelése 49
7.1. Segédmarkolat felszerelése (C ábra). 49
7.2. Védőburkolat felszerelése (D ábra) 49
7.3. Nyelek csatlakoztatása (A ábra) 49
7.4. Vágószerszám felszerelése/cseréje (E/F ábra) 49
7.5. Fűrészlánc és láncvezető lap felszerelése. 50
7.6. Fűrészlánc leszerelése 50
7.7. Fűrészlánc megfeszítése és ellenőrzése. 50
7.8. Lánckenés. 50
7.9. Fűrészlánc élezése. 50
7.10. Teleszkópos ágvágó elforgatása 51
7.11. Sövényvágó elforgatása. 51
8. Vállheveder felvétele 51
8.1. Készülék kiegyensúlyozása. 52
9. Üzembe helyezés 52
9.1. Be-/kikapcsolás és a fordulatszám beállítása 52
10. Használat 53
10.1. Az akkumulátor állapotának ellenőrzése a készüléken 53
10.2. Munkavégzésre vonatkozó utasítások 53
10.3. Munkavégzés a damilorsóval 53
10.4. Damil meghosszabbítása 53
10.5. Munkavégzés a 3-ágú késsel 54
10.6. Munkavégzés a sövényvágóval. 54
10.7. Munkavégzés a teleszkópos ágvágóval 54
10.8. Biztonságos munkavégzés 55
10.9. Ha a készülék vibrál 55
10.10. Elakadást okozó anyagok eltávolítása. 55
11. Karbantartás és ápolás 55
11.1. Készülék tisztítása. 56
11.2. Általános karbantartási munkák 56
11.3. Orsócsere 57
11.4. Késcsere (E ábra) 57
11.5. Védőburkolat-hosszabbító (Q ábra). 58
11.6. Damilvágó élezése (D ábra). 58
11.7. Damilorsó feltekerése (F ábra). 58
12. Karbantartási időközök 58
12.1. Sövényvágó 58
12.2. Teleszkópos ágvágó. 59
13. Hibaelhárítás 60
13.1. Készülék. 60
13.2. Damilorsó 60
13.3. Sövényvágó 61
13.4. Teleszkópos ágvágó. 61
14. Szállítás 62
15. Tárolás 62
16. Ártalmatlanítás 62
16.1. Elemek ártalmatlanítása 62
17. A Kompernass Handels GmbH garanciája 63
17.1. Szerviz 64
17.2. Gyártja 64
18. Cserealkatrészek rendelése 64
19. Az eredeti EK-megfelelőségi nyilatkozat fordítása 65

1. Rendeltetésszerű használat

Sövényvágó

Ez a készülék a sövényvágóval használva ház körüli sövény, bokrok és díszcserjék vágására és nyesésére szolgál. Ez egy beépített hajtással rendelkező kézi készülék, amelynél a lineárisan elrendezett élek ide-oda mozognak.

Teleszkópos ágvágó

Ez a készülék a teleszkópos ágvágóval használva fák gallyazására szolgál.

Damilorsó és 3-ágú kés

A készülék a damilorsóval használva ágyások szélén és fatörzsek körül lévő fű nyírására szolgál. A készülék a 3-ágú késsel használva bozót, alacsony növényzet, fű és gyomok vágására szolgál.
A készüléket csak a leírtak szerint és a megadott alkalmazási területeken használja. A készülék minden más használata vagy módosítása nem rendeltetésszerűnek minősül és jelentős balesetveszélyt okozhat. A nem rendeltetésszerű használatból eredő károkért nem vállalunk felelősséget. A készülék nem alkalmas ipari használatra.

1.1. Használt figyelmeztető utasítások és szimbólumok

Ebben a használati útmutatóban, a csomagoláson és a készüléken a következő figyelmeztető utasításokat és szimbólumokat használjuk (ha alkalmazható):

	Olvassa el és vegye figyelembe a használati útmutatót!
	FIGYELMEZTETÉS! A készülékkel történő munkavégzés során különleges biztonsági intézkedésekre van szükség. Olvassa el és vegye figyelembe az összes figyelmeztető utasítást.
	Viseljen hallásvédőt!
	Viseljen védőszemüveget!
	Viseljen védősisakot!
	Viseljen védőkesztyűt!
	Viseljen csúszásmentes biztonsági lábbelit!
	Tartson legalább 15 méter biztonsági távolságot másoktól.
	Ne engedjen másokat a készülék közelébe.
	Figyelem! Éles kések okozta sérülésveszély.
	Ügyeljen a kirepülő részekre!
	FIGYELMEZTETÉS! Visszaütés veszélye. Ügyeljen a készülék visszaütésére!
	Ne használjon fűrészlapokat!
	Védje a készüléket esőtől és nedvességtől!
	Karbantartás előtt állítsa le a készüléket és vegye ki az akkumulátort!
	A készülék garantált hangerőszintje
	Kétfunkciós védőburkolat a damilorsóhoz és a 3-ágú vágókéshez
	Folyékony hajtóműzsír pótlása
	Áramütés okozta életveszély! Tartson legalább 10 m távolságot a földfelszín feletti vezetékektől.
	Vigyázat, forró készülékrészek.
	Figyelem! Lehulló tárgyak. Különösen fejmagasság feletti vágás esetén.

	Mindig két kézzel használja a készüléket.
	Ne dolgozzon egy kézzel a láncfűrésszel.
	Figyelem, visszaütés!
8''	Vezetősín hossza
33	Láncszemek száma
0.375''(9.525mm)	Láncosztás
0.043''(1.1mm)	Horonyszélesség
	A fűrészlánc mozgásiránya
	VESZÉLY! Az ezzel a szimbólummal és a „VESZÉLY" figyelmeztető szóval ellátott figyelmeztető utasítás olyan közvetlen veszélyes helyzetre figyelmeztet, amely halált vagy súlyos sérülést okoz, ha nem előzik meg.
	FIGYELMEZTETÉS! Az ezzel a szimbólummal és a „FIGYELMEZTETÉS" figyelmeztető szóval ellátott figyelmeztető utasítás olyan lehetséges veszélyes helyzetre figyelmeztet, amely halált vagy súlyos sérülést okozhat, ha nem előzik meg.
	VIGYÁZAT! Az ezzel a szimbólummal és a „VIGYÁZAT" figyelmeztető szóval ellátott figyelmeztető utasítás olyan lehetséges veszélyes helyzetre figyelmeztet, amely csekély vagy enyhe sérülést okozhat, ha nem előzik meg.
	FIGYELEM! Az ezzel a szimbólummal és a „FIGYELEM" figyelmeztető szóval ellátott utasítás olyan lehetséges helyzetre figyelmeztet, amely anyagi károkat okozhat, ha nem előzik meg.

	Tudnivaló:A Tudnivaló olyan kiegészítő információkat jelöl, amelyek megkönnyítik a készülék használatát.
	Ne dobjon elektromos készülékeket a háztartási hulladékba!
	Ártalmatlanítsa a csomagolást környezetbarát módon.
b a	A csomagolás újrahasznosított anyagokból készült. A hulladékok szétválogatásánál vegye figyelembe a csomagolóanyagokon lévő jelölést: Ezek rövidítésekkel (a) és számjegyekkel (b) vannak megjelölve, amelyek jelentése a következő: 1-7: műanyagok, 20-22: papír és karton, 80-98: kompozit anyagok.
ES/PT AZUL ES/PT AMARILLO AMARELO ES/PT	A csomagolás papírból és/vagy kartonból lévő alkotóelemeket tartalmaz. A csomagolás műanyagból és/vagy fémből lévő alkotóelemeket tartalmaz.
CE	Ez a termék megfelel a vonatkozó európai és nemzeti irányelvek követelményeinek.
UK CA	Ez a jel azt igazolja, hogy a termék megfelel a Nagy-Britanniában érvényes termékbiztonsági követelményeknek.
FR Cet appareil et ses accessoires se recyclent À DÉPOSER EN MAGASIN ou À DÉPOSER EN DÉCHÈTERIE Points de collecte sur www.quefairedemesdechets.fr Privilégiez la réparation ou le don de votre appareil ! FR FR	**FR**: A termék, a csomagolás és a használati útmutató újrahasznosítható, kiterjesztett gyártói felelősség alá tartozik és külön kell gyűjteni.

2. A csomag tartalma

1 db 40 V-os akkumulátoros 4 az 1-ben kombinált készülék
1 db védőburkolat
1 db 3-ágú kés
1 db teleszkópos ágvágó tartozék
1 db sövényvágó tartozék
1 db damilorsó/ 3-ágú kés tartozék
1 db damilorsó
1 db olajos flakon
100 ml fűrészlánc-folyadék
1 db imbuszkulcs
1 db többfunkciós kulcs
1 db vállheveder
1 db védőburkolat (a 3-ágú késhez)
1 db védőburkolat (a teleszkópos ágvágóhoz)
1 db védőburkolat (a sövényvágóhoz)
1 db használati útmutató

3. A készülék leírása

(a képeket lásd a kihajtható oldalakon)

A ábra

1 motorblokk
2 kulcslyukfurat
3 indítókar
4 kapcsolózár
5 tartószem
6 segédmarkolat
7 lábvédő
8 nyél a motorblokkon
9 forgatógomb (alátéttel)
10 reteszelőcsap
11 nyél (damilorsó tartozék)
12 védőburkolat
12a bekattanó zár
12b védőburkolat
13 imbuszkulcs
14 be-, kikapcsoló
15 fordulatszám gomb
16 töltésszint-kijelző
17 fordulatszám-fokozat

B ábra

18 olajos flakon
19 többfunkciós kulcs
20 3-ágú kés
21 védőburkolat (3-ágú kés)
22 forgatógomb
23 damilorsó
24 védőburkolat (teleszkópos ágvágó)
25 védőburkolat (sövényvágó)

C ábra

26 reteszelőcsap
27 gumi
28 kengyel
29 alátét
30 forgatógomb

D ábra

31 csavar (4 db)

32 védőburkolat-tartó

33 damilvágó

E ábra

34 befogóorsó

35 hajtótárcsa

36 csap

37 anya

38 rögzítőalátét

39 alátét

F ábra

40 fedél

41 bekattanó zár

42 orsó

43 orsóház

44 damilkimenet

45 horony

45a vájat

G ábra

46 dupla-gyorstöltő*

H ábra

47 gomb az akkumulátor-telep kireteszeléséhez

48 akkumulátor-állapotjelző gomb

49 akkumulátor-kijelző LED

50 akkumulátor-telep*

J ábra

51 váll-lemez

52 vállheveder

53 gyorskioldó szerkezet

O ábra

54 nyél (teleszkópos ágvágó tartozék)

55 védőgyűrű

56 lánckerék-védőburkolat

57 ágtámasz

58 karmos ütköző

59 fűrészlánc

60 láncvezető lap

61 anya

62 menet

63 olajtartály-fedél

64 szögbeállító kar

65 láncvezető lap furat

66 vezetősín

66a láncvezető

67 lánckerék

68 cseppolajozó

69 láncfeszítő csap

70 láncfeszítő csavar

71 olajtartály

R ábra

72 nyél (sövényvágó tartozék)

73 elforgató fogantyú

74 hajtóműház

75 késrúd

76 reteszelőkar

77 kar

* AZ AKKUMULÁTORT ÉS A TÖLTŐT A CSOMAG NEM TARTALMAZZA

4. Műszaki adatok

Névleges feszültség

40 V ⎓ (egyenáram) (2 x 20 V)

Li-Ion Lítium-ion akkumulátor

Névleges fordulatszám

2. fokozat: n_0 6200 / 7500 min^{-1}

Üresjárati fordulatszám, orsó	n_0 7500	min^{-1}
Menetméret	M10	
Damilorsó		
Vágási kör	300	mm
Damilvastagság	2,4	mm
Damilhossz	6	m
Üresjárati fordulatszám (terhelés nélkül)	n_0 7000	min^{-1}
3-ágú kés		
Vágási kör	255	mm
Üresjárati fordulatszám (terhelés nélkül)	n_0 7300	min^{-1}
Sövényvágó		
Vágáshossz	410	mm
Ajánlott max. ágvastagság	15	mm
Üresjárati fordulatszám (terhelés nélkül)	n_0 1200	min^{-1}

Teleszkópos ágvágó

Láncvezető lap	HYA08-33-437P
Láncvezető lap hossza	8″
Horonyszélesség	1,27 mm
Vágáshossz	180 mm
Fűrészlánc	3/8LP-043-33
Láncosztás	9,525 mm
Láncszemek száma	33
Hajtószemek vastagsága	1,1 mm
Láncsebesség (terhelés nélkül)	v_0 max. 10 m/s
Olajtartály térfogata	kb. 140 cm^3

Zaj- és rezgésinformációk

Zajkibocsátási érték

Damilorsó (IEC 62841-4-4 szerint)

Hangnyomásszint	L_{PA} =	81,1	dB
Bizonytalansági érték	K =	3	dB
Hangerőszint	L_{WA} =	93,5	dB
Bizonytalansági érték	K =	2,07	dB
Garantált		96	dB

3-ágú kés (IEC 62841-4-4 szerint)

Hangnyomásszint	L_{PA} =	79,8	dB
Bizonytalansági érték	K =	3	dB
Hangerőszint	L_{WA} =	91,2	dB
Bizonytalansági érték	K =	1,96	dB
Garantált		96	dB

Sövényvágó (EN 62841-4-2 szerint)

Hangnyomásszint	L_{PA} =	87,3	dB
Bizonytalansági érték	K =	3	dB
Hangerőszint	L_{WA} =	100,4	dB
Bizonytalansági érték	K =	2,04	dB
Garantált		104	dB

Teleszkópos ágvágó (EN ISO 11680-1 szerint)

Hangnyomásszint	L_{PA} =	81,9	dB
Bizonytalansági érték	K =	3	dB
Hangerőszint	L_{WA} =	101,4	dB
Bizonytalansági érték	K =	2,48	dB
Garantált		104	dB

Viseljen hallásvédőt!

Rezgésértékek (három irány vektorösszege) az EN 62841 szerint meghatározva:

Rezgésösszérték

Damilorsó

Elülső markolat	a_h = 1,763 m/s^2
Hátsó markolat	a_h = 3,496 m/s^2
Bizonytalansági érték	K = 1,5 m/s^2

3-ágú kés

Elülső markolat	a_h = 3,978 m/s^2
Hátsó markolat	a_h = 2,921 m/s^2
Bizonytalansági érték	K = 1,5 m/s^2

Sövényvágó

Elülső markolat	a_h = 2,280 m/s^2
Hátsó markolat	a_h = 3,389 m/s^2
Bizonytalansági érték	K = 1,5 m/s^2

Teleszkópos ágvágó

Elülső markolat	a_h = 1,884 m/s^2
Hátsó markolat	a_h = 3,578 m/s^2
Bizonytalansági érték	K = 1,5 m/s^2

ⓘ Tudnivaló

- ► A megadott rezgésösszértékek és a megadott zajkibocsátási értékek szabványos mérési eljárással lettek meghatározva és felhasználhatók az elektromos kéziszerszámok egymással történő összehasonlítására.
- ► A megadott rezgésösszértékek és a megadott zajkibocsátási értékek a terhelés előzetes becslésére is felhasználhatók.

⚠ FIGYELMEZTETÉS!

- ► A rezgés- és zajkibocsátás az elektromos kéziszerszám tényleges használata során a megadott értékektől eltérhet annak függvényében, hogy miként és hogyan használja az elektromos kéziszerszámot, és különösen, hogy milyen fajta munkadarabon dolgozik.
- ► Biztonsági intézkedéseket kell meghatározni a kezelőszemély védelme érdekében a tényleges használati körülmények között fellépő rezgésterhelés becslése alapján (ennek során a működési ciklus minden részét figyelembe kell venni, például amikor az elektromos kéziszerszám ki van kapcsolva, és amikor bár be van kapcsolva, de terhelés nélkül működik).

A készülék a Parkside X20V TEAM sorozat része és a Parkside X20V TEAM sorozat akkumulátoraival üzemeltethető.

A Parkside X20V TEAM sorozat akkumulátorait csak a Parkside X20V TEAM sorozat töltőivel szabad tölteni.

Az akkumulátor és a töltő műszaki adatai a hozzájuk tartozó külön útmutatóban találhatók. A töltési időt számos tényező befolyásolja, pl. a környezeti hőmérséklet és a hálózati feszültség, és az eltérhet a megadott értékektől.

5. Biztonsági utasítások

5.1. Elektromos kéziszerszámokra vonatkozó általános biztonsági utasítások

⚠ **FIGYELMEZTETÉS!**

► **Tanulmányozza az elektromos kéziszerszámhoz tartozó összes biztonsági figyelmeztetést, utasítást, ábrát és műszaki adatot.** Az alábbi utasítások figyelmen kívül hagyása áramütést, tüzet és/vagy súlyos sérüléseket okozhat.

Őrizze meg az összes biztonsági előírást és utasítást későbbi használatra.

A biztonsági előírásokban használt „elektromos kéziszerszám" kifejezés hálózatról (hálózati vezetéken át) üzemeltetett elektromos kéziszerszámokra vagy akkumulátoros elektromos kéziszerszámokra (hálózati vezeték nélkül) vonatkozik.

5.2. Munkahelyi biztonság

a) **Tartsa tisztán és jól megvilágítva a munkaterületét.** A rendetlenség és a rosszul megvilágított munkaterület balesetet okozhat.

b) **Ne dolgozzon az elektromos kéziszerszámmal olyan robbanásveszélyes környezetben, ahol gyúlékony folyadékok, gázok vagy porok vannak.** Az elektromos kéziszerszámok szikráznak, a szikra pedig meggyújthatja a port vagy gőzöket.

c) **Az elektromos kéziszerszám használata közben ne engedjen közel gyermekeket és más személyeket.** Ha elterelik a figyelmét, elveszítheti uralmát az elektromos kéziszerszám felett.

5.3. Elektromos biztonság

a) **Az elektromos kéziszerszám csatlakozódugójának illeszkednie kell a csatlakozóaljzatba. A csatlakozót semmilyen módon nem szabad megváltoztatni. A földelt elektromos kéziszerszámokat ne használja adapterrel.** A nem módosított csatlakozó és a megfelelő csatlakozóaljzat használata csökkenti az áramütés veszélyét.

b) **Ügyeljen arra, hogy teste ne érintkezzen földelt felülettel, mint például csővezeték, fűtőtest, tűzhely vagy hűtőszekrény felületével.** Az áramütés kockázata nagyobb, ha a teste földelve van.

c) **Óvja az elektromos kéziszerszámot esőtől vagy nedves környezettől.** Növeli az áramütés kockázatát, ha víz kerül az elektromos kéziszerszámba.

d) **Ne használja a csatlakozóvezetéket rendeltetésellenes célra, ne hordozza és ne akassza fel az elektromos kéziszerszámot a kábelnél fogva és ne a vezetéknél fogva húzza ki a csatlakozódugót az aljzatból. Tartsa távol a csatlakozóvezetéket hőtől, olajtól, éles szegélyektől vagy mozgó alkatrészektől.** A sérült vagy összecsavarodott csatlakozóvezeték növeli az áramütés kockázatát.

e) **Ha a szabadban dolgozik az elektromos kéziszerszámmal, akkor csak olyan hosszabbító vezetékeket használjon, ami kültéren is engedélyezett.** A kültéri használatra alkalmas hosszabbító kábellel csökkentheti az áramütés veszélyét.

f) **Ha az elektromos kéziszerszám nedves helyen történő használata elkerülhetetlen, akkor használjon hibaáram védőkapcsolót.** A hibaáram védőkapcsoló használata csökkenti az áramütés veszélyének kockázatát.

5.4. Személyi biztonság

a) **Legyen figyelmes, ügyeljen arra, amit csinál és megfontoltan végezze a munkát az elektromos kéziszerszámmal. Ne használjon elektromos kéziszerszámot, ha fáradt, vagy ha kábítószer, alkohol vagy gyógyszer hatása alatt áll.** Az elektromos kéziszerszám használatakor már egy pillanatnyi figyelmetlenség is komoly sérüléseket okozhat.

b) **Viseljen egyéni védőeszközt és mindig vegyen fel védőszemüveget.** Az elektromos kéziszerszám jellegének és alkalmazásának megfelelő egyéni védőeszköz, például pormaszk, csúszásmentes biztonsági cipő, védősisak vagy fülvédő csökkenti a személyi sérülések veszélyét.

c) **Előzze meg a készülék véletlenszerű bekapcsolását. Győződjön meg arról, hogy az elektromos kéziszerszám ki van kapcsolva, mielőtt a villamos hálózatra és/vagy az akkumulátorra csatlakoztatja, illetve kézbe veszi vagy viszi.** Balesetet okozhat, ha az elektromos kéziszerszám hordozása közben az ujja a kapcsolón van vagy az elektromos kéziszerszám már bekapcsolt állapotban van, amikor csatlakoztatja az áramellátásra.

d) **Távolítsa el a beállításhoz használt szerszámokat vagy csavarkulcsokat az elektromos kéziszerszám bekapcsolása előtt.** Az elektromos kéziszerszám forgó részében maradt szerszám vagy kulcs balesetet okozhat.

e) **Kerülje a normálistól eltérő testtartást. Vegyen fel biztonságos álló helyzetet és tartsa meg folyamatosan az egyensúlyát.** Ily módon váratlan helyzetekben is jobban úrrá tud lenni az elektromos kéziszerszámon.

f) **Viseljen alkalmas ruházatot. Ne viseljen bő ruházatot vagy ékszert. Tartsa távol a haját és ruháját a mozgó részektől.** A laza ruházat, az ékszer vagy a hosszú haj beleakadhat a mozgó részekbe.

g) **Amennyiben a készülékhez porelszívó és porgyűjtő berendezés is szerelhető, akkor ezeket csatlakoztatni és megfelelően használni kell.** A porelszívó alkalmazása csökkentheti a por általi veszélyeztetést.

h) **Ne gondolja, hogy biztonságban van és ne hagyja figyelmen kívül az elektromos kéziszerszámokra vonatkozó biztonsági előírásokat akkor sem, ha többszöri használat után jól ismeri az elektromos kéziszerszám használatát.** A figyelmetlen használat a másodperc töredéke alatt súlyos sérüléseket okozhat.

5.5. Az elektromos kéziszerszám használata és kezelése

a) **Ne terhelje túl az elektromos kéziszerszámot. A munkájának megfelelő elektromos kéziszerszámot használja.** A megfelelő elektromos kéziszerszámmal jobban és biztonságosabban tud dolgozni a megadott teljesítmény-tartományban.

b) **Ne használjon olyan elektromos kéziszerszámot, amelyiknek hibás a kapcsolója.** Ha az elektromos kéziszerszámot már nem lehet be- és kikapcsolni, akkor a használata veszélyes és meg kell javíttatni.

c) **Húzza ki a hálózati csatlakozódugót a csatlakozóaljzatból és/vagy távolítsa el a levehető akkumulátort, mielőtt beállításokat végez a készüléken, betétszerszámokat cserél vagy az elektromos kéziszerszámot elteszi.** Ezzel a megelőző biztonsági intézkedéssel megakadályozható az elektromos kéziszerszám véletlen bekapcsolása.

d) **A nem használt elektromos kéziszerszámot gyermekektől elzárva tárolja. Ne engedje, hogy olyan személyek használják az elektromos kéziszerszámot, akik nem ismerik annak használatát vagy nem olvasták az erre vonatkozó utasításokat.** Az elektromos kéziszerszámok veszélyesek, ha tapasztalatlan személyek használják azokat.

e) **Gondosan ápolja az elektromos kéziszerszámokat és a betétszerszámokat. Ellenőrizze, hogy a mozgó részek tökéletesen működnek és nincsenek beszorulva, részei nincsenek eltörve vagy olyannyira megsérülve, hogy az befolyásolná az elektromos kéziszerszám működését. Az elektromos kéziszerszám használata előtt javíttassa meg a sérült részeket.**
Sok balesetet a rosszul karbantartott elektromos kéziszerszámok okoznak.

f) **A vágószerszámokat tartsa mindig élesen és tisztán.** A gondosan karbantartott éles vágóeszközök kisebb valószínűséggel szorulnak be és könnyebben irányíthatók.

g) **Az elektromos kéziszerszámot, a betétszerszámokat stb. a használati utasításoknak megfelelően használja. Vegye figyelembe a munkakörülményeket és az elvégzendő feladatot.** Az elektromos kéziszerszám nem rendeltetésszerű használata veszélyes helyzeteket teremthet.

h) **A markolatokat és fogófelületeket tartsa szárazon, tisztán és olaj- illetve zsírmentesen.** A csúszós markolatok és fogófelületek nem teszik lehetővé az elektromos kéziszerszám biztonságos használatát és irányítását váratlan helyzetekben.

5.6. Az akkumulátoros kéziszerszám használata és kezelése

a) **Az akkumulátort csak a gyártó által ajánlott töltővel töltse.** Olyan töltő esetén, amely egy bizonyos típusú akkumulátor töltésére alkalmas, tűzveszély áll fenn, ha másfajta akkumulátorral használják.

b) **Csak az elektromos kéziszerszámba való akkumulátort használja.** Más akkumulátorok használata sérülést okozhat és tűzveszélyes.

c) **A nem használt akkumulátort tartsa megfelelő távolságban gémkapcsoktól, érméktől, kulcsoktól, szögektől, csavaroktól vagy más apró fémtárgyaktól, amelyek rö-**

vidzárlatot okozhatnak. Az akkumulátor érintkezői közötti rövidzárlat égési sérülést vagy tüzet okozhat.

d) **Helytelen alkalmazás esetén folyadék szivároghat ki az akkumulátorból. Ne érjen hozzá. Ha véletlenül mégis hozzáér, öblítse le vízzel. Ha a folyadék a szembe kerül, forduljon orvoshoz.** A kiszivárgó akkumulátor-folyadék bőrirritációt vagy égési sérülést okozhat.

e) **Ne használjon sérült vagy módosított akkumulátort.** A sérült vagy módosított akkumulátorok kiszámíthatatlanul viselkedhetnek és tüzet, robbanást vagy sérülést okozhatnak.

f) **Ne tegye ki az akkumulátort tűznek vagy magas hőmérsékletnek.** Tűz vagy 130 °C (265 °F) feletti hőmérséklet robbanást okozhat.

g) **Kövesse a töltésre vonatkozó utasításokat, és soha ne töltse az akkumulátort és az akkumulátoros kéziszerszámot a használati útmutatóban megadott hőmérséklet-tartományon kívül.** A helytelen töltés és a megengedett hőmérséklet-tartományon kívüli töltés tönkre teheti az akkumulátort és növeli a tűzveszélyt.

VIGYÁZAT! ROBBANÁSVESZÉLY! Soha ne töltsön fel egyszer használatos elemeket.

Védje az akkumulátort hőségtől, például tartós napsütéstől, tűztől, víztől és nedvességtől. Robbanásveszély áll fenn.

5.7. Szerviz

a) **Az elektromos kéziszerszámot csak képzett szakemberrel és csak eredeti cserealkatrészekkel javíttassa.** Ezzel biztosítható az elektromos kéziszerszám hosszan tartó és biztonságos működése.

b) **Soha ne végezzen karbantartást sérült akkumulátorokon.** Az akkumulátorok karbantartását csak a gyártó vagy hivatalos vevőszolgálatok végezhetik.

5.8. Sövényvágókra vonatkozó biztonsági utasítások

a) **Ne használja a sövényvágót rossz időben, különösen vihar veszélye esetén.** Ez csökkenti a villámcsapás veszélyét.

b) **Tartson távol minden hálózati vezetéket a vágási területtől.** Rejtett vezetékek lehetnek a sövényekben vagy a bokrokban, amelyeket véletlenül elvághat a kés.

c) **Viseljen hallásvédőt.** A megfelelő egyéni védőeszköz csökkenti a halláskárosodás kockázatát.

d) **A sövényvágót csak a szigetelt fogófelületeknél fogja meg, mivel a vágókés rejtett áramvezetékekhez vagy saját hálózati kábeléhez érhet.** Ha a kés feszültség alatt álló vezetékhez ér, akkor az a készülék fém részeit is feszültség alá helyezheti és áramütést okozhat.

e) **Minden testrészét tartsa távol a késtől. Mozgó kések esetén ne próbálja meg eltávolítani a levágott anyagot vagy megtartani a vágandó anyagot.** A kések a kapcsoló kikapcsolása után tovább mozognak. A sövényvágó használatakor már egy pillanatnyi figyelmetlenség is komoly sérüléseket okozhat.

f) **Győződjön meg róla, hogy a kapcsoló ki van kapcsolva és eltávolította vagy leválasztotta az akkumulátort, ha beszorult nyesedéket kíván eltávolítani vagy karbantartást kíván végezni a sövényvágón.** A sövényvágó váratlan működése a beszorult anyag eltávolítása vagy karbantartás közben súlyos sérüléseket okozhat.

g) **A sövényvágót a markolatnál fogva, leállított késsel vigye és ügyeljen arra, hogy ne nyomja meg a kapcsolót.** A sövényvágó helyes hordozása csökkenti a véletlen működtetés és ezáltal a kés okozta sérülések veszélyét.

h) **A sövényvágó szállítása vagy tárolása esetén mindig húzza fel a védőtokot a késre.** A sövényvágó szakszerű használata csökkenti a kés okozta sérülésveszélyt.

5.9. Meghosszabbított sövényvágókra vonatkozó biztonsági utasítások

a) **Viseljen fejvédőt, ha fej feletti munkát végez a meghosszabbított sövényvágóval.** A lezuhanó sövénydarabok súlyos sérüléseket okozhatnak.

b) **Mindig két kézzel használja a meghosszabbított sövényvágót.** Tartsa két kézzel a meghosszabbított sövényvágót annak érdekében, hogy ne veszítse el uralmát a készülék felett.

c) **Halálos kimenetelű áramütés veszélyének csökkentése érdekében soha ne használja a sövényvágót meghosszabbítva nagyfeszültségű vezetékek köze-**

lében. Súlyos sérüléseket vagy halálos kimenetelű áramütést okozhat, ha nagyfeszültségű vezetékekhez ér vagy a készüléket nagyfeszültségű vezetékek közelében használja.

- Alaposan nézze át a vágni kívánt felületet és távolítson el minden drótot vagy egyéb idegen tárgyat.
- A sövényvágót olyan munkákhoz tervezték, ahol a kezelő a talajon áll, nem pedig létrán vagy más nem stabil felületen.

Tudnivaló

- ► A sövényvágó, illetve állítható részeinek használatát ábrázoló képek a kihajtható oldalon találhatók.
- ► A felhasználó által végzendő beállításra, karbantartásra, kenésre vonatkozó útmutató és képi ábrázolás ebben a használati útmutatóban található.
- ► Munkavégzési helyzetre vonatkozó utasítások (lásd a kihajtható oldalt).
- ► Állítható részekre vonatkozó utasítások (lásd a kihajtható oldalt).
- ► Cserére és javításra vonatkozó utasítások (lásd a ***11. Karbantartás és tisztítás / 17.1. Szerviz fejezetet***).
- ► Ez a használati útmutató tartalmazza a sövényvágón található valamennyi grafikus szimbólum magyarázatát és a műszaki adatokat.
- ► A sövényvágó jellemzői a műszaki adatok között találhatók.
- ► Elakadt szerszám: Távolítsa el a beakadt anyagot a késrúdból **(75)**.

FIGYELEM!

- ► Fenyegető veszély, ill. vészhelyzet esetén azonnal állítsa le a készüléket és vegye ki az akkumulátorokat.

5.10. Sövényvágókra vonatkozó kiegészítő biztonsági utasítások

Előkészítés

a) EZ A SÖVÉNYVÁGÓ SÚLYOS SÉRÜLÉSEKET OKOZHAT! Olvassa el figyelmesen a sövényvágó helyes használatára, előkészítésére, karbantartására, elindítására és leállítására vonatkozó utasításokat. Ismerje meg a sövényvágó valamennyi állítható részét és szakszerű használatát.

b) Gyermekek soha nem használhatják a sövényvágót.

c) Ügyeljen a föld felett húzódó áramvezetékekre.

d) Kerülje a sövényvágó használatát, ha személyek, különösen gyermekek tartózkodnak a közelben.

e) Viseljen alkalmas ruházatot! Ne viseljen bő ruházatot vagy ékszert, amik beakadhatnak a mozgó alkatrészekbe. Javasoljuk, hogy használjon ellenálló védőkesztyűt, csúszásmentes cipőt és védőszemüveget.

f) Ha a vágóberendezés idegen testbe ütközik vagy a működési zaj hangosabb vagy a sövényvágó szokatlanul erősen vibrál, állítsa le a motort és hagyja teljesen leállni a sövényvágót.

Tegye a következőt:

- ellenőrizze, hogy nem keletkezett-e kár;
- ellenőrizze, hogy nincsenek-e kilazult alkatrészek és húzza meg a kilazult alkatrészeket;
- a sérült alkatrészeket cseréltesse ki azonos alkatrészekre vagy javíttassa meg.

g) Viseljen hallásvédőt!

h) Viseljen szemvédőt!

i) A sövényvágó vészhelyzetben történő leállításához vegye ki mindkét akkumulátort a készülékből.

Működtetés

a) Vegye ki az akkumulátorokat a készülékből:
- tisztítás vagy elakadás eltávolítása előtt;
- a sövényvágó ellenőrzése, karbantartása vagy rajta végzendő munkák előtt;
- a vágóberendezés munkavégzési helyzetének beállítása előtt;
- ha a sövényvágót felügyelet nélkül hagyja.

b) A motor beindítása előtt mindig győződjön meg arról, hogy a sövényvágó az előírásnak megfelelően egy megadott munkahelyzetben van és a szerszámfej bekattant.

c) A sövényvágó működtetése közben mindig ügyeljen a stabil álló helyzetre, amely során a kezelő a talajon áll, nem pedig létrán vagy más nem stabil felületen.

d) Ne használja a sövényvágót hibás vagy túlságosan kopott vágóberendezéssel.

e) Győződjön meg arról, hogy a sövényvágó használata során az összes markolat és biztonsági berendezés fel van szerelve. Soha ne próbáljon meg hiányos vagy engedély nélkül módosított sövényvágót használni.

f) Tartsa a sövényvágót két kézzel az erre a célra kialakított markolatoknál fogva.

g) Mindig figyeljen a környezetére és ügyeljen a lehetséges veszélyekre, ezeket ugyanis adott esetben a sövényvágó zaja miatt esetleg nem hallja.

Karbantartás és tárolás

a) Ha a sövényvágót karbantartás, ellenőrzés vagy tárolás céljából leállítja, akkor kapcsolja ki a motort, hogy az összes forgó alkatrész leálljon. A gép ellenőrzése, beállítása, stb. előtt hagyja lehűlni a gépet.

b) Tárolás előtt mindig hagyja lehűlni a sövényvágót.

c) A sövényvágó szállítása vagy tárolása során mindig fedje le a vágóberendezést a vágóberendezés védőtokjával.

5.11. FENNMARADÓ KOCKÁZATOK

Az elektromos kéziszerszám előírások szerinti használata sem zárja ki a fennmaradó kockázatokat. Az alábbi veszélyek léphetnek fel az elektromos kéziszerszám felépítéséből és kialakításából adódóan:

a) Vágási sérülések.

b) Halláskárosodás, ha nem viselnek megfelelő hallásvédőt.

c) Kéz-kar rezgéséből adódó egészségkárosodás, ha a készüléket hosszú időn keresztül használják, illetve nem megfelelően vezetik vagy karbantartása nem megfelelően történik.

d) Szemkárosodás, ha nem viselnek megfelelő szemvédőt.

- Csak a használati útmutatóban megadott tartozékokat és kiegészítő eszközöket használja. A használati útmutatóban ajánlottól eltérő betétszerszám vagy tartozék használata sérülésveszélyt jelenthet az Ön számára.

5.12. További biztonsági utasítások

- A készülék működtetése közben nem tartózkodhatnak más személyek vagy állatok 15 méteres körön belül. A készülék kezelője a munkaterületen felelősséggel tartozik más személyekkel szemben.
- A sérülések megelőzése érdekében tartsa a készüléket, a vágókészletet és a láncvezető lap védőtokját folyamatosan jó állapotban.
- Ügyeljen a gyermekekre, hogy ne játsszanak a készülékkel.
- Csak akkor használja a készüléket, ha úgy érzi, hogy ismeri annak használatát.
- Ne dolgozzon sérült, hiányos vagy a gyártó hozzájárulása nélkül módosított készülékkel.
- Soha ne használja a készüléket hibás egyéni védőeszközökkel.
- Ne használja a készüléket hibás be-/kikapcsolóval.
- Használat előtt ellenőrizze a készülék biztonsági állapotát, különös tekintettel a láncvezető lapra.
- Ha a készülék esetleg leesett, ellenőrizze a jelentősebb sérüléseket vagy hibákat.
- Soha ne indítsa el a készüléket addig, amíg nincs megfelelően összeszerelve.
- Győződjön meg arról, hogy indításnál és munkavégzés közben a készülék nem ér a talajhoz, kövekhez, dróthoz vagy más idegen testekhez. Kapcsolja ki a készüléket, mielőtt leteszi.
- A készüléket kétkezes működtetésre tervezték. Soha ne dolgozzon egy kézzel. Helyváltoztatás esetén ügyeljen arra, hogy a készülék ki legyen kapcsolva és az ujja ne érjen hozzá a be-/kikapcsolóhoz. A készüléket hátrafelé álló láncvezető lappal vigye. A szállításhoz helyezze fel a láncvezető lap védőtokját.

5.13. Teleszkópos ágvágókra vonatkozó biztonsági utasítások

⚠ VIGYÁZAT! SÉRÜLÉSVESZÉLY!

► A sérülések megelőzése érdekében, soha ne fogja meg a készüléket működés közben a védőgyűrű **(55)** felett!

Előkészítés

- Viseljen védősisakot, hallásvédőt és biztonsági védőkesztyűt. Viseljen szemvédőt, hogy ne kerüljön olaj vagy fűrészpor a szemébe. A por ellen viseljen porvédő maszkot.
- Viseljen robusztus, csúszásbiztos csizmát.
- Ne használja a készüléket esőben vagy nedves környezetben.
- Használat előtt ellenőrizze a készülék biztonsági állapotát, különös tekintettel a láncvezető lapra és a fűrészláncra.
- Ne használja a készüléket áramvezetékek közelében. Tartson legalább 15 m távolságot a föld feletti áramvezetékektől.

Elektromos biztonság

- Ne használja a készüléket robbanásveszélyes környezetben, például gyúlékony folyadékok, gázok vagy gőzök közelében. A gép által keltett szikrák meggyújthatják ezeket a gőzöket vagy gázokat.
- Károk és sérülések megelőzése érdekében a hibás kapcsolóval rendelkező készülékeket haladéktalanul meg kell javítani.

Személyi biztonság

- Soha ne használja a készüléket létrán állva.

- A készülék használata során ne hajoljon túlságosan előre. Minden esetben ügyeljen a biztonságos álló helyzetre és tartsa meg folyamatosan az egyensúlyát. A súly testén történő egyenletes elosztásához használja a mellékelt vállhevedert.
- A lehulló ágak miatti sérülések megelőzése érdekében ne álljon a levágni kívánt ágak alá. A sérülések megelőzése érdekében ügyeljen a visszacsapó ágakra. Kb. 60° alatti szögben dolgozzon.
- Ügyeljen arra, hogy a készülék ne tudjon visszaütni.
- Botlás megelőzése érdekében, ne csak a megmunkálandó ágakra, hanem a leeső anyagra is ügyeljen.
- Szállítás és tárolás során takarja le a vezetősínt és a láncot a védőburkolattal.
- Kerülje a készülék véletlen beindítását.
- A készüléket gyermekektől elzárva kell tárolni. A készüléket csak olyan személyek használhatják, akik ismerik a használati útmutatót és a készüléket.

Használat és kezelés

- Soha ne indítsa el a készüléket addig, amíg a láncvezető lap, a fűrészlánc és a lánckerék-védőburkolat nincs megfelelően felszerelve.
- Ne fűrészeljen földön fekvő fát, illetve ne próbáljon a földből kiálló gyökereket fűrészelni. Mindenképpen úgy dolgozzon, hogy a fűrészlánc ne hatoljon a talajba, mivel ez azonnal életlenné teszi a fűrészláncot.
- Ha a készülékkel véletlenül szilárd tárgyba ütközik, azonnal állítsa le a motort és ellenőrizze a készüléket, hogy nem sérült-e meg.
- 30 munkapercenként iktasson be legalább egy órás szünetet. Rendszeresen változtassa a munkavégzési helyzetet.
- Ha a teleszkópos ágvágó karbantartás, ellenőrzés vagy tárolás miatt leállításra kerül, akkor kapcsolja ki a motort, vegye ki az akkumulátorokat és győződjön meg arról, hogy minden forgó alkatrész leállt. A gép ellenőrzése, beállítása, stb. előtt hagyja lehűlni a gépet.
- Mindig gondoskodjon a megfelelő karbantartásról. Ellenőrizze, hogy a mozgó alkatrészek tökéletesen működnek és nincsenek beszorulva, részei nincsenek eltörve vagy olyannyira megsérülve, hogy az befolyásolná a készülék működését. A készülék használata előtt javíttassa meg a sérült részeket. Sok balesetet a rosszul karbantartott készülékek okoznak.
- Tartsa mindig élesen és tisztán a vágószerszámokat. A gondosan karbantartott éles vágóeszközök kisebb valószínűséggel szorulnak be és könnyebben irányíthatók.
- Bízza szakképzett személyre a készülék karbantartását. Csak a gyártó által ajánlott, eredeti alkatrészeket használjon.

5.14. Visszaütés elleni óvintézkedések

⚠ FIGYELEM, VISSZAÜTÉS!

► Munkavégzés közben ügyeljen a készülék visszaütésére. Sérülésveszély áll fenn. Odafigyeléssel és helyes fűrészelési technikával megelőzhető a visszaütés.

- Ha a vezetősín csúcsával hozzáér valamihez, akkor az egyes esetekben váratlan, hátrafelé irányuló reakciót válthat ki, amely során a vezetősín felfelé és a kezelő személy felé üthet (lásd az A ábrát).

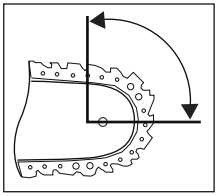

A ábra

- Visszaütésre kerülhet sor, ha a vezetősín csúcsa valaminek nekiütközik vagy a fa meghajlik és a fűrészlánc megakad a vágatban (lásd a B ábrát).

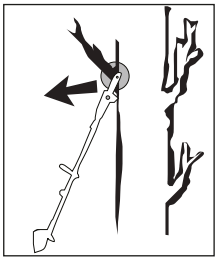

B ábra

- Ha a fűrészlánc beszorul a vezetősín felső szélén, akkor a sín erőteljesen visszavágódhat a kezelő irányába.

- Bármelyik említett reakció ahhoz vezethet, hogy Ön elveszíti uralmát a fűrész felett és adott esetben súlyosan megsérül. Ne hagyatkozzon pusztán a láncfűrészbe épített biztonsági berendezésekre. A láncfűrész használójaként különböző intézkedéseket kell tennie a baleset- és sérülésmentes munkavégzés érdekében. A visszaütés a helytelen vagy hibás használat következménye. Mindez megelőzhető az alábbiakban ismertetett megfelelő óvintézkedésekkel:
- Tartsa erősen a fűrészt mindkét kezével úgy, hogy hüvelykujja és ujjai körbefogják a láncfűrész markolatát. Testével és karjaival vegyen fel olyan testhelyzetet, hogy ellensúlyozni tudja a visszaütő erőket. Megfelelő intézkedések segítségével a kezelő személy biztonságosan uralhatja a visszaütés következtében fellépő erőt. Soha ne engedje el a láncfűrészt.
- Kerülje a normálistól eltérő testtartást és ne fűrészeljen vállmagasság felett. Ezzel elkerülheti, hogy véletlenül hozzáérjen valamihez a síncsúccsal és váratlan helyzetekben jobban tudja kezelni a láncfűrészt.
- Mindig a gyártó által előírt pótsínt és fűrészláncot használjon. Nem megfelelő vezetőlemez és fűrészlánc használata esetén elszakadhat a fűrészlánc és/vagy visszaütés történhet.
- A fűrészlánc élezése és karbantartása tekintetében tartsa be a gyártó utasításait. A túl alacsony mélységhatároló fokozza a visszaütési hajlamot.
- Ne fűrészeljen a láncvezető lap csúcsával. Visszaütés veszélye áll fent.
- Gondoskodjon arról, hogy ne legyenek tárgyak a talajon, amik esetleg botlást okozhatnak.

5.15. Fűkaszákra, szegélyvágókra és fűrészlapos szegélyvágókra vonatkozó biztonsági utasítások

a) **Ne használja a készüléket rossz időben, különösen vihar esetén.** Ez csökkenti a villámcsapás veszélyét.

b) **Alaposan nézze át a munkaterületet vadon élő állatok tekintetében.** A vadon élő állatok megsérülhetnek a működő készüléktől.

c) **Alaposan nézze át a munkaterületet és távolítson el minden követ, botot, drótot, csontot és egyéb idegen tárgyat.** A kirepülő részek sérüléseket okozhatnak.

d) **A készülék használata előtt mindig ellenőrizze, hogy nem sérült-e a vágószerszám vagy a fűrészlap, illetve a vágó- és fűrészelő egység.** A sérült alkatrészek növelik a sérülésveszélyt.

e) **Kövesse a betétszerszámok cseréjére vonatkozó utasításokat.** Nem megfelelően meghúzott fűrészlapanyák vagy -csavarok esetén kár keletkezhet a fűrészlapban vagy leeshet a fűrészlap.

f) **A vágószerszám névleges fordulatszámának legalább annyinak kell lennie, mint a gépen megadott legnagyobb fordulatszámI.** A névleges fordulatszámuknál gyorsabban forgó vágószerszámok eltörhetnek és kirepülhetnek.

g) **Viseljen szem-, hallás-, fejvédőt és védőkesztyűt.** A megfelelő egyéni védőeszközök csökkentik a kirepülő részek okozta, illetve a vágódamillal vagy a fűrészlappal való véletlen érintkezésből eredő sérüléseket.

h) **Mindig viseljen biztonsági cipőt a készülék működtetése során. Soha ne dolgozzon mezítláb vagy nyitott szandálban.** Ezzel csökkenthető a lábsérülés veszélye, ha lába a forgó fűrészlaphoz ér.

i) **A készülék működtetése során mindig hosszú nadrágot viseljen.** A csupasz bőr növeli a kirepülő részek okozta sérülések valószínűségét.

j) **Ne engedjen személyeket a gép közelébe a gép működtetése során.** A kirepülő részek súlyos sérüléseket okozhatnak.

k) **Használja mindig mindkét kezét a gép működtetése során.** Tartsa a gépet két kézzel, hogy ne veszítse el az uralmát felette.

l) **A fűkaszát, szegélyvágót, illetve fűrészlapos szegélyvágót csak a szigetelt fogó felületénél fogja meg, mert a vágódamil vagy a fűrészlap rejtett áramvezetékekbe ütközhet.** Ha a damil vagy a fűrészlap feszültség alatt álló vezetékhez ér, akkor a készülék fém részei is feszültség alá kerülhetnek és áramütést okozhatnak.

m) **Mindig ügyeljen arra, hogy stabilan álljon, és csak a talajon állva használja a gépet.** A csúszós vagy nem stabil felületeken elveszítheti az egyensúlyát, illetve elveszítheti uralmát a gép felett.

n) **Ne működtesse a készüléket túl meredek lejtőkön.** Ezáltal csökken annak a veszélye, hogy elveszíti uralmát a készülék felett, megcsúszik és elesik, ami sérülést okozhat.

o) **Lejtőn történő munkavégzés esetén ügyeljen arra, hogy stabilan álljon; a lejtőhöz képest keresztirányba dolgozzon, soha ne felfelé vagy lefelé, és legyen nagyon óvatos a munkavégzés irányának megváltoztatása esetén.** Ezáltal csökken annak a veszélye, hogy elveszíti uralmát a készülék felett, megcsúszik és elesik, ami sérülést okozhat.

p) **Munkavégzés közben minden testrészét tartsa távol a vágódamiltól, illetve a fűrészlaptól. A gép bekapcsolása előtt győződjön meg arról, hogy a vágódamil vagy a fűrészlap nem ér hozzá semmihez.** Egy pillanatnyi figyelmetlenség a gép működtetése közben sérülést okozhat Önnek vagy másoknak.

q) **Ne működtesse a gépet derékmagasság felett.** Ez segít megelőzni, hogy Ön véletlenül a vágódamilhoz, illetve a fűrészlaphoz érjen, és lehetővé teszi a gép jobb irányítását váratlan helyzetekben.

r) **Feszülő bozótok és bokrok vágásakor készüljön fel arra, hogy azok visszacsapódnak.** Amikor megszűnik a farostok feszülése, a bozót vagy bokor eltalálhatja a felhasználót és/vagy kiránthatja a gépet az irányítása alól.

s) **Legyen különösen óvatos aljnövényzet és fiatal fák vágásakor.** A vékony anyag beleakadhat a fűrészlapba és Ön felé csapódhat vagy kimozdíthatja Önt az egyensúlyából.

t) **Tartsa irányítása alatt a gépet és ne érjen hozzá fűrészlapokhoz vagy más veszélyes részekhez, amelyek még mozognak.** Ez csökkenti a mozgó alkatrészek okozta sérülések kockázatát.

u) **A gépet kikapcsolva és a testétől elfordítva vigye.** A gép megfelelő kezelése csökkenti annak a valószínűségét, hogy Ön véletlenül a forgó fűrészlaphoz ér.

v) **A gép szállításakor vagy tárolásakor mindig helyezze a védősapkát a fém fűrészlapra.** A gép megfelelő használata csökkenti annak a valószínűségét, hogy Ön véletlenül a fűrészlaphoz ér.

w) **Csak a gyártó által megadott cseredamilt, vágófejet és fűrészlapot használjon.** A nem megfelelő cserealkatrészek növelhetik a törés és sérülés veszélyét.

x) **Győződjön meg róla, hogy a kapcsoló ki van kapcsolva és eltávolította az akkumulátorokat, ha beszorult anyagot kíván eltávolítani vagy karbantartást kíván végezni a gépen.**A gép váratlan működése a beszorult anyag eltávolítása közben súlyos sérüléseket okozhat.

5.16. A biztonságos működtetésre vonatkozó általános biztonsági utasítások

Oktatás

- Figyelmesen olvassa el az utasításokat. Ismerje meg a gép állítható részeit és megfelelő használatát.
- Gyermekek és a korlátozott fizikai, érzékszervi vagy szellemi képességekkel, illetve megfelelő tapasztalattal és tudással nem rendelkező személyek számára a hozzáférést meg kell tagadni.
- Ügyeljen a gyermekekre, hogy ne játsszanak a készülékkel.
- Soha ne engedje, hogy gyermekek vagy olyan személyek használják a gépet, akik nem ismerik ezeket az utasításokat. Helyi előírások korlátozhatják a felhasználó életkorát.

Előkészítés

- Használat előtt ellenőrizze a készüléket sérült, hiányzó vagy helytelenül felszerelt védőberendezések, illetve burkolatok tekintetében.
- Üzembe helyezés előtt, valamint erős ütések és leejtés után ellenőrizze a készüléket sérülések és kopás jelei tekintetében. Végeztesse el a szükséges javításokat.
- Soha ne működtesse a gépet, ha személyek, különösen gyerekek vagy háziállatok tartózkodnak a közelben.
- Használat előtt győződjön meg arról, hogy minden állítható elem, pl. nyél vagy kaszakormány stabilan rögzítve van.

Működtetés

- A készüléket csak nappali fénynél vagy jó mesterséges megvilágítás mellett használja.
- Soha ne használja a készüléket sérült burkolattal vagy védőberendezéssel, illetve burkolat vagy védőberendezés nélkül.
- Mindig kapcsolja ki a készüléket és vegye ki az akkumulátorokat...
  - ha felügyelet nélkül hagyja a készüléket;
  - beakadt anyagok eltávolítása előtt;
  - a készülék tisztítása, karbantartása, ellenőrzése vagy javítása előtt;
  - ha a készülék idegen tárgynak ütközött;
  - ha a készülék szokatlanul vibrál.
- Mindig tartsa távol kezét és lábát a vágószerszámtól, különösen a motor bekapcsolásakor.
- Mindig ügyeljen arra, hogy ne legyenek idegen tárgyak a motor szellőzőnyílásaiban.
- Soha ne cserélje ki a nem-fém vágóberendezést fém vágóberendezésre.
- A veszélyek megelőzése érdekében mindig tartson legalább 15 méter távolságot másoktól. Ha egy személy vagy állat lép a munkaterületre, azonnal hagyja abba a munkát.
- Tartsa a készüléket mindig a jobb oldalán, hogy a legjobban tudja irányítani a készüléket. Ezáltal csökkenti a visszaütés kockázatát.
- Viseljen védelmet nyújtó testre simuló munkaruházatot, például hosszú nadrágot, biztonsági cipőt, ellenálló védőkesztyűt, védősisakot, védőmaszkot az arc védelmére vagy védőszemüveget a szem védelmére és megfelelő füldugót vagy egyéb zaj elleni hallásvédőt.
- A motoros készülék hosszabb ideig történő használata vibráció okozta keringési zavarokhoz vezethet a kézben (fehérujj-betegség). A használati idő azonban megfelelő kesztyű használatával vagy rendszeres szünetekkel meghosszabbítható. Ügyeljen arra, hogy a vérkeringési zavarra való hajlam, az alacsony külső hőmérséklet vagy nagy fogóerő kifejtése csökkentheti a használati időt.

Karbantartás és tárolás

- Ellenőrizze a készülék esetleges sérüléseit, ha a készülék kemény tárgynak ütközött, vagy ha túlzott rezgés lép fel. Végeztesse el a szükséges javításokat.
- A készülék tisztítása vagy karbantartása előtt mindig kapcsolja ki a készüléket és vegye ki az akkumulátorokat.
- A sérülések megelőzése érdekében, tartsa távol a kezét a damilvágótól a védőburkolaton történő tisztítási és karbantartási munkák során.
- A tompa vágószerszámot élesíttesse meg szakszervizben. Egy tompa vagy sérült kés növeli a visszaütés veszélyét, ami sérülést okozhat.
- Rendszeresen végezzen karbantartási és tisztítási munkákat. A gépet csak szerződéses műhelyben javíttassa.
- Csak eredeti cserealkatrészeket és tartozékokat használjon. Csak így garantálható a készülék biztonsága. A gyártó által kifejezetten nem ajánlott tartozékok vagy kiegészítők használata nem rendeltetésszerűnek minősül és jelentős kockázatokat rejt magában. A gyártó nem vállal felelősséget a nem rendeltetésszerű használatból eredő károkért.
- Tárolja a készüléket mindig gyermekektől elzárva.

Fennmaradó kockázatok

- Rendeltetésszerű használat esetén is maradnak kockázatok, amelyeket nem lehet kizárni. Az alábbi lehetséges fennmaradó kockázatok vezethetők le a konstrukció típusából:
  - Vágási sérülések, ha véletlenül a damilorsóhoz ér;
  - Vágási sérülések, ha belenyúl a forgó damilorsóba;
  - Nem megfelelő hallásvédő okozta hallási sérülések;
  - Kéz-kar rezgéséből adódó egészségkárosodás, ha a készüléket hosszú időn keresztül használják, illetve nem megfelelően vezetik vagy karbantartása nem megfelelően történik.

5.17. Visszaütés – okok és megfelelő biztonsági utasítások

- A visszaütés a gép hirtelen oldalirányú, előre vagy hátra irányuló mozgása, ami akkor fordulhat elő, ha a vágószerszám beszorul vagy beleakad egy tárgyba, például egy fiatal fába vagy fatuskóba.
  Ez olyan heves lehet, hogy a gépet és/vagy a kezelő személyt ellöki valamelyik irányba, ami végül a gép feletti uralom elvesztését eredményezheti.

■ A visszaütés és a kapcsolódó veszélyek megelőzhetők az alábbiakban ismertetett megfelelő óvintézkedésekkel.

a) **Tartsa erősen a gépet mindkét kezével és helyezze karjait olyan helyzetbe, hogy fel tudja fogni a visszaütés következtében fellépő erőket. Tartózkodjon a gép bal oldalán.** A visszaütés a gép váratlan mozgása révén növelheti a sérülés kockázatát. A kezelő személy megfelelő óvintézkedésekkel uralni tudja a visszaütő erőket.

b) **Ha beszorul a fűrészlap vagy Ön megszakítja a munkát, akkor kapcsolja ki a gépet és tartsa nyugodtan az anyagban, amíg a fűrészlap teljesen leáll. Beszorult fűrészlap esetén soha ne próbálja meg eltávolítani a gépet az anyagból, illetve ne húzza hátrafelé, amíg a fűrészlap mozog; ellenkező esetben visszaütés történhet.** Keresse meg, majd szüntesse meg a fűrészlap beszorulásának okát.

c) **Ne használjon tompa vagy sérült fűrészlapot.** A tompa vagy sérült fűrészlapok növelik annak a kockázatát, hogy beszorulnak vagy beakadnak egy tárgyban, és visszaütést okozhatnak.

d) **Mindig biztosítson jó rálátást a vágandó anyagra.** A visszaütés valószínűbb azokon a területeken, ahol nehezen látható a vágandó anyag.

e) **Kapcsolja ki a gépet, ha munkavégzés közben egy másik személy közeledik.** Visszaütés esetén a forgó fűrészlap könnyen eltalálhat másokat és sérülést okozhat.

6. Üzembe helyezés előtt

6.1. Akkumulátor-telep töltése

⚠ VIGYÁZAT!

► Mindig húzza ki a hálózati csatlakozódugót, mielőtt az akkumulátor-telepet kiveszi a töltőből, illetve belehelyezi a töltőbe.

⚠ FIGYELMEZTETÉS!

► Kövesse a PARKSIDE X20V TEAM sorozatú akkumulátorok és töltők használati útmutatójában található biztonsági utasításokat, illetve a töltésre és a helyes használatra vonatkozó utasításokat.
A töltési folyamat részletes leírása és további információk ebben a külön használati útmutatóban találhatók.

ⓘ Tudnivaló

► Ne töltse az akkumulátor-telepet, ha a környezeti hőmérséklet 4 °C alatt vagy 40 °C fölött van. Hosszabb tárolás esetén rendszeresen ellenőrizni kell a lítium-ion akkumulátor töltöttségét. Az optimális töltöttségi állapot 50% és 80% között van. Hűvös, száraz helyen, 0 °C és 50 °C közötti környezeti hőmérsékleten kell tárolni.

► Szerszámokkal és akkumulátorokkal történő használathoz az ajánlott környezeti hőmérséklet -5 °C és 50 °C között van.

♦ Adott esetben vegye ki az akkumulátorokat a készülékből.

♦ Helyezzen be egy vagy két akkumulátor-telepet **(50)** a dupla-gyorstöltőbe **(46)**.

♦ Csatlakoztassa a hálózati csatlakozódugót a csatlakozóaljzatba.

♦ A töltési folyamat befejezése után válassza le a dupla-gyorstöltőt **(46)** a hálózatról és vegye ki az adott akkumulátor-telepet **(50)**.

♦ Az egymást követő töltési műveletek között kapcsolja ki a dupla-gyorstöltőt **(46)** legalább 15 percre. Ehhez húzza ki a hálózati csatlakozódugót.

6.2. Akkumulátor-telep behelyezése a készülékbe/kivétele a készülékből

Akkumulátor-telep behelyezése

♦ Kattintsa be a két akkumulátor-telepet **(50)** a motorblokkba **(1)** (lásd az I ábrát).

Akkumulátor-telep kivétele

♦ Nyomja meg a kireteszelő gombot **(47)** és vegye ki az akkumulátor-telepet **(50)**.

6.3. Akkumulátor állapotának ellenőrzése

♦ Az akkumulátor állapotának ellenőrzéséhez nyomja meg az akkumulátor-állapotjelző gombot **(48)**.
Az állapot, illetve a fennmaradó teljesítmény az alábbiak szerint jelenik meg az akkumulátor-kijelző LED-en **(49)**:
PIROS/NARANCSSÁRGA/ZÖLD = maximális töltés
PIROS/NARANCSSÁRGA = közepes töltés
PIROS = gyenge töltés - akkumulátor töltése szükséges.

7. A készülék összeszerelése

⚠ **FIGYELMEZTETÉS!**

► A készüléken történő bármilyen munkavégzés előtt kapcsolja ki a készüléket és vegye ki az akkumulátorokat.

7.1. Segédmarkolat felszerelése (C ábra)

⚠ **FIGYELMEZTETÉS!**

► A lábvédőnek **(7)** mindig a kezelő személy felőli oldalon kell lennie!

1) Csavarja ki a forgatógombot **(30)** a segédmarkolaton **(6)** és távolítsa el az alatta lévő kengyelt **(28)**.
2) Vegye ki a gumit **(27)** a segédmarkolatból **(6)** és helyezze a motorblokkon lévő nyélre **(8)**.
   A segédmarkolaton **(6)** lévő reteszelőcsapot **(26)** a gumiban **(27)** lévő lyukon keresztül és a motorblokkon lévő nyélen **(8)** lévő lyukak egyikébe kell elhelyezni (a részleteket lásd a C ábrán).
3) Helyezze vissza a kengyelt **(28)** alulról a segédmarkolatba **(6)** és csavarja be szorosan a forgatógombbal **(30)**.

7.2. Védőburkolat felszerelése (D ábra)

⚠ **FIGYELMEZTETÉS!**

► Soha ne használja a készüléket védőburkolat **(12)** nélkül. Mindig győződjön meg róla, hogy helyesen van-e felszerelve.

1) Helyezze a védőburkolatot **(12)** az alsó nyél **(11)** tartójához **(32)**.
2) Rögzítse a védőburkolatot **(12)** a mellékelt 4 csavarral **(31)**. Ehhez használja az imbuszkulcsot **(13)**. Húzza meg a csavarokat **(31)** kézi erővel.

7.3. Nyelek csatlakoztatása (A ábra)

ⓘ **Tudnivaló**

► A felszerelés előtt vegye le a védőkupako(ka)t a nyelekről.

1) Lazítsa ki a forgatógombot **(9)** a motorblokkon lévő nyélen **(8)**.
2) Nyomja meg a reteszelőcsapot **(10)** és tolja a nyelet **(11)** ütközésig a motorblokkon lévő nyélbe **(8)**.
3) Fordítsa el a nyelet **(11)** annyira, hogy a reteszelőcsap **(10)** a motorblokkhoz tartozó nyélen **(8)** lévő nyílásba kattanjon és kiálljon.
4) Húzza meg a forgatógombot **(9)**.

ⓘ **Tudnivaló**

► A sövényvágó, a teleszkópos ágvágó, a damilorsó és a 3-ágú kés felszerelésének módja azonos.

► Minden használat előtt ellenőrizze, hogy a megfelelő nyelek szorosan csatlakoznak egymáshoz.

Szétszerelés

1) Csavarja ki a forgatógombot **(9)**.
2) Nyomja meg a reteszelőcsapot **(10)** és egy enyhe forgató mozdulattal egyidőben húzza ki a nyelet **(11)** a felső nyélből.

7.4. Vágószerszám felszerelése/cseréje (E/F ábra)

ⓘ **Tudnivaló**

► Az alátét **(39)**, a rögzítőalátét **(38)** és az anya **(37)** nem szükséges a damilorsó **(23)** felszereléséhez és eltávolítható.

♦ Ellenőrizze, hogy a motor ki van kapcsolva és távolítsa el az akkumulátorokat **(50)**.

♦ Helyezze a készüléket a talajra úgy, hogy stabilan legyen. Fordítsa meg úgy, hogy kényelmesen tudjon dolgozni a védőburkolat **(12)** alján.

♦ Blokkolja a befogóorsót **(34)**; ehhez nyomja le és tartsa lenyomva a csapot **(36)**. Közben forgassa el kissé a hajtótárcsát **(35)**, hogy az blokkoljon.

Damilorsó felszerelése

♦ Felszerelés előtt távolítsa el az alátétet **(39)**, a rögzítőalátétet **(38)** és az anyát **(37)**.

♦ Csavarozza fel a damilorsót **(23)** az óramutató járásával ellentétes irányban a befogóorsóra **(34)**.

♦ Ezután engedje el a csapot **(36)** a befogóorsó **(34)** kireteszeléséhez.

♦ A damilorsó **(23)** leszereléséhez járjon el fordított sorrendben.

♦ Húzza meg a két damilvéget, hogy kioldja a damilt a hornyokból.

♦ Vágja vissza a damilt kb. 15 cm hosszúra.

3-ágú kés felszerelése

♦ Felszerelés előtt távolítsa el az alátétet **(39)**, a rögzítőalátétet **(38)** és az anyát **(37)**.

♦ Helyezze a 3-ágú kést **(20)** a befogóorsóra **(34)**. A késen lévő feliratnak felfelé néznie.

- Rögzítse a 3-ágú kést **(20)** az alátéttel **(39)**, a rögzítőalátéttel **(38)** és az anyával **(37)**. Az anya **(37)** meghúzásához a többfunkciós kulcs **(19)** használható. Húzza meg az anyát **(37)** az óramutató járásával ellentétes irányba.
- Ezután engedje el a csapot **(36)** a befogóorsó **(34)** kireteszeléséhez.
- A 3-ágú kés **(20)** leszereléséhez járjon el fordított sorrendben.

Tudnivaló

- Ha a 3-ágú kés **(20)** tompa lesz, azt egy szakműhelyben lehet újraélezni.
  Ha sérült vagy kiegyensúlyozatlan, ki kell cserélni.

7.5. Fűrészlánc és láncvezető lap felszerelése

FIGYELMEZTETÉS!

- Vegyen fel védőkesztyűt!
  Éles vágófogak okozta sérülésveszély!

Tudnivaló

- Ügyeljen a fűrészlánc **(59)** menetirányára a láncvezető lapon **(60)** és az alaplemezen (teleszkópos ágvágó) →
- Kopástól függően meg lehet fordítani a láncvezető lapot **(60)**.
- Csavarja ki az anyát **(61)** a többfunkciós kulccsal **(19)**.
- Vegye le a lánckerék-védőburkolatot **(56)**.
- Helyezze fel a fűrészláncot **(59)** a láncvezető lap **(60)** csúcsánál kezdve.
- Helyezze be a láncvezető lapot **(60)** a fűrészlánccal **(59)** együtt.
- Helyezze a vezetősínt **(66)** a láncvezető **(66a)** fölé és helyezze be a láncfeszítő csapot **(69)** a láncvezető lap furatába **(65)**. Ugyanakkor helyezze a fűrészláncot **(59)** a lánckerék **(67)** fölé.
- Feszítse meg fűrészláncot **(59)** (lásd a ***7.7. Fűrészlánc megfeszítése és ellenőrzése*** fejezetet).
- Helyezze vissza a lánckerék-védőburkolatot **(56)** és húzza meg szorosan az anyát **(61)**.

7.6. Fűrészlánc leszerelése

- A fűrészláncot **(59)** adott esetben előzőleg meg kell lazítani a láncvezető lap **60** és a fűrészlánc levételéhez (lásd a ***7.7. Fűrészlánc megfeszítése és ellenőrzése*** fejezetet). Kövesse ezeket az utasításokat fordított sorrendben.

7.7. Fűrészlánc megfeszítése és ellenőrzése

FIGYELMEZTETÉS!

- Vegyen fel védőkesztyűt! Éles vágófogak okozta sérülésveszély!
- A feszesség növeléséhez forgassa el a láncfeszítő csavart **(70)** a többfunkciós kulccsal **(19)** az óramutató járásával megegyező irányba.
- A fűrészláncnak **(59)** fel kell feküdnie a láncvezető lap aljára. Ellenőrizze, hogy a fűrészlánc húzható-e kézzel a láncvezető lapon **(60)**.

Tudnivaló

- Egy új fűrészlánc **(59)** megnyúlik és gyakrabban meg kell feszíteni.

7.8. Lánckenés

- Távolítsa el az olajtartály fedelét **((63))**.
- Töltse fel az olajtartályt **(71)** kb. 140 ml bio-láncolajjal **(18)**.

FIGYELMEZTETÉS!

- Soha ne dolgozzon lánckenés nélkül!
  Szárazon működő fűrészlánc esetén a vágókészletben rövid időn belül helyrehozhatatlan kár keletkezik. A munkavégzés előtt minden esetben ellenőrizze a lánckenést és a tartály olajszintjét.

Tudnivaló

- Csak fűrészlánchoz való olajat használjon, lehetőleg biológiailag lebomlót. Ne használjon fáradt olajat, motorolajat stb.
- Ellenőrizze a lánckenés működését munka közben.

7.9. Fűrészlánc élezése

Tudnivaló

- Egy élezőkészletben (pl. Oregon) részletes információk találhatók az élezésre vonatkozóan.
- Használhat elektromos láncélezőt is; ebben az esetben kövesse a gyártó utasításait.
- Ha bizonytalan a munka elvégzésével kapcsolatban, cseréljen fűrészláncot.

7.10. Teleszkópos ágvágó elforgatása

- ♦ Húzza ki a szögbeállító kart **(64)**.
- ♦ Állítsa be a kívánt szöget.
- ♦ Engedje vissza a helyére a szögbeállító kart.

7.11. Sövényvágó elforgatása

⚠ FIGYELMEZTETÉS!

- ► Beállítás közben soha ne érjen hozzá a késrúdhoz. Csak az elforgató fogantyút **(73)** használja. Sérülésveszély!
- ► A hajtóműház **(74)** működés közben felforrósodik. Ne érjen a hajtóműházhoz. Égési sérülés veszélye!

ⓘ Tudnivaló

- ► A vágási szöget 7 fokozatba lehet állítani.
- ♦ Húzza a kart **(77)** hüvelykujjával hátrafelé és tartsa lenyomva (lásd az R ábrát).
- ♦ Húzza felfelé a reteszelőkart **(76)** a késrúd **(75)** kireteszeléséhez.
- ♦ Döntse a késrudat az elforgató fogantyú **(73)** segítségével a kívánt szögbe. Közben tartsa erősen a nyelet **(72)** a másik kezével. Ezután engedje el a reteszelőkart a pozíció rögzítéséhez.
- ♦ Engedje el a kart. Ügyeljen arra, hogy a kar visszaugorjon az eredeti helyzetébe.
- ♦ Ellenőrizze, hogy a késrúd stabilan rögzült a kiválasztott pozícióban.

⚠ FIGYELMEZTETÉS!

- ► A késrudat **(75)** nem szabad teljesen hátrahajtani a nyéllel **(72)** párhuzamosan és ebben az állásban használni. Sérülésveszély áll fenn! Ez a pozíció csak szállítási célra szolgál.

8. Vállheveder felvétele

⚠ FIGYELMEZTETÉS!

- ► Soha ne használja a készüléket vállheveder **(52)** nélkül. Mindig kapcsolja ki a készüléket, mielőtt leveszi a vállhevedert.
- ► Soha ne használjon egyszerre több hevedertartót vagy több vállhevedert.
- ► 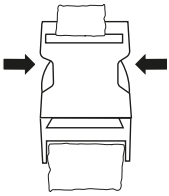

  A vállheveder egy gyorskioldó eszközzel **(53)** van ellátva, hogy a készüléket veszélyhelyzetben gyorsan le tudja választani a vállhevederről. Veszélyhelyzetben nyomja meg a gyorskioldó eszköz két oldalát, hogy leválassza a készüléket a vállhevederről.

1) Úgy vegye fel a vállhevedert **(52)**, hogy a váll-lemez **(51)** a hátán legyen.
2) Csatlakoztassa a vállhevedert (lásd a K ábrát) és illessze a testméretéhez az L ábrán ábrázolt módon.
3) Húzza meg a vállpántokat lefelé húzva (lásd az M és N ábrát). A heveder hossza akkor van optimálisan beállítva, ha a karabiner kampója kb. 10 cm-rel a csípő alatt van.
4) Rögzítse a karabinerkampót a felső nyélen **(8)** lévő tartószemen **(5)**.
5) Helyezze a testvédő lemezt a csípőn a test és a készülék közé.

ⓘ Tudnivaló

- ► Ügyeljen arra, hogy semmilyen más rész ne akadályozza a vállheveder **(52)** kioldását vagy levételét.

8.1. Készülék kiegyensúlyozása

- ♦ A különböző tartozékok használatához mindig válassza a tartószem **(5)** megfelelő pozícióját a vállhevederhez **(52)**.
- ♦ A tartószemen rögzített készüléknek, anélkül hogy azt Ön kézzel tartaná...
  - ... a damilorsó **(23)** használata esetén kissé fel kell feküdnie a talajon;
  - ... a 3-ágú kés **(20)** használata esetén kb. 20 centiméterrel a talaj felett kell lennie.
  - ... a teleszkópos ágvágó tartozék **(54)** vagy a sövényvágó tartozék **(72)** használata esetén vízszintes kiegyensúlyozott helyzetben kell lennie.

1) Csavarja ki kissé a vállheveder tartószemén lévő csavart úgy, hogy mozgatni lehessen a tartószemet.
2) Tolja el a felső nyélen **(8)** lévő tartószemet úgy, hogy a készülék a vágószerszámtól függően az előzőekben leírtak szerint ki legyen egyensúlyozva.
3) Húzza meg a tartószemen lévő csavart, ha a készüléket megfelelően beállította.

9. Üzembe helyezés

A készülék üzembe helyezése előtt helyezze be mindkét akkumulátort (lásd az I ábrát) és vegye fel a vállhevedert **(52)**.

⚠ FIGYELMEZTETÉS!

- ► Soha ne használja a készüléket védőburkolat **(12)** nélkül.
- ► A készülékkel történő munkavégzés során viseljen megfelelő ruházatot, valamint szem- és hallásvédőt.
- ► Minden használat előtt győződjön meg arról, hogy a készülék működőképes. A be-, kikapcsoló **(14)**, a kapcsolózár **(4)** és az indítókar **(3)** nem lehet reteszelve. Az indítókar elengedése után a motornak le kell állnia. Ne használja a készüléket, ha a kapcsoló hibás vagy sérült.

ⓘ Tudnivaló

- ► Vegye figyelembe a zajvédelmet és a helyi előírásokat.

9.1. Be-/kikapcsolás és a fordulatszám beállítása

- ♦ Ügyeljen arra, hogy stabilan álljon és tartsa erősen a készüléket mindkét kezével a markolatoknál fogva, a testétől eltartva. Győződjön meg arról, hogy a készüléket bekapcsolás után szabadon tudja mozgatni és nem ér hozzá semmilyen tárgyhoz.

Bekapcsolás/fordulatszám beállítása

1) A készülék elindításához nyomja meg a be-, kikapcsolót **(14)**. A töltésszint-kijelző **(16)** világítani kezd. A motorblokkon **(1)** világít a beállított 1-es vagy 2-es fordulatszám-fokozat **(17)**.
2) Válassza ki a kívánt fordulatszámot a fordulatszám gomb **(15)** megnyomásával. A kiválasztott fordulatszám-fokozat világít.
3) Nyomja meg és tartsa lenyomva a kapcsolózárt **(4)**, majd működtesse az indítókart **(3)**.
   A készülék az előre beállított fordulatszámmal kezd működni.
4) Ezután engedje el a kapcsolózárt.

ⓘ Tudnivaló

- ► A készüléket nem lehet folyamatosan működtetni. Az indítókart **(3)** lenyomva kell tartani.

⚠ VIGYÁZAT!

- ► Kikapcsolás után a vágószerszám néhány másodpercig tovább forog. Várjon, amíg a vágószerszám teljesen leáll. Tartsa távol kezét és lábát a vágószerszámtól! Sérülésveszély áll fenn.

Lekapcsolás

- ♦ Ha már nem kívánja tovább használni a készüléket, akkor kapcsolja le teljesen; ehhez tartsa lenyomva a be-, kikapcsolót **(14)**, amíg a töltésszint-kijelző **(16)** nem világít tovább. Vegye ki az akkumulátorokat.

10. Használat

10.1. Az akkumulátor állapotának ellenőrzése a készüléken

- ♦ A töltésszint-kijelző **(16)** LED-ek az akkumulátor állapotát mutatják, ha az akkumulátorok **(50)** a motorblokkba **(1)** vannak helyezve.
- ♦ Ha a készüléket bekapcsolja a be-, kikapcsolóval **(14)**, akkor a LED-ek a következőképpen világíthatnak:
  - 3 LED világít (piros, narancssárga, zöld): akkumulátor feltöltve
  - 2 LED világít (piros és narancssárga): akkumulátor részben feltöltve
  - 1 LED világít (piros): az akkumulátort fel kell tölteni
- ♦ Töltse fel az akkumulátort, ha már csak a piros LED világít.

10.2. Munkavégzésre vonatkozó utasítások

⚠ FIGYELMEZTETÉS!

- ► Sérülésveszély! Dolgozzon biztonságosan és körültekintően!
- ♦ A vágás során ügyeljen az országspecifikus, ill. önkormányzati előírásokra.
- ♦ Ne vágjon az általános szokásos pihenőidőben.
- ♦ Távolítsa el a szilárd tárgyakat, például köveket, fém tárgyakat stb. Ezek kirepülhetnek és személyi sérüléseket vagy anyagi kárt okozhatnak.
- ♦ Magas bokrokban vagy sövényekben történő vágás esetén a munkamagasságnak legalább 15 cm-nek kell lenni. Ezáltal nem veszélyeztet állatokat, például sündisznókat.
- ♦ Mindig két kézzel erősen és stabilan tartsa a készüléket!
- ♦ Csak füvet és gazt nyírjon! Ügyeljen a gyökerekre vagy tuskókra, mert botlásveszély áll fenn.
- ♦ Dolgozzon körültekintően és ne veszélyeztessen senkit a vágás során.
- ♦ Csak megfelelő látási és fényviszonyok mellett dolgozzon!
- ♦ Figyelje a vágófejet!
- ♦ Soha ne vágjon vállmagasság felett!
- ♦ Soha ne cserélje ki a műanyag zsinórt acélhuzalra - sérülés és károk veszélye!
- ♦ Ne dolgozzon létrán!
- ♦ Csak szilárd és stabil talajon dolgozzon!
- ♦ Kerülje a normálistól eltérő testtartást. Vegyen fel stabil álló helyzetet és tartsa meg folyamatosan az egyensúlyát.
- ♦ Rendszeres időközönként változtassa meg a munkapozíciót, hogy megelőzze az egyoldali kifáradást.
- ♦ A vágófej elakadása esetén azonnal kapcsolja ki a készüléket, vegye ki az akkumulátorokat és távolítsa el elakadást okozó anyagot.

10.3. Munkavégzés a damilorsóval

⚠ FIGYELEM!

- ■ A damilorsó **(23)** használata esetén ki kell hajtani a védőburkolat-hosszabbítót **(12b)**. (lásd a „**Védőburkolat-hosszabbító (Q ábra)**" fejezetet.
- ♦ Helyezze a készüléket kisebb gyepfelületeken kb. 30°-os szögben és lengesse a vágófejet félköríves mozdulatokkal egyenletesen jobbra és balra.
- ♦ A legjobb eredmény akkor érhető el, ha a fű nem hosszabb, mint 15 cm. Magasabb fű esetén célszerű több fűnyírást végezni.
- ♦ Fák, kerítésoszlopok vagy egyéb akadályok körüli fűnyíráshoz haladjon körbe lassan az akadály körül és vágjon a damil hegyével.
- ♦ Ne érjen szilárd akadályokhoz (kövekhez, falakhoz, kerítésekhez stb.), ellenkező esetben a damil gyorsan elhasználódik. Használja a védőburkolat **(12)** szélét, hogy a készüléket megfelelő távolságban tartsa.

(!) FIGYELEM!

- ► Működtetés közben ne tegye a vágófejet a talajra!

10.4. Damil meghosszabbítása

⚠ VIGYÁZAT!

- ► Damilmaradékok kilazulhatnak és kirepülhetnek. Ez sérülésekhez vezethet.
- ♦ A damil meghosszabbításához érintse a damilorsót **(23)** néhányszor egy füves helyhez, miközben a készülék üzemben van és a motor működik.
- ♦ A damil automatikusan meghosszabbodik. A damilvágó **(33)** a damilt megfelelő hosszúságúra rövidíti.
- ♦ Ha a damil nem hosszabbítható meg, akkor tegye a következőt:

1) Kapcsolja ki a készüléket és vegye ki az akkumulátorokat a készülékből.

2) Nyomja le a forgatógombot **(22)** és húzza meg erősen a damil végét.

♦ Ha már nem látható damil, akkor cserélje ki a damilorsót **(23)** vagy tekerjen fel új damilt a 11.3 Damilorsó cseréje fejezetben leírtak szerint.

10.5. Munkavégzés a 3-ágú késsel

⚠ FIGYELMEZTETÉS!

► Munkavégzés közben mindig használja a vállhevedert **(52)** és viseljen megfelelő munkaruhát.

► Viseljen szem-, hallás- és fejvédőt.

► Ellenőrizze, hogy a 3-ágú kés **(20)** megfelelően rögzítve van.

► Cserélje ki a sérült vagy tompa vágószerszámokat.

ⓘ Tudnivaló

► A 3-ágú kés **(20)** használata esetén be kell hajtani a édőburkolat-hosszabbítót **(12b)**.

■ Csak akadálymentes és sima felületen dolgozzon a 3-ágú késsel. Alaposan nézze át a vágandó felületet és távolítsa el az idegen tárgyakat. Ügyeljen arra, hogy ne ütközzön kövekhez, fémekhez vagy egyéb akadályokhoz. Kár keletkezhet a késben és fennáll a visszaütés veszélye.

■ Ne használja a 3-ágú kést aljnövényzet vagy elvadult növényzet vágására.

■ Rendszeresen ellenőrizze, hogy nem sérült-e a 3-ágú kés, és adott esetben cserélje ki.

■ Lengesse ide-oda a készüléket kaszáló mozdulatokkal.

■ Tartsa a vágófejet párhuzamosan a talajjal és határozza meg a vágási magasságot.

♦ A következő fordulatszámbeállítást javasoljuk:
- 1-es fokozat: bozót/cserje
- 2-es fokozat: fű/gyep

10.6. Munkavégzés a sövényvágóval

Vágási technikák

■ A kétoldalú késrúd **(75)** lehetővé teszi a vágást mindkét irányba vagy lengő mozdulatokkal az egyik oldalról a másikra.

■ Függőleges vágás esetén mozgassa a sövényvágót egyenletesen előre vagy ívelten felfelé és lefelé.

■ Vízszintes vágás esetén mozgassa a sövényvágót félköríves mozdulattal a sövény széléhez, hogy a levágott ágak a földre essenek.

■ Lásd a kihajtható oldalt (S ábra).

ⓘ Tudnivaló

► Az erősebb ágakat ágvágóval távolítsa el.

10.7. Munkavégzés a teleszkópos ágvágóval

Fűrészelési technikák

⚠ FIGYELMEZTETÉS!

► Feltétlenül ügyeljen a leeső nyesedékre.

► Feltétlenül ügyeljen a visszacsapódó ágak veszélyére.

ⓘ Tudnivaló

► Helyezze a karmos ütközőt **(58)** az ágra. Ez biztonságos és nyugodt munkavégzést tesz lehetővé.

► Csak ezt követően kezdje a fűrészelést.

Kisebb ágak lefűrészelése

♦ A kisebb ágakat (Ø 0 – 8 cm) fentről lefelé fűrészelje (lásd az ábrát).

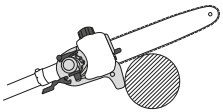

Nagyobb ágak lefűrészelése

- Nagyobb ágak (Ø 8 - 25 cm) esetén először tehermentesítő bevágást kell csinálni Ⓐ (lásd az ábrát). A tehermentesítő vágás a fatörzsön a kéreg lehántolódását is megakadályozza.
- Fűrészelje át fentről Ⓑ lefelé Ⓐ.

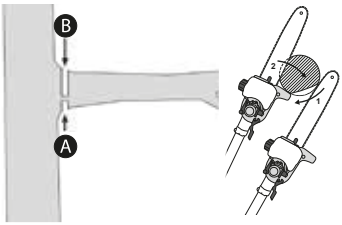

Fűrészelés darabokban

Vágja rövidebbre a hosszú, ill. vastag ágakat, mielőtt a végső levágáshoz kezd (lásd az ábrát).

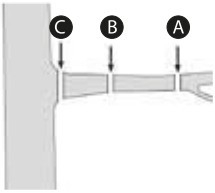

10.8. Biztonságos munkavégzés

- Sérülések megelőzése érdekében tartsa jó állapotban a készüléket, a vágókészletet és a védőburkolatot **(24)**.
- Ha a készülék esetleg leesett, ellenőrizze a jelentősebb sérüléseket vagy hibákat.
- A biztonságos munkavégzés érdekében tartsa be az előírt max. 60°±10° munkaszöget (lásd az ábrát).

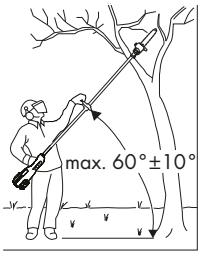

- Ne használja a készüléket létrán állva vagy nem stabil helyen.
- Ne végezzen meggondolatlan vágást. Ez veszélyt jelenthet Önre és másokra is.
- Ügyeljen a gyermekekre, hogy ne játsszanak a készülékkel.
- Rendszeresen változtassa a munkavégzési helyzetet. A készülék hosszabb használata esetén a vibráció miatt vérkeringési zavar alakulhat ki a kezeiben. A használati idő azonban megfelelő kesztyű használatával vagy rendszeres szünetekkel meghosszabbítható. Ügyeljen arra, hogy a vérkeringési zavarra való hajlam, az alacsony külső hőmérséklet vagy a nagy fogóerő-kifejtés csökkentheti a használati időt.

10.9. Ha a készülék vibrál

- Tisztítsa meg a készüléket és távolítsa el a vágófejen vagy a védőburkolatban **(12)** megakadt fűmaradványokat (lásd a ***11. Karbantartás és ápolás*** fejezetet).

10.10. Elakadást okozó anyagok eltávolítása

⚠ FIGYELMEZTETÉS!

- ► A vágószerszámon történő munkavégzés előtt kapcsolja ki a készüléket és vegye ki az akkumulátorokat a készülékből!
- ► A sérülések megelőzése érdekében viseljen védőkesztyűt.
- Távolítsa el az elakadást okozó anyagot a vágószerszámból.

11. Karbantartás és ápolás

⚠ FIGYELMEZTETÉS!

- ► Mozgó alkatrészek okozta veszély! Valamennyi karbantartási munka előtt kapcsolja ki a készüléket és vegye ki az akkumulátorokat a készülékből.
- ► A jelen útmutatóban nem ismertetett javítási és karbantartási munkákat szervizközpontunkkal vagy villamossági szakemberrel végeztesse el. Csak eredeti cserealkatrészeket használjon.
- Rendszeresen végezzen karbantartási és tisztítási munkákat.
- Sok hiba és baleset oka a nem megfelelő karbantartás és ápolás.

11.1. Készülék tisztítása

⚠ VESZÉLY! ÁRAMÜTÉS!

► Ne merítse a készüléket vízbe vagy más folyadékba, és ne permetezze be vízzel a tisztításhoz.

⚠ VIGYÁZAT!

► A védőburkolat **(12)** tisztítása során ügyeljen a damilvágóra **(33)**. A damilvágó vágási sérüléseket okozhat.

(!) FIGYELEM!

► Ne használjon tisztítószereket vagy oldószereket. Ezek kárt tehetnek a felületben.

■ A motoregységnek mindig tisztának, száraznak és olaj- vagy kenőanyagmentesnek kell lenni.

♦ A motorblokk, a szellőzőnyílások, a markolatok tisztításához használjon egy kefét vagy egy enyhén megnedvesített törlőruhát.

♦ Minden használat után tisztítsa meg a védőburkolatot **(12)** és a vágószerszámot. Távolítsa el a fűnyesedéket és a földet egy kefével.

Sövényvágó tisztítása

■ A sövényvágót rendszeresen meg kell tisztítani a fűrészportól.

♦ Ellenőrizze, hogy nem lazultak-e ki a csavarok a sövényvágó késrúdján **(75)** és szükség esetén húzza meg azokat.

♦ Távolítsa el a beszorult zöld-hulladékot.

♦ Kezelje a késrudat olajspray-vel vagy olajozóval.

Teleszkópos ágvágó tisztítása

■ A teleszkópos ágvágót rendszeresen meg kell tisztítani a fűrészportól.

♦ Vegye le a lánckerék-védőburkolatot **(56)**.

♦ Vegye le a fűrészláncot **(59)** a láncvezető lapról **(60)** és mindkettőt tisztítsa meg alaposan.

♦ Tartsa élesen a fűrészláncot és ellenőrizze a feszességét, ügyeljen az olajszintre és az olajellátásra.

Damilorsók / 3-ágú kések tisztítása

♦ Távolítsa el a beszorult zöld-hulladékot.

♦ A munkavégzés megkönnyítése érdekében tartsa élesen a 3-ágú vágókést **(20)**.

11.2. Általános karbantartási munkák

⚠ FIGYELMEZTETÉS!

► A vágószerszámon történő munkavégzés előtt kapcsolja ki a készüléket és vegye ki az akkumulátorokat a készülékből!

♦ Rendszeresen ellenőrizze a hajtóművet és ügyeljen arra, hogy elegendő hajtóműzsír legyen rajta. Adott esetben pótoljon kevés folyékony hajtóműzsírt (kb. 18–20 g) a hajtómű kenéséhez.

1) Ehhez csavarja ki a csavart elöl a készülékfejen (lásd a D ábrát a kihajtható oldalon) egy 5 mm-es imbuszkulccsal (a csomag nem tartalmazza), hogy hajtóműzsírt nyomjon a kenőnyílásba.

2) Betöltés után törölje le az esetleges felesleges zsírt és zárja vissza a kenőnyílást a csavarral.

♦ Minden használat előtt ellenőrizze a készüléket esetleges hibák vagy sérülések, kilazult, kopott vagy sérült alkatrészek tekintetében.

♦ Ellenőrizze a védőburkolatot **(12)** és egyéb védőberendezéseket sérülések és megfelelő illeszkedés tekintetében. Adott esetben cserélje ki.

♦ Rendszeresen ellenőrizze a damilvágót **(33)**. Semmiképpen ne használja a készüléket damilvágó nélkül vagy sérült damilvágóval. A sérült damilvágót feltétlenül cseréltesse ki a szervizközponttal.

11.3. Orsócsere

⚠ **FIGYELEM!**

- A damilorsó **(23)** használata esetén ki kell hajtani a védőburkolat-hosszabbítót **(12b)** (lásd a „**Védőburkolat-hosszabbító (Q ábra)**" fejezetet.
- Helyezze a készüléket a talajra, ügyeljen arra, hogy a készülék stabil helyzetben legyen.
- Blokkolja a befogóorsót **(34)**; ehhez nyomja le és tartsa lenyomva a csapot **(36)**. Közben forgassa el kissé a hajtótárcsát **(35)**, hogy az blokkoljon. Csavarja le a damilorsót **(23)** az óramutató járásával megegyező irányban a befogóorsóról.
- Nyissa ki az orsóházat **(43)**; ehhez nyomja befelé erősen az orsóház két oldalán lévő bekattanó zárt **(41)** és vegye le az orsóház fedelét (lásd az F ábrát).
- Az orsóház felnyitásához segítségül vehet egy lapos csavarhúzót. Legyen óvatos, ne tegyen kárt az orsóban.
- Helyezze az új orsót **(42)** az orsóház fedelébe **(40)** és fűzze át a damil két végét a damilkivezető lyukon **(44)** (lásd az F ábrát).
- Helyezze az orsót az orsóház fedelébe, majd kattintsa vissza a fedelet az orsóházra **(43)**. Ügyeljen arra, hogy a damilkivezetők **(44)** egybeessenek az orsóházon lévő két vágattal, ellenkező esetben nem csukható le a fedél (lásd az F ábrát).
- Csavarja vissza a damilorsót **(23)** az óramutató járásával ellentétes irányban a befogóorsóra **(34)**.
- Blokkolja a befogóorsót; ehhez nyomja le és tartsa lenyomva a csapot **(36)**. Közben forgassa el kissé a hajtótárcsát **(35)**, hogy az blokkoljon.
- Forgassa tovább a damilorsót **(23)** ütközésig úgy, hogy az stabilan illeszkedjen.
- Ezután engedje el a csapot a befogóorsó kireteszeléséhez.
- Húzza meg a két damilvéget, hogy kioldja a damilt a hornyokból **(45)**.
- Vágja vissza a damilt kb. 15 cm hosszúra, hogy a motort kisebb terhelés érje.

Damilorsó / fűnyíró damil cseréje

1) A damilorsót **(23)** a **11.3. Orsócsere** fejezetben leírtak szerint kell leszerelni. Nyomja be a két bekattanó zárt **(41)**, majd vegye le a fedelet **(40)**.
2) Vegye ki az orsót **(42)** az orsóházból **(43)**.
3) Távolítsa el az esetlegesen megmaradt fűnyíró damilt.
4) Fogja össze középen az új fűnyíró damilt és az így keletkezett hurkot akassza be az orsó hornyaiba **(45)**.
5) Tekerje fel a megfeszített damilt az óramutató járásával megegyező irányban. Az orsó elválasztja egymástól a fűnyíró damil két felét.
6) Ekkor vegye a fedelet a kezébe és helyezze az orsót a fedélbe.
   Ügyeljen arra, hogy az orsótányér damiltartói egybeessenek a damilvezetőval a fedélben.
7) Ekkor oldja ki a fűnyíró damilt az orsóból és vezesse be a damilkimeneten **(44)** keresztül az orsóházba **(43)**.
8) Illessze össze a készülékház két felét úgy, hogy azok egyértelműen a helyükre kattanjanak.
9) Vágja vissza a felesleges damilt kb. 15 cm-re. Ez csökkenti a motor terhelését.
10) Szerelje vissza a damilorsót **(23)** (lásd a **11.3. Damilorsó/ fűnyíró damil cseréje** fejezetet).

11.4. Késcsere (E ábra)

⚠ **FIGYELEM! SÉRÜLÉSVESZÉLY!**

- Vigyázat, éles szélek! A sérülések megelőzése érdekében viseljen védőkesztyűt.

⚠ **FIGYELEM!**

- A 3-ágú kés **(20)** használata esetén be kell hajtani a védőburkolat-hosszabbítót **(12b)** (lásd a „**Védőburkolat-hosszabbító levétele/felszerelése**" fejezetet).
- Kapcsolja ki a készüléket és vegye ki az akkumulátorokat.
- Helyezze a készüléket a talajra, ügyeljen arra, hogy a készülék stabil helyzetben legyen.
- Blokkolja a befogóorsót **(34)**; ehhez nyomja le és tartsa lenyomva a csapot **(36)**. Közben forgassa el kissé a hajtótárcsát **(35)**, hogy az blokkoljon.

- Csavarja le az anyát **(37)** az óramutató járásával megegyező irányba és vegye le a hajtótárcsá **(35)**, a rögzítőalátétet **(38)**, az alátétet **(39)** és a 3-ágú kést **(20)** a befogóorsóról **(34)**.
- Helyezze a 3-ágú kést a befogóorsóra. A 3-ágú kés mindkét oldala használható.
- Rögzítse a 3-ágú kést az alátéttel, a rögzítőalátéttel és az anyával.
- Ezután engedje el a csapot **(36)** a befogóorsó kireteszeléséhez.

11.5. Védőburkolat-hosszabbító (Q ábra)

ⓘ Tudnivaló

► A 3-ágú kés **(20)** használata esetén be kell hajtani a védőburkolat-hosszabbítót **(12b)**.

► A damilorsó **(23)** használata esetén ki kell hajtani a védőburkolat-hosszabbítót.

Védőburkolat lerövidítése

- Nyomja befelé a bekattanó zár **(12a)** mindkét nyomóelemét a hüvelykujjával.
- Tolja fel teljesen a védőburkolat-hosszabbítót.

Védőburkolat meghosszabbítása

- Nyomja befelé és lefelé a bekattanó zár mindkét nyomóelemét a hüvelykujjával.
- Húzza le teljesen a védőburkolat-hosszabbítót.

ⓘ Tudnivaló

► Minden használat után tisztítsa meg a védőburkolat-hosszabbítót **(12)** és a védőburkolatot.

11.6. Damilvágó élezése (D ábra)

⚠ FIGYELEM!

■ Semmiképpen ne használja a készüléket damilvágó nélkül vagy sérült damilvágóval. Sérülésveszély áll fenn.

■ Viseljen védőkesztyűt a vágási sérülések megelőzése érdekében.

- Kapcsolja ki a készüléket és vegye ki az akkumulátorokat.
- Csavarozza le a damilvágót **(33)** a védőburkolatról **(12)**.
- Fogja satuba a damilvágót és élezze meg a kést egy lapos reszelővel.
  Végezze a reszelést óvatosan és mindig csak egy irányba.
- Csavarozza vissza a damilvágót a védőburkolatra.

11.7. Damilorsó feltekerése (F ábra)

Új damilorsó **(23)** helyett vásárolhat egy 2,4 mm vastag, 6 m hosszú nejlondamilt egy szaküzletben és saját maga is feltekerheti azt az orsóra **(42)**.

- Hajtsa félbe a damilt, majd helyezze a damil közepét az orsó vájatába **(45a)**. Tekerje fel mindkét végét az orsó alján lévő nyíl irányába.
- Ezt követően csíptesse be a damil végét az orsón lévő egyik horonyba **(45)**.

ⓘ Tudnivaló

► Húzza feszesre a damilokat és ügyeljen arra, hogy a damilok párhuzamosan legyenek a két damilcsatornában. Ezenkívül az orsóba nem szabad 3 méternél hosszabb damilt tölteni damilcsatornánként, ellenkező esetben nem működik megfelelően a damiladagoló automatika.

12. Karbantartási időközök

12.1. Sövényvágó

Az itt megadott adatok normál felhasználási körülményekre vonatkoznak. Nehezebb körülmények – pl. erős porképződés és hosszabb napi munkaidő – esetén a megadott időközök ennek megfelelően lerövidülnek.

készülékrész	művelet	munka kezdete előtt	munka befejezése után	szükség szerint
Késrúd **(75)**	szemrevételezés	X		
	tisztítás		X	X

12.2. Teleszkópos ágvágó

Az itt megadott adatok normál felhasználási körülményekre vonatkoznak.

Nehezebb körülmények – pl. erős porképződés és hosszabb napi munkaidő – esetén a megadott időközök ennek megfelelően lerövidülnek.

készülékrész	művelet	munka kezdete előtt	hetente	zavar esetén	sérülés esetén	szükség szerint
lánckenés	ellenőrzés	X				
Fűrészlánc **(59)**	ellenőrzés és élesség ellenőrzése	X				
	láncfeszesség ellenőrzése	X				
	élezés					X
Vezetősín **(66)**	ellenőrzés (kopás, sérülés)	X				
	tisztítás és megfordítás		X	X		
	sorjázás		X			
	csere				X	X
Lánckerék **(67)**	ellenőrzés		X			
	csere					X

13. Hibaelhárítás

13.1. Készülék

Hibajelenség	Ok	Megoldás
A készülék nem indul el	Az akkumulátorok lemerültek.	Töltse fel az akkumulátorokat.
	Az akkumulátorok nincsenek behelyezve.	Tegye be az akkumulátorokat.
	A be-, kikapcsoló **(14)** meghibásodott.	Forduljon a szervizhez.
	Az indítókar **(3)** meghibásodott.	
	A motor meghibásodott.	
A készülék szakaszosan működik	Belső érintkezési hiba.	Forduljon a szervizhez.
	Az indítókar **(3)** meghibásodott.	
A készülék erősen vibrál és szokatlan hangokat ad ki	A vágószerszám szennyezett vagy nem megfelelően van rögzítve.	Tisztítsa meg a vágószerszámot. Húzza meg erősen a vágószerszámot.
	A motor meghibásodott.	Forduljon a szervizhez.

13.2. Damilorsó

Hibajelenség	Ok	Megoldás
Nem megfelelő vágási eredmény a damilorsóval	Nem elég hosszú vagy elfogyott a damil a damilorsóban **(23)**.	Hosszabbítsa meg a damilt. Adott esetben cserélje ki a damilorsót.
	A damil nincs vagy csak az egyik oldalon van az orsóházban **(43)**.	Fűzze be megfelelően és adott esetben tekerje fel újra a damilt.
	Vágószerszám szennyezett.	Tisztítsa meg a vágószerszámot.
	Az akkumulátor nincs teljesen feltöltve/ gyenge.	Töltse fel az akkumulátorokat.
A vágószerszám nem forog	Egy idegen tárgy, pl. egy ág blokkolja a vágószerszámot.	Azonnal kapcsolja ki a készüléket, vegye ki az akkumulátorokat és szüntesse meg az elakadást.

13.3. Sövényvágó

Hibajelenség	Ok	Megoldás
A késrúd **(75)** felforrósodik	A késrúd **(75)** tompa	Éleztesse meg vagy cseréltesse ki a késrudat **(75)** (***17.1. Szerviz***)
	Túl nagy súrlódás a kenés hiánya miatt	Olajozza meg a késrudat **(75)**
Nem megfelelő vágási eredmény a sövényvágóval	A késrúd **(75)** szennyezett	Tisztítsa meg a késrudat **(75)**
	Túl nagy súrlódás a kenés hiánya miatt	Olajozza meg a késrudat **(75)**
	A késrúd **(75)** tompa	Éleztesse meg vagy cseréltesse ki a késrudat **(75)** (***17.1. Szerviz***)
	Helytelen vágási technika	lásd a ***10.6. Vágási technikák*** fejezetet

13.4. Teleszkópos ágvágó

Hibajelenség	Ok	Megoldás
A készülék jár, a fűrészlánc **(59)** nem mozog.	A teleszkópos ágvágó nincs megfelelően a motoregységhez csatlakoztatva.	Ellenőrizze az összeszerelést.
Nem halad a munka.	A fűrészlánc **(59)** száraz, ill. túlmelegedett vagy belög.	Töltsön bele olajat, illetve élezze meg, cserélje ki vagy feszítse meg a fűrészláncot **(59)**.

14. Szállítás

- Ügyeljen arra, hogy a készülék a szállítás során ne kapcsolódjon be.
- A készülék szállítása előtt kapcsolja ki a készüléket és vegye ki az akkumulátorokat.
- Vigye úgy a készüléket, hogy egyik kezével a segédmarkolatot **(6)**, másik kezével pedig az alsó markolatot fogja. Így elkerülheti, hogy veszélyes alkatrészekhez érjen.
- A 3-ágú kés **(20)** szállításához és tárolásához használja a védőburkolatot **(21)**.
- A teleszkópos ágvágó és a sövényvágó szállításánál használja a megfelelő védőburkolatot **(24+25)**.
- Szállításkor ügyeljen arra, hogy biztonságos távolságban legyen másoktól.
- Szállítás közben rögzítse a készüléket rögzítőhevederekkel, hogy megakadályozza a készülék elcsúszását és ezáltal megóvja a sérülésektől.

15. Tárolás

- A megtisztított készüléket száraz és pormentes helyen, gyermekektől elzárva kell tárolni.
- Igazítsa egyenesbe a késrudat **(75)**.
- Tárolja a készüléket a mellékelt védőburkolatokkal **(24+25)** fagymentes, száraz helyen, gyermekektől elzárva.
- Tárolja a 3-ágú kést **(20)** mindig a védőburkolattal **(21)** együtt.
- Másik megoldásként felakaszthatja a készüléket a motoregységnél fogva pl. egy fali kampóra. Ehhez használja a motoregység hátoldalán lévő kulcslyukfuratot **(2)** (lásd az A ábrát).

⚠ FIGYELMEZTETÉS! SÉRÜLÉSVESZÉLY!

- Sérülésveszély! Ez az összecsukott pozíció csak szállításra és tárolásra szolgál; ebben a pozícióban tilos a munkavégzés!

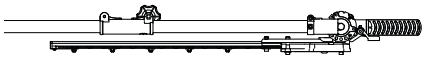

16. Ártalmatlanítás

Az áthúzott kerekes szeméttároló szimbóluma azt jelenti, hogy a készüléket életciklusa végén nem szabad a szokásos háztartási hulladékkal ártalmatlanítani. A készüléket erre a célra kijelölt gyűjtőhelyen, újrahasznosító központokban vagy hulladékkezelő üzemben kell leadni.

A német piacra érvényes:
Ezenkívül az elektromos és elektronikus berendezések forgalmazói, valamint élelmiszerek forgalmazói visszavételre kötelezettek. A LIDL visszavételi lehetőséget kínál Önnek közvetlenül a fióküzletekben és boltokban. A visszavétel és az ártalmatlanítás az Ön számára díjmentes.
Új készülék vásárlása esetén Önnek jogában áll díjmentesen visszaadni egy hulladékká vált készüléket. Függetlenül attól, hogy új készüléket vásárol-e vagy sem, Önnek lehetősége van (legfeljebb három) hulladékká vált készüléket díjmentesen leadni, amennyiben azok egyik mérete sem haladja meg a 25 cm-t.

Visszaadás előtt kérjük törölje minden személyes adatát a készülékről.

A készülék visszaadása előtt kérjük, távolítsa el a hulladékká vált készülékben lévő elemeket vagy akkumulátorokat (amennyiben nem beépítettek), valamint a roncsolás nélkül eltávolítható lámpákat, és ártalmatlanítsa azokat külön.

A csomagolás környezetbarát anyagokból készült, amelyet a helyi hulladékhasznosítónál adhat le ártalmatlanításra.

Ártalmatlanítsa a csomagolást környezetbarát módon.

16.1. Elemek ártalmatlanítása

Az elemeket/akkumulátorokat veszélyes hulladékként kell kezelni és ezért megfelelő helyeken (üzletek, szaküzletek, önkormányzati létesítmények, ipari hulladékkezelő vállalatok) környezetbarát módon kell ártalmatlanítani. Az elemek/akkumulátorok mérgező nehézfémeket tartalmazhatnak.

A bennük lévő nehézfémek jelölése betűkkel, a vegyjellel történik: Cd = kadmium, Hg = higany, Pb = ólom.

Ezért ne dobjon elemeket/akkumulátorokat a háztartási hulladékba, hanem vigye el azokat külön gyűjtőhelyre.

Az elemeket/akkumulátorokat csak lemerült állapotban adja le.

Környezetvédelem

A szennyezett karbantartási anyagot és üzemanyagokat egy erre kijelölt gyűjtőhelyen adhatja le.

17. A Kompernass Handels GmbH garanciája

Tisztelt Vásárlónk!

A készülékre a vásárlás napjától számított 3 év garanciát vállalunk. Ha a csomag tartalmazza, akkor az X12V és X20V Team termékcsalád akkumulátor-telepeire is vállalunk 3 év garanciát a vásárlás napjától kezdve. A termék meghibásodása esetén. Önt jogszabályban foglalt jogok illetik meg az eladóval szemben. Az alábbi garanciánk nem korlátozza vagy szünteti meg a jogszabályban biztosított jogokat.

Garanciális feltételek

A garanciális időszak a vásárlás napján kezdődik. Gondosan őrizze meg a nyugtát. Ez a vásárlás igazolásához szükséges. Ha a termékvásárlás napjától számított három éven belül anyag- vagy gyártási hibát észlel, akkor a terméket saját belátásunk szerint ingyen megjavítjuk, kicseréljük vagy visszafizetjük az árát. A garancia feltétele a hibás készülék és a vásárlást igazoló bizonylat (pénztári blokk) három éves garanciaidőn belüli bemutatása, valamint a hiba lényegének és megjelenése idejének rövidleírása.

Ha garanciánk fedezetet nyújt a hibára, akkor javított vagy egy új terméket kap vissza. A termék javítása vagy cseréje esetén a garancia nem kezdődik elölről.

Garanciális idő és a jogszabályban foglalt szavatossági igények

A garancia ideje nem hosszabbodik meg a jótállással. Ez a cserélt és javított alkatrészekre is vonatkozik. Az esetlegesen már a vásárláskor is fennálló sérüléseket és hiányosságokat a kicsomagolás után azonnal jelezni kell. A garanciai lejárta után esedékes javítások díjkötelesek.

A garancia köre

A készüléket szigorú minőségi előírások szerint gyártottuk és kiszállítás előtt lelkiismeretesen ellenőriztük. A garancia anyag- vagy gyártási hibákra vonatkozik. A garancia nem terjed ki azokra a termékalkatrészekre, amelyek normál kopásnak vannak kitéve, ezért kopóalkatrésznek tekinthetők, mint pl. fűrészlapok, cserepengék, csiszolópapír stb. vagy törékeny részekre, mint pl. kapcsolók vagy üvegből készült alkatrészek.

A garancia megszűnik akkor, ha a termék megsérül, nem megfelelően használják vagy nem tartják karban. A termék megfelelő használata érdekében a használati útmutatóban foglalt összes utasítást pontosan be kell tartani. Feltétlenül kerülni kell minden olyan felhasználási és kezelési módot, amit a használati útmutató nem javasol, vagy amelynek elkerülésére kifejezetten figyelmeztet.

A termék csak magánhasználatra és nem ipari használatra készült. A garancia érvényét veszti visszaélésszerű vagy szakszerűtlen kezelés, erőszak alkalmazása vagy olyan beavatkozások esetén, amelyeket általunk nem engedélyezett szervizben végeztek el.

A garanciális szerviz nem érvényes

- az akkumulátor-kapacitás normális elhasználódása esetén
- a termék ipari használata esetén
- ha az ügyfél megrongálja vagy megváltoztatja a terméket
- ha nem tartja be a biztonsági vagy karbantartási előírásokat, kezelési hiba esetén
- természeti események által okozott sérülések esetén

A garancia érvényesítése

Ügyének gyors feldolgozása érdekében kövesse a következő utasításokat:

- Kérjük, hogy minden kapcsolatfelvételnél tartsa készenlétben a vásárlást igazoló pénztári blokkot és a cikkszámot (IAN) 507527_2507.
- A cikkszám a termék adattábláján, a termékre gravírozva, a használati útmutató címlapján (balra lent) vagy a termék hátoldalán vagy alján lévő címkén található.
- Működési vagy más hiba észlelése esetén vegye fel a kapcsolatot az alábbi szervizrészleggel telefonon vagy a kapcsolattartó űrlapon keresztül, amit a parkside-diy.com oldalon a Szerviz kategóriában talál.
- Küldje el díjmentesen a megadott szerviz címére a hibásnak talált terméket és a vásárlást igazoló bizonylatot (pénztári blokk), illetve röviden írja le azt is, hogy hol és mikor jelentkezett a hiba.

PDF ONLINE
parkside-diy.com

Ez és sok további kézikönyv is megtalálható és letölthető a parkside-diy.com webhelyről. Ezzel a QR-kóddal közvetlenül a parkside-diy.com oldalra jut. Válassza ki az országát és keresse meg a használati útmutatót a keresőmezővel. Ha megadja az (IAN) 507527_2507 cikkszámot, akkor a cikk használati útmutatójához kerül.

17.1. Szerviz

HU Szerviz Magyarország

Tel.: 06800 21647

Kapcsolatfelvételi űrlap a parkside-diy.com oldalon

IAN 507527_2507

17.2. Gyártja

KKérjük, vegye figyelembe, hogy az alábbi cím nem a szerviz címe. Először forduljon a megjelölt szervizhez.

KOMPERNASS HANDELS GMBH
BURGSTRASSE 21
44867 BOCHUM
NÉMETORSZÁG
www.kompernass.com

18. Cserealkatrészek rendelése

Csereakkumulátorokat és töltőt kényelmesen rendelhet az interneten, a **www.kompernass.com** weboldalon.

Ezzel a QR-kóddal közvetlenül a weboldalunkra kerül, ahol megtekintheti és megrendelheti a rendelkezésre álló cserealkatrészeket.

Tudnivaló

- Ha probléma merül fel az online rendeléssel, forduljon az ügyfélszolgálatunkhoz telefonon vagy e-mailben.
- Rendeléskor mindig tüntesse fel a cikkszámot (IAN) 507527_2507.
- Ne feledje, hogy nem minden országban rendelhetők cserealkatrészek az interneten.

19. Az eredeti EK-megfelelőségi nyilatkozat fordítása

Mi, a KOMPERNASS HANDELS GMBH, dokumentációért felelős személy: Hans-Peter Kompernaß, BURGSTR. 21, 44867 BOCHUM, NÉMETORSZÁG, ezennel igazoljuk, hogy ez a termék megfelel az alábbi szabványoknak, normatív dokumentumoknak és EK-irányelveknek:

Gépekre vonatkozó irányelv (2006/42/EG)

2006/42/EG irányelv IV. függeléke:

Megnevezett hely: TÜV SÜD Product Service GmbH, Ridlerstraße 65, 80339 München, Németország

Bejelentett szám: 0123, Tanúsítvány száma: M6A 030574 3276 Rev.00

Elektromágneses összeférhetőség (2014/30/EU)

Zajkibocsátási irányelv (2000/14/EG), (2005/88/EG)

Hangerőszint LWA:

Damilorsó

Mért L_{WA}: 93,5 dB

Garantált L_{WA}: 96 dB

3-ágú kés

Mért L_{WA}: 91,2 dB

Garantált L_{WA}: 96 dB

Sövényvágó

Mért L_{WA}: 100,4 dB

Garantált L_{WA}: 104 dB

Teleszkópos ágvágó

Mért L_{WA}: 101,4 dB

Garantált L_{WA}: 104 dB

Megnevezett hely:

TÜV SÜD Industrie Product Service GmbH

Westendstr. 199, 80686 München, Németország

Bejelentett szám: 0036

Tanúsítvány száma: OR/017832/011

RoHS irányelv (2011/65/EU)*

* A megfelelőségi nyilatkozat kiállításáért kizárólag a gyártó felel. A nyilatkozat fenti tárgya megfelel az Európa Parlament és Tanács 2011. június 8-i, egyes veszélyes anyagok elektromos és elektronikus berendezésekben való alkalmazásának korlátozásáról szóló 2011/65/EU irányelvnek.

Alkalmazott harmonizált szabványok

EN 62841-1:2015/A11:2022
IEC 62841-4-4:2020
EN 62841-4-2:2019/A11:2022
EN ISO 11680-1:2021
EN ISO 12100:2010
EN 301489-1 V2.2.3:2019
EN 301489-17 V3.3.1:2024
EN 300328 V2.2.2:2019
EN 50663:2017
EN IEC 55014-1:2021
EN IEC 55014-2:2021
EN IEC 63000:2018

A gép típusjelölése: 40 V-os akkumulátoros 4 az 1-ben kombinált készülék PAKG 40-Li A1

Gyártási év: 2026.01

Sorozatszám: IAN 507527_2507

Bochum, 2025.11.11.

Hans-Peter Kompernaß
- ügyvezető -

A továbbfejlesztés érdekében fenntartjuk a műszaki változtatások jogát.

Obsah

1. Používanie v súlade s určeným účelom 68
1.1. Použité výstražné upozornenia a symboly 68
2. Rozsah dodávky 70
3. Opis prístroja 70
4. Technické údaje 71
5. Bezpečnostné pokyny 73
5.1. Všeobecné bezpečnostné pokyny pre elektrické náradie 73
5.2. Bezpečnosť na pracovisku 73
5.3. Elektrická bezpečnosť 73
5.4. Bezpečnosť osôb 73
5.5. Manipulácia s elektrickým náradím a jeho použitie . . . 74
5.6. Používanie a manipulácia s akumulátorovým náradím . 74
5.7. Servis. 75
5.8. Bezpečnostné pokyny týkajúce sa nožníc na živý plot . . 75
5.9. Bezpečnostné pokyny týkajúce sa nožníc na živý plot s predĺženým dosahom 75
5.10. Doplňujúce bezpečnostné pokyny pre nožnice na živý plot 76
5.11. ZVYŠKOVÉ RIZIKÁ. 77
5.12. Ďalšie bezpečnostné pokyny. 77
5.13. Bezpečnostné upozornenia pre prácu s predĺženým odvetvovačom 77
5.14. Preventívne opatrenia proti spätnému rázu 78
5.15. Bezpečnostné pokyny pre nožnice na trávu, strunové kosačky a strunové kosačky s pílovým listom 79
5.16. Všeobecné bezpečnostné pokyny pre bezpečnú prevádzku 80
5.17. Spätný ráz – príčiny a príslušné bezpečnostné pokyny 81
6. Pred uvedením do prevádzky 82
6.1. Nabíjanie akumulátora 82
6.2. Vloženie/vybratie akumulátora 82
6.3. Kontrola stavu nabitia akumulátora 82
7. Montáž prístroja 82
7.1. Montáž prídavnej rukoväti (Obr. C). 83
7.2. Montáž ochranného krytu (obr. D) 83
7.3. Spojenie rúrok násady (obr. A). 83
7.4. Montáž/výmena rezného nástroja (obr. E/F) 83
7.5. Montáž pílovej reťaze a lišty 84
7.6. Demontáž pílovej reťaze 84
7.7. Napnutie a kontrola pílovej reťaze 84
7.8. Mazanie reťaze. 84
7.9. Brúsenie pílovej reťaze. 84
7.10. Otočenie predĺženého odvetvovača 85
7.11. Otočenie nožníc na živý plot. 85
8. Nasadenie nosného popruhu 85
8.1. Vyváženie prístroja 86
9. Uvedenie do prevádzky 86
9.1. Zapnutie/vypnutie a nastavenie otáčok 86
10. Obsluha 87
10.1. Kontrola stavu nabitia akumulátora na prístroji 87
10.2. Pracovné pokyny 87
10.3. Práca s cievkou so strunou 87
10.4. Predĺženie struny. 87
10.5. Práca s 3-čepeľovým nožom 88
10.6. Práca s nožnicami na živý plot 88
10.7. Práca s predĺženým odvetvovačom 88
10.8. Bezpečná práca. 89
10.9. Keď prístroj vibruje 89
10.10. Odstránenie príčin zablokovania 89
11. Údržba a starostlivosť 89
11.1. Čistenie prístroja 90
11.2. Všeobecné údržbárske práce. 90
11.3. Výmena cievky 91
11.4. Výmena noža (obr. E) 91
11.5. Predĺženie ochranného krytu (obr. Q) 92
11.6. Naostrenie noža na struny (obr. D). 92
11.7. Navinutie cievky so strunou (obr. F) 92
12. Intervaly údržby 92
12.1. Nožnice na živý plot. 92
12.2. Predĺžený odvetvovač. 93
13. Odstraňovanie porúch 94
13.1. Prístroj 94
13.2. Cievka so strunou 94
13.3. Nožnice na živý plot. 95
13.4. Predĺžený odvetvovač. 95
14. Preprava 96
15. Skladovanie 96
16. Likvidácia 96
16.1. Likvidácia batérií 96
17. Záruka spoločnosti Kompernass Handels GmbH 97
17.1. Servis. 97
17.2. Dovozca 98
18. Objednávanie náhradných dielov 98
19. Preklad originálneho ES vyhlásenia o zhode 99

1. Používanie v súlade s určeným účelom

Nožnice na živý plot

Tento prístroj je pri použití s nožnicami na živý plot určený na rezanie a úpravu živých plotov, kríkov a krovín v domácom prostredí. Ide o ručne vedený prístroj s integrovaným pohonom, pri ktorom sa sem a tam lineárne pohybuje čepeľami.

Predĺžený odvetvovač

Tento prístroj je pri použití s predĺženým odvetvovačom určený na odvetvovanie stromov.

Cievka so strunou a 3-čepeľový nôž

Prístroj je pri použití s cievkou so strunou určený na kosenie trávy na okrajoch záhonov a okolo kmeňov stromov. Pri použití s 3-čepeľovým nožom je prístroj určený na rezanie krovia, nízkeho porastu, trávy a buriny.

Prístroj používajte len tak, ako je opísané, a len v uvedených oblastiach použitia. Akékoľvek iné používanie alebo zmena prístroja sa považujú za používanie v rozpore s určeným účelom a prinášajú so sebou značné nebezpečenstvá úrazu. Za škody vzniknuté používaním v rozpore s určeným účelom neručíme. Prístroj nie je určený na komerčné používanie.

1.1. Použité výstražné upozornenia a symboly

V tomto návode na obsluhu, na obale a na prístroji sú použité nasledujúce výstražné upozornenia a symboly (ak je to relevantné):

	Prečítajte si návod na obsluhu a dodržiavajte ho!
	VÝSTRAHA! Pri práci s prístrojom treba dbať na osobitné bezpečnostné opatrenia. Prečítajte si všetky výstražné upozornenia a dodržiavajte ich.
	Noste chrániče sluchu!
	Noste ochranné okuliare!
	Noste ochrannú prilbu!
	Noste ochranné rukavice.
	Používajte protišmykovú bezpečnostnú obuv.
	Dodržiavajte bezpečnostnú vzdialenosť od tretích osôb min. 15 m.
	Dbajte na to, aby sa ostatní ľudia nachádzali ďaleko od prístroja.
	Pozor! Nebezpečenstvo poranenia ostrými nožmi.
	Dávajte pozor na vymrštené diely!
	VÝSTRAHA! Nebezpečenstvo spätného rázu. Dajte si pozor na spätný ráz prístroja!
	Nepoužívajte pílové listy!
	Prístroj chráňte pred dažďom a vlhkosťou!
	Pred údržbárskymi prácami odstavte prístroj a vyberte akumulátor!
	Zaručená hladina akustického výkonu prístroja
	Ochranný kryt s dvomi funkciami pre cievku so strunou a 3-čepeľový nôž
	Doplniť tekuté mazivo pre prevodovky
	Nebezpečenstvo ohrozenia života v dôsledku úrazu elektrickým prúdom! Udržiavajte vzdialenosť minimálne 10 m od nadzemného elektrického vedenia.
	Pozor, horúce časti.

	Pozor! Padajúce predmety. Najmä pri rezaní nad hlavou.
	Prístroj vždy používajte oboma rukami.
	S reťazovou pílou nepracujte jednou rukou.
	Pozor, spätný ráz!
8''	Dĺžka vodiacej lišty
33	Počet článkov reťaze
0.375''(9.525mm)	Rozstup reťaze
0.043''(1.1mm)	Šírka drážky
	Smer chodu pílovej reťaze
	NEBEZPEČENSTVO! Výstražné upozornenie s týmto symbolom a signálnym slovom „NEBEZPEČENSTVO“ označuje bezprostrednú nebezpečnú situáciu, ktorá, ak sa jej nezabráni, má za následok smrť alebo ťažké poranenie.
	VÝSTRAHA! Výstražné upozornenie s týmto symbolom a signálnym slovom „VÝSTRAHA“ označuje možnú nebezpečnú situáciu, ktorá, ak sa jej nezabráni, by mohla mať za následok smrť alebo ťažké poranenie.
	OPATRNE! Výstražné upozornenie s týmto symbolom a signálnym slovom „OPATRNE“ označuje možnú nebezpečnú situáciu, ktorá, ak sa jej nezabráni, by mohla mať za následok malé alebo mierne poranenie.
	POZOR! Výstražné upozornenie s týmto symbolom a signálnym slovom „POZOR“ označuje možnú situáciu, ktorá, ak sa jej nezabráni, by mohla mať za následok vecné škody.

	Upozornenie: Upozornenie označuje dodatočné informácie, ktoré uľahčujú manipuláciu s prístrojom.
	Elektrický prístroj nelikvidujte ako domový odpad!
	Obal odovzdajte na ekologickú likvidáciu.
a b	Obal z recyklovateľných materiálov. Pri triedení odpadu dbajte na označenie obalových materiálov: Sú označené skratkami (a) a číslicami (b) s nasledujúcim významom: 1 - 7: plasty, 20 - 22: papier a lepenka, 80 - 98: kompozitné materiály.
ES/PT AZUL ES/PT AMARILLO AMARELO ES/PT	Obal obsahuje zložky papiera a/alebo lepenky. Obal obsahuje zložky plastu a/alebo kovu.
CE	Tento výrobok spĺňa požiadavky platných európskych a národných smerníc.
UK CA	Táto značka potvrdzuje, že výrobok spĺňa požiadavky na bezpečnosť výrobkov platné v Spojenom kráľovstve.

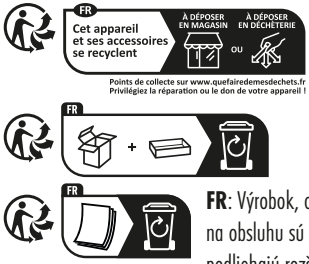

FR: Výrobok, obal a návod na obsluhu sú recyklovateľné, podliehajú rozšírenej zodpovednosti výrobcu a zbierajú sa oddelene.

2. Rozsah dodávky

1 40 V kombinované akumulátorové náradie 4 v 1
1 ochranný kryt
1 3-čepeľový nôž
1 nadstavec predĺženého odvetvovača
1 nadstavec nožníc na živý plot
1 nadstavec cievky so strunou/3-čepeľového noža
1 cievka so strunou
1 fľaša na olej
100 ml kvapaliny na pílovú reťaz
1 šesťhranný kľúč
1 multifunkčný kľúč
1 nosný popruh
1 ochranný kryt (3-čepeľový nôž)
1 ochranný kryt (predĺžený odvetvovač)
1 ochranný kryt (nožnice na živý plot)
1 návod na obsluhu

3. Opis prístroja

(obrázky sú na roztváracích stranách)

Obr. A

1 Blok motora
2 Otvor kľúčovej dierky
3 Štartovacia páka
4 Blokovanie zapnutia
5 Nosné oko
6 Prídavná rukoväť
7 Chránič nôh
8 Rúrka násady na bloku motora
9 Otočný gombík (s podložkou)
10 Aretačný kolík
11 Rúrka násady (nadstavec cievky so strunou)
12 Ochranný kryt
12a Klikací uzáver
12b Ochranný kryt
13 Šesťhranný kľúč
14 Spínač ZAP/VYP
15 Tlačidlo otáčok
16 Ukazovateľ stavu nabitia
17 Stupeň otáčok

Obr. B

18 Fľaša na olej
19 Multifunkčný kľúč
20 3-čepeľový nôž
21 Ochranný kryt (3-čepeľový nôž)
22 Otočný gombík
23 Cievka so strunou
24 Ochranný kryt (predĺžený odvetvovač)
25 Ochranný kryt (nožnice na živý plot)

Obr. C

26 Aretačný kolík
27 Guma
28 Strmeň
29 Podložka
30 Otočný gombík

Obr. D

31 Skrutka (4x)

32 Držiak pre ochranný kryt

33 Nôž na struny

Obr. E

34 Upínacie vreteno

35 Hnací kotúč

36 Kolík

37 Matica

38 Upínací kotúč

39 Podložka

Obr. F

40 Veko

41 Klikací uzáver

42 Cievka

43 Puzdro cievky

44 Výstup struny

45 Drážka

45a Zárez

Obr. G

46 Dvojitá rýchlonabíjačka*

Obr. H

47 Tlačidlo na odblokovanie akumulátora

48 Tlačidlo stavu nabitia akumulátora

49 LED displeja akumulátora

50 Akumulátor*

Obr. J

51 Ramenná doska

52 Nosný popruh

53 Rýchlouvoľňovacie zariadenie

Obr. O

54 Rúrka násady (nadstavec predĺženého odvetvovača)

55 Ochranný krúžok

56 Kryt reťazového kolesa

57 Hák na konáre

58 Doraz

59 Pílová reťaz

60 Lišta

61 Matica

62 Závit

63 Veko olejovej nádrže

64 Páka na prestavenie uhla

65 Otvor lišty

66 Vodiaca lišta

66a Vedenie lišty

67 Reťazový pastorok

68 Kvapkacia olejnička

69 Napínací kolík reťaze

70 Napínacia skrutka reťaze

71 Olejová nádrž

Obr. R

72 Rúrka násady (nadstavec nožníc na živý plot)

73 Otočná rukoväť

74 Prevodová skriňa

75 Nožová lišta

76 Aretačná páčka

77 Páčka

* AKUMULÁTOR A NABÍJAČKA NIE SÚ SÚČASŤOU BALENIA

4. Technické údaje

Dimenzačné napätie

40 V ⎓ (jednosmerný prúd) (2x 20 V)

Li-Ion Lítiovo-iónový akumulátor

Dimenzačné otáčky

2 stupne: n_0 6200/7500 min^{-1}

Voľnobežné otáčky, vreteno	n_0 7500	min^{-1}
Rozmer závitu	M10	
Cievka so strunou		
Okruh kosenia	300	mm
Hrúbka struny	2,4	mm
Dĺžka struny	6	m
Voľnobežné otáčky (bez zaťaženia)	n_0 7000	min^{-1}
3-čepeľový nôž		
Okruh kosenia	255	mm
Voľnobežné otáčky (bez zaťaženia)	n_0 7300	min^{-1}
Nožnice na živý plot		
Dĺžka rezu	410	mm
Max. odporúčaná hrúbka konára	15	mm
Voľnobežné otáčky (bez zaťaženia)	n_0 1200	min^{-1}

Predĺžený odvetvovač

Lišta	HYA08-33-437P
Dĺžka lišty	8″
Šírka drážky	1,27 mm
Dĺžka rezu	180 mm
Pílová reťaz	3/8LP-043-33
Rozstup článkov reťaze	9,525 mm
Počet článkov reťaze	33
Hrúbka hnacieho článku	1,1 mm
Rýchlosť reťaze (bez zaťaženia)	v_0 max. 10 m/s
Objem olejovej nádrže	cca 140 cm^3

Informácie o hlučnosti a vibráciách

Hodnota emisií hluku

Cievka so strunou (podľa IEC 62841-4-4)

Hladina akustického tlaku	L_{PA} =	81,1 dB
Neurčitosť	K =	3 dB
Hladina akustického výkonu	L_{WA} =	93,5 dB
Neurčitosť	K =	2,07 dB
Zaručená		96 dB

3-čepeľový nôž (podľa IEC 62841-4-4)

Hladina akustického tlaku	L_{PA} =	79,8 dB
Neurčitosť	K =	3 dB
Hladina akustického výkonu	L_{WA} =	91,2 dB
Neurčitosť	K =	1,96 dB
Zaručená		96 dB

Nožnice na živý plot (podľa EN 62841-4-2)

Hladina akustického tlaku	L_{PA} =	87,3 dB
Neurčitosť	K =	3 dB
Hladina akustického výkonu	L_{WA} =	100,4 dB
Neurčitosť	K =	2,04 dB
Zaručená		104 dB

Predĺžený odvetvovač (podľa EN ISO 11680-1)

Hladina akustického tlaku	L_{PA} =	81,9 dB
Neurčitosť	K =	3 dB
Hladina akustického výkonu	L_{WA} =	101,4 dB
Neurčitosť	K =	2,48 dB
Zaručená		104 dB

Noste chrániče sluchu!

Hodnoty vibrácií (súčet vektorov troch smerov) zisťované podľa EN 62841:

Celková hodnota vibrácií

Cievka so strunou

Rukoväť vpredu	a_h = 1,763 m/s²
Rukoväť vzadu	a_h = 3,496 m/s²
Neurčitosť	K = 1,5 m/s²

3-čepeľový nôž

Rukoväť vpredu	a_h = 3,978 m/s²
Rukoväť vzadu	a_h = 2,921 m/s²
Neurčitosť	K = 1,5 m/s²

Nožnice na živý plot

Rukoväť vpredu	a_h = 2,280 m/s²
Rukoväť vzadu	a_h = 3,389 m/s²
Neurčitosť	K = 1,5 m/s²

Predĺžený odvetvovač

Rukoväť vpredu	a_h = 1,884 m/s²
Rukoväť vzadu	a_h = 3,578 m/s²
Neurčitosť	K = 1,5 m/s²

ⓘ Upozornenie

- ► Uvedené celkové hodnoty vibrácií a uvedené hodnoty emisií hluku boli merané podľa normovaného skúšobného postupu a môžu sa použiť na porovnanie jedného elektrického náradia s druhým.
- ► Uvedené celkové hodnoty vibrácií a uvedené hodnoty emisií hluku sa môžu tiež použiť na predbežný odhad zaťaženia.

⚠ VÝSTRAHA!

- ► Emisie vibrácií a hluku sa môžu líšiť od uvedených hodnôt počas skutočného používania elektrického náradia, a to v závislosti od spôsobu, akým sa elektrické náradie používa, a zvlášť od toho, aký druh obrobku sa obrába.
- ► Je potrebné stanoviť bezpečnostné opatrenia na ochranu obsluhy, ktoré vychádzajú z odhadu zaťaženia vibráciami počas skutočných podmienok používania (pritom sa musia zohľadniť všetky podiely prevádzkového cyklu, napríklad časy, počas ktorých je elektrické náradie vypnuté, a časy, počas ktorých je elektrické náradie síce zapnuté, ale beží bez zaťaženia).

Prístroj je súčasťou série PARKSIDE X20V TEAM od spoločnosti Parkside a môže sa používať s akumulátormi série PARKSIDE X20V TEAM od spoločnosti Parkside.

Akumulátory série PARKSIDE X20V TEAM od spoločnosti Parkside sa môžu nabíjať iba nabíjačkami série PARKSIDE X20V TEAM od spoločnosti Parkside.

Technické údaje akumulátora a nabíjačky nájdete v príslušnom samostatnom návode na obsluhu. Čas nabíjania je ovplyvnený rôznymi faktormi, ako je teplota okolia a pripojené sieťové napätie, a môže sa líšiť od uvedených hodnôt.

5. Bezpečnostné pokyny

5.1. Všeobecné bezpečnostné pokyny pre elektrické náradie

⚠ VÝSTRAHA!

► **Prečítajte si všetky bezpečnostné pokyny, upozornenia, ilustrácie a technické údaje, ktorými je opatrené toto elektrické náradie.** Zanedbania pri dodržiavaní nasledujúcich pokynov môžu mať za následok zásah elektrickým prúdom, požiar a/alebo ťažké poranenia.

Pre prípad budúceho použitia uschovajte všetky bezpečnostné pokyny a upozornenia.

V bezpečnostných pokynoch používaný pojem „elektrické náradie" sa týka elektrického náradia napájaného zo siete (so sieťovým vedením) a elektrického náradia prevádzkovaného s akumulátorom (bez sieťového vedenia).

5.2. Bezpečnosť na pracovisku

a) **Udržiavajte svoje pracovisko v čistote a dobre osvetlené.** Neporiadok a neosvetlené pracovné oblasti môžu viesť k úrazom.

b) **Nepracujte s elektrickým náradím na miestach s nebezpečenstvom výbuchu, na ktorých sa nachádzajú horľavé kvapaliny, plyny alebo prach.** Z elektrického náradia vychádzajú iskry, ktoré môžu tento prach alebo výpary zapáliť.

c) **Počas používania elektrického náradia zabráňte prístupu detí a iných osôb.** Pri odvrátení pozornosti môžete stratiť kontrolu nad elektrickým náradím.

5.3. Elektrická bezpečnosť

a) **Prípojná zástrčka elektrického náradia musí byť vhodná pre danú zásuvku. Zástrčka sa nesmie žiadnym spôsobom meniť. Spolu s elektrickým náradím, ktoré má ochranné uzemnenie, nepoužívajte žiadne sieťové adaptéry.** Nezmenené zástrčky a vhodné zásuvky znižujú riziko zásahu elektrickým prúdom.

b) **Vyvarujte sa telesnému kontaktu s uzemnenými povrchmi ako sú potrubia, vykurovacie telesá, sporáky a chladničky.** Ak je vaše telo uzemnené, hrozí zvýšené riziko zásahu elektrickým prúdom.

c) **Chráňte elektrické náradie pred dažďom alebo vlhkosťou.** Vniknutie vody do elektrického náradia zvyšuje riziko zásahu elektrickým prúdom.

d) **Nepoužívajte pripojovacie vedenie na iné účely, ako napr. na nosenie, zavesenie elektrického náradia alebo na vyťahovanie zástrčky z elektrickej zásuvky. Pripojovacie vedenie udržiavajte mimo zdrojov tepla, oleja, ostrých hrán alebo pohybujúcich sa častí prístroja.** Poškodené alebo zamotané pripojovacie vedenia zvyšujú riziko zásahu elektrickým prúdom.

e) **Ak pracujete s elektrickým náradím vonku, používajte len také predlžovacie vedenia, ktoré sú schválené na vonkajšie použitie.** Použitie predlžovacieho vedenia vhodného pre vonkajšie prostredie zníži riziko zásahu elektrickým prúdom.

f) **Ak nie je možné zabrániť prevádzke elektrického náradia vo vlhkom prostredí, použite prúdový chránič.** Používanie prúdového chrániča znižuje riziko zásahu elektrickým prúdom.

5.4. Bezpečnosť osôb

a) **Buďte vždy pozorní a dávajte pozor na to, čo robíte a pri práci s elektrickým náradím postupujte s rozvahou. Nepoužívajte elektrické náradie, ak ste unavení alebo ak ste pod vplyvom drog, alkoholu alebo liekov.** Aj okamih nepozornosti pri používaní elektrického náradia môže spôsobiť vážne zranenia.

b) **Vždy noste osobné ochranné prostriedky a ochranné okuliare.** Nosenie osobných ochranných prostriedkov, ako je maska proti prachu, protišmyková bezpečnostná obuv, ochranná prilba alebo ochrana sluchu, podľa druhu a použitia elektrického náradia, znižuje riziko poranení.

c) **Zabráňte neúmyselnému uvedeniu do prevádzky. Pred zapojením napájania elektrického náradia do siete a/ alebo akumulátora a pred jeho zdvíhaním a prenášaním sa presvedčte, či je vypnuté.** Ak máte pri prenášaní elektrického náradia prst na spínači, alebo ak elektrické náradie zapojíte do zdroja elektrického prúdu zapnuté, môže to viesť k úrazom.

d) **Skôr než zapnete elektrické náradie, odstráňte nastavovacie náradie alebo kľúč na skrutky.** Náradie alebo kľúč, ktorý sa nachádza na otáčajúcej sa časti elektrického náradia, môže spôsobiť zranenia.

e) **Vyhýbajte sa neprirodzenému držaniu tela. Majte pevný postoj a udržiavajte stále rovnováhu.** Takto môžete elektrické náradie lepšie kontrolovať v neočakávaných situáciách.

f) **Noste vhodný odev. Nenoste voľný odev ani šperky. Vlasy a odev sa musia udržiavať v bezpečnej vzdialenosti od pohyblivých dielov.** Voľný odev, šperky alebo dlhé vlasy sa môžu zachytiť pohybujúcimi sa časťami elektrického náradia.

g) **Ak je možná montáž zariadení na odsávanie a zachytávanie prachu, musia sa tieto pripojiť a používať správne.** Používanie odsávania prachu môže zredukovať ohrozenie prachom.

h) **Nenechajte sa ukolísať falošnou istotou a nepovznášajte sa nad bezpečnostné predpisy pre elektrické náradia, aj keď ste po viacnásobnom použití oboznámení s elektrickým náradím.** Neodborná manipulácia môže v rámci zlomku sekundy viesť k ťažkým poraneniam.

5.5. Manipulácia s elektrickým náradím a jeho použitie

a) **Nepreťažujte elektrické náradie. Pri svojej práci používajte len na tento účel určené elektrické náradie.** So správnym elektrickým náradím pracujete lepšie a bezpečnejšie v uvedenom rozsahu jeho výkonu.

b) **Nepoužívajte elektrické náradie s poškodeným spínačom.** Elektrické náradie, ktoré sa nedá zapnúť alebo vypnúť, je nebezpečné a musí sa opraviť.

c) **Pred vykonávaním nastavení na prístroji, výmenou vložených nástrojov alebo pred odložením elektrického náradia vytiahnite zástrčku z elektrickej zásuvky a/alebo odstráňte odoberateľný akumulátor.** Toto preventívne opatrenie zabraňuje neúmyselnému spusteniu elektrického náradia.

d) **Nepoužívané elektrické náradie uschovávajte mimo dosahu deti. Nedovoľte používať elektrické náradie osobám, ktoré s ním nie sú oboznámené alebo si neprečítali tieto pokyny.** Elektrické náradie je nebezpečné, ak ho používajú neskúsené osoby.

e) **Elektrické náradie a vložený nástroj starostlivo udržiavajte. Skontrolujte, či pohyblivé diely fungujú bezchybne a nie sú zaseknuté, či niektoré diely nie sú zlomené alebo poškodené tak, aby bola obmedzená funkcia elektrického náradia. Pred použitím elektrického náradia nechajte opraviť poškodené časti.** Veľa úrazov je spôsobených nedostatočnou údržbou elektrického náradia.

f) **Rezné nástroje udržiavajte ostré a čisté.** Starostlivo udržiavané rezné nástroje s ostrými reznými hranami sa menej zasekávajú a ľahšie sa dajú viesť.

g) **Elektrické náradie, príslušenstvo, vložené nástroje atď. používajte v súlade s týmito pokynmi. Zohľadnite pritom pracovné podmienky a činnosť, ktorú budete vykonávať.** Použitie elektrického náradia na iný ako určený účel použitia môže mať za následok nebezpečné situácie.

h) **Rukoväte a úchopné plochy udržiavajte suché, čisté a bez oleja a tuku.** Klzké rukoväte a úchopné plochy neumožňujú bezpečnú obsluhu a kontrolu elektrického náradia v nepredvídateľných situáciách.

5.6. Používanie a manipulácia s akumulátorovým náradím

a) **Akumulátory nabíjajte len v nabíjačkách, ktoré odporúča výrobca.** Pri nabíjačkách, ktoré sú vhodné pre určitý druh akumulátorov, hrozí nebezpečenstvo požiaru, ak sa použijú s inými akumulátormi.

b) **V elektrických náradiach používajte len akumulátory, určené na tento účel.** Používanie iných akumulátorov môže viesť k úrazom a nebezpečenstvu požiaru.

c) **Nepoužívaný akumulátor nepribližujte ku kancelárskym sponkám, minciam, kľúčom, klincom, skrutkám a iným malým kovovým predmetom, ktoré by mohli spôsobiť premostenie kontaktov.** Skrat medzi kontaktmi akumulátora môže spôsobiť popáleniny alebo požiar.

d) **Pri nesprávnom používaní môže z akumulátora vytekať kvapalina. Vyhýbajte sa kontaktu s touto kvapalinou. Po náhodnom kontakte miesto opláchnite vodou. Ak sa kvapalina dostane do očí, vyhľadajte dodatočne lekársku pomoc.** Unikajúca kvapalina môže spôsobiť podráždenie kože alebo popáleniny.

e) **Nepoužívajte poškodený ani upravený akumulátor.** Poškodené alebo upravené akumulátory sa môžu správať nepredvídateľne a viesť k požiaru, výbuchu alebo nebezpečenstvu zranenia.

f) **Akumulátor nevystavujte ohňu ani príliš vysokým teplotám.** Oheň alebo teploty vyššie ako 130 °C (265 °F) môžu spôsobiť výbuch.

g) **Dodržiavajte všetky pokyny na nabíjanie a akumulátor alebo akumulátorové náradie nenabíjajte nikdy mimo rozsahu teplôt uvedeného v návode na obsluhu.** Nesprávne nabíjanie alebo nabíjanie mimo prípustného rozsahu teplôt môže akumulátor zničiť a zvýšiť nebezpečenstvo požiaru.

POZOR! NEBEZPEČENSTVO VÝBUCHU! Nikdy nenabíjajte batérie, ktoré nemožno nabíjať.

Chráňte akumulátor pred teplom, napr. aj pred trvalým slnečným žiarením, ohňom, vodou a vlhkosťou.

Hrozí nebezpečenstvo výbuchu.

5.7. Servis

a) **Elektrické náradie môže opravovať len kvalifikovaný personál a len s použitím originálnych náhradných dielov.** Takto sa zabezpečí, že zostane zachovaná bezpečnosť elektrického náradia.

b) **Nikdy nevykonávajte údržbu na poškodených akumulátoroch.** Akúkoľvek údržbu na akumulátoroch by mal vykonávať iba výrobca alebo splnomocnené zákaznícke servisy.

5.8. Bezpečnostné pokyny týkajúce sa nožníc na živý plot

a) **Nožnice na živý plot nepoužívajte pri zlom počasí, zvlášť keď hrozí búrka.** Zníži sa tým nebezpečenstvo zásahu bleskom.

b) **Udržujte všetky sieťové káble mimo oblasti rezania.** V živých plotoch alebo kríkoch sa môžu nachádzať skryté vedenia, ktoré môžu byť nedopatrením zasiahnuté nožom.

c) **Noste chrániče sluchu.** Vhodné osobné ochranné prostriedky znižujú riziko postihnutia sluchu.

d) **Nožnice na živý plot držte len za izolované úchopné plochy, pretože rezací nôž môže zasiahnuť skryté elektrické vedenia alebo vlastný napájací kábel.** Ak sa nože dostanú do kontaktu s vodičom pod napätím, môžu sa pod napätie dostať aj kovové časti prístroja a spôsobiť úraz elektrickým prúdom.

e) **Všetky časti tela majte mimo dosahu noža. Pri bežiacich nožoch sa nepokúšajte odstrániť odrezky ani držať rezaný materiál.** Nože sa po vypnutí spínača pohybujú ďalej. Moment nepozornosti pri používaní nožníc na živý plot môže spôsobiť vážne poranenia.

f) **Pred odstránením zaseknutých odrezkov alebo údržbou nožníc na živý plot sa uistite, že sú vypnuté všetky spínače a že je odstránený alebo odpojený akumulátor.** Neočakávané spustenie nožníc na živý plot pri odstraňovaní zaseknutého materiálu alebo pri údržbe môže viesť k vážnym zraneniam.

g) **Pri prenášaní držte nožnice na živý plot za rukoväť so zastaveným nožom a dávajte pozor na to, aby ste nestlačili žiadny spínač.** Správne prenášanie nožníc na živý plot znižuje nebezpečenstvo neúmyselného spustenia a tým poranenia spôsobeného nožom.

h) **Pri preprave alebo skladovaní nožníc na živý plot vždy dajte na nože kryt.** Správna manipulácia s nožnicami na živý plot znižuje nebezpečenstvo poranenia nožom.

5.9. Bezpečnostné pokyny týkajúce sa nožníc na živý plot s predĺženým dosahom

a) **Ak pracujete s nožnicami na živý plot s predĺženým dosahom nad hlavou, noste prostriedok na ochranu hlavy.** Padajúce úlomky môžu spôsobiť vážne zranenia.

b) **Nožnice na živý plot s predĺženým dosahom používajte vždy len oboma rukami.** Nožnice na živý plot s predĺženým dosahom držte oboma rukami, aby ste nestratili kontrolu.

c) **Aby ste znížili riziko smrteľného úrazu elektrickým prúdom, nikdy nepoužívajte nožnice na živý plot s predĺženým dosahom v blízkosti silnoprúdových vedení.** Kontakt nožníc so silnoprúdovým vedením alebo ich používanie v blízkosti silnoprúdového vedenia môže spôsobiť vážne zranenia alebo smrteľný úraz elektrickým prúdom.

■ Starostlivo skontrolujte oblasť, ktorá sa má zostrihať, a odstráňte všetky drôty alebo iné cudzie telesá.

■ Nožnice na živý plot sú určené na práce, pri ktorých obsluha stojí na zemi, a nie na rebríku alebo iných nestabilných plochách.

ⓘ Upozornenie

► Obrázky so zobrazením použitia nožníc na živý plot, príp. ich nastavovacích dielov nájdete na roztváracej strane.

► Pokyny a obrázky týkajúce sa nastavenia, údržby a mazania používateľom nájdete v tomto návode.

► Pokyny o pracovnej polohe (pozri roztváraciu stranu).

► Pokyny o nastavovacích dieloch (pozri roztváraciu stranu).

► Pokyny na výmenu a opravu (pozri časti 11. Údržba a starostlivosť/17.1. Servis).

► Vysvetlenie všetkých grafických symbolov použitých pri nožniciach na živý plot a technické údaje nájdete v tomto návode.

► Charakteristické vlastnosti nožníc na živý plot nájdete v technických údajoch.

► Zablokované náradie: Odstráňte zaseknutý materiál z nožovej lišty **(75)**.

(!) POZOR!

► V prípade hroziaceho nebezpečenstva, resp. v prípade núdze prístroj ihneď vypnite a vyberte akumulátory.

5.10. Doplňujúce bezpečnostné pokyny pre nožnice na živý plot

Príprava

a) TIETO NOŽNICE NA ŽIVÝ PLOT MÔŽU SPÔSOBIŤ VÁŽNE PORANENIA! Starostlivo si prečítajte pokyny týkajúce sa správnej manipulácie, prípravy, servisu, naštartovania a vypnutia nožníc na živý plot. Oboznámte sa so všetkými nastavovacími dielmi, ako aj so správnym používaním nožníc na živý plot.

b) Nožnice na živý plot nesmú nikdy používať deti.

c) Pozor na nadzemné elektrické vedenia.

d) Nepoužívajte nožnice na živý plot, ak sa v blízkosti nachádzajú osoby, predovšetkým deti.

e) Noste vhodný odev! Nenoste žiadne voľné oblečenie ani šperky, ktoré by sa mohli zachytiť o pohyblivé časti. Odporúča sa nosiť pevné rukavice, protišmykovú obuv a ochranné okuliare.

f) Ak sa rezacie zariadenie dotkne cudzieho telesa alebo ak sa zosilní prevádzkový hluk, prípadne ak nožnice na živý plot vibrujú neobvykle silno, vypnite motor a nechajte nožnice na živý plot zastaviť.

Vykonajte nasledujúce opatrenia:

- skontrolujte poškodenia;
- skontrolujte, či sa neuvoľnili nejaké diely, a všetky uvoľnené diely upevnite;
- vymeňte poškodené diely za rovnocenné diely alebo ich nechajte opraviť.

g) Noste chrániče sluchu!

h) Noste chrániče očí!

i) Aby ste v prípade núdze zastavili nožnice na živý plot, vyberte z prístroja oba akumulátory.

Prevádzka

a) Akumulátory vyberte z prístroja pred:
- čistením alebo odstránením zablokovania;
- kontrolou, servisom alebo prácami na nožniciach na živý plot;
- nastavením pracovnej pozície rezacieho zariadenia;
- ak nožnice na živý plot zostanú bez dozoru.

b) Pred naštartovaním motora vždy dbajte na to, aby sa nožnice na živý plot nachádzali riadne v jednej z uvedených pracovných polôh a aby bola zaistená hlava nástroja.

c) Počas prevádzky nožníc na živý plot je nutné vždy zabezpečiť, aby sa zaujala bezpečná poloha, pri ktorej obsluha stojí na zemi, a nie na rebríku alebo iných nestabilných plochách.

d) Nepoužívajte nožnice na živý plot s poškodeným alebo veľmi opotrebovaným rezacím zariadením.

e) Vždy sa uistite, že sú pri použití nožníc na živý plot namontované všetky rukoväti a bezpečnostné zariadenia. Nikdy sa nepokúšajte používať nekompletné nožnice na živý plot ani nožnice na živý plot, ktoré majú nepovolenú úpravu.

f) Držte nožnice na živý plot pevne oboma rukami za rukoväti, ktoré sú na to určené.

g) Vždy sa oboznámte so svojím okolím a dávajte pozor na možné nebezpečenstvá, ktoré možno z dôvodu hluku z nožníc na živý plot nemôžete počuť.

Údržba a uskladnenie

a) Pokiaľ sú nožnice na živý plot z dôvodu údržby, inšpekcie alebo uskladnenia odstavené, vypnite motor a uistite sa, že sa všetky rotujúce diely zastavili. Nechajte stroj vychladnúť predtým, než ho začnete kontrolovať, nastavovať atď.

b) Nechajte nožnice na živý plot vždy vychladnúť predtým, než ich uskladníte.

c) Pri preprave alebo skladovaní nožníc na živý plot je potrebné rezacie zariadenie vždy prikryť ochranou na rezacie zariadenie.

5.11. ZVYŠKOVÉ RIZIKÁ

Aj keď toto elektrické náradie používate podľa predpisov, vždy existujú zvyškové riziká. V súvislosti s konštrukciou a vyhotovením tohto elektrického náradia môžu vzniknúť nasledujúce riziká:

a) Rezné poranenia.

b) Poškodenia sluchu, ak sa nenosia vhodné chrániče sluchu.

c) Poškodenia zdravia, ktoré vyplývajú z vibrácií ruky a ramena, ak sa prístroj používa dlhší čas alebo sa riadne nevedie a neudržiava.

d) Poškodenie očí, ak sa nenosia vhodné chrániče očí.

- Používajte len príslušenstvo a prídavné zariadenia, ktoré sú uvedené v návode na obsluhu. Použitie vložených nástrojov alebo príslušenstva, ktoré nie sú odporúčané v návode na obsluhu, môže pre vás predstavovať nebezpečenstvo poranenia.

5.12. Ďalšie bezpečnostné pokyny

- Počas prevádzky sa v okruhu 15 metrov nesmú zdržiavať žiadne iné osoby ani zvieratá. Obsluhujúca osoba je v pracovnej oblasti zodpovedná voči tretím osobám.
- Udržiavajte prístroj, rezací mechanizmus a ochranné puzdro na lištu v dobrom stave, aby sa predišlo poraneniam.
- Na deti sa musí dohliadať, aby sa zabezpečilo, že sa s prístrojom nebudú hrať.
- Používajte prístroj až potom, keď ste sa s ním dôverne oboznámili.
- Nepracujte s poškodeným či neúplným prístrojom ani s prístrojom, ktorý bol zmenený bez súhlasu výrobcu.
- Nikdy nepoužívajte prístroj s poškodenými ochrannými prostriedkami.
- Nikdy nepoužívajte prístroj s chybným spínačom ZAP/VYP.
- Pred použitím skontrolujte bezpečnostný stav prístroja, zvlášť lištu.
- Prístroj po spadnutí skontrolujte, či nie je výrazne poškodený alebo chybný.
- Prístroj nikdy nespúšťajte, kým nebude správne zmontovaný.
- Uistite sa, že sa prístroj pri naštartovaní a počas práce nedostal do kontaktu so zemou, kameňmi, drôtom alebo inými cudzími telesami. Skôr ako prístroj odstavíte, vypnite ho.
- Prístroj je konštruovaný na obojručnú prevádzku. Nikdy nepracujte jednou rukou. Pri prenášaní na iné miesto dbajte na to, aby bol prístroj vypnutý a aby ste sa prstom nedotkli spínača ZAP/VYP. Prístroj noste s lištou nasmerovanou dozadu. Pri prenášaní dajte na lištu ochranné puzdro na lištu.

5.13. Bezpečnostné upozornenia pre prácu s predĺženým odvetvovačom

⚠ OPATRNE! NEBEZPEČENSTVO PORANENIA!

► Nikdy nechytajte spustený prístroj nad ochranným krúžkom **(55)**. Vyhnete sa tak poraneniu.

Príprava

- Noste vždy ochrannú prilbu, chrániče sluchu a bezpečnostné rukavice. Noste tiež chrániče očí, aby sa striekajúci olej alebo prach z píly nedostali do očí. Noste ochrannú protiprachovú masku.
- Noste robustné vysoké čižmy s protišmykovou úpravou.
- Nepoužívajte prístroj pri daždi alebo vo vlhkom prostredí.

- Pred použitím skontrolujte bezpečný stav prístroja, zvlášť lištu a pílovú reťaz.
- Nepoužívajte prístroj v blízkosti elektrického vedenia. Udržiavajte minimálnu vzdialenosť 15 m od nadzemných elektrických vedení.

Elektrická bezpečnosť

- Nepoužívajte prístroj v prostredí, v ktorom hrozí riziko explózie, napríklad v blízkosti horľavých tekutín, plynov alebo výparov. Iskry produkované strojom môžu tieto výpary alebo plyny zapáliť.
- Prístroje s chybným spínačom sa musia ihneď opraviť, aby sa zabránilo škodám a poraneniam.

Bezpečnosť osôb

- Nikdy nepoužívajte prístroj, keď stojíte na rebríku.
- Pri používaní prístroja sa nenakláňajte príliš dopredu. Dbajte vždy na bezpečnú polohu a neustále udržiavajte rovnováhu. Na rovnomerné rozloženie hmotnosti pôsobiacej na telo používajte nosný popruh, ktorý je súčasťou dodávky.
- Nestojte pod konármi, ktoré chcete odrezať. Predídete tak zraneniu padajúcimi vetvami. Dávajte pozor aj na vymršťujúce sa konáre, aby ste predišli poraneniu. Pracujte pod uhlom cca 60°.
- Dávajte pozor na to, aby nedošlo k spätnému rázu prístroja.
- Nesledujte len pílené vetvy, ale aj padajúci materiál, aby ste oň nezakopli.
- Pri preprave a skladovaní zakryte vodiacu lištu a reťaz krytom.
- Zabráňte náhodnému spusteniu prístroja.
- Prístroj uchovávajte mimo dosahu detí. Tento prístroj smú obsluhovať len osoby, ktoré sa oboznámili s ním, ako aj s návodom na obsluhu.

Používanie a manipulácia

- Prístroj nikdy nespúšťajte, kým nie je správne namontovaná lišta, pílová reťaz a kryt reťazového kolesa.
- Nerežte drevo položené na zemi ani sa nepokúšajte píliť korene vyčnievajúce zo zeme. V každom prípade zabráňte vnoreniu pílovej reťaze do zeminy, pretože dôjde ihneď k jej otupeniu.
- Ak by ste prístrojom nedopatrením narazili na tvrdý predmet, motor okamžite vypnite a skontrolujte, či sa prístroj nepoškodil.
- Po 30 minútach práce si urobte minimálne hodinovú prestávku. Pravidelne meňte svoju pracovnú polohu.
- Pokiaľ je predĺžený odvetvovač z dôvodu údržby, inšpekcie alebo uskladnenia odstavený, vypnite motor, vyberte akumulátory a uistite sa, že sa všetky rotujúce diely zastavili. Nechajte stroj vychladnúť predtým, než ho začnete kontrolovať, nastavovať atď.
- Prístroj starostlivo udržiavajte. Skontrolujte, či pohyblivé diely fungujú správne a nezasekávajú sa, či niektoré diely nie sú zlomené alebo poškodené tak, že je obmedzená funkcia prístroja. Pred použitím prístroja nechajte opraviť poškodené diely. Mnohé úrazy sú spôsobené nedostatočnou údržbou prístroja.
- Rezné nástroje udržiavajte ostré a čisté. Starostlivo udržiavané rezné nástroje s ostrými reznými hranami sa menej zasekávajú a ľahšie sa používajú.
- Údržbu prístroja prenechajte personálu kvalifikovanému na túto činnosť. Používajte iba originálne náhradné diely odporúčané výrobcom.

5.14. Preventívne opatrenia proti spätnému rázu

⚠ POZOR, SPÄTNÝ RÁZ!

► Pri práci dávajte pozor na spätný ráz prístroja. Hrozí nebezpečenstvo poranenia. Spätným rázom zabránite opatrnosťou a správnou technikou pílenia.

- Dotyk špičky lišty môže v niektorých prípadoch viesť k neočakávanej reakcii smerom dozadu, pri ktorej sa vodiaca lišta vymrští nahor a smerom k obsluhujúcej osobe (pozri obr. A).

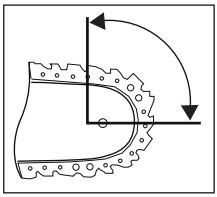

Obr. A

- Spätný ráz môže vzniknúť vtedy, keď sa špička vodiacej lišty dotkne nejakého predmetu alebo keď sa drevo ohne a pílová reťaz uviazne v mieste rezu (pozri obr. B).

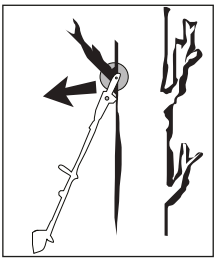

Obr. B

- Uviaznutie pílovej reťaze na hornej hrane vodiacej lišty môže viesť k prudkému spätnému rázu lišty smerom k obsluhujúcej osobe.
- Pri každej z týchto situácií sa môže stať, že stratíte kontrolu nad pílou a ľažko sa zraníte. Nespoliehajte sa nikdy výlučne na bezpečnostné zariadenia zabudované v reťazovej píle. Ako používateľ reťazovej píly urobte rôzne opatrenia, aby pri práci nedošlo k úrazu a poraneniu.
  Spätný ráz je dôsledkom nesprávneho alebo chybného používania. Môžete mu zabrániť vhodnými preventívnymi opatreniami, ktoré sú opísané ďalej:
- Držte pílu pevne oboma rukami, pričom rukoväti reťazovej píly obopnite palcami a prstami. Zaujmite telom a ramenami takú polohu, v ktorej dokážete odolávať silám spätného rázu. Ak sa urobia vhodné opatrenia, môže obsluhujúca osoba sily spätného rázu zvládnuť. Nikdy reťazovú pílu nepúšťajte z ruky.
- Vyhýbajte sa neprirodzenému držaniu tela a nepíľte nad výškou ramien. Tak predídete neúmyselnému kontaktu s hrotom lišty a získate lepšiu kontrolu nad reťazovou pílou v neočakávaných situáciách.
- Používajte vždy náhradné lišty a pílové reťaze predpísané výrobcom. Nesprávne náhradné lišty a pílové reťaze môžu viesť k roztrhnutiu pílovej reťaze a/alebo k spätnému rázu.
- Dodržiavajte pokyny výrobcu týkajúce sa brúsenia a údržby pílovej reťaze. Príliš nízke obmedzovače hĺbky zvyšujú pravdepodobnosť spätného rázu.
- Nepíľte špičkou lišty. Hrozí nebezpečenstvo spätného rázu.
- Postarajte sa o to, aby na zemi neležali žiadne predmety, o ktoré by ste mohli zakopnúť.

5.15. Bezpečnostné pokyny pre nožnice na trávu, strunové kosačky a strunové kosačky s pílovým listom

a) **Prístroj nepoužívajte pri zlom počasí, zvlášť nie pri búrke.** Zníži sa tým nebezpečenstvo zásahu bleskom.

b) **Pracovnú oblasť dôkladne prekontrolujte, či sa na nej nenachádzajú voľne žijúce zvieratá.** Bežiaci prístroj môže zraniť voľne žijúce zvieratá.

c) **Pracovnú oblasť dôkladne prekontrolujte a odstráňte všetky kamene, palice, drôty, kosti a iné cudzie telesá.** Vymrštené diely môžu spôsobiť zranenia.

d) **Pred použitím prístroja vždy skontrolujte, či rezný nástroj alebo pílový list a rezná a pílová jednotka nie sú poškodené.** Poškodené diely zvyšujú riziko poranenia.

e) **Riaďte sa pokynmi na výmenu vložených nástrojov.** Nesprávne utiahnuté matice alebo skrutky pílového listu môžu buď poškodiť pílový list, alebo viesť k tomu, že sa uvoľní.

f) **Dimenzačné otáčky rezného nástroja musia byť minimálne také vysoké ako maximálne otáčky uvedené na stroji.** Rezné nástroje, ktoré sa otáčajú rýchlejšie ako svojimi dimenzačnými otáčkami, sa môžu zlomiť alebo odletieť.

g) **Noste chrániče očí, sluchu, hlavy a ochranné rukavice.** Vhodné osobné ochranné prostriedky znižujú výskyt poranení v dôsledku odletujúcich dielov alebo náhodného kontaktu s reznou strunou alebo pílovým listom.

h) **Pri prevádzke prístroja noste vždy bezpečnostnú obuv. Nikdy nepracujte naboso ani s otvorenými sandálmi.** Tým zabránite nebezpečenstvu poranenia nôh pri kontakte s rotujúcim pílovým listom.

i) **Pri prevádzke prístroja vždy noste dlhé nohavice.** Pri nepokrytej koži je vysoká pravdepodobnosť poranení v dôsledku vymrštených dielov.

j) **Pri prevádzke stroja dbajte na to, aby boli ostatní ľudia mimo dosahu.** Vymrštené diely môžu spôsobiť vážne poranenia.

k) **Pri prevádzke stroja vždy používajte obidve ruky.** Stroj držte oboma rukami, aby sa predišlo strate kontroly.

l) **Nožnice na trávu, strunovú kosačku alebo strunovú kosačku s pílovým listom držte len za izolované úchopné plochy, pretože rezná struna alebo pílový list môžu zasiahnuť skryté elektrické vedenia.** Kontakt reznej struny alebo pílového listu s vedením pod napätím môže uviesť pod napätie aj kovové časti prístroja a spôsobiť úraz elektrickým prúdom.

m) **Vždy dbajte na to, aby ste mali stabilnú polohu, a stroj používajte iba vtedy, keď stojíte na zemi.** Klzký podklad alebo nestabilné plochy môžu zapríčiniť stratu rovnováhy alebo stratu kontroly nad strojom.

n) **Prístroj neprevádzkujte na nadmerne strmých svahoch.** Tým sa zníži riziko, že stratíte kontrolu, pošmyknete sa a spadnete, čo by mohlo viesť k poraneniam.

o) **Pri práci na svahoch majte stabilnú polohu; pracujte vždy priečne k svahu, nikdy nie nahor ani nadol, a pri zmene smeru si dávajte mimoriadny pozor.** Tým sa zníži riziko, že stratíte kontrolu, pošmyknete sa a spadnete, čo by mohlo viesť k poraneniam.

p) **Pri práci majte všetky časti tela mimo dosahu reznej struny alebo pílového listu. Skôr ako stroj zapnete, uistite sa, že sa rezná struna ani pílový list ničoho nedotýkajú.** Pre okamih nepozornosti pri prevádzke stroja sa môžete vy alebo niekto iný zraniť.

q) **Stroj neprevádzkujte nad výškou pásu.** Tým sa zabráni neúmyselnému kontaktu s reznou strunou alebo pílovým listom a je možná lepšia kontrola stroja v neočakávaných situáciách.

r) **Pri rezaní napnutého krovia a porastu dávajte pozor na ich vymrštenie.** Po uvoľnení napnutých drevených vlákien môže krovie alebo porast zasiahnuť používateľa a/alebo sa môže dostať stroj mimo kontroly.

s) **Dávajte si mimoriadny pozor pri rezaní krovia a mladých stromov.** Tenký materiál sa môže pílovým listom zachytiť a potom vymrštiť smerom k vám alebo môžete v dôsledku toho stratiť rovnováhu.

t) **Majte stroj pod kontrolou a nedotýkajte sa pílových listov ani iných nebezpečných dielov, ktoré sa ešte pohybujú.** Tým znížite riziko poranenia v dôsledku pohybujúcich sa dielov.

u) **Stroj noste vypnutý a odvrátený od vášho tela.** Správna manipulácia so strojom znižuje pravdepodobnosť náhodného kontaktu s rotujúcim pílovým listom.

v) **Pri preprave alebo skladovaní stroja vždy nasaďte na kovový pílový list ochranný kryt.** Správna manipulácia so strojom znižuje pravdepodobnosť náhodného kontaktu s pílovým listom.

w) **Používajte iba náhradné struny, žacie hlavy a pílové listy stanovené výrobcom.** Nesprávne náhradné diely môžu zvýšiť nebezpečenstvo prasknutia a poranenia.

x) **Pred odstránením zaseknutého materiálu alebo údržbou stroja sa uistite, že je vypnutý spínač a že sú vybraté akumulátory.** Neočakávané spustenie stroja pri odstraňovaní zaseknutého materiálu môže viesť k vážnym poraneniam.

5.16. Všeobecné bezpečnostné pokyny pre bezpečnú prevádzku

Školenie

- Pozorne si prečítajte pokyny. Oboznámte sa so všetkými nastavovacími dielmi a správnym používaním stroja.
- Deťom a osobám s obmedzenými telesnými, zmyslovými alebo duševnými schopnosťami, alebo s nedostatočnými skúsenosťami a vedomosťami zabráňte prístup.
- Na deti sa musí dohliadať, aby sa zabezpečilo, že sa s prístrojom nebudú hrať.
- Osobám, ktoré nie sú oboznámené s týmito pokynmi, alebo deťom nikdy nedovoľte stroj používať. Miestne platné predpisy môžu obmedziť vek používateľa.

Príprava

- Pred použitím prístroj skontrolujte, či nemá poškodené, chýbajúce alebo nesprávne umiestnené ochranné zariadenia alebo kryty.
- Pred uvedením do prevádzky, po silných nárazoch a po spadnutí prístroj skontrolujte, či sa nepoškodil alebo či nemá známky opotrebenia. Nechajte vykonať potrebné opravy.
- Nikdy neuvádzajte stroj do prevádzky, keď sa v blízkosti nachádzajú osoby, zvlášť deti, alebo domáce zvieratá.
- Pred použitím skontrolujte, či sú všetky prestaviteľné prvky, napr. rúrky násady alebo riadidlá, pevne zaistené.

Prevádzka

- Prístroj používajte len za denného svetla alebo pri dobrom umelom osvetlení.
- Nikdy nepoužívajte prístroj s poškodeným krytom alebo s poškodeným ochranným zariadením, resp. bez krytu alebo ochranných zariadení.
- Vždy prístroj vypnite a vyberte z neho akumulátory...
  - keď prístroj necháte bez dozoru;
  - pred odstránením príčiny zablokovania;
  - pred čistením, údržbou, kontrolou alebo úpravou prístroja;
  - po kontakte s cudzím telesom;
  - keď prístroj neobyčajne vibruje.
- Ruky a nohy majte vždy mimo dosahu rezného nástroja, zvlášť vtedy, keď zapínate motor.
- Vetracie otvory motora udržiavajte bez cudzích telies.
- Nikdy nenahrádzajte nekovové rezacie zariadenie kovovým rezacím zariadením.
- Vždy udržiavajte odstup od tretích osôb minimálne 15 m, aby ste zabránili ohrozeniam. V prípade, že osoba alebo zviera vstúpi do pracovnej oblasti, ihneď prerušte prácu.
- Prístroj majte vždy na svojej pravej strane, aby ste nad ním mali čo najväčšiu kontrolu. Takto znížite nebezpečenstvo spätného rázu.
- Noste primerané pracovné oblečenie, ktoré poskytuje ochranu, ako dlhé nohavice, bezpečnú obuv, odolné ochranné rukavice, ochrannú prilbu, ochrannú masku na tvár, ochranné okuliare na ochranu očí a dobré zátky do uší alebo iné chrániče sluchu pred hlukom.
- Dlhšie používanie motorového prístroja môže viesť v dôsledku vibrácií k poruchám prekrvenia rúk (Raynaudov syndróm). Čas používania však môžete predĺžiť vhodnými rukavicami alebo pravidelnými prestávkami. Pamätajte na to, že predispozícia na zlé prekrvenie, nízke vonkajšie teploty alebo veľké sily vynakladané na udržanie prístroja pri práci môžu čas používania skrátiť.

Servis a uskladnenie

- Po narazení na tvrdý predmet alebo v prípade nadmerných vibrácií skontrolujte, či sa prístroj nepoškodil. Nechajte vykonať potrebné opravy.
- Vždy prístroj vypnite a vyberte z neho akumulátory, skôr ako ho vyčistíte alebo na ňom vykonáte údržbárske práce.
- Pri čistiacich a údržbárskych prácach na ochrannom kryte majte ruky mimo dosahu noža na struny, aby ste predišli poraneniam.
- Tupý rezný nástroj nechajte dobrúsiť v odbornej dielni. Pri tupom alebo poškodenom noži je vyššie nebezpečenstvo spätného rázu, čo by mohlo viesť k poraneniam.
- Pravidelne vykonávajte údržbárske a čistiace práce. Prístroj nechajte opraviť iba v zmluvnej dielni.
- Používajte iba originálne náhradné diely a príslušenstvo. Iba tak bude zaručená bezpečnosť prístroja. Používanie príslušenstva alebo nadstavbových dielov, ktoré neboli výslovne odporúčané výrobcom, je nesprávne a je spojené so značnými nebezpečenstvami. Výrobca nemôže ručiť za škody, ktoré vyplývajú z nesprávneho používania.
- Prístroj vždy uchovávajte mimo dosahu detí.

Zvyškové riziká

- Aj pri správnom používaní vždy existujú zvyškové riziká, ktoré nie je možné vylúčiť. Vzhľadom na konštrukciu je možné odvodiť nasledujúce potenciálne zvyškové riziká:
  - rezné poranenia v dôsledku neúmyselného kontaktu s cievkou so strunou;
  - rezné poranenia pri siahnutí na rotujúcu cievku so strunou;
  - poškodenia sluchu v dôsledku nedostatočnej ochrany sluchu;
  - poškodenia zdravia, ktoré vyplývajú z vibrácií ruky a ramena, ak sa prístroj používa dlhší čas alebo sa správne nepoužíva a neudržiava.

5.17. Spätný ráz – príčiny a príslušné bezpečnostné pokyny

- Spätný ráz je náhly pohyb stroja nabok, dopredu alebo dozadu, ktorý sa môže vyskytnúť, keď sa rezný nástroj zasekne alebo zakliesni v nejakom objekte, napríklad v mladom strome alebo pni stromu.
  Môže byť taký silný, že sa bude stroj alebo obsluhujúca osoba pohybovať do ľubovoľného smeru, a napokon povedie k strate kontroly nad strojom.
- Spätnému rázu a príslušným ohrozeniam sa dá zabrániť vhodnými preventívnymi opatreniami, ako je opísané ďalej.

a) **Stroj držte pevne oboma rukami a ramená majte v takej polohe, aby ste mohli zvládnuť sily spätného rázu. Držte sa vľavo od stroja.** Pri spätnom ráze sa môže v dôsledku neočakávaného pohybu stroja zvýšiť riziko poranenia. Obsluhujúca osoba dokáže pomocou vhodných preventívnych opatrení zvládnuť sily spätných rázov.

b) **Ak sa pílový list zasekne alebo ak prerušíte prácu, stroj vypnite a nechajte ho v materiáli, kým sa pílový list úplne nezastaví. Nikdy sa pri zaseknutom pílovom liste nepokúšajte vytiahnuť stroj z materiálu alebo ťahať stroj smerom dozadu, pokiaľ sa pílový list pohybuje, lebo môže dôjsť k spätnému rázu.** Zistite príčinu vzpriečenia pílového listu a odstráňte ju.

c) **Nepoužívajte tupé ani poškodené pílové listy.** Tupé alebo poškodené pílové listy zvyšujú riziko zaseknutia alebo zakliesnenia v nejakom objekte a môžu viesť k spätnému rázu.

d) **Vždy dbajte na dobrý výhľad na rezaný materiál.** Spätný ráz je pravdepodobnejší v prípadoch, keď je rezaný materiál ťažko vidieť.

e) **Keď sa k vám pri práci približuje iná osoba, vypnite stroj.** V prípade spätného rázu môžu byť iné osoby ľahšie zasiahnuté rotujúcim pílovým listom a utrpieť zranenia.

6. Pred uvedením do prevádzky

6.1. Nabíjanie akumulátora

⚠ OPATRNE!

► Pred vybratím akumulátora z nabíjačky, resp. pred jeho vložením do nabíjačky vždy vytiahnite sieťovú zástrčku.

⚠ VÝSTRAHA!

► Dodržiavajte bezpečnostné pokyny a pokyny pre nabíjanie a správne používanie uvedené v návode na obsluhu vášho akumulátora a nabíjačky série PARKSIDE X20V TEAM.
V tomto samostatnom návode na obsluhu nájdete detailný opis nabíjania a ďalšie informácie.

ⓘ Upozornenie

► Nikdy nenabíjajte akumulátor pri teplote okolia nižšej ako 4 °C alebo vyššej ako 40 °C. Pri dlhšom skladovaní lítio-vo-iónového akumulátora sa musí pravidelne kontrolovať jeho stav nabitia. Optimálny stav nabitia je medzi 50 a 80 %. Miesto skladovania má byť chladné a suché s teplotou okolia medzi 0 °C a 50 °C.

► Odporúčaný rozsah teplôt okolia pre používanie s nástrojmi a akumulátormi je medzi – 5 a 50 °C.

♦ V prípade potreby vyberte akumulátory z prístroja.

♦ Zasuňte jeden alebo dva akumulátory **(50)** do dvojitej rýchlonabíjačky **(46)**.

♦ Zapojte sieťovú zástrčku do zásuvky.

♦ Po ukončení nabíjania odpojte dvojitú rýchlonabíjačku **(46)** od siete a vyberte príslušné akumulátory **(50)**.

♦ Medzi dvomi po sebe nasledujúcimi procesmi nabíjania vypnite dvojitú rýchlonabíjačku **(46)** na minimálne 15 minút. Na tento účel vytiahnite sieťovú zástrčku.

6.2. Vloženie/vybratie akumulátora

Vloženie akumulátora

♦ Obidva akumulátory **(50)** nechajte zaskočiť do bloku motora **(1)** (pozri obr. I).

Vybratie akumulátora

♦ Stlačte tlačidlo na odblokovanie **(47)** a vyberte akumulátor **(50)**.

6.3. Kontrola stavu nabitia akumulátora

♦ Na kontrolu stavu nabitia akumulátora stlačte tlačidlo stavu nabitia akumulátora **(48)**.
Stav nabitia alebo zvyšný výkon signalizujú LED displeja akumulátora **(49)** takto:
ČERVENÁ/ORANŽOVÁ/ZELENÁ = maximálne nabitie
ČERVENÁ/ORANŽOVÁ = stredné nabitie
ČERVENÁ = slabé nabitie – nabiť akumulátor.

7. Montáž prístroja

⚠ VÝSTRAHA!

► Pred akýmikoľvek prácami na prístroji vypnite prístroj a vyberte z neho akumulátory.

7.1. Montáž prídavnej rukoväti (Obr. C)

⚠ **VÝSTRAHA!**

► Chránič nôh **(7)** sa musí vždy nachádzať na strane obsluhy!

1) Uvoľnite otočný gombík **(30)** na prídavnej rukoväti **(6)** a odstráňte strmeň **(28)**, ktorý sa nachádza dole.
2) Odoberte gumu **(27)** z prídavnej rukoväti **(6)** a umiestnite ju na rúrku násady na bloku motora**(8)**.
   Aretačný kolík**(26)** na prídavnej rukoväti**(6)** musí siahať do otvoru v gume **(27)** a do jedného z dvoch otvorov na rúrke násady na bloku motora **(8)** (pozri detailný obr. C).
3) Nasaďte strmeň **(28)** opäť zospodu do prídavnej rukoväti **(6)** a pevne ju zaskrutkujte otočným gombíkom **(30)**.

7.2. Montáž ochranného krytu (obr. D)

⚠ **VÝSTRAHA!**

► Prístroj nikdy nepoužívajte bez ochranného krytu **(12)**. Vždy sa uistite, že je správne namontovaný.

1) Umiestnite ochranný kryt **(12)** na držiak **(32)** spodnej rúrky násady **(11)**.
2) Upevnite ochranný kryt **(12)** pomocou 4 dodaných skrutiek **(31)**. Na tento účel použite šesťhranný kľúč **(13)**. Skrutky **(31)** pevne utiahnite rukou.

7.3. Spojenie rúrok násady (obr. A)

ⓘ **Upozornenie**

► Pred montážou odstráňte ochranné kryty z rúrok násady. Uvoľnite otočný gombík **(9)** na rúrke násady bloku motora **(8)**.

3) Zatlačte aretačný kolík **(10)** a posuňte rúrku násady**(11)** do rúrky násady na bloku motora**(8)** až na doraz.
4) Otočte rúrku násady **(11)**, až kým aretačný kolík **(10)** nezaskočí do otvoru na rúrke násady na bloku motora **(8)** a nebude vyčnievať.
5) Otočný gombík **(9)** znova pevne utiahnite.

ⓘ **Upozornenie**

► Montáž nadstavca predĺženého odvetvovača, nožníc na živý plot, cievky so strunou a 3-čepeľového noža je identická.

► Pred každým použitím sa uistite, že príslušné rúrky násady sú navzájom pevne spojené.

Demontáž

1) Uvoľnite otočný gombík **(9)**.
2) Zatlačte aretačný kolík **(10)** a ľahkým otáčavým pohybom súčasne vytiahnite rúrku násady **(11)** z hornej rúrky násady.

7.4. Montáž/výmena rezného nástroja (obr. E/F)

ⓘ **Upozornenie**

► Podložka **(39)**, upínací kotúč **(38)** a matica **(37)** nebudú na montáž cievky so strunou **(23)** potrebné a môžu sa odobrať.

♦ Uistite sa, že je motor vypnutý, a vyberte akumulátory **(50)**.

♦ Prístroj položte na zem tak, aby bol v stabilnej polohe. Otočte ho tak, aby ste mohli pohodlne pracovať na spodnej strane ochranného krytu **(12)**.

♦ Zablokujte upínacie vreteno **(34)** tak, že kolík **(36)** zatlačíte nadol a podržíte stlačený. Pritom trochu otočte hnací kotúč **(35)**, kým sa nezablokuje.

Montáž cievky so strunou

♦ Pred montážou odmontujte podložku **(39)**, upínací kotúč **(38)** a maticu **(37)**.

♦ Naskrutkujte cievku so strunou **(23)** proti smeru hodinových ručičiek na upínacie vreteno **(34)**.

♦ Potom uvoľnite kolík **(36)**, aby ste odblokovali upínacie vreteno **(34)**.

♦ Postupujte v opačnom poradí, ak chcete cievku so strunou **(23)** znovu odmontovať.

♦ Potiahnite za obidva konce struny, aby ste struny uvoľnili z drážok.

♦ Skráťte strunu na cca 15 cm.

Montáž 3-čepeľového noža

♦ Pred montážou odmontujte podložku **(39)**, upínací kotúč **(38)** a maticu **(37)**.

♦ Nasaďte 3-čepeľový nôž **(20)** na upínacie vreteno **(34)**. Popis na noži pri tom ukazuje smerom hore.

♦ Upevnite 3-čepeľový nôž **(20)** s podložkou **(39)**, upínacím kotúčom **(38)** a maticou **(37)**. Na utiahnutie matice **(37)** môžete použiť multifunkčný kľúč **(19)**. Pevne utiahnite maticu **(37)** proti smeru hodinových ručičiek.

♦ Potom uvoľnite kolík **(36)**, aby ste odblokovali upínacie vreteno **(34)**.

- Postupujte v opačnom poradí, ak chcete 3-čepeľový nôž **(20)** znovu odmontovať.

Upozornenie

- Ak je 3-čepeľový nôž **(20)** tupý, môže sa dobrúsiť v odbornej dielni.
  Ak je poškodený alebo vykazuje nevyváženosť, musí sa vymeniť.

7.5. Montáž pílovej reťaze a lišty

VÝSTRAHA!

- Používajte ochranné rukavice!
  Nebezpečenstvo poranenia ostrými reznými zubami!

Upozornenie

- Dbajte na smer chodu pílovej reťaze **(59)** na lište **(60)** a na základnej doske (predĺžený odvetvovač) ➡.
- V prípade opotrebenia je možné lištu **(60)** obrátiť.
- Povoľte maticu **(61)** pomocou multifunkčného kľúča **(19)**.
- Odoberte kryt reťazového kolesa **(56)**.
- Na začiatok položte pílovú reťaz **(59)** na hrot lišty **(60)**.
- Nasaďte teraz lištu **(60)** s pílovou reťazou **(59)**.
- Položte vodiacu lištu **(66)** cez vedenie lišty **(66a)** a zároveň nasaďte napínací kolík reťaze **(69)** do otvoru lišty **(65)**. Súčasne položte pílovú reťaz **(59)** cez reťazový pastorok **(67)**.
- Teraz napnite pílovú reťaz **(59)** (pozri časť 7.7. Napnutie a kontrola pílovej reťaze).
- Opäť nasaďte kryt reťazového kolesa **(56)** a pevne utiahnite maticu **(61)**.

7.6. Demontáž pílovej reťaze

- Pílová reťaz **(59)** sa musí prípadne vopred uvoľniť, aby bolo možné odobrať lištu **(60)** a pílovú reťaz (pozri časť 7.7. Napnutie a kontrola pílovej reťaze). Riaďte sa týmito pokynmi v opačnom poradí.

7.7. Napnutie a kontrola pílovej reťaze

VÝSTRAHA!

- Používajte ochranné rukavice! Nebezpečenstvo poranenia ostrými reznými zubami!
- Otočte napínaciu skrutku reťaze **(70)** pomocou multifunkčného kľúča **(19)** v smere hodinových ručičiek, aby ste napnutie zvýšili.
- Pílová reťaz **(59)** musí dosadať na spodnú stranu lišty. Skontrolujte, či pílovú reťaz možno rukou potiahnuť cez lištu **(60)**.

Upozornenie

- Nová pílová reťaz **(59)** prevísa a musí sa napínať častejšie.

7.8. Mazanie reťaze

- Odoberte veko olejovej nádrže **(63)**.
- Nalejte do olejovej nádrže **(71)** cca 140 ml biooleja na reťaze **(18)**.

VÝSTRAHA!

- Nikdy nepracujte bez mazania reťaze!
  Pri pílovej reťazi bežiacej nasucho sa rezací mechanizmus v krátkom čase neopraviteľne zničí. Pred prácou vždy skontrolujte mazanie reťaze a hladinu oleja v nádrži.

Upozornenie

- Používajte iba olej na pílové reťaze, prednostne biologicky odbúrateľný. Nepoužívajte starý olej, motorový olej atď.
- Počas práce kontrolujte, či mazanie reťaze funguje.

7.9. Brúsenie pílovej reťaze

Upozornenie

- V súprave na brúsenie, napr. od značky Oregon, nájdete podrobné informácie o procese brúsenia.
- Prípadne použite elektrický prístroj na brúsenie reťazí a riaďte sa pokynmi výrobcu.
- V prípade neistoty o tom, ako túto prácu vykonať, sa musí vykonať výmena pílovej reťaze.

7.10. Otočenie predĺženého odvetvovača

- ♦ Vytiahnite páku na prestavenie uhla **(64)**.
- ♦ Nastavte želaný uhol.
- ♦ Páku na prestavenie uhla nechajte znova zapadnúť.

7.11. Otočenie nožníc na živý plot

⚠ VÝSTRAHA!

- ► Pri nastavovaní sa nikdy nedotýkajte nožovej lišty. Používajte iba otočnú rukoväť **(73)**. Nebezpečenstvo poranenia!
- ► Prevodová skriňa **(74)** je počas prevádzky horúca. Nedotýkajte sa prevodovej skrine. Nebezpečenstvo popálenia!

ⓘ Upozornenie

- ► Uhol rezu sa dá prestaviť v 7 stupňoch.
- ♦ Potlačte páčku **(77)** palcom smerom nadol a držte ju stlačenú (pozri obr. R).
- ♦ Potlačte aretačnú páčku **(76)** nahor, aby ste odblokovali nožovú lištu **(75)**.
- ♦ Nožovú lištu nakloňte pomocou otočnej rukoväti **(73)** do požadovaného uhla. Rúrku násady **(72)** pritom pevne držte druhou rukou. Potom uvoľnite aretačnú páčku, aby ste zaistili polohu.
- ♦ Pustite páčku. Dbajte na to, aby opäť zaskočila do svojej pôvodnej polohy.
- ♦ Dbajte na to, aby bola nožová lišta vo zvolenej polohe pevne zaistená.

⚠ VÝSTRAHA!

- ► Nožová lišta **(75)** sa nesmie otočiť úplne dozadu paralelne s rúrkou násady **(72)**, aby sa s ňou takto pracovalo. Hrozí nebezpečenstvo poranenia! Táto poloha slúži len ako prepravná poloha.

8. Nasadenie nosného popruhu

⚠ VÝSTRAHA!

- ► Nikdy nepoužívajte prístroj bez nosného popruhu **(52)**. Skôr ako odložíte nosný popruh, prístroj vždy vypnite.
- ► Nikdy nepoužívajte viaceré držiaky popruhu ani viaceré ramenné popruhy súčasne.
- ► 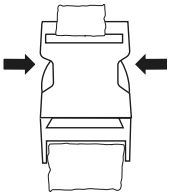

  Nosný popruh je vybavený rýchlouvoľňovacím zariadením **(53)**, aby bolo možné v nebezpečnej situácii rýchlo oddeliť prístroj od nosného popruhu. V nebezpečnej situácii zatlačte na obdive strany rýchlouvoľňovacieho zariadenia, aby bolo možné uvoľniť prístroj z nosného popruhu.

1) Nosný popruh **(52)** si nasaďte tak, aby bola ramenná doska **(51)** na chrbte.
2) Zatvorte nosný popruh (pozri obr. K) a prispôsobte ho obvodu tela, ako je zobrazené na obr. L.
3) Napnite ramenné popruhy tak, že ich potiahnete nadol (pozri obr. M a N). Dĺžka popruhu je optimálna, keď sa karabínka nachádza cca 10 cm pod bedrom.
4) Upevnite karabínku do nosného oka**(5)** na hornej rúrke násady **(8)**.
5) Umiestnite dosku na ochranu tela na bedre medzi telom a prístrojom.

ⓘ Upozornenie

- ► Dávajte pozor na to, aby žiadny iný diel nebránil uvoľneniu alebo odobratiu nosného popruhu **(52)**.

8.1. Vyváženie prístroja

- ♦ Na používanie rôznych nadstavcov zvoľte vždy správnu polohu nosného oka **(5)** pre nosný popruh **(52)**.
- ♦ Prístroj upevnený na nosnom oku by mal bez toho, aby ste ho držali rukami...
  - ... s cievkou so strunou **(23)** dosadať ľahko k zemi;
  - ... s 3-čepeľovým nožom **(20)** balansovať približne 20 cm nad zemou;
  - ... s nadstavcom pre predĺžený odvetvovač **(54)** alebo nadstavcom pre nožnice na živý plot **(72)** sa nachádzať vo vodorovnej vyváženej polohe.

1) Uvoľnite trochu skrutku na nosnom oku pre nosný popruh tak, aby sa nosným okom dalo pohybovať.
2) Presuňte nosné oko na hornej rúrke násady **(8)** tak, aby bol prístroj v závislosti od rezného nástroja vyvážený, ako bolo opísané.
3) Keď má prístroj správnu polohu, skrutku na nosnom oku opäť pevne utiahnite.

9. Uvedenie do prevádzky

Skôr ako uvediete prístroj do prevádzky, vložte obidva akumulátory (pozri obr. I) a nasaďte si nosný popruh **(52)**.

⚠ VÝSTRAHA!

- ► Prístroj nikdy nepoužívajte bez ochranného krytu **(12)**.
- ► Pri práci s prístrojom noste vhodné oblečenie, ako aj chrániče očí a sluchu.
- ► Pred každým použitím sa uistite, že prístroj funguje správne. Spínač ZAP/VYP **(14)**,, blokovanie zapnutia **(4)** a štartovacia páka **(3)** sa nesmú aretovať. Po pustení štartovacej páky sa musí motor vypnúť. Prístroj nepoužívajte, keď je spínač chybný alebo poškodený.

ⓘ Upozornenie

- ► Dodržiavajte predpisy na ochranu proti hluku a miestne predpisy.

9.1. Zapnutie/vypnutie a nastavenie otáčok

- ♦ Dbajte na to, aby ste mali stabilnú polohu, a pevne držte prístroj obidvoma rukami za rukoväti a s odstupom od tela. Dávajte pozor na to, aby sa prístroj po zapnutí mohol voľne pohybovať a nedotýkal sa žiadnych predmetov.

Zapnutie a nastavenie otáčok

1) Na aktivovanie prístroja stlačte spínač ZAP/VYP **(14)**. Rozsvieti sa ukazovateľ stavu nabitia **(16)**. Na bloku motora **(1)** svieti nastavený stupeň otáčok **(17)** 1 alebo 2.
2) Zvoľte želané otáčky stlačením tlačidla otáčok **(15)**. Zvolený stupeň otáčok sa rozsvieti.
3) Stlačte a podržte blokovanie zapnutia **(4)** a potom aktivujte štartovaciu páku **(3)**.
   Prístroj začne pracovať s prednastavenými otáčkami.
4) Znova uvoľnite blokovanie zapnutia.

ⓘ Upozornenie

- ► Prístroj nie je možné prevádzkovať dlhodobo. Štartovaciu páku **(3)** musíte podržať stlačenú.

⚠ OPATRNE!

- ► Po vypnutí rezný nástroj ešte niekoľko sekúnd dobieha. Počkajte, kým sa rezný nástroj úplne nezastaví. Ruky a nohy majte vždy mimo dosahu rezného nástroja! Hrozí nebezpečenstvo poranenia.

Vypnutie

- ♦ Keď už prístroj nechcete používať, vypnite ho úplne tak, že spínač ZAP/VYP **(14)** podržíte stlačený, kým ukazovateľ stavu nabitia **(16)** neprestane svietiť. Vyberte akumulátory.

10. Obsluha

10.1. Kontrola stavu nabitia akumulátora na prístroji

- ♦ LED diódy ukazovateľa stavu nabitia **(16)** signalizujú stav nabitia akumulátora, keď sú akumulátory **(50)** nasadené v bloku motora **(1)**.
- ♦ Keď sa prístroj aktivuje spínačom ZAP/VYP **(14)**, môžu sa LED diódy rozsvietiť takto:
  - svietia 3 LED diódy (červená, oranžová, zelená): akumulátor je nabitý
  - svietia 2 LED diódy (červená a oranžová): akumulátor je čiastočne nabitý
  - svieti 1 LED dióda (červená): akumulátor sa musí nabiť
- ♦ Keď už svieti iba červená LED dióda, akumulátor nabite.

10.2. Pracovné pokyny

⚠ VÝSTRAHA!

- ► Nebezpečenstvo poranenia! Pracujte bezpečne a s rozvahou!
- ♦ Pri práci dbajte na predpisy špecifické pre danú krajinu, resp. na miestne predpisy.
- ♦ Nepracujte počas všeobecne platných časov pokoja.
- ♦ Pevné predmety ako kamene, kovové diely a i. je nutné odstrániť. Mohli by sa vymrštiť, a tak ublížiť ľuďom a spôsobiť vecné škody.
- ♦ Pri rezaní vo vysokých kríkoch alebo živých plotoch by mala byť pracovná výška minimálne 15 cm. Tým nebudú ohrozené zvieratá ako ježkovia.
- ♦ Vždy prístroj pevne a bezpečne držte obidvomi rukami!
- ♦ Koste iba trávu a burinu! Dávajte pozor na korene alebo pne. Hrozí nebezpečenstvo zakopnutia.
- ♦ Pracujte opatrne a nikoho pri práci neohrozte.
- ♦ Pracujte iba pri dostatočných vizuálnych a svetelných podmienkach!
- ♦ Sledujte žaciu hlavu!
- ♦ Nikdy nerežte nad výškou ramien!
- ♦ Nikdy nenahraďte plastové vlákno oceľovým drôtom. Nebezpečenstvo poranenia a zničenia!
- ♦ Nepracujte na rebríku!
- ♦ Pracujte iba na pevných a stabilných podkladoch!
- ♦ Vyhýbajte sa neprirodzenému držaniu tela. Majte stabilnú polohu a neustále udržiavajte rovnováhu.
- ♦ V pravidelných intervaloch meňte pracovnú polohu, aby ste predišli jednostrannému zaťaženiu.
- ♦ Pri zablokovaní žacej hlavy ihneď vypnite prístroj, vyberte akumulátory a odstráňte príčinu blokovania.

10.3. Práca s cievkou so strunou

⚠ POZOR!

- ■ Pri použití cievky so strunou **(23)** musí byť predĺženie ochranného krytu **(12b)** vysunuté. (Pozri časť: „Predĺženie ochranného krytu (obr. Q)“).
- ♦ Používajte prístroj na malých trávnatých plochách v uhle cca 30° a rovnomerne otáčajte žacou hlavou v polkruhoch doprava a doľava.
- ♦ Najlepšie výsledky sa dosiahnu, keď tráva nie je dlhšia ako 15 cm. Pri dlhšej tráve sa odporúča vykonať kosenie na viackrát.
- ♦ Na kosenie okolo stromov, kolov plota alebo iných prekážok choďte pomaly okolo prekážky a koste vrcholom struny.
- ♦ Zabráňte kontaktu s pevnými prekážkami (kamene, múry, latkové ploty a i.), pretože struna by sa mohla rýchlo opotrebovať. Na udržanie prístroja v správnom odstupe používajte okraj ochranného krytu **(12)**.

(!) POZOR!

- ► Žaciu hlavu nedávajte počas prevádzky na zem!

10.4. Predĺženie struny

⚠ OPATRNE!

- ► Zvyšky struny sa môžu uvoľniť a vymrštiť. Môže to viesť k poraneniam.
- ♦ Na predĺženie struny párkrát ťuknite cievkou so strunou **(23)** na trávnaté miesto, zatiaľ čo je prístroj v prevádzke a motor beží.
- ♦ Struna sa automaticky predĺži. Nôž na struny **(33)** skráti strunu na vhodnú dĺžku.
- ♦ Keď sa struna nedá predĺžiť, postupujte takto:

1) Prístroj vypnite a vyberte z neho akumulátory.
2) Zatlačte otočný gombík **(22)** nadol a silno potiahnite koniec struny.

♦ Keď už nevidno žiadnu strunu, vymeňte cievku so strunou **(23)** alebo naviňte novú strunu, ako je opísané v časti 11.3 Výmena cievky.

10.5. Práca s 3-čepeľovým nožom

⚠ VÝSTRAHA!

► Pri práci vždy používajte nosný popruh **(52)** a noste vhodný pracovný odev.

► Noste chrániče očí, sluchu a hlavy.

► Uistite sa, že je 3-čepeľový nôž**(20)** riadne upevnený.

► Poškodené alebo tupé rezné nástroje vymeňte.

ⓘ Upozornenie

► Pri použití 3-čepeľového noža **(20)** musí byť predĺženie ochranného krytu **(12b)** zasunuté.

■ S 3-čepeľovým nožom opracúvajte iba voľné a rovné plochy. Kosenú plochu starostlivo skontrolujte a odstráňte cudzie telesá. Dbajte na to, aby ste nenarazili na kamene, kov alebo iné prekážky. Nôž sa môže poškodiť a hrozí tiež nebezpečenstvo spätného rázu.

■ Trojčepeľový nôž nepoužívajte na rezanie krovia alebo divého porastu.

■ Trojčepeľový nôž pravidelne kontrolujte, či nie je poškodený, a v prípade potreby ho vymeňte.

■ Prístrojom pri kosení pohybujte akoby kosou sem a tam.

■ Žaciu hlavu držte pritom paralelne k zemi a stanovte výšku rezania.

♦ Odporúčame nasledujúce nastavenie otáčok:
- Stupeň 1: krovie/kríky
- Stupeň 2: tráva/trávnik

10.6. Práca s nožnicami na živý plot

Techniky rezania

■ Obojstranná nožová lišta **(75)** umožňuje rezanie v obidvoch smeroch alebo kyvadlovými pohybmi z jednej strany na druhú.

■ Pri kolmom rezaní pohybujte nožnicami na živý plot rovnomerne smerom dopredu alebo v tvare oblúka hore a dolu.

■ Pri vodorovnom rezaní pohybujte nožnicami na živý plot v tvare polmesiaca ku kraju kríka, aby odrezané konáre spadli na zem.

■ Pozri roztváraciu stranu (obrázok S).

ⓘ Upozornenie

► Hrubé konáre odstraňujte nožnicami na konáre.

10.7. Práca s predĺženým odvetvovačom

Techniky pílenia

⚠ VÝSTRAHA!

► Dávajte vždy pozor na padajúce odrezky.

► Vždy pamätajte na nebezpečenstvo spätného vymrštenia konárov.

ⓘ Upozornenie

► Priložte doraz **(58)** na konár. Budete tak pracovať istejšie a pokojnejšie.

► Až potom začnite s pílením.

Pílenie malého konára

♦ Pri malých konároch (Ø 0 - 8 cm) píľte zhora nadol (pozri obrázok).

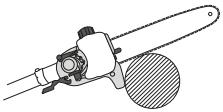

Pílenie väčších konárov

- ♦ Pri väčších konároch (Ø 8 – 25 cm) urobte najskôr odľahčovací rez Ⓐ (pozri obrázok). Odľahčovací rez tiež zabraňuje odlúpnutiu kôry z hlavného kmeňa.
- ♦ Píľte teraz postupne zhora Ⓑ nadol Ⓐ.

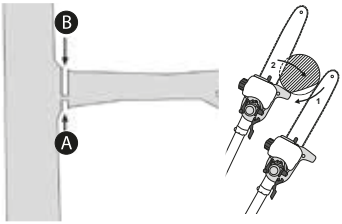

Pílenie po kúskoch

Skráťte dlhé, resp. hrubé konáre, predtým než uskutočníte finálny deliaci rez (pozri obrázok).

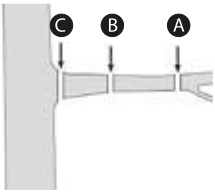

10.8. Bezpečná práca

- ■ Udržiavajte prístroj, rezací mechanizmus a ochranný kryt**(24)** v dobrom prevádzkovom stave, aby ste predišli zraneniam.
- ■ Prístroj po spadnutí skontrolujte, či nie je výrazne poškodený alebo chybný.
- ■ Dodržiavajte predpísaný pracovný uhol max. 60°±10°, aby bolo možné zaručiť bezpečnú prácu (pozri obrázok).

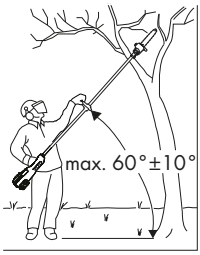

- ■ Nepoužívajte prístroj, keď stojíte na rebríku alebo na nestabilnom podklade.
- ■ Nerobte nepremyslené rezy. Mohlo by to ohroziť vás aj ostatných.
- ■ Deti by mali byť pod dohľadom, aby bolo zaručené, že sa nebudú hrať s prístrojom.
- ■ Meňte pravidelne svoju pracovnú polohu. Dlhšie používanie prístroja môže viesť k poruchám prekrvenia rúk podmienenným vibráciami. Čas používania však môžete predĺžiť vhodnými rukavicami alebo pravidelnými prestávkami. Pamätajte na to, že osobné predispozície na zlé prekrvenie, nízke vonkajšie teploty alebo veľké sily vynakladané na udržanie prístroja pri práci môžu čas používania skrátiť.

10.9. Keď prístroj vibruje

- ♦ Vyčistite prístroj a odstráňte prípadne zvyšky trávy zachytené na žacej hlave alebo ochrannom kryte **(12)** (pozri časť 11. Údržba a starostlivosť).

10.10. Odstránenie príčin zablokovania

⚠ VÝSTRAHA!

- ► Skôr ako budete pracovať na reznom nástroji, vypnite prístroj a vyberte z neho akumulátory!
- ► Noste ochranné rukavice, aby ste zabránili poraneniam.
- ♦ Odstráňte príčinu zablokovania rezného nástroja.

11. Údržba a starostlivosť

⚠ VÝSTRAHA!

- ► Nebezpečenstvo v dôsledku pohyblivých dielov! Pred všetkými údržbárskymi prácami vypnite prístroj a vyberte z neho akumulátory.
- ► Opravárenské a údržbárske práce, ktoré nie sú opísané v tomto návode, nechajte vykonať v našom servisnom stredisku alebo vyškoleným elektrikárom. Používajte iba originálne náhradné diely.
- ■ Pravidelne vykonávajte údržbárske a čistiace práce.
- ■ Mnoho chýb a úrazov vzniká v dôsledku nedostatočnej údržby a starostlivosti.

11.1. Čistenie prístroja

⚠ NEBEZPEČENSTVO! ÚRAZ ELEKTRICKÝM PRÚDOM!

► Nikdy neponárajte prístroj do vody ani do iných kvapalín a nestriekajte naň vodu, aby ste ho vyčistili.

⚠ OPATRNE!

► Pri čistení ochranného krytu **(12)** dávajte pozor na nôž na struny **(33)**. Môže vás porezať.

(!) POZOR!

► Nepoužívajte žiadne čistiace prostriedky ani rozpúšťadlá. Mohli by poškodiť povrchy prístroja.

■ Jednotka motora musí byť vždy čistá, suchá a zbavená oleja alebo mastiaceho tuku.

♦ Na vyčistenie bloku motora, vetracej štrbiny, rukovätí a rúrok násady použite kefku alebo jemne navlhčenú handričku.

♦ Po každom použití vyčistite ochranný kryt **(12)** a rezný nástroj. Pomocou kefky ich zbavte pokosenej trávy a zeminy.

Čistenie nožníc na živý plot

■ Nožnice na živý plot sa musia v pravidelných intervaloch čistiť od pilín.

♦ Skontrolujte, či nie sú na nožovej lište **(75)** nožníc na živý plot povolené skrutky, a v prípade potreby ich dotiahnite.

♦ Odstráňte prilepené zvyšky rastlín.

♦ Nožovú lištu namažte olejovým sprejom alebo olejovou mazničkou.

Čistenie predĺženého odvetvovača

■ Predĺžený odvetvovač sa musí v pravidelných intervaloch čistiť od pilín.

♦ Odoberte kryt reťazového kolesa **(56)**.

♦ Odoberte pílovú reťaz **(59)** z lišty **(60)** a oboje dôkladne vyčistite.

♦ Udržiavajte pílovú reťaz ostrú a skontrolujte napnutie, dbajte na stav hladiny oleja a prívod oleja.

Čistenie cievky so strunou/3-čepeľového noža

♦ Odstráňte prilepené zvyšky rastlín.

♦ Trojčepeľový nôž **(20)** udržiavajte ostrý, aby ste si uľahčili prácu.

11.2. Všeobecné údržbárske práce

⚠ VÝSTRAHA!

► Skôr ako budete pracovať na reznom nástroji, vypnite prístroj a vyberte z neho akumulátory!

♦ Pravidelne kontrolujte prevodovku a uistite sa, že je k dispozícii dostatočné množstvo maziva pre prevodovky. Prípadne doplňte trochu tekutého maziva pre prevodovky (cca 18 – 20 g), aby ste namazali prevodovku.

1) Uvoľnite pritom skrutku vpredu na hlave prístroja (pozri obr. D na roztváracej strane) pomocou 5 mm šesťhranného kľúča (nie je súčasťou dodávky), aby sa tekuté mazivo pre prevodovky dostalo do mazacieho otvoru.

2) Potom utrite prípadné nadbytočné mazivo a opäť uzatvorte mazací otvor pomocou skrutky.

♦ Pred každým použitím prístroj skontrolujte, či nemá nejaké nedostatky alebo poškodenia, ako sú uvoľnené, opotrebované alebo poškodené diely.

♦ Skontrolujte ochranný kryt **(12)** a ostatné ochranné zariadenia, či nie sú poškodené a či sú správne osadené. V prípade potreby ich vymeňte.

♦ Pravidelne kontrolujte nôž na struny **(33)**. Prístroj v žiadnom prípade nepoužívajte bez noža na struny alebo s poškodeným nožom na struny. Chybný nôž na struny nechajte bezpodmienečne vymeniť prostredníctvom servisného strediska.

11.3. Výmena cievky

⚠ POZOR!

- Pri použití cievky so strunou **(23)** musí byť predĺženie ochranného krytu **(12b)** vysunuté. (Pozri časť: „Predĺženie ochranného krytu“).
- Prístroj položte na zem a uistite sa, že je v stabilnej polohe.
- Zablokujte upínacie vreteno **(34)** tak, že kolík **(36)** zatlačíte nadol a podržíte stlačený. Pritom trochu otočte hnací kotúč **(35)**, kým sa nezablokuje. Odskrutkujte cievku so strunou **(23)** z upínacieho vretena v smere hodinových ručičiek.
- Otvorte puzdro cievky **(43)** tak, že klikací uzáver **(41)** na obidvoch stranách puzdra cievky pevne zatlačíte dovnútra a odoberiete veko puzdra cievky (pozri obr. F).
- Na otvorenie puzdra cievky môžete použiť plochý skrutkovač. Postupujte opatrne, cievku nepoškoďte.
- Nasaďte novú cievku **(42)** do veka puzdra cievky **(40)** a obidva konce struny prestrčte cez výstup struny **(44)** (pozri obr. F).
- Cievku položte do veka puzdra cievky a veko nechajte znova zapadnúť do puzdra cievky **(43)**. Dávajte pozor, aby ste výstup struny **(44)** nasadili na obidva výrezy v puzdre cievky, inak sa veko nebude dať zatvoriť (pozri obr. F).
- Naskrutkujte cievku so strunou **(23)** znova na upínacie vreteno **(34)** proti smeru hodinových ručičiek.
- Zablokujte upínacie vreteno tak, že kolík **(36)** zatlačíte nadol a podržíte stlačený. Pritom trochu otočte hnací kotúč **(35)**, kým sa nezablokuje.
- Cievku so strunou **(23)** otočte až na doraz tak, aby bola upevnená.
- Potom uvoľnite kolík, aby ste odblokovali upínacie vreteno.
- Potiahnite za obidva konce struny, aby ste struny uvoľnili z drážok **(45)**.
- Skráťte strunu na cca 15 cm, aby ste motor namáhali menej.

Výmena cievky so strunou/výmena rezacej struny

1) Cievka so strunou **(23)** sa demontuje podľa opisu v časti **11.3 Výmena cievky**. Stlačte oba klikacie uzávery **(41)** a odoberte veko **(40)**.
2) Vytiahnite cievku **(42)** z puzdra cievky **(43)**.
3) Odstráňte prípadnú rezaciu strunu.
4) Novú rezaciu strunu zložte v strede dokopy a vzniknutú slučku zaveste do drážok **(45)** v cievke.
5) Napnutú strunu naviňte v smere hodinových ručičiek. Cievka pritom rozdeľuje obidve polovice rezacej struny.
6) Zoberte teraz veko do ruky a nasaďte cievku do krytu. Dávajte pozor na to, aby držiak struny taniera cievky lícoval s prechodom struny vo veku.
7) Uvoľnite teraz rezaciu strunu z cievky a veďte ju cez výstup struny**(44)** v puzdre cievky **(43)**.
8) Obidve polovice krytu znovu spojte, kým citeľne nezaskočia.
9) Prebytočnú strunu skráťte na približne 15 cm. Zníži sa tým zaťaženie motora.
10) Cievku so strunou **(23)** opäť namontujte (pozri časť **11.3. Výmena cievky so strunou/výmena rezacej struny**).

11.4. Výmena noža (obr. E)

⚠ POZOR! NEBEZPEČENSTVO PORANENIA!

- Pozor, ostré hrany! Noste ochranné rukavice, aby ste zabránili poraneniam.

⚠ POZOR!

- Pri použití 3-čepeľového noža **(20)** musí byť predĺženie ochranného krytu **(12b)** zasunuté. (Pozri časť: „Predĺženie ochranného krytu (demontáž/montáž)“.
- Prístroj vypnite a vyberte z neho akumulátory.
- Prístroj položte na zem a uistite sa, že je v stabilnej polohe.
- Zablokujte upínacie vreteno **(34)** tak, že kolík **(36)** zatlačíte nadol a podržíte stlačený. Pritom trochu otočte hnací kotúč **(35)**, kým sa nezablokuje.
- Uvoľnite matice **(37)** v smere hodinových ručičiek a odoberte hnací kotúč **(35)**, upínací kotúč **(38)**, podložku **(39)** a 3-čepeľovy nôž **(20)** z upínacieho vretena **(34)**.
- Nasaďte 3-čepeľový nôž na upínacie vreteno. Trojčepeľový nôž je možné používať obojstranne.
- Upevnite 3-čepeľový nôž s podložkou, upínacím kotúčom a maticou.
- Potom uvoľnite kolík **(36)**, aby ste odblokovali upínacie vreteno.

11.5. Predĺženie ochranného krytu (obr. Q)

ⓘ Upozornenie

► Pri použití 3-čepeľového noža **(20)** musí byť predĺženie ochranného krytu **(12b)** zasunuté.

► Pri použití cievky so strunou **(23)** musí byť predĺženie ochranného krytu vysunuté.

Skrátenie ochranného krytu

♦ Zatlačte obe tlačidlá klikacieho uzáveru **(12a)** palcom dovnútra.

♦ Posuňte predĺženie ochranného krytu úplne nahor.

Predĺženie ochranného krytu

♦ Zatlačte obe tlačidlá klikacieho uzáveru palcom dovnútra a nadol.

♦ Stiahnite predĺženie ochranného krytu úplne nadol.

ⓘ Upozornenie

► Po každom použití vyčistite predĺženie ochranného krytu a ochranný kryt **(12)**.

11.6. Naostrenie noža na struny (obr. D)

⚠ POZOR!

■ Prístroj v žiadnom prípade nepoužívajte bez noža na struny alebo s poškodeným nožom na struny. Hrozí nebezpečenstvo poranenia.

■ Noste ochranné rukavice, aby ste zabránili rezným poraneniam.

♦ Prístroj vypnite a vyberte z neho akumulátory.

♦ Odskrutkujte nôž na struny **(33)** z ochranného krytu **(12)**.

♦ Upevnite nôž na struny do zveráka a naostrite nôž plochým pilníkom.
Používajte pilník opatrne a len v jednom smere.

♦ Nôž na struny znova naskrutkujte na ochranný kryt.

11.7. Navinutie cievky so strunou (obr. F)

Namiesto novej cievky so strunou **(23)** si môžete v špecializovanej predajni kúpiť nylonovú strunu s hrúbkou 2,4 mm a dĺžkou 6 m a navinúť ju na cievku **(42)**.

♦ Strunu zložte v strede a stred struny vložte do zárezu **(45a)** cievky. Naviňte obidva konce v smere šípky, ktorú nájdete na spodnej strane cievky.

♦ Potom konce struny upnite do jednej z drážok **(45)** na cievke.

ⓘ Upozornenie

► Struny vytiahnite napnuté a dávajte pozor, aby boli paralelne v obidvoch kanáloch na strunu. Okrem toho sa cievka nesmie naplniť viac ako 3 m struny na jeden kanál, pretože potom nebude automatický mechanizmus struny pracovať správne.

12. Intervaly údržby

12.1. Nožnice na živý plot

Uvedené údaje sa týkajú normálnych podmienok použitia.
V prípade sťažených podmienok, ako je intenzívna tvorba prachu a každodenný dlhší pracovný čas, je potrebné uvedené intervaly primerane skrátiť.

Časť prístroja	Činnosť	Pred začiatkom práce	Na konci práce	Podľa potreby
Nožová lišta **(75)**	vizuálna kontrola	X		
	vyčistiť		X	X

12.2. Predĺžený odvetvovač

Uvedené údaje sa týkajú normálnych podmienok použitia.

V prípade sťažených podmienok, ako je intenzívna tvorba prachu a každodenný dlhší pracovný čas, je potrebné uvedené intervaly primerane skrátiť.

Diel prístroja	Činnosť	Pred začiatkom práce	Jedenkrát za týždeň	V prípade poruchy	V prípade poškodenia	Podľa potreby
Mazanie reťaze	skontrolovať	X				
pílová reťaz **(59)**	skontrolovať a dbať na stav naostrenia	X				
	skontrolovať napnutie reťaze	X				
	nabrúsiť					X
vodiaca lišta **(66)**	skontrolovať (opotrebenie, poškodenie)	X				
	vyčistiť a otočiť		X	X		
	odhrotovať		X			
	vymeniť				X	X
reťazový pastorok **(67)**	skontrolovať		X			
	vymeniť					X

13. Odstraňovanie porúch

13.1. Prístroj

Porucha	Príčina	Riešenie
Prístroj sa nespustí.	Akumulátory sú vybité.	Nabite akumulátory.
	Akumulátory nie sú vložené.	Vložte akumulátory.
	Chybný spínač ZAP/VYP **(14)**.	Obráťte sa na servis.
	Štartovacia páka **(3)** je chybná.	
	Motor je chybný.	
Prístroj pracuje prerušovane.	Poškodený interný kontakt.	Obráťte sa na servis.
	Štartovacia páka **(3)** je chybná.	
Prístroj silne vibruje a vydáva nezvyčajné zvuky.	Rezný nástroj je znečistený alebo nie je správne upevnený.	Vyčistite rezný nástroj. Rezný nástroj dobre utiahnite.
	Motor je chybný.	Obráťte sa na servis.

13.2. Cievka so strunou

Porucha	Príčina	Riešenie
Zlý výsledok rezania s cievkou so strunou	Struna v cievke so strunou **(23)** nie je dostatočne dlhá alebo je opotrebovaná.	Predĺžte strunu. V prípade potreby vymeňte cievku so strunou.
	Struna nie je vyvedená z puzdra cievky **(43)** alebo je vyvedená iba z jednej strany.	Strunu navlečte správne, príp. ju nanovo naviňte.
	Rezný nástroj je znečistený.	Vyčistite rezný nástroj.
	Akumulátory nie sú úplne nabité/sú vybité.	Nabite akumulátory.
Rezný nástroj sa neotáča.	Cudzie teleso, napr. konár, blokuje rezný nástroj.	Ihneď vypnite prístroj, vyberte akumulátory a odstráňte príčinu zablokovania.

13.3. Nožnice na živý plot

Porucha	Príčina	Riešenie
Nožová lišta **(75)** je horúca.	Nožová lišta **(75)** je tupá.	Nabrúste nožovú lištu **(75)** alebo ju nechajte vymeniť (***17.1. Servis***).
	Príliš veľké trenie kvôli nedostatočnému mazaniu.	Nožovú lištu **(75)** naolejujte.
Zlý výsledok rezania s nožnicami na živý plot.	Nožová lišta **(75)** je znečistená.	Nožovú lištu **(75)** vyčistite.
	Príliš veľké trenie kvôli nedostatočnému mazaniu.	Nožovú lištu **(75)** naolejujte.
	Nožová lišta **(75)** je tupá.	Nabrúste nožovú lištu **(75)** alebo ju nechajte vymeniť (***17.1. Servis***).
	Nesprávna technika rezania,	pozri časť ***10.6. Techniky rezania***.

13.4. Predĺžený odvetvovač

Porucha	Príčina	Riešenie
Motor beží, pílová reťaz **(59)** sa nehýbe.	Predĺžený odvetvovač nie je správne pripojený.	Skontrolujte montáž.
Žiadny pokrok pri práci.	Pílová reťaz **(59)** je suchá, príp. prehriata alebo prevísa.	Doplňte olej, resp. pílovú reťaz **(59)** prebrúste, vymeňte alebo napnite.

14. Preprava

- Dávajte pozor na to, aby ste prístroj pri prenášaní nezapli.
- Prístroj pred prepravou vypnite a vyberte z neho akumulátory.
- Prístroj pri prenášaní vždy uchopte jednou rukou za prídavnú rukoväť **(6)** a druhou rukou za spodnú rukoväť. Zabránite tak kontaktu s nebezpečnými dielmi.
- Na prepravu a skladovanie 3-čepeľového noža **(20)** používajte ochranný kryt **(21)**.
- Pri preprave predĺženého odvetvovača a nožníc na živý plot používajte ochranné kryty **(24 + 25)**.
- Pri preprave dávajte pozor na to, aby ste dodržali bezpečnostnú vzdialenosť od tretích osôb.
- Pred prepravou upevnite prístroj upínacími popruhmi, aby ste zabránili jeho skĺznutiu a chránili ho pred poškodeniami.

15. Skladovanie

- Vyčistený prístroj uskladnite na suchom a bezprašnom mieste a vždy mimo dosahu detí.
- Vyrovnajte nožovú lištu **(75)**.
- Prístroj uschovávajte s dodanými ochrannými krytmi **(24 + 25)** na suchom mieste bez mrazu a mimo dosahu detí.
- Trojčepeľový nôž **(20)** skladujte vždy s jeho ochranným krytom **(21)**.
- Prípadne môžete prístroj zavesiť za jednotku motora, napríklad na nástenný hák. Na tento účel použite otvor kľúčovej dierky **(2)** na zadnej strane jednotky motora (pozri obr. A).

⚠ VÝSTRAHA! NEBEZPEČENSTVO PORANENIA!

- Nebezpečenstvo poranenia! Táto sklopená poloha slúži iba na prepravu a skladovanie, práce v tejto polohe sú zakázané!

16. Likvidácia

Symbol preškrtnutej odpadovej nádoby znamená, že tento prístroj sa nesmie po skončení životnosti likvidovať ako bežný komunálny odpad. Prístroj je potrebné odovzdať na zriadených zberných miestach, v zberných dvoroch alebo v prevádzkach na likvidáciu odpadov.

Pre nemecký trh platí:

Okrem toho sú distribútori elektrických a elektronických prístrojov, ako aj distribútori potravín povinní prijímať tieto prístroje späť. Spoločnosť LIDL vám ponúka možnosť vrátenia priamo v pobočkách a predajniach. Vrátenie a likvidácia sú pre vás bezplatné. Pri kúpe nového prístroja máte právo bezplatne odovzdať zodpovedajúci starý prístroj. Okrem toho máte možnosť bez povinnosti kúpy nového prístroja bezplatne odovzdať (maximálne tri) staré prístroje, ak žiaden rozmer nie je väčší ako 25 cm.

Pred vrátením vymažte všetky osobné údaje.

Pred vrátením vyberte batérie alebo akumulátory, ktoré nie sú uzavreté v starom prístroji, ako aj žiarovky, ktoré je možné vybrať bez poškodenia, a odovzdajte ich na samostatný zber.

Obal sa skladá z ekologických materiálov, ktoré môžete zlikvidovať v miestnych recyklačných strediskách.

Obal zlikvidujte ekologickým spôsobom.

16.1. Likvidácia batérií

S batériami/akumulátormi sa musí zaobchádzať ako so špeciálnym odpadom, a preto sa musia ekologicky zlikvidovať na zodpovedajúcich miestach (predajca, špecializovaný predajca, verejné miesta na zber odpadu, komerčné podniky zaoberajúce sa likvidáciou odpadu). Batérie/akumulátory môžu obsahovať jedovaté ťažké kovy.

Obsiahnuté ťažké kovy sa označujú písmenami uvedenými pod symbolom: Cd = kadmium, Hg = ortuť, Pb = olovo.

Batérie/akumulátory preto neodhadzujte do domového odpadu, ale odovzdajte ich na samostatný zber.

Batérie/akumulátory odovzdajte len vo vybitom stave.

Ochrana životného prostredia

Znečistený údržbársky materiál a prevádzkové materiály odovzdajte na určenom zbernom mieste.

17. Záruka spoločnosti Kompernass Handels GmbH

Vážená zákazníčka, vážený zákazník,

na tento prístroj máte záruku 3 roky od dátumu zakúpenia. Pokiaľ sú súčasťou dodávky, na boxy s akumulátorom série X12V a X20V Team dostanete taktiežzáruku 3 roky od dátumu zakúpenia. V prípade nedostatkov tohto výrobku máte práva vyplývajúce zo zákona voči predajcovi tohto výrobku. Tieto Vaše práva vyplývajúce zo zákona nie sú obmedzené našou zárukou, uvedenou nižšie.

Záručné podmienky

Záručná doba začína plynúť dátumom zakúpenia. Prosím, uschovajte si pokladničný blok. Tento bude potrebný ako dôkaz o zakúpení. Ak v priebehu troch rokov od dátumu zakúpenia tohto výrobku dôjde k chybe materiálu alebo výrobnej chybe, výrobok vám – podľa nášho uváženia – bezplatne opravíme, vymeníme alebo uhradíme kúpnu cenu. Podmienkou tohto záručného plnenia je, že počas trojročnej lehoty sa poškodený prístroj a doklad o zakúpení (pokladničný blok) predloží so stručným opisom, v čom spočíva nedostatok prístroja a kedy sa vyskytol. Ak je chyba pokrytá našou zárukou, zašleme Vám späť opravený alebo nový výrobok. Opravou alebo výmenou výrobku nezačína plynúť žiadna nová záručná doba.

Záručná doba a zákonné nároky na odstránenie chýb

Záručná doba sa záručným plnením nepredĺži. To platí aj pre vymenené a opravené diely. Poškodenia a chyby zistené prípadne už pri kúpe, sa musia hlásiť okamžite po vybalení. Po uplynutí záručnej doby podliehajú prípadné opravy poplatku.

Rozsah záruky

Prístroj bol starostlivo vyrobený v súlade s prísnymi smernicami kvality a pred dodaním bol svedomito preskúšaný. Záručné plnenie sa vzťahuje na chyby materiálu alebo výrobné chyby. Záruka sa nevzťahuje na časti výrobku, ktoré sú vystavené bežnému opotrebovaniu, takže ich možno pokladať za rýchlo opotrebiteľné diely, ako napr. pílové listy, náhradné čepele, brúsny papier atď, ani na poškodenia krehkých dielov, ako napr. spínače alebo diely vyrobené zo skla.

Táto záruka zaniká v prípade poškodenia výrobku neodborným používaním alebo neodbornou údržbou. Na správne používanie výrobku sa musia presne dodržiavať všetky pokyny, uvedené v návode na obsluhu. Bezpodmienečne sa musí zabrániť použitiu alebo úkonom, ktoré sa v návode na obsluhu neodporúčajú alebo pred ktorými sa varuje.

Výrobok je určený len na súkromné použitie a nie na priemyselné používanie. Záruka zaniká pri nesprávnom a neodbornom zaobchádzaní, pri použití násilia a pri zásahoch, ktoré neboli vykonané naším autorizovaným servisom.

Poskytnutie záruky neplatí pri

- normálnom opotrebovaní kapacity akumulátora
- komerčnom používaní výrobku
- poškodení alebo zmene výrobku zákazníkom
- nerešpektovaní predpisov týkajúcich sa bezpečnosti a údržby, chybách obsluhy
- škodách v dôsledku elementárnych udalostí

Vybavenie v prípade záruky

Na zaručenie rýchleho vybavenia Vašej žiadosti postupujte podľa nasledujúcich pokynov:

- Na všetky otázky majte pripravený pokladničný doklad a číslo výrobku (IAN) 507527_2507 ako doklad o nákupe.
- Číslo výrobku nájdete na typovom štítku na výrobku, na gravúre na výrobku, na titulnej stránke návodu na obsluhu (dole vľavo) alebo ako nálepku na zadnej alebo spodnej strane výrobku.
- Ak dôjde k funkčným poruchám alebo iným nedostatkom, najskôr telefonicky kontaktujte servisné oddelenie uvedené nižšie alebo využite náš kontaktný formulár, ktorý sa nachádza na stránke parkside-diy.com v časti Servis.
- Výrobok, zaevidovaný ako poruchový, môžete potom spolu s dokladom o nákupe (pokladničný blok) a uvedením popisu chyby a dátumu, kedy k nej došlo, bezplatne odoslať na adresu servisného strediska, ktorá Vám bude oznámená.

PDF ONLINE
parkside-diy.com

Na stránke parkside-diy.com si môžete pozrieť a stiahnuť túto a mnoho ďalších príručiek. Pomocou tohto QR kódu sa dostanete priamo na stránku parkside-diy.com. Vyberte si svoju krajinu a cez vyhľadávanie vyhľadajte návody na obsluhu. Pomocou čísla výrobku (IAN) 507527_2507 sa dostanete k návodu na obsluhu pre váš výrobok.

17.1. Servis

SK Servis Slovensko
Tel. 0800 003 409
Kontaktný formulár na stránke parkside-diy.com

IAN 507527_2507

17.2. Dovozca

Majte na pamäti, že nasledujúca adresa nie je adresou servisného strediska. Najskôr kontaktujte určené servisné stredisko.

KOMPERNASS HANDELS GMBH
BURGSTRASSE 21
44867 BOCHUM
NEMECKO
www.kompernass.com

18. Objednávanie náhradných dielov

Náhradné akumulátory alebo nabíjačku si môžete dlhodobo pohodlne doobjednať cez internet na stránke **www.kompernass.com**.

Pomocou tohto QR kódu sa dostanete priamo na našu webovú stránku a môžete si prezrieť a objednať dostupné náhradné diely.

Upozornenie

- Ak by ste mali problémy s online objednávkou, môžete sa obrátiť telefonicky alebo e-mailom na naše servisné centrum.
- Pri svojej objednávke vždy uveďte číslo výrobku (IAN) 507527_2507.
- Pamätajte na to, že online objednávanie náhradných dielov nie je možné pre všetky krajiny dodania.

19. Preklad originálneho ES vyhlásenia o zhode

My, spoločnosť KOMPERNASS HANDELS GMBH, osoba zodpovedná za dokumentáciu: pán Hans-Peter Kompernaß, BURGSTR. 21, 44867 BOCHUM, DEUTSCHLAND/NEMECKO, vyhlasujeme, že tento výrobok sa zhoduje s nasledujúcimi normami, normatívnymi dokumentmi a smernicami ES:

Smernica o strojových zariadeniach (2006/42/EG)

Príloha IV smernice 2006/42/EG:

Notifikovaná osoba: TÜV SÜD Product Service GmbH, Ridlerstraße 65, 80339 München, Deutschland/Nemecko

Notifikačné číslo 0123, certifikát č: M6A 030574 3276 Rev.00

Smernica o elektromagnetickej kompatibilite (2014/30/EU)

Smernica o emisiách hluku (2000/14/EG), (2005/88/EG)

Hladina akustického výkonu LWA:

Cievka so strunou

Nameraná L_{WA}: 93,5 dB

Zaručená L_{WA}: 96 dB

Trojčepeľový nôž

Nameraná L_{WA}: 91,2 dB

Zaručená L_{WA}: 96 dB

Nožnice na živý plot

Nameraná L_{WA}: 100,4 dB

Zaručená L_{WA}: 104 dB

Predĺžený odvetvovač

Nameraná L_{WA}: 101,4 dB

Zaručená L_{WA}: 104 dB

Notifikovaná osoba:

TÜV SÜD Industrie Product Service GmbH, Westendstr. 199, 80686 München, Deutschland/Nemecko

Notifikačné č.: 0036

Certifikát č.: OR/017832/011

Smernica o RoHS (2011/65/EU)*

* Výhradná zodpovednosť za vydanie tohto vyhlásenia o zhode nesie výrobca. Predmet vyhlásenia opísaný vyššie je v súlade s predpismi smernice 2011/65/EU Európskeho parlamentu a Rady z 8. júna 2011 o obmedzení používania určitých nebezpečných látok v elektrických a elektronických zariadeniach.

Aplikované harmonizované normy

EN 62841-1:2015/A11:2022
IEC 62841-4-4:2020
EN 62841-4-2:2019/A11:2022
EN ISO 11680-1:2021
EN ISO 12100:2010
EN 301489-1 V2.2.3:2019
EN 301489-17 V3.3.1:2024
EN 300328 V2.2.2:2019
EN 50663:2017
EN IEC 55014-1:2021
EN IEC 55014-2:2021
EN IEC 63000:2018

Typové označenie stroja: 40 V kombinované akumulátorové náradie 4 v 1 PAKG 40-Li A1

Rok výroby: 01–2026

Sériové číslo: IAN 507527_2507

Bochum, 11. 11. 2025

Hans-Peter Kompernaß
– Konateľ –

Technické zmeny v zmysle ďalšieho vývoja sú vyhradené.

Sadržaj

1. Namjenska uporaba 102
1.1. Korištena upozorenja i simboli 102
2. Opseg isporuke 104
3. Opis uređaja 104
4. Tehnički podaci 105
5. Sigurnosne napomene 107
5.1. Opće sigurnosne napomene za uporabu električnog alata . 107
5.2. Sigurnost na radnom mjestu 107
5.3. Električna sigurnost 107
5.4. Sigurnost osoba 107
5.5. Korištenje i rukovanje električnim alatom 108
5.6. Korištenje i rukovanje baterijskim alatom 108
5.7. Servis. 109
5.8. Sigurnosne napomene za škare za živicu. 109
5.9. Sigurnosne upute za škare za živicu s produženim dosegom . . 109
5.10. Daljnje sigurnosne napomene za škare za živicu . . 110
5.11. PREOSTALI RIZICI. 110
5.12. Dodatne sigurnosne napomene 111
5.13. Sigurnosne napomene za uređaj za rezanje visokih grana. 111
5.14. Mjere opreza protiv povratnog udara. 112
5.15. Sigurnosne napomene za trimere za travu, uređaje za slobodno rezanje i rezanje s reznom pločom 113
5.16. Opće sigurnosne napomene za siguran rad 114
5.17. Povratni udar – uzroci i odgovarajuće sigurnosne napomene 115
6. Prije puštanja u pogon 116
6.1. Punjenje paketa baterija 116
6.2. Umetanje / vađenje paketa baterija iz uređaja 116
6.3. Provjera stanja baterije 116
7. Sastavljanje uređaja 116
7.1. Montiranje dodatne ručkeb(slika C) 116
7.2. Montiranje zaštitne kupole (slika D). 117
7.3. Spajanje cijevi (slika A) 117
7.4. Montiranje / zamjena reznog alata (slike E/F). . . . 117
7.5. Montiranje reznog lanca i mača 118
7.6. Demontiranje reznog lanca 118
7.7. Zatezanje i provjera reznog lanca 118
7.8. Podmazivanje lanca. 118
7.9. Brušenje reznog lanca 118
7.10. Zakretanje uređaja za rezanje visokih grana 119
7.11. Zakretanje škara za živicu 119
8. Stavljanje pojasa za nošenje 119
8.1. Balansiranje uređaja 120
9. Puštanje u pogon 120
9.1. Uključivanje / isključivanje i postavljanje broja okretaja . 120
10. Rukovanje 121
10.1. Provjera stanja baterije na uređaju 121
10.2. Napomene za rad 121
10.3. Rad s kolutom s niti. 121
10.4. Produživanje niti 121
10.5. Rad s nožem s tri zuba 122
10.6. Rad sa škarama za živicu. 122
10.7. Rad s uređajem za rezanje visokih grana 122
10.8. Siguran rad. 123
10.9. Ako uređaj vibrira 123
10.10. Uklanjanje blokade 123
11. Održavanje i njega 123
11.1. Čišćenje uređaja 124
11.2. Opći radovi održavanja 124
11.3. Zamjena koluta. 125
11.4. Zamjena noža (slika E) 125
11.5. Produžetak zaštitnog poklopca (slika Q) 126
11.6. Brušenje rezača niti (slika D) 126
11.7. Namatanje koluta s niti (slika F) 126
12. Intervali održavanja 126
12.1. Škare za živicu 126
12.2. Uređaj za rezanje visokih grana 127
13. Otklanjanje problema 128
13.1. Uređaj 128
13.2. Kolut s niti 128
13.3. Škare za živicu 129
13.4. Uređaj za rezanje visokih grana 129
14. Transport 130
15. Skladištenje 130
16. Zbrinjavanje 130
16.1. Zbrinjavanje baterija 130
17. Jamstvo tvrtke Kompernass Handels GmbH 131
17.1. Servis. 132
17.2. Uvoznik 132
18. Naručivanje rezervnih dijelova 132
19. Prijevod originalne izjave EZ o sukladnosti 133

1. Namjenska uporaba

Škare za živicu

Ovaj je uređaj namijenjen za korištenje sa škarama za živicu za rezanje i podrezivanje živice, grmlja i ukrasnog grmlja u privatnom području. Radi se o ručno upravljanom uređaju s integriranim pogonom kod kojeg se linearno raspoređene oštrice pomiču naprijed-nazad.

Uređaj za rezanje visokih grana

Ovaj je uređaj namijenjen za korištenje s uređajem za rezanje visokih grana, za orezivanje drveća.

Kolut s niti i nož s tri zuba

Kada se koristi s kolutom s niti, uređaj je namijenjen za košnju trave uz rubove gredica i oko debala drveća. Kada se koristi s nožem s tri zuba, uređaj je namijenjen za rezanje grmlja, niskog raslinja, trave i korova.

Uređaj koristite samo na opisani način i u opisanim područjima uporabe. Svaki drugi način uporabe i svaka izmjena uređaja smatra se nenamjenskom i krije znatnu opasnost od nezgode. Za štete nastale nenamjenskom uporabom ne preuzimamo nikakvu odgovornost. Uređaj nije namijenjen za komercijalnu uporabu.

1.1. Korištena upozorenja i simboli

U ovim uputama za uporabu, na pakiranju i na uređaju, korištena su sljedeća upozorenja i simboli (ako je primjenjivo):

	Pročitajte upute za uporabu i pridržavajte ih se!
	UPOZORENJE! Prilikom radova s uređajem potrebno je poduzeti posebne sigurnosne mjere. Pročitajte i slijedite sva upozorenja.
	Nosite zaštitu sluha!
	Nosite zaštitne naočale!
	Nosite zaštitnu kacigu!
	Nosite zaštitne rukavice.
	Nosite sigurnosne cipele koje ne kližu.

	Održavajte sigurnosni razmak od najmanje 15 metara od drugih osoba.
	Osobe koje se nalaze u blizini držite podalje od uređaja.
	Pozor! Opasnost od ozljeda oštrim nožem.
	Pazite na izbačene predmete!
	UPOZORENJE! Opasnost od povratnog udara. Zaštitite se od povratnog udara uređaja!
	Ne koristite rezne ploče!
	Uređaj zaštitite od kiše i vlage!
	Prije radova održavanja isključite uređaj i izvadite bateriju!
LWA 96 dB	Zajamčena razina jačine zvuka uređaja
	Zaštitna kupola s dvije funkcije za kolut s niti i nož za rezanje s tri zuba
	Dodajte tekuću mast za mjenjač
	Opasnost po život od strujnog udara! Držite se najmanje 10 m podalje od nadzemnih vodova.
	Pozor, vrući dijelovi.
	Pozor! Pad predmeta. Posebice prilikom rezanja iznad visine glave.

	Uređajem uvijek rukujte s obje ruke.
	Motornom pilom ne upravljajte samo jednom rukom.
	Opasnost od povratnog udara!
8''	Duljina vodilice
33	Broj karika lanca
0.375''(9.525mm)	Karike lanca
0.043''(1.1mm)	Širine utora
	Smjer okretanja reznog lanca
	OPASNOST! Upozorenje s ovim simbolom i signalnom riječi „OPASNOST" označava neposrednu opasnu situaciju koja će, ako se ne izbjegne, rezultirati smrću ili teškim ozljedama.
	UPOZORENJE! Upozorenje s ovim simbolom i signalnom riječi „UPOZORENJE" označava moguću opasnu situaciju koja će, ako se ne izbjegne, rezultirati smrću ili teškim ozljedama.
	OPREZ! Upozorenje s ovim simbolom i signalnom riječi „OPREZ" označava moguću opasnu situaciju koja će, ako se ne izbjegne, rezultirati lakšim ili srednje teškim ozljedama.
	POZOR! Upozorenje s ovim simbolom i signalnom riječi „POZOR" označava moguću situaciju koja će, ako se ne izbjegne, uzrokovati materijalnu štetu.
	Napomena: Napomena označava dodatne informacije za jednostavnije rukovanje uređajem.

	Električni uređaj ne bacajte u kućni otpad!
	Ambalažu zbrinite na ekološki prihvatljiv način.
b a	Ambalaža izrađena od materijala koji se mogu reciklirati. Prilikom odvajanja otpada vodite računa o oznakama na materijalu ambalaže: Isti su označeni kraticama (a) i brojkama (b) sljedećeg značenja: 1-7: Plastika, 20-22: Papir i karton, 80-98: Kompozitni materijali.
ES/PT AZUL ES/PT AMARILLO AMARELO ES/PT	Ambalaža sadrži komponente izrađene od papira i/ili kartona. Ambalaža sadrži komponente izrađene od plastike i/ili metala.
CE	Ovaj proizvod ispunjava zahtjeve važećih europskih i nacionalnih direktiva.
UK CA	Ova oznaka potvrđuje da proizvod ispunjava sigurnosne zahtjeve Ujedinjenog Kraljevstva.

FR: Proizvod, ambalaža i upute za uporabu mogu se reciklirati, podliježu proširenoj odgovornosti proizvođača i prikupljaju se odvojeno.

2. Opseg isporuke

1 40 V baterijski kombinirani uređaj 4 u 1
1 zaštitna kupola
1 nož s tri zuba
1 nastavak za rezanje visokih grana
1 nastavak sa škarama za živicu
1 nastavak s kolutom s niti / nožem s tri zuba
1 kolut s niti
1 bočica s uljem
100 ml tekućine za rezni lanac
1 imbus ključ
1 višenamjenski ključ
1 pojas za nošenje
1 zaštitni poklopac (nož s tri zuba)
1 zaštitni poklopac (uređaj za rezanje visokih grana)
1 zaštitni poklopac (škare za živicu)
1 upute za uporabu

3. Opis uređaja

(Za ilustracije vidi preklopne stranice)

Slika A

1 Blok motora
2 Otvor u obliku ključanice
3 Poluga za pokretanje
4 Blokada uključivanja
5 Ušica za nošenje
6 Dodatna ručka
7 Štitnik za noge
8 Cijev osovine na bloku motora
9 Okretni gumb (s podloškom)
10 Klin za blokadu
11 Cijev osovine (nastavak s kolutom s niti)
12 Zaštitna kupola
12a Kopča
12b Zaštitni poklopac
13 Imbus ključ
14 Prekidač za uključivanje / isključivanje
15 Tipka za broj okretaja
16 Indikator stanja napunjenosti
17 Stupanj broja okretaja

Slika B

18 Bočica s uljem
19 Višenamjenski ključ
20 Nož s tri zuba
21 Zaštitni poklopac (nož s tri zuba)
22 Okretni gumb
23 Kolut s niti
24 Zaštitni poklopac (uređaj za rezanje visokih grana)
25 Zaštitni poklopac (škare za živicu)

Slika C

26 Klin za blokadu
27 Gumica
28 Luk
29 Podložna pločica
30 Okretni gumb

Slika D

31 Vijak (4x)

32 Držač za zaštitnu kupolu

33 Rezač niti

Slika E

34 Prihvatna osovina

35 Pogonska ploča

36 Klin

37 Matica

38 Stezna ploča

39 Podložna pločica

Slika F

40 Poklopac

41 Kopča

42 Kolut

43 Kutija koluta

44 Izlaz niti

45 Utor

45a Urez

Slika G

46 Dvostruki brzi punjač*

Slika H

47 Tipka za deblokadu paketa baterija

48 Tipka za stanje baterije

49 LED indikator baterije

50 Paket baterija*

Slika J

51 Ramena ploča

52 Pojas za nošenje

53 Naprava za brzo otpuštanje

Slika O

54 Cijev osovine (nastavak uređaja za rezanje visokih grana)

55 Zaštitni prsten

56 Poklopac zupčanika

57 Kuka za grane

58 Graničnik sa šiljcima

59 Rezni lanac

60 Mač

61 Matica

62 Navoj

63 Poklopac spremnika za ulje

64 Poluga za postavljanje kuta

65 Provrt na maču

66 Šina vodilice

66a Vodilica mača

67 Zupčanik lanca

68 Kapaljka podmazivača

69 Klin za zatezanje lanca

70 Vijak za zatezanje lanca

71 Spremnik za ulje

Slika R

72 Cijev osovine (nastavak za škare za živicu)

73 Zakretna ručka

74 Kućište prijenosnika

75 Traka noža

76 Poluga za zaključavanje

77 Poluga

* BATERIJA I PUNJAČ NISU SADRŽANI U OPSEGU ISPORUKE

4. Tehnički podaci

Nazivni napon

40 V ⎓ (istosmjerna struja) (2 x 20 V)

Li-Ion Litij-ionska baterija

Nazivni broj okretaja

2 stupnja: n_0 6200 / 7500 min^{-1}

Broj okretaja u praznom hodu, osovina	n_0 7500	min^{-1}
Veličina navoja	M10	
Kolut s niti		
Krug rezanja	300	mm
Debljina niti	2,4	mm
Duljina niti	6	m
Broj okretaja u praznom hodu (bez opterećenja)	n_0 7000	min^{-1}
Nož s tri zuba		
Krug rezanja	255	mm
Broj okretaja u praznom hodu (bez opterećenja)	n_0 7300	min^{-1}
Škare za živicu		
Rezna dužina	410	mm

maks. preporučena debljina grane	15 mm
Broj okretaja u praznom hodu (bez opterećenja)	n_0 1200 min^{-1}

Uređaj za rezanje visokih grana

Mač	HYA08-33-437P
Duljina mača	8″
Širine utora	1,27 mm
Rezna dužina	180 mm
Rezni lanac	3/8LP-043-33
Duljina lančanih karika	9,525 mm
Broj karika lanca	33
Debljina pogonskog članka	1,1 mm
Brzina lanca (bez opterećenja) v_0	maks. 10 m/s
Zapremina spremnika za ulje	oko 140 cm^3

Informacije o buci i vibracijama

Vrijednost emisije buke

Kolut s niti (u skladu s IECF 62841-4-4)

Razina zvučnog tlaka	L_{PA} = 81,1 dB
Odstupanje	K = 3 dB
Razina jačine zvuka	L_{WA} = 93,5 dB
Odstupanje	K = 2,07 dB
Zajamčena	96 dB

Nož s tri zuba (u skladu s IECF 62841-4-4)

Razina zvučnog tlaka	L_{PA} = 79,8 dB
Odstupanje	K = 3 dB
Razina jačine zvuka	L_{WA} = 91,2 dB
Odstupanje	K = 1,96 dB
Zajamčena	96 dB

Škare za živicu (u skladu s EN 62841-4-2)

Razina zvučnog tlaka	L_{PA} = 87,3 dB
Odstupanje	K = 3 dB
Razina jačine zvuka	L_{WA} = 100,4 dB
Odstupanje	K = 2,04 dB
Zajamčena	104 dB

Uređaj za rezanje visokih grana (u skladu s EN ISO 11680-1)

Razina zvučnog tlaka	L_{PA} = 81,9 dB
Odstupanje	K = 3 dB
Razina jačine zvuka	L_{WA} = 101,4 dB
Odstupanje	K = 2,48 dB
Zajamčena	104 dB

Nosite zaštitu sluha!

Vrijednosti vibracija (zbroj vektora triju smjerova) izračunat u skladu s normom EN 62841:

Ukupna vrijednost vibracija

Kolut s niti

Prednja ručka	a_h = 1,763 m/s^2
Stražnja ručka	a_h = 3,496 m/s^2
Odstupanje	K = 1,5 m/s^2

Nož s tri zuba

Prednja ručka	a_h = 3,978 m/s^2
Stražnja ručka	a_h = 2,921 m/s^2
Odstupanje	K = 1,5 m/s^2

Škare za živicu

Prednja ručka	a_h = 2,280 m/s^2
Stražnja ručka	a_h = 3,389 m/s^2
Odstupanje	K = 1,5 m/s^2

Uređaj za rezanje visokih grana

Prednja ručka	a_h = 1,884 m/s^2
Stražnja ručka	a_h = 3,578 m/s^2
Odstupanje	K = 1,5 m/s^2

Napomena

- Navedene ukupne vrijednosti vibracija i navedene vrijednosti emisije buke izmjerene su standardiziranom metodom ispitivanja i mogu se koristiti za usporedbu električnih alata.
- Navedene ukupne vrijednosti vibracija i navedene vrijednosti emisije buke mogu se koristiti i za uvodnu procjenu opterećenja.

⚠ **UPOZORENJE!**

- ► Emisije vibracija i buke tijekom stvarne uporabe električnog alata mogu odstupati od navedenih vrijednosti, ovisno o načinu na koji se električni alat upotrebljava, posebno o tome koja vrsta obratka se obrađuje.
- ► Potrebno je utvrditi sigurnosne mjere za zaštitu rukovatelja na temelju procjene izloženosti vibracijama tijekom stvarnih uvjeta uporabe (pritom je potrebno uzeti u obzir sve dijelove ciklusa pogona, primjerice razdoblja u kojima je električni uređaj isključen, kao i razdoblja u kojima je uređaj uključen, ali radi bez opterećenja).

Uređaj je dio serije PARKSIDE X20V TEAM proizvođača Parkside i može raditi s baterijama iz serije PARKSIDE X20V TEAM proizvođača Parkside.

Baterije iz serije PARKSIDE X20V TEAM proizvođača Parkside smiju se puniti samo punjačima iz serije PARKSIDE X20V TEAM proizvođača Parkside.

Tehničke podatke za bateriju i punjač možete pronaći u zasebnim uputama. Na vrijeme punjenja utječu razni čimbenici, poput temperature okoline i mrežnog napona, te se može razlikovati od navedenih vrijednosti.

5. Sigurnosne napomene

5.1. Opće sigurnosne napomene za uporabu električnog alata

⚠ **UPOZORENJE!**

- ► **Pročitajte sve sigurnosne napomene, upute, slike i tehničke podatke koji se nalaze uz ovaj električni alat.** Nepridržavanje sljedećih uputa može uzrokovati strujni udar, požar i/ili teške ozljede.

Sačuvajte sve sigurnosne napomene i upute za buduću uporabu.

Pojam „električni alat" koji se koristi u sigurnosnim napomenama odnosi se na električni alat s mrežnim napajanjem (s mrežnim kabelom) i na električni alat s pogonom na baterije (bez mrežnog kabela).

5.2. Sigurnost na radnom mjestu

a) **Radno mjesto držite čistim i dobro osvijetljenim.** Neuredno i neosvijetljeno radno mjesto može uzrokovati nezgode.

b) **Električni alat ne koristite u eksplozivnom okruženju u kojem se nalaze zapaljive tekućine, plinovi ili prašina.** Električni uređaji stvaraju iskre koje mogu zapaliti prašinu ili pare.

c) **Djecu i druge osobe držite podalje tijekom korištenja električnog alata.** U slučaju nepažnje možete izgubiti kontrolu nad električnim alatom.

5.3. Električna sigurnost

a) **Priključni utikač električnog alata mora pristajati u utičnicu. Utikač se ni na koji način ne smije mijenjati. Ne koristite adapterske utikače s uzemljenim električnim alatom.** Neizmijenjeni utikači i odgovarajuće utičnice umanjuju rizik od strujnog udara.

b) **Izbjegavajte tjelesni kontakt s uzemljenim površinama kao što su cijevi, sustavi grijanja, štednjaci ili hladnjaci.** Rizik od strujnog udara veći je kada je tijelo uzemljeno.

c) **Električni alat zaštitite od kiše i vlage.** Prodiranje vode u električni uređaj povećava rizik od strujnog udara.

d) **Priključni kabel ne koristite za druge namjene, primjerice za nošenje električnog alata, vješanje istog ili izvlačenje utikača iz utičnice. Priključni kabel držite podalje od izvora topline, ulja, oštrih bridova i pokretnih dijelova.** Oštećeni ili zapetljani priključni kabeli povećavaju rizik od strujnog udara.

e) **Ako električni alat koristite na otvorenom, koristite samo produžne kabele koji su odobreni za uporabu na otvorenom.** Uporaba takve vrste produžnog kabela prikladnog za uporabu na otvorenom umanjuje rizik od strujnog udara.

f) **Ako nije moguće izbjeći uporabu električnog alata u vlažnom okruženju, koristite fido sklopku.** Korištenje fido sklopke smanjuje rizik od strujnog udara.

5.4. Sigurnost osoba

a) **Budite pažljivi i pazite na ono što radite, i električnim alatom rukujte razumno. Električni alat ne koristite ako ste umorni ili pod utjecajem droga, alkohola ili lijekova.** Samo jedan trenutak nepažnje za vrijeme uporabe električnog alata može dovesti do ozbiljnih ozljeda.

b) **Nosite osobnu zaštitnu opremu i uvijek nosite zaštitne naočale.**Nošenje osobne zaštitne opreme kao što je maska protiv prašine, nošenje sigurnosnih cipela s potplatima koji ne klize, zaštitnih rukavica, zaštitne kacige ili zaštite za sluh – ovisno o vrsti i namjeni električnog alata – umanjuje rizik od ozljeda.

c) **Izbjegavajte nehotično uključivanje uređaja. Uvjerite se da je električni alat isključen prije nego ga priključite na napajanje i/ili bateriju, uhvatite ili nosite.** Ako prilikom nošenja električnog alata prst držite na prekidaču ili priključite napajanje uključenog uređaja, može doći do nezgode.

d) **Alat za podešavanje ili ključeve za matice uklonite prije uključivanja električnog alata.** Alat ili ključ koji se nalazi u rotirajućem dijelu električnog alata mogu uzrokovati ozljede.

e) **Izbjegavajte neprirodan položaj tijela. Pobrinite se da čvrsto stojite i održavajte ravnotežu u svakom trenutku.** Na taj ćete način moći bolje kontrolirati električni alat u neočekivanim situacijama.

f) **Nosite prikladnu odjeću. Ne nosite široku odjeću ili nakit. Kosu i odjeću držite podalje od pokretnih dijelova.** Pokretni dijelovi mogu zahvatiti ležernu, široku odjeću, nakit ili kosu.

g) **Ako je moguće montirati usisivač i sustav za prihvat prašine, morate ih priključiti i ispravno koristiti.** Uporaba usisivača može smanjiti ugroženost prašinom.

h) **Ne dajte se uljuljati u lažnu sigurnost i ne kršite sigurnosna pravila za električne alate, čak i ako ste nakon čestog rukovanja upoznati s električnim alatom.** Nepažljivo postupanje može u djeliću sekunde uzrokovati teške ozljede.

5.5. Korištenje i rukovanje električnim alatom

a) **Ne preopterećujte električni uređaj. Koristite električni alat prikladan za vrstu posla koji obavljate.** Prikladnim električnim alatom moći ćete bolje i sigurnije raditi u navedenom području.

b) **Ne koristite električne alate s oštećenim prekidačima.** Električni alat koji ne možete uključiti i isključiti opasan je i treba ga popraviti.

c) **Izvucite utikač iz utičnice i/ili izvadite bateriju ako se može izvaditi, prije nego započnete podešavati uređaj, mijenjati pribor ili odložite električni alat.** Ova mjera predostrožnosti onemogućuje nehotično uključivanje električnog alata.

d) **Električni alat koji se ne koristi čuvajte izvan dohvata djece. Osobama koje nisu upoznate s načinom rada električnog alata ili nisu pročitale upute nemojte dozvoliti da koriste uređaj.** Električni alat je opasan ako njime rukuju osobe bez iskustva.

e) **Pažljivo održavajte električni alat i alate za umetanje. Provjerite rade li svi pokretni dijelovi uređaja besprijekorno i da slučajno nisu zaglavljeni. Provjerite da dijelovi uređaja eventualno nisu odlomljeni ili da dijelovi nisu do te mjere oštećeni da ometaju rad električnog alata. Prije uporabe električnog alata oštećene dijelove dajte popraviti.** Mnoge nesreće uzrokovane su loše održavanim električnim alatom.

f) **Sav alat za rezanje održavajte oštrim i čistim.** Pažljivo održavani alat za rezanje s oštrim oštricama rjeđe se zaglavljuje i lakše se navodi.

g) **Električni alat, alat za umetanje i drugi alat koristite prema odgovarajućim uputama. Pritom u obzir uvijek uzmite i uvjete rada, kao i vrstu posla koji treba obaviti.** Uporaba električnog alata u druge svrhe osim ovdje opisanih može uzrokovati opasne situacije.

h) **Ručku i površine za hvatanje održavajte suhima, čistima i slobodnima od ulja i masnoće.** Skliske ručke i površine za hvatanje onemogućuju sigurno rukovanje i kontrolu električnog alata u nepredviđenim situacijama.

5.6. Korištenje i rukovanje baterijskim alatom

a) **Baterije punite samo pomoću punjača koje je preporučio proizvođač uređaja.** Ako se punjači predviđeni za određenu vrstu baterija koriste s drugom vrstom baterija, postoji opasnost od požara.

b) **U električnim uređajima koristite samo za to predviđene baterije.** Uporaba drugih vrsta baterija može dovesti do ozljeda i do opasnosti od požara.

c) **Bateriju koja se ne koristi držite podalje od metalnih spajalica, kovanica, ključeva, čavala, vijaka i drugih sitnih metalnih predmeta koji mogu uzrokovati premoštenje kontakata.** Kratki spoj između kontakata baterije može uzrokovati opekline ili požar.

d) **U slučaju pogrešne primjene može doći do curenja tekućine iz baterije. Izbjegavajte kontakt s takvom tekućinom. U slučaju kontakta isperite vodom. Ako tekućina dospije u oči, zatražite dodatnu liječničku pomoć.** Tekućina koja iscuri iz baterija može dovesti do nadražaja kože i do opeklina.

e) **Nemojte koristiti oštećenu ili izmijenjenu bateriju.** Oštećene ili izmijenjene baterije mogu se ponašati nepredvidljivo i uzrokovati požar, eksplozije ili opasnosti od ozljede.

f) **Bateriju ne izlažite vatri ni previsokim temperaturama.** Vatra ili temperature više od 130 °C (265 °F) mogu uzrokovati eksploziju.

g) **Poštujte sve naputke za punjenje i bateriju ili baterijski alat nikada ne punite izvan područja temperature navedenog u uputama za rad.** Pogrešno punjenje ili punjenje izvan dopuštenog područja temperature može uništiti bateriju i povećati opasnost od požara.

OPREZ! OPASNOST OD EKSPLOZIJE!
Baterije koje nisu predviđene za ponovno punjenje nikako se ne smiju puniti.

Bateriju zaštitite od visokih temperatura, npr. i od trajnog utjecaja sunčeve svjetlosti, vatre, vode i vlage.
Postoji opasnost od eksplozije.

5.7. Servis

a) **Električne uređaje smije popravljati isključivo kvalificirano stručno osoblje uz korištenje originalnih rezervnih dijelova.** Na taj način osiguravate trajnu sigurnost električnog alata.

b) **Nikada ne servisirajte oštećene baterije.** Sve radove servisiranja baterija smije obavljati samo proizvođač ili ovlašteno osoblje Korisničke službe.

5.8. Sigurnosne napomene za škare za živicu

a) **Ne koristite škare za živicu po lošem vremenu, posebno kada postoji opasnost od grmljavinskog nevremena.** Time se smanjuje rizik od udara munje.

b) **Držite sve kabele za napajanje podalje od područja rezanja.** Vodovi mogu biti skriveni u živicama ili grmlju i može ih se slučajno prerezati nožem.

c) **Nosite zaštitu za sluh.** Odgovarajuća osobna zaštitna oprema smanjuje rizik od gubitka sluha.

d) **Držite škare za živicu samo za izolirane površine za držanje, jer nož može zahvatiti skrivene električne vodove ili vlastiti kabel za napajanje.** Dodir noža s vodom pod naponom može pod napon dovesti i metalne dijelove uređaja te uzrokovati strujni udar.

e) **Sve dijelove tijela držite podalje od noža. Ne pokušavajte odstraniti komade ili držati materijal koji režete dok se noževi kreću.** Nakon isključivanja prekidača noževi se i dalje pomiču. Samo jedan trenutak nepažnje tijekom uporabe škara za živicu može uzrokovati ozbiljne ozljede.

f) **Obavezno provjerite jesu li svi prekidači isključeni i je li baterija izvađena ili odvojena prije uklanjanja zaglavljenih grana / lišća ili održavanja škara za živicu.** Neočekivani rad škara za živicu tijekom čišćenja zaglavljenog materijala ili prilikom održavanja može uzrokovati ozbiljne tjelesne ozljede.

g) **Škare za živicu nosite držeći ih za ručku kad nož miruje i pazite da ne aktivirate bilo kakve prekidače.** Ispravno nošenje škara za živicu smanjuje rizik od slučajnog aktiviranja i time uzrokovanih ozljeda nožem.

h) **Prilikom transporta ili skladištenja škara za živicu uvijek navucite futrolu na nož.** Ispravno rukovanje škarama za živicu smanjuje vjerojatnost ozljeđivanja nožem.

5.9. Sigurnosne upute za škare za živicu s produženim dosegom

a) **Nosite zaštitu za glavu kada škarama za živicu s produženim dosegom radite iznad glave.** Fragmenti koji padaju mogu uzrokovati ozbiljne ozljede.

b) **Škarama za živicu s produženim dosegom uvijek rukujte s obje ruke.** Škare za živicu s produženim dosegom držite objema rukama kako biste izbjegli gubitak kontrole.

c) **Rizik od smrtonosnog strujnog udara možete smanjiti tako da škare za živicu s produženim dosegom nikada ne koristite u blizini električnih vodova.** Dodirivanje ili korištenje u blizini električnih vodova može uzrokovati ozbiljne ozljede ili smrt od strujnog udara.

- Površine koje namjeravate šišati pažljivo provjerite i odstranite žice i sva ostala strana tijela.
- Škare za živicu namijenjene su za radove pri kojima rukovatelj stoji na tlu, a ne na ljestvama ili drugim nestabilnim površinama.

ⓘ Napomena

- ► Slikovni prikazi za uporabu škara za živicu, tj. dijelova za namještanje nalaze se u ovim uputama na rasklopnoj stranici.
- ► Napomene i slikovni prikazi za namještanje, održavanje, i podmazivanje od strane korisnika nalaze se u ovim uputama.
- ► Napomene za radni položaj (vidi preklopnu stranicu).
- ► Napomene za dijelove za namještanje (vidi preklopnu stranicu).

► Napomene za zamjene i popravke (vidi poglavlje 11. Njega i održavanje/17.1. Servis).

► Objašnjenja svih grafičkih simbola korištenih na škarama za živicu i tehničkih podataka nalaze se u ovim uputama.

► Osobine škara za živicu možete pronaći u tehničkim podacima.

► Blokirani alat: Uklonite materijal koji blokira uređaj iz trake noža **(75)**.

POZOR!

► U slučaju opasnosti odn. u slučaju nužde odmah isključite uređaj i izvadite baterije.

5.10. Daljnje sigurnosne napomene za škare za živicu

Priprema

a) OVE ŠKARE ZA ŽIVICU MOGU UZROKOVATI OZBILJNE OZLJEDE! Pažljivo pročitajte upute za ispravno rukovanje, pripremu, održavanje, pokretanje i odlaganje škara za živicu. Upoznajte se sa svim dijelovima za namještanje i s ispravnim načinom uporabe škara za živicu.

b) Djeca nikada ne smiju koristiti škare za živicu.

c) Pazite na nadzemne strujne vodove.

d) Uporabu škara za živicu treba izbjegavati ako se u blizini nalaze druge osobe, posebice djeca.

e) Nosite prikladnu odjeću! Ne nosite široku odjeću ili nakit koje mogu zahvatiti pokretni dijelovi uređaja. Preporučuje se nositi čvrste rukavice, cipele koje se ne skližu i zaštitne naočale.

f) Ako naprava za rezanje dođe u dodir sa stranim tijelom ili ako se radni zvukovi pojačaju ili škare za živicu izuzetno jako vibriraju, isključite motor i dozvolite da se škare zaustave.

Poduzmite sljedeće mjere:

- provjerite eventualna oštećenja;
- provjerite da se dijelovi nisu otpustili i zategnite sve dijelove;
- štećene dijelove zamijenite istovjetnim dijelovima ili dajte popraviti.

g) Nosite zaštitu sluha!

h) Nosite zaštitu za oči!

i) Za zaustavljanje škara za živicu u slučaju nužde, izvadite obje baterije iz uređaja.

Pogon

a) Izvadite baterije iz uređaja prije:
- čišćenja ili uklanjanja blokade;
- provjere, održavanja ili radova na škarama za živicu;
- namještanja radnog položaja uređaja za rezanje;
- ako se škare za živicu ostavljaju bez nadzora.

b) Uvijek se uvjerite da se škare za živicu nalaze u propisanom radnom položaju i da je glava alata ispravno ulegla prije pokretanja motora.

c) Prilikom rukovanja škarama za živicu uvijek se mora zauzeti siguran položaj, pri čemu rukovatelj stoji na tlu, a ne na ljestvama ili drugim nestabilnim površinama.

d) Škare za živicu ne koristite s oštećenim ili jako istrošenim mehanizmom za rezanje.

e) Uvijek provjerite jesu li sve ručke i sigurnosni uređaji postavljeni na škare za živicu prilikom uporabe. Nikada ne pokušavajte koristiti nepotpuno sastavljene škare za živicu ili škare koje su nedopušteno preinačene.

f) Škare za živicu držite čvrsto objema rukama na predviđenim ručkama.

g) Uvijek budite svjesni svoje okoline i pazite na moguće opasnosti, koje zbog buke koju proizvode škare možda nećete moći čuti.

Održavanje i čuvanje

a) Kada se škare zaustave u svrhu održavanja, provjere ili skladištenja, isključite motor kako bi se zaustavili svi rotirajući dijelovi. Motor ostavite da se ohladi prije bilo kakve provjere, ugađanja, itd.

b) Škare za živicu uvijek ostavite da se ohlade prije skladištenja.

c) Prilikom transporta ili dužeg skladištenja škara za živicu, rezni mehanizam uvijek treba pokriti zaštitnom futrolom.

5.11. PREOSTALI RIZICI

Čak i ako ovaj električni alat propisno koristite, uvijek postoje preostali rizici. Zbog konstrukcije i izvedbe ovog električnog alata mogu nastati sljedeće opasnosti:

a) Posjekotine.

b) Oštećenje sluha, ako se ne nosi odgovarajuća zaštita za sluh.

c) Zdravstvena oštećenja uslijed vibracija za ruke, ako se uređaj koristi tijekom dužeg vremena ili se propisno ne drži i ne održava.

d) Ozljede očiju ako se ne nosi odgovarajuća zaštita za oči.

- Koristite isključivo pribor i dodatne uređaje navedene u uputama za uporabu. Uporaba drugog alata i druge opreme od one navedene i preporučene u uputama za uporabu može dovesti do opasnosti od ozljeda.

5.12. Dodatne sigurnosne napomene

- Tijekom rada se u krugu od 15 metara ne smiju nalaziti druge osobe ili životinje. Osoba koja rukuje škarama odgovorna je za treće osobe u radnom području.
- Uređaj, reznu garnituru i zaštitnu navlaku za lanac održavajte u dobrom uporabnom stanju kako biste spriječili ozljede.
- Djecu treba nadzirati kako bi se osiguralo da se ne igraju uređajem.
- Uređaj koristite tek nakon što ste se upoznali s načinom rada.
- Ne radite s oštećenim ili nepotpunim uređajem ili uređajem koji je izmijenjen bez dozvole proizvođača.
- Uređaj ne koristite s oštećenom sigurnosnom opremom.
- Uređaj ne koristite ako je prekidač za uključivanje/isključivanje oštećen.
- Prije uporabe provjerite sigurno stanje uređaja, posebice mača.
- Nakon pada uređaja provjerite ga kako biste ustanovili znatna oštećenja ili kvarove.
- Uređaj ne pokrećite prije nego što je ispravno montiran.
- Uvjerite se da uređaj prilikom pokretanja nije u dodiru s tlom, kamenjem, žicom ili drugim stranim tijelima. Uređaj isključite prije odlaganja.
- Uređaj je osmišljen za rad s obje ruke. Nikada ne radite jednom rukom. Prilikom promjene mjesta pazite da je uređaj isključen i da prstom ne dodirnete prekidač za uključivanje/isključivanje. Uređaj nosite s mačem usmjerenim prema nazad. Za transport postavite navlaku za zaštitu mača.

5.13. Sigurnosne napomene za uređaj za rezanje visokih grana

⚠ OPREZ! OPASNOST OD OZLJEDA!

► Za vrijeme rada uređaj nikada ne dodirujte iznad zaštitnog prstena **(55)** kako biste spriječili ozljede!

Priprema

- Uvijek nosite zaštitnu kacigu, zaštitu za sluh i zaštitne rukavice. Nosite zaštitu za oči kako ulje ili piljevina ne bi dospjeli u oči. Nosite masku protiv prašine.
- Koristite robusne čizme koje se ne skližu.
- Uređaj ne koristite na kiši ili u vlažnim uvjetima.
- Prije uporabe provjerite sigurno stanje uređaja, posebice mača i reznog lanca.
- Uređaj ne koristite u blizini strujnih vodova. Održavajte minimalni razmak od 15 m od nadzemnih strujnih vodova.

Električna sigurnost

- Uređaj ne koristite u eksplozivnim okruženjima, kao što su blizina zapaljivih tekućina, plinova ili isparenja. Iskrenje koje proizvodi uređaj može zapaliti te pare ili plinove.
- Uređaji s oštećenim prekidačem moraju se odmah popraviti kako bi se izbjegla oštećenja i ozljede.

Sigurnost osoba

- Uređaj nikada ne koristite dok stojite na ljestvama.
- Prilikom uporabe uređaja, nikada se ne naginjite previše prema naprijed. Uvijek pazite da čvrsto stojite i održavajte ravnotežu u svakom trenutku. Koristite pojas za nošenje sadržan u opsegu isporuke kako biste težinu mogli ravnomjerno rasporediti.
- Ne stojte ispod grana koje namjeravate rezati kako biste izbjegli ozljede ako grana padne. Pazite na grane koje odskaču kako biste izbjegli ozljede. Uvijek radite pod kutom od približno 60°.
- Imajte na umu da tijekom rada može doći do povratnog udara.
- Promatrajte ne samo grane koje pilite, već i materijal koji je pao, kako biste izbjegli spoticanje.
- Šinu vodilice i lanac prilikom transporta i skladištenja pokrijte navlakom.
- Izbjegavajte nenamjerno pokretanje uređaja.
- Uređaj skladištite izvan dohvata djece. Ovim uređajem smiju rukovati samo osobe koje su se upoznale s Uputama za uporabu i uređajem.

Uporaba i rukovanje

- Uređaj nikada ne pokrenite prije nego su mač, rezni lanac i poklopac zupčanika ispravno montirani.
- Ne pilite drva koja se nalaze na tlu, odn. ne pokušavajte piliti korijenje koje viri iz tla. Svakako izbjegavajte ulazak reznog lanca u tlo, jer će to odmah otupiti rezni lanac.
- Ako slučajno uređajem dodirnete čvrsti predmet, odmah isključite motor i provjerite eventualna oštećenja uređaja.
- Nakon 30 minuta rada napravite pauzu od minimalno pola sata. Redovito mijenjajte radni položaj.
- Kada se uređaj za rezanje visokih grana zaustavi u svrhu održavanja, provjere ili skladištenja, isključite motor, izvadite baterije i provjerite da su se zaustavili svi rotirajući dijelovi. Motor ostavite da se ohladi prije bilo kakve provjere, ugađanja, itd.
- Pažljivo održavajte uređaj. Provjerite funkcioniraju li pokretni dijelovi besprijekorno i da slučajno nisu zaglavljeni, provjerite jesu li dijelovi odlomljeni ili oštećeni na način da ugrožavaju rad uređaja. Prije uporabe uređaja oštećene dijelove dajte popraviti. Mnoge nesreće uzrokovane su loše održavanim uređajima.
- Rezni alat održavajte oštrim i čistim. Pažljivo održavani alat za rezanje s oštrim oštricama rjeđe se zaglavljuje i lakše se navodi.
- Uređaj predajte na održavanje za to kvalificiranim osobama. Koristite samo originalne rezervne dijelove koje preporučuje proizvođač.

5.14. Mjere opreza protiv povratnog udara

⚠ POZOR! OPASNOST OD POVRATNOG UDARA!

► Prilikom rada pazite na povratni udar uređaja. Postoji opasnost od ozljeda. Povratne udarce izbjeći ćete pažljivom i ispravnom tehnikom piljenja.

- Dodirivanje vrha šine vodilice u većini slučajeva može dovesti do neočekivane reakcije i odskakanja unazad, pri čemu vodilica može odskočiti prema gore i u smjeru osobe koja rukuje pilom (vidi sliku A).

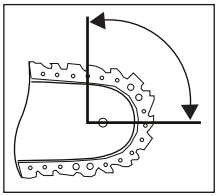

Slika A

- Do povratnog udara može doći kada vrh šine vodilice dodirne predmet ili kada se drvo savije i rezni lanac zaglavi u rezu (vidi sliku B).

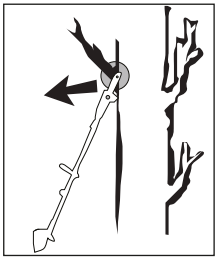

Slika B

- Zaglavljivanje reznog lanca na gornjoj strani šine vodilice može vodilicu snažno odbaciti u smjeru osobe koja rukuje uređajem.
- Svaka od ovih reakcija može uzrokovati gubitak kontrole nad pilom i uzrokovati teške ozljede. Ne pouzdajte se isključivo na sigurnosne uređaje ugrađene u lančanu pilu. Kao korisnik lančane pile poduzmite razne mjere kako biste radili sigurno i spriječili nezgode i ozljede.
  Povratni udar je posljedica pogrešne ili neispravne uporabe. Može se spriječiti prikladnim mjerama opreza opisanim u nastavku:
- Pilu držite čvrsto objema rukama, pri čemu palcima i prstima obuhvatite ručke na pili. Tijelo i ruke postavite u položaj u kojem u slučaju povratnog udara možete zadržati ravnotežu. Ako se poduzmu prikladne mjere, osoba koja rukuje pilom može svladati sile povratnog udara. Nikada ne puštajte lančanu pilu.
- Izbjegavajte nenormalne položaje tijela i ne pilite iznad visine ramena. Na taj ćete način izbjeći dodirivanje vrhom vodilice i omogućiti bolju kontrolu nad lančanom pilom u neočekivanim situacijama.
- Uvijek koristite rezervne vodilice i rezne lance koje je propisao proizvođač. Pogrešne zamjenske vodilice i rezni lanci mogu dovesti do pucanja reznog lanca i/ili povratnog udara.
- Pridržavajte se uputa proizvođača za brušenje i održavanje reznog lanca. Prenisko postavljeni graničnik dubine povećava rizik od povratnog udara.
- Nikada ne pilite vrhom pile. Postoji opasnost od povratnog udara.

- Pazite da na tlu nema predmeta na koje biste se mogli spotaknuti.

5.15. Sigurnosne napomene za trimere za travu, uređaje za slobodno rezanje i rezanje s reznom pločom

a) **Ne koristite uređaj po lošem vremenu, posebno kada postoji opasnost od grmljavinskog nevremena.** Time se smanjuje rizik od udara munje.

b) **Temeljito provjerite da u radnom području nema divljih životinja.** Divlje se životinje mogu ozlijediti kada uređaj radi.

c) **Pažljivo pregledajte radno područje i uklonite svo kamenje, štapove, žice, kosti i druge strane predmete.** Izbačeni dijelovi mogu uzrokovati ozljede.

d) **Prije upotrebe uređaja uvijek provjerite jesu li alat za rezanje ili rezna ploča te jedinica za rezanje ili piljenje oštećeni.** Oštećeni dijelovi povećavaju rizik od ozljeda.

e) **Slijedite upute za promjenu uporabnog alata.** Nepravilno zategnute matice ili vijci rezne ploče mogu oštetiti reznu ploču ili uzrokovati njezino otpuštanje.

f) **Nazivna brzina reznog alata mora biti barem tolika kolika je maksimalna brzina navedena na stroju.** Rezni alati koji se okreću brže od svoje nazivne brzine mogu se slomiti i razletjeti.

g) **Nosite zaštitu za oči, sluh i glavu, te zaštitne rukavice.** Odgovarajuća osobna zaštitna oprema smanjit će ozljede od letećih krhotina ili slučajnog kontakta s reznom niti ili reznom pločom.

h) **Prilikom rada s uređajem uvijek nosite zaštitne cipele. Nikada ne radite bosi ili u otvorenim sandalama.** Time ćete smanjiti rizik od ozljede stopala pri kontaktu s rotirajućom reznom pločom.

i) **Prilikom rada s uređajem uvijek nosite duge hlače.** Izložena koža povećava vjerojatnost ozljede od izbačenih dijelova.

j) **Držite promatrače podalje tijekom rada sa strojem.** Izbačeni dijelovi mogu uzrokovati ozbiljne ozljede.

k) **Uvijek koristite obje ruke prilikom rada sa strojem.** Držite stroj s obje ruke kako biste izbjegli gubitak kontrole.

l) **Trimer za travu, uređaj za slobodno rezanje ili za rezanje s reznom pločom držite samo za izolirane površine za hvatanje jer rezna nit ili list pile mogu doći u kontakt sa skrivenim električnim žicama.** Kontakt rezne niti ili rezne ploče s vodom pod naponom može pod napon dovesti i metalne dijelove uređaja i dovesti do strujnog udara.

m) **Uvijek pazite da imate čvrst oslonac i koristite stroj samo kada stojite na tlu.** Skliske ili nestabilne površine mogu dovesti do gubitka ravnoteže ili kontrole nad strojem.

n) **Ne koristite uređaj na pretjerano strmim padinama.** To smanjuje rizik od gubitka kontrole, klizanja i pada, što bi moglo dovesti do ozljeda.

o) **Prilikom rada na padinama, osigurajte siguran stav; uvijek radite poprečno na padini, nikada prema gore ili dolje, i budite izuzetno oprezni pri promjeni smjera.** To smanjuje rizik od gubitka kontrole, klizanja i pada, što bi moglo dovesti do ozljeda.

p) **Tijekom rada držite sve dijelove tijela podalje od rezne niti ili rezne ploče. Prije uključivanja stroja provjerite da rezna nit ili rezna ploča ništa ne dodiruju.** Trenutak nepažnje tijekom rada sa strojem može uzrokovati ozljede ili ozlijediti druge osobe.

q) **Ne koristite stroj iznad visine struka.** To pomaže izbjeći slučajni kontakt s reznom strunom ili reznom pločom i omogućuje bolju kontrolu stroja u neočekivanim situacijama.

r) **Prilikom rezanja raslinja i šikare pod napetošću, budite spremni na to da će grmlje i šikara odskočiti natrag.** Kada se drvena vlakna otpuste, granje može udariti korisnika i/ili uzrokovati gubitak kontrole nad strojem.

s) **Budite posebno pažljivi prilikom rezanja grmlja i mladog drveća.** Tanki materijal može se zaplesti u reznu ploču i udariti vas ili vas izbaciti iz ravnoteže.

t) **Držite stroj pod kontrolom i ne dodirujte rezne ploče ili druge opasne dijelove dok se još okreću.** To smanjuje rizik od ozljeda pokretnim dijelovima.

u) **Stroj prenosite isključen i okrenut od tijela.** Pravilno rukovanje strojem smanjuje vjerojatnost slučajnog kontakta s rotirajućom reznom pločom.

v) **Prilikom transporta ili skladištenja stroja uvijek stavite zaštitni poklopac na metalnu reznu ploču.** Pravilno rukovanje strojem smanjuje vjerojatnost slučajnog kontakta s reznom pločom.

w) **Koristite samo zamjenske niti, rezne glave i rezne ploče koje je propisao proizvođač.** Neispravni zamjenski dijelovi mogu povećati rizik od loma i ozljeda.

x) **Obavezno provjerite da je prekidač isključen i da su baterije izvađene prije uklanjanja zaglavljenih dijelova ili održavanja stroja.** Neočekivani rad uređaja tijekom čišćenja zaglavljenog materijala može dovesti do ozbiljnih tjelesnih ozljeda.

5.16. Opće sigurnosne napomene za siguran rad

Obuka

- Pažljivo pročitajte upute. Upoznajte se s kontrolama i pravilnom upotrebom stroja.
- Pristup mora biti zabranjen djeci i osobama sa smanjenim fizičkim, senzornim ili mentalnim sposobnostima ili nedovoljnim iskustvom i znanjem.
- Djecu treba nadzirati kako bi se osiguralo da se ne igraju uređajem.
- Nikada ne dopustite osobama koje nisu upoznate s ovim uputama ili djeci da koriste stroj. Lokalni propisi mogu ograničiti dob korisnika.

Priprema

- Prije upotrebe provjerite uređaj kako biste ustanovili ima li oštećenih dijelova, dijelova koji nedostaju ili nepravilno postavljenih zaštitnih pokrova ili poklopaca.
- Provjerite ima li na uređaju znakova oštećenja i istrošenosti prije uporabe i nakon jakih udaraca ili padova. Dajte obaviti potrebne popravke.
- Nikada ne upravljajte strojem kada su u blizini ljudi, posebno djeca ili kućni ljubimci.
- Prije upotrebe provjerite jesu li svi prilagodivi elementi, poput cijevi ili upravljača, sigurno zaključani.

Pogon

- Uređaj koristite samo pri dnevnom svjetlu ili pod dobrom umjetnom rasvjetom.
- Nikada ne koristite uređaj s oštećenim poklopcem ili zaštitnim uređajem ili bez poklopca ili zaštitnog uređaja.
- Uvijek isključite uređaj i izvadite baterije...
  - ako uređaj ostavljate bez nadzora;
  - prije uklanjanja blokade;
  - prije čišćenja, održavanja, provjere ili rada na uređaju;
  - nakon kontakta sa stranim tijelom;
  - ako uređaj neuobičajeno vibrira.
- Uvijek držite ruke i noge podalje od reznog alata, posebno prilikom pokretanja motora.
- Uvijek pazite da u ventilacijskim otvorima motora nema stranih predmeta.
- Nikada ne mijenjajte nemetalni uređaj za rezanje metalnim uređajem za rezanje.
- Uvijek održavajte razmak od najmanje 15 m od trećih osoba kako biste izbjegli opasnosti. Ako osoba ili životinja uđe u radni prostor, odmah prekinite rad.
- Uređaj uvijek držite sa svoje desne strane kako biste osigurali maksimalnu kontrolu nad njim. To će smanjiti rizik od trzanja.
- Nosite usku radnu odjeću koja nudi prikladnu zaštitu, kao što su dugačke hlače, sigurne radne cipele, otporne zaštitne rukavice, zaštitnu kacigu, masku za lice ili zaštitne naočale za zaštitu očiju i dobre čepiće za uši ili drugu prikladnu zaštitu protiv buke.
- Dugotrajna uporaba motornog uređaja može dovesti do problema s cirkulacijom u rukama uzrokovanih vibracijama (bolest bijelih prstiju). Trajanje korištenja možete produžiti prikladnim rukavicama ili redovitim pauzama. Imajte na umu da osobna sklonost slaboj cirkulaciji krvi, niske vanjske temperature ili velike sile pritiskanja tijekom rada smanjuju trajanje uporabe.

Održavanje i čuvanje

- Pregledajte uređaj nakon udara u tvrdi predmet ili ako se pojave prekomjerne vibracije. Dajte obaviti potrebne popravke.
- Uvijek isključite uređaj i izvadite baterije prije čišćenja ili održavanja.

- Kako biste izbjegli ozljede, držite ruke podalje od rezne niti tijekom čišćenja i održavanja zaštitne kupole.
- Tup alat za rezanje dajte naoštriti u specijaliziranoj radionici. Tup ili oštećen nož povećava rizik od trzaja, što može dovesti do ozljede.
- Redovito održavajte i čistite uređaj. Uređaj popravljajte samo u ovlaštenoj radionici.
- Koristite samo originalne rezervne dijelove i pribor. To je jedini način da se osigura sigurnost uređaja. Korištenje pribora ili nastavaka koje proizvođač nije izričito preporučio smatra se nepravilnom uporabom i predstavlja značajan rizik. Proizvođač ne može biti odgovoran za štetu nastalu nepravilnom upotrebom.
- Uređaj uvijek držite izvan dohvata djece.

Preostali rizici

- Čak i uz pravilnu upotrebu, uvijek postoje preostali rizici koji se ne mogu isključiti. Sljedeći potencijalni preostali rizici mogu proizaći zbog vrste konstrukcije:
  - Posjekotine uzrokovane slučajnim kontaktom s kolutom s niti;
  - Posjekotine uzrokovane posezanjem u rotirajući kolut s niti;
  - Oštećenje sluha zbog neadekvatne zaštite sluha;
  - Zdravstvena oštećenja uslijed vibracija za ruke, ako se uređaj koristi tijekom dužeg vremena ili se propisno ne drži i ne održava.

5.17. Povratni udar – uzroci i odgovarajuće sigurnosne napomene

- Povratni udar je iznenadno pomicanje stroja u stranu, naprijed ili natrag do kojeg može doći kada se alat za rezanje zaglavi ili zapne za predmet kao što je mlado drvo ili panj.
  Može biti toliko nasilno da se stroj i/ili rukovatelj pomaknu u bilo kojem smjeru i na kraju rezultira gubitkom kontrole nad strojem.
- Povratni udar i povezane opasnosti mogu se spriječiti poduzimanjem odgovarajućih mjera opreza kao što je opisano u nastavku.

a) **Držite stroj objema rukama i dovedite ruke u položaj u kojem možete apsorbirati sile trzaja. Stojte lijevo od stroja.** Povratni udar može povećati rizik od ozljeda zbog neočekivanog pomicanja stroja. Rukovatelj može kontrolirati sile trzaja poduzimanjem odgovarajućih mjera opreza.

b) **Ako se rezna ploča zaglavi ili prekinete rad, isključite stroj i držite ga mirno u materijalu dok se rezna ploča ne zaustavi. Ako je rezna ploča zaglavljena, nikada ne pokušavajte izvući stroj iz materijala ili ga povlačiti unatrag dok se rezna ploča kreće; inače može doći do povratnog udara.** Ustanovite i otklonite uzrok zaglavljivanja rezne ploče.

c) **Ne koristite tupe ili oštećene rezne ploče.** Tupe ili oštećene rezne ploče povećavaju rizik od zaglavljivanja ili zapinjanja s predmetom i mogu rezultirati povratnim udarcem.

d) **Uvijek osigurajte dobar pregled materijala koji se reže.** Povratni udar je vjerojatniji u područjima gdje je teško vidjeti materijal koji se reže.

e) **Isključite stroj ako se druga osoba približi tijekom rada.** U slučaju povratnog udara, rotirajuća rezna ploča može lakše pogoditi i ozlijediti druge osobe.

- ⚠ **OPREZ** ⚠ **UPOZORENJE:**
  Mogućnost strujnog udara! Ne otvarati kućište proizvoda!

6. Prije puštanja u pogon

6.1. Punjenje paketa baterija

⚠ OPREZ!

► Uvijek izvucite mrežni utikač prije vađenja paketa baterija iz punjača, odnosno prije njegovog umetanja.

⚠ UPOZORENJE!

► Pridržavajte se sigurnosnih uputa i napomena za punjenje i ispravnu uporabu navedenih u uputama za uporabu vaše baterije i punjača serije PARKSIDE X20V TEAM.
Detaljan opis procesa punjenja i dodatne informacije mogu se pronaći u ovom posebnom priručniku za uporabu.

ⓘ Napomena

► Nikada ne vršite punjenje paketa baterija kada je vanjska temperatura niža od 4 °C ili viša od 40 °C. Ako litij-ionsku bateriju trebate skladištiti na duže vrijeme, u redovnim vremenskim razmacima provjeravajte stanje napunjenosti. Optimalna napunjenost iznosi između 50 i 80 %. Klimatski uvjeti skladištenja moraju biti hladni i suhi s temperaturom okruženja između 0 i 50 °C.

► Preporučena temperatura okoline za uporabu s alatima i baterijama iznosi između -5 i 50 °C.

♦ Ako je potrebno, izvadite baterije iz uređaja.

♦ Umetnite jedan ili dva paketa baterija **(50)** u dvostruki brzi punjač **(46)**.

♦ Utaknite mrežni utikač u utičnicu.

♦ Kad je postupak punjenja završen, odvojite dvostruki brzi punjač **(46)** od mreže i izvadite pakete baterija **(50)**.

♦ Dvostruki brzi punjač **(46)** između uzastopnih procesa punjenja isključite na najmanje 15 minuta. U tu svrhu izvucite utikač iz mrežne utičnice.

6.2. Umetanje / vađenje paketa baterija iz uređaja

Umetanje paketa baterija

♦ Umetnite oba paketa baterija **(50)** u blok motora **(1)** tako da ulegnu (vidi sliku I).

Vađenje paketa baterija

♦ Pritisnite tipku za deblokadu **(47)** i izvadite paket baterija **(50)**.

6.3. Provjera stanja baterije

♦ Za provjeru stanja baterija pritisnite tipku za provjeru stanja baterije **(48)**.
Stanje, odnosno preostala snaga prikazat će se na LED indikatoru baterije **(49)** na sljedeći način:
CRVENA / NARANČASTA / ZELENA = maksimalna napunjenost
CRVENA / NARANČASTA = srednja napunjenost
CRVENA = slaba napunjenost – napunite bateriju.

7. Sastavljanje uređaja

⚠ UPOZORENJE!

► Prije radova na uređaju obavezno ga isključite i izvadite baterije.

7.1. Montiranje dodatne ručke (slika C)

⚠ UPOZORENJE!

► Štitnik za noge **(7)** mora uvijek biti na strani korisnika!

1) Otpustite okretni gumb**(30)** na pomoćnoj ručki **(6)** i uklonite luk**(28)** ispod njega.
2) Skinite gumicu **(27)** s pomoćne ručke **(6)** i postavite je na cijev osovine na bloku motora **(8)**.
Klin za blokadu**(26)** na pomoćnoj ručki **(6)** potrebno je postaviti kroz otvor u gumici **(27)** i u jedan od dva otvora na cijevi osovine na bloku motora **(8)** (vidi detalje na slici C).
3) Ponovno umetnite luk**(28)** odozdo u pomoćnu ručku **(6)** i pritegnite ga okretnim gumbom **(30)**.

7.2. Montiranje zaštitne kupole (slika D)

⚠ **UPOZORENJE!**

► Nikada ne koristite uređaj bez zaštitne kupole **(12)**. Uvijek provjerite je li ispravno montirana.

1) Postavite zaštitnu kupolu **(12)** na držač **(32)** donje cijevi osovine **(11)**.
2) Pričvrstite zaštitnu kupolu **(12)** s četiri priložena vijka **(31)**. Za to upotrijebite šesterokutni ključ **(13)**. Rukom čvrsto zategnite vijke **(31)**.

7.3. Spajanje cijevi (slika A)

ⓘ **Napomena**

► Prije sastavljanja uklonite zaštitne kapice s cijevi osovine.

1) Otpustite okretni gumb **(9)** na cijevi osovine bloka motora **(8)**.
2) Pritisnite klin za blokadu **(10)** i gurnite cijev osovine **(11)** do kraja u cijev osovine bloka motora **(8)**.
3) Okrenite cijev osovine **(11)** dok klin za blokadu **(10)** ne ulegne u otvor na cijevi osovine bloka motora **(8)** i ne viri van.
4) Ponovno zategnite okretni gumb **(9)**.

ⓘ **Napomena**

► Montaža nastavka za rezanje visokih grana, škara za živicu, koluta s niti i noža s tri zuba je identična.

► Prije svake upotrebe provjerite jesu li cijevi osovine čvrsto spojene jedna s drugom.

Rastavljanje

1) Otpustite okretni gumb **(9)**.
2) Pritisnite klin za blokadu **(10)** i istovremeno uz lagano zakretanje izvucite cijev osovine **(11)** iz gornje cijevi osovine.

7.4. Montiranje / zamjena reznog alata (slike E/F)

ⓘ **Napomena**

► Podložna pločica **(39)**, stezna ploča **(38)** i matica **(37)** nisu potrebni za montažu koluta s niti **(23)** i mogu se ukloniti.

♦ Provjerite je li motor isključen i izvadite baterije **(50)**.

♦ Postavite uređaj na tlo tako da sigurno stoji. Okrenite ga tako da možete udobno raditi na donjoj strani zaštitne kupole **(12)**.

♦ Blokirajte prihvatnu osovinu **(34)** pritiskom i držanjem klina **(36)**. Pritom lagano okrenite pogonsku ploču **(35)** dok se ne blokira.

Montiranje koluta s niti

♦ Skinite podložnu pločicu **(39)**, steznu ploču **(38)** i maticu **(37)** prije montaže.

♦ Zavrnite kolut s niti **(23)** u smjeru suprotnom od kazaljke na satu na prihvatnu osovinu **(34)**.

♦ Zatim otpustite klin **(36)** kako biste otključali prihvatnu osovinu **(34)**.

♦ Postupite obrnutim redoslijedom, kako biste ponovno skinuli kolut s niti **(23)**.

♦ Povucite oba kraja niti kako biste oslobodili nit iz utora.

♦ Odrežite nit na otprilike 15 cm.

Montiranje noža s tri zuba

♦ Skinite podložnu pločicu **(39)**, steznu ploču **(38)** i maticu **(37)** prije montaže.

♦ Stavite nož s tri zuba **(20)** na prihvatnu osovinu **(34)**. Natpis na nožu treba biti okrenut prema gore.

♦ Pričvrstite nož s tri zuba **(20)** podložnom pločicom **(39)**, steznom pločom **(38)** i maticom **(37)**. Za zatezanje matice **(37)** možete koristiti višenamjenski ključ **(19)**. Maticu **(37)** zategnite u smjeru kazaljke na satu.

♦ Zatim otpustite klin **(36)** kako biste otključali prihvatnu osovinu **(34)**.

♦ Postupite obrnutim redoslijedom, kako biste ponovno skinuli nož s tri zuba **(20)**.

ⓘ **Napomena**

► Ako nož s tri zuba **(20)** otupi, može se naoštriti u specijaliziranoj radionici. Ako je oštećen ili neuravnotežen, mora se zamijeniti.

7.5. Montiranje reznog lanca i mača

⚠ **UPOZORENJE!**

► Navucite zaštitne rukavice!
Opasnost od ozljeda uslijed oštrih reznih zubaca!

ⓘ **Napomena**

► Pazite na smjer okretanja reznog lanca **(59)** na maču **(60)** i na osnovnoj ploči (uređaj za rezanje visokih grana) ➡

► Ovisno o istrošenosti, mač **(60)** se može okrenuti.

♦ Otpustite maticu **(61)** pomoću višenamjenskog ključa **(19)**.

♦ Skinite poklopac zupčanika **(56)**.

♦ Postavite rezni lanac **(59)** počevši od vrha mača **(60)**.

♦ Sada umetnite mač **(60)** s reznim lancem **(59)**.

♦ Šinu vodilice **(66)** postavite iznad vodilice mača **(66a)**, pritom klin za zatezanje lanca **(69)** umetnite u provrt na maču **(65)**. Istovremeno rezni lanac **(59)** postavite preko zupčanika **(67)**.

♦ Sada zategnite rezni lanac **(59)** (vidi poglavlje 7.7. Zatezanje i provjera reznog lanca).

♦ Vratite poklopac zupčanika **(56)** i zategnite maticu **(61)**.

7.6. Demontiranje reznog lanca

♦ Rezni lanac **(59)** eventualno prethodno treba otpustiti, kako bi se mač **(60)** i rezni lanac mogli skinuti (vidi poglavlje 7.7. Zatezanje i provjera reznog lanca). Slijedite ove upute obrnutim redoslijedom.

7.7. Zatezanje i provjera reznog lanca

⚠ **UPOZORENJE!**

► Navucite zaštitne rukavice! Opasnost od ozljeda uslijed oštrih reznih zubaca!

♦ Okrenite vijak za zatezanje lanca **(70)** pomoću višenamjenskog ključa **(19)** u smjeru kazaljke na satu kako biste povećali zategnutost.

♦ Rezni lanac **(59)** mora nalijegati na donju stranu mača. Provjerite može li se rezni lanac rukom povlačiti preko mača **(60)**.

ⓘ **Napomena**

► Novi rezni lanac **(59)** će se produljiti, te ga stoga treba češće zatezati.

7.8. Podmazivanje lanca

♦ Skinite poklopac spremnika za ulje **(63)**.

♦ Napunite spremnik za ulje **(71)** s otprilike 140 ml ekološkog ulja za lanac **(18)**.

⚠ **UPOZORENJE!**

► Nikada ne radite bez podmazivanja lanca!
Ako rezni lanac radi na suho, rezna će se garnitura u vrlo kratkom roku nepopravljivo oštetiti. Prije rada uvijek provjerite podmazivanje lanca i razinu ulja u spremniku.

ⓘ **Napomena**

► Koristite samo ulje za rezne lance, po mogućnosti biološki razgradivo. Ne koristite staro ulje, motorno ulje, i sl.

► Tijekom rada provjerite rad podmazivanja lanca.

7.9. Brušenje reznog lanca

ⓘ **Napomena**

► U setu za brušenje, npr. tvrtke Oregon, pronaći ćete detaljne informacije o postupku brušenja.

► Alternativno možete koristiti električni alat za brušenje lanaca i slijediti upute proizvođača.

► U slučaju dvojbe u izvođenje radova potrebno je zamijeniti rezni lanac.

7.10. Zakretanje uređaja za rezanje visokih grana

- ♦ Izvucite polugu za postavljanje kuta **(64)**.
- ♦ Postavite željeni kut.
- ♦ Pustite da poluga za postavljanje kuta ponovno ulegne.

7.11. Zakretanje škara za živicu

⚠ **UPOZORENJE!**

- ► Prilikom postavljanja nikada ne dodirujte traku noža. Koristite samo zakretnu ručku **(73)**. Opasnost od ozljeda!
- ► Kućište prijenosnika **(74)** se zagrijava tijekom rada. Ne dodirujte kućište prijenosnika. Opasnost od opeklina!

ⓘ **Napomena**

- ► Kut reza možete namjestiti u 7 stupnjeva.
- ♦ Pritisnite polugu **(77)** prema dolje palcem i držite je pritisnutu (vidi sliku R).
- ♦ Pomaknite polugu za zaključavanje **(76)** prema gore kako biste otključali traku noža **(75)**.
- ♦ Nagnite traku noža pod željenim kutom pomoću zakretne ručke **(73)**. Drugom rukom pritom držite cijev osovine **(72)**. Zatim otpustite polugu za zaključavanje za fiksiranje položaja.
- ♦ Otpustite ručicu. Pazite da klikne natrag u izvorni položaj.
- ♦ Uvjerite se da je traka noža čvrsto zaključana u odabranom položaju.

⚠ **UPOZORENJE!**

- ► Traka noža **(75)** ne smije se potpuno zakrenuti unatrag paralelno s cijevi osovine **(72)** kako bi se s njim radilo. Postoji opasnost od ozljeda! Ovaj položaj služi samo kao transportni položaj.

8. Stavljanje pojasa za nošenje

⚠ **UPOZORENJE!**

- ► Nikada ne koristite uređaj bez pojasa za nošenje **(52)**. Uvijek isključite uređaj prije skidanja pojasa za nošenje.
- ► Nikada ne koristite više držača za pojaseve ili više pojaseva u isto vrijeme.
- ► 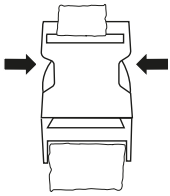

  Pojas za nošenje opremljen je napravom za brzo otpuštanje,**(53)** za brzo odvajanje uređaja od pojasa za nošenje u opasnoj situaciji. U slučaju opasnosti pritisnite s obje strane naprave za brzo otpuštanje kako biste uređaj odvojili od pojasa za nošenje.

1) Stavite pojas za nošenje **(52)** tako da vam ramena ploča **(51)** bude na leđima.
2) Zatvorite pojas za nošenje (vidi sliku K) i prilagodite ga veličini tijela kao što je prikazano na slici L.
3) Zategnite naramenice povlačenjem prema dolje (vidi sliku M i N). Duljina pojasa je optimalno prilagođena kada se kuka karabinera nalazi otprilike 10 cm ispod bokova.
4) Pričvrstite karabiner kuku na ušicu za nošenje **(5)** na gornjoj cijevi osovine **(8)**.
5) Postavite ploču za zaštitu tijela na kuk između tijela i uređaja.

ⓘ **Napomena**

- ► Pazite da niti jedan drugi dio ne ometa otpuštanje ili uklanjanje pojasa za nošenje **(52)**.

8.1. Balansiranje uređaja

- ♦ Za korištenje različitih nastavaka odaberite ispravan položaj ušice za nošenje**(5)** za pojas za nošenje **(52)**.
- ♦ Uređaj pričvršćen na ušicu za nošenje trebao bi, bez da ga držite rukama...
  - ... s kolutom s niti **(23)** lagano nalijegati na tlo;
  - ... s nožem s tri zuba **(20)** ležati uravnoteženo otprilike 20 cm iznad tla.
  - ... s nastavkom za rezanje visokih grana **(54)** ili nastavkom za škare za živicu **(72)** u vodoravno uravnoteženom položaju.

1) Lagano otpustite vijak na ušici za nošenje za pojas za nošenje kako bi se ušica za nošenje mogla pomicati.
2) Pomaknite ušicu za nošenje na gornjoj cijevi osovine **(8)** tako da uređaj bude uravnotežen ovisno o reznom alatu kao što je gore opisano.
3) Nakon što je uređaj ispravno postavljen, ponovno zategnite vijak na ušici za nošenje.

9. Puštanje u pogon

Prije upotrebe uređaja umetnite obje baterije (vidi sliku I) i stavite pojas za nošenje **(52)**.

⚠ UPOZORENJE!

- ► Nikada ne koristite uređaj bez zaštitne kupole **(12)**.
- ► Prilikom rada s uređajem nosite prikladnu odjeću i zaštitu za oči i sluh.
- ► Prije svake uporabe provjerite je li uređaj ispravan. Prekidač za uključivanje / isključivanje **(14)**, blokada uključivanja **(4)** i poluga za pokretanje **(3)** ne smiju biti zaključani. Nakon otpuštanja poluge za pokretanje, motor se mora zaustaviti. Ne koristite uređaj ako je prekidač neispravan ili oštećen.

ⓘ Napomena

- ► Pridržavajte se propisa o zaštiti od buke i lokalnih propisa.

9.1. Uključivanje / isključivanje i postavljanje broja okretaja

- ♦ Pazite da stabilno i sigurno stojite i da uređaj čvrsto držite s obje ruke na ručkama i na udaljenosti od tijela. Provjerite možete li uređaj slobodno pomicati nakon uključivanja i da ne dodiruje nikakve predmete.

Uključivanje / Postavljanje broja okretaja

1) Pritisnite prekidač za uključivanje / isključivanje **(14)** za aktiviranje uređaja. Indikator stanja napunjenosti **(16)** svijetli. Na bloku motora **(1)** svijetli postavljeni stupanj broja okretaja **(17)** 1 ili 2.
2) Odaberite željeni broj okretaja pritiskom na tipku za broj okretaja **(15)**. Odabrani broj okretaja svijetli.
3) Pritisnite i držite blokadu uključivanja **(4)**, a zatim aktivirajte polugu za pokretanje **(3)**.
   Uređaj počinje raditi unaprijed postavljenim brojem okretaja.
4) Ponovno otpustite blokadu uključivanja.

ⓘ Napomena

- ► Uređaj nije moguće koristiti u kontinuiranom načinu rada. Morate držati pritisnutu polugu za pokretanje **(3)**.

⚠ OPREZ!

- ► Nakon isključivanja, rezni alat se nastavlja okretati još nekoliko sekundi. Pričekajte dok se rezni alat potpuno ne zaustavi. Držite ruke i noge podalje od reznog alata! Postoji opasnost od ozljeda.

Isključivanje

- ♦ Ako više ne želite koristiti uređaj, potpuno ga isključite pritiskom i držanjem prekidača za uključivanje / isključivanje **(14)** dok se indikator stanja napunjenosti **(16)** ne ugasi. Izvadite baterije.

10. Rukovanje

10.1. Provjera stanja baterije na uređaju

- ♦ LED indikatori indikatora stanja napunjenosti **(16)** prikazuju stanje napunjenosti baterije, ako su baterije **(50)** umetnute u blok motora **(1)**.
- ♦ Kada se uređaj aktivira prekidačem za uključivanje / isključivanje **(14)**, LED indikatori mogu svijetliti na sljedeći način:
  - svijetle tri LED indikatora (crveni, narančasti, zeleni): Baterija je puna
  - svijetle dva LED indikatora (crveni i narančasti): Baterija je djelomično napunjena
  - svijetli jedan LED indikator (crveni): Bateriju je potrebno napuniti
- ♦ Napunite bateriju ako svijetli još samo crveni LED indikator.

10.2. Napomene za rad

⚠ UPOZORENJE!

- ► Opasnost od ozljeda! Radite sigurno i pažljivo!
- ♦ Prilikom rezanja obratite pozornost na propise specifične za zemlju ili općinske propise.
- ♦ Nemojte rezati tijekom normalnih razdoblja odmora.
- ♦ Čvrsti predmeti poput kamenja, metalnih dijelova itd. moraju se ukloniti. Oni mogu biti odbačeni i tako uzrokovati ozljede osoba ili materijalnu štetu.
- ♦ Kod rezanja u visokom grmlju ili živici radna visina treba biti najmanje 15 cm. Tako se neće ugroziti životinje kao što su ježevi.
- ♦ Uređaj uvijek držite čvrsto i sigurno s obje ruke!
- ♦ Kosite samo travu i korov! Pazite na korijenje ili panjeve jer postoji opasnost od spoticanja.
- ♦ Radite pažljivo i ne ugrožavajte nikoga prilikom rezanja.
- ♦ Radite samo uz dovoljnu vidljivost i osvjetljenje!
- ♦ Pazite na reznu glavu!
- ♦ Nikada ne režite iznad visine ramena!
- ♦ Nikada ne mijenjajte plastičnu nit čeličnom žicom – opasnost od ozljeda i uništenja!
- ♦ Ne radite na ljestvama!
- ♦ Radite samo na čvrstim i stabilnim površinama!
- ♦ Izbjegavajte neprirodan položaj tijela. Pobrinite se da čvrsto stojite i održavajte ravnotežu u svakom trenutku.
- ♦ Mijenjajte radni položaj u redovitim intervalima kako biste spriječili jednostrani umor.
- ♦ Ako se rezna glava blokira, odmah isključite uređaj, izvadite baterije i zatim uklonite blokadu.

10.3. Rad s kolutom s niti

⚠ POZOR!

- ■ Kada koristite kolut s niti **(23)**, produžetak zaštitnog poklopca **(12b)** treba izvući. (vidi poglavlje: „Produžetak zaštitnog poklopca (slika Q)").
- ♦ Na malim travnjacima postavite uređaj pod kutom od otprilike 30 ° i ravnomjerno zamahujte reznom glavom udesno i ulijevo polukružnim pokretima.
- ♦ Najbolji rezultati se postižu kada trava nije duža od 15 cm. Za višu travu preporučuje se košnja u nekoliko navrata.
- ♦ Za košnju oko drveća, stupova ograde ili drugih prepreka, polako pomočite oko prepreke i kosite vrhovima niti.
- ♦ Izbjegavajte kontakt s čvrstim preprekama (kamenje, zidovi, ograde od letvica, itd.), jer se u suprotnom nit brzo troši. Koristite rub zaštitne kupole **(12)** kako biste uređaj držali na ispravnoj udaljenosti.

(!) POZOR!

- ► Nemojte stavljati reznu glavu na tlo tijekom rada!

10.4. Produživanje niti

⚠ OPREZ!

- ► Ostaci niti mogu se olabaviti i izbaciti. To može uzrokovati ozljede.
- ♦ Za produljenje niti, nekoliko puta lagano lupnite kolutom niti **(23)** na travnatu površinu dok uređaj i motor rade.
- ♦ Nit će se automatski produžiti. Rezač niti **(33)** skraćuje nit na odgovarajuću duljinu.
- ♦ Ako se nit ne može produžiti, postupite na sljedeći način:
  1) Isključite uređaj i izvadite baterije iz uređaja.
  2) Pritisnite okretni gumb **(22)** prema dolje i čvrsto povucite kraj niti.
- ♦ Kada se više ne vidi nit, zamijenite kolut niti **(23)** ili namotajte novu nit kako je opisano u poglavlju 11.3Zamjena koluta.

10.5. Rad s nožem s tri zuba

⚠ **UPOZORENJE!**

- ► Uvijek koristite pojas za nošenje **(52)** prilikom rada i nosite prikladnu radnu odjeću.
- ► Nosite zaštitu za oči, sluh i glavu.
- ► Provjerite je li nož s tri zuba **(20)** pravilno pričvršćen.
- ► Zamijenite oštećene ili tupe rezne alate.

ⓘ **Napomena**

- ► Kada koristite nož s tri zuba **(20)**, produžetak zaštitnog poklopca **(12b)** treba uvući.

- ■ S nožem s tri zuba radite samo na slobodnim i ravnim površinama. Pažljivo pregledajte područje koje ćete rezati i uklonite sve strane predmete. Izbjegavajte udaranje u kamenje, metal ili druge prepreke. Nož se može oštetiti i postoji rizik od povratnog udara.
- ■ Ne koristite nož s tri zuba za rezanje divljeg ili niskog raslinja.
- ■ Redovito provjeravajte nož s tri zuba kako biste ustanovili oštećenja i po potrebi ga zamijenite.
- ■ Zamahujte uređajem naprijed-natrag pokretima košnje nalik kosi.
- ■ Reznu glavu pritom držite paralelno s tlom i postavite visinu rezanja.
- ♦ Preporučujemo sljedeću postavku brzine:
  - Stupanj 1: Grmlje
  - Stupanj 2: Trava

10.6. Rad sa škarama za živicu

Tehnike rezanja

- ■ Dvostruka traka noža **(75)** omogućuje rezanje u oba smjera, ili naizmjeničnim pomicanjem s jedne strane na drugu.
- ■ Prilikom uspravnog šišanja škare za živicu pomičite ravnomjerno prema naprijed gore i dolje ili u obliku luka.
- ■ Prilikom vodoravnog šišanja škare pomičite u obliku srpa prema rubu živice, kako bi odrezane grančice padale na tlo.
- ■ Vidi preklopnu stranicu (slika S).

ⓘ **Napomena**

- ► Uklonite deblje grane pomoću škara za grane.

10.7. Rad s uređajem za rezanje visokih grana

Tehnike piljenja

⚠ **UPOZORENJE!**

- ► Općenito pazite na odrezane komade koji padaju.
- ► Pazite na opasnost od grana koje odudaraju ili odskakuju.

ⓘ **Napomena**

- ► Graničnik sa šiljcima **(58)** postavite na granu. Na taj ćete način raditi sigurnije i mirnije.
- ► Tek sada počnite s piljenjem.

Rezanje manje grane

♦ U slučaju manjih grana (Ø 0 – 8 cm) pilite odozgo prema dolje (vidi sliku).

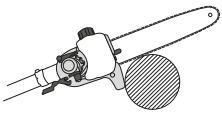

Rezanje većih grana

- ♦ U slučaju većih grana (Ø 8 – 25 cm) najprije zarežite rez za rasterećenje Ⓐ (vidi sliku). Rez za rasterećenje sprečava i guljenje kore na glavnom deblu.
- ♦ Sada propilite odozgo Ⓑ prema dolje Ⓐ.

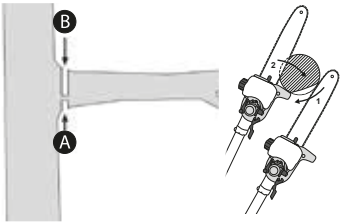

Rezanje u dijelovima

Dugačke, odnosno debele grane skratite prije nego obavite konačni rez (vidi sliku).

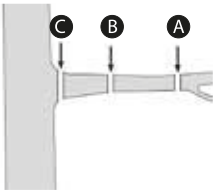

10.8. Siguran rad

- ■ Uređaj, reznu garnituru i zaštitni poklopac **(24)** održavajte u dobrom uporabnom stanju kako biste spriječili nezgode.
- ■ Nakon pada uređaja provjerite ga kako biste ustanovili znatna oštećenja ili kvarove.
- ■ Pridržavajte se propisanog radnog kuta od 60°±10°, kako biste osigurali siguran rad (vidi sliku).

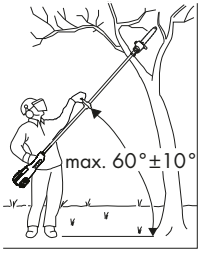

- ■ Uređaj ne koristite dok stojite na ljestvama ili na nesigurnoj podlozi.
- ■ Ne dajte se navesti na nepromišljene rezove. Mogli biste ugroziti sebe i druge.
- ■ Djecu treba nadzirati kako bi se osiguralo da se ne igraju uređajem.
- ■ Redovito mijenjajte radni položaj. Duže korištenje uređaja može uzrokovati smetnje cirkulacije u rukama uzrokovane vibracijama. Trajanje korištenja možete produžiti prikladnim rukavicama ili redovitim pauzama. Imajte na umu da osobne predispozicije za slabu cirkulaciju, niske vanjske temperature ili velike sile zahvaćanja prilikom rada mogu skratiti vrijeme uporabe.

10.9. Ako uređaj vibrira

- ♦ Očistite uređaj i uklonite sve ostatke trave koji su se zaglavili na reznoj glavi ili u zaštitnoj kupoli **(12)** (vidi poglavlje 11. Održavanje i njega).

10.10. Uklanjanje blokade

⚠ UPOZORENJE!

- ► Isključite uređaj i izvadite baterije prije rada na reznom alatu!
- ► Nosite zaštitne rukavice kako biste izbjegli ozljede.
- ♦ Uklonite uzrok blokade iz reznog alata.

11. Održavanje i njega

⚠ UPOZORENJE!

- ► Opasnost od pokretnih dijelova! Prije izvođenja bilo kakvih radova održavanja, isključite uređaj i izvadite baterije iz uređaja.
- ► Sve popravke i radove na održavanju koji nisu opisani u ovim uputama treba obaviti naš servisni centar ili kvalificirani električar. Koristite samo originalne rezervne dijelove.
- ■ Redovito održavajte i čistite uređaj.
- ■ Mnoge pogreške i nezgode nastaju zbog neodgovarajućeg održavanja i njege.

11.1. Čišćenje uređaja

⚠ OPASNOST! STRUJNI UDAR!

► Uređaj ne uranjajte u vodu ili druge tekućine i ne prskajte ga vodom kako biste ga očistili.

⚠ OPREZ!

► Prilikom čišćenja zaštitne kupole **(12)** pazite na rezač niti **(33)**. Inače biste se mogli porezati.

(!) POZOR!

► Ne koristite sredstva za čišćenje ili otapala. Ova sredstva mogu oštetiti površine uređaja.

■ Motorna jedinica uvijek mora biti čista, suha, i na njoj ne smije biti ulja niti masnoće.

♦ Za čišćenje bloka motora, ventilacijskih otvora, ručki i cijevi osovine koristite četku ili lagano navlaženu krpu.

♦ Očistite zaštitnu kupolu **(12)** i rezni alat nakon svake upotrebe. Uklonite ostatke trave i zemlju četkom.

Čišćenje škara za živicu

■ Škare za živicu u redovitim razmacima treba očistiti od piljevine.

♦ Škare za živicu provjerite kako biste ustanovili otpuštene vijke na traci noža **(75)** i po potrebi ih zategnite.

♦ Uklonite zaglavljeno zelenilo.

♦ Traku noža održavajte uljem u spreju ili kanticom za ulje.

Čišćenje uređaja za rezanje visokih grana

■ Uređaj za rezanje grana u redovitim razmacima treba očistiti od piljevine.

♦ Uklonite poklopac zupčanika **(56)**.

♦ Skinite rezni lanac **(59)** s mača **(60)** i oboje temeljito očistite.

♦ Rezni lanac održavajte oštrim i provjerite zategnutost, te pazite na razinu i dovod ulja.

Čišćenje nastavka s kolutom s reznom niti / noža s tri zuba

♦ Uklonite zaglavljeno zelenilo.

♦ Rezni nož s tri zuba **(20)** održavajte oštrim kako biste olakšali rad.

11.2. Opći radovi održavanja

⚠ UPOZORENJE!

► Isključite uređaj i izvadite baterije prije rada na reznom alatu!

♦ Redovito provjeravajte prijenosnik i provjerite ima li dovoljno masti za prijenosnike. Dopunite tekuću mast za prijenosnik (oko 18–20 g) za podmazivanje prijenosnika.

1) Kako biste to učinili, otvorite vijak na glavi uređaja (vidi sliku D na preklopnoj stranici) pomoću šesterokutnog ključa od 5 mm (nije u opsegu isporuke) kako biste tekuću mast za prijenosnike utisnuli u otvor za podmazivanje.

2) Nakon punjenja obrišite višak masti i ponovno zatvorite otvor za podmazivanje vijkom.

♦ Prije svake uporabe provjerite ima li na uređaju nedostataka ili oštećenja, poput labavih, istrošenih ili oštećenih dijelova.

♦ Provjerite zaštitnu kupolu **(12)** i ostale zaštitne uređaje kako biste ustanovili oštećenja i provjerili da ispravno nasjeda. Po potrebi je zamijenite.

♦ Redovito provjeravajte rezač niti **(33)**. Nikada ne koristite uređaj bez ili s oštećenim rezačem niti. Neispravan rezač niti obavezno treba zamijeniti servisni centar.

11.3. Zamjena koluta

⚠ POZOR!

- Kada koristite kolut s niti **(23)**, produžetak zaštitnog poklopca **(12b)** treba izvući. (vidi poglavlje: „Produžetak zaštitnog poklopca”).
- ♦ Postavite uređaj na tlo i provjerite da se uređaj sigurno drži.
- ♦ Blokirajte prihvatnu osovinu **(34)** pritiskom i držanjem klina **(36)**. Pritom lagano okrenite pogonsku ploču **(35)** dok se ne blokira. Odvijte kolut s niti **(23)** u smjeru kazaljke na satu s prihvatne osovine.
- ♦ Otvorite kutiju koluta **(43)** pritiskom na kopču **(41)** čvrsto prema unutra na obje strane kutije koluta t i skinite poklopac kutije koluta (vidi sliku F).
- ♦ Za otvaranje kutije koluta možete koristiti ravni odvijač. Pazite da ne oštetite kolut.
- ♦ Stavite novi kolut s niti **(42)** u poklopac kutije koluta **(40)** i umetnite dva kraja niti kroz ušice za izlaz niti **(44)** (vidi sliku F).
- ♦ Stavite kolut s niti u poklopac kutije koluta t i pustite da poklopac ulegne natrag na kutiju koluta **(43)**. Uvjerite se da se ušice za izlaz niti **(44)** podudaraju s dva udubljenja u kutiji koluta, inače se poklopac ne može zatvoriti (vidi sliku F).
- ♦ Ponovno zavrnite kolut s niti **(23)** u smjeru suprotnom od kazaljke na satu na prihvatnu osovinu **(34)**.
- ♦ Blokirajte prihvatnu osovinu pritiskom i držanjem klina **(36)**. Pritom lagano okrenite pogonsku ploču **(35)** dok se ne blokira.
- ♦ Nastavite okretati kolut s niti **(23)** dok se ne zaustavi tako da čvrsto nasjeda.
- ♦ Zatim otpustite klin kako biste otključali prihvatnu osovinu.
- ♦ Povucite oba kraja niti kako biste oslobodili nit iz utora **(45)**.
- ♦ Odrežite nit na otprilike 15 cm kako biste smanjili opterećenje motora.

Zamjena koluta s reznom niti / rezne niti

1) Kolut s reznom niti **(23)** treba skinuti kao što je opisano u poglavlju **11.3. Zamjena koluta**. Pritisnite obje kopče **(41)** i skinite poklopac **(40)**.
2) Kolut **(42)** izvadite iz kutije koluta **(43)**.
3) Odstranite još ev. prisutnu reznu nit.
4) Novu reznu nit postavite u sredinu i nastalu omču uvucite u utore **(45)** koluta.
5) Nit namotajte zategnuto u smjeru kazaljke na satu. Kolut razdvaja obje polovice rezne niti.
6) Sada uzmite poklopac u ruku i umetnite kolut u poklopac. Obratite pozornost na to, da držači niti tanjura koluta odgovaraju prolazu niti u poklopcu.
7) Sada otpustite reznu nit iz koluta i uvedite je kroz otvor niti **(44)** na kutiji koluta **(43)**.
8) Ponovno sastavite polovice kućišta, sve dok nedvojbeno ne ulegnu.
9) Prekomjernu nit odrežite na otprilike 15 cm. To će smanjiti opterećenje motora.
10) Ponovno montirajte kolut s niti **(23)** (vidi poglavlje **11.3. Zamjena koluta s reznom niti / rezne niti**).

11.4. Zamjena noža (slika E)

⚠ POZOR! OPASNOST OD OZLJEDA!

- Oprez, oštri rubovi! Nosite zaštitne rukavice kako biste izbjegli ozljede.

⚠ POZOR!

- Kada koristite nož s tri zuba **(20)**, produžetak zaštitnog poklopca **(12b)** treba uvući (vidi poglavlje: „Skidanje / stavljanje produžetka zaštitnog poklopca”).
- ♦ Isključite uređaj i izvadite baterije.
- ♦ Postavite uređaj na tlo i provjerite da se uređaj sigurno drži.
- ♦ Blokirajte prihvatnu osovinu **(34)** pritiskom i držanjem klina **(36)**. Pritom lagano okrenite pogonsku ploču **(35)** dok se ne blokira.

- Otpustite maticu **(37)** u smjeru kayaljke na satu i uklonite pogonsku ploču **(35)**, steznu ploču **(38)**, podložnu pločicu **(39)** i nož s tri zuba **(20)** s prihvatne osovine **(34)**.
- Stavite nož s tri zuba na prihvatnu osovinu. Nož s tri zuba može se koristiti s obje strane.
- Pričvrstite nož s tri zuba podložnom pločicom, steznom pločom i maticom.
- Zatim otpustite klin **(36)** kako biste otključali prihvatnu osovinu.

11.5. Produžetak zaštitnog poklopca (slika Q)

ⓘ Napomena

- Kada koristite nož s tri zuba **(20)**, produžetak zaštitnog poklopca **(12b)** treba uvući.
- Kada koristite kolut s niti **(23)** treba izvući produžetak zaštitnog poklopca.

Skraćivanje zaštitnog poklopca

- Pritisnite palcem oba gumba kopče **(12a)** prema unutra.
- Gurnite produžetak zaštitnog poklopca skroz prema gore.

Produžetak zaštitnog poklopca

- Pritisnite palcem oba gumba kopče prema unutra i prema dolje.
- Povucite produžetak zaštitnog poklopca skroz prema dolje.

ⓘ Napomena

- Nakon svake uporabe očistite produžetak zaštitnog poklopca i zaštitnu kupolu **(12)**.

11.6. Brušenje rezača niti (slika D)

⚠ POZOR!

- Ni pod kojim okolnostima ne smijete koristiti uređaj bez ili s neispravnim rezačem niti. Postoji opasnost od ozljeda.
- Nosite zaštitne rukavice kako biste izbjegli posjekotine.
- Isključite uređaj i izvadite baterije.
- Odvijte rezač niti **(33)** od zaštitne kupole **(12)**.
- Pričvrstite rezač niti u stegu i naoštrite nož ravnom turpijom.
  Brusite pažljivo i samo u jednom smjeru.
- Zavrtite rezač niti natrag na zaštitnu kupolu.

11.7. Namatanje koluta s niti (slika F)

Kao alternativu novom kolutu s niti **(23)**, možete nabaviti najlonsku nit debljine 2,4 mm i duljine 6 m u specijaliziranim trgovinama i sami ga namotati na kolut s niti **(42)**.

- Presavijte nit na pola i stavite središte niti u urez **(45a)** koluta. Namotajte oba kraja u smjeru strelice naznačene na dnu koluta.
- Zatim utisnite oba kraja konca u jedan od utora **(45)** na kolutu.

ⓘ Napomena

- Povucite niti tako da su napete i provjerite jesu li paralelne u oba kanala za nit. Osim toga, kolut se ne smije napuniti s više od 3 m niti po kanalu, inače automatski mehanizam niti neće raditi ispravno.

12. Intervali održavanja

12.1. Škare za živicu

Ovdje navedeni podaci odnose se na normalne uvjete rada.
U otežanim uvjetima, primjerice pri jakom onečišćenju prašinom i dužih dnevnih vremena rada, navedene intervale treba skratiti na odgovarajući način.

Dio uređaja	Radnja	Prije početka rada	po završetku rada	po potrebi
Traka noža **(75)**	Vizualna provjera	X		
	čišćenje		X	X

12.2. Uređaj za rezanje visokih grana

Ovdje navedeni podaci odnose se na normalne uvjete rada.

U otežanim uvjetima, primjerice pri jakom onečišćenju prašinom i dužih dnevnih vremena rada, navedene intervale treba skratiti na odgovarajući način.

Dio uređaja	Radnja	Prije početka rada	Tjedno	U slučaju smetnje	U slučaju oštećenja	Po potrebi
Podmazivanje lanca	Provjerite	X				
Rezni lanac **(59)**	Provjerite i pazite na naoštrenost	X				
	Provjerite zategnutost lanca	X				
	Nabrusite					X
Šina vodilice **(66)**	Provjerite (trošenje, oštećenja)	X				
	Očistite i okrenite		X	X		
	Izbrusite		X			
	Zamijenite				X	X
Zupčanik lanca **(67)**	Provjerite		X			
	Zamijenite					X

13. Otklanjanje problema

13.1. Uređaj

Smetnja	Uzrok	Rješenje
Uređaj se ne pokreće	Baterije su prazne.	Napunite baterije.
	Baterije nisu umetnute.	Umetnite baterije.
	Prekidač za uključivanje / isključivanje **(14)** neispravan.	Obratite se servisu.
	Poluga za pokretanje **(3)** je neispravna.	
	Neispravan motor.	
Uređaj radi s prekidima	Labav unutarnji kontakt.	Obratite se servisu.
	Poluga za pokretanje **(3)** je neispravna.	
Uređaj snažno vibrira i proizvodi neobične zvukove	Rezni alat je prljav ili nije pravilno pričvršćen.	Očistite rezni alat. Čvrsto zategnite rezni alat.
	Neispravan motor.	Obratite se servisu.

13.2. Kolut s niti

Smetnja	Uzrok	Rješenje
Loš rezultat rezanja s kolutom s niti	Nit u kolutu s niti **(23)** nije dovoljno duga ili je istrošena.	Produljite nit. Ako je potrebno, zamijenite kolut s niti.
	Nit se ne izvlači iz kutije koluta **(43)** ili se izvlači samo s jedne strane.	Pravilno provucite nit i po potrebi ga ponovno namotajte.
	Rezni alat je prljav.	Očistite rezni alat.
	Baterije nisu potpuno napunjene / slabe su.	Napunite baterije.
Rezni alat se ne okreće	Strani predmet, poput npr. grane, blokira rezni alat.	Odmah isključite uređaj, izvadite baterije i uklonite blokadu.

13.3. Škare za živicu

Smetnja	Uzrok	Rješenje
Traka noža **(75)** je vruća	Traka noža **(75)** je tupa	Nabrusite traku noža **(75)** ili je zamijenite (***17.1. Servis***)
	Preveliko trenje zbog nedostatka podmazivanja	Nauljite traku noža **(75)**
Loš rezultat rezanja sa škarama za živicu	Traka noža **(75)** je prljava	Očistite traku noža **(75)**
	Preveliko trenje zbog nedostatka podmazivanja	Nauljite traku noža **(75)**
	Traka noža **(75)** je tupa	Nabrusite traku noža **(75)** ili je zamijenite (***17.1. Servis***)
	Pogrešna tehnika rezanja	vidi poglavlje ***10.6. Tehnike rezanja***

13.4. Uređaj za rezanje visokih grana

Smetnja	Uzrok	Rješenje
Uređaj radi, rezni lanac **(59)** se ne kreće.	Nastavak za rezanje visokih grana nije ispravno spojen.	Provjerite montažu.
Nema napretka u radu.	Rezni lanac **(59)** je suh, odnosno pregrijan ili visi.	Dopunite ulje, odnosno nabrusite, zamijenite ili zategnite rezni lanac **(59)**.

14. Transport

- Pazite da uređaj prilikom transporta ne uključite.
- Isključite uređaj i izvadite baterije prije transporta uređaja.
- Uređaj nosite držeći ga jednom rukom za dodatnu ručku **(6)**, a drugom za donju ručku. Tako ćete izbjeći dodir s opasnim dijelovima.
- Za transport i skladištenje noža s tri zuba **(20)** koristite zaštitni poklopac **(21)**.
- Prilikom transporta nastavka za rezanje visokih grana i škara za živicu koristite zaštitne poklopce **(24+25)**.
- Prilikom transporta pazite da održavate sigurnu udaljenost od trećih osoba.
- Prilikom transporta uređaja, osigurajte ga zateznim remenima kako biste spriječili klizanje i time zaštitili uređaj od oštećenja.

15. Skladištenje

- Očišćeni uređaj čuvajte na suhom mjestu bez prašine i uvijek izvan dohvata djece.
- Usmjerite traku noža **(75)** ravno prema naprijed.
- Čuvajte uređaj u priloženim zaštitnim poklopcima **(24+25)** na suhom mjestu bez mraza i izvan dohvata djece.
- Nož s tri zuba **(20)** uvijek čuvajte sa zaštitnim poklopcem **(21)**.
- Alternativno, uređaj možete objesiti za motornu jedinicu, npr. na kuku na zidu. Za to koristite otvor u obliku ključanice **(2)** na stražnjoj strani motorne jedinice (vidi sliku A).

⚠ UPOZORENJE! OPASNOST OD OZLJEDA!

- Opasnost od ozljeda! Ovaj sklopljeni položaj služi samo za transport i skladištenje, rad u ovom položaju je zabranjen!

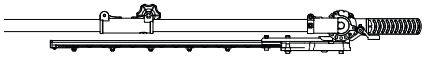

16. Zbrinjavanje

Simbol prekrižene kante za smeće na kotačićima znači da se ovaj uređaj ne smije odlagati s kućnim otpadom pri kraju njegovog vijeka trajanja. Uređaj je potrebno predati na za to predviđenim sabirnim mjestima, centrima za recikliranje ili tvrtkama za odlaganje otpada.

Za njemačko tržište vrijedi:
Osim toga, distributeri električne i elektroničke opreme te distributeri hrane dužni su preuzeti otpad. LIDL vam nudi mogućnost povrata izravno u lokalnim trgovinama i velikim supermarketima. Povrat i zbrinjavanje su za vas besplatni.
Prilikom kupnje novog uređaja, imate pravo proizvođaču vratiti odgovarajući stari uređaj bez naknade. Osim toga, imate mogućnost, bez obzira na to kupujete li novi uređaj, besplatno predati (do tri) stara uređaja pod uvjetom da ni u jednoj dimenziji nisu veći od 25 cm.

Prije povrata artikla izbrišite sve osobne podatke.

Prije povrata uređaja uklonite sve baterije ili akumulatore koji nisu priloženi u starom uređaju, kao i svjetiljke koje se mogu izvaditi a da se ne unište te ih odložite odvojeno.

Ambalaža se sastoji od materijala neškodljivih za okoliš koji se mogu zbrinuti preko mjesnih ispostava za recikliranje.

Ambalažu zbrinite na ekološki prihvatljiv način.

16.1. Zbrinjavanje baterija

Baterije / punjive baterije moraju se tretirati kao opasan otpad i moraju ih na ekološki prihvatljiv način zbrinuti nadležna tijela (trgovci, specijalizirani trgovci, javna komunalna poduzeća, komercijalne tvrtke za zbrinjavanje otpada). Baterije / punjive baterije mogu sadržavati otrovne teške metale.

Sadržani teški metali označeni su slovima ispod simbola:
Cd = kadmij, Hg = živa, Pb = olovo.

Baterije / punjive baterije stoga ne bacajte u kućni otpad, već ih sakupite i odvojeno predajte na zbrinjavanje.

Baterije / punjive baterije vratite isključivo u ispražnjenom stanju.

Zaštita okoliša

Materijale onečišćene prilikom održavanja i goriva predajte za to predviđenim sakupljačkim centrima.

17. Jamstvo tvrtke Kompernass Handels GmbH

Poštovani kupci,

Za ovaj uređaj odobrava se jamstvo u trajanju od 3 godine od datuma kupnje. Ako su uključeni u opseg isporuke, također ćete dobiti 3-godišnje jamstvo od datuma kupnje na pakete baterija serije X12V i X20V Team. U slučaju nedostataka ovoga proizvoda, Vama pripadaju zakonska prava na teret prodavača proizvoda. U nastavku izloženo jamstvo ne ograničava ova zakonska prava.

Uvjeti jamstva

Jamstveni rok započinje danom kupnje. Molimo, sačuvajte račun. Potreban je kao dokaz o kupnji. Ako u roku od tri godine od datuma kupnje ovog proizvoda nastupi greška na materijalu ili tvornička greška proizvod će biti - po našem izboru - za Vas besplatno popravljen ili zamijenjen, ili će Vam se vratiti novac. Za takvo ispunjenje jamstvene obveze potrebno je unutar trogodišnjeg roka predočiti uređaj s nedostatkom i dokaz o kupnji (račun), te pisanim putem ukratko opisati u čemu se sastoji greška proizvoda i kada se pojavila.

Ako je kvar pokriven našim jamstvom, poslat ćemo Vam popravljen ili novi proizvod.

1. U slučaju manjeg popravka jamstveni rok se produljuje onoliko koliko je kupac bio lišen uporabe stvari.
2. Međutim, kad je zbog neispravnosti stvari izvršena njezina zamjena ili njezin bitni popravak, jamstveni rok počinje teći ponovno od zamjene, odnosno od vraćanja popravljene stvari.
3. Ako je zamijenjen ili bitno popravljen samo neki dio stvari, jamstveni rok počinje teći ponovno samo za taj dio.

Jamstveni rok i zakonsko pravo u slučaju nedostataka

Korištenje prava na jamstvo ne produžuje jamstveni rok. To vrijedi i za zamijenjene i popravljene dijelove. Štete i nedostatke koji eventualno postoje već prilikom kupnje treba javiti neposredno nakon raspakiranja. Nakon isteka jamstvenog roka izvršeni popravci se naplaćuju.

Opseg jamstva

Uređaj je pažljivo proizveden sukladno strogim smjernicama u pogledu kvalitete i prije isporuke brižljivo provjeren. Ovo jamstvo vrijedi za greške u materijalu i izradi. Jamstvo ne pokriva dijelove proizvoda koji su izloženi normalnom trošenju i habanju te se stoga mogu smatrati potrošnim dijelovima, kao što su npr. listovi pile, rezervne oštrice, brusni papir, itd. niti oštećenje lomljivih dijelova, kao što su npr. prekidači ili dijelovi izrađeni od stakla.

Ovo jamstvo propada ako je proizvod oštećen, i ako nije stručno korišten ili servisiran. Za stručno korištenje proizvoda potrebno je točno poštivati sve naputke navedene u uputama za uporabu. Uporabne namjene i radnje, koje se u uputama ne preporučuju ili na koje se upozorava, obavezno se moraju izbjegavati.

Proizvod je namijenjen isključivo za privatnu, nekomercijalnu uporabu. Jamstvo prestaje vrijediti u slučaju zloporabe, nenamjenskog korištenja, primjene sile i zahvata na uređaju koje nije obavila za to ovlaštena podružnica servisa.

Jamstvo ne vrijedi u slučaju

- normalnog trošenja kapaciteta baterije
- komercijalne uporabe proizvoda
- oštećenja ili izmjena proizvoda od strane kupca
- zanemarivanja sigurnosnih uputa i propisa za održavanje, te pogrešnog upravljanja
- oštećenja uzrokovanih elementarnim nepogodama

Realizacija u slučaju jamstvenog zahtjeva

Kako bismo zajamčili brzu obradu Vašeg zahtjeva, molimo slijedite sljedeće napomene:

- Molimo Vas da za sve upite u pripravnosti držite blagajnički račun i broj artikla (IAN) 507527_2507 kao dokaz o kupnji.
- Broj artikla možete pronaći na tipskoj pločici na proizvodu, u obliku gravure na proizvodu, na naslovnoj stranici uputa za uporabu (dolje lijevo) ili u obliku naljepnice na stražnjoj ili donjoj strani proizvoda.
- Ako dođe do smetnji u radu ili drugih nedostataka, najprije kontaktirajte u nastavku navedeni servisni odjel telefonski ili putem našeg formulara za kontakt koji možete pronaći na stranici parkside-diy.com u kategoriji Servis.
- Proizvod registriran kao neispravan onda možete zajedno s priloženim dokazom o kupnji (blagajnički račun) i s opisom nedostatka i kada se pojavio, besplatno poslati na dobivenu adresu servisa.

PDF ONLINE
parkside-diy.com

Na stranici parkside-diy.com možete pregledati i preuzeti ovaj i mnoge druge priručnike. S ovim QR kôdom otići ćete izravno na parkside-diy.com. Odaberite svoju državu i potražite upute za uporabu pomoću obrasca za pretraživanje. Unosom broja artikla (IAN) 507527_2507 pristupit ćete uputama za uporabu vašeg artikla.

17.1. Servis

HR **Servis Hrvatska**
Tel.: 0800 805 933
Obrazac za kontakt na parkside-diy.com

IAN 507527_2507

17.2. Uvoznik

Obratite pozornost na to da adresa navedena u nastavku nije adresa servisa. Najprije kontaktirajte navedenu servisnu lokaciju.

Lidl Hrvatska d. o. o. k. d.,
Ulica kneza Ljudevita Posavskog 53,
HR-10410 Velika Gorica, Hrvatska

18. Naručivanje rezervnih dijelova

Rezervnu bateriju ili punjač možete praktično naručiti putem interneta na **www.kompernass.com**.

Pomoću ovog QR kôda možete izravno otići na našu internetsku stranicu i vidjeti i naručiti dostupne rezervne dijelove.

Napomena

- Ako imate problema s internetskom narudžbom, našem se servisnom centru možete obratiti putem telefona ili e-pošte.
- Prilikom naručivanja uvijek navedite broj artikla (IAN) 507527_2507.
- Imajte na umu da rezervne dijelove putem interneta nije moguće naručiti za sve zemlje.

19. Prijevod originalne izjave EZ o sukladnosti

Mi, tvrtka KOMPERNASS HANDELS GMBH, osoba odgovorna za dokumentaciju: Gdin. Hans-Peter Kompernaß, BURGSTR. 21, 44867 BOCHUM, NJEMAČKA, ovime izjavljujemo da ovaj proizvod zadovoljava sljedeće norme, normativne dokumente i direktive EU:

Direktiva o strojevima (2006/42/EG)

Prilog IV. Direktivi 2006/42/EG:

Nadležna ustanova: TÜV SÜD Product Service GmbH, Ridlerstraße 65, 80339 München, Njemačka

Prijavljeni br. 0123, broj certifikata: M6A 030574 3276 Rev.00

Direktiva o elektromagnetskoj kompatibilnosti (2014/30/EU)

Direktiva o emisiji buke (2000/14/EG), (2005/88/EG)

Razina jačine zvuka LWA:

Kolut s niti

Izmjerena L_{WA}: 93,5 dB

Zajamčena L_{WA}: 96 dB

Nož s tri zuba

Izmjerena L_{WA}: 91,2 dB

Zajamčena L_{WA}: 96 dB

Škare za živicu

Izmjerena L_{WA}: 100,4 dB

Zajamčena L_{WA}: 104 dB

Uređaj za rezanje visokih grana

Izmjerena L_{WA}: 101,4 dB

Zajamčena L_{WA}: 104 dB

Nadležna ustanova:

TÜV SÜD Industrie Product Service GmbH, Westendstr. 199, 80686 München, Njemačka

Prijavljeni br.: 0036

Br. certifikata: OR/017832/011

Direktiva RoHS (2011/65/EU)*

* Odgovornost za izdavanje ove izjave o sukladnosti isključivo snosi proizvođač. Gore opisani predmet izjave ispunjava propise direktive 2011/65/EU Europskog parlamenta i Vijeća od 8. lipnja 2011. za ograničenje uporabe određenih opasnih tvari u električnim i elektronskim uređajima.

Primijenjene harmonizirane norme

EN 62841-1:2015/A11:2022
IEC 62841-4-4:2020
EN 62841-4-2:2019/A11:2022
EN ISO 11680-1:2021
EN ISO 12100:2010
EN 301489-1 V2.2.3:2019
EN 301489-17 V3.3.1:2024
EN 300328 V2.2.2:2019
EN 50663:2017
EN IEC 55014-1:2021
EN IEC 55014-2:2021
EN IEC 63000:2018

Oznaka tipa stroja: 40 V baterijski kombinirani uređaj 4 u 1 PAKG 40-Li A1

Godina proizvodnje: 01–2026

Serijski broj: IAN 507527_2507

Bochum, 11.11.2025.

Hans-Peter Kompernaß
- Direktor -

Zadržavamo pravo na tehničke izmjene u svrhu daljnjeg razvoja proizvoda.

KOMPERNASS HANDELS GMBH
BURGSTRASSE 21
44867 BOCHUM
GERMANY
www.kompernass.com

Last Information Update · Információk állása ·
Stav informácií · Stanje informacija:
11 / 2025 · Ident.-No.: PAKG40-LiA1-112025-1