PARKSIDE

LED-AKKU-KLAPPLEUCHTE/CORDLESS LED LIGHT/LAMPE LED PLIANTE SANS FIL PSDD 2000 A3

(DE) (AT) (CH)
LED-AKKU-KLAPPLEUCHTE
Bedienungs- und Sicherheitshinweise

(GB) (IE)
CORDLESS LED LIGHT
Operation and safety notes

(FR) (BE)
LAMPE LED PLIANTE SANS FIL
Instructions d'utilisation et consignes de sécurité

(NL) (BE)
LED-ACCU-OPKLAPBARE LAMP
Bedienings- en veiligheidsinstructies

(PL)
SKŁADANA LAMPA AKUMULATOROWA LED
Wskazówki dotyczące obsługi i bezpieczeństwa

(CZ)
AKU VÝKLOPNÉ LED SVÍTIDLO
Pokyny pro obsluhu a bezpečnostní pokyny

(SK)
AKU VÝKLOPNÉ LED SVETLO
Pokyny pre obsluhu a bezpečnostné pokyny

(ES)
LÁMPARA PLEGABLE RECARGABLE DE LEDES
Instrucciones de utilización y de seguridad

(DK)
SAMMENKLAPPELIG, GENOPLADELIG LED-LAMPE
Brugs- og sikkerhedsanvisninger

(IT)
LAMPADA A LED RICARICABILE
Indicazioni per l'uso e per la sicurezza

(HU)
LED AKKUS ÖSSZECSUKHATÓ LÁMPA
Kezelési és biztonsági utalások

IAN 465955_2404

(DE) (FR) (BE) (NL) (PL) (CZ) (SK)

A

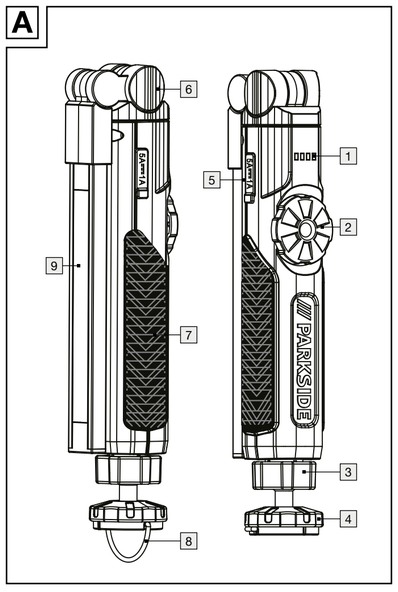

B

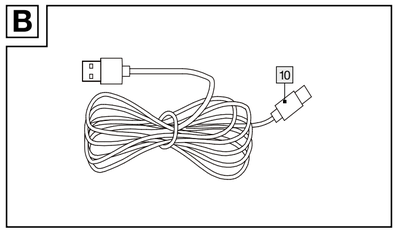

C

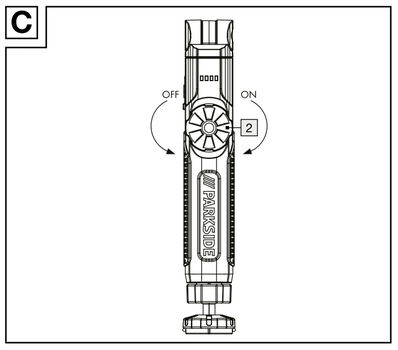

D

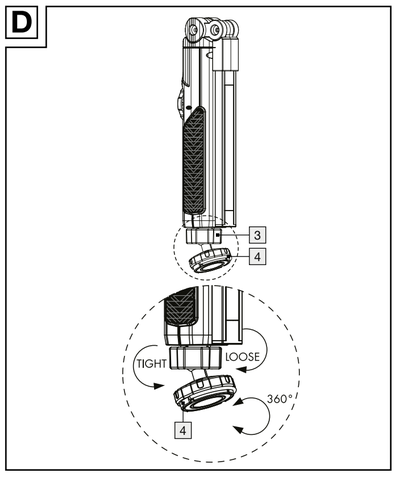

E

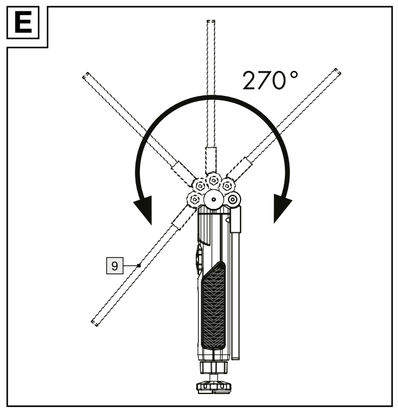

F

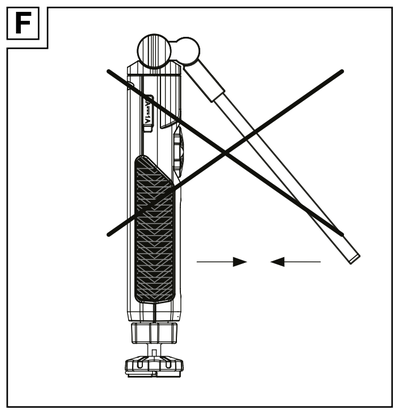

Legende der verwendeten Piktogramme	
⎓	Gleichstrom/-spannung
III	Schutzklasse III
	USB-Anschluss
	Sicherheitshinweise Handlungsanweisungen
CE	Das CE-Zeichen bestätigt die Konformität mit den für das Produkt zutreffenden EU-Richtlinien.

LED-Akku-Klappleuchte

Einleitung

Wir beglückwünschen Sie zum Kauf Ihres neuen Produkts. Sie haben sich damit für ein hochwertiges Produkt entschieden. Die Bedienungsanleitung ist Teil dieses Produkts. Sie enthält wichtige Hinweise für Sicherheit, Gebrauch und Entsorgung. Machen Sie sich vor der Benutzung des Produkts mit allen Bedien- und Sicherheitshinweisen vertraut. Benutzen Sie das Produkt nur wie beschrieben und für die angegebenen Einsatzbereiche. Händigen Sie alle Unterlagen bei Weitergabe des Produkts an Dritte mit aus.

Bestimmungsgemäße Verwendung

Dieses Produkt ist ausschließlich für den privaten Einsatz im Trockenen, z. B. in Lagern oder Korridoren, geeignet. Das Produkt ist nicht für den gewerblichen Einsatz oder für andere Einsatzbereiche bestimmt. Nur zur Verwendung im Innenbereich! Dieses Produkt ist vorgesehen für den normalen Betrieb.

- Dieses Produkt ist nicht zur Raumbeleuchtung im Haushalt geeignet.

Teilebeschreibung

1 Ladestatusanzeige
2 EIN-/AUS-Einstellrad
3 Feststellrad
4 Magnetfuß
5 Typ-C-USB-Anschlussbuchse (mit Schutzkappe)
6 Gelenk
7 Griff
8 Aufhängebügel
9 COB-LED
10 USB-Kabel

Technische Daten

Akku-Klappleuchte:

LEDs:	1 x 7 W COB (nicht austauschbar)
Akku:	Lithium-Ionen-Akku (LIR18650), 3,7 V, 2000 mAh (nicht durch den Benutzer austauschbar; Austausch nur durch qualifizierte Person zulässig)
Ladedauer:	4 bis 5 Stunden
Leuchtdauer (bei voll geladenem Akku):	Bei voller Leistung: ca. 1 Stunde
Schutzklasse:	III/⧫
Schutzart:	IP20
Typ-C-USB Eingangsspannung/-strom:	5V⎓, 1 A

Hinweis: Verwenden Sie nur die SELV-Stromversorgung mit einer maximalen Ausgangsleistung von 5V⎓ (Uout) 1 A.
Hinweis: Ein Netzteil ist nicht im Lieferumfang enthalten. Verwenden Sie die SELV-Stromversorgung mit einer maximalen Ausgangsleistung von 5 V (Uout), 1 A.

Lieferumfang

1 LED-Akku-Klappleuchte
1 USB-Kabel
1 Bedienungsanleitung

Sicherheitshinweise

MACHEN SIE SICH VOR DER ERSTEN BENUTZUNG DES PRODUKTS MIT ALLEN BEDIEN- UND SICHERHEITSHINWEISEN VERTRAUT! HÄNDIGEN SIE ALLE UNTERLAGEN BEI WEITERGABE DES PRODUKTS AN DRITTE EBENFALLS MIT AUS!

- **WARNUNG! LEBENS- UND UNFALLGEFAHREN FÜR KLEINKINDER UND KINDER!** Lassen Sie Kinder niemals unbeaufsichtigt mit dem Verpackungsmaterial. Halten Sie Kinder stets vom Verpackungsmaterial fern.
- Dieses Produkt kann von Kindern ab 8 Jahren und darüber, sowie von Personen mit verringerten physischen, sensorischen oder mentalen Fähigkeiten oder Mangel an Erfahrung und Wissen benutzt werden, wenn sie beaufsichtigt oder bezüglich des sicheren Gebrauchs des Produktes unterwiesen wurden und die daraus resultierenden Gefahren verstehen. Kinder dürfen nicht mit dem Produkt spielen. Reinigung und

Benutzerwartung dürfen nicht von Kindern ohne Beaufsichtigung durchgeführt werden.
- Dieses Produkt ist kein Spielzeug, es gehört nicht in Kinderhände. Kinder können die Gefahren, die im Umgang mit elektrischen Produkten entstehen, nicht erkennen.
- Verwenden Sie das Produkt nicht, wenn Sie irgendwelche Beschädigungen feststellen.
- Schützen Sie das Produkt vor Nässe und Feuchtigkeit. Niemals in Wasser oder andere Flüssigkeiten tauchen!
- Achten Sie beim Anschluss des Produkts an eine Stromversorgung darauf, dass die jeweilige Spannung den Angaben im Kapitel „Technische Daten" entsprechen muss.
- Nehmen Sie keine Änderungen oder Reparaturen am Produkt vor. Die LEDs können und dürfen nicht ausgetauscht werden.
- Die LEDs sind nicht austauschbar.
- Sollten die LEDs am Ende ihrer Lebensdauer ausfallen, muss das gesamte Produkt ersetzt werden.
- Entsorgen Sie das Produkt, wenn das Produkt und das USB-Kabel 10 beschädigt sind.
- Achten Sie darauf, dass das USB-Kabel 10 nicht durch scharfe Kanten oder heiße Gegenstände beschädigt werden kann. Wickeln Sie das USB-Kabel 10 vor dem Gebrauch vollständig ab.
- Schützen Sie das Produkt vor starker Hitze und Kälte.
- Befestigen Sie den Aufhängebügel 8 nicht an heißen Gegenständen. Das Gewicht des Produkts könnte den Aufhängebügel 8 dann verformen.
- Der Akku ist nicht austauschbar.
- Beachten Sie, dass die Netzadapter, solange sie eingesteckt sind, auch eine geringe Leistung aufnehmen, wenn das Produkt nicht angeschlossen ist. Um die Netzadapter außer Betrieb zu nehmen, entfernen Sie diese aus der Steckdose.
- Ein Netzadapter ist nicht im Lieferumfang enthalten.
- Das mitgelieferte USB-Kabel 10 ist ausschließlich zur Verwendung mit dem Produkt geeignet.
- Nicht direkt ins Licht des Produkts blicken oder das Produkt auf die Augen anderer Menschen richten. Dies kann zur Beeinträchtigung der Sehkraft führen.
- Von diesem Produkt kann eine gefährliche optische Strahlung ausgehen. Blicken Sie nicht direkt ins Licht des Produkts. Das ist unter Umständen schädlich für Ihre Augen.

Sicherheitshinweise für Batterien/Akkus

- **LEBENSGEFAHR!** Halten Sie Batterien/Akkus außer Reichweite von Kindern. Suchen Sie im Falle eines Verschluckens sofort einen Arzt auf!
- Verschlucken kann zu Verbrennungen, Perforation von Weichgewebe und Tod führen. Schwere Verbrennungen können innerhalb von 2 Stunden nach dem Verschlucken auftreten.
- **EXPLOSIONSGEFAHR!** Laden Sie nicht aufladbare Batterien niemals wieder auf. Schließen Sie Batterien/Akkus nicht kurz und/oder öffnen Sie diese nicht. Überhitzung, Brandgefahr oder Platzen können die Folge sein.
- Werfen Sie Batterien/Akkus niemals in Feuer oder Wasser.
- Setzen Sie Batterien/Akkus keiner mechanischen Belastung aus.

Risiko des Auslaufens von Batterien/Akkus
- Vermeiden Sie extreme Bedingungen und Temperaturen, die auf Batterien/Akkus einwirken können, z. B. auf Heizkörpern/direkte Sonneneinstrahlung.
- Wenn Batterien/Akkus ausgelaufen sind, vermeiden Sie den Kontakt mit Haut, Augen und Schleimhäuten mit den Chemikalien! Spülen Sie die betroffenen Stellen sofort mit klarem Wasser und suchen Sie einen Arzt auf!
- **SCHUTZHANDSCHUHE TRAGEN!** Ausgelaufene oder beschädigte Batterien/Akkus können bei Berührung mit der Haut Verätzungen verursachen. Tragen Sie deshalb in diesem Fall geeignete Schutzhandschuhe.
- Dieses Produkt hat einen eingebauten Akku, welcher nicht durch den Benutzer ersetzt werden kann. Der Ausbau oder Austausch des Akkus darf nur durch den Hersteller oder seinen Kundendienst oder eine ähnlich qualifizierte Person erfolgen, um Gefährdungen zu vermeiden. Bei der Entsorgung ist darauf hinzuweisen, dass dieses Produkt einen Akku enthält.

Vor dem Gebrauch

Produkt aufladen

Hinweis: Entfernen Sie alle Verpackungsmaterialien vom Produkt.
Hinweis: Das Produkt muss an einen Netzadapter oder an einen Computer angeschlossen werden. Die technischen Daten dieser Geräte (nicht im Lieferumfang) müssen dabei beachtet werden.
Hinweis: Um das Produkt ohne USB-Kabel 10 verwenden zu können, müssen Sie vor dem Gebrauch den integrierten Akku aufladen. Ein Ladevorgang dauert ca. 4 bis 5 Stunden. Der Akku ist fest im Produkt eingebaut.
Hinweis: Laden Sie das Produkt vor dem ersten Gebrauch ca. 12 Stunden lang auf.

- Öffnen Sie die Schutzkappe und verbinden Sie das USB-Kabel 10 mit einem Computer oder der USB-Buchse eines Netzadapters.
- Verbinden Sie den Typ-C-USB-Stecker des USB-Kabels 10 mit der Typ-C-USB-Anschlussbuchse 5 des Produkts.
- Stecken Sie den Netzadapter in eine Steckdose.

Hinweis: Der Ladestatus des Akkus wird in der Ladestatusanzeige 1 dargestellt.

Status der Ladestatusanzeige 1	Ladestatus des Akkus
1 LED blinkt	0–25 %
1 LED leuchtet	25–50 %
2 LEDs leuchten	50–75 %
3 LEDs leuchten	75–100 %
4 LEDs leuchten	100 %

- Die Ladezeit beträgt ca. 4–5 Stunden, wenn der Akku leer war.
- Trennen Sie das USB-Kabel 10 vom Produkt, um eine Entladung des Akkus zu vermeiden.
- Schließen Sie die Schutzkappe, bevor Sie das Produkt wieder verwenden.
- Das Produkt funktioniert aufgrund seines Batterieschutzes nicht bei Temperaturen unter 0 °C und über +45 °C.

Gebrauch

- Befestigen Sie das Produkt an einem geeigneten Platz.
- Öffnen Sie das Feststellrad 3 durch Drehen gegen den Uhrzeigersinn.
- Stellen Sie die gewünschte Position des Magnetfußes ein.
- Schließen Sie das Feststellrad 3 durch Drehen im Uhrzeigersinn.
- Sie können das Produkt fixieren, indem Sie den Aufhängebügel 8 verwenden oder es mithilfe des Magnetfußes 4 auf einer flachen, ferromagnetischen Oberfläche befestigen.
Hinweis: Achten Sie auf das Gewicht des Produkts.

Produkt ohne Stromanschluss verwenden

- Laden Sie das Produkt auf, wie im Kapitel „Produkt aufladen" beschrieben.
- Verwenden Sie die Dimmfunktion des Produkts, indem Sie das EIN-/AUS-Einstellrad 2 bedienen (siehe Abb. C).

Akkukapazität überprüfen

Die Ladestatusanzeige 1 zeigt die Kapazität* des Akkus im Inneren des Produktes an.

1 LED leuchtet = 25 %*
2 LEDs leuchten = 50 %*
3 LEDs leuchten = 75 %*
4 LEDs leuchten = 100 %*

* Dies ist der geschätzte Prozentsatz der Akkukapazität, aber keine tatsächliche Messung.
Hinweis: Eine LED leuchtet rot für niedrigen Ladestand. Bei sehr niedrigem Ladestand blinkt die LED rot.

Wartung und Reinigung

Das Produkt ist wartungsfrei. Die LEDs sind nicht austauschbar.
- Schalten Sie das Produkt aus und trennen Sie das USB-Ladekabel vom Netzadapter (extern) oder vom Computer (extern) bzw. vom „ladenden Gerät".
- Schließen Sie die Schutzkappe an der Typ-C-USB-Anschlussbuchse 5.
- Tauchen Sie das Produkt niemals in Wasser oder andere Flüssigkeiten.
- Verwenden Sie keinesfalls ätzende Reinigungsmittel.
- Reinigen Sie das Produkt regelmäßig mit einem trockenen, fusselfreien Tuch. Verwenden Sie bei stärkeren Verschmutzungen ein leicht angefeuchtetes Tuch.

Entsorgung

Die Verpackung besteht aus umweltfreundlichen Materialien, die Sie über die örtlichen Recyclingstellen entsorgen können.

Beachten Sie die Kennzeichnung der Verpackungsmaterialien bei der Abfalltrennung, diese sind gekennzeichnet mit Abkürzungen (a) und Nummern (b) mit folgender Bedeutung: 1–7: Kunststoffe/20–22: Papier und Pappe/80–98: Verbundstoffe.

Möglichkeiten zur Entsorgung des ausgedienten Produkts erfahren Sie bei Ihrer Gemeinde- oder Stadtverwaltung.

Das Symbol der durchgestrichenen Mülltonne bedeutet, dass dieses Gerät am Ende der Nutzungszeit nicht über den Haushaltsmüll entsorgt werden darf. Das Gerät ist bei eingerichteten Sammelstellen, Wertstoffhöfen oder Entsorgungsbetrieben abzugeben. Zudem sind Vertreiber von Elektro- und Elektronikgeräten sowie Vertreiber von Lebensmitteln zur Rücknahme verpflichtet. LIDL bietet Ihnen Rückgabemöglichkeiten direkt in den Filialen und Märkten an. Rückgabe und Entsorgung sind für Sie kostenfrei. Beim Kauf eines Neugerätes haben Sie das Recht, ein entsprechendes Altgerät unentgeltlich zurückzugeben. Zusätzlich haben Sie die Möglichkeit, unabhängig vom Kauf eines Neugerätes, unentgeltlich (bis zu drei) Altgeräte abzugeben, die in keiner Abmessung größer als 25 cm sind. Bitte löschen Sie vor der Rückgabe alle personenbezogenen Daten. Bitte entnehmen Sie vor der Rückgabe Batterien oder Akkumulatoren, die nicht vom Altgerät umschlossen sind, sowie Lampen, die zerstörungsfrei entnommen werden können und führen diese einer separaten Sammlung zu.

Das Produkt inkl. Zubehör und die Verpackungsmaterialien sind recyclebar und unterliegen einer erweiterten Herstellerverantwortung. Entsorgen Sie diese getrennt, den abgebildeten Info-tri (Sortierinformation) folgend, für eine bessere Abfallbehandlung. Das Triman-Logo gilt nur für Frankreich.

Defekte oder verbrauchte Batterien/Akkus müssen recycelt werden. Geben Sie Batterien/Akkus und/oder das Produkt über die angebotenen Sammeleinrichtungen zurück.

Umweltschäden durch falsche Entsorgung der Batterien/Akkus!

Das Symbol der durchgestrichenen Mülltonne auf Batterien oder Akkus bedeutet, dass Sie Batterien und Akkus nicht im Hausmüll entsorgen dürfen.

Entnehmen Sie die Batterien/den Akku-Pack aus dem Produkt vor der Entsorgung.

Diese können giftige Schwermetalle enthalten und unterliegen der Sondermüllbehandlung.
Die chemischen Symbole der Schwermetalle sind wie folgt: Cd = Cadmium, Hg = Quecksilber, Pb = Blei.

Sie sind gesetzlich verpflichtet, alte Batterien und Akkus nach Gebrauch zurückzugeben. Geben Sie deshalb verbrauchte Batterien und Akkus kostenfrei im Handelsgeschäft z. B. in Ihrer LIDL Filiale oder bei einer kommunalen Sammelstelle ab.

Batterien und Akkus können Stoffe enthalten, die schädlich für die menschliche Gesundheit und Umwelt sind. Nur bei einer getrennten Sammlung und Verwertung von alten Batterien und Akkus können die negativen Auswirkungen vermieden werden.

Seien Sie besonders vorsichtig beim Umgang mit lithiumhaltigen Batterien und Akkus, da bei unsachgemäßer Verwendung eine erhöhte Brandgefahr besteht. Kleben Sie dazu die Pole ab, um einen äußeren Kurzschluss zu vermeiden.

Nutzen Sie Batterien mit langer Lebensdauer oder Akkus, um die Entstehung von Abfällen aus Alt-Batterien zu verringern. Beachten Sie die Anweisungen zum Lagern, und vermeiden Sie das vollständige Ent- und Aufladen des Akkus, um die Lebensdauer zu verlängern.

Darüber hinaus sollten Sie Batterien oder Elektro- und Elektronikgeräte mit Batterien oder Akkus nicht im öffentlichen Raum zurücklassen, um eine Vermüllung zu vermeiden. Prüfen Sie Möglichkeiten, Batterien einer Wiederverwendung zuzuführen, anstatt diese zu entsorgen, beispielsweise durch Instandsetzung der Batterie.

Garantie

Das Produkt wurde nach strengen Qualitätsrichtlinien hergestellt und vor der Auslieferung sorgfältig geprüft. Im Falle von Material- oder Herstellungsfehlern haben Sie gegenüber dem Verkäufer des Produkts gesetzliche Rechte. Ihre gesetzlichen Rechte werden in keiner Weise durch unsere unten aufgeführte Garantie eingeschränkt.

Die Garantie für dieses Produkt beträgt 3 Jahre ab Kaufdatum. Die Garantiezeit beginnt mit dem Kaufdatum. Bewahren Sie den Originalkaufbeleg an einem sicheren Ort auf, da dieses Dokument als Nachweis des Kaufs erforderlich ist.

Alle Schäden oder Mängel, die bereits zum Zeitpunkt des Kaufs vorhanden sind, müssen unverzüglich nach dem Auspacken des Produkts gemeldet werden.

Sollte das Produkt innerhalb von 3 Jahren ab Kaufdatum einen Material- oder Herstellungsfehler aufweisen, werden wir es – nach unserer Wahl – kostenlos für Sie reparieren oder ersetzen. Die Garantiezeit verlängert sich durch einen stattgegebenen Gewährleistungsanspruch nicht. Dies gilt auch für ersetzte und reparierte Teile.

Diese Garantie erlischt, wenn das Produkt beschädigt oder unsachgemäß verwendet oder gewartet wurde.

Die Garantie deckt Material- und Herstellungsfehler ab. Diese Garantie erstreckt sich weder auf Produktteile, die normalem Verschleiß unterliegen, und somit als Verschleißteile gelten (z. B. Batterien, Schläuche, Farbpatronen), noch auf Schäden an zerbrechlichen Teilen, z. B. Schalter oder Teile aus Glas.

Bei diesem Produkt gilt die Garantiezeit auch für den Akku.

Abwicklung im Garantiefall

Um eine schnelle Bearbeitung Ihres Anliegens zu gewährleisten, folgen Sie bitte den folgenden Hinweisen:
- o Bitte halten Sie für alle Anfragen den Kassenbon und die Artikelnummer (IAN 465955_2404) als Nachweis für den Kauf bereit.
- o Die Artikelnummer entnehmen Sie bitte dem Typenschild am Produkt, einer Gravur am Produkt, dem Titelblatt Ihrer Anleitung (unten links) oder dem Aufkleber auf der Rück- oder Unterseite des Produktes.
- o Sollten Funktionsfehler oder sonstige Mängel auftreten, kontaktieren Sie zunächst die nachfolgend benannte Serviceabteilung telefonisch oder per E-Mail.
- o Ein als defekt erfasstes Produkt können Sie dann unter Beifügung des Kaufbelegs (Kassenbon) und der Angabe, worin der Mangel besteht und wann er aufgetreten ist, für Sie portofrei an die Ihnen mitgeteilte Service-Anschrift übersenden.
- o Auf parkside-diy.com können Sie diese und viele weitere Handbücher einsehen und herunterladen. Mit diesem QR-Code gelangen Sie direkt auf parkside-diy.com. Wählen Sie Ihr Land aus, und suchen Sie über die Suchmaske nach den Bedienungsanleitungen. Mittels Eingabe der Artikelnummer (IAN) 465955_2404 gelangen Sie zur Bedienungsanleitung für Ihren Artikel.

PDF ONLINE
parkside-diy.com

Service

(DE) **Service Deutschland**
Tel.: 0800 5435 111
E-Mail: owim@lidl.de

(AT) **Service Österreich**
Tel.: 0800 292726
E-Mail: owim@lidl.at

(CH) **Service Schweiz**
Tel.: 0800562153
E-Mail: owim@lidl.ch

List of pictograms used	
⎓	Direct current/voltage
III	Class III product
	USB-connection
	Safety information Instructions for use
CE	CE mark indicates conformity with relevant EU directives applicable for this product.

Cordless LED light

Introduction

We congratulate you on the purchase of your new product. You have chosen a high quality product. The instructions for use are part of the product. They contain important information concerning safety, use and disposal. Before using the product, please familiarise yourself with all of the safety information and instructions for use. Only use the product as described and for the specified applications. If you pass the product on to anyone else, please ensure that you also pass on all the documentation with it.

Intended use

This product is only suitable for private use in dry indoor locations, e.g. in storage room or corridor. The product is not intended for commercial use or for use in other applications. For indoor use only! This luminaire is intended for normal operation.
- This product is not suitable for household room illumination.

Description of parts

1 Charging indicator
2 ON/OFF wheel
3 Fixing wheel
4 Magnetic foot
5 Type-C-USB input socket (with protective cap)
6 Joint
7 Handle
8 Hanging bracket
9 COB LED
10 USB cable

Technical data

Cordless LED foldable lamp:

LEDs:	1 x 7 W COB (not replaceable)
Rechargeable battery:	lithium ion rechargeable battery (LIR18650), 3.7 V, 2000 mAh (non-replaceable by user; replaceable only by qualified person)
Charging time:	4 to 5 hours
Light duration (with fully loaded rechargeable battery):	At full power: approx. 1 hour
Protection class:	III/⧫
Degree of protection:	IP20
Type-C-USB input voltage/current:	5V⎓, 1 A

Note: Use only SELV power supply of maximum working output voltage 5V⎓ (Uout) 1A
Note: An AC power adapter is not included. Use a SELV power supply of maximum working output voltage 5 V (Uout), 1 A.

Scope of delivery

1 Cordless LED light
1 USB cable
1 Set of instructions for use

Safety instructions

BEFORE USING THE PRODUCT, PLEASE FAMILIARISE YOURSELF WITH ALL OF THE SAFETY INFORMATION AND INSTRUCTIONS FOR USE! WHEN PASSING THIS PRODUCT ON TO OTHERS, PLEASE ALSO INCLUDE ALL THE DOCUMENTS!

- **WARNING! DANGER TO LIFE AND RISK OF ACCIDENTS FOR INFANTS AND CHILDREN!** Never leave children unsupervised with the packaging material. Always keep children away from the packaging material.
- This product may be used by children aged 8 years and up, as well as by persons with reduced physical, sensory or mental capacities, or those lacking experience and/or knowledge provided they are supervised or instructed in the safe use of the product and they understand the associated risks. Do not allow children to play with the product. Cleaning and user maintenance must not be performed by children without supervision.
- This product is not a toy and should be kept out of the reach of children. Children are not aware of the dangers associated with handling electrical products.
- Do not use the product if you detect any type of damage.
- Protect the product from moisture and humidity. Never immerse the product in water or other liquids!
- When connecting the product to a power supply, make sure that the respective voltage corresponds to the information in the chapter "Technical data".
- Do not carry out any modifications or repairs to the product yourself. The LEDs cannot and must not be replaced.
- The LEDs are not replaceable.
- If the LEDs fail at the end of their lifes, the entire product must be replaced.
- Dispose of the product when the product and the USB cable 10 are damaged.
- Ensure the USB cable 10 cannot become damaged by sharp edges or hot objects. Unwind the USB cable 10 completely before use.
- Protect the product from extreme heat and cold.
- Do not attach the hanging bracket 8 to hot objects. The weight of the product can then morph the shape of the hanging bracket 8.
- Battery not replaceable.
- Please be aware that while the adapters are plugged in, they use a small amount of power, even when the product is not switched on. To take the adapters out of operation, unplug from the socket.
- Mains adapter is not included.
- The USB cable 10 provided is only suitable for use with the product.
- Do not look directly into the light of the product and do not direct the product into other people's eyes. This can impaired the eyesight.
- This product may emit dangerous optical radiation. Do not look directly into the light of the product. This may be harmful to your eyes.

Safety instructions for batteries/rechargeable batteries

- **DANGER TO LIFE!** Keep batteries/rechargeable batteries out of reach of children. If accidentally swallowed seek immediate medical attention.
- Swallowing may lead to burns, perforation of soft tissue, and death. Severe burns can occur within 2 hours of ingestion.
- **DANGER OF EXPLOSION!** Never recharge non-rechargeable batteries. Do not short-circuit batteries/rechargeable batteries and/or open them. Overheating, fire or bursting can be the result.
- Never throw batteries/rechargeable batteries into fire or water.
- Do not exert mechanical loads to batteries/rechargeable batteries.

Risk of leakage of batteries/rechargeable batteries
- Avoid extreme environmental conditions and temperatures, which could affect batteries/rechargeable batteries, e.g. radiators/direct sunlight.
- If batteries/rechargeable batteries have leaked, avoid contact with skin, eyes and mucous membranes with the chemicals! Flush immediately the affected areas with fresh water and seek medical attention!
- **WEAR PROTECTIVE GLOVES!** Leaked or damaged batteries/rechargeable batteries can cause burns on contact with the skin. Wear suitable protective gloves at all times if such an event occurs.
- This product has a built-in rechargeable battery which cannot be replaced by the user. The removal or replacement of the rechargeable battery may only be carried out by the manufacturer or his customer service or by a similarly qualified person in order to avoid hazards. When disposing of the product, it should be noted that this product contains a rechargeable battery.

Before use

Charging the product

Note: Remove all packaging materials from the product.
Note: The product must be connected to an AC adapter or to a computer. The technical data of these devices (not included in the scope of delivery) must be observed.
Note: In order to use the product without a USB cable 10, you need to recharge the rechargeable battery before use. The charging process takes about 4 to 5 hours. The rechargeable battery is firmly integrated into the product.
Note: Charge the product for approx. 12 hours prior to first use.

- Open the protective cap and connect the USB cable 10 with a computer or with the USB connector of a power adapter.

- Connect the type-C-USB connector on the USB cable 10 to the type-C-USB input socket 5 on the product.
- Plug the power adapter into a socket.

Note: The battery charging status is shown by the charging indicator 1:

Charging indicator 1 status	Battery charging status
1 LED flashes	0–25 %
1 LED lights up	25–50 %
2 LEDs light up	50–75 %
3 LEDs light up	75–100 %
4 LEDs light up	100 %

- The charging time is approximately 4–5 hours when the battery was drained.
- Disconnect the USB cable 10 from the product to prevent the batteries discharging themselves.
- Close the protective cap before you start to use the product again.
- The product is not working at temperatures below 0 °C and above +45 °C due to its battery protection.

Use

- Attach the product to an appropriate place.
- Open the fixing wheel 3 by turning it anti-clockwise.
- Set the desired position of the magnetic foot.
- Close the fixing wheel 3 by turning it clockwise.
- The product may be secured with the hanging bracket 8 or by securing it to a flat, ferromagnetic surface using the magnetic foot 4.
  Note: Pay attention to the weight of the product.

Using the product without a power connection

- Fully charge the product as described in the section “Charging the product“.
- The product can be operated the dimming function by controlled the ON/OFF wheel 2 (see Fig. C).

Checking the battery capacity

The charging indicator 1 shows the capacity* of the battery inside the product.

1 LED lights up = 25 %*
2 LEDs light up = 50 %*
3 LEDs light up = 75 %*
4 LEDs light up = 100 %*

* This is the approximate percentage of battery capacity but not actual measurement.
Note: 1 LED lights up red for low charge level. When the charge level is very low, the LED flashes red.

Maintenance and cleaning

The product requires no maintenance. The LEDs cannot be replaced.
- Switch off the product and the USB charging cable must be disconnected from the power adapter (external) or from the computer (external) or from the “charging device”.
- Close the protective cap on the type-C-USB input socket 5.
- Never immerse the product in water or other liquids.
- Never use caustic cleaners.
- Regularly clean the product with a dry, lint-free cloth. Use a slightly moist cloth to remove any stubborn dirt.

Disposal

The packaging is made entirely of recyclable materials, which you may dispose of at local recycling facilities.

Observe the marking of the packaging materials for waste separation, which are marked with abbreviations (a) and numbers (b) with following meaning: 1–7: plastics/20–22: paper and fibreboard/80–98: composite materials.

Contact your local refuse disposal authority for more details of how to dispose of your worn-out product.

To help protect the environment, please dispose of the product properly when it has reached the end of its useful life and not in the household waste. Information on collection points and their opening hours can be obtained from your local authority.

FR Cet appareil et ses cordons se recyclent! À DÉPOSER À LA DÉCHÈTERIE À DÉPOSER EN DÉCHÈTERIE
Points de collecte sur www.quefairedemesdechets.fr
Privilégiez la réparation ou le don de votre appareil !

The product incl. accessories and packaging materials are recyclable and are subject to extended producer responsibility. Dispose them separately, following the illustrated Info-tri (sorting information), for better waste treatment. The Triman logo is valid in France only.

Faulty or used batteries/rechargeable batteries must be recycled. Return the batteries/rechargeable batteries and the product to the available collection points.

Environmental damage through incorrect disposal of the batteries/rechargeable batteries!

Batteries/rechargeable batteries may not be disposed of with the usual domestic waste. They may contain toxic heavy metals and are subject to hazardous waste treatment rules and regulations. The chemical symbols for heavy metals are as follows: Cd = cadmium, Hg = mercury, Pb = lead. That is why you should dispose of used batteries/rechargeable batteries at a local collection point.

Warranty

The product has been manufactured to strict quality guidelines and meticulously examined before delivery. In the event of material or manufacturing defects you have legal rights against the retailer of this product. Your legal rights are not limited in any way by our warranty detailed below.

The warranty for this product is 3 years from the date of purchase. The warranty period begins on the date of purchase. Keep the original sales receipt in a safe location as this document is required as proof of purchase.

Any damage or defects already present at the time of purchase must be reported without delay after unpacking the product.

Should the product show any fault in materials or manufacture within 3 years from the date of purchase, we will repair or replace it – at our choice – free of charge to you. The warranty period is not extended as a result of a claim being granted. This also applies to replaced and repaired parts.

This warranty becomes void if the product has been damaged, or used or improperly maintained.

The warranty covers material or manufacturing defects. This warranty does not cover product parts subject to normal wear and tear, thus considered consumables (e.g. batteries, tubes, cartridges), nor damage to fragile parts, e.g. switches or glass parts.

For this product, the rechargeable battery is also covered by its warranty period.

Warranty claim procedure

So that your request can be processed quickly, please observe the following instructions:
- For all inquiries, please have the receipt and item number (IAN 465955_2404) ready as proof of purchase.
- The article number can be taken from the identification label on the product, engraving on the product, the front cover of your manual (at the bottom left), or the sticker on the back or bottom of the product.
- If malfunctions or other defects arise, first contact the service department indicated below by phone or email.
- You can then send a product recorded as defective to the communicated service address postage-free, making sure to enclose proof of purchase (receipt) and information on the details of the defect and when it occurred.
- You can download and view this and numerous other manuals at parkside-diy.com. This QR code takes you directly to parkside-diy.com. Choose your country and use the search screen to search for the operating instructions. Entering the item number (IAN) 465955_2404 takes you to the operating instructions for your item.

PDF ONLINE
parkside-diy.com

Service

Service Great Britain
Tel.: 0800 0569216
E-Mail: owim@lidl.co.uk

Service Ireland
Tel.: 1800 200736
E-Mail: owim@lidl.ie

Légende des pictogrammes utilisés	
⎓	Courant continu/Tension continue
III	Classe de protection III
	Port USB
	Instructions de sécurité Instructions de manipulation
CE	La marque CE indique la conformité aux directives européennes applicables à ce produit.

Lampe LED pliante sans fil

Introduction

Nous vous félicitons pour l‘achat de votre nouveau produit. Vous avez opté pour un produit de grande qualité. Le mode d‘emploi fait partie intégrante de ce produit. Il contient des indications importantes pour la sécurité, l’utilisation et la mise au rebut. Veuillez lire consciencieusement toutes les indications d‘utilisation et de sécurité du produit. Ce produit doit uniquement être utilisé conformément aux instructions et dans les domaines d‘application spécifiés. Lors d‘une cession à tiers, veuillez également remettre tous les documents.

Utilisation conforme

Ce produit est exclusivement conçu pour l’utilisation dans des locaux intérieurs secs dans le cadre d’un usage privé, p. ex. dans des entrepôts ou des corridors. Le produit n’est pas destiné à une utilisation commerciale ou à d’autres domaines d’utilisation. Exclusivement réservé à une utilisation en intérieur ! Ce produit est prévu pour un fonctionnement normal.
- Ce produit ne convient pas à l’éclairage de pièces dans le foyer domestique.

Descriptif des pièces

1 Voyant de charge
2 Molette de réglage ON/OFF
3 Molette de blocage
4 Pied magnétique
5 Douille de connexion USB Type C (avec capuchon de protection)
6 Articulation

7 Poignée
8 Arceau de suspension
9 LED COB
10 Câble USB

Caractéristiques techniques

Lampe pliable à pile :

LED :	1 x 7 W COB (non remplaçable)
Pile rechargeable :	Pile lithium-ions (LIR18650), 3,7 V, 2000 mAh (non remplaçable par l’utilisateur ; remplacement autorisé uniquement par une personne qualifiée)
Durée de charge :	de 4 à 5 heures
Durée d‘éclairage (pile complètement rechargée) :	À pleine puissance : env. 1 heure
Classe de protection :	III/⧫
Indice de protection :	IP20
Tension/courant d‘entrée USB Type C :	5V⎓, 1 A

Remarque : Utilisez exclusivement l‘alimentation électrique SELV avec une puissance maximale de sortie de 5V⎓ (Uout) 1 A.
Remarque : Aucun bloc d’alimentation n’est fourni. Utilisez exclusivement l’alimentation électrique SELV d’une puissance maximale de sortie de 5 V (Uout), 1 A.

Contenu de la livraison

1 lampe LED pliante sans fil
1 câble USB
1 mode d‘emploi

Consignes de sécurité

FAMILIARISEZ-VOUS AVEC TOUTES LES INDICATIONS DE MANIPULATION ET DE SÉCURITÉ AVANT LA PREMIÈRE UTILISATION DU PRODUIT ! LORSQUE VOUS TRANSMETTEZ CE PRODUIT À DES TIERS, REMETTEZLEUR ÉGALEMENT TOUS LES DOCUMENTS !

- **⚠ AVERTISSEMENT ! DANGER DE MORT ET RISQUE D’ACCIDENTS POUR LES NOURRISSONS ET LES ENFANTS !** Ne laissez jamais les enfants manipuler sans surveillance les matériaux d‘emballage. Tenez toujours les enfants éloignés des matériaux d‘emballage.

- Ce produit peut être utilisé par des enfants de 8 ans et plus ainsi que par des personnes avec des capacités physiques, psychiques ou sensorielles limitées ou manquant d‘expérience ou de connaissance, s‘ils sont surveillés ou s‘ils ont été informés de l‘utilisation du produit de manière sûre et comprennent les risques liés à son utilisation. Les enfants ne doivent pas jouer avec le produit. Le nettoyage et la maintenance utilisateur ne doivent pas être effectués par des enfants non surveillés.
- Ce produit n‘est pas un jouet, il doit être tenu hors de portée des enfants. Les enfants ne sont pas en mesure de reconnaître les dangers liés à des produits électriques.
- N‘utilisez pas le produit si vous constatez le moindre dommage.
- Protégez le produit de l‘humidité. N‘immergez jamais le produit dans de l‘eau ou d‘autres liquides !
- Lors du branchement du produit sur une alimentation électrique, veillez à que la tension respective corresponde aux données du chapitre « Caractéristiques techniques ».
- Ne procédez à aucune modification ni réparation sur le produit. Les LED ne peuvent et ne doivent pas être remplacées.
- Les LED ne peuvent pas être remplacées.
- Si les LED arrivent en fin de vie, l‘ensemble du produit doit alors être remplacé.
- Mettez le produit au rebut si le produit et le câble USB 10 sont endommagés.
- Veillez à ce que le câble USB 10 ne puisse pas être endommagé par des arêtes coupantes ou des objets chauds. Avant l‘utilisation, déroulez complètement le câble USB 10.
- Protégez le produit d‘une chaleur ou d‘un froid importants.
- Ne fixez pas l‘arceau de suspension 8 à des objets chauds. Le poids du produit pourrait alors déformer l‘arceau de suspension 8.
- La pile n‘est pas remplaçable.
- Veuillez noter que les adaptateurs secteur, tant qu‘ils sont branchés, consomment une faible quantité d‘énergie même si le produit n‘est pas branché. Pour mettre les adaptateurs secteur hors service, débranchez-les de la prise.
- Aucun adaptateur secteur n‘est fourni à la livraison.
- Le câble USB fourni 10 est uniquement conçu pour être utilisé avec le produit.
- Ne pas regarder directement dans l‘éclairage du produit ou diriger le produit en direction des yeux d‘autres personnes. Ceci peut endommager la vue.
- Un rayonnement optique dangereux peut émaner de ce produit. Ne pas regarder directement dans l‘éclairage du produit. Ceci peut causer des risques de troubles oculaires.

Consignes de sécurité relatives aux piles/aux piles rechargeables

- **DANGER DE MORT !** Rangez les piles/piles rechargeables hors de la portée des enfants. En cas d’ingestion, consultez immédiatement un médecin !
- Une ingestion peut entraîner des brûlures, une perforation des tissus mous et la mort. Des brûlures graves peuvent apparaitre dans les 2 heures suivant l‘ingestion.
- **RISQUE D‘EXPLOSION !** Ne rechargez jamais des piles non rechargeables. Ne court-circuitez pas les piles/piles rechargeables et/ou ne les ouvrez pas ! Autrement, vous risquez de provoquer une surchauffe, un incendie ou une explosion.
- Ne jetez jamais des piles/piles rechargeables au feu ou dans l‘eau.
- Ne pas soumettre les piles/piles rechargeables à une charge mécanique.

Risque de fuite des piles/piles rechargeables
- Évitez d’exposer les piles/piles rechargeables à des conditions et températures extrêmes susceptibles de les endommager, par ex. sur des radiateurs/exposition directe aux rayons du soleil.
- Lorsque les piles/piles rechargeables fuient, évitez tout contact du produit chimique avec la peau, les yeux ou les muqueuses ! Rincez les zones touchées à l‘eau claire et consultez immédiatement un médecin !
- **PORTER DES GANTS DE PROTECTION !** Les piles/piles rechargeables endommagées ou sujettes à des fuites peuvent provoquer des brûlures au contact de la peau. Vous devez donc porter des gants adéquats pour les manipuler.
- Ce produit contient une pile rechargeable ne pouvant pas être remplacée par l‘utilisateur. Le démontage ou le remplacement de la pile rechargeable doit uniquement être effectué par le fabricant, son service après-vente ou une personne possédant une qualification similaire, afin de prévenir toute mise en danger. Lors de la mise au rebut, il y a lieu de rappeler que ce produit contient une pile rechargeable.

Avant l‘utilisation

Charger le produit

Remarque : Retirez tous les matériaux d‘emballage du produit.

Remarque : Le produit doit être raccordé à un adaptateur secteur ou un ordinateur. Les données techniques de ces appareils (non fournis) doivent être respectées.
Remarque : Pour utiliser le produit sans câble USB 10, il vous faut charger la batterie intégrée avant d’utiliser le produit. Le chargement dure env. 4 à 5 heures. La batterie est montée de manière fixe dans le produit.
Remarque : Avant la première utilisation, rechargez le produit pendant env. 12 heures.

- Ouvrez le capuchon de protection et reliez le câble USB 10 à un ordinateur ou au port USB d‘un adaptateur secteur.
- Reliez le connecteur USB Type C du câble USB 10 à la douille de connexion Type C 5 du produit.
- Branchez l‘adaptateur secteur dans une prise électrique.

Remarque : Le niveau de charge de la pile est indiquée par le voyant de charge 1.

Statut du voyant de charge 1	Niveau de charge de la pile
1 voyant LED clignote	0–25 %
1 voyant LED s‘allume	25–50 %
2 voyants LED s‘allument	50–75 %
3 voyants LED s‘allument	75–100 %
4 LED s‘allument	100 %

- La durée de charge est d‘env. 4 à 5 heures si la pile était auparavant vide.
- Débranchez le câble USB 10 du produit afin d‘éviter que la pile ne se décharge.
- Refermez le cache de protection avant de réutiliser le produit.
- En raison du disjoncteur de sa batterie, le produit ne fonctionne pas à des températures inférieures à 0 °C et supérieures à +45 °C.

Utilisation

- Fixez le produit à un endroit adapté.
- Desserrez la molette de blocage 3 en tournant dans le sens anti-horaire.
- Ajustez le pied magnétique dans la position souhaitée.
- Serrez la molette de blocage 3 en la tournant dans le sens horaire.

- Vous pouvez fixer le produit en utilisant l‘arceau de suspension 8 ou en le fixant sur une surface plane et ferromagnétique au moyen du pied magnétique 4.
  Remarque : Tenez compte du poids du produit.

Utiliser le produit sans branchement électrique

- Chargez le produit comme décrit au chapitre « Charger le produit ».
- Utilisez la fonction de variation du produit en actionnant la molette de réglage ON/OFF 2 (voir Fig. C).

Contrôler la capacité de pile

Le voyant de charge 1 indique la capacité* de pile à l‘intérieur du produit.

1 voyant LED allumé = 25 %*
2 voyants LED allumés = 50 %*
3 voyants LED allumés = 75 %*
4 voyants LED allumés = 100 %*

* Ceci est un pourcentage de capacité de pile estimé et en aucun cas une valeur réelle.
Remarque : Un voyant LED s‘allume en rouge pour indiquer un état de charge faible. Le voyant LED clignote en rouge en cas de niveau très faible.

Entretien et nettoyage

Le produit ne nécessite pas d‘entretien. Les LED ne peuvent pas être remplacées.
- Éteignez le produit et débranchez le câble de charge USB de l‘adaptateur secteur (externe) ou de l‘ordinateur (externe) voire de «l‘appareil rechargeant».
- Fermez le cache de protection sur la douille de protection USB Type C 5.
- N‘immergez jamais le produit dans de l‘eau ou d‘autres liquides.
- N‘utilisez jamais de détergent caustique.
- Nettoyez régulièrement le produit avec un chiffon sec et non pelucheux. En cas de salissures plus importantes, utilisez un chiffon légèrement humide.

Mise au rebut

L’emballage se compose de matières recyclables pouvant être mises au rebut dans les déchetteries locales.

Veuillez respecter l‘identification des matériaux d‘emballage pour le tri sélectif, ils sont identifiés avec des abbréviations (a) et des chiffres (b) ayant la signification suivante : 1–7 : plastiques/20–22 : papiers et cartons/80–98 : matériaux composite.

Votre mairie ou votre municipalité vous renseigneront sur les possibilités de mise au rebut des produits usagés.

Afin de contribuer à la protection de l’environnement, veuillez ne pas jeter votre produit usagé dans les ordures ménagères, mais éliminez-le de manière appropriée. Pour obtenir des renseignements concernant les points de collecte et leurs horaires d’ouverture, vous pouvez contacter votre municipalité.

FR Cet appareil et ses cordons se recyclent À DÉPOSER À LA DÉCHÈTERIE À DÉPOSER EN DÉCHÈTERIE
Points de collecte sur www.quefairedemesdechets.fr
Privilégiez la réparation ou le don de votre appareil !

Le produit ainsi que les accessoires et les matériaux d’emballage sont recyclables et relèvent de la responsabilité élargie du producteur. Éliminez-les séparément, en suivant l’Info-tri illustrée, dans l’intérêt d’un meilleur traitement des déchets. Le logo Triman n’est valable qu’en France.

Les piles/piles rechargeables défectueuses ou usagées doivent être recyclées. Les piles et/ou piles rechargeables et/ou le produit doivent être retournés dans les centres de collecte proposés.

Pollution de l’environnement par la mise au rebut incorrecte des piles/piles rechargeables !

Les piles/piles rechargeables ne doivent pas être mises au rebut avec les ordures ménagères. Elles peuvent contenir des métaux lourds toxiques et doivent être considérées comme des déchets spéciaux. Les symboles chimiques des métaux lourds sont les suivants : Cd = cadmium, Hg = mercure, Pb = plomb. Pour cette raison, veuillez toujours déposer les piles/piles rechargeables usagées dans les conteneurs de recyclage communaux.

Garantie

Article L217-16 du Code de la consommation
Lorsque l‘acheteur demande au vendeur, pendant le cours de la garantie commerciale qui lui a été consentie lors de l‘acquisition ou de la réparation d‘un bien meuble, une remise en état couverte par la garantie, toute période d‘immobilisation d‘au moins sept jours vient s‘ajouter à la durée de la garantie qui restait à courir. Cette période court à compter de la demande d‘intervention de l‘acheteur ou de la mise à disposition pour réparation du bien en cause, si cette mise à disposition est postérieure à la demande d‘intervention.

Indépendamment de la garantie commerciale souscrite, le vendeur reste tenu des défauts de conformité du bien et des vices rédhibitoires dans les conditions prévues aux articles L217-4 à L217-13 du Code de la consommation et aux articles 1641 à 1648 et 2232 du Code Civil.

Article L217-4 du Code de la consommation
Le vendeur livre un bien conforme au contrat et répond des défauts de conformité existant lors de la délivrance.

Il répond également des défauts de conformité résultant de l‘emballage, des instructions de montage ou de l‘installation lorsque celle-ci a été mise à sa charge par le contrat ou a été réalisée sous sa responsabilité.

Article L217-5 du Code de la consommation
Le bien est conforme au contrat :
1° S‘il est propre à l‘usage habituellement attendu d‘un bien semblable et, le cas échéant :
- s‘il correspond à la description donnée par le vendeur et posséder les qualités que celui-ci a présentées à l‘acheteur sous forme d‘échantillon ou de modèle ;
- s‘il présente les qualités qu‘un acheteur peut légitimement attendre eu égard aux déclarations publiques faites par le vendeur, par le producteur ou par son représentant, notamment dans la publicité ou l‘étiquetage ;

2° Ou s‘il présente les caractéristiques définies d‘un commun accord par les parties ou être propre à tout usage spécial recherché par l‘acheteur, porté à la connaissance du vendeur et que ce dernier a accepté.

Article L217-12 du Code de la consommation
L‘action résultant du défaut de conformité se prescrit par deux ans à compter de la délivrance du bien.

Article 1641 du Code civil
Le vendeur est tenu de la garantie à raison des défauts cachés de la chose vendue qui la rendent impropre à l‘usage auquel on la destine, ou qui diminuent tellement cet usage que l‘acheteur ne l‘aurait pas acquise, ou n‘en aurait donné qu‘un moindre prix, s‘il les avait connus.

Article 1648 1er alinéa du Code civil
L‘action résultant des vices rédhibitoires doit être intentée par l‘acquéreur dans un délai de deux ans à compter de la découverte du vice.

Les pièces détachées indispensables à l’utilisation du produit sont disponibles pendant la durée de la garantie du produit.

Le produit a été fabriqué selon des critères de qualité stricts, et contrôlé consciencieusement avant sa livraison. En cas de défaut de matériau ou de fabrication, vous avez des droits légaux vis-à-vis du vendeur du produit. Vos droits légaux ne sont en aucun cas limités par notre garantie mentionnée ci-dessous.

La garantie de ce produit est de 3 ans à partir de la date d’achat. La période de garantie commence à la date d’achat. Conservez l’original de la preuve d’achat dans un endroit sûr car ce document est nécessaire pour prouver l’achat.

Tout dommage ou défaut déjà présent au moment de l’achat doit être signalé immédiatement après le déballage du produit.

Si le produit présente un défaut de matériau ou de fabrication dans les 3 ans qui suivent la date d’achat, nous le réparerons ou le remplacerons - à notre choix - gratuitement pour vous. La période de garantie n’est pas prolongée par une demande de garantie acceptée. Cette mesure s’applique également pour les pièces remplacées et réparées.

Cette garantie est annulée si le produit a été endommagé ou utilisé ou entretenu de manière incorrecte.

La garantie couvre les défauts de matériels et de fabrication. Cette garantie ne couvre pas les pièces du produit soumises à une usure normale, et qui sont donc considérées comme des pièces d’usure (par exemple les piles, tuyaux, les cartouches d’encre), ni les dommages aux pièces fragiles, par exemple les interrupteurs ou les pièces en verre.

La période de garantie s’applique également à la batterie sur ce produit.

Faire valoir sa garantie

Pour garantir la rapidité d’exécution de la procédure de garantie, veuillez respecter les consignes suivantes :
- Pour toute demande, veuillez conserver le ticket de caisse et le numéro d’article (IAN 465955_2404) comme preuve d’achat.
- Le numéro de référence de l’article est indiqué sur la plaque signalétique du produit ou sur une gravure du produit, sur la couverture de votre manuel (en bas à gauche) ou sur un autocollant placé sur la face arrière ou inférieure du produit.
- En cas de dysfonctionnement ou de tout autre défaut de l’appareil, contactez d’abord le service après-vente par téléphone ou par e-mail aux coordonnées indiquées ci-dessous.
- Tout produit considéré comme défectueux peut alors être envoyé sans frais de port supplémentaires au service clientèle indiqué, accompagné de la preuve d’achat (ticket de caisse) et d’une description écrite du défaut et de sa date d’apparition.
- Sur parkside-diy.com, vous pouvez visualiser et télécharger de nombreux autres manuels. Avec ce QR Code, vous accédez directement au site parkside-diy.com. Sélectionnez votre pays et recherchez le mode d’emploi dans le champ de recherche. En saisissant le numéro d’article (IAN) 465955_2404, vous accédez au mode d’emploi de votre article.

PDF ONLINE
parkside-diy.com

Service après-vente

Service après-vente France
Tél. : 0800904879
E-Mail : owim@lidl.fr

Service après-vente Belgique
Tél. : 080071011
Tél. : 80023970 (Luxembourg)
E-Mail : owim@lidl.be

Legenda van de gebruikte pictogrammen	
⎓	Gelijkstroom/-spanning
III	Beschermingsklasse III
	USB-aansluiting
	Veiligheidsinstructies Instructies
CE	De CE-markering duidt op conformiteit met relevante EU-richtlijnen die van toepassing zijn op dit product.

LED-accu-opklapbare lamp

Inleiding

Hartelijk gefeliciteerd met de aankoop van uw nieuwe product. U heeft voor een hoogwaardig product gekozen. De gebruiksaanwijzing is een deel van het product. Deze bevat belangrijke aanwijzingen voor veiligheid, gebruik en verwijdering. Maakt U zich voor de ingebruikname van het product met alle bedienings- en veiligheidsvoorschriften vertrouwd. Gebruik het product alleen zoals beschreven en voor de aangegeven toepassingsgebieden. Overhandig alle documenten bij doorgifte van het product aan derden.

Correct en doelmatig gebruik

Dit product is uitsluitend geschikt voor privégebruik in droge ruimtes, bijv. in bergingen of gangen. Het product is niet bestemd voor commercieel gebruik of voor andere toepassingen. Alleen voor gebruik binnenshuis! Dit product is bestemd voor normaal gebruik.
- Dit product is niet geschikt als kamerverlichting in huishoudens.

Beschrijving van de onderdelen

1 Laadstatus-weergave
2 AAN-/UIT-stelwiel
3 Vastzet-ring
4 Magnetische voet
5 Type-C-USB-poort (met klepje)
6 Scharnier
7 Greep
8 Ophangbeugel
9 COB-led
10 USB-kabel

Technische gegevens

Uitklapbare acculamp:

Leds:	1 x 7 W COB (niet vervangbaar)
Accu:	lithium-ion-accu (LIR18650), 3,7 V, 2000 mAh (kan niet door de gebruiker worden vervangen; vervangen alleen door gekwalificeerd persoon toegestaan)
Laadduur:	4 tot 5 uur
Verlichtingsduur (bij volledig opgeladen accu):	Op vol vermogen: ca. 1 uur
Beschermingsklasse:	III/⧫
Beschermingstype:	IP20
Type-C-USB ingangs spanning/-stroom:	5V⎓, 1 A

Opmerking: gebruik uitsluitend de SELV-voeding met een maximaal uitgangsvermogen van 5V⎓ (Uout), 1 A.
Opmerking: een netadapter is niet inbegrepen. Gebruik de SELV-voeding met een maximaal uitgangsvermogen van 5 V (Uout), 1 A.

Omvang van de levering

1 LED-accu-opklapbare lamp
1 USB-kabel
1 gebruiksaanwijzing

Veiligheidsinstructies

MAAK U VOOR DE EERSTE INGEBRUIKNAME VAN HET PRODUCT VERTROUWD MET ALLE BEDIENINGS- EN VEILIGHEIDSVOORSCHRIFTEN! GEEF OOK ALLE DOCUMENTEN MEE WANNEER U HET PRODUCT AAN DERDEN GEEFT!

- **⚠ WAARSCHUWING! LEVENSGEVAAR EN KANS OP ONGELUKKEN VOOR KLEUTERS EN KINDEREN!** Laat kinderen nooit zonder toezicht bij het verpakkingsmateriaal. Houd kinderen altijd uit de buurt van het verpakkingsmateriaal.
- Dit product kan door kinderen vanaf 8 jaar en ouder alsmede door personen met verminderde fysieke, sensorische of mentale vaardigheden of een gebrek aan ervaring en kennis worden gebruikt, als zij onder toezicht staan of geïnstrueerd werden met betrekking tot het veilige gebruik van het product en als ze de hieruit voortvloeiende gevaren begrijpen. Kinderen mogen niet met het product spelen. Reiniging en onderhoud mogen niet door kinderen zonder toezicht worden uitgevoerd.
- Dit product is geen speelgoed, het hoort niet thuis in kinderhanden. Kinderen zien de gevaren niet die door de omgang met elektrische producten ontstaan.
- Gebruik het product niet als u beschadigingen constateert.
- Bescherm het product tegen natheid en vocht. Nooit in water of andere vloeistoffen dompelen!
- Let er bij het aansluiten van het product op een stroomvoorziening op dat de desbetreffende spanning overeen moet komen met de gegevens uit het onderdeel “Technische gegevens”.
- Voer geen veranderingen of reparaties uit aan het product. De leds kunnen en mogen niet worden vervangen.
- De leds kunnen niet worden vervangen.
- Mochten de leds aan het einde van hun levensduur uitvallen, moet het gehele product worden vervangen.
- Gooi het product weg als het product en de USB-kabel 10 beschadigd zijn.
- Zorg ervoor dat de USB-kabel 10 niet door scherpe randen of hete voorwerpen kan worden beschadigd. Wikkel de USB-kabel 10 voor het gebruik volledig af.
- Bescherm het product tegen grote hitte en kou.
- Bevestig de ophangbeugel 8 niet aan hete voorwerpen. Het gewicht van het product kan de ophangbeugel 8 dan vervormen.
- De accu kan niet worden vervangen.
- Houd er rekening mee dat de netadapter, zolang deze is aangesloten, nog een gering vermogen opneemt, ook als het product niet is aangesloten. Om de netadapter buiten gebruik te nemen, verwijdert u deze uit het stopcontact.
- Een netadapter is niet meegeleverd.
- De meegeleverde USB-kabel 10 is uitsluitend geschikt voor het gebruik met dit product.
- Niet direct in het licht van het product kijken of het product op de ogen van andere mensen richten. Dit kan het gezichtsvermogen verminderen.
- Van dit product kan een gevaarlijke optische straling uitgaan. Kijk niet direct in het licht van het product. Dit kan onder bepaalde omstandigheden schadelijk zijn voor uw ogen.

Veiligheidsinstructies voor batterijen/accu's

- **LEVENSGEVAAR!** Houd batterijen/accu's buiten het bereik van kinderen. Raadpleeg bij inslikken onmiddellijk een arts!
- Inslikken kan leiden tot inwendige verbrandingen, perforatie van zacht weefsel en tot de dood. Ernstige inwendige verbrandingen kunnen binnen 2 uur na het inslikken optreden.
- **EXPLOSIEGEVAAR!** Laad niet oplaadbare batterijen nooit op. Sluit de batterijen/accu's niet kort en/of open deze niet. Daardoor kan de batterij oververhit raken, in brand vliegen of exploderen.
- Gooi batterijen/accu's nooit in het vuur of water.
- Stel batterijen/accu's nooit bloot aan mechanische belastingen.

Risico dat de batterijen/accu's lekken
- Vermijd extreme omstandigheden en temperaturen die invloed op de batterijen/accu's zouden kunnen hebben bijv. radiatoren/direct zonlicht.
- Bij lekkende batterijen/accu's het contact van de chemicaliën met de huid, ogen en slijmvliezen vermijden! Spoel de desbetreffende plekken direct af met schoon water en raadpleeg onmiddellijk een arts!
- **DRAAG VEILIGHEIDSHANDSCHOENEN!** Lekkende of beschadigde batterijen/accu's kunnen in geval van huidcontact chemische brandwonden veroorzaken. Draag daarom in dit geval geschikte veiligheidshandschoenen.
- Dit product heeft een geïntegreerde accu die niet door de gebruiker kan worden vervangen. Demontage of vervangen van de accu mag alleen door de fabrikant of diens klantenservice of een vergelijkbaar gekwalificeerde persoon worden uitgevoerd, om gevaren te vermijden. Let er bij de afvoer op dat dit product een accu bevat.

Voor het gebruik

Product opladen

Opmerking: verwijder al het verpakkingsmateriaal van het product.
Opmerking: het product moet op een netadapter of op een computer worden aangesloten. Daarbij moet rekening worden gehouden met de technische gegevens van deze apparaten (niet meegeleverd).
Opmerking: om het product zonder USB-kabel 10 te kunnen gebruiken, moet u de ingebouwde accu voor gebruik opladen.

Het opladen duurt ca. 4 tot 5 uur. De accu is permanent gemonteerd in het product.
Opmerking: laad het product voor het eerste gebruik ca. 12 uur lang op.

- Open het klepje en sluit de USB-kabel 10 aan op een computer of de USB-poort van een netadapter.
- Verbind de type-C-USB-stekker van de USB-kabel 10 met de type-C-USB-poort 5 van het product.
- Steek de netadapter in een stopcontact.

Opmerking: de laadstatus van de accu wordt in de laadstatusweergave 1 aangegeven.

Status van de laadstatus-weergave 1	Laadstatus van de accu
1 led knippert	0–25 %
1 led brandt	25–50 %
2 leds branden	50–75 %
3 leds branden	75–100 %
4 leds branden	100 %

- De laadtijd bedraagt ca. 4–5 uur indien de accu leeg was.
- Haal de USB-kabel 10 uit het product om ontlading van de accu te voorkomen.
- Sluit het klepje voordat u het product weer in gebruik neemt.
- Het product werkt vanwege de accubescherming niet bij temperaturen lager dan 0 °C en hoger dan +45 °C.

Gebruik

- Bevestig het product op een geschikte plek.
- Open de vastzet-ring 3 door deze tegen de klok in te draaien.
- Stel de gewenste stand van de magnetische voet in.
- Sluit de vastzet-ring 3 door deze met de klok mee te draaien.
- U kunt het product vastzetten door de ophangbeugel 8 te gebruiken of het met behulp van de magnetische voet 4 op een vlakke, ferromagnetische ondergrond te bevestigen.
  Opmerking: let op het gewicht van het product.

Product zonder stroomaansluiting gebruiken

- Laad het product op zoals in het onderdeel “Product opladen” wordt beschreven.
- Gebruik de dimfunctie van het product door het AAN-/UIT-stelwiel 2 te bedienen (zie afb. C).

Accucapaciteit controleren

De laadstatus-weergave 1 toont de capaciteit* van de accu binnenin het product.

1 led brandt = 25 %*
2 leds branden = 50 %*
3 leds branden = 75 %*
4 leds branden = 100 %*

* Dit is het geschatte percentage van de accucapaciteit, echter geen daadwerkelijke meting.
Opmerking: een led brandt rood bij een laag laadniveau. Bij een zeer laag laadniveau knippert de led rood.

Onderhoud en reiniging

Het product is onderhoudsvrij. De leds kunnen niet worden vervangen.

- Schakel het product uit en haal de USB-laadkabel uit de netadapter (extern) of de computer (extern) resp. uit het ‚ladende apparaat‘.
- Sluit het klepje van de type-C-USB-poort 5.
- Dompel het product nooit onder in water of andere vloeistoffen.
- Gebruik in géén geval agressieve reinigingsmiddelen.
- Reinig het product regelmatig met een droge, pluisvrije doek. Gebruik bij sterke verontreinigingen een iets vochtig gemaakte doek.

Afvoer

De verpakking bestaat uit milieuvriendelijke grondstoffen die u via de plaatselijke recyclingcontainers kunt afvoeren.

Neem de aanduiding van de verpakkingsmaterialen voor de afvalscheiding in acht. Deze zijn gemarkeerd met de afkortingen (a) en een cijfers (b) met de volgende betekenis: 1–7: kunststoffen/20–22: papier en vezelplaten/80–98: composietmaterialen.

Informatie over de mogelijkheden om het uitgediende product na gebruik te verwijderen, verstrekt uw gemeentelijke overheid.

Gooi het afgedankte product omwille van het milieu niet weg via het huisvuil, maar geef het af bij het daarvoor bestemde depot of het gemeentelijke milieupark. Over afgifteplaatsen en hun openingstijden kunt u zich bij uw aangewezen instantie informeren.

Het product, waaronder het toebehoren, en de verpakkingsmaterialen kunnen worden gerecycled en zijn onderhevig aan een uitgebreide verantwoordelijkheid van de fabrikant. Gooi ze apart weg, overeenkomstig de aangegeven Info-tri (informatie over afvalscheiding), voor een beter afvalbeheer. Het Triman-logo geldt alleen voor Frankrijk.

Defecte of verbruikte batterijen/accu‘s moeten worden gerecycled. Geef batterijen/accu‘s en/of het product af bij de daarvoor bestemde verzamelstations.

Milieuschade door foutieve verwijdering van de batterijen/accu‘s!

Batterijen/accu‘s mogen niet via het huisvuil worden weggegooid. Ze kunnen giftige zware metalen bevatten en vallen onder het chemisch afval. De chemische symbolen van de zware metalen zijn: Cd = cadmium, Hg = kwik, Pb = lood. Geef verbruikte batterijen/accu‘s daarom af bij een gemeentelijk inzamelpunt.

Garantie

Het product werd volgens strenge kwaliteitsrichtlijnen gemaakt en voor de uitlevering zorgvuldig gecontroleerd. In geval van materiaal- of fabricagefouten hebt u tegenover de verkoper van het product wettelijke rechten. Uw wettelijke rechten worden op geen enkele manier door onze hieronder vermelde garantie beperkt.

De garantie voor dit product bedraagt 3 jaar vanaf aankoopdatum. De garantieperiode gaat in op de datum van aankoop. Bewaar het originele bewijs van aankoop op een veilige plek aangezien dit document nodig is als bewijs.

Alle beschadigingen of gebreken die reeds op het moment van aankoop aanwezig zijn, moeten meteen na het uitpakken van het product worden gemeld.

Mocht het product binnen 3 jaar na aankoopdatum een materiaal- of fabricagefout vertonen, zullen wij het – naar onze keuze – gratis voor u repareren of vervangen. De garantieperiode wordt door een plaatsgevonden garantieverlening niet verlengd. Dit geldt ook voor vervangen en gerepareerde onderdelen.

Deze garantie vervalt als het product werd beschadigd of onjuist is gebruikt of onderhouden.

De garantie dekt materiaal- en fabricagefouten af. Deze garantie dekt geen productonderdelen die aan normale slijtage onderhevig zijn en daarom als verbruiksartikelen worden beschouwd (bv. batterijen, slangen, inktpatronen), noch dekt zij schade aan breekbare onderdelen, bv. schakelaars of onderdelen die van glas zijn gemaakt.

Bij dit product geldt de garantieperiode ook voor de oplaadbare batterij.

Afwikkeling in geval van garantie

Om een snelle afhandeling van uw probleem te garanderen, dient u de volgende aanwijzingen in acht te nemen:
- o Houd bij alle vragen alstublieft de kassabon en het artikelnummer (IAN 465955_2404) als bewijs van aankoop bij de hand.
- o Het artikelnummer vindt u op het typeplaatje op het product, een gravure op het product, het titelblad van uw handleiding (links onderaan) of de sticker op de achter- of onderkant van het product.
- o Wanneer er storingen in de werking of andere gebreken optreden, neem dan eerst contact op met de hierna genoemde service-afdeling per telefoon of e-mail.
- o Een als defect bestempeld product kunt u dan samen met het aankoopbewijs (kassabon) en een beschrijving van het gebrek en het moment waarop het is opgetreden franco opsturen naar het aan u doorgegeven service-adres.

- o Op parkside-diy.com kunt u deze en vele andere handleidingen bekijken en downloaden. Met deze QR-code gaat u direct naar parkside-diy.com. Kies uw land en gebruik het zoekmasker om de gebruiksaanwijzing te zoeken. Vul het artikelnummer (IAN) 465955_2404 in om toegang te krijgen tot de gebruiksaanwijzing van uw artikel.

PDF ONLINE
parkside-diy.com

Service

NL **Service Nederland**
Tel.: 08000225537
E-Mail: owim@lidl.nl

BE **Service België**
Tel.: 080071011
Tel.: 80023970 (Luxemburg)
E-Mail: owim@lidl.be

CE

Legenda zastosowanych piktogramów	
⎓	Prąd stały/napięcie stałe
	Klasa ochrony III
	Złącze USB
	Wskazówki bezpieczeństwa Instrukcja postępowania
CE	Znak CE wskazuje zgodność z odpowiednimi Dyrektywami UE dotyczącymi tego produktu.

Składana lampa akumulatorowa LED

Wstęp

Gratulujemy Państwu zakupu nowego produktu. Tym samym zdecydowali się Państwo na zakup produktu wysokiej jakości. Instrukcja obsługi jest częścią tego produktu. Zawiera ona ważne wskazówki dotyczące bezpieczeństwa, użytkowania i utylizacji. Przed pierwszym użyciem produktu należy zapoznać się ze wszystkimi wskazówkami dotyczącymi obsługi i bezpieczeństwa. Używać produktu wyłącznie zgodnie z jego poniżej opisanym przeznaczeniem. W przypadku przekazania produktu innej osobie należy dołączyć do niego całą jego dokumentację.

Zastosowanie zgodne z przeznaczeniem

Produkt przeznaczony jest do użytku prywatnego w suchych pomieszczeniach, np. magazynach lub korytarzach. Produkt nie jest przeznaczony do użytku komercyjnego lub innych rodzajów zastosowań. Do stosowania tylko w pomieszczeniach! Ten produkt przeznaczony jest do normalnego użytku.
- Produkt ten nie nadaje się jako oświetlenie pomieszczeń w gospodarstwie domowym.

Opis części

1 Wskaźnik stanu naładowania
2 Pokrętło WŁ./WYŁ.
3 Pokrętło blokujące
4 Stopa magnetyczna
5 Gniazdo przyłączeniowe USB typ C (z osłoną)
6 Przegub
7 Uchwyt
8 Wieszak
9 Dioda LED COB
10 Kabel USB

Dane techniczne

Składana lampa akumulatorowa:
Diody LED: 1 x 7 W COB (niewymienne)
Akumulator: litowo-jonowy (LIR18650), 3,7 V, 2000 mAh (nie może być wymieniony przez użytkownika; wymiana dopuszczalna tylko przez wykwalifikowaną osobę)
Czas ładowania: 4 do 5 godzin
Czas świecenia (przy w pełni naładowanym akumulatorze): przy pełnej mocy: ok. 1 godziny
Klasa ochrony: III/
Rodzaj ochrony: IP20
USB typ C napięcie wejściowe/prąd wejściowy: 5 V⎓, 1 A
Wskazówka: stosować jedynie zasilanie SELV o maksymalnej mocy wyjściowej wynoszącej 5 V⎓ (Uout), 1 A.
Wskazówka: zasilacz nie jest zawarty w zestawie. Stosować jedynie zasilanie SELV o maksymalnej mocy wyjściowej wynoszącej 5 V (Uout), 1 A.

Zawartość

1 składana lampa akumulatorowa LED
1 kabel USB
1 instrukcja obsługi

Wskazówki bezpieczeństwa

PRZED PIERWSZYM UŻYCIEM PRODUKTU NALEŻY ZAPOZNAĆ SIĘ ZE WSZYSTKIMI WSKAZÓWKAMI DOTYCZĄCYMI OBSŁUGI I BEZPIECZEŃSTWA! W PRZYPADKU PRZEKAZANIA PRODUKTU INNEJ OSOBIE NALEŻY DOŁĄCZYĆ DO NIEGO CAŁĄ DOKUMENTACJĘ!

- **OSTRZEŻENIE! NIEBEZPIECZEŃSTWO ODNIESIENIA OBRAŻEŃ I UTRATY ŻYCIA PRZEZ DZIECI!** Nigdy nie pozostawiać dzieci bez nadzoru z materiałem opakowania. Trzymać dzieci z dala od materiału opakowaniowego.
- Niniejszy produkt może być używany przez dzieci od lat 8 oraz przez osoby z obniżonymi zdolnościami fizycznymi, sensorycznymi lub mentalnymi lub brakiem doświadczenia i/lub wiedzy, jeśli pozostają pod nadzorem lub zostały pouczone w kwestii bezpiecznego użycia produktu i rozumieją wynikające z niego zagrożenia. Dzieciom nie wolno bawić się produktem. Czyszczenie i konserwacja nie mogą być przeprowadzane przez dzieci bez nadzoru.
- Niniejszy produkt nie jest zabawką, nie powinien znaleźć się w rękach dzieci. Dzieci nie dostrzegają zagrożeń wynikających z używania produktów elektrycznych.
- Nie używać produktu w razie wykrycia jakiegokolwiek uszkodzenia.
- Produkt należy chronić przed wilgocią. Nigdy nie zanurzać w wodzie lub innych płynach!
- Podczas podłączania produktu do zasilania uważać na to, aby wartość napięcia odpowiadała danym podanym w rozdziale „Dane techniczne“.
- Nie należy przeprowadzać żadnych zmian lub napraw na produkcie. Diod LED nie można i nie wolno wymieniać.
- Wymiana diod LED jest niemożliwa.
- Jeśli diody LED przestaną działać z powodu zużycia, należy wymienić cały produkt.
- Produkt należy zutylizować, jeśli produkt i kabel USB 10 są uszkodzone.
- Należy uważać na to, aby nie uszkodzić kabla USB 10 ostrymi krawędziami lub gorącymi przedmiotami. Przed użyciem należy całkowicie rozwinąć kabel USB 10.
- Produkt należy chronić przed silnym gorącem lub zimnem.
- Nie mocować wieszaka 8 na gorących przedmiotach. Ciężar produktu mógłby wówczas zdeformować wieszak 8.
- Akumulatora nie można wymienić.
- Należy pamiętać, że same zasilacze również pobierają niewielką ilość mocy, dopóki są włożone do gniazdka, nawet bez podłączenia produktu. Aby wyłączyć zasilacz, należy go wyjąć z gniazda wtykowego.
- Zasilacz nie jest zawarty w zestawie.
- Dołączony kabel USB 10 nadaje się wyłącznie do zastosowania z tym produktem.
- Nie należy patrzeć bezpośrednio w światło produktu ani kierować produktu na oczy innych osób. Może to prowadzić do upośledzenia wzroku.
- Ten produkt może emitować niebezpieczne promieniowanie optyczne. Nie należy patrzeć bezpośrednio w światło produktu. To może być szkodliwe dla oczu.

Wskazówki bezpieczeństwa dla baterii/akumulatorów

- **ZAGROŻENIE ŻYCIA!** Baterie/akumulatory należy trzymać poza zasięgiem dzieci. W przypadku połknięcia należy natychmiast udać się do lekarza!
- Połknięcie może prowadzić do oparzeń, perforacji tkanki miękkiej i śmierci. Ciężkie poparzenia mogą wystąpić w ciągu 2 godzin po połknięciu.
- **NIEBEZPIECZEŃSTWO WYBUCHU!** Baterii jednorazowego użytku nie wolno ładować ponownie. Baterii/akumulatorów nie należy zwierać i/lub otwierać. Może to doprowadzić do przegrzania, pożaru lub wybuchu.
- Nigdy nie należy wrzucać baterii/akumulatorów do ognia lub wody.
- Nigdy nie należy narażać baterii/akumulatorów na obciążenia mechaniczne.

Ryzyko wycieku kwasu z baterii/akumulatorów
- Należy unikać ekstremalnych warunków i temperatur, które mogą oddziaływać na baterie/akumulatory, np. kaloryferów/bezpośredniego działania promieniowania słonecznego.
- Jeśli wycieką baterie/akumulatory, należy unikać kontaktu skóry, oczu i błon śluzowych z chemikaliami! Dotknięte miejsca natychmiast przepłukać czystą wodą i udać się do lekarza!
- **ZAKŁADAĆ RĘKAWICE OCHRONNE!** Wylane lub uszkodzone baterie/akumulatory po dotknięciu skóry mogą spowodować poparzenia chemiczne. Dlatego należy w takim przypadku nakładać odpowiednie rękawice ochronne.
- Produkt posiada wbudowany akumulator, który nie może być wymieniony przez użytkownika. Rozmontowanie lub wymiana akumulatora mogą być dokonane wyłącznie przez producenta lub w jego punkcie obsługi klienta lub przez osobę o podobnych kwalifikacjach, aby zapobiec zagrożeniom. Przy utylizacji należy zwrócić uwagę na to, że produkt zawiera akumulator.

Przed użyciem

Ładowanie produktu

Wskazówka: usunąć materiały opakowaniowe z produktu.

Wskazówka: produkt musi być podłączony do zasilacza lub komputera. Dane techniczne tych urządzeń (niezawartych w dostawie) muszą być przestrzegane.
Wskazówka: aby używać produktu bez kabla USB 10, przed użyciem należy naładować wbudowany akumulator. Proces ładowania trwa ok. 4 do 5 godzin. Akumulator jest na stałe wbudowany w produkcie.
Wskazówka: przed pierwszym użyciem należy ładować produkt przez ok. 12 godzin.

- Otworzyć osłonę i połączyć kabel USB 10 z komputerem lub gniazdem USB zasilacza.
- Połączyć wtyczkę USB typ C kabla USB 10 z gniazdem przyłączeniowym USB typ C 5 produktu.
- Zasilacz wetknąć do gniazdka.

Wskazówka: stan naładowania akumulatora jest pokazywany na wskaźniku stanu naładowania 1.

Status wskaźnika stanu naładowania 1	Status naładowania akumulatora
1 dioda LED miga	0–25 %
1 dioda LED świeci się	25–50 %
2 diody LED świecą się	50–75 %
3 diody LED świecą się	75–100 %
Świecą się 4 diody LED	100 %

- Czas ładowania wynosi ca. 4–5 godzin, jeśli akumulator był rozładowany.
- Kabel USB 10 odłączyć od produktu, aby uniknąć rozładowania akumulatora.
- Przed ponownym zastosowaniem produktu zamknąć osłonę.
- Produkt ze względu na ochronę baterii nie działa w temperaturach poniżej 0 °C i powyżej +45 °C.

Użytkowanie

- Produkt przymocować w odpowiednim miejscu.
- Otworzyć pokrętło blokujące 3 przekręcając je w kierunku przeciwnym do ruchu wskazówek zegara.
- Ustawić żądaną pozycję stopy magnetycznej.
- Zamknąć pokrętło blokujące 3 przekręcając je w kierunku zgodnym z ruchem wskazówek zegara.
- Produkt można zamocować wieszając go na wieszaku 8 lub mocując go przy pomocy stopy magnetycznej 4 na płaskiej, ferromagnetycznej powierzchni.

Wskazówka: uważać na ciężar produktu.

Używanie produktu bez podłączania do prądu

- Naładować produkt, jak opisano w rozdziale „Ładowanie produktu”.
- Funkcję ściemniania produktu można obsługiwać pokrętłem WŁ./WYŁ. 2 (patrz rys. C).

Sprawdzanie pojemności akumulatora

Wskaźnik stanu naładowania 1 pokazuje pojemność* akumulatora w środku produktu.

Świeci się 1 dioda LED = 25 %*
Świecą się 2 diody LED = 50 %*
Świecą się 3 diody LED = 75 %*
Świecą się 4 diody LED = 100 %*

* Jest to szacunkowy procent pojemności akumulatora, ale nie jest to rzeczywisty pomiar.
Wskazówka: dioda LED świeci się na czerwono przy niskim stanie naładowania. Przy bardzo niskim stanie naładowania dioda LED miga na czerwono.

Konserwacja i czyszczenie

Niniejszy produkt nie wymaga konserwacji. Wymiana diod LED jest niemożliwa.
- Wyłączyć produkt i odłączyć kabel ładowania USB od zasilacza (zewnętrznego) lub komputera (zewnętrznego) lub z „urządzenia ładującego“.
- Zamknąć osłonę przy gnieździe przyłączeniowym USB typ C 5.
- Nigdy nie zanurzać produktu w wodzie lub innych płynach.
- Nie używać żrących środków czyszczących.
- Produkt należy regularnie czyścić suchą, niestrzępiącą się szmatką. W przypadku silniejszego zabrudzenia należy użyć lekko zwilżonej szmatki.

Utylizacja

Opakowanie wykonane jest z materiałów przyjaznych dla środowiska, które można przekazać do utylizacji w lokalnym punkcie przetwarzania surowców wtórnych.

Przy segregowaniu odpadów prosimy zwrócić uwagę na oznakowanie materiałów opakowaniowych, oznaczone są one skrótami (a) i numerami (b) o następującym znaczeniu: 1–7: Tworzywa sztuczne/20–22: Papier i tektura/80–98: Materiały kompozytowe.

Informacji na temat możliwości utylizacji wyeksploatowanego produktu udziela urząd gminy lub miasta.

Z uwagi na ochronę środowiska nie wyrzucać urządzenia po zakończeniu eksploatacji do odpadów domowych, lecz prawidłowo zutylizować. Informacji o punktach zbiorczych i ich godzinach otwarcia udziela odpowiedni urząd.

Elektroodpady nie mogą być wyrzucane do pojemników do selektywnej zbiórki odpadów komunalnych. Można je oddać w specjalnie wyznaczonych miejscach np. Punkt Selektywnej Zbiórki Odpadów Komunalnych lub/bądź w punktach handlowych oferujących w sprzedaży sprzęt elektroniczny.

Należy postępować zgodnie z obowiązującymi w Polsce przepisami dotyczącymi selektywnej zbiórki urządzeń elektrycznych i elektronicznych. Zużyty sprzęt może mieć szkodliwy wpływ na środowisko i zdrowie ludzi z uwagi na potencjalną zawartość niebezpiecznych substancji, mieszanin oraz części składowych. Gospodarstwo domowe spełnia ważną rolę w przyczynianiu się do ponownego użycia i odzysku surowców wtórnych, w tym recyklingu zużytego sprzętu. Na tym etapie kształtuje się postawy, które wpływają na zachowanie wspólnego dobra jakim jest czyste środowisko naturalne.

Produkt, w tym akcesoriai materiały opakowaniowe, nadają się do recyklingu i podlegają rozszerzonej odpowiedzialności producenta. Wyrzuć je osobno, zgodnie z ilustracją przedstawiającą informacje o sortowaniu, aby zapewnić lepszą utylizację odpadów. Logo Triman jest ważne tylko dla Francji.

Uszkodzone lub zużyte baterie/akumulatory muszą być poddane recyklingowi. Oddać baterie/akumulatory i/lub produkt w dostępnych punktach zbiórki.

Niewłaściwa utylizacja baterii/akumulatorów stwarza zagrożenie dla środowiska naturalnego!

Baterii/akumulatorów nie należy wyrzucać razem z odpadami domowymi. Mogą one zawierać szkodliwe metale ciężkie i należy je traktować jak odpady specjalne. Symbole chemiczne metali ciężkich są następujące: Cd = kadm, Hg = rtęć, Pb = ołów. Dlatego też zużyte baterie/akumulatory należy przekazywać do komunalnych punktów gromadzenia odpadów niebezpiecznych.

Gwarancja

Produkt został wyprodukowany zgodnie z surowymi wytycznymi dotyczącymi jakości i dokładnie przetestowane przed dostawą. W przypadku wad materiałowych lub produkcyjnych przysługują Państwu prawa ustawowe wobec sprzedawcy produktu. Państwa prawa ustawowe nie są w żaden sposób ograniczone przez naszą gwarancję przedstawioną poniżej.

Gwarancja na ten produkt wynosi 3 lata od daty zakupu. Okres gwarancji rozpoczyna się od daty zakupu. Proszę przechowywać oryginalny rachunek w bezpiecznym miejscu, ponieważ ten dokument jest wymagany jako dowód zakupu.

Wszelkie uszkodzenia lub wady obecne już w momencie zakupu należy zgłosić niezwłocznie po rozpakowaniu produktu.

Jeżeli w ciągu 3 lat od daty zakupu produkt wykaże wady materiałowe lub produkcyjne, to – według naszego uznania – bezpłatnie go naprawimy lub wymienimy. Okres gwarancji nie ulega przedłużeniu o przyznane roszczenie gwarancyjne. Dotyczy to również wymienionych i naprawionych części.

Niniejsza gwarancja traci ważność, jeśli produkt został uszkodzony, był niewłaściwie użytkowany lub konserwowany.

Gwarancja obejmuje wady materiałowe i produkcyjne. Niniejsza gwarancja nie obejmuje części produktu, które podlegają normalnemu zużyciu i dlatego są uważane za części zużywalne (np. baterie, węże, wkłady atramentowe), ani nie obejmuje uszkodzeń części delikatnych, np. przełączników lub części wykonanych ze szkła.

Zgodnie z Kodeksem Cywilnym art. 581 §1 wraz z wymianą urządzenia lub ważnej części czas gwarancji rozpoczyna się na nowo.

W przypadku tego produktu czas gwarancji obowiązuje również dla akumulatora.

Sposób postępowania w przypadku naprawy gwarancyjnej

Aby zapewnić szybkie rozpatrzenie Państwa wniosku, proszę stosować się do następujących wskazówek:
- o Przed skontaktowaniem się z działem serwisowym należy przygotować jako dowód zakupu paragon i numer artykułu (IAN 465955_2404).
- o Numer artykułu znaleźć można na tabliczce znamionowej na produkcie, na grawerunku na produkcie, na stronie tytułowej instrukcji (u dołu po lewej stronie) lub na naklejce znajdującej się z tyłu lub na spodzie produktu.
- o W razie wystąpienia jakichkolwiek usterek w działaniu lub innych wad należy najpierw skontaktować się telefonicznie lub za pomocą poczty elektronicznej z wymienionym niżej działem serwisowym.
- o Produkt uważany za uszkodzony można następnie odesłać na podany adres działu serwisowego, dołączając dowód zakupu (paragon) oraz podając rodzaj usterki i datę jej wystąpienia. W takim przypadku nie ponoszą Państwo kosztów przesyłki.
- o Mogą Państwo przeglądać i pobierać te i wiele innych instrukcji na stronie parkside-diy.com. Ten kod QR przeniesie Państwa bezpośrednio na stronę parkside-diy.com. Proszę wybrać swój kraj i użyć maski wyszukiwania, aby wyszukać instrukcje obsługi. Proszę wprowadzić numer artykułu (IAN) 465955_2404, aby uzyskać dostęp do instrukcji obsługi swojego artykułu.

PDF ONLINE
parkside-diy.com

Serwis

PL **Serwis Polska**
Tel.: 008004911946
E-Mail:owim@lidl.pl

CE

Legenda použitých piktogramů	
⎓	Stejnosměrný proud/stejnosměrné napětí
	Třída ochrany III
	USB přípojka
	Bezpečnostní upozornění Instrukce
CE	Značka CE vyjadřuje soulad s příslušnými směrnicemi EU, které se vztahují na tento výrobek.

Aku výklopné LED svítidlo

Úvod

Blahopřejeme Vám ke koupi nového výrobku. Rozhodli jste se pro kvalitní produkt. Návod k obsluze je součástí tohoto výrobku. Obsahuje důležité pokyny pro bezpečnost, použití a likvidaci. Před použitím výrobku se seznamte se všemi pokyny k obsluze a bezpečnostními pokyny. Používejte výrobek jen popsaným způsobem a na uvedených místech. Při předání výrobku třetí osobě předejte i všechny podklady.

Použití ke stanovenému účelu

Tento výrobek je vhodný jen k privátnímu používání v suchých prostorech, např. ve skladech nebo na chodbách. Výrobek není určen k výdělečné činnosti nebo pro používání v jiných oblastech. K použití pouze ve vnitřních prostorách! Tento výrobek je určen pouze pro normální provoz.
- Tento výrobek není vhodný k osvětlení místností v domácnosti.

Popis dílů

1 Ukazatel stavu nabití
2 Nastavovací kolečko ZAP/VYP
3 Fixační kolečko
4 Magnetický podstavec
5 Připojovací USB zdířka typ C (s krytkou)
6 Kloub
7 Držadlo
8 Závěs
9 COB-LED
10 USB kabel

Technická data

Akumulátorová sklápěcí svítilna:
LED: 1 x 7 W COB (nelze vyměnit)
Akumulátor: lithium-iontový akumulátor (LIR18650), 3,7 V, 2000 mAh (uživatel ho nemůže vyměnit; výměna je dovolena kvalifikované osobě)
Doba nabíjení: 4 až 5 hodin
Doba svícení (po úplném nabití akumulátoru): při plném výkonu: cca 1 hodinu
Třída ochrany: III/
Druh ochrany: IP20
Vstupní napětí USB typ C/vstupní proud: 5 V⎓, 1 A
Upozornění: Používejte napájení proudem jen s SELV s maximálním výstupním výkonem 5 V⎓ (U výstup) 1 A.
Upozornění: Síťový adaptér není v obsahu dodávky. Použijte napájecí zdroj s ochranou SELV, s maximálním výstupním výkonem 5 V (Uout), 1 A.

Obsah dodávky

1 aku výklopné LED svítidlo
1 USB kabel
1 návod k obsluze

Bezpečnostní upozornění

PŘED PRVNÍM POUŽITÍM VÝROBKU SE SEZNAMTE SE VŠEMI BEZPEČNOSTNÍMI POKYNY A POKYNY K OBSLUZE! PŘI PŘEDÁVÁNÍ VÝROBKU TŘETÍ OSOBĚ PŘEDÁVEJTE SOUČASNĚ I VŠECHNY JEHO PODKLADY!

- **VÝSTRAHA! NEBEZPEČÍ OHROŽENÍ ŽIVOTA PRO MALÉ I VELKÉ DĚTI!** Nenechávejte děti nikdy bez dohledu s obalovým materiálem. Udržujte obalový materiál neustále mimo dosah dětí.
- Tento výrobek mohou používat děti do 8 let, osoby se sníženými fyzickými, smyslovými nebo duševními schopnosti nebo s nedostatečnými zkušenostmi a znalostmi, jestliže budou pod dohledem nebo byly poučeny o bezpečném používání výrobku a chápou nebezpečí, která z jeho používání vyplývají. Děti si nesmí s výrobkem hrát. Děti nesmí bez dohledu provádět čištění ani uživatelskou údržbu.
- Tento výrobek není hračka a nepatří do dětských rukou. Děti nerozpoznávají nebezpečí hrozící při zacházení s elektrickými výrobky.
- Výrobek nepoužívejte, jestliže jste zjistili nějaká poškození.
- Chraňte výrobek před mokrem a vlhkostí. Nikdy neponořujte výrobek do vody nebo jiných kapalin!
- Při připojování výrobku na napájecí proud dávejte pozor, aby odpovídalo příslušné napětí údajům v kapitole „Technická data“.
- Neprovádějte na výrobku žádné změny ani ho neopravujte. LED se nemohou a nesmí vyměnit.
- LED nelze vyměnit.
- Po výpadku nebo poškození LED se musí celý výrobek vyměnit.
- Při poškození výrobku a USB kabelu 10 odstraňte celý výrobek do odpadu.
- Dbejte na to, aby se USB kabel 10 nepoškodil ostrými hranami nebo horkými předměty. Před použitím USB kabel 10 zcela rozviňte.
- Chraňte výrobek před horkem a chladem.
- Nevěšte závěs 8 na horké předměty. Váha výrobku by mohla závěs 8 zdeformovat.
- Akumulátor nelze vyměnit.
- Vezměte na vědomí, že zapojený síťový adaptér spotřebovává menší množství proudu i když není výrobek připojený. K přerušení provozu síťového adaptéru ho vytáhněte ze zásuvky.
- Síťový adaptér není v obsahu dodávky.
- Dodaný USB kabel 10 je vhodný k použití výhradně pro tento výrobek.
- Nedívat se přímo do světla výrobku ani nemířit světlem do očí jiných osob. Může dojít ke zhoršení zraku.
- Tento výrobek může vyzařovat nebezpečné optické záření. Nedívejte se přímo do světla výrobku. Za určitých okolností je to škodlivé pro Vaše oči.

Bezpečnostní pokyny pro baterie a akumulátory

- **NEBEZPEČÍ OHROŽENÍ ŽIVOTA!** Uchovávejte baterie a akumulátory mimo dosah dětí. V případě spolknutí okamžitě vyhledejte lékařskou pomoc!
- Při požití může dojít k popáleninám, perforaci měkkých tkání a úmrtí. K závažným popáleninám může dojít do 2 hodin po požití.
- **NEBEZPEČÍ VÝBUCHU!** Nenabíjecí baterie nikdy znovu nenabíjejte. Baterie nebo akumulátory nezkratujte ani je neotevírejte. Hrozí přehřátí, nebezpečí požáru nebo jejich prasknutí.
- Nikdy neházejte baterie nebo akumulátory do ohně ani do vody.
- Nevystavujte baterie nebo akumulátory mechanickému zatížení.

Nebezpečí vytečení baterií/akumulátorů
- Zabraňte extrémním podmínkám a teplotám, např. na topení anebo na slunci, které mohou negativně ovlivnit funkci baterií nebo akumulátorů.
- V případě vytečení baterií/akumulátorů zabraňte kontaktu chemikálií s pokožkou, očima a sliznicemi! Omyjte ihned postižená místa dostatečným množstvím čisté vody a vyhledejte lékařskou pomoc!
- **NOSTE OCHRANNÉ RUKAVICE!** Vyteklé i poškozené baterie nebo akumulátory mohou při kontaktu s pokožkou způsobit její poleptání. Noste proto vhodné rukavice.
- Tento výrobek má vestavěný akumulátor, který nemůže uživatel vyměnit. Demontáž nebo výměnu akumulátorů smí provádět jen výrobce, servis nebo podobně kvalifikovaná osoba, aby se předešlo možným ohrožením. Při likvidaci je třeba poukázat na to, že výrobek obsahuje akumulátory.

Před použitím

Nabíjení výrobku

Poznámka: Odstraňte všechny obalové materiály z výrobku.
Poznámka: Výrobek se musí připojit na síťový adaptér nebo počítač. Musí se dbát na technická data těchto přístrojů (nejsou v obsahu dodávky).
Poznámka: Před použitím výrobku bez USB kabelu 10 se musí nejdříve nabít integrovaný akumulátor. Nabíjení trvá cca 4 až 5 hodin. Akumulátor je ve výrobku pevně vestavěný.
Poznámka: Před prvním použitím nabíjejte výrobek nejméně 12 hodin.

- Otevřete krytku a zapojte USB kabel 10 do zdířky počítače nebo do USB zdířky síťového adaptéru.
- Zastrčte USB zástrčku typu C USB kabelu 10 do připojovací USB zdířky typu C 5 výrobku.
- Zastrčte síťový adaptér do zásuvky.

Poznámka: Stav nabití akumulátoru se zobrazí na ukazateli stavu nabití 1.

Ukazatel stavu nabití 1	Stav nabití akumulátoru
1 LED bliká	0 – 25 %
1 LED svítí	25 – 50 %
2 LED svítí	50 – 75 %
3 LED svítí	75 – 100 %
4 LED svítí	100 %

- Nabíjení vybitého akumulátoru trvá cca 4 - 5 hodin.
- Odpojte USB kabel 10 od výrobku, aby se akumulátor nevybíjel.
- Před použitím výrobku uzavřete krytku.
- Z důvodu ochrany baterie výrobek nefunguje při teplotách pod 0 °C a nad +45 °C.

Použití

- Připevněte výrobek na vhodné místo.
- Otevřete fixační kolečko 3 otáčením ve směru proti chodu hodinových ručiček.
- Nastavte požadovanou polohu magnetického podstavce.
- Uzavřete fixační kolečko 3 otáčením ve směru chodu hodinových ručiček.
- Výrobek můžete fixovat zavěšením za závěs 8 nebo připevněním magnetickým podstavcem 4 na plochý feromagnetický povrch.
  Upozornění: Dbejte přitom na váhu výrobku.

Použití výrobku bez připojení na elektrický proud

- Nabíjejte výrobek podle popisu v kapitole „Nabíjení výrobku".
- Použijte funkci tlumení světla obsluhou nastavovacího kolečka ZAP/VYP 2 (viz obr. C).

Kontrola kapacity akumulátoru

Ukazatel stavu nabití 1 ukazuje kapacitu* akumulátoru uvnitř výrobku.

1 LED svítí = 25 %*
2 LED svítí = 50 %*
3 LED svítí = 75 %*
4 LED svítí = 100 %*

* Toto jsou odhadovaná procenta kapacity baterie, nejedná se o skutečné měření.
Poznámka: Při nízkém stavu nabití svítí jedna LED červeně. Při velmi nízkém stavu nabití bliká LED červeně.

Údržba a čištění

Výrobek nevyžaduje údržbu. LED nelze vyměnit.
- Vypněte výrobek a odpojte nabíjecí USB kabel od síťového adaptéru (externí) nebo od počítače (externí) resp. od „přístroje který nabíjí".
- Uzavřete připojovací USB zdířku typu C 5 krytkou.
- Neponořujte výrobek nikdy do vody nebo jiných kapalin.
- V žádném případě nepoužívejte leptavé čisticí prostředky.
- Výrobek čistěte pravidelně suchým hadrem, který nepouští vlákna. Při silnějším znečištění použijte mírně navlhčenou utěrku.

Zlikvidování

Obal se skládá z ekologických materiálů, které můžete zlikvidovat prostřednictvím místních sběren recyklovatelných materiálů.

Při třídění odpadu se řiďte podle označení obalových materiálů zkratkami (a) a čísly (b), s následujícím významem: 1–7: umělé hmoty/20–22: papír a lepenka/80–98: složené látky.

O možnostech likvidace vysloužilých zařízení se informujte u správy vaší obce nebo města.

V zájmu ochrany životního prostředí vysloužilý výrobek nevyhazujte do domovního odpadu, ale předejte k odborné likvidaci. O sběrnách a jejich otevíracích hodinách se můžete informovat u příslušné správy města nebo obce.

Výrobek vč. příslušenství a obalové materiály jsou recyklovatelné a podléhají rozšířené odpovědnosti výrobce. Likvidujte je odděleně podle ilustrovaných Info-tri (informace o třídění), abyste mohli lépe nakládat s odpady. Logo Triman platí jen pro Francii.

Vadné nebo vybité baterie resp. akumulátory se musí recyklovat. Baterie, akumulátory i výrobek odevzdejte zpět do nabízených sběren.

Ekologické škody v důsledku chybné likvidace baterií/akumulátorů!

Baterie/akumulátory se nesmí zlikvidovat v domácím odpadu. Mohou obsahovat jedovaté těžké kovy a musí se zpracovávat jako zvláštní odpad. Chemické symboly těžkých kovů: Cd = kadmium, Hg = rtuť, Pb = olovo. Proto odevzdejte opotřebované baterie/akumulátory u komunální sběrny.

Záruka

Výrobek byl vyroben podle přísných směrnic kvality a před dodáním pečlivě otestován. V případě materiálních nebo výrobních vad máte zákonná práva vůči prodejci výrobku. Vaše zákonná práva nejsou níže uvedenou zárukou nijak omezená.

Záruka na tento výrobek je 3 roky od data zakoupení. Záruční doba začíná dnem zakoupení. Originál dokladu o zakoupení si uschovejte na bezpečném místě, protože tento doklad je vyžadován jako doklad o koupi.

Jakékoli poškození nebo závady, které se vyskytly již v okamžiku nákupu, musí být nahlášeny ihned po vybalení výrobku.

Pokud se u výrobku během 3 let od data zakoupení projeví vada materiálu nebo výrobní vada, pak vám ho podle naší volby bezplatně opravíme nebo vyměníme. Záruční doba se po uznané reklamaci neprodlužuje. To platí také pro vyměněné a opravené díly.

Tato záruka je neplatná, pokud byl výrobek poškozený nebo nesprávně používaný anebo udržovaný.

Záruka se kryje na materiálové a výrobní vady. Tato záruka se nevztahuje na díly výrobku, které jsou vystaveny běžnému opotřebení, a proto je lze považovat za spotřební díly (např. baterie, hadice, inkoustové patrony) nebo na poškození křehkých součástí, jako jsou např. spínače nebo díly, které jsou vyrobeny ze skla.

U tohoto výrobku se záruční doba vztahuje také na akumulátor.

Postup v případě uplatňování záruky

K zajištění rychlého zpracování vaší záležitosti se řiďte následujícími pokyny:
- Pro všechny požadavky si připravte pokladní stvrzenku a číslo artiklu (IAN 465955_2404) jako doklad o zakoupení.
- Číslo artiklu naleznete na typovém štítku výrobku, na rytině na výrobku, na titulním stránce vašeho návodu (vlevo dole) nebo na nálepce na zadní nebo spodní straně výrobku.
- Pokud se vyskytnou funkční vady nebo jiné závady, kontaktujte nejprve telefonicky nebo e-mailem níže uvedené servisní oddělení.
- Výrobek, který byl evidován jako vadný, pak můžete bezplatně zaslat na adresu, kterou vám servisní oddělení poskytlo, přiložit k němu doklad o zakoupení (pokladní stvrzenku) a uvést o jakou vadu se jedná a kdy se vyskytla.
- Tuto a mnoho dalších příruček si můžete prohlédnout a stáhnout na stránkách parkside-diy.com. Naskenováním QR kódu se dostanete přímo na stránky parkside-diy.com. Vyberte svou zemi a pomocí vyhledávací masky hledejte návody k použití. Zadáním čísla artiklu (IAN) 465955_2404 získáte přístup k návodu k použití vašeho artiklu.

PDF ONLINE
parkside-diy.com

Servis

cz **Servis Česká republika**
Tel.: 800600632
E-Mail:owim@lidl.cz

Legenda použitých piktogramov	
⎓	Jednosmerný prúd/napätie
	Trieda ochrany III
	USB prípojka
	Bezpečnostné upozornenia Manipulačné pokyny
CE	Značka CE uvádza zhodu s príslušnými smernicami EÚ platnými pre tento výrobok.

Aku výklopné LED svetlo

Úvod

Blahoželáme Vám ku kúpe Vášho nového výrobku. Rozhodli ste sa pre veľmi kvalitný výrobok. Návod na obsluhu je súčasťou tohto výrobku. Obsahuje dôležité upozornenia týkajúce sa bezpečnosti, používania a likvidácie. Skôr ako začnete výrobok používať, oboznámte sa so všetkými pokynmi k obsluhe a bezpečnosti. Výrobok používajte iba v súlade s popisom a v uvedených oblastiach používania. V prípade postúpenia výrobku ďalším osobám odovzdajte aj všetky dokumenty patriace k výrobku.

Používanie v súlade s určeným účelom

Tento výrobok je vhodný výlučne na súkromné nasadenie v suchých interiéroch, napr. v skladoch alebo na chodbách. Výrobok nie je určený na komerčné účely alebo pre iné oblasti použitia. Iba na používanie v interiéri! Tento výrobok je určený len na bežnú prevádzku.
- Tento výrobok nie je vhodný na osvetlenie miestností v domácnosti.

Popis častí

1 Indikátor stavu nabitia
2 Nastavovacie za-/vypínacie koliesko
3 Zaisťovacie koliesko
4 Magnetický stojan
5 USB pripojovacia zásuvka typ C (s ochranným krytom)
6 Kĺb
7 Hmat
8 Závesný háčik
9 COB-LED
10 USB kábel

Technické údaje

Akumulátorové skladacie svietidlo:

LED-diódy:	1 x 7 W COB (bez možnosti výmeny)
Akumulátorová batéria:	lítium-iónová akumulátorová batéria (LIR18650), 3,7 V, 2000 mAh (nie je vymeniteľná používateľom; výmenu môže vykonať len kvalifikovaná osoba)
Doba nabíjania:	4 až 5 hodín
Doba svietenia (pri plne nabitej akumulátorovej batérii):	Pri plnom výkone: cca. 1 hodina
Trieda ochrany:	III/
Druh ochrany:	IP20
USB typ C vstupné napätie/prúd:	5V⎓, 1 A

Poznámka: Používajte iba napájací zdroj SELV s maximálnym výstupným výkonom 5V⎓ (Uout) 1 A.
Poznámka: Sieťový diel nie je súčasťou dodávky. Použite napájací zdroj SELV s maximálnym výstupným výkonom 5 V (Uout), 1 A.

Obsah dodávky

1 LED akumulátorové výklopné svetlo
1 USB kábel
1 návod na obsluhu

Bezpečnostné upozornenia

SKÔR, AKO ZAČNETE VÝROBOK POUŽÍVAŤ, OBOZNÁMTE SA SO VŠETKÝMI POKYNMI TÝKAJÚCIMI SA OVLÁDANIA A BEZPEČNOSTI! AK VÝROBOK ODOVZDÁVATE ĎALŠEJ OSOBE, PRILOŽTE K NEMU AJ VŠETKY PODKLADY!

- **VAROVANIE! NEBEZPEČENSTVO OHROZENIA ŽIVOTA A NEBEZPEČENSTVO NEHODY PRE MALÉ DETI A DETI!** Nikdy nenechávajte deti bez dozoru s obalovým materiálom. Obalový materiál držte vždy mimo dosahu detí.
- Tento výrobok môžu používať deti od 8 rokov, ako aj osoby so zníženými psychickými, senzorickými alebo duševnými schopnosťami alebo s nedostatkom skúseností a vedomostí, ak sú pod dozorom, alebo ak boli poučené ohľadom bezpečného používania výrobku, a ak porozumeli nebezpečenstvám spojeným s jeho používaním. Deti sa s výrobkom nesmú hrať. Čistenie a údržbu nesmú vykonávať deti bez dozoru.
- Tento výrobok nie je na hranie, nepatrí do rúk deťom. Deti nedokážu rozoznať nebezpečenstvá, ktoré vznikajú pri manipulácii s elektrickými výrobkami.
- Výrobok nepoužívajte, ak zistíte akékoľvek poškodenia.
- Chráňte výrobok pred kvapalinami a vlhkosťou. Výrobok nikdy neponárajte do vody alebo iných kvapalín!
- Pri pripájaní produktu k zdroju napájania sa uistite, či príslušné napätie zodpovedá údajom v kapitole „Technické údaje".
- Výrobok nijako nepozmeňujte ani neopravujte. LED-diódy sa nedajú a nesmú vymieňať.
- LED nie je možné vymeniť.
- Ak LED na konci svojej životnosti vypadnú, je potrebné vymeniť celý výrobok.
- Keď je výrobok alebo USB kábel 10 poškodený, zlikvidujte výrobok.
- Dávajte pozor na to, aby sa USB kábel 10 nemohol poškodiť na ostrých hranách alebo horúcich predmetoch. USB kábel 10 pred použitím úplne odmotajte.
- Chráňte výrobok pred silným teplom a chladom.
- Neupevňujte závesný háčik 8 na horúcich predmetoch. Váha produktu by mohla zdeformovať závesný háčik 8.
- Akumulátorovú batériu nemožno vymeniť.
- Myslite na to, že pokiaľ sú sieťové adaptéry zapojené v sieti, stále prijímajú určitý výkon, i keď produkt nie je zapojený. Ak chcete ukončiť prevádzku sieťových adaptérov, vytiahnite ich zo zásuvky.
- Sieťový adaptér nie je súčasťou dodávky.
- Priložený USB kábel 10 slúži výhradne na používanie s týmto výrobkom.
- Nepozerajte sa priamo do svetla produktu ani nenasmerujte produkt do očí iných ľudí. Môže to viesť k poškodeniu zraku.
- Tento výrobok môže vyžarovať nebezpečné optické žiarenie. Nepozerajte sa priamo do svetla produktu. Môže to poškodiť Vaše oči.

Bezpečnostné upozornenia týkajúce sa batérií/akumulátorových batérií

- **NEBEZPEČENSTVO OHROZENIA ŽIVOTA!** Batérie/akumulátorové batérie držte mimo dosahu detí. V prípade prehltnutia okamžite vyhľadajte lekára!
- Prehltnutie môže mať za následok popáleniny, perforáciu mäkkých tkanív a smrť. Ťažké popáleniny môžu nastať do 2 hodín po prehltnutí.
- **NEBEZPEČENSTVO EXPLÓZIE!** Nenabíjateľné batérie nikdy znova nenabíjajte. Batérie/akumulátorové batérie neskratujte a/alebo neotvárajte. Následkom môže byť prehriatie, požiar alebo explózia.
- Batérie/akumulátorové batérie nikdy nehádžte do ohňa alebo vody.
- Nevystavujte batérie/akumulátorové batérie mechanickej záťaži.

Riziko vytečenia batérií/akumulátorových batérií
- Batérie/akumulátorové batérie nikdy nevystavujte extrémnym podmienkam a teplotám, ktoré by na ne mohli pôsobiť, napr. na vykurovacích telesách/priamom slnečnom žiarení.
- Ak batérie/akumulátorové batérie vytiekli, zabráňte kontaktu pokožky, očí a slizníc s chemikáliami! Ihneď vypláchnite postihnuté miesta väčším množstvom čistej vody a okamžite vyhľadajte lekára!
- **NOSTE OCHRANNÉ RUKAVICE!** Vytečené alebo poškodené batérie/akumulátorové batérie môžu pri kontakte s pokožkou spôsobiť poleptanie. V takom prípade preto noste vhodné ochranné rukavice.
- Tento produkt obsahuje zabudovanú akumulátorovú batériu, ktorú nemôže vymeniť používateľ. Vybratie alebo výmenu akumulátorovej batérie smie vykonať iba výrobca alebo jeho zákaznícka služba alebo osoba s podobnou kvalifikáciou, aby nedošlo k ohrozeniu. Pri likvidácii je potrebné poukázať na to, že tento produkt obsahuje akumulátorovú batériu.

Pred používaním

Nabíjanie výrobku

Poznámka: Odstráňte všetok obalový materiál z výrobku.
Poznámka: Produkt musí byť pripojený k sieťovému adaptéru alebo k počítaču. Je potrebné dodržiavať technické údaje týchto zariadení (nie sú súčasťou dodávky).
Poznámka: Aby bolo možné výrobok používať bez USB kábla 10, musíte integrovanú akumulátorovú batériu pred použitím nabiť. Proces nabíjania trvá cca. 4 až 5 hodín. Akumulátorová batéria je pevne zabudovaná vo výrobku.
Poznámka: Pred prvým používaním nabíjajte výrobok cca. 12 hodín.

- Otvorte ochranný kryt a pripojte USB kábel 10 k počítaču alebo k USB zásuvke sieťového adaptéra.
- Spojte USB zástrčku typ C USB kábla 10 s USB pripojovacou zásuvkou typ C 5 výrobku.
- Zapojte sieťový adaptér do sieťovej zásuvky.

Poznámka: Stav nabitia akumulátorovej batérie sa zobrazuje na indikátore stavu nabitia 1.

Stav indikátora stavu nabitia 1	Stav nabitia akumulátorových batérií
1 LED bliká	0–25 %
1 LED svieti	25–50 %
2 LED svietia	50–75 %
3 LED svietia	75–100 %
4 LED svietia	100 %

- Doba nabíjania je cca. 4 – 5 hodín, keď je akumulátorová batéria prázdna.
- Odpojte USB kábel 10 z produktu, aby ste zabránili vybitiu akumulátorovej batérie.
- Pred opätovným použitím produktu zatvorte ochranný kryt.
- Vďaka ochrane batérií výrobok nefunguje pri teplotách pod 0 °C a nad +45 °C.

Používanie

- Výrobok upevnite na vhodnom mieste.
- Otvorte zaisťovacie koliesko 3 otáčaním proti smeru hodinových ručičiek.
- Nastavte želanú pozíciu magnetického stojana.
- Zatvorte zaisťovacie koliesko 3 otáčaním v smere hodinových ručičiek.
- Produkt môžete upevniť tak, že použijete závesný háčik 8 alebo upevníte magnetický stojan 4 na plochých, feromagnetických povrchoch.
  Poznámka: Dbajte na hmotnosť výrobku.

Používanie výrobku bez prúdového pripojenia

- Nabite výrobok podľa popisu v kapitole „Nabíjanie výrobku".
- Použite funkciu stlmenia produktu otočením nastavovacieho za-/vypínacieho kolieska 2 (pozri obr. C).

Kontrola kapacity akumulátorovej batérie

Indikátor stavu nabitia 1 zobrazuje kapacitu* akumulátorovej batérie vo vnútri produktu.

1 LED svieti = 25 %*
2 LED svietia = 50 %*
3 LED svietia = 75 %*
4 LED svietia = 100 %*

* Toto je odhadované percento kapacity akumulátorovej batérie, avšak nie skutočné meranie.
Poznámka: LED svieti červeno pre nízky stav nabitia. Pri veľmi nízkom stave nabitia svieti LED červeno.

Údržba a čistenie

Výrobok si nevyžaduje údržbu. LED diódy nie je možné vymeniť.
- Vypnite výrobok a odpojte USB nabíjací kábel od sieťového adaptéra (externého) alebo od počítača (externého) alebo od „nabíjacieho zariadenia".
- Zapojte ochranný kryt do USB pripojovacej zásuvky typ C 5.
- Výrobok nikdy neponárajte do vody alebo iných kvapalín.
- V žiadnom prípade nepoužívajte žieravé čistiace prostriedky.
- Výrobok pravidelne čistite suchou handričkou, ktorá nepúšťa vlákna. Pri silnejšom znečistení použite jemne navlhčenú handričku.

Likvidácia

Obal pozostáva z ekologických materiálov, ktoré môžete odovzdať na miestnych recyklačných zberných miestach.

Všímajte si prosím označenie obalových materiálov pre triedenie odpadu, sú označené skratkami (a) a číslami (b) s nasledujúcim významom: 1–7: Plasty/20–22: Papier a kartón/80–98: Spojené látky.

O možnostiach likvidácie opotrebovaného výrobku sa môžete informovať na Vašej obecnej alebo mestskej správe.

Ak výrobok doslúžil, v záujme ochrany životného prostredia ho neodhoďte do domového odpadu, ale odovzdajte na odbornú likvidáciu. Informácie o zberných miestach a ich otváracích hodinách získate na Vašej príslušnej správe.

Výrobok vr. príslušenstva a obalové materiály sú recyklovateľné a podliehajú rozšírenej zodpovednosti výrobcu. Pre lepšie spracovanie odpadu ich zlikvidujte oddelene podľa obrázkov Info-tri (informácie o triedení). Triman-Logo platí iba pre Francúzsko.

Defektné alebo použité batérie/akumulátorové batérie sa musia recyklovať. Batérie/akumulátorové batérie a/alebo výrobok odovzdajte prostredníctvom dostupných zberných stredísk.

Nesprávna likvidácia batérií/akumulátorových batérií ničí životné prostredie!

Batérie/akumulátorové batérie sa nesmú likvidovať spolu s domovým odpadom. Môžu obsahovať jedovaté ťažké kovy a je potrebné zaobchádzať s nimi ako s nebezpečným odpadom. Chemické značky ťažkých kovov sú nasledovné: Cd = kadmium, Hg = orituť, Pb = olovo. Opotrebované batérie/akumulátorové batérie preto odovzdajte v komunálnej zberni.

Záruka

Výrobok bol starostlivo vyrobený v súlade s prísnymi smernicami kvality a pred dodaním dôkladne otestovaný. V prípade materiálových alebo výrobných chýb máte zákonné práva voči predajcovi výrobku. Vaše zákonné práva nie sú žiadnym spôsobom obmedzené našou zárukou uvedenou nižšie.

Záruka na tento výrobok je 3 roky od dátumu nákupu. Záručná doba začína plynúť dátumom kúpy. Originál dokladu o kúpe si uschovajte na bezpečnom mieste, pretože tento doklad je potrebný ako dôkaz o kúpe.

Akékoľvek poškodenie alebo nedostatky prítomné už v čase nákupu je potrebné nahlásiť ihneď po vybalení výrobku.

Ak sa v priebehu 3 rokov od dátumu zakúpenia preukáže, že výrobok vykazuje chyby materiálu alebo spracovania, podľa vlastného uváženia Vám ho bezplatne opravíme alebo vymeníme. Záručná doba sa na základe poskytnutej záručnej reklamácie nepredlžuje. To platí aj pre vymenené alebo opravené diely.

Táto záruka je neplatná, ak bol výrobok poškodený alebo nesprávne používaný alebo udržiavaný.

Záruka sa vzťahuje na chyby materiálu a výrobné chyby. Táto záruka sa nevzťahuje na časti výrobku, ktoré podliehajú bežnému opotrebovaniu, a preto sa považujú za opotrebovateľné diely (napr. batérie, hadice, atramentové kazety), ani na poškodenie krehkých častí, napr. spínačov alebo častí zo skla.

Pri tomto výrobku sa záručná doba vzťahuje aj na akumulátorovú batériu.

Postup v prípade poškodenia v záruke

Na zaručenie rýchleho spracovania vašej požiadavky dodržte nasledujúce pokyny:
- Pre všetky otázky majte pripravený pokladničný lístok a číslo výrobku (IAN 465955_2404) ako potvrdenie o kúpe.
- Číslo výrobku nájdete na typovom štítku, gravúre, na prednej strane návodu (dole vľavo) alebo na nálepke na zadnej alebo spodnej strane výrobku.
- Pri výskyte funkčných porúch alebo iných nedostatkov sa najprv telefonicky alebo e-mailom obráťte na ďalej uvedené servisné oddelenie.
- Výrobok označený ako chybný následne môžete s priloženým dokladom o kúpe (pokladničným blokom) a uvedením, o aký druh nedostatku ide a kedy sa vyskytol, bezplatne zaslať na poskytnutú servisnú adresu.
- Na stránke parkside-diy.com si môžete prezrieť a stiahnuť túto a mnohé ďalšie príručky. S týmto QR kódom prejdete priamo na stránku parkside-diy.com. Vyberte si svoju krajinu a pomocou masky vyhľadávania vyhľadávajte návody na obsluhu. Zadaním čísla výrobku (IAN) 465955_2404 prejdete na návod na obsluhu svojho výrobku.

PDF ONLINE
parkside-diy.com

Servis

SK **Servis Slovensko**
Tel.: 0800 008158
E-pošta: owim@lidl.sk

Leyenda de pictogramas utilizados	
⎓	Corriente/tensión continua
	Clase de protección III
	Conexión USB
	Indicaciones de seguridad Instrucciones de uso
CE	La marca CE indica la conformidad con las directivas de la UE aplicables a este producto.

Lámpara plegable recargable de ledes

Introducción

Enhorabuena por la adquisición de su nuevo producto. Ha optado por un producto de alta calidad. El manual de instrucciones forma parte de este producto. Contiene importantes indicaciones sobre seguridad, uso y eliminación. Antes de usar el producto, familiarícese con todas las indicaciones de manejo y de seguridad. Utilice el producto únicamente como se describe a continuación y para las aplicaciones indicadas. Adjunte igualmente toda la documentación en caso de entregar el producto a terceros.

Especificaciones de uso

Este producto solo es apto para uso privado espacios secos, por ej. en almacenes o pasillos. Este producto no ha sido concebido para un uso comercial ni para otros usos diferentes al previsto. ¡Únicamente para uso en espacios interiores! Este producto ha sido diseñado para un funcionamiento normal.
- Este producto no es apto para la iluminación de espacios domésticos.

Descripción de los componentes

1 Indicador del estado de carga
2 Rueda de ajuste de ENCENDIDO/APAGADO
3 Rueda de regulación
4 Pie magnético

5 Clavija de conexión USB tipo C (con tapa protectora)
6 Articulación
7 Mango
8 Gancho para colgar
9 LED COB
10 Cable USB

Características técnicas

Lámpara plegable con batería:

Bombillas LED:	1 x 7 W COB (no reemplazables)
Batería:	batería de iones de litio (LIR18650), 3,7 V, 2000 mAh (no reemplazable por el usuario; reemplazo permitido solo por una persona cualificada)
Tiempo de carga:	4 a 5 horas
Tiempo de iluminación (con la batería completamente cargada):	A máxima potencia: aprox. 1 hora
Clase de protección:	III/
Tipo de protección:	IP20
Tensión/corriente de entrada USB tipo C:	5V⎓, 1 A

Nota: Utilice únicamente una fuente de alimentación SELV con una potencia de salida máxima de 5V⎓ (Uout) 1 A.
Nota: El envío no incluye ninguna fuente de alimentación. Utilice la fuente de alimentación SELV con una potencia de salida máxima de 5 V (Uout), 1 A.

Volumen de suministro

1 lámpara plegable recargable de ledes
1 cable USB
1 manual de instrucciones

Indicaciones de seguridad

¡FAMILIARÍCESE CON TODAS LAS INSTRUCCIONES DE USO Y SEGURIDAD ANTES DE UTILIZAR ESTE PRODUCTO! ¡ADJUNTE IGUALMENTE TODA LA DOCUMENTACIÓN EN CASO DE ENTREGAR EL PRODUCTO A TERCEROS!

- **¡ADVERTENCIA! ¡PELIGRO DE MUERTE Y ACCIDENTES PARA BEBÉS Y NIÑOS!** Nunca deje a los niños sin vigilancia con el material de embalaje. Mantenga el material de embalaje fuera del alcance de los niños.
- Este producto puede ser utilizado por niños mayores de 8 años, así como por personas con capacidades físicas, sensoriales o mentales reducidas o que cuenten con poca experiencia y/o falta de conocimientos, siempre y cuando se les haya enseñado cómo utilizar el producto de forma segura y hayan comprendido los peligros que pueden resultar de un mal uso del mismo. Los niños no deben jugar con el producto. Las labores de limpieza y mantenimiento propias del usuario no pueden ser efectuadas por niños sin la supervisión de un adulto.
- Este producto no es ningún juguete, por lo que debe mantenerse fuera del alcance de los niños. Los niños no son conscientes de los riesgos potenciales asociados al manejo de productos eléctricos.
- Nunca utilice el producto si detecta algún tipo de daño.
- Proteja el producto de la humedad. ¡Nunca sumerja el producto en agua o en otros líquidos!
- Al conectar el producto a la corriente eléctrica, asegúrese de que la tensión se corresponda con la especificada en el apartado «Características técnicas».
- No modifique ni intente reparar el producto. Las bombillas LED no pueden ni deben sustituirse.
- Las bombillas LED no son reemplazables.
- Si las bombillas LED llegan al final de su vida útil, deberá reemplazar todo el producto.
- Deseche el producto si detecta daños en el mismo y en el cable USB 10.
- Procure que el cable USB 10 no sufra daños mediante objetos afilados o calientes. Desenrolle completamente el cable USB 10 antes de utilizar el producto.
- Proteja el producto frente a temperaturas extremas de frío y calor.
- No fije el gancho para colgar 8 a objetos calientes. El peso del producto podría deformar el gancho para colgar 8.
- La batería no puede cambiarse.
- Tenga en cuenta que el adaptador de red consume una potencia baja siempre que esté enchufado, incluso aunque el producto no esté conectado. Para poner el adaptador de red fuera de servicio extráigalo de la toma de corriente.
- El volumen de suministro no incluye adaptador de red.
- El cable USB suministrado 10 únicamente es apto para su uso con el producto.
- No mirar directamente a la luz del producto ni dirigir el producto a los ojos de otras personas. Esto puede afectar la visión.

- Este producto puede emitir una radiación óptica peligrosa. No mire directamente a la luz del producto. Según las circunstancias, esto puede ser perjudicial para los ojos.

Indicaciones de seguridad sobre las pilas/baterías

- **¡PELIGRO DE MUERTE!** Mantenga las pilas/baterías fuera del alcance de los niños. ¡En caso de ingestión, acuda inmediatamente a un médico!
- La ingestión puede provocar quemaduras, perforaciones de tejidos blandos y la muerte. Las quemaduras graves pueden aparecer pasadas 2 horas tras la ingestión.
- **¡PELIGRO DE EXPLOSIÓN!** No recargue nunca pilas no recargables. No ponga las pilas/baterías en cortocircuito ni tampoco las abra. Estas podrían recalentarse, explotar o provocar un incendio.
- Nunca arroje pilas/baterías al fuego o al agua.
- No aplique cargas mecánicas sobre las pilas/baterías.

Riesgo de sulfatación de las pilas/baterías
- Evite condiciones y temperaturas extremas que puedan influir en el funcionamiento de las pilas/baterías, por ejemplo, acercarlas a un radiador o exponerlas directamente a la luz solar.
- ¡Si las pilas/baterías se sulfatan, evite el contacto de la piel, los ojos y las mucosas con los productos químicos! ¡En caso de entrar en contacto con el ácido, lave inmediatamente la zona afectada con abundante agua y busque atención médica!
- **¡UTILICE GUANTES DE SEGURIDAD!** Las pilas/baterías sulfatadas o dañadas pueden provocar abrasiones al entrar en contacto con la piel. Por tanto, es imprescindible el uso de guantes de protección en estos casos.
- Este producto dispone de una batería incorporada que no puede ser reemplazada por el usuario. El desmontaje o sustitución de la batería deberá ser realizado por el fabricante, el servicio técnico u otra persona cualificada, evitando así cualquier peligro. A la hora de desechar el producto hay que tener en cuenta que este contiene una batería.

Antes de la utilización

Cargar el producto

Nota: Retire todo el material de embalaje del producto.

Nota: El producto debe conectarse a un adaptador de red o a un ordenador. Para ello, deben considerarse las características técnicas de estos dispositivos (no incluidos en el volumen de suministro).
Nota: Para poder usar el producto sin cable USB 10 debe cargar la batería integrada antes de usarlo. El proceso de carga dura aprox. de 4 a 5 horas. La batería se encuentra fija en el producto.
Nota: Antes de utilizar el producto por primera vez, cárguelo durante aprox. 12 horas.

- Abra la tapa protectora y conecte el cable USB 10 a un ordenador o a la clavija USB del adaptador de red.
- Conecte el enchufe micro USB tipo C del cable USB 10 a la clavija de conexión USB tipo C 5 del producto.
- Enchufe el adaptador de red a una toma de corriente.

Nota: El estado de carga de la batería se muestra en el indicador del estado de carga 1.

Estado del indicador del estado de carga 1	Estado de carga de la batería
1 LED parpadea	0–25 %
1 LED se ilumina	25–50 %
2 LED se iluminan	50–75 %
3 LED se iluminan	75–100 %
4 LED se iluminan	100 %

- El tiempo de carga es aprox. de 4 a 5 horas si la batería estaba gastada.
- Desconecte el cable USB 10 del producto para evitar la descarga de la batería.
- Cierre la tapa protectora antes de volver a utilizar el producto.
- El producto no funciona a temperaturas inferiores a 0 °C ni superiores a +45 °C debido a la protección de la batería.

Utilización

- Fije el producto a un lugar adecuado.
- Abra la rueda de regulación 3 girando en sentido contrario a las agujas del reloj.
- Ajuste la posición deseada del pie magnético.
- Cierre la rueda de regulación 3 girando en el sentido de las agujas del reloj.

- Puede colocar el producto donde desee con el gancho para colgar 8 o por medio del pie magnético 4 sobre una superficie plana imantada.
  Nota: Tenga en cuenta el peso del producto.

Utilizar el producto sin toma de corriente

- Cargue el producto como se describe en el apartado «Cargar el producto».
- Utilice la función de regulación del producto a través de la rueda de ajuste de ENCENDIDO/APAGADO 2 (ver fig. C).

Comprobar la capacidad de la batería

El indicador de estado de la batería 1 muestra la capacidad* de la batería en el interior del producto.

1 LED se ilumina = 25%*
2 LED se iluminan = 50%*
3 LED se iluminan = 75%*
4 LED se iluminan = 100%*

* Este es un porcentaje estimado de la capacidad de la batería, pero no una medida real.
Nota: Un LED se ilumina en rojo para indicar un estado de carga bajo. Si el estado de carga es muy bajo, el LED parpadea en rojo.

Mantenimiento y limpieza

El producto no requiere mantenimiento. Las bombillas LED no son intercambiables.
- Apague el producto y desconecte el cable de carga USB del adaptador de red (externo) o del ordenador (externo) o bien del «dispositivo que está cargando».
- Cierre la tapa protectora de la clavija de conexión USB tipo C 5.
- Nunca sumerja el producto en agua o en otros líquidos.
- No utilice productos de limpieza corrosivos bajo ningún concepto.
- Limpie el producto periódicamente con un paño seco sin pelusas. Para la suciedad más persistente, utilice un paño ligeramente humedecido.

Eliminación

El embalaje está compuesto por materiales no contaminantes que pueden ser desechados en el centro de reciclaje local.

Tenga en cuenta el distintivo del embalaje para la separación de residuos. Está compuesto por abreviaturas (a) y números (b) que significan lo siguiente: 1–7: plásticos/20–22: papel y cartón/80–98: materiales compuestos.

Para obtener información sobre las posibilidades de desecho del producto al final de su vida útil, acuda a la administración de su comunidad o ciudad.

Para proteger el medio ambiente no tire el producto junto con la basura doméstica cuando ya no le sea útil. Deséchelo en un contenedor de reciclaje. Diríjase a la administración competente para obtener información sobre los puntos de recogida de residuos y sus horarios.

FR Cet appareil et ses cordons se recyclent — À DÉPOSER EN MAGASIN OU À DÉPOSER EN DÉCHETERIE — Points de collecte sur www.quefairedemesdechets.fr Privilégiez la réparation ou le don de votre appareil !

El producto, incluidos los accesorios, y el material de embalaje son reciclables y están sujetos a la responsabilidad extendida del fabricante. Deséchelos por separado siguiendo la información ilustrada de recogida selectiva para un mejor tratamiento de los residuos. El logotipo Triman se aplica solo para Francia.

Las pilas/baterías defectuosas o usadas deben ser recicladas. Recicle las pilas/baterías y/o el producto en los puntos de recogida adecuados.

¡Daños en el medio ambiente por un reciclaje indebido de las pilas/baterías!

Las pilas/baterías no deben eliminarse junto con los residuos domésticos. Estas pueden contener metales pesados tóxicos que deben tratarse conforme a la normativa aplicable a los residuos especiales. Los símbolos químicos de los metales pesados son: Cd = cadmio, Hg = mercurio, Pb = plomo. Las pilas/baterías deben reciclarse en un punto de recolección específico para ello.

Garantía

El producto ha sido fabricado según normas de calidad exigentes y ha sido probado minuciosamente antes de la entrega. En caso de fallos de material o de fabricación, dispone de derechos legales frente al vendedor del producto. Nuestra garantía mencionada a continuación no restringe sus derechos legales de ningún modo.

La garantía para este producto es de 3 años a partir de la fecha de compra. La garantía empieza el día de la fecha de compra. Conserve el justificante de compra original en un lugar seguro, ya que este documento es necesario para demostrar la compra.

Todos los daños o defectos ya presente en el momento de la compra deben informarse inmediatamente tras desembalar el producto.

Si el producto presenta defectos de material o fabricación en los 3 años a partir de la fecha de compra, lo repararemos o sustituiremos, según nuestra elección, gratuitamente para usted. El período de garantía no se extiende por una reclamación de garantía aprobada. Esto también es aplicable a las piezas sustituidas y reparadas.

La garantía pierde su validez si el producto se daña o se utiliza o mantiene de forma inadecuada.

La garantía cubre defectos de material y fabricación. Esta garantía no cubre las piezas del producto sujetas a un uso y desgaste normal y, por lo tanto, consideradas piezas de desgaste (por ej. pilas, mangueras, cartuchos de tinta) ni los daños a las piezas frágiles, por ej. interruptores o piezas de cristal.

En este producto, el periodo de garantía también se aplica a la batería.

Tramitación de la garantía

Para garantizar una rápida tramitación de su consulta, tenga en cuenta las siguientes indicaciones:

- o Para efectuar cualquier consulta, tenga a mano el tique de compra y el número del artículo (IAN 465955_2404) como justificante de compra.
- o El número de artículo figura en la placa de características del producto, en un grabado en el producto, en la portada de su manual (abajo a la izquierda) o en el adhesivo de la parte posterior o inferior del producto.
- o Si se producen fallos de funcionamiento o si se dan otras carencias, póngase primero en contacto telefónico o por correo electrónico con el departamento de atención al cliente indicado más abajo.
- o Los productos defectuosos se pueden enviar libres de franqueo a la dirección suministrada, adjuntando el comprobante de caja (ticket) e indicando el tipo de fallo, así como el momento en que se produjo.
- o En parkside-diy.com están disponibles para su lectura y descarga este y otros manuales. Este código QR le llevará directamente a parkside-diy.com. Seleccione su país y utilice la búsqueda para encontrar el manual de instrucciones. Introduzca el número de artículo (IAN) 465955_2404 para acceder a las instrucciones de uso de su artículo.

PDF ONLINE
parkside-diy.com

Asistencia

ES **Asistencia en España**
Tel.: 900984948
E-Mail:owim@lidl.es

CE

De anvendte piktogrammers legende	
⎓	Jævnstrøm/-spænding
III	Beskyttelsesklasse III
	USB-tilslutning
	Sikkerhedsanvisninger Handlingsanvisninger
CE	CE-mærket indikerer at produktet er i overensstemmelse med relevante EU-direktiver gældende for produktet.

Sammenklappelig, genopladelig LED-lampe

Indledning

Hjerteligt tillykke med købet af deres nye produkt. Du har besluttet dig for et produkt af høj kvalitet. Brugervejledningen er en del af dette produkt. Den indeholder vigtige informationer om sikkerhed, brug og bortskaffelse. Gør dig inden ibrugtagning af produktet fortrolig med alle betjenings- og sikkerhedsanvisninger. Benyt kun produktet som beskrevet og til de oplyste formål. Videregiv alle papirer, hvis du giver produktet videre til tredjemand.

Formålsbestemt anvendelse

Dette produkt er udelukkende egnet til den private indsats i tørre indendørs rum, f.eks. i et lager eller en gang. Produktet er ikke beregnet til erhvervsmæssig brug eller til andre anvendelsesområder. Kun til indendørs brug! Dette produkt er beregnet til normal drift.

- Dette produkt er ikke egnet som rumbelysning i hjemmet.

Beskrivelse af de enkelte dele

1 Ladetilstandsvisning
2 TÆND-/SLUK-indstillingshjul
3 Låsehjul
4 Magnetfod
5 Type C USB-tilslutningsbøsning (med beskyttelseshætte)
6 Led
7 Håndtag
8 Ophængningsbøjle
9 COB-LED
10 USB-ledning

Tekniske data

Klaplampe med genopladeligt batteri:

LED'er:	1 x 7 W COB (kan ikke udskiftes)
Genopladeligt batteri:	lithium-ion-batteri (LIR18650), 3,7 V, 2000 mAh (kan ikke udskiftes af brugeren; udskiftning kun tilladt af kvalificerede personer)
Ladetid:	4 til 5 timer
Brændetid (ved fuldt opladet batteri):	Ved fuld effekt: ca. 1 time
Beskyttelsesklasse:	III/
Beskyttelsesart:	IP20
Type C USB indgangsspænding/-strøm:	5 V⎓, 1 A

Bemærk: Anvend kun SELV-strømforsyningen med en maksimal udgangseffekt på 5 V⎓ (Uout) 1 A.
Bemærk: Leveringsomfanget indeholder ikke en strømforsyning. Anvend en SELV-strømforsyning med en maksimal udgangseffekt på 5 V (Uout) 1 A.

Leverede dele

1 Sammenklappelig LED batteri-lampe
1 USB-ledning
1 betjeningsvejledning

Sikkerhedshenvisninger

GØR DIG FORTROLIG MED ALLE BETJENINGS- OG SIKKERHEDSANVISNINGER INDEN DEN FØRSTE IBRUGTAGNING AF PRODUKTET! UDLEVER OGSÅ ALLE DOKUMENTER VED OVERDRAGELSE AF PRODUKTET TIL TREDJEMAND!

- **ADVARSEL! LIVS- OG ULYKKESFARER FOR SMÅBØRN OG BØRN!** Lad aldrig børn være uden opsyn med emballagematerialet. Hold altid børn på afstand af emballagematerialet.
- Dette produkt kan benyttes af børn fra 8-årsalderen og opad, samt af personer med forringede fysiske, følelsesmæssige eller mentale evner eller med mangel på erfaring og viden når de er under opsyn eller er blevet vejledt mht. sikker brug af produktet og forstår de deraf resulterende farer. Børn må ikke lege med produktet. Rengøring og brugervedligeholdelse må ikke udføres af børn, som ikke er under opsyn.
- Dette produkt er ikke legetøj og må ikke bruges af børn. Børn kan ikke erkende de farer, der opstår ved brugen af elektriske produkter.
- Anvend ikke produktet, hvis du konstaterer nogle beskadigelser.
- Beskyt produktet mod vand og fugt. Sænk aldrig produktet ned i vand eller andre væsker!
- Vær ved tilslutningen af produktet til strømforsyningen opmærksom på, at den pågældende spænding skal svare til angivelserne i kapitlet "Tekniske data".
- Foretag ikke nogen ændringer eller reparationer ved produktet. LED'erne kan og må ikke udskiftes.
- LED'erne kan ikke udskiftes.
- Skulle LED'erne i slutningen af deres levetid svigte, skal hele produktet erstattes.
- Bortskaf produktet, hvis produktet eller USB-ledningen 10 er beskadigede.
- Vær opmærksom på, at USB-ledningen 10 ikke beskadiges af skarpe kanter eller varme genstande. Rul USB-ledningen 10 helt ud inden brug.
- Beskyt produktet mod kraftig varme og kulde.
- Fastgør ikke ophængningsbøjlen 8 ved varme genstande. Produktets vægt kan i dette tilfælde deformere ophængningsbøjlen 8.
- Det genopladelige batteri kan ikke udskiftes.
- Vær opmærksom på, at så længe strømadapterne er tilsluttet, så længe optager de en lille effekt, selvom produktet ikke er tilsluttet. For at tage strømadapterne ud af drift, skal de fjernes fra stikkontakterne.
- En strømadapter er ikke indeholdt i leveringen.
- Den medfølgende USB-ledning 10 er udelukkende egnet til anvendelse sammen med dette produkt.
- Se ikke direkte ind i produktets lys og brug ikke produktet til at lyse ind i andre menneskers øjne. Dette kan føre til nedsat syn.
- Produktet kan udsende en farlig optisk stråling. Se ikke direkte ind i produktets lys. Dette kan være farligt for øjnene.

Sikkerhedshenvisninger for batterier/akkuer

- **LIVSFARE!** Hold batterier/akkuer udenfor børns rækkevidde. Opsøg i tilfælde af slugning straks lægehjælp!
- Indtagelse kan forårsage forbrændinger, perforering af blødt væv og døden. Alvorlige forbrændinger kan forekomme inden for 2 timer efter indtagelse.

- **EKSPLOSIONSFARE!** Genoplad aldrig ikkeopladelige batterier igen. Kortslut ikke batterier/akkuer og/eller åben disse ikke. Der kan opstå overophedning, brandfare eller eksplosion.
- Smid batterier/akkuer aldrig i ild eller vand.
- Udsæt batterier/akkuer ikke for mekanisk belastning.

Risiko for udsivning fra batteriene/akkuerne

- Undgå ekstreme betingelser og temperaturer, som kan påvirke batterier/akkuer, f.eks. varmelegemer/direkte sollys.
- Hvis batterier/akkuer er lækket, skal du undgå at få kemikalierne på huden, i øjnene og i slimhinderne! Skyl de berørte steder med det samme med klart vand og opsøg en læge!
- **BÆR BESKYTTELSESHANDSKER!** Udløbne eller beskadigede batterier/akkuer kan forårsage ætsninger ved berøring med huden. Bær i dette tilfælde derfor egnede beskyttelseshandsker.
- Dette produkt har et indbygget genopladeligt batteri, som ikke kan udskiftes af brugeren. Udbygningen eller udskiftningen af det genopladelige batteri, må kun foretages af producenten eller dennes kundeservice eller en lignende kvalificeret person, for at undgå farer. Ved bortskaffelse skal der gøres opmærksom på, at dette produkt indeholder et genopladeligt batteri.

Inden brugen

Opladning af produktet

Bemærk: Fjern alle emballagematerialer fra produktet.
Bemærk: Produktet skal tilsluttes til en strømadapter eller til en computer. De tekniske data af disse enheder (ikke indeholdt i leveringen) skal overholdes.
Bemærk: For at kunne anvende produktet uden USB-ledning 10, skal det integrerede genopladelige batteri oplades inden brug. En opladning varer ca. 4 til 5 timer. Det genopladelige batteri er indbygget i produktet.
Bemærk: Oplad produktet ca. 12 timer inden den første brug.

- o Åbn beskyttelseshætten og forbind USB-ledningen 10 med en computer eller en USB-bøsning af en strømadapter.
- o Forbind type C USB-stikket af USB-ledningen 10 med type C USB-tilslutningsbøsningen 5 af produktet.
- o Sæt strømadapteren i en stikkontakt.

Bemærk: Opladningstilstanden af det genopladelige batteri vises i ladetilstandsvisningen 1.

Status af ladetilstandsvisning 1	Ladestatus af det genopladelige batteri
1 LED blinker	0–25 %
1 LED lyser	25–50 %
2 LED'er lyser	50–75 %
3 LED'er lyser	75–100 %
4 LED'er lyser	100 %

- Opladningstiden er ca. 4–5 timer ved tomt genopladeligt batteri.
- Fjern USB-ledningen 10 fra produktet, for at undgå en afladning af det genopladelige batteri.
- Luk beskyttelseshætten inden du igen bruger produktet.
- Produktet fungerer pga. batteribeskyttelsen ikke ved temperaturer på under 0 °C og over +45 °C.

Anvendelse

- o Fastgør produktet på et egnet sted.
- o Åbn låsehjulet 3 ved at dreje det mod uret.
- o Indstil den ønskede position af magnetfoden.
- o Luk låsehjulet 3 ved at dreje det med uret.
- o Du kan fastgøre produktet, idet du bruger ophængningsbøjlen 8 eller fastgør det med magnetfoden 4 på en flad, ferromagnetisk overflade.
  Bemærk: Vær opmærksom på produktets vægt.

Anvendelse af produkt uden strømtilslutning

- o Oplad produktet som beskrevet i kapitlet "Opladning af produktet".
- o Anvend dæmpningsfunktionen af produktet, ved at bruge TÆND-/SLUK-indstillingshjulet 2 (se afbildning C).

Kontrol af batterikapacitet

Ladetilstandsvisningen 1 viser kapaciteten af det genopladelige batteri inde i produktet.

1 LED lyser = 25 %*
2 LED'er lyser = 50 %*
3 LED'er lyser = 75 %*
4 LED'er lyser = 100 %*

* Dette er anslåede procentdel af batterikapaciteten, men udgør ikke en egentlig måling.
Bemærk: En LED lyser rødt for lav batteritilstand. Ved meget lav batteritilstand blinker LED'en rødt.

Vedligeholdelse og rengøring

Produktet er vedligeholdelsesfrit. LED'erne kan ikke udskiftes.

- Sluk for produktet og fjern USB-opladningsledningen fra strømadapteren (ekstern) eller fra computeren (ekstern) eller fra den enhed der oplader.
- Tilslut beskyttelseshætten til type C USB-tilslutningsbøsningen 5.
- Sænk aldrig produktet ned i vand eller andre væsker.
- Anvend under ingen omstændighed ætsende rengøringsmidler.
- Rengør produktet regelmæssigt med en tør, fnugfri klud. Ved kraftigere snavs anvendes en let fugtet klud.

Bortskaffelse

Indpakningen består af miljøvenlige materialer, som De kan bortskaffe over de lokale genbrugssteder.

Bemærk forpakningsmaterialernes mærkning til affaldssorteringen, disse er mærket med forkortelser (a) og numre (b) med følgende betydning: 1–7: kunststoffer/20–22: papir og pap/80–98: kompositmaterialer.

De får oplyst muligheder til bortskaffelse af det udtjente produkt hos deres lokale myndigheder eller bystyre.

For miljøets skyld, så må produktet aldrig smides ud sammen med husholdningsaffaldet, når det er udtjent, men skal afleveres til en fagmæssig korrekt bortskaffelse. De kan informere Dem vedrørende opsamlingssteder og deres åbningstider hos deres ansvarlige forvaltning.

FR Cet appareil et ses cordons se recyclent — À DÉPOSER EN MAGASIN OU À DÉPOSER EN DÉCHETERIE — Points de collecte sur www.quefairedemesdechets.fr Privilégiez la réparation ou le don de votre appareil !

Produktet og tilbehøret og emballagematerialer kan genbruges og er underlagt udvidet producentansvar. De skal bortskaffes separat. Følg de viste mærkater med sorteringsoplysninger, så de bortskaffes på en bedre måde. Triman-logoet gælder kun for Frankrig.

Defekte eller brugte batterier/genopladelige batterier skal genanvendes. Aflevér batterier/akkuer og/eller produktet via et af de tilbudte indsamlingssteder.

Miljøskader gennem forkert bortskaffelse af batterierne/akkuerne!

Batterier/akkuer må ikke bortskaffes via husholdningsaffaldet. De kan indeholde giftige tungmetaller og er underlagt behandlingen for særaffald. De kemiske symboler for tungmetaller er følgende: Cd = kadmium, Hg = kviksølv, Pb = bly. Aflverer derfor brugte batterier/akkuer hos en kommunal genbrugsstation.

Garanti

Produktet er blevet fremstillet efter strenge kvalitetsstandarder og kontrolleret nøje før udlevering. I tilfælde af materiale- eller produktionsfejl kan du i medfør af loven gøre krav gældende over for sælgeren af produktet. Dine lovmæssige rettigheder begrænses på ingen måde af den af os nedennævnte garanti.

Garantien på dette produkt gælder i 3 år regnet fra købsdatoen. Garantien gælder fra købsdatoen. Opbevar den originale kvittering et sikkert sted, da dette dokument forlanges forlagt som dokumentation for købet.

Alle skader eller mangler, der allerede forefindes på tidspunktet for købet, skal straks meddeles efter udpakningen af produktet.

Hvis der inden for 3 år regnet fra købsdatoen viser sig en materiale- eller produktionsfejl på produktet, repererer eller udskifter vi det – efter vores valg – gratis for dig. Garantiperioden forlænges ikke som følge af et imødekommet krav om garanti. Dette gælder også for udskiftede og reparerede dele.

Denne garanti bortfalder, hvis produktet er blevet beskadiget eller anvendt og vedligeholdt forkert.

Garantien dækker materiale- og produktionsfejl. Denne garanti dækker hverken produktdele, der er udsat for normal slitage og derfor er at betragte som sliddele (f.eks. batterier, slanger, farvepatroner), eller skader på skrøbelige dele, f.eks. kontakter eller dele af glas.

Ved dette produkt gælder garantiperioden også for batteriet.

Afvikling af garantisager

For at kunne garantere en hurtig sagsbehandling af din forespørgsel, bedes du følge følgende anvisninger:

- o Hav venligst kassebonen og varenummeret (IAN 465955_2404) klar ved alle henvendelser som dokumentation for købet.
- o Varenummeret er angivet på typeskiltet, en indgravering, på forsiden af vejledningen (nederst til venstre) eller på et mærkat på bag- eller undersiden af produktet.
- o Hvis der er funktionsfejl eller andre mangler, skal du først kontakte nedenstående serviceafdeling telefonisk eller via e-mail.
- o Et produkt, der registreres som defekt, kan derefter gratis sendes til den oplyste serviceadresse med vedlæggelse af købsbeviset (kassebonen) og angivelse af, hvori manglen består, og hvornår den er opstået.
- o På parkside-diy.com kan du se og downloade denne og mange andre manualer. Med denne QR-kode kommer du direkte på parkside-diy.com. Vælg dit land og søg efter betjeningsvejledningen ved hjælp af søgefunktionen. Ved at indtaste varenummeret (IAN) 465955_2404 kommer du til betjeningsvejledningen af dit produkt.

PDF ONLINE
parkside-diy.com

Service

DK **Service Danmark**
Tel.: 80253972
E-Mail:owim@lidl.dk

CE

Legenda dei pittogrammi utilizzati	
⎓	Tensione/corrente continua
III	Classe di isolamento III
	Porta USB
	Avvertenze di sicurezza Istruzioni per l'uso
CE	Il marchio CE indica la conformità con le rilevanti direttive UE applicabili a questo prodotto.

Lampada a LED ricaricabile

Introduzione

Congratulazioni per l'acquisto del vostro nuovo prodotto. Avete optato per un prodotto di alta qualità. Le istruzioni d'uso sono parte integrante di questo prodotto. Esse contengono importanti avvertenze sulla sicurezza, l'impiego e lo smaltimento. Prima dell'utilizzo del prodotto, prendere conoscenza di tutte le istruzioni d'uso e delle avvertenze di sicurezza. Utilizzare il prodotto solo come descritto e per i campi di applicazione indicati. Consegnare tutte le documentazioni su questo prodotto quando viene ceduto a terzi.

Utilizzo conforme alla destinazione d'uso

Questo prodotto è destinato esclusivamente all'uso privato in ambienti asciutti, ad es. nei magazzini o nei corridoi. Il prodotto non è destinato all'uso commerciale né ad altri settori d'impiego. Solo per l'uso in ambienti interni! Questo prodotto è destinato a un utilizzo normale.

- Questo prodotto non è adatto all'illuminazione domestica.

Descrizione dei componenti

1 Spia dello stato di carica
2 Rotella di regolazione ON/OFF
3 Rotella di fissaggio
4 Base magnetica
5 Presa di collegamento USB Tipo C (con copertura di protezione)
6 Giuntura
7 Manopola
8 Gancio
9 LED COB
10 Cavo USB

Specifiche tecniche

Lampada pieghevole a batteria:

LED:	1 COB da 7 W (non sostituibile)
Batteria:	batteria agli ioni di litio (LIR18650), 3,7 V 2000 mAh (non sostituibile dall'utente; la sostituzione può essere fatta esclusivamente da personale qualificato)
Durata della ricarica:	da 4 fino a 5 ore
Durata di illuminazione (a batteria completamente carica):	a potenza massima: ca. 1 ora
Classe di isolamento:	III/
Grado di protezione:	IP20
Tensione/corrente in ingresso USB Tipo C:	5 V⎓, 1 A

Nota: utilizzare solo l'alimentazione SELV con una potenza in uscita massima di 5 V⎓ (Uout) 1 A.
Nota: l'alimentatore non è contenuto nella fornitura. Utilizzare un'alimentazione SELV con una potenza in uscita massima di 5V (Uout), 1 A.

Contenuto della confezione

1 lampada a LED ricaricabile
1 cavo USB
1 manuale di istruzioni

Avvertenze di sicurezza

PRIMA DI UTILIZZARE PER LA PRIMA VOLTA IL PRODOTTO LEGGERE ATTENTAMENTE TUTTE LE ISTRUZIONI PER L'USO E LE AVVERTENZE IN MATERIA DI SICUREZZA! IN CASO DI CESSIONE DEL PRODOTTO A TERZI, CONSEGNARE ANCHE L'INTERA DOCUMENTAZIONE DEL PRODOTTO!

- **ATTENZIONE! PERICOLO DI MORTE E DI INCIDENTE PER NEONATI E BAMBINI!** Non lasciare mai i bambini privi di sorveglianza con il materiale di imballaggio. Tenere sempre il materiale d'imballaggio fuori dalla portata dei bambini.
- Questo prodotto può essere utilizzato da bambini dagli 8 anni in su, da persone con capacità fisiche, sensoriali o mentali ridotte o da persone inesperte, solo se supervisionate o preventivamente istruite circa un utilizzo sicuro del prodotto e se hanno compreso i pericoli ad esso connessi. I bambini non possono giocare con il prodotto. La pulizia e la manutenzione eseguibili dall'utente non possono essere effettuate da bambini senza la supervisione di un adulto.
- Questo prodotto non è un giocattolo, tenere fuori dalla portata dei bambini. I bambini non sono in grado di riconoscere i pericoli legati all'utilizzo di prodotti elettrici.
- Non utilizzare il prodotto se si rilevano danneggiamenti.
- Proteggere il prodotto dall'acqua e dall'umidità. Non immergere mai in acqua o in altri liquidi!
- Quando si collega il prodotto all'alimentazione, tenere presente che la relativa tensione deve corrispondere ai dati forniti nel capitolo "Specifiche tecniche".
- Non apportare modifiche o riparazioni al prodotto. I LED non possono e non devono essere sostituiti.
- I LED non sono sostituibili.
- Sostituire l'intero prodotto quando i LED giungono al termine del proprio ciclo di servizio.
- Smaltire il prodotto se il prodotto o il cavo USB 10 sono danneggiati.
- Assicurarsi che il cavo USB 10 non venga danneggiato da spigoli vivi o da oggetti caldi. Prima dell'utilizzo srotolare completamente il cavo USB 10.
- Tenere il prodotto al riparo da fonti di forte calore o freddo.
- Non fissare il gancio 8 a oggetti caldi. Il peso del prodotto potrebbe in questo caso deformare il gancio 8.
- La batteria non è sostituibile.
- Tenere presente che, fino a quando sono collegati, gli adattatori di rete continuano ad assorbire una minima quantità di energia, anche se il prodotto non è collegato. Per disattivare gli adattatori di rete, staccarli dalla presa di corrente.
- Adattatore di rete non incluso nella fornitura.
- Il cavo USB 10 in dotazione è da utilizzarsi esclusivamente con il prodotto.
- Non guardare la luce del prodotto direttamente né orientare la lampada verso gli occhi di altre persone. Ciò può ripercuotersi sulla vista.
- Da questo prodotto può provenire un fascio ottico pericoloso. Non guardare direttamente verso la luce emessa dalprodotto. Ciò potrebbe causare danni agli occhi.

Avvertenze di sicurezza per batterie/accumulatori

- **PERICOLO DI MORTE!** Tenere le batterie/gli accumulatori fuori dalla portata dei bambini. In caso di ingerimento consultare subito un medico!
- L'ingerimento può provocare ustioni, perforazione di tessuti molli e la morte. Eventuali ustioni gravi possono comparire anche nel corso delle 2 ore successive all'ingerimento.
- **PERICOLO DI ESPLOSIONE!** Non ricaricare mai batterie non ricaricabili. Non cortocircuitare e/o aprire le batterie o gli accumulatori. Ne conseguirebbe un rischio di incendio, surriscaldamento o scoppio.
- Non gettare mai le batterie/gli accumulatori nel fuoco o in acqua.
- Non esercitare alcuna pressione meccanica sulle batterie/sugli accumulatori.

Rischio di perdita di liquido dalle batterie/dagli accumulatori

- Evitare condizioni e temperature estreme che possano ripercuotersi sulle batterie/sugli accumulatori, quali ad esempio la vicinanza a termosifoni o l'irraggiamento solare diretto.
- Evitare il contatto delle sostanze chimiche con la pelle, gli occhi e le mucose in caso di fuoriuscita del liquido dalle batterie/dagli accumulatori! Sciacquare subito le aree colpite con acqua pulita e consultare immediatamente un medico!
- **INDOSSARE GUANTI PROTETTIVI!** Batterie e accumulatori danneggiati o che presentano perdite possono corrodere la pelle in caso di contatto. Pertanto, in questo caso indossare sempre guanti di protezione adatti.
- Questo prodotto possiede un accumulatore integrato, il quale non può essere sostituito dall'utente. L'accumulatore può essere smontato o sostituito dal produttore, dal suo servizio clienti o da una persona analogamente qualificata per evitare pericoli. Al momento dello smaltimento è necessario avvertire che questo prodotto contiene un accumulatore.

Prima dell'utilizzo

Caricare il prodotto

Nota: rimuovere tutto il materiale di imballaggio dal prodotto.
Nota: il prodotto può essere collegato a un adattatore di rete o a un computer. Rispettare le specifiche tecniche di questi dispositivi (non inclusi nella fornitura).
Nota: per poter utilizzare il prodotto senza cavo USB 10 è necessario prima dell'uso ricaricare la batteria integrata. Un processo di ricarica dura ca. 4–5 ore. La batteria è integrata saldamente sul fondo del prodotto.
Nota: caricare il prodotto per ca. 12 ore prima del primo utilizzo.

- o Aprire la copertura di protezione e collegare il cavo USB 10 con un computer o la presa USB di un adattatore di rete.
- o Collegare la spina USB Tipo C del cavo USB 10 con la presa di collegamento USB Tipo C 5 del prodotto.
- o Inserire l'adattatore di rete in una presa.

Nota: lo stato di carica della batteria viene indicato dalla spia dello stato di carica 1.

Stato della spia dello stato di carica 1	Stato di carica della batteria
1 LED lampeggia	0–25 %
1 LED si illumina	25–50 %
2 LED si illuminano	50–75 %
3 LED si illuminano	75–100 %
4 LED s'allument	100 %

- Il tempo di ricarica è di ca. 4–5 ore se la batteria è scarica.
- Staccare il cavo USB 10 dal prodotto per evitare che la batteria si scarichi.
- Riapplicare la copertura di protezione prima di riutilizzare il prodotto.
- Il prodotto non funziona a temperature inferiori a 0 °C e superiori a +45 °C a causa della protezione della batteria.

Utilizzo

- o Fissare il prodotto in un luogo adatto.
- o Allentare la rotella di fissaggio 3 ruotandola in senso antiorario.
- o Impostare la posizione desiderata della base magnetica.
- o Avvitare la rotella di fissaggio 3 ruotandola in senso orario.
- o È possibile fissare il prodotto utilizzando il gancio 8 oppure è possibile, tramite la base magnetica 4, assicurarlo a una superfice piana e ferromagnetica.
  Nota: tenere presente il peso del prodotto.

Utilizzare il prodotto senza collegamento elettrico

- o Caricare completamente il prodotto come descritto nel capitolo „Caricare il prodotto".
- o Utilizzare la funzione dimmer del prodotto tramite la rotella di regolazione ON/OFF 2 (vedi Fig. C).

Verificare la capacità della batteria

La spia dello stato di carica 1 indica la capacità* della batteria all'interno del prodotto.

1 LED si illumina = 25 %*
2 LED si illuminano = 50 %*
3 LED si illuminano = 75 %*
4 LED si illuminano = 100 %*

* Questa è la percentuale stimata della capacità della batteria ma non è una misurazione effettiva.
Nota: un LED si illumina in rosso per segnalare un livello di carica basso. In caso di livello di carica molto basso il LED lampeggia in rosso.

Manutenzione e pulizia

Il prodotto non necessita di manutenzione. I LED non sono sostituibili.

- Spegnere il prodotto e staccare il cavo USB dall'adattatore di rete (esterno), dal computer (esterno) o dal „dispositivo che carica".
- Riapplicare la copertura di protezione sulla presa di collegamento USB Tipo C 5.
- Non immergere mai il prodotto in acqua o in altri liquidi.
- Non utilizzare mai detergenti corrosivi.
- o Pulire regolarmente il prodotto con un panno asciutto e privo di pelucchi. In caso di sporco ostinato, utilizzare un panno leggermente inumidito.

Smaltimento

L'imballaggio è composto da materiali ecologici che possono essere smaltiti presso i siti di raccolta locali per il riciclo.

Osservare l'identificazione dei materiali di imballaggio per lo smaltimento differenziato, i quali sono contrassegnati da abbreviazioni (a) e da numeri (b) con il seguente significato: 1–7: plastiche/20–22: carta e cartone/80–98: materiali compositi.

E' possibile informarsi circa le possibilità di smaltimento del prodotto usato presso l'amministrazione comunale o cittadina.

Per questioni di tutela ambientale non gettare il prodotto usato tra i rifiuti domestici, ma provvedere invece al suo corretto smaltimento. Presso l'amministrazione competente è possibile ricevere informazioni circa i siti di raccolta e i relativi orari di apertura.

FR Cet appareil et ses cordons se recyclent — À DÉPOSER EN MAGASIN OU À DÉPOSER EN DÉCHETERIE — Points de collecte sur www.quefairedemesdechets.fr Privilégiez la réparation ou le don de votre appareil !

Il prodotto, i suoi accessori e i materiali di imballaggio sono riciclabili e soggetti alla responsabilità estesa del produttore. Per un migliore trattamento dei rifiuti, smaltirli separatamente seguendo i diversi simboli della raccolta differenziata. Il logo Triman è valido solamente per la Francia.

Le batterie/gli accumulatori difettosi o usati devono essere riciclati. Smaltire le batterie/gli accumulatori e/o il prodotto presso i punti di raccolta indicati.

Uno smaltimento scorretto delle batterie/gli accumulatori procura danni all'ambiente!

È vietato smaltire le batterie/gli accumulatori con i rifiuti domestici. Possono contenere metalli pesanti nocivi e sono soggetti a smaltimento come rifiuti speciali. I simboli chimici dei metalli pesanti sono i seguenti: Cd = cadmio, Hg = mercurio, Pb = piombo. Consegnare, pertanto, le batterie/gli accumulatori esausti presso un punto di raccolta comunale.

Garanzia

Il prodotto è stato fabbricato accuratamente secondo severe direttive di qualità ed è stato controllato meticolosamente prima della consegna. In caso di difetti di materiale o fabbricazione l'acquirente può far valere diritti legali nei confronti del venditore. La nostra garanzia sotto riportata non costituisce alcun limite ai diritti legali dell'acquirente.

Questo prodotto è garantito per 3 anni con decorrenza dalla data di acquisto. La garanzia decorre dalla data d'acquisto. Conservare lo scontrino originale in un posto sicuro perché questo documento viene richiesto come prova dell'avvenuto acquisto.

Tutti i danni o difetti presenti già al momento dell'acquisto devono essere comunicati subito dopo l'apertura della confezione.

Se entro 3 anni dalla data di acquisto di questo prodotto si rileva un difetto di materiale o di fabbricazione, noi procederemo, a nostra discrezione, alla riparazione o sostituzione gratuite del prodotto o al rimborso del prezzo di acquisto. Un eventuale intervento in garanzia non prolunga né rinnova il periodo di garanzia stesso. Ciò vale anche per le parti sostituite e riparate.

Questa garanzia decade in caso di danneggiamento oppure uso o manutenzione impropri del prodotto.

La prestazione in garanzia vale per difetti del materiale o di fabbricazione. Questa garanzia non si estende a componenti del prodotto esposti a normale logorio, che possono pertanto essere considerati come componenti soggetti a usura (esempio capacità della batteria, calcificazione, lampade, pneumatici, filtri, spazzole…). La garanzia non si estende altresì a danni che si verificano su componenti delicati (esempio interruttori, batterie, parti realizzate in vetro, schermi, accessori vari) nonché danni derivanti dal trasporto o altri incidenti.

Il periodo di garanzia di questo prodotto vale anche per la batteria.

Gestione dei casi in garanzia

Per garantire un rapido disbrigo della vostra richiesta, attenersi alle istruzioni di seguito riportate:

- o per qualunque richiesta conservare lo scontrino e il codice dell'articolo (IAN 465955_2404) come prova di acquisto.
- o il codice dell'articolo è riportato sulla targhetta identificativa presente sul prodotto, inciso su di esso, riportato sulla copertina delle istruzioni (in basso a sinistra) o sull'adesivo posizionato sul lato posteriore o inferiore del prodotto.
- o se si dovessero presentare errori di funzionamento o altri difetti, contattare dapprima il reparto di assistenza di seguito riportato, telefonicamente, o per e-mail.
- o è possibile inviare gratuitamente il prodotto difettoso all'indirizzo dell'assistenza clienti comunicato, allegando la ricevuta d'acquisto (scontrino) e indicando il tipo di difetto e il momento in cui tale difetto è comparso.
- o PDF ONLINE parkside-diy.com — su parkside-diy.com potete visionare e scaricare queste istruzioni e molti altri manuali. Facendo la scansione del codice QR si accede direttamente a parkside-diy.com. Scegliere il proprio paese e attraverso il motore di ricerca cercare le istruzioni per l'uso. Inserendo il codice dell'articolo (IAN) 465955_2404 si accede alle istruzioni per l'uso del proprio articolo.

Assistenza

(IT) **Assistenza Italia**
Tel.: 800790789
E-Mail:owim@lidl.it

CE

Az alkalmazott piktogramok jelmagyarázata	
⎓	Egyenáram/-feszültség
◇III	III. érintésvédelmi osztály
USB	USB csatlakozó
■ □	Biztonsági tudnivalók Kezelési utasítások
CE	A CE-jelzés a termékre vonatkozó releváns EU-irányelvek betartását jelöli.

LED akkus összecsukható lámpa

Bevezető

Gratulálunk új termékének vásárlása alkalmából. Ezzel a döntésével vállalatunk értékes terméke mellett döntött. A használati utasítás ezen termék része. A biztonságra, a használatára és a megsemmisítésre vonatkozó fontos tudnivalókat tartalmazza. A termék használata előtt ismerje meg az összes használati és biztonsági tudnivalót. A terméket csak a leírtak szerint és a megadott felhasználási területeken alkalmazza. A termék harmadik személy számára való továbbadása esetén kézbesítse vele annak a teljes dokumentációját is.

Rendeltetésszerű használat

Ez a termék kizárólag száraz helyiségekben, pl. raktárakban vagy folyosókban magán használatra alkalmas. A terméket nem közületi felhasználásra vagy egyéb alkalmazásra szánták. Csak beltéri használatra! Ezt a terméket normál használatra szánták.

- Ez a termék nem alkalmas háztartások helyiségeinek megvilágítására.

Alkatrészleírás

1 Töltés állapotjelző
2 BE/KI beállítás tekerő
3 Rögzítés tekerő
4 Mágneses talp
5 C-típusú USB-csatlakozó-hüvely (védőkupakkal)
6 Csukló
7 Markolat
8 Függesztőfül
9 COB-LED
10 USB-kábel

Műszaki adatok

Akkumulátor lehajtható lámpa:

LED-ek:	1 x 7 W COB (nem cserélhetők)
Akkumulátor:	lítium-ion akkumulátor (LIR18650), 3,7 V, 2000 mAh (a felhasználó által nem cserélhető; a cserét csak szakképzett személy végezheti)
Töltési időtartam:	4–5 óra
Világítási időtartam (teljesen feltöltött akkumulátornál):	Teljes teljesítmény esetén: kb. 1 óra
Érintésvédelmi osztály:	III/◇III
Védettségi fokozat:	IP20
C-típusú-USB-bemeneti feszültség/-áram:	5 V⎓, 1 A

Tudnivaló: Csak azt a SELV tápegységet használja, amelynek maximális kimeneti teljesítménye 5 V⎓ (Uout) 1 A.
Tudnivaló: A tápegység nem tartozék. Legfeljebb egy 5 V (Uout), 1 A kimeneti teljesítménnyel rendelkező, SELV (biztonsági törpefeszültségű) tápegységet használjon.

A csomag tartalma

1 LED akkus összecsukható lámpa
1 USB-kábel
1 Használati útmutató

Biztonsági tudnivalók

A TERMÉK ELSŐ HASZNÁLATA ELŐTT ISMERKEDJEN MEG VALAMENNYI HASZNÁLATI UTASÍTÁSSAL ÉS BIZTONSÁGI TUDNIVALÓVAL! A TERMÉK HARMADIK FÉL RÉSZÉRE TÖRTÉNŐ TOVÁBBADÁSA ESETÉN ADJA ÁT A TELJES DOKUMENTÁCIÓT IS!

- **⚠ FIGYELMEZTETÉS! ÉLET – ÉS BALESETVESZÉLY KISGYEREKEK ÉS GYEREKEK SZÁMÁRA!** Soha ne hagyja a gyerekeket felügyelet nélkül a csomagolóanyagokkal. Mindig tartsa a gyerekeket a csomagolóanyagoktól távol.
- A terméket 8 éves kor feletti gyerekek, valamint korlátozott fizikai, érzékszervi vagy szellemi képességgel élő vagy nem megfelelő tapasztalattal és tudással rendelkező személyek csak felügyelet mellett, illetve a terméket biztonságos használatára vonatkozó felvilágosítás és a lehetséges veszélyek megértése után használhatják. Gyerekek nem játszhatnak a termékkel. A tisztítást és a felhasználó általi karbantartást gyerekek felügyelet nélkül nem végezhetik.
- Ez a termék nem játékszer, nem való gyerekek kezébe. A gyerekek nem ismerik fel az elektromos termékek használatából eredő veszélyeket.
- Ne használja a terméket, ha bármiféle károsodást fedez fel rajta.
- Óvja a terméket nedvességtől és folyadékoktól. Soha ne merítse vízbe, vagy más folyadékba!
- Legyen óvatos, amikor a terméket áramforráshoz csatlakoztatja, a mindenkori feszültség a „Műszaki adatok" fejezetben megadott értékeknek meg kell feleljen.
- Semmilyen változtatást vagy javítást ne végezzen a terméken. A LED-eket nem lehet és nem szabad kicserélni.
- A LED-ek nem cserélhetők.
- Ha a LED-ek az élettartamuk végén kiégnek, akkor az egész terméket ki kell cserélni.
- Semmisítse meg a terméket, ha a termék vagy az USB-kábel 10 megsérült.
- Ügyeljen arra, hogy az USB-kábelt 10 éles szélek vagy forró felületek ne károsíthassák meg. Használat előtt teljesen csavarja le az USB-kábelt 10.
- Óvja a terméket erős hőtől és hidegtől.
- Ne rögzítse a függesztőfület 8 forró tárgyakra. A termék súlya eldeformálhatja a függesztőfület 8.
- Az akkumulátor nem cserélhető.
- Vegye figyelembe, hogy amíg a hálózati adapter be van dugva, akkor is felvesz csekély mennyiségű teljesítményt, ha a termék nincsen csatlakoztatva hozzá. A hálózati adapter üzemen kívül helyezéséhez távolítsa el azt a dugaljból.
- A hálózati adapter nem tartozék.
- A mellékelt USB-kábel 10 kizárólag ezzel a termékkel használható.
- Ne nézzen közvetlenül a termék fényébe vagy ne irányítsa a terméket más emberek szemébe. Ez befolyásolhatja a látás erejét.
- Ez a termék veszélyes optikai sugárzásokat bocsáthat ki. Ne nézzen közvetlenül a termék fényébe. Ez kárt tehet a szemben.

Az elemekre/akkukra vonatkozó biztonsági tudnivalók

- **ÉLETVESZÉLY!** Tartsa távol az elemeket/akkumulátorokat a gyermekektől. Lenyelés esetén azonnal forduljon orvoshoz!
- A lenyelés égési sérülésekhez, puha szövetek perforációjához és halálhoz vezethet. 2 órán belül a lenyelés után súlyos égési sérülések léphetnek fel.
- **ROBBANÁSVESZÉLY!** Soha ne töltse a nem feltölthető elemeket. Az elemeket/akkukat tilos rövidre zárni és/vagy felnyitni. Annak következménye túlhevülés, tűzveszély vagy a kihasadásuk lehet.
- Soha ne dobja az elemeket/akkukat tűzbe vagy vízbe.
- Ne tegye ki az elemeket/akkukat mechanikai terhelésnek!

Az elemek/akkuk kifolyásának kockázata

- Kerülje a szélsőséges körülményeket és hőmérsékleteket, mint pl. fűtőtestek/közvetlen napsugárzás, amelyek hatással lehetnek az elemekre/akkukra.
- Ha az elemek/akkumulátorok kifolytak, kerülje el bőr, a szemek és a nyálkahártyák vegyszerekkel való érintkezését! Azonnal mossa le az érintett helyet tiszta vízzel és forduljon orvoshoz!
- **VISELJEN VÉDŐKESZTYŰT!** A kifutott, vagy sérült elemek/akkuk a bőrrel érintkezve felmarhatják azt. Ezért ilyen esetben mindenképpen húzzon megfelelő védőkesztyűt.
- Ez a termék beépített akkumulátorral rendelkezik, melyet a felhasználó nem cserélhet ki. A veszélyek elkerülése érdekében az akkumulátort csak a gyártó vagy a vevőszolgálat, ill. egy hasonlóan szakképzett személy szerelheti vagy cserélheti ki. Az ártalmatlanítás során ügyeljen rá, hogy a termék egy akkumulátort tartalmaz.

Használat előtt

A termék feltöltése

Tudnivaló: Távolítsa el a termékről az összes csomagolóanyagot.
Tudnivaló: A terméket hálózati adapterhez vagy számítógéphez kell csatlakoztatni. Ezen eszközök műszaki adatait (amelyek nem tartozékok) szem előtt kell tartani.
Tudnivaló: Ahhoz, hogy a terméket USB-kábel 10 nélkül használni tudja, használat előtt a beépített akkumulátort fel kell tölteni. Egy töltési folyamat kb. 4–5 órát vesz igénybe. Az akkumulátor fixen be van építve a termékbe.
Tudnivaló: Az első használat előtt kb. 12 órán keresztül töltse a terméket.

- □ Nyissa ki a védőkupakot, és csatlakoztassa az USB-kábelt 10 egy számítógéphez vagy a hálózati adapter USB-hüvelyéhez.
- □ Csatlakoztassa az USB-kábel 10 C-típusú USB dugóját a termék C-típusú USB-csatlakozó hüvelyével 5.

- □ Dugja be a hálózati adaptert egy dugaljba.

Tudnivaló: Az akkumulátor töltés állapota a töltés állapot 1 kijelzőjén látható.

Töltés állapotjelző 1 állapota	Töltés állapota az akkumulátornak
1 LED villog	0–25 %
1 LED világít	25–50 %
2 LED világít	50–75 %
3 LED világít	75–100 %
4 LED világít	100 %

- A töltési idő kb. 4-5 óra miután az akkumulátor lemerült.
- Az akkumulátor lemerülésének elkerülése érdekében húzza ki az USB-kábelt 10 a termékből.
- Zárja le a védősapkát mielőtt újra használná a terméket.
- Az akkumulátor védelme miatt a termék nem működik 0 °C alatti és +45 °C feletti hőmérsékleten.

Használat

- □ Rögzítse a terméket a kívánt helyre.
- □ Nyissa ki a rögzítés tekerőt 3 azt az óra járásával ellentétesen fordítva.
- □ Állítsa be a mágneses talp kívánt helyzetét.
- □ Zárja le a rögzítés tekerőt 3 az óramutató járásával megegyező irányába történő csavarásával.
- □ Rögzítheti a terméket a függesztőfüllel 8, vagy egy sima, mágneses felületen a mágnes talpak 4 segítségével. **Tudnivaló:** Vegye figyelembe a termék súlyát.

A termék csatlakozóaljzattól független használata

- □ Töltse fel a terméket a „Termék feltöltése" fejezetben leírtak szerint.
- □ Használja a termék tompító funkcióját a BE/KI beállítás tekerő 2 elfordításával (lásd a C. ábrát).

Akkukapacitás ellenőrzése

A töltés állapotjelző 1 mutatja a termék belsejében lévő akkumulátor kapacitását*.

1 LED világít = 25 %*
2 LED világít = 50 %*
3 LED világít = 75 %*
4 LED világít = 100 %*

* Ez az akkumulátor kapacitásának becsült százaléka, nem tényleges mérésen alapul.
Tudnivaló: A LED pirosan világít alacsony töltöttségi szint esetén. Ha a töltöttségi szint nagyon alacsony, a LED pirosan villog.

Karbantartás és tisztítás

A termék nem igényel karbantartást. A LED-ek nem cserélhetők.

- Kapcsolja ki a terméket, és húzza ki az USB töltőkábelt a hálózati adapterből (külső), a számítógépből (külső) vagy a „töltendő eszközből".
- Helyezze fel a védőkupakot a C-típusú USB-csatlakozóhüvelyre 5.
- Soha ne merítse a terméket vízbe, vagy más folyadékba.
- Semmiképpen ne használjon maró hatású tisztítószereket.
- □ Rendszeresen tisztítsa meg a terméket egy száraz és szöszmentes kendővel. Makacsabb szennyeződés esetén használjon enyhén benedvesített kendőt.

Mentesítés

A csomagolás környezetbarát anyagokból készült, amelyeket a helyi újrahasznosító helyeken adhat le ártalmatlanítás céljából.

A hulladék elkülönítéséhez vegye figyelembe a csomagolóanyagon található jelzéseket. Ezek rövidítéseket (a) és számokat (b) tartalmaznak a következő jelentéssel: 1–7: műanyagok/20–22: papír és karton/80–98: kötőanyagok.

A kiszolgált termék megsemmisítési lehetőségeiről lakóhelye illetékes önkormányzatánál tájékozódhat.

A környezete érdekében, ne dobja a kiszolgált terméket a háztartási szemétbe, hanem adja le szakszerű ártalmatlanításra. A gyűjtőhelyekről és azok nyitvatartási idejéről az illetékes önkormányzatnál tájékozódhat.

FR — Cet appareil et ses cordons se recyclent — À DÉPOSER EN MAGASIN ou À DÉPOSER EN DÉCHETERIE — Points de collecte sur www.quefairedemesdechets.fr — Privilégiez la réparation ou le don de votre appareil !

A termék, beleértve a tartozékokat és a csomagolóanyagokat is, újrahasznosítható, és a gyártó kiterjesztett felelőssége alá tartozik. A jobb hulladékkezelés érdekében az ábrán látható információk (szortírozási információk) alapján külön ártalmatlanítsa őket. A Triman-logó csak Franciaországra vonatkozik.

A hibás vagy elhasznált elemeket/akkukat újra kell hasznosítani. Szolgáltassa vissza az elemeket/akkukat és/vagy a terméket az ajánlott gyűjtőállomásokon keresztül.

Környezeti károk az elemek/akkuk hibás megsemmisítése következtében!

Az elemeket/akkukat nem szabad a háziszemétbe dobni. Mérgező hatású nehézfémeket tartalmazhatnak és ezért különleges kezelést igénylő hulladéknak számítanak. A nehézfémek vegyjelei a következők: Cd = kadmium, Hg = higany, Pb = ólom. Ezért az elhasznált elemeket/akkukat egy közösségi gyűjtőhelyen adja le.

Garancia

A terméket gondosan, szigorú minőségi előírások betartásával gyártottuk, és a szállítás előtt gondosan ellenőriztük. Anyag- vagy gyártási hibák esetén a termék eladójával szemben törvényes jogok illetik meg. Az Ön törvényes jogait az általunk alább meghatározott garancia semmilyen módon nem korlátozza.

Erre a termékre 3 év garanciát adunk a vásárlás dátumától számítva. A garancia idő a vásárlás dátumával kezdődik. Biztonságos helyen őrizze meg az eredeti vásárlói bizonylatot, mert ez a dokumentum szükséges a vásárlás bizonyításához.

A vásárláskor fennálló károkat és hiányosságokat a termék kicsomagolása után haladéktalanul jelezze.

Ha ezen a terméken a vásárlástól számított 3 éven belül anyag- vagy gyártási hibát észlel, választásunk szerint ingyenesen megjavítjuk vagy kicseréljük a terméket. A garancia idő nem hosszabbodik meg a helyette nyújtott szavatossági igény által. Ez a kicserélt vagy javított alkatrészekre is érvényes.

A garancia megszűnik, ha a terméket megrongálták, ill. nem szakszerűen kezelték vagy végezték a karbantartást.

A garancia az anyag- és gyártási hibákra vonatkozik. Ez a garancia nem terjed ki azokra a termékalkatrészekre, amelyek normál kopásnak vannak kitéve, és ezért gyorsan kopó alkatrésznek minősülnek (pl. elemekre, tömlőkre, tintapatronokra), illetve a törékeny alkatrészek sérülésére, pl. kapcsolókra vagy üveg alkatrészekre.

Ennél a terméknél a garanciális időszak az akkumulátorra is vonatkozik.

Garanciális ügyek lebonyolítása

Ügyének gyors elintézése céljából kérjük, kövesse az alábbi útmutatásokat:

- o Kérjük, kérdések esetére őrizze meg a pénztárblokkot és a cikkszámot (IAN 465955_2404) a vásárlás tényének igazolására.
- o A cikkszámot leolvashatja a termék típustáblájáról, a terméken található gravírozásból, az útmutató címoldaláról (balra lent), vagy a termék hátoldalán vagy az alsó oldalán lévő címkéről.
- o Ha működési hiba vagy egyéb hiányosság lépne fel, akkor először telefonon vegye fel a kapcsolatot a következőkben megnevezett szervizosztállyal vagy küldjön e-mailt.
- o Ha a szóban forgó termék meghibásodott, akkor a vásárlási bizonylat (pénztári blokk) mellékelésével, a hiba leírásával és a hiba keletkezési idejének a megadásával, portómentesen elküldheti az Önnek megadott szerviz címére.
- o PDF ONLINE parkside-diy.com — Ezeket és számos más kézikönyvet megtekinthet és letölthet a parkside-diy.com oldalon. Ez a QR-kód közvetlenül a parkside-diy.com oldalra irányítja. Válassza ki az országot, és a keresési felület segítségével keresse ki a használati utasítást. Adja meg a cikkszámot (IAN) 465955_2404, hogy megtekintse a cikkhez tartozó használati utasítást.

Szerviz

(HU) **Szerviz Magyarország**
Tel.: 0680021536
E-mail:owim@lidl.hu

CE

OWIM GmbH & Co. KG
Stiftsbergstraße 1
74167 Neckarsulm
GERMANY

Model-No.: HG10682
Version: 12/2024

Stand der Informationen · Last Information Update · Version des informations · Stand van de informatie · Stan informacji · Stav informací · Stav informácií · Estado de las informaciones · Tilstand af information Versione delle informazioni · Információk állása: 07/2024 · Ident.-No.: HG10682072024-8

PDF ONLINE parkside-diy.com