LIVARNO home

PDF ONLINE
www.lidl-service.com

INSEKTENSCHUTZ FÜR FENSTER EXTREM FLACH

(DE) (AT) (CH)
INSEKTENSCHUTZ FÜR FENSTER EXTREM FLACH
Montage- und Sicherheitshinweise

(FR) (CH) (BE)
MOUSTIQUAIRE POUR FENÊTRE EXTRA-PLATE
Instructions de montage et consignes de sécurité

(NL) (BE)
INSECTENWERING VOOR RAAM EXTREEM VLAK
Montage- en veiligheidsinstructies

(GB) (IE) (MT)
INSECT SCREEN FOR WINDOWS EXTRA FLAT
Installation and safety instructions

(CZ)
OKENNÍ OCHRANA PROTI HMYZU EXTRÉMNĚ ÚZKÁ
Montážní a bezpečnostní pokyny

(ES)
MOSQUITERA PARA VENTANAS EXTRA PLANA
Indicaciones de montaje y seguridad

(SI)
ZAŠČITA PRED INSEKTI ZA OKNO IZJEMNO PLOSKO
Navodila za montažo in varnostna opozorila

(SK)
OCHRANA PROTI HMYZU NA OKNO MIMORIADNE PLOCHÁ
Montážne a bezpečnostné pokyny

(PL)
MOSKITIERA DO OKIEN WYJĄTKOWO PŁASKA
Wskazówki dotyczące montażu i bezpieczeństwa

(BG)
ЗАЩИТА ОТ НАСЕКОМИ ЗА ПРОЗОРЦИ УЛТРА ТЪНКА
Указания за монтаж и безопасност

(HU)
ROVARVÉDŐ ABLAKHOZ RENDKÍVÜL LAPOS
Szerelési és biztonsági útmutató

(IT)
ZANZARIERA EXTRAPIATTA PER FINESTRA
Informazioni di montaggio e sicurezza

(DK)
INSEKTBESKYTTELSE TIL VINDUER EKSTREMT FLAD
Monterings- og sikkerhedsvejledning

(HR)
ZAŠTITA PROTIV INSEKATA ZA PROZORE, IZRAZITO PLOSNATA
Upute za montažu i sigurnosne napomene

(RO)
PLASĂ TELESCOPICĂ DE PROTECȚIE ÎMPOTRIVA INSECTELOR PENTRU FEREASTRĂ EXTRA PLATĂ
Indicații de montare și de siguranță

(GR)
ΣΙΤΕΣ ΠΡΟΣΤΑΣΙΑΣ ΑΠΟ ΕΝΤΟΜΑ ΓΙΑ ΠΑΡΑΘΥΡΑ ΕΞΑΙΡΕΤΙΚΑ ΕΠΙΠΕΔΕΣ
Οδηγίες τοποθέτησης και ασφάλειας

IAN 446824_2307
(DE) (BE) (NL) (CZ) (ES) (PL) (SK) (FR) (HU) (SI) (BG) (DK) (IT) (HR) (RO) (GR)

Smartmaxx GmbH
Schulzstraße 2c, 85579 Neubiberg, GERMANY

Stand der Informationen · Version des informations · Informatiestand · Information status · Stav informací · Fecha de la última actualización · Data da informação · Teksto peržiūros data · Stav informácií · Stanje informacija · Stanje informacij · Версия на информацията · Információs állapot · Oplysningernes stand · Stato di aggiornamento delle informazioni · Verzija informacija · Stadiul informaţiilor · Κατάσταση πληροφοριών: 09/2023
Ident.-Nr.: 446824_092023-DE/BE/NL/CZ/ES/PL/SK/FR/HU/SI/BG/LT/DK/IT/HR/RO/GR

QA790

1

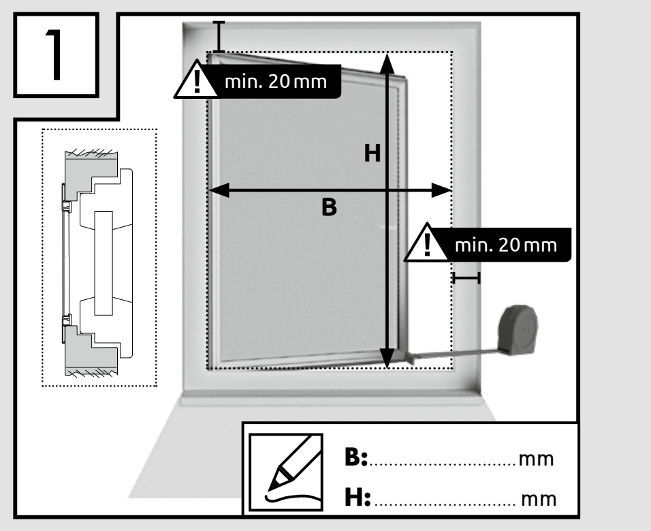

2

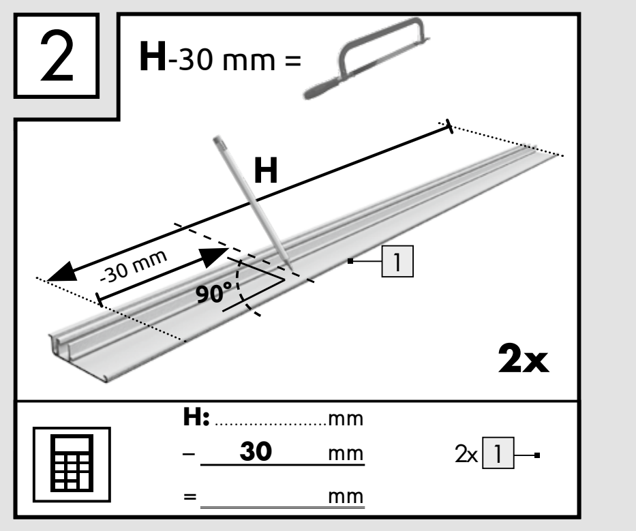

3

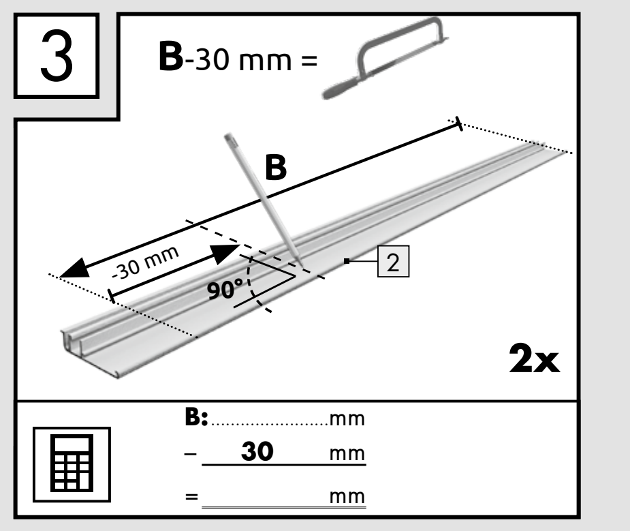

4

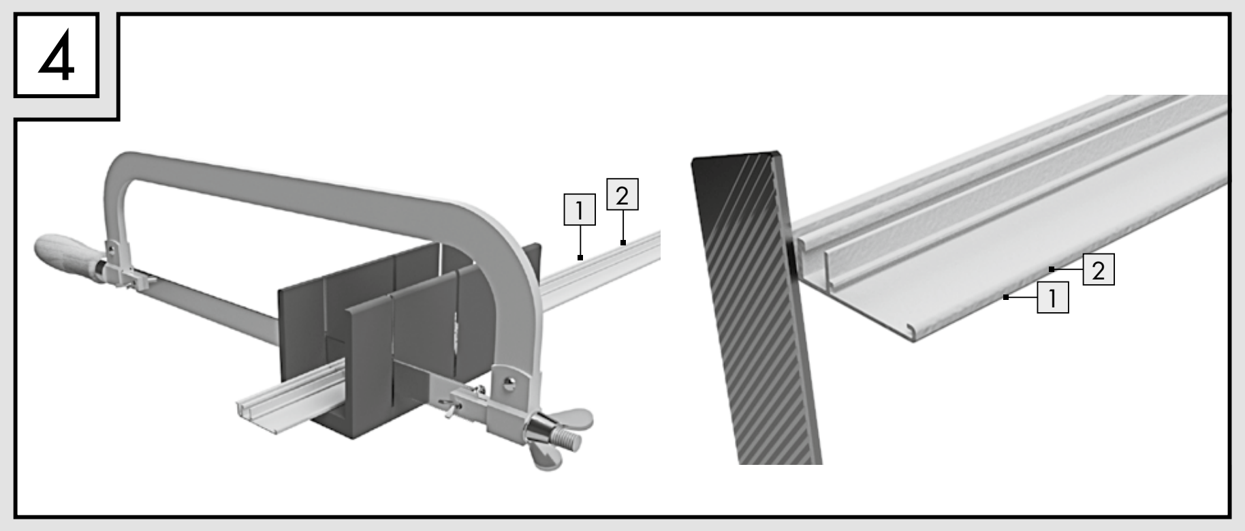

5

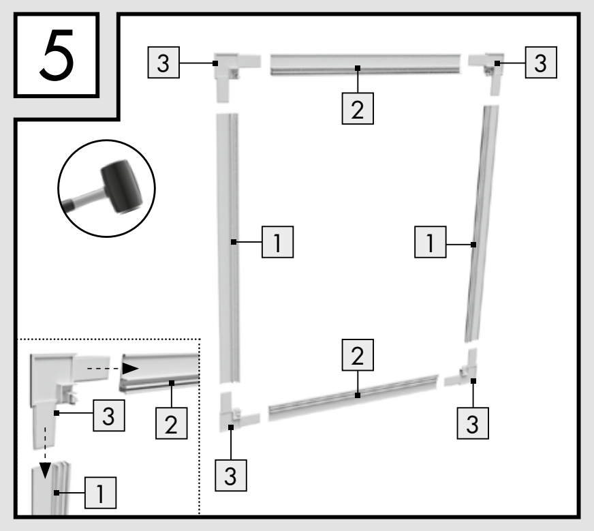

6

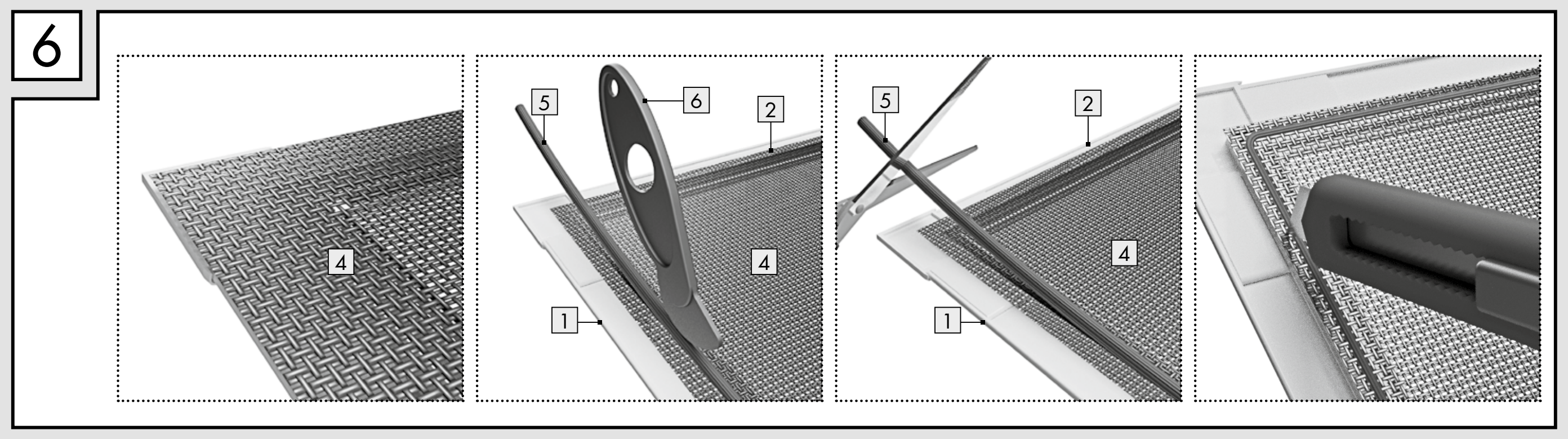

7

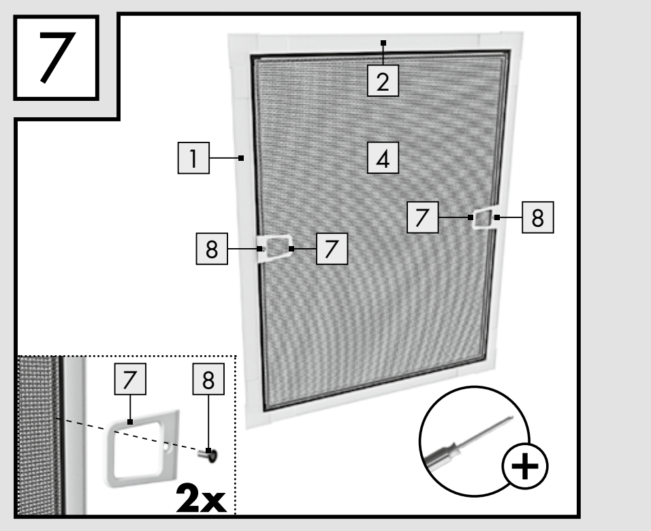

8

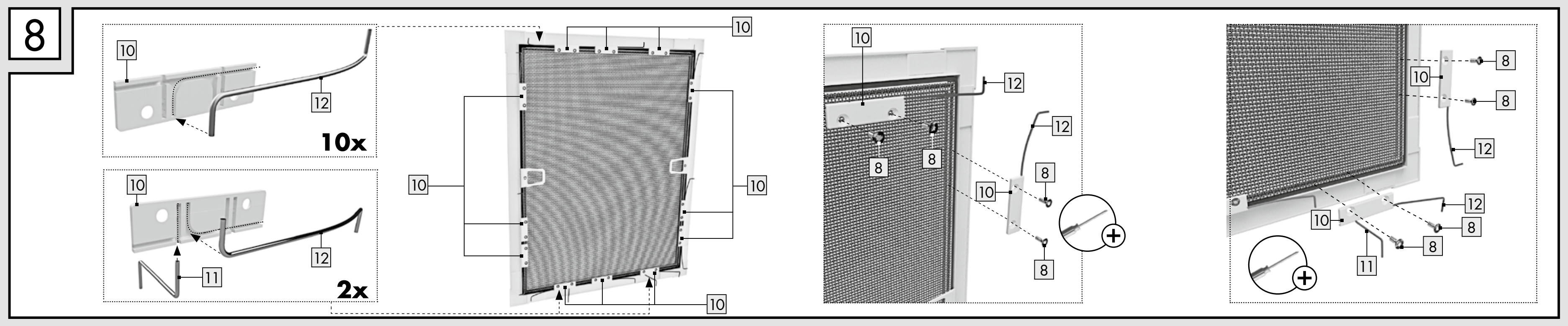

9

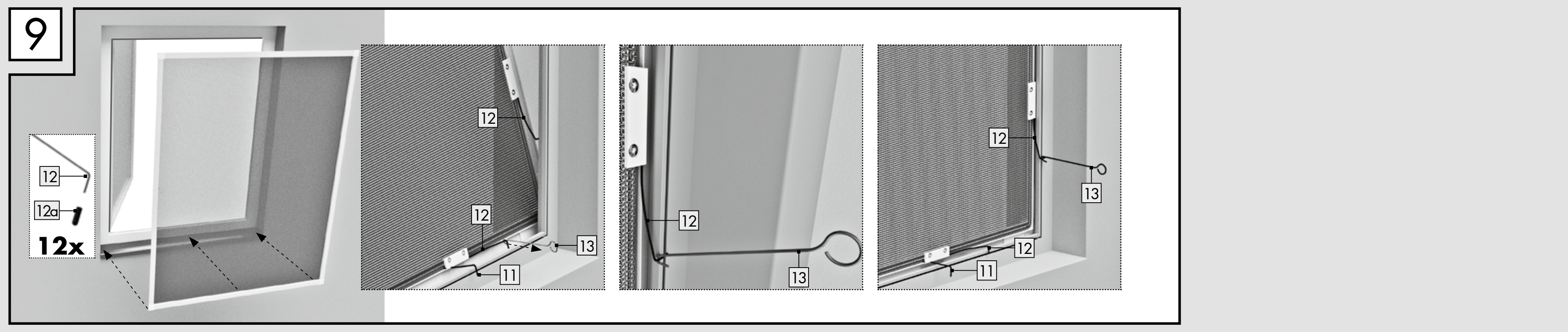

DE Benötigtes Werkzeug **FR** Outils nécessaires
NL Benodigd gereedschap **GB** Required tools
CZ Potřebné nástroje **ES** Herramienta necesaria
SI Potrebno orodje **SK** Potrebné náradie
PL Potrzebne narzędzia **DK** Værktøj, du skal bruge
BG Необходими инструменти
HU Szükséges szerszámok **IT** Utensili necessari
HR Potreban alat **RO** Scule necesare
GR Απαιτούμενα εργαλεία

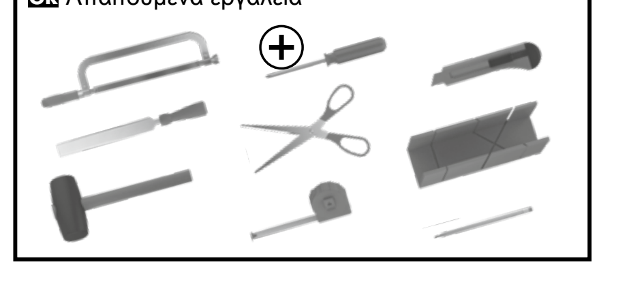

DE Inhalt **FR** Contenu **NL** Inhoud **GB** Contents
CZ Obsah **ES** Contenido **SI** Vsebina **SK** Obsah
PL Treść **DK** Indhold **BG** Съдържание
HU Tartalom **IT** Contenuto **HR** Sadržaj
RO Conținut **GR** Περιεχόμενο

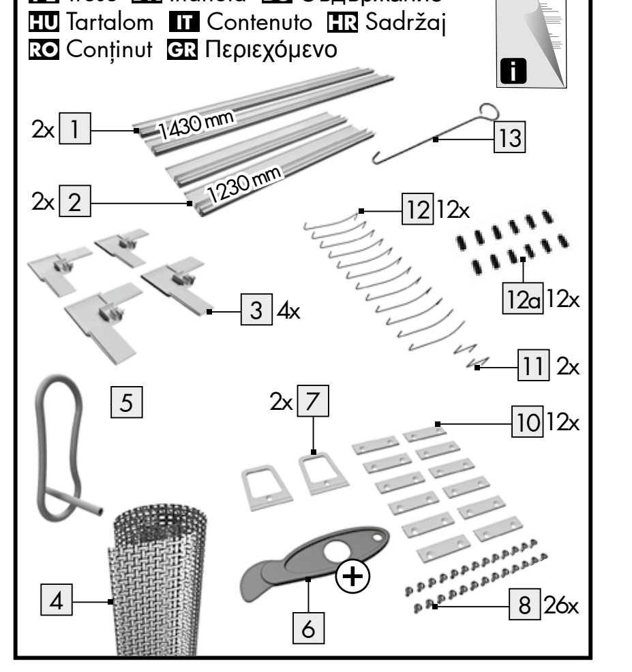

DE AT CH Für Ersatzteilbestellungen:
GB IE MT For spare parts orders:
FR CH BE Pour les commandes de pièces de rechange :
IT Per ordini di parti di ricambio:
BG За поръчки на резервни части:
CZ Pro objednávky náhradních dílů:
DK For bestillinger af reservedele:
ES Para pedidos de piezas de recambio:
GR Για παραγγελίες ανταλλακτικών:
HR Za narudžbe rezervnih dijelova:
HU Pótalkatrész rendelés esetén:
NL BE Voor bestellingen van onderdelen:
PL W przypadku zamówień na części zamienne:
RO Pentru comenzi de piese de schimb:
SI Za naročila rezervnih delov:
SK Pre objednávky náhradných dielov:

https://www.smartmaxx.info/c/ersatzteile

DE 1. Einleitung
Herzlichen Glückwunsch!

Mit Ihrem Kauf haben Sie sich für ein hochwertiges Produkt entschieden. Machen Sie sich vor der Montage und der ersten Inbetriebnahme mit dem Produkt vertraut. Lesen Sie hierzu aufmerksam die nachfolgende Montageanleitung und die Sicherheitshinweise. Benutzen Sie das Produkt nur wie beschrieben und für die angegebenen Einsatzbereiche. Bewahren Sie diese Anleitung gut auf. Händigen Sie alle Unterlagen bei Weitergabe des Produkts an Dritte ebenfalls mit aus.

2. Bestimmungsgemäßer Gebrauch

Dieser Artikel ist als Schutz gegen Insekten wie Fliegen im privaten Wohnbereich vorgesehen. Eine andere Verwendung als zuvor beschrieben oder eine Veränderung des Produkts ist nicht zulässig und kann zu Verletzungen und / oder Beschädigungen des Produkts führen. Für aus bestimmungswidriger Verwendung entstandene Schäden oder Schäden, die durch die Montage entstehen, übernimmt der Hersteller keine Haftung. Das Produkt ist nicht für den gewerblichen Einsatz bestimmt. Die Bedienung bei Frost kann das Produkt beschädigen.

BITTE SETZEN SIE SICH BEI PROBLEMEN ODER RÜCKFRAGEN ZUM PRODUKT ODER ZUR MONTAGE IMMER ZUNÄCHST MIT UNSERER SERVICESTELLE IN VERBINDUNG. WIR HELFEN IHNEN GERNE WEITER.

3. Technische Daten

Modell: Insektenschutz für Fenster extrem flach 130x150 cm
Max. Rahmeninnenmaß (lichtes Maß, B x H): 126x146 cm
Einbautiefe: ca. 5 mm
Blendrahmenstärke: 7,5 - 35 mm

ACHTEN SIE BEIM AUSPACKEN DARAUF, DASS SIE NICHT VERSEHENTLICH MONTAGEMATERIAL WEGWERFEN. KONTROLLIEREN SIE UNMITTELBAR NACH DEM AUSPACKEN DEN LIEFERUMFANG AUF VOLLSTÄNDIGKEIT SOWIE DEN EINWANDFREIEN ZUSTAND DES PRODUKTS UND ALLER TEILE. MONTIEREN SIE DAS PRODUKT KEINESFALLS, WENN DER LIEFERUMFANG NICHT VOLLSTÄNDIG IST.

4. Sicherheitshinweise

Warnung
Anlehnen verboten
Kinder nicht unbeaufsichtigt lassen
Hinweis

WARNUNG! LEBENS- UND UNFALLGEFAHR FÜR KLEINKINDER UND KINDER!
Erstickungs-, Strangulations- und Verletzungsgefahr durch Verpackungsbestandteile und Inhalt. Kinder sind sich dieser Gefahren nicht bewusst. Das Produkt ist kein Spielzeug.
WARNUNG! (AB-)STURZGEFAHR! LEBENS- UND UNFALLGEFAHR!
Lehnen Sie sich nicht gegen das Produkt. Dieses Produkt stellt keine belastbare Austrittsbarriere dar und darf nicht als Ersatz für ein geschlossenes Fenster bzw. eine geschlossene Tür verwendet werden. Bringen Sie das Produkt nur an gefahrlos zugänglichen Fenstern und Türen an. Lehnen Sie sich beim Anbringen, Demontieren oder Reinigen des Produkts nicht aus dem Fenster / der Tür oder gegen das Produkt und drücken Sie nicht von Innen gegen das Insektenschutzgitter.
VORSICHT! VERLETZUNGSGEFAHR!
Es besteht Verletzungsgefahr durch unsachgemäße Montage und bei der Verwendung von Werkzeug. Verwenden Sie gegebenenfalls Arbeitshandschuhe. Die Montage und Bedienung dürfen nur von Personen durchgeführt werden, die sich mit der Anleitung vertraut gemacht haben und es selbstständig montieren können. Unvollständige Bausätze bzw. beschädigte Teile dürfen keinesfalls zur Montage verwendet werden. Funktion und Sicherheit können dadurch beeinträchtigt werden. Halten Sie das Produkt und sämtliche brennbaren Teile von Hitzequellen und Feuer fern.
Verpackung aufbewahren, enthält wichtige Informationen.

5. Montage

Beachten Sie die Sicherheitshinweise und folgen Sie den Montageschritten 1 – 9. Verwenden Sie das benötigte Werkzeug vorsichtig, um weder sich noch andere damit zu verletzen.

6. Reinigung und Pflege

- Verwenden Sie keinesfalls ätzende oder scheuernde Reinigungsmittel.
- Reinigen Sie Gewebe und Rahmen mit einem fusselfreien, leicht angefeuchteten Tuch.
- Nehmen Sie das Insektenschutz-Fenster in regelmäßigen Abständen aus dem Fenster und reinigen Sie es gründlich.
- Verwenden Sie ggf. ein mildes Reinigungsmittel.

7. Entsorgung

Die Verpackung besteht aus umweltfreundlichen Materialien. Entsorgen Sie diese in den örtlichen Recyclingbehältern. Möglichkeiten zur Entsorgung des ausgedienten Produkts erfahren Sie bei Ihrer Gemeinde oder Stadtverwaltung.

8. Montagevideo

Ein animiertes Montagevideo finden Sie unter:
www.smartmaxx.info

9. Hersteller / Service

3 Jahre Garantie.
Bei Service und Garantiefall kontaktieren Sie:

Smartmaxx GmbH
Schulzstraße 2c, 85579 Neubiberg, GERMANY
Hotline: +49 89 678 45 06-0
E-Mail: office@smartmaxx.info

Bitte halten Sie für alle Anfragen den Kassenbon und die Artikelnummer **IAN 446824_2307** als Nachweis für den Kauf bereit.

10. FAQ

Was tun, wenn Teile im Bausatz fehlen / defekt sind?
Stellen Sie fest, dass ein im Lieferumfang aufgeführtes Teil fehlt oder defekt ist, teilen Sie uns dieses unter Übermittlung der Artikelnummer Ihres Produkts und des Kaufbeleges via E-Mail an office@smartmaxx.info mit oder nutzen Sie unser Kontaktformular. Sie erhalten innerhalb der Gewährleistungszeit umgehend kostenlos Ersatz.

Wo wird das Produkt angebracht?
Der Rahmen wird mittels Befestigungsfedern in der Fensterlichte befestigt.

Was ist beim Zuschnitt zu beachten?
Kürzen Sie sämtliche Aluminiumprofile mittels Metallsäge. Unter Verwendung einer Gehrungslade erreichen Sie einen exakten Zuschnitt. Befestigen Sie dazu die zu kürzenden Teile ggf. mit einer Schraubzwinge in der Gehrungslade, ohne diese zu quetschen.

Was ist beim Einkedern des Gewebes zu beachten?
Spannen Sie das Gewebe beim Einziehen des Gummikeders nicht zusätzlich, um ein Verziehen des Rahmens zu vermeiden. Unter Zug lässt sich der Keder optimal anbringen.

Hinweis: Irrtümer, Änderungen und Druckfehler vorbehalten. Aktuelle Version der Anleitung als PDF Download unter www.smartmaxx.info.

FR 1. Introduction
Félicitations !

Vous venez d'acquérir un produit de haute qualité. Familiarisez-vous avec le produit avant le montage et la première mise en service. Veuillez lire attentivement les instructions de montage ci-dessous et les consignes de sécurité. Utilisez le produit uniquement comme décrit et pour les domaines d'utilisation indiqués. Conservez ce manuel. En cas de transmission du produit à des tiers, remettez-leur l'ensemble des documents.

2. Utilisation conforme

Ce produit a une fonction de protection contre les insectes, comme les mouches, dans les espaces intérieurs privés. Toute autre utilisation que celle décrite ou toute modification du produit est interdite et pourrait entraîner des blessures et/ou des dommages au produit. Le fabricant ne pourra en aucun cas être tenu responsable des dommages causés par une utilisation non conforme ou lors de la procédure de montage. Le produit n'est pas destiné à un usage commercial. Toute utilisation de ce produit dans des conditions de gel risque de l'endommager.

EN CAS DE PROBLÈME OU DE QUESTION CONCERNANT LE PRODUIT OU LE MONTAGE, VEUILLEZ TOUJOURS CONTACTER NOTRE CENTRE DE SERVICE EN PREMIER LIEU. NOUS SOMMES HEUREUX DE VOUS AIDER.

3. Caractéristiques techniques

Modèle : Moustiquaire pour fenêtres extra-plate 130x150 cm
Dimensions intérieures du cadre max. (largeur x hauteur) : 126x146 cm
Profondeur de pose : env. 5 mm
Épaisseur du dormant : 7,5- 35 cm

EN DÉBALLANT LE PRODUIT, VEILLEZ À NE PAS JETER PAR MÉGARDE DES ÉLÉMENTS DU MATÉRIEL DE MONTAGE. AU DÉBALLAGE, CONTRÔLEZ L'EXHAUSTIVITÉ ET L'ÉTAT IRRÉPROCHABLE DU PRODUIT ET DE TOUS LES COMPOSANTS CONTENUS DANS LA LIVRAISON. N'ASSEMBLEZ PAS LE PRODUIT SI LA LIVRAISON N'EST PAS COMPLÈTE.

4. Consignes de sécurité

Avertissement
Ne vous appuyez pas sur le produit
Ne laissez pas les enfants utiliser le produit sans surveillance
Remarque

AVERTISSEMENT ! DANGER DE MORT ET D'ACCIDENT POUR LES NOURRISSONS ET LES ENFANTS !
Certains éléments d'emballage et son contenu présentent des risques d'étouffement, de strangulation ou de blessure. Les enfants n'ont pas conscience de ces dangers. Ce produit n'est pas un jouet.

AVERTISSEMENT ! RISQUE DE CHUTE ! DANGER DE MORT ET D'ACCIDENT !
Ne vous appuyez pas sur le produit. Ce produit ne constitue pas une barrière résistante et ne doit pas être utilisé pour remplacer une fenêtre ou une porte fermée. Ne fixez le produit que sur des portes et des fenêtres accessibles sans danger depuis l'extérieur. Lors de la pose, du démontage ou du nettoyage du produit, ne vous penchez pas par la fenêtre/la porte ou contre le produit et n'appuyez pas de l'intérieur contre la moustiquaire.
ATTENTION ! RISQUE DE BLESSURES !
Le montage et l'utilisation d'outils non conformes présentent un risque de blessure. Le cas échéant, utilisez des gants de travail. Le montage et l'utilisation ne doivent être effectués que par des personnes qui ont pris connaissance des instructions et qui sont en mesure de monter le produit seules. Des jeux de montage incomplets ou des pièces endommagées ne doivent en aucun cas être utilisés pour le montage. Leur utilisation risquerait de nuire au bon fonctionnement du produit et de présenter des risques de sécurité. Gardez le produit et toute pièce inflammable à distance des sources de chaleur et des flammes.
Veuillez conserver l'emballage, il contient des informations importantes.

5. Montage

Respectez les consignes de sécurité et suivez les étapes de montage 1 – 9. Utilisez l'outil nécessaire avec précaution pour éviter de vous blesser et de blesser les autres.

6. Nettoyage et entretien

- N'utilisez pas de produits d'entretien agressifs ou abrasifs.
- Nettoyez la toile et le cadre à l'aide d'un chiffon non pelucheux, légèrement humide.
- Retirez la moustiquaire pour fenêtre à intervalles réguliers pour la nettoyer en profondeur.
- Utilisez si besoin un produit d'entretien doux.

7. Élimination

L'emballage est composé de matériaux respectueux de l'environnement. Éliminez-le dans les conteneurs de recyclage à votre disposition. Vous obtiendrez plus d'informations sur les possibilités d'éliminer le produit usagé auprès de votre commune ou de votre municipalité.

FR

8. Vidéo de montage

Une vidéo de montage animée est disponible à l'adresse suivante :
www.smartmaxx.info

9. Fabricant / Service

3 ans de garantie.
En cas de demande SAV ou pour faire valoir la garantie, contactez :

Smartmaxx GmbH
Schulzstraße 2c, 85579 Neubiberg, GERMANY
Assistance téléphonique :
FR, BE : +49 89 24 42 94 79
CH : +49 89 678 45 06 - 0
E-mail :
FR : support.fr@smartmaxx.info
CH : office@smartmaxx.info
BE : support.be@smartmaxx.info

Pour toute question, veuillez préparer le ticket de caisse et la référence de l'article **IAN 446824_2307** faisant office de justificatif d'achat.

Valable pour la France :

Article L217-16 du Code de la consommation
Lorsque l'acheteur demande au vendeur, pendant le cours de la garantie commerciale qui lui a été consentie lors de l'acquisition ou de la réparation d'un bien meuble, une remise en état couverte par la garantie, toute période d'immobilisation d'au moins sept jours vient s'ajouter à la durée de la garantie qui restait à courir. Cette période court à compter de la demande d'intervention de l'acheteur ou de la mise à disposition pour réparation du bien en cause, si cette mise à disposition est postérieure à la demande d'intervention. Indépendamment de la garantie commerciale souscrite, le vendeur reste tenu des défauts de conformité du bien et des vices rédhibitoires dans les conditions prévues aux articles L217-4 à L217-13 du Code de la consommation et aux articles 1641 à 1648 et 2232 du Code Civil.

Article L217-4 du Code de la consommation
Le vendeur livre un bien conforme au contrat et répond des défauts de conformité existant lors de la délivrance.
Il répond également des défauts de conformité résultant de l'emballage, des instructions de montage ou de l'installation lorsque celle-ci a été mise à sa charge par le contrat ou a été réalisée sous sa responsabilité.

Article L217-5 du Code de la consommation
Le bien est conforme au contrat :
1° S'il est propre à l'usage habituellement attendu d'un bien semblable et, le cas échéant :
- s 'il correspond à la description donnée par le vendeur et posséder les qualités que celui-ci a présentées à l'acheteur sous forme d'échantillon ou de modèle ;
- s 'il présente les qualités qu'un acheteur peut légitimement attendre eu égard aux déclarations publiques faites par le vendeur, par le producteur ou par son représentant, notamment dans la publicité ou l'étiquetage ;
2°Ou s'il présente les caractéristiques définies d'un commun accord par les parties ou être propre à tout usage spécial recherché par l'acheteur, porté à la connaissance du vendeur et que ce dernier a accepté.

Article L217-12 du Code de la consommation
L'action résultant du défaut de conformité se prescrit par deux ans à compter de la délivrance du bien.

Article 1641 du Code civil
Le vendeur est tenu de la garantie à raison des défauts cachés de la chose vendue qui la rendent impropre à l'usage auquel on la destine, ou qui diminuent tellement cet usage que l'acheteur ne l'aurait pas acquise, ou n'en aurait donné qu'un moindre prix, s'il les avait connus.

Article 1648 1er alinéa du Code civil
L'action résultant des vices rédhibitoires doit être intentée par l'acquéreur dans un délai de deux ans à compter de la découverte du vice.

10. FAQ

Que faire lorsque des pièces du kit sont manquantes / défectueuses ?
Si vous constatez l'absence ou la défaillance d'une pièce indiquée dans le contenu de la livraison, veuillez nous en informer par e-mail à l'adresse office@smartmaxx.info en indiquant la référence de l'article de votre produit et en joignant la preuve d'achat, ou veuillez utiliser notre formulaire de contact. Si votre produit est toujours sous garantie, celui-ci sera immédiatement remplacé gratuitement.

Où fixer le produit ?
Le cadre est fixé dans la largeur libre de la fenêtre au moyen de ressorts de fixation.

À quoi faut-il faire attention lors de la découpe ?
Coupez tous les profilés en aluminium à l'aide d'une scie à métaux. Pour obtenir une découpe précise, utilisez une boîte à onglet. Pour ce faire, fixez les pièces à raccourcir, au besoin avec un serre-joint, dans la boîte à onglet, sans les écraser.

À quoi dois-je faire attention lors de l'insertion du tissu ?
Ne tendez pas davantage le tissu lorsque vous l'insérez dans le bourrelet en caoutchouc, afin d'éviter de tordre le cadre. Le bourrelet peut être posé de manière optimale sous une certaine tension.

Remarque : sous réserve d'erreurs, de modifications et de fautes d'impression. Version actuelle des instructions disponible en téléchargement au format PDF à l'adresse www.smartmaxx.info.

NL 1. Inleiding
Hartelijk gefeliciteerd!

Met uw aanschaf hebt u gekozen voor een hoogwaardig product. Zorg voor de montage en de eerste inbedrijfstelling dat u het product goed kent. Lees hiertoe aandachtig de onderstaande montagehandleiding en de veiligheidsinstructies. Gebruik het product alleen zoals omschreven en voor de vermelde toepassingen. Bewaar deze handleiding zorgvuldig. Overhandig ook alle documentatie wanneer u het product aan derden geeft.

2. Beoogd gebruik

Dit artikel is bedoeld als bescherming tegen insecten zoals vliegen in particuliere woonruimten. Een ander gebruik dan hierboven beschreven of een wijziging van het product, is niet toegestaan en kan leiden tot letsels en/of beschadiging van het product. Voor schade die het gevolg is van een ongeoorloofd gebruik of van een foutieve montage aanvaardt de fabrikant geen aansprakelijkheid. Het product is niet bestemd voor commerciële toepassingen. De bediening bij vorst kan het product beschadigen.

NEEM BIJ PROBLEMEN OF VRAGEN OVER HET PRODUCT OF DE MONTAGE ALTIJD EERST CONTACT OP MET ONS SERVICEPUNT. WE ZIJN U GRAAG VAN DIENST.

3. Technische gegevens

Model: Insectenwering voor raam extreem vlak 130x150 cm
Max. binnenmaat kozijn (vrije opening, B x H): 126x146 cm
Inbouwdiepte: ca. 5 mm
Dikte van de kozijnen: 7,5 - 35 mm

ZORG DAT U BIJ HET UITPAKKEN GEEN MONTAGEMATERIAAL WEGGOOIT. CONTROLEER ONMIDDELLIJK NA HET UITPAKKEN OF ALLE ONDERDELEN ZIJN MEEGELEVERD EN OF HET PRODUCT EN DE COMPONENTEN IN ONBERISPELIJKE TOESTAND VERKEREN. MONTEER HET PRODUCT NOOIT WANNEER NIET ALLE ONDERDELEN ZIJN MEEGELEVERD.

4. Veiligheidsinstructies

Waarschuwing
Leunen verboden
Kinderen niet zonder toezicht laten
Aanwijzing

WAARSCHUWING! RISICO OP ERNSTIGE ONGEVALLEN EN LEVENSGEVAAR VOOR BABY'S EN KINDEREN!
Gevaar voor verstikking, wurging en letsel door onderdelen en verpakking. Kinderen zijn zich niet van deze gevaren bewust. Het product is geen speelgoed.
WAARSCHUWING! VALGEVAAR! RISICO OP ERNSTIGE ONGEVALLEN EN LEVENSGEVAAR!
Leun niet tegen het product. Dit product is geen belastbare barrière en mag niet gebruikt worden als vervanging voor een gesloten raam of deur. Breng het product enkel aan bij ramen en deuren die zonder gevaar toegankelijk zijn. Wanneer u het product aanbrengt, demonteert of reinigt, leun dan niet uit het raam/deur of tegen het product, en druk niet van binnenuit tegen de insectenwering.
VOORZICHTIG! LETSELGEVAAR!
Er bestaat letselgevaar in geval van een verkeerde montage of gebruik van gereedschap. Draag zo nodig veiligheidshandschoenen. De montage en bediening mogen enkel worden uitgevoerd door personen die zich vertrouwd hebben gemaakt met de handleiding en het product zelfstandig kunnen monteren. Onvolledige bouwpakketten of beschadigde onderdelen mogen in geen geval worden gebruikt voor de montage. De werking en veiligheid kunnen daardoor in gevaar komen. Houd het product en alle brandbare delen weg van vuur en warmtebronnen.
Verpakking bewaren, bevat belangrijke informatie.

5. Montage

Let op de veiligheidsaanwijzingen en volg montagestappen 1 – 9. Gebruik het vereiste gereedschap voorzichtig zodat u zich zelf noch andere personen niet verwondt.

6. Reiniging en onderhoud

- Gebruik geen bijtende of schurende schoonmaakmiddelen.
- Reinig het materiaal en het frame met een stofvrije, iets vochtige doek.
- Neem de insectenhor regelmatig uit het raamkozijn om deze grondig schoon te maken.
- Gebruik eventueel een mild schoonmaakmiddel.

7. Afvalverwijdering

De verpakking bestaat uit milieuvriendelijke materialen. Dit afval kunt u afgeven bij uw plaatselijke recyclingpunt. Hoe u het product na beëindiging van het gebruik als afval kunt verwijderen, kunt u opvragen bij uw gemeente- of stadsbestuur.

8. Montagevideo

Een duidelijke montagevideo vindt u onder:
www.smartmaxx.info

9. Producent / Service

3 jaar garantie
Neem voor service en aanspraak op garantie contact op met:

Smartmaxx GmbH
Schulzstraße 2c, 85579 Neubiberg, GERMANY
Hotline:
NL : +49 89 678 45 06 - 0
BE : +49 89 24 42 94 79
E-mail :
NL : office@smartmaxx.info
BE : support.be@smartmaxx.info

Houd bij al uw aanvragen de kassabon en het artikelnummer **IAN 446824_2307** binnen handbereik als bewijs van aankoop.

10. Vaak gestelde vragen

Wat moet ik doen als er onderdelen in het bouwpakket ontbreken/defect zijn?
Wanneer u constateert dat een meegeleverd onderdeel ontbreekt of defect is, stel ons hiervan dan op de hoogte door het artikelnummer van uw product en het bewijs van aankoop per e-mail te verzenden aan: office@smartmaxx.info of maak hiervoor gebruik van ons contactformulier. U ontvangt binnen de garantietermijn onmiddellijk een gratis vervangend onderdeel.

Waar wordt het product aangebracht?
Het frame wordt met behulp van bevestigingsveren in de vrije ruimte van het raam aangebracht.

Waarop moet worden gelet bij het zagen?
Verkort alle aluminiumprofielen met een metaalzaag. U bereikt nauwkeurige zaagresultaten wanneer u een versteklade gebruikt. Zet daarvoor de te verkorten delen evt. met een bankschroef vast in de versteklade zonder hen te pletten.

Waarop moet worden gelet bij het aanbrengen van het gaas?
Span het gaas niet extra wanneer de rubberrand erop wordt geschoven om het frame niet te vervormen. De rand wordt optimaal aangebracht door te trekken.
Aanwijzing: Vergissingen, wijzigingen en drukfouten voorbehouden. Actuele versie van de handleiding als PDF-download op www.smartmaxx.info.

GB 1. Introduction
Congratulations!

You have purchased a high-quality product. Be sure to familiarise yourself with the product before installation and operation. Please read the following installation and safety instructions carefully. Use the product only as described and for the specified areas of application. Keep this manual in a safe place. Please also hand over all documents to third parties when passing on the product.

2. Proper use

This article is intended to provide protection against insects such as flies in private homes. Any use other than the one described above or modifications to the product are not permitted and may result in injury and/or damage to the product. The manufacturer assumes no liability for damage resulting from improper use or caused by assembly. This product is not intended for commercial use. Operation at freezing temperatures may damage the product.

PLEASE ALWAYS CONTACT OUR SERVICE CENTRE FIRST IN CASE OF PROBLEMS OR QUESTIONS ABOUT THE PRODUCT OR THE ASSEMBLY. WE WILL GLADLY HELP YOU OUT.

3. Technical data

Model: Extra flat insect screen for windows 130x150 cm
Max. interior frame dimensions (inside dimensions, W x H): 126x146 cm
Installation depth: approx. 5 mm
Frame thickness: 7.5- 35 cm

WHEN UNPACKING, MAKE SURE THAT YOU DO NOT ACCIDENTALLY THROW AWAY ANY MOUNTING MATERIAL. IMMEDIATELY AFTER UNPACKING, CHECK THE PACKAGE TO ENSURE THAT IT IS COMPLETE AND THAT THE PRODUCT AND ALL PARTS ARE IN PERFECT CONDITION. DO NOT INSTALL THE PRODUCT IF THE PACKAGE IS INCOMPLETE.

4. Safety instructions

Warning
Do not lean against the product
Do not leave children unattended
Note

WARNING! LIFE-THREATENING DANGER AND RISK OF INJURY FOR CHILDREN AND TODDLERS!
The packaging and contents pose risks of suffocation, strangulation and injury. Children are not aware of these dangers. The product is not a toy.
WARNING! RISK OF FALLING! LIFE-THREATENING DANGER AND RISK OF INJURY!
Do not lean against the product. This product is not a reliable exit barrier and must not be used as a replacement for a closed window or door. Only attach the product to windows and doors which can be accessed safely. Do not lean out of the window / door or against the product and do not push against the insect screen from inside when attaching, removing or cleaning the product.
CAUTION! RISK OF INJURY!
Incorrect assembly and the use of unsuitable tools can present a risk of injury. Use work gloves if necessary. The product may only be assembled and operated by individuals who have familiarised themselves with the instructions and are able to install the product independently. Incomplete assembly kits or damaged parts may under no circumstances be used for assembly. This could impair the operation and safety of the product. Keep the product and all flammable parts away from heat sources and fire.
Keep the packaging in a safe place as it contains important information.

5. Assembly

Read the safety information and follow assembly steps 1 - 9. Use the required tool carefully to ensure that you do not injure yourself or other people.

6. Cleaning and care

- Never use corrosive or abrasive cleaning agents.
- Clean the mesh and frame with a slightly damp lint-free cloth.
- Regularly take the retractable insect screen off the window and clean it thoroughly.
- If necessary, use a mild detergent.

7. Disposal

The packaging is made from environmentally friendly materials. It can be disposed of in local recycling containers. You can find out how to dispose of the used up product by contacting your municipality or town council.

8. Assembly video

You can find an animated installation video at:
www.smartmaxx.info

9. Manufacturer / Service

3-year warranty.
For service and warranty claims, please contact:

Smartmaxx GmbH
Schulzstraße 2c, 85579 Neubiberg, GERMANY
Hotline: +49 89 678 45 06- 0
E-mail: office@smartmaxx.info

For all inquiries, please be ready to provide the receipt and item number **IAN 446824_2307** as proof of purchase.

10. FAQ

What can I do if parts are missing from the kit or are faulty?
If you find that a part listed in the scope of delivery is missing or defective, please inform us by sending the item number of your product and the purchase receipt via e-mail to office@smartmaxx.info or use our contact form. Within the warranty period, you will receive a replacement free of charge.

Where can the product be attached?
The frame is attached to the window opening with fastening springs.

What should I be aware of when cutting?
Shorten all the aluminium sections with a metal saw. A mitre box will ensure an exact cut. If necessary, attach the parts which are to be shortened with a screw clamp in the mitre box, without squashing it.

What should I be aware of when attaching the material?
Refrain from additionally stretching the material when sliding on the rubber welt to avoid warping the frame. The welt is best attached when tensioned.

Please note: Subject to mistakes, changes and setting errors. Download the current version of the instructions as a PDF file at www.smartmaxx.info.

CZ 1. Úvodem
Srdečně blahopřejeme!

Svojí koupí jste se rozhodli pro kvalitní výrobek. Před montáží a prvním uvedením do provozu se s výrobkem seznamte. Přečtěte si pozorně následující návod k montáži a bezpečnostní pokyny. Používejte výrobek jen tak, jak je popsáno, a jen pro uvedené oblasti použití. Tento návod si dobře uschovejte. Při předání výrobku třetím osobám přiložte i veškerou dokumentaci.

2. Použití v souladu s určením

Tento výrobek je určen k ochraně proti hmyzu, například mouchám, v soukromých obytných prostorách. Jakékoliv jiné použití, než je popsáno výše, nebo změny výrobku jsou nepřípustné a mohou vést k poranění a/nebo poškození výrobku. Výrobce nenese odpovědnost za škody vzniklé použitím v rozporu s určením produktu nebo škody způsobené montáží. Výrobek není určen ke komerčnímu využití. Obsluha v mrazu může výrobek poškodit.

PŘI POTÍŽÍCH NEBO DOTAZECH V SOUVISLOSTI S VÝROBKEM NEBO JEHO MONTÁŽÍ VŽDY NEJPRVE KONTAKTUJTE NAŠE SERVISNÍ STŘEDISKO. RÁDI VÁM POMŮŽEME.

3. Technické údaje

Model: Extrémně úzká okenní ochrana proti hmyzu 130 x 150 cm
Max. vnitřní rozměry rámu (světlý rozměr, Š x V): 126 x 146 cm
Hloubka montáže: cca 5 mm
Tloušťka rámu: 7,5–35 mm

PŘI VYBALOVÁNÍ DÁVEJTE POZOR, ABYSTE OMYLEM NEVYHODILI MONTÁŽNÍ MATERIÁL. IHNED PO VYBALENÍ ZKONTROLUJTE, ZDA JE DODÁVKA KOMPLETNÍ A ZDA JSOU VŠECHNY DÍLY VÝROBKU V BEZVADNÉM STAVU. JESTLIŽE NENÍ DODÁVKA KOMPLETNÍ, V ŽÁDNÉM PŘÍPADĚ VÝROBEK NEMONTUJTE.

4. Bezpečnostní pokyny

Varování
Zákaz opírání
Nenechávejte děti bez dozoru
Upozornění

VAROVÁNÍ! NEBEZPEČÍ OHROŽENÍ ŽIVOTA PRO BATOLATA A DĚTI!
Nebezpečí udušení, uškrcení a zranění součástmi obalu a obsahu. Děti si nejsou vědomy těchto nebezpečí. Výrobek není hračka.
VAROVÁNÍ! NEBEZPEČÍ PÁDU! NEBEZPEČÍ OHROŽENÍ ŽIVOTA A ÚRAZU!
Neopírejte se o výrobek. Tento výrobek nepředstavuje žádnou zatížitelnou zábranu a nesmí být používán jako náhrada za zavřené okno nebo zavřené dveře. Montujte výrobek pouze na bezpečně přístupná okna a dveře. Při montáži, demontáži nebo čištění výrobku se nevyklánějte z okna/dveří ani se o produkt neopírejte a na ochranu proti hmyzu zevnitř netlačte.
POZOR! NEBEZPEČÍ ZRANĚNÍ!
V případě neodborné montáže a neodborného použití nářadí hrozí nebezpečí zranění. Případně používejte pracovní rukavice. Výrobek mohou montovat a obsluhovat pouze osoby, které se seznámily s návodem a dokážou montáž provést samostatně. K montáži nesmí být v žádném případě použity nekompletní montážní sady, příp. poškozené díly. Tím může být narušena funkce a bezpečnost. Udržujte výrobek a veškeré hořlavé díly dále od zdrojů tepla a ohně. Uschovejte obal, obsahuje důležité informace.

5. Montáž

Dodržujte bezpečnostní pokyny a řiďte se montážními kroky 1 - 9. Potřebné nástroje používejte opatrně, abyste nezranili sebe ani ostatní.

6. Čištění a ošetřování

- Nikdy nepoužívejte leptavé nebo abrazivní čisticí prostředky.
- Čistěte tkaninu a rám navlhčeným hadříkem, který nepouští vlákna.
- Vyjměte okno na ochranu proti hmyzu v pravidelných intervalech z okna a důkladně ho očistěte.
- Použijte případně jemný čisticí prostředek.

7. Likvidace

Balení se skládá z materiálů šetrných k životnímu prostředí. Odložte je do místních recyklačních kontejnerů. O možnostech likvidace vysloužilého výrobku se informujte na obecním nebo městském úřadě.

8. Montážní video

Animované montážní video najdete zde:
www.smartmaxx.info

9. Výrobce/Servis

Záruka 3 roky.
Pro servis a záruku kontaktujte:

Smartmaxx GmbH
Schulzstraße 2c, 85579 Neubiberg, GERMANY
Hotline: +49 89 678 45 06-0
E-mail: office@smartmaxx.info

Pro případ jakýchkoli dotazů mějte připraven prodejní doklad a číslo výrobku **IAN 446824_2307** jako důkaz o koupi.

10. FAQ

Co mám dělat, když v montážní sadě chybí díly / jsou vadné?
Pokud zjistíte, že díl uvedený v rozsahu dodávky chybí nebo je vadný, oznamte nám to spolu s číslem artiklu Vašeho výrobku a dokladem o koupi prostřednictvím e-mailu na adresu office@smartmaxx.info nebo použijte náš kontaktní formulář. V rámci záruční lhůty obdržíte obratem bezplatnou výměnu.

Kam se výrobek montuje?
Rám je upevněn na okenní tabuli pomocí upevňovacích pružin.

Na co je třeba dávat pozor při řezání?
Pilou na kov zkraťte veškeré hliníkové profily. Při použití pokosného řezadla dosáhnete přesného řezu. Svěrkou upevněte díly, které chcete zkrátit, do pokosného řezadla, aniž byste je stlačili.

Na co je třeba dávat pozor při napínání sítě?
Síť dodatečně nenapínejte taháním za gumové lemy, aby nedošlo k deformaci rámu. Síť lze optimálně namontovat za tahu.

Upozornění: Omyly, změny a chyby tisku vyhrazeny. Aktuální verze návodu jako PDF ke stažení na adrese www.smartmaxx.info.

ES 1. Introducción
¡Enhorabuena!

Ha decidido usted comprar un producto de calidad. Familiarícese con el producto antes de montarlo y utilizarlo por primera vez. Además, lea detenidamente las siguientes instrucciones de montaje e indicaciones de seguridad. Utilice el producto únicamente tal y como se describe y para los usos que se indican. Guarde debidamente estas instrucciones. Así mismo, si entregase este producto a un tercero, hágale entrega de toda la documentación.

2. Uso adecuado

Este artículo está concebido para utilizarse como protección contra insectos, tales como moscas, en el ámbito doméstico. No es admisible darle un uso distinto al que se ha descrito anteriormente o modificar el producto y ello puede provocar lesiones o dañar el producto. El fabricante no se hará responsable por los daños que se produzcan a consecuencia de un uso indebido ni a causa del montaje. El producto no está destinado al uso industrial. Utilizar el producto cuando haya heladas podría deteriorarlo.

SI TIENE ALGÚN PROBLEMA O CONSULTA SOBRE EL PRODUCTO O SU MONTAJE, LE ROGAMOS QUE PRIMERAMENTE SE PONGA EN CONTACTO CON NUESTRO CENTRO DE ASISTENCIA TÉCNICA. LE AYUDAREMOS CON MUCHO GUSTO.

3. Datos técnicos

Modelo: Mosquitera extra plana para ventanas 130×150 cm
Dimensión interna máx. del marco (medidas interiores, A × H): 126×146 cm
Profundidad de montaje: aprox. 5 mm
Grosor del marco decorativo: 7,5 - 35 mm

AL DESEMBALARLO, ASEGÚRESE DE NO TIRAR MATERIAL DE MONTAJE POR ACCIDENTE. NADA MÁS DESEMBALARLO, COMPRUEBE QUE ESTÉ INCLUIDO TODO EL MATERIAL Y QUE TODAS LAS PARTES DEL PRODUCTO SE ENCUENTREN EN PERFECTO ESTADO. SI EL MATERIAL SUMINISTRADO ESTUVIESE INCOMPLETO, BAJO NINGÚN CONCEPTO DEBERÁ PROCEDER A SU MONTAJE.

4. Indicaciones de seguridad

Advertencia
Prohibido apoyarse aquí
No dejar a los niños sin supervisión
Nota

¡AVISO! ¡PELIGRO DE MUERTE Y DE ACCIDENTE PARA NIÑOS!
Peligro de asfixia, estrangulación y lesiones por los componentes del embalaje y su contenido. Los niños no son conscientes de dichos peligros. El producto no es ningún juguete.
¡AVISO! ¡PELIGRO DE CAÍDA! ¡PELIGRO DE ACCIDENTE Y MUERTE!
No se apoye en el producto. Este producto no es una barrera contra salida de carga y no se debe utilizar como sustituto de una ventana o puerta cerrada. Coloque el producto únicamente en ventanas y puertas cuyo acceso no sea peligroso. Al montar, desmontar o limpiar el producto, no se apoye en la ventana/puerta o en el producto y no presione la mosquitera desde el interior.
¡ATENCIÓN! ¡PELIGRO DE LESIONES!
Existe riesgo de lesiones debido a un montaje incorrecto y al uso de herramientas. Dado el caso, utiliza guantes de trabajo. Solo debe ser montado y manejado por personas que estén familiarizadas con las instrucciones y que puedan montar el producto de forma autónoma. Los kits de construcción incompletos y las piezas deterioradas no deberán utilizarse en el montaje bajo ningún concepto. Ello podría afectar negativamente a su función y seguridad. Mantenga el producto y todas las piezas inflamables lejos de fuentes de calor y del fuego.
Guarde el embalaje,contiene información importante.

5. Montaje

Tenga presentes las indicaciones de seguridad y siga los pasos de montaje del 1 al 9. Utilice la herramienta con cuidado necesaria con el fin de no lesionarse ni lesionar a otros.

6. Limpieza y mantenimiento

- No utilice nunca productos de limpieza cáusticos o abrasivos.
- Limpie la malla y el marco con un paño ligeramente humedecido que no suelte pelusa.
- Retire periódicamente la mosquitera de la ventana y límpiela a fondo.
- En caso necesario utilice un producto de limpieza suave.

7. Eliminación

El embalaje está hecho de materiales que no dañan al medioambiente. Elimínelos en los contenedores para reciclaje de su localidad. En su comunidad o ayuntamiento le informarán acerca de las posibilidades para eliminar el producto ya usado.

8. Vídeo del montaje

Encontrará un vídeo de animación en:
www.smartmaxx.info

9. Fabricante / asistencia técnica

3 años de garantía.
En caso de necesitar asistencia técnica o para cualquier cuestión relacionada con la garantía, póngase en contacto con:

Smartmaxx GmbH
Schulzstraße 2c, 85579 Neubiberg, GERMANY
Línea directa: +49 89 24 42 94 79
Correo electrónico: support.es@smartmaxx.info

Tenga a mano el tique de compra y el número de artículo **IAN 446824_2307** como acreditación de la compra para cualquier consulta.

10. Preguntas frecuentes

¿Qué debo hacer si falta alguna pieza del kit o hay piezas defectuosas?
Si comprobase que alguna de las piezas incluidas en el material suministrado faltase o fuese defectuosa, háganoslo saber enviando un correo electrónico a office@smartmaxx.info indicando el número de artículo de su producto y adjuntando el justificante de compra, o bien, a través de nuestro formulario de contacto. Dentro del periodo de garantía recibirá un recambio inmediata y gratuitamente.

¿Dónde se instala el producto?
El marco se sujeta en el hueco de la ventana con los resortes de sujeción.

¿Qué hay que tener en cuenta al cortarla?
Recorte todos los perfiles de aluminio utilizando una sierra para metales. Si usa una caja de ingletes conseguirá realizar unos cortes precisos. Para ello, dado el caso, fije las piezas a recortar a la caja de ingletes con una prensa de tornillo, teniendo cuidado de no aplastar la caja.

¿Qué hay que tener en cuenta al insertar la malla?
No tense adicionalmente el tejido al tirar del burlete de goma, para evitar que el marco se deforme. El burlete puede colocarse perfectamente bajo tensión.

Observación: Sujeto a errores, modificaciones y errores de imprenta. Puede descargar la versión actual en formato PDF en www.smartmaxx.info.

SI 1. Uvod
Prisrčne čestitke!

S tem nakupom ste se odločili za visokokakovostni izdelek. Pred montažo in prvim zagonom se seznanite z izdelkom. V ta namen pozorno preberite sledeče navodilo za montažo in varnostne napotke. Uporabljajte izdelek izključno skladno z opisanim namenom in za navedena področja uporabe. Dobro shranite ta navodila za uporabo. Pri predaji izdelka tretjim osebam jim predajte tudi ta navodila.

2. Namenska uporaba

Ta izdelek je predviden za zaščito pred insekti (npr. muhe) v zasebnih stanovanjskih stavbah. Drugačna uporaba od prej opisane ali sprememba izdelka ni dovoljena in lahko povzroči poškodbe in/ali poškodbe izdelka. Proizvajalec ne prevzame nobene odgovornosti za poškodbe, nastale zaradi nenamenske uporabe, ali poškodbe, nastale pri montaži. Izdelek ni namenjen gospodarski uporabi. Uporaba v primeru zmrzali lahko poškoduje izdelek.

ČE NALETITE NA TEŽAVE PRI UPORABI ALI MONTAŽI IZDELKA, OZIROMA POTREBUJETE DODATNE INFORMACIJE, SE PROSIMO NAJPREJ OBRNITE NA NAŠ SERVISNI ODDELEK. Z VESELJEM VAM BOMO POMAGALI.

3. Tehnični podatki

Model: Zaščita pred insekti je izjemno plosk 130x150 cm
Najv. notranja dimenzija okvirja (svetla odprtina, Š x V): 126x146 cm
Vgradna globina: pribl. 5 mm
Debelin slepega okvirja: 7,5 - 35 mm

PRI ODPIRANJU EMBALAŽE BODITE POZORNI NA TO, DA NE BOSTE POMOTOMA ZAVRGLI MONTAŽNI MATERIAL. TAKOJ PO ODPRTJU EMBALAŽE PREVERITE OBSEG DOBAVE GLEDE CELOTNOSTI KAKOR TUDI NEOPOREČNEGA STANJA IZDELKA IN VSEH DELOV. ČE OBSEG DOBAVE NI POPOLN, NIKAKOR NE MONTIRAJTE IZDELKA.

4. Varnostni napotki

Opozorilo
Naslanjanje prepovedano
Ne puščajte otrok brez nadzora
Opomba

OPOZORILO! NEVARNOST SMRTI IN NESREČ ZA DOJENČKE IN OTROKE!
Nevarnost zadušitve, zadavljenja in poškodb zaradi sestavnih delov in vsebine embalaže. Otroci se teh nevarnosti ne zavedajo. Izdelek ni igrača.
OPOZORILO! NEVARNOST PADCA! SMRTNA NEVARNOST IN NEVARNOST NESREČE!
Ne naslanjajte se na izdelek. Ta izdelek ni ovira za izhod, ki bi prenesla obremenitev, in se ne sme uporabljati kot nadomestek za zaprta okna ali vrata. Izdelek pritrdite samo na okna in vrata, ki so dostopna brez nevarnosti. Pri nameščanju, odstranjevanju ali čiščenju izdelka se ne nagibajte skozi okna/vrata in se ne naslanjajte na izdelek ter ne pritiskajte na zaščito proti mrčesu od znotraj.
PREVIDNO! NEVARNOST TELESNIH POŠKODB!
Zaradi nepravilne montaže in uporabe orodij obstaja nevarnost poškodb. Po potrebi uporabite delovne rokavice. Izdelek naj montirajo in uporabljajo le osebe, ki so seznanjene z navodili in ga lahko samostojno montirajo. Nepopolnih kompletov ali poškodovanih delov ne smete nikoli uporabiti za montažo. To lahko vpliva na zmanjšanje funkcije in varnosti. Izdelek in vse vnetljive dele hranite stran od virov toplote in ognja.
Shranite embalažo, ta vsebuje pomembne informacije.

5. Montaža

Upoštevajte varnostna navodila in sledite korakom montaže od 1 do 9. Orodje, ki ga potrebujete, uporabljajte previdno, da ne poškodujete sebe ali drugih.

6. Čiščenje in nega

- V nobenem primeru ne uporabite jedkih ali grobih čistil.
- Tkanino in okvir očistite z rahlo vlažno krpo, ki ne pušča nitk.
- V rednih razmakih snemite okno za zaščito pred insekti iz okenskega okvirja in ga temeljito očistite.
- Po potrebi uporabite nežno čistilno sredstvo.

7. Odstranjevanje

Embalaža je izdelana iz okolju prijaznih materialov. Odvrzite jih v zabojnike za recikliranje. Glede možnosti odstranjevanja iztrošenega izdelka se obrnite na svojo občino ali mestno upravo.

8. Montažni video

Animirani montažni video je na voljo tukaj:
www.smartmaxx.info

9. Proizvajalec/servis

3 leta garancije.
Pri servisu ali garancijskih zahtevkih se obrnite na:

Smartmaxx GmbH
Schulzstraße 2c, 85579 Neubiberg, GERMANY
Servisna služba: +49 89 24 42 94 79
E-pošta: support.si@smartmaxx.info

Pri vseh morebitnih dodatnih vprašanjih, ki jih naslovite na servisni oddelek, pripravite račun in številko izdelka **IAN 446824_2307** kot dokazilo o nakupu.

10. FAQ

Kaj storiti v primeru manjkajočih/okvarjenih delov?
Če ugotovite, da je v obsegu dobave navedeni del pokvarjen ali da manjka, nam to sporočite s posredovanjem številke artikla svojega izdelka in računa na naslov office@smartmaxx.info ali pa uporabite naš kontaktni obrazec. Med trajanjem garancijske dobe boste takoj prejeli nadomestni del.

Kje na namestim izdelek?
Okvir je pritrjen v odprtino okna s pritrdilnimi vzmetmi.

Kaj je treba upoštevati pri rezanju?
Vse aluminijaste profile skrajšajte z žago za kovino. Natančen rez lahko dosežete s šablono za rezanje kotnih letev. Po potrebi pritrdite dele, ki jih želite skrajšati, z vpenjalom v šablono za rezanje kotnih letev, ne da bi jih stisnili.

Kaj je treba upoštevati pri pritrditvi tkanine?
Pri vlečenju gumijeaste cevi tkanine ne raztegnite dodatno, da preprečite dodatno upogibanje okvirja. Tkanino je mogoče optimalno namestiti tako, da jo napnete.

Opomba: Pridržujemo si pravico do napak, sprememb in tiskarskih napak. Aktualna verzija navodil je kot pdf dokument na voljo na spletni strani www.smartmaxx.info.

SK 1. Úvod
Gratulujeme!

Svojou kúpou ste sa rozhodli pre výrobok vysokej kvality. Pred montážou a prvým uvedením do prevádzky sa najprv oboznámte s výrobkom. Pozorne si prečítajte nasledujúci návod na montáž a bezpečnostné pokyny. Výrobok používajte len podľa opisu a na uvedené použitia. Tento návod si uschovajte. Pri odovzdaní výrobku tretej osobe jej odovzdajte aj všetky podklady.

2. Zamýšľané použitie

Tento výrobok je určený na ochranu súkromných obytných priestorov proti hmyzu, napríklad proti muchám. Iné použitie než vyššie uvedené alebo zmena výrobku nie sú povolené a môžu spôsobiť jeho narušenie a / alebo poškodenie. Za škody, ktoré vznikli z dôvodu používania, ktoré nie je v súlade s určením, alebo za škody, ktoré vzniknú pri montáži, nepreberá výrobca žiadne ručenie. Výrobok nie je určený na komerčné používanie. Používaním výrobku v mraze môže dôjsť k jeho poškodeniu.

V PRÍPADE PROBLÉMOV ALEBO OTÁZOK OHĽADNE VÝROBKU ALEBO MONTÁŽE SA VŽDY NAJPRV SPOJTE S NAŠÍM SERVISNÝM MIESTOM. RADI VÁM POMÔŽEME.

3. Technické údaje

Model: Ochrana proti hmyzu na okná, mimoriadne plochá 130 × 150 cm
Max. vnútorný rozmer rámu (svetlosť, Š × V): 126 × 146 cm
Montážna hĺbka: cca 5 mm
Hrúbka vonkajšieho rámu: 7,5 – 35 mm

PRI ROZBAĽOVANÍ DÁVAJTE POZOR, ABY STE NEDOPATRENÍM NEVYHODILI MONTÁŽNY MATERIÁL. IHNEĎ PO ROZBALENÍ SKONTROLUJTE, ČI JE DODÁVKA KOMPLETNÁ A ČI SÚ VÝROBOK A VŠETKY JEHO DIELY V BEZCHYBNOM STAVE. VÝROBOK V ŽIADNOM PRÍPADE NEMONTUJTE, AK NIE JE DODÁVKA KOMPLETNÁ.

4. Bezpečnostné upozornenia

Varovanie
Zákaz opierania sa
Nenechávajte deti bez dozoru
Upozornenie

VAROVANIE! NEBEZPEČENSTVO OHROZENIA ŽIVOTA A NEBEZPEČENSTVO ÚRAZU PRE DETI!
Nebezpečenstvo udusenia, uškrtenia a poranenia časťami obalu a obsahom. Deti nevnímajú takéto nebezpečenstvá! Výrobok nie je hračka.
VAROVANIE! NEBEZPEČENSTVO PÁDU! NEBEZPEČENSTVO OHROZENIA ŽIVOTA A NEBEZPEČENSTVO ÚRAZU!
Neopierajte sa o výrobok. Tento výrobok nie je žiadna bariéra brániaca výstupu, ktorú možno zaťažiť, a nesmie sa používať ako náhrada za zatvorené okno alebo zatvorené dvere. Výrobok montujte len na bezpečne prístupné okná a dvere. Pri montáži, demontáži alebo čistení výrobku sa nevykláňajte z okna/dverí ani proti výrobku a na ochrannú mriežku proti hmyzu netlačte.
POZOR! NEBEZPEČENSTVO PORANENIA!
Hrozí nebezpečenstvo poranenia v dôsledku neodbornej montáže a použitia nástrojov. V prípade potreby použite pracovné rukavice. Montáž a obsluhu môžu vykonávať len osoby, ktoré sa oboznámili s návodom a dokážu ho samostatne namontovať. Na montáž sa v žiadnom prípade nesmú použiť nekompletné konštrukčné diely, resp. poškodené diely. Môže to mať negatívny vplyv na funkciu a bezpečnosť výrobku. Výrobok a všetky horľavé diely držte mimo zdrojov tepla a ohňa.
Uchovajte si obal, obsahuje dôležité informácie.

5. Montáž

Dodržiavajte bezpečnostné upozornenia a postupujte podľa krokov montáže 1 – 9. Potrebné náradie použite opatrne, aby ste nezranili seba a iných.

6. Čistenie a starostlivosť
- V žiadnom prípade nepoužívajte leptavé alebo drsné čistiace prostriedky.
- Pletivo a rám čistite jemne navlhčenou handričkou, ktorá nezanecháva vlákna.
- Ochranu proti hmyzu vyberajte v pravidelných intervaloch z okna a dôkladne ju vyčistite.
- V prípade potreby použite jemný čistiaci prostriedok.

7. Zneškodnenie
Obal sa skladá z ekologických materiálov. Vyhoďte ho do miestneho kontajnera na recykláciu. Možnosti zneškodnenia použitého výrobku sa dozviete na svojom obecnom alebo mestskom úrade.

8. Montážne video
Animované video s montážou nájdete na:
www.smartmaxx.info

9. Výrobca / servis
3-ročná záruka.
Pri servise a záručných prípadoch kontaktujte:

Smartmaxx GmbH
Schulzstraße 2c, 85579 Neubiberg, GERMANY
Horúca linka: +49 89 678 45 06-0
E-mail: office@smartmaxx.info

Pre prípadné otázky majte poruke pokladničný doklad a číslo výrobku IAN **446824_2307** ako dôkaz o kúpe.

10. Často kladené otázky
Čo robiť, ak v balení chýbajú diely alebo sú poškodené?
Ak zistíte, že chýba diel, ktorý je uvedený v rozsahu dodávky alebo že je tento diel poškodený, oznámte nám to spolu s uvedením čísla výrobku a dokladu o kúpe na e-mailovú adresu office@smartmaxx.info alebo použite náš kontaktný formulár. V rámci záručnej doby dostanete bezplatnú náhradu.

Kam sa výrobok umiestni?
Rám sa pripevní pomocou upevňovacích pružín do okenného otvoru.

Na čo treba dávať pozor pri skracovaní?
Pomocou pílky na kov skráťte všetky hliníkové profily. Pomocou pokosnice dosiahnete presný rez. Na tento účel pripevnite v prípade potreby diely, ktoré chcete skrátiť stolárskou zvierkou do pokosnice tak, aby ste ich nestlačili.

Na čo treba dávať pozor pri uchytávaní sieťoviny do rámu?
Pri vtláčaní gumenej paspuly nenapínajte aj tkaninu, aby ste zabránili pokriveniu rámu. Paspulu možno optimálne umiestniť v ťahu.

Upozornenie: omyly, zmeny a tlačové chyby vyhradené. Aktuálnu verziu návodu si môžete stiahnuť ako PDF na adrese www.smartmaxx.info

PL 1. Wstęp
Gratulujemy!
Szanowni Klienci, zdecydowali się Państwo na zakup produktu wysokiej jakości. Przed przystąpieniem do montażu i zastosowania należy zapoznać się z produktem. Zaleca się uważne przeczytanie poniższej instrukcji montażu i wskazówek dotyczących bezpieczeństwa. Produktu należy używać tylko zgodnie z opisem i jego przeznaczeniem. Niniejszą instrukcję należy starannie przechowywać. W przypadku przekazania produktu osobom trzecim należy dołączyć do niego całą dokumentację.

2. Zastosowanie zgodne z przeznaczeniem
Moskitiera jest przewidziana do ochrony wnętrz mieszkalnych przed dostępem owadów, takich jak muchy. Inne zastosowanie niż powyżej opisane lub dokonanie modyfikacji wyrobu nie jest dozwolone, ponieważ może być przyczyną skaleczeń i / lub uszkodzenia wyrobu. Producent nie ponosi odpowiedzialności za szkody powstałe w wyniku użytkowania niezgodnego z przeznaczeniem lub uszkodzenia spowodowane montażem. Produkt nie jest przeznaczony do zastosowań komercyjnych. Użytkowanie podczas mrozu może spowodować uszkodzenie wyrobu.

W PRZYPADKU JAKICHKOLWIEK PROBLEMÓW LUB PYTAŃ DOTYCZĄCYCH PRODUKTU LUB MONTAŻU PROSIMY O KONTAKT W PIERWSZEJ KOLEJNOŚCI Z NASZYM SERWISEM. CHĘTNIE PAŃSTWU POMOŻEMY.

3. Dane techniczne
Model: Wyjątkowo płaska moskitiera do okien 130 x 150 cm
Maks. wymiar wewnętrzny ościeżnicy (wymiar w świetle, szer. x wys.): 126 x 146 cm
Głębokość zabudowy: ok. 5 mm
Dopuszczalna grubość ościeżnicy: 7,5–35 mm

PODCZAS WYPAKOWYWANIA ZWRACAĆ UWAGĘ, ŻEBY PRZYPADKOWO NIE WYRZUCIĆ CZĘŚCI MONTAŻOWYCH. BEZPOŚREDNIO PO WYPAKOWANIU SKONTROLOWAĆ, CZY OPAKOWANIE ZAWIERAŁO WSZYSTKIE CZĘŚCI ORAZ SPRAWDZIĆ NIENAGANNY STAN WYROBU I WSZYSTKICH CZĘŚCI. W ŻADNYM WYPADKU NIE NALEŻY PRZYSTĘPOWAĆ DO MONTAŻU, JEŚLI NABYTY WYRÓB NIE JEST KOMPLETNY.

4. Przepisy bezpieczeństwa
Ostrzeżenie
Zakaz opierania się
Nie pozostawiać dzieci bez nadzoru
Indicație

OSTRZEŻENIE! ZAGROŻENIE ŻYCIA I NIEBEZPIECZEŃSTWO WYPADKU DLA MAŁYCH I WIĘKSZYCH DZIECI!
Ryzyko uduszenia i zranienia przez części opakowania i jego zawartość. Dzieci nie są świadome tych zagrożeń. Produkt nie jest zabawką.
OSTRZEŻENIE! NIEBEZPIECZEŃSTWO UPADKU! ZAGROŻENIE ŻYCIA I NIEBEZPIECZEŃSTWO WYPADKU!
Nie opierać się o produkt. Ten produkt nie jest wytrzymałą barierą wyjściową i nie może być wykorzystywany w zastępstwie zamkniętego okna lub zamkniętych drzwi. Umieszczać produkt tylko na oknach i drzwiach, do których dostęp jest bezpieczny. Przy umieszczaniu, demontowaniu lub czyszczeniu produktu nie wychylać się z okna/drzwi, nie opierać się o produkt i nie naciskać od środka na moskitierę.
OSTROŻNIE! RYZYKO ZRANIENIA!
Istnieje ryzyko zranienia w wyniku nieprawidłowego montażu i niewłaściwego zastosowania narzędzi. W razie potrzeby stosować rękawice robocze. Montaż i obsługa mogą być przeprowadzane wyłącznie przez osoby, które zapoznały się z instrukcją i są w stanie samodzielnie wykonać montaż. Niekompletne zestawy elementów lub uszkodzone części nie mogą być stosowane do montażu. Może to powodować ograniczenie funkcjonalności i bezpieczeństwa. Trzymać produkt i wszystkie palne części z dala od źródeł gorąca i ognia.
Zachować opakowanie, gdyż zawiera ono ważne informacje.

5. Montaż
Stosować się do wskazówek bezpieczeństwa i czynności montażowych 1–9. Ostrożnie korzystać z potrzebnych narzędzi, aby nie zranić siebie lub innych.

6. Czyszczenie i pielęgnacja
- W żadnym wypadku nie stosować żrących lub szorujących środków czyszczących.
- Siatkę z włókna szklanego i ramę czyścić lekko nawilżoną ściereczką nie pozostawiającą włókien.
- Regularnie okresowo zdejmować moskitierę ramową z okna i czyścić ją gruntownie.
- W razie potrzeby użyć łagodnego środka do czyszczenia.

7. Utylizacja
Opakowanie wykonane jest z materiałów nieszkodliwych dla środowiska. Przekazać je do recyklingu, wrzucając do lokalnych pojemników na surowce wtórne. Na temat możliwości utylizacji zużytego produktu prosimy zasięgnąć informacji w lokalnym urzędzie miejskim lub gminie.

Zużyty sprzęt może mieć szkodliwy wpływ na środowisko i zdrowie ludzi z uwagi na potencjalną zawartość niebezpiecznych substancji, mieszanin oraz części składowych. Gospodarstwo domowe spełnia ważną rolę w przyczynianiu się do ponownego użycia i odzysku surowców wtórnych, w tym recyklingu zużytego sprzętu. Na tym etapie kształtuje się postawy, które wpływają na zachowanie wspólnego dobra jakim jest czyste środowisko naturalne.

8. Wideo pokazujące etapy montażu
Animowane wideo pokazujące etapy montażu jest do obejrzenia pod:
www.smartmaxx.info

9. Producent / serwis
3-letnia gwarancja.
W sprawach serwisu i gwarancji prosimy skontaktować się z:

Smartmaxx GmbH
Schulzstraße 2c, 85579 Neubiberg, GERMANY
Infolinia: +49 89 24 42 94 79
E-mail: office@smartmaxx.info

W razie jakichkolwiek pytań należy przygotować numer artykułu **IAN 446824_2307** oraz paragon stanowiący dowód zakupu.

10. FAQ
Co zrobić, gdy brakuje części bądź zostały one uszkodzone?
Jeśli stwierdzą Państwo, że brakuje części wymienionej w zakresie dostawy lub jest ona wadliwa, prosimy o poinformowanie nas o tym, przesyłając numer artykułu oraz dowód zakupu pocztą elektroniczną na adres office@smartmaxx.info lub korzystając z naszego formularza kontaktowego. W okresie gwarancyjnym otrzymacie Państwo niezwłocznie element zastępczy.

Gdzie umieszczany jest produkt?
Rama jest mocowana przy użyciu sprężyn mocujących w świetle okna.

Na co należy zwracać uwagę przy przycinaniu?
Skracać wszystkie profile aluminiowe przy użyciu piły do metalu. Przy zastosowaniu skrzynki uciosowej można osiągnąć dokładne przycinanie. W tym celu należy zamocować skracane części przy użyciu zacisku śrubowego w skrzynce uciosowej bez ich ściskania.

Na co należy zwracać uwagę przy nawijaniu materiału?
Przy wprowadzaniu gumowego nawoju nie naprężać dodatkowo materiału, aby uniknąć wykrzywienia ramy. Pod obciążeniem rozciągającym nawój może być optymalnie umieszczany.

Wskazówka: Pomyłki, zmiany techniczne i błędy w druku zastrzeżone. Aktualna wersja instrukcji obsługi w wersji PDF jest do pobrania na stronie www.smartmaxx.info.

BG 1. Въведение
Поздравления!
С тази покупка Вие взехте решение да закупите един висококачествен продукт. Запознайте се с продукта преди монтажа и първата употреба. Моля, прочетете внимателно следващите инструкции за монтаж и указанията за безопасност. Използвайте продукта само по описания начин и за посочените сфери на приложение. Съхранявайте добре това ръководство. Когато предавате продукта на трети лица, предайте заедно с него всички документи.

2. Употреба по предназначение
Това съдържание е предвидено за защита от насекоми като мухи у дома. Не е разрешена употреба на продукта, различна от описаната по-горе, защото може да доведе до наранявания и/или повреда на продукта. При щети, възникнали поради неправилна употреба или монтаж, производителят не поема отговорност. Този продукт не е предназначен за промишлена употреба. Употребата на продукта при мраз може да го повреди.

МОЛЯ, СВЪРЗВАЙТЕ СЕ ВИНАГИ ПЪРВО С НАШИЯ СЕРВИЗ ПРИ ПРОБЛЕМИ ИЛИ АКО ИМАТЕ ВЪПРОСИ, СВЪРЗАНИ С ПРОДУКТА. С УДОВОЛСТВИЕ ЩЕ ВИ ПОМОГНЕМ.

3. Технически характеристики
Модел: Защита против насекоми за прозорец ултра тънка 130x150 cm
Максимален вътрешен размер на рамката (светъл отвор, Ш x В): 126x146 cm
Дълбочина на вграждане: около 5 mm
Дебелина на касата: 7,5 - 35 mm

ПРИ РАЗОПАКОВАНЕТО ВНИМАВАЙТЕ ДА НЕ ИЗХВЪРЛИТЕ ПО ПОГРЕШКА МОНТАЖЕН МАТЕРИАЛ. НЕПОСРЕДСТВЕНО СЛЕД РАЗОПАКОВАНЕТО НА ПРОДУКТА ПРОВЕРЕТЕ ДАЛИ КОМПЛЕКТЪТ НА ДОСТАВКАТА Е ПЪЛЕН И ДАЛИ ПРОДУКТЪТ И ВСИЧКИ ЧАСТИ СА В БЕЗУПРЕЧНО СЪСТОЯНИЕ. В НИКАКЪВ СЛУЧАЙ НЕ МОНТИРАЙТЕ ПРОДУКТА, АКО ДОСТАВКАТА НЕ Е В ПЪЛЕН КОМПЛЕКТ.

4. Указания за безопасност
Предупреждение
Облягането забранено
Не оставяйте децата без надзор
Указание

ПРЕДУПРЕЖДЕНИЕ! ОПАСНОСТ ЗА ЖИВОТА И ОПАСНОСТ ОТ ЗЛОПОЛУКА ЗА МАЛКИ ДЕЦА!
Опасност от задушаване, удушаване и нараняване от съставните части на опаковката и съдържанието. Децата не са наясно с тези опасности. Продуктът не е играчка.

ПРЕДУПРЕЖДЕНИЕ! ОПАСНОСТ ОТ ПАДАНЕ! ОПАСНОСТ ЗА ЖИВОТА И ОПАСНОСТ ОТ ЗЛОПОЛУКА!
Не се облягайте на продукта. Този продукт не представлява годна за поемане на натоварване изходна преграда и не трябва да служи за заместител на затворен прозорец, респ. на затворена врата. Поставяйте продукта само на безопасно достъпни прозорци и врати. При поставяне, демонтиране или почистване на продукта не се облягайте над прозореца / вратата или към продукта и не натискайте отвътре защитната преграда срещу насекоми.
ВНИМАНИЕ! ОПАСНОСТ ОТ НАРАНЯВАНЕ!
Има опасност от нараняване поради неправилен монтаж и при използване на инструмент. При необходимост използвайте работни ръкавици. Сглобяването и експлоатацията могат да се извършват само от лица, които са се запознали с инструкциите и могат да го монтират самостоятелно. Непълните комплекти, респективно повредените части не трябва да се използват за монтаж. В резултат на това може да се наруши функционирането и безопасността. Дръжте изделието и всички запалими части далеч от източници на топлина и огън.
Запазете опаковката, съдържа важна информация.

5. Монтаж
Спазвайте указанията за безопасност и следвайте монтажните стъпки 1 - 9. Ползвайте необходимите инструменти внимателно, за да не нараните себе си или трети лица.

6. Поддържане и почистване
- В никакъв случай не използвайте разяждащи или абразивни препарати за почистване.
- Почиствайте тъканта и рамката с леко навлажнена кърпа без власинки.
- Сваляйте на редовно рамката от прозореца и я почиствайте основно.
- Евентуално използвайте мек препарат за миене.

7. Рециклиране
Опаковката се състои от екологични материали. Изхвърляйте ги в подходящи контейнери за рециклиране. Възможности за рециклиране на стария продукт можете да узнаете в общинската или градската администрация.

8. Видео на монтажа
Анимационен видео клип с монтажа може да бъде намерен на:
www.smartmaxx.info

9. Производител / Сервизно обслужване
3 години гаранция
В случай на гаранция и необходимост от сервизно обслужване се обърнете към:

Smartmaxx GmbH
Schulzstraße 2c, 85579 Neubiberg, GERMANY
Гореща линия +49 89 678 45 06 - 0
имейл: office@smartmaxx.info

Моля, при запитването си подгответе касовия бон и номера на продукта IAN 446824_2307, с които ще докажете покупката на продукта.

10. Често задавани въпроси
Какво да направите, когато липсват или са дефектни части в комплекта?
Ако установите, че липсва или е дефектна посочена в обхвата на доставката част, съобщете ни това като ни изпратите номера на продукта и касовата бележка по имейл на office@smartmaxx.info или като използвате нашия формуляр за контакт. В рамките на гаранцията безплатно ще получите нов продукт.

Къде се поставя продуктът на прозореца?
Рамката се захваща чрез закрепващи гайки на рамката на прозореца.

На какво трябва да се обърне внимание при скъсяване?
Скъсете алуминиевите профили с ножовка за метал. Можете да постигнете точно изрязване чрез шаблон за рязане. Ако е необходимо, затегнете частите, които трябва да се скъсят, с винтова скоба в шаблона за рязане, без да ги притискате.

На какво трябва да се обърне внимание при кедероване на тъканта?
Не напрягайте допълнително тъканта при притискане на кумения кедер, за да избегнете измятане на рамката. Кедерът се монтира най-добре с опън.

Указание: Запазено право на заблуда, промени и печатни грешки. Актуалната версия на ръководството в pdf формат можете да свалите на www.smartmaxx.info.

HU 1. Bevezetés
Szívből gratulálunk!
Vásárlásával kiváló termék mellett döntött. Felszerelés és használatbavétel előtt ismerkedjen meg a termékkel. Ehhez olvassa el figyelmesen az alábbi szerelési útmutatót és a biztonsági tudnivalókat. A terméket csak a leírás szerint és a megadott felhasználási területekre használja. Őrizze meg ezt az útmutatót. A termék harmadik félnek történő továbbadásakor az összes dokumentumot is adja át.

2. Rendeltetésszerű használat
Ezt a terméket lakóterületen történő felhasználásra, rovarok és legyek elleni védelemre tervezték. Az előzőekben leírtaktól eltérő használat vagy a termék módosítása tilos, valamint személyi sérülésekhez és/vagy a termék károsodásához vezethet. A nem rendeltetésszerű használatból eredő vagy a szerelés közben keletkezett károkért a gyártó nem vállal felelősséget. A terméket nem ipari használatra tervezték. Fagy esetén történő használat esetén a termék károsodhat.

A TERMÉKKEL VAGY A SZERELÉSSEL KAPCSOLATOS PROBLÉMÁK VAGY KÉRDÉSEK ESETÉN ELŐSZÖR MINDIG A VEVŐSZOLGÁLATUNKHOZ FORDULJON. KÉSZSÉGGEL ÁLLUNK RENDELKEZÉSÉRE.

3. Műszaki adatok
Modell: Rovarvédő rendkívül lapos ablakhoz 130x150 cm
Keret belső mérete max. (nyílásméret, H x Sz): 126x146 cm
Beépítési mélység: kb. 5 mm
Vakkeret vastagsága: 7,5 - 35 mm

KICSOMAGOLÁSNÁL ÜGYELJEN ARRA, NEHOGY VÉLETLENÜL SZERELÉSI ANYAGOT DOBJON EL. KÖZVETLENÜL A KICSOMAGOLÁS UTÁN ELLENŐRIZZE, HIÁNYTALAN-E A SZÁLLÍTMÁNY TARTALMA, VALAMINT A TERMÉK ÉS VALAMENNYI ALKATRÉSZ KIFOGÁSTALAN ÁLLAPOTBAN VAN-E. SEMMIKÉPPEN NE SZERELJE FEL A TERMÉKET, HA A SZÁLLÍTMÁNY TARTALMA NEM HIÁNYTALAN.

4. Biztonsági utasítások
Figyelmeztetés
Nekitámaszkodni tilos
Ne hagyja felügyelet nélkül a gyermekeket
Megjegyzés

VIGYÁZAT! KISGYERMEKEKET ÉS GYERMEKEKET FENYEGETŐ ÉLET- ÉS BALESETVESZÉLY!
Fulladás, fojtás és sérülés veszélye a csomagolás összetevői és tartalma miatt. A gyerekek nincsenek tisztában ezekkel a veszélyekkel. A termék nem játékszer.
VIGYÁZAT! (LE)ZUHANÁSVESZÉLY! ÉLETVESZÉLY ÉS BALESETVESZÉLY!
Ne támaszkodjon a terméknek. Ez a termék nem egy terhelhető kilépési korlát, és nem használható zárt ablak vagy ajtó helyettesítésére. A terméket csak biztonságosan hozzáférhető ablakokra és ajtókra szerelje fel. A termék felszerelésekor, eltávolításakor vagy tisztításakor ne hajoljon ki az ablakon / ajtón, ne támaszkodjon a terméknek, és ne nyomja belülről a rovarvédő hálót.
VIGYÁZAT! SÉRÜLÉSVESZÉLY!
A szakszerűtlen összeszerelés miatt és a szerszámhasználat során fennáll a sérülés veszélye. Szükség esetén használjon védőkesztyűt. Az összeszerelést és a kezelést csak olyan személyek végezhetik, akik megismerték az útmutatót, és képesek az önálló összeszerelésre. A hiányos készleteket ill. sérült alkatrészeket soha nem szabad összeszerelésre használni. Ez hátrányosan befolyásolhatja a működést és a biztonságot. Tartsa távol a terméket és minden gyúlékony alkatrészt hőforrásoktól és tűztől.
Őrizze meg a csomagolást, fontos információkat tartalmaz.

5. Összeszerelés
Tartsa be a biztonsági útmutatásokat, és kövesse az 1-9. összeszerelési lépéseket. Óvatosan használja a szükséges szerszámokat, nehogy sérülést okozzon saját magának vagy másoknak velük.

6. Tisztítás és karbantartás
- Semmiképpen ne használjon maró hatású tisztítószereket vagy súrolószereket.
- A szövetet és a keretet szöszmentes, enyhén benedvesített kendővel tisztítsa meg.
- A rovarvédő ablakot rendszeres időközökben vegye ki az ablakból, és alaposan tisztítsa le.
- Szükség esetén kímélő tisztítószert használjon.

7. Hulladékkezelés
A csomagolás környezetbarát anyagokból készült. Tegye a helyi, újrahasznosítható hulladékot gyűjtő tartályokba. Az elhasználódott termék hulladékkezelésének lehetőségeiről érdeklődjön a községi vagy városi önkormányzatnál.

8. Összeszerelési videó
Animált szerelési videónkat a következő oldalon találja:
www.smartmaxx.info

9. Gyártó / vevőszolgálat
3 év garancia.
Szervizeset és garanciális kérdések esetén forduljon a következő elérhetőséghez:

Smartmaxx GmbH
Schulzstraße 2c, 85579 Neubiberg, GERMANY
Hotline: +49 89 24 42 94 79
E-mail: support.hu@smartmaxx.info

Minden megkereséshez készítse elő a vásárlást igazoló nyugtát és az **IAN 446824_2307** cikkszámot.

10. GYIK
Mi a teendő, ha hiányoznak/hibásak az alkatrészek?
Ha azt tapasztalja, hogy a csomagból hiányzik egy alkatrész vagy hibás a benne lévő alkatrész, a termék cikkszámának és nyugtájának elküldésével tájékoztasson bennünket e-mailben az office@smartmaxx.info címen, vagy használja kapcsolatfelvételi űrlapunkat. A garanciális időszakban haladéktalanul és ingyenesen ellátjuk cserealkatrésszel.

Hol kell rögzíteni a terméket?
A keretet rögzítő rugók rögzítik az ablaknyílásba.

Mire kell ügyelni a méretre vágásnál?
Vágjon méretre minden alumíniumprofilt fémfűrésszel. Gérvágó dobozunk használatával pontosan méretre tudja vágni. Ehhez rögzítse a levágandó alkatrészeket a gérvágó dobozban szükség esetén pillanatszorítóval, anélkül, hogy összenyomná őket.

Mire kell ügyelni a hálószövet beszorítása során?
Ne feszítse meg a szövetet a gumirögzítők behúzásakor, hogy elkerülje a keret megvetemedését. A húzás közben a rögzítő optimálisan behelyezhető.

Megjegyzés: A tévedések, változtatások és nyomdahibák jogát fenntartjuk. Az útmutató aktuális változata PDF formátumban a www.smartmaxx.info oldalról tölthető le.

IT 1. Introduzione
Congratulazioni!
Acquistando questo articolo avete scelto un prodotto di alta qualità. Si prega di familiarizzare con il prodotto prima del montaggio e della prima messa in funzione. Leggere attentamente le seguenti istruzioni di montaggio e le avvertenze di sicurezza. Utilizzare il prodotto soltanto come descritto ed esclusivamente per gli scopi designati. Conservare con cura queste istruzioni. In caso di cessione del prodotto a terzi, consegnare anche tutta la documentazione.

2. Utilizzo conforme alla destinazione d’uso
Questo articolo è designato come protezione da insetti quali mosche in ambito domestico. Un altro utilizzo diverso da quello descritto o una modifica del prodotto non sono consentiti e possono provocare lesioni e/o danni al prodotto. Il produttore non si assume alcuna responsabilità per danni derivanti da un utilizzo non conforme alla destinazione d’uso o dal montaggio. Il prodotto non è destinato all’uso commerciale. Il prodotto può subire danni se utilizzato in presenza di gelo.

PER PROBLEMI O DOMANDE RELATIVI AL PRODOTTO O AL MONTAGGIO, VI PREGHIAMO DI CONTATTARE SEMPRE IL NOSTRO SERVIZIO DI ASSISTENZA. SAREMO A VOSTRA DISPOSIZIONE.

3. Dati tecnici
Modello: Zanzariera extrapiatta per finestra 130x150 cm
Dimensioni interne max. del telaio (luce netta, L x A): 126x146 cm
Profondità di installazione: circa 5 mm
Spessore del telaio: 7,5 - 35 mm

AL DISIMBALLAGGIO DEL PRODOTTO FARE ATTENZIONE A NON GETTARE PER ERRORE IL MATERIALE DI MONTAGGIO. CONTROLLARE IL PRODOTTO SUBITO DOPO AVERLO DISIMBALLATO E VERIFICARE CHE IL CONTENUTO DELLA FORNITURA SIA COMPLETO E LE CONDIZIONI DEL PRODOTTO E DI TUTTI GLI ALTRI PEZZI SIANO REGOLARI. NON MONTARE ASSOLUTAMENTE IL PRODOTTO SE IL CONTENUTO DELLA FORNITURA NON È COMPLETO.

4. Avvertenze di sicurezza
Attenzione
Vietato appoggiarsi
Non lasciare incustoditi i bambini
Nota

ATTENZIONE! PERICOLO DI MORTE O INFORTUNIO PER NEONATI E BAMBINI!
Rischio di soffocamento, strangolamento e lesioni dovuto ai componenti e al contenuto della confezione. I bambini non sono consapevoli di questi pericoli. Il prodotto non è un giocattolo.
ATTENZIONE! PERICOLO DI CADUTA! PERICOLO DI MORTE O INFORTUNIO!
Non appoggiarsi al prodotto. Questo prodotto non rappresenta una solida barriera contro l’uscita dall’ambiente interno e non deve essere utilizzato al posto di una finestra o di una porta chiusa. Fissare il prodotto solo a finestre e porte accessibili in sicurezza. Durante l’installazione, lo smontaggio o la pulizia del prodotto, non sporgersi dalla finestra/porta o appoggiarsi al prodotto e non premere contro la zanzariera dall’interno.
ATTENZIONE! RISCHIO DI INFORTUNIO!
Sussiste il rischio di lesioni dovute a montaggio e uso improprio degli strumenti. Se necessario, utilizzare guanti da lavoro. Il montaggio e l’utilizzo devono essere eseguiti solo da persone che abbiano familiarizzato con le istruzioni e che siano in grado di montare il prodotto autonomamente. Per il montaggio non devono mai essere utilizzati kit incompleti o parti danneggiate. Così facendo, la funzionalità e la sicurezza possono essere compromesse. Tenere il prodotto e tutte le parti combustibili lontano da fonti di calore e fuoco.
Conservare l’imballaggio, contiene informazioni importanti.

5. Montaggio
Osservare le istruzioni di sicurezza e seguire le fasi di montaggio 1 - 9. Utilizzare lo strumento richiesto con attenzione per non ferire se stessi o gli altri.

6. Pulizia e cura
- Non utilizzare assolutamente detersivi corrosivi o abrasivi.
- Pulire la rete e il telaio con un panno privo di lanugine e leggermente inumidito.
- Ad intervalli regolari togliere la zanzariera dalla finestra e pulirla a fondo.
- Utilizzare eventualmente un detersivo delicato.

7. Smaltimento
La confezione è realizzata con materiali ecologici. Gettare questi rifiuti nei contenitori di raccolta locali. Informarsi presso l’amministrazione comunale o locale sulle possibilità di smaltimento non dannoso per l’ambiente.

8. Video relativo al montaggio
Un video animato è disponibile alla pagina:
www.smartmaxx.info

9. Produttore/Assistenza
Garanzia di 3 anni.
Per assistenza o garanzia contattare:

Smartmaxx GmbH
Schulzstraße 2c, 85579 Neubiberg, GERMANIA
Linea diretta: +49 24 42 94 79
E-mail: support.it@smartmaxx.info

Per qualsiasi richiesta, si prega di tenere a portata di mano la ricevuta e il numero dell’articolo **IAN 446824_2307** come prova d’acquisto.

La prestazione in garanzia vale per difetti del materiale o di fabbricazione. Questa garanzia non si estende a componenti del prodotto esposti a normale logorio, che possono pertanto essere considerati come componenti soggetti a usura (esempio capacità della batteria, calcificazione, lampade, pneumatici, filtri, spazzole…). La garanzia non si estende altresì a danni che si verificano su componenti delicati (esempio interruttori, batterie, parti realizzate in vetro, schermi, accessori vari) nonché danni derivanti dal trasporto o altri incidenti.

10. FAQ
Che cosa bisogna fare se nel kit di montaggio mancano elementi o sono presenti elementi difettosi?
Se si constata l’assenza di un elemento indicato nella fornitura o la presenza di difetti in un elemento, vi preghiamo di comunicarcelo indicando il codice articolo del prodotto o dello scontrino per email all’indirizzo office@smartmaxx.info o utilizzando il modulo di contatto. Entro il periodo di garanzia riceverete immediatamente una sostituzione gratuita.
Dove posizionare il prodotto?
Il telaio è fissato al vano della finestra con molle di fissaggio.

Cosa è necessario considerare quando si taglia?
Accorciare tutti i profili in alluminio usando un seghetto. Usando una cassetta per augnature è possibile ottenere un taglio preciso. Per fare ciò, fissare le parti da accorciare con un morsetto a vite nello strumento senza schiacciarlo.

A cosa bisogna prestare attenzione quando si sistemano i bordi del tessuto?
Non tendere il tessuto quando si infila il listello di gomma per evitare di deformare il telaio. I listelli possono essere fissati in modo ottimale sotto tensione.

Nota: Salvo errori, modifiche e refusi di stampa. Versione aggiornata delle istruzioni in PDF disponibile per il download al sito www.smartmaxx.info

DK 1. Indledning
Tillykke!
Med dit køb har du valgt et produkt af høj kvalitet. Gør dig fortrolig med produktet inden montering og første ibrugtagning. Læs hertil den efterfølgende monteringsvejledning og sikkerhedsoplysningerne omhyggeligt igennem. Brug produktet udelukkende som beskrevet og til de anførte anvendelsesområder. Opbevar denne vejledning på et sikkert sted. Udlever alle dokumenter ved videregivelse af produktet til en tredjepart.

2. Tilsigtet brug
Produktet er beregnet til beskyttelse mod insekter, som f.eks. fluer, i private boliger. Anden brug end den førnævnte eller en ændring af produktet er ikke tilladt og kan medføre kvæstelser og/eller beskadigelse af produktet. Producenten hæfter ikke for skader, der er opstået på grund af forkert brug eller skader, der opstår på grund af monteringen. Produktet er ikke beregnet til erhvervsmæssig brug. Betjening ved frost kan beskadige produktet.

KONTAKT ALTID FØRST VORES SERVICE, HVIS DU OPLEVER PROBLEMER ELLER HAR SPØRGSMÅL TIL PRODUKTET ELLER MONTERING. VI HJÆLPER DIG GERNE.

3. Tekniske data
Model: Insektbeskyttelse til vinduer ekstremt flad 130X150 cm
Maks. indvendige mål af rammen (lysmål, B x H): 126X146 cm
Monteringsdybde: ca. 5 mm
Blændrammens tykkelse: 7,5 - 35 mm

VÆR UNDER UDPAKNING OPMÆRKSOM PÅ, AT DU IKKE SMIDER MONTERINGSMATERIALE UD VED EN FEJL. KONTROLLÉR STRAKS EFTER UDPAKNINGEN, AT LEVERINGSOMFANGET ER KOMPLET OG AT PRODUKTET OG ALLE DELE ER I UPÅKLAGELIG TILSTAND. MONTER UNDER INGEN OMSTÆNDIGHEDER PRODUKTET, HVIS LEVERINGSOMFANGET IKKE ER KOMPLET.

4. Sikkerhedsanvisninger
Advarsel
Lænen op ad forbudt
Lad ikke børn være uden opsyn
Henvisning

ADVARSEL! LIVSFARE OG ULYKKESRISIKO FOR SMÅBØRN OG BØRN!
Fare for kvælning, strangulation og tilskadekomst fra emballagekomponenter og indhold. Børn er ikke bevidste om disse farer. Produktet er ikke et stykke legetøj.
ADVARSEL! (NED-)FALDSFARE! LIVSFARE OG FARE FOR ULYKKER!
Læn dig ikke mod produktet. Dette produkt er ikke en belastbar udgangsbarriere og må ikke bruges som erstatning for et lukket vindue eller en lukket dør. Anbring kun produktet på vinduer og døre, der uden fare er tilgængelige. Når produktet anbringes, adskilles eller rengøres, må man ikke læne sig ud af vinduet / døren eller mod produktet og tryk ikke på insektbeskyttelsesgitteret indefra.
FORSIGTIG! FARE FOR TILSKADEKOMST!
Der er fare for tilskadekomst på grund af usagkyndig montage og ved brug af værktøj. Brug arbejdshandsker om nødvendigt. Montering og betjening må kun udføres af personer, der har gjort sig fortrolige med vejledningen og selv er i stand til at samle det. Ufuldstændige byggesæt eller beskadigede dele må under ingen omstændigheder anvendes til montering. Funktionen og sikkerheden kan herved forringes. Hold produktet og alle brændbare dele væk fra varmekilder og ild.
Opbevar emballagen, den indeholder vigtige informationer.

5. Montering
Følg sikkerhedshenvisningerne og monteringstrinnene 1 – 9. Brug det nødvendige værktøj forsigtigt, så du ikke skader dig selv eller andre personer med det.

6. Rengøring og pleje
- Brug under ingen omstændigheder ætsende eller skurende rengøringsmidler.
- Rengør stoffet og rammen med en fnugfri, let fugtig klud.
- Tag insektbeskyttelsen til vinduer med jævne mellemrum ud af vinduet, og rengør den grundigt.
- Brug et mildt rengøringsmiddel, om nødvendigt.

7. Bortskaffelse
Emballagen består af miljøvenlige materialer. Bortskaf disse i lokale beholdere til genbrug. Du kan få oplysninger om bortskaffelse af det udtjente produkt hos kommunen.

8. Monteringsvideo
En animeret monteringsvideo finder du på:
www.smartmaxx.info

9. Producent/service
3-års garanti.
Ved service og garantitilfælde bedes du kontakte:

Smartmaxx GmbH
Schulzstrasse 2c, 85579 Neubiberg, GERMANY
Hotline: +49 89 678 45 06-0
Mail: office@smartmaxx.info

Hav venligst kassebonen og varenummeret **IAN 446824_2307** parat ved alle henvendelser som bevis for købet.

10. Ofte stillede spørgsmål
Sådan gør du, når dele i byggesættet mangler eller er defekte.
Hvis du konstaterer, at en del, der er angivet i leveringsomfanget, mangler eller er defekt, så informer os om dette i en mail, hvor du angiver produktets varenummer og vedhæfter kvitteringen, som du sender til office@smartmaxx.info eller benyt vores kontaktformular. Inden for garantitiden modtager du straks en gratis erstatning.

Hvor monteres produktet?
Rammen fikseres på vinduesåbningen ved hjælp af fastgøringsfjedre.

Det skal du være opmærksom på ved skæring af gardinet.
Afkort alle aluprofiler ved hjælp af en metalsav. Ved brug af en skærekasse kan du opnå et nøjagtigt snit. Fastgør derfor de dele, der skal afkortes, med en skruetvinge i skærekassen efter behov, uden at klemme dem sammen.

Hvad skal man være opmærksom på når stoffet monteres?
Spænd ikke stoffet yderligere, når du trækker gummilisten ind, for at undgå at vride rammen. Kantlisten kan fastgøres optimalt under spænding.

Bemærk: Der tages forbehold for fejl, ændringer og trykfejl. En aktuel version af vejledningen kan downloades som PDF på www.smartmaxx.info.

HR 1. Uvod
Čestitamo!
Ovom kupnjom odlučili ste se za proizvod visoke kvalitete. Prije montaže i prvog puštanja u rad upoznajte proizvod. U tu svrhu pažljivo pročitajte sljedeće upute za montažu i sigurnosne napomene. Proizvod upotrebljavajte samo kako je opisano te za navedena područja primjene. Dobro čuvajte ove upute. Pri davanju proizvoda trećim osobama predajte im i svu dokumentaciju.

2. Namjenska upotreba
Ovaj artikl predviđen je za zaštitu od insekata poput muha u privatnim stambenim prostorijama. Bilo koja druga upotreba osim gore opisane ili promjena proizvoda nije dopuštena i može uzrokovati ozljede i/ili oštećenja proizvoda. Za oštećenja nastala zbog nenamjenske upotrebe ili oštećenja nastala tijekom montaže proizvođač ne preuzima odgovornost. Proizvod nije predviđen za komercijalnu upotrebu. Rukovanje proizvodom na mrazu može ga oštetiti.

U SLUČAJU PROBLEMA ILI PITANJA O PROIZVODU ILI MONTAŽI, UVIJEK SE NAJPRIJE OBRATITE NAŠEM SERVISNOM CENTRU. RADO ĆEMO VAM POMOĆI.

3. Tehnički podaci
Model: Zaštita protiv insekata za prozore, izrazito plosnata 130 x 150 cm
Maks. unutarnja dimenzija okvira (svijetla dimenzija, Š x V): 126 x 146 cm
Dubina ugradnje: cca. 5 mm
Debljina okvira blende: 7,5 – 35 mm

KOD VAĐENJA PROIZVODA IZ AMBALAŽE PRIPAZITE DA NEHOTICE NE BACITE MATERIJAL ZA MONTAŽU. ODMAH NAKON RASPAKIRANJA PROVJERITE JE LI OPSEG ISPORUKE POTPUN TE JESU LI PROIZVOD I SVI DIJELOVI U BESPRIJEKORNOM STANJU. AKO OPSEG ISPORUKE NIJE POTPUN, NI U KOJEM SLUČAJU NEMOJTE MONTIRATI PROIZVOD.

4. Sigurnosne napomene
Upozorenje
Zabranjeno naslanjanje
Ne ostavljajte djecu bez nadzora
Napomena

UPOZORENJE! OPASNOST PO ŽIVOT I OPASNOST OD NEZGODA KOD MALE DJECE I DJECE!
Opasnost od gušenja, davljenja i ozljeda uzrokovanih sastavnim dijelovima i sadržajem ambalaže. Djeca nisu svjesna ovih opasnosti. Proizvod nije igračka.
UPOZORENJE! OPASNOST OD PADA! OPASNOST PO ŽIVOT I OPASNOST OD NESREĆA!
Ne naslanjajte se na proizvod. Ovaj proizvod ne predstavlja otpornu prepreku za izlaz i ne smije se upotrebljavati kao zamjena za zatvoreni prozor odnosno zatvorena vrata. Postavite proizvod samo na prozore i vrata kojima se može bezopasno pristupiti. Prilikom postavljanja, demontiranja i čišćenja proizvoda ne naginjite se kroz prozor / vrata, ne naslanjajte se na komarnik i ne pritišćite ga iznutra.
OPREZ! OPASNOST OD OZLJEDA!
Postoji opasnost od ozljeda uslijed nepravilne montaže i upotrebe alata. Po potrebi upotrebljavajte radne rukavice. Montažu i rukovanje smiju izvoditi samo osobe koje su se upoznale s uputama i mogu samostalno montirati proizvod. Nepotpuni kompleti odnosno oštećeni dijelovi ne smiju se ni u kojem slučaju upotrebljavati za montažu. To može ugroziti funkciju i sigurnost. Držite proizvod i sve zapaljive dijelove dalje od izvora topline i vatre.

Čuvajte ambalažu jer sadrži važne podatke.

5. Montaža
Pridržavajte se sigurnosnih napomena i pratite korake za montažu 1 – 9. Pažljivo upotrebljavajte potrebni alat kako njime ne biste ozlijedili sebe ili druge.

6. Čišćenje i održavanje
- Ni u kojem slučaju ne upotrebljavajte nagrizajuća ili abrazivna sredstva za čišćenje.
- Tkaninu i okvir čistite blago vlažnom krpom koja ne ostavlja dlačice.
- U redovitim razmacima izvadite komarnik za prozor iz prozora i temeljito ga očistite.
- Po potrebi upotrijebite blago sredstvo za čišćenje.

7. Odlaganje
Ambalaža je izrađena od ekoloških materijala. Odložite je u lokalne reciklažne spremnike. O mogućnostima odlaganja iskorištenih proizvoda možete se raspitati u svojoj općini ili gradskoj upravi.

8. Videozapis s uputama za montažu
Animirani videozapis s uputama za montažu pronaći ćete na:
www.smartmaxx.info

9. Proizvođač/servis
3 godine jamstva.
Kod servisa i u jamstvenom slučaju kontaktirajte:

Smartmaxx GmbH
Schulzstraße 2c, 85579 Neubiberg, GERMANY
Dežurna telefonska linija: +49 89 678 45 06-0
E-pošta: office@smartmaxx.info

(1) U slučaju manjeg popravka jamstveni rok se produljuje onoliko koliko je kupac bio lišen uporabe stvari.
(2) Međutim, kad je zbog neispravnosti stvari izvršena njezina zamjena ili njezin bitni popravak, jamstveni rok počinje teći ponovno od zamjene, odnosno od vraćanja popravljene stvari.
(3) Ako je zamijenjen ili bitno popravljen samo neki dio stvari, jamstveni rok počinje teći ponovno samo za taj dio.

Za sve upite pripremite račun i broj artikla **IAN 446824_2307** kao dokaz o kupnji.

10. Česta pitanja
Što učiniti ako u kompletu nedostaju neki dijelovi ili su neispravni?
Ako utvrdite da nedostaje ili je neispravan neki dio koji je naveden u opsegu isporuke, to javite e-poštom na adresu office@smartmaxx.info, s tim da navedete broj artikla svojeg proizvoda i priložite potvrdu o kupnji ili se koristite našim obrascem za kontakt. Unutar jamstvenog roka dobit ćete odmah besplatnu zamjenu.

Gdje se postavlja proizvod?
Okvir se pričvršćuje za udubljenja u zidu oko prozora pomoću pričvrsne opruge.

Na što treba paziti kod rezanja?
Skratite sve aluminijske profile metalnom pilom. Pomoću šablone za ručne pile postići ćete precizan rez. U tu svrhu dijelove za skraćivanje po potrebi fiksirajte navojnom stegom u šablonu za ručne pile bez da ih prignječite.

Na što treba paziti prilikom uvlačenja gumenog kedera u tkaninu?
Nemojte dodatno napinjati tkaninu prilikom uvlačenja gumenog kedera kako biste izbjegli iskrivljavanje okvira. Keder se može optimalno postaviti povlačenjem.

Napomena: Ne odgovaramo za zabune, izmjene i tiskarske greške. Aktualnu verziju uputa možete preuzeti kao PDF datoteku na www.smartmaxx.info.

RO 1. Introducere
Felicitări!
Odată cu achiziția dumneavoastră v-ați decis pentru un produs de înaltă calitate. Familiarizați-vă cu produsul înainte de montare și de prima punere în funcțiune. Pentru aceasta citiți cu atenție indicațiile de montare și indicațiile de siguranță următoare. Utilizați produsul numai în modul descris și în ariile de utilizare indicate. Păstrați bine indicațiile. În cazul în care predați produsul unui terț, predați și instrucțiunile de folosire.

2. Utilizare conform scopului
Acest articol este prevăzut pentru protecția împotriva insectelor, ca de exemplu a muștelor în spațiul privat de locuire. Nu este permisă altă utilizare decât cea descrisă sau o modificare a produsului, deoarece acestea pot duce la accidentarea și/ sau la deteriorarea produsului. Producătorul nu își asumă nicio răspundere pentru daunele rezultate din utilizarea necorespunzătoare sau pentru daunele cauzate de montare. Produsul nu este creat pentru utilizarea comercială. Funcționarea în condiții de îngheț poate deteriora produsul.

VĂ RUGĂM LUAȚI LEGĂTURA ÎN TOATE SITUAȚIILE IMEDIAT CU CENTRUL NOSTRU DE SERVICE ÎN CAZUL ÎN CARE AVEȚI PROBLEME SAU ÎNTREBĂRI CU PRIVIRE LA PRODUS SAU LA MONTAREA SA. VĂ AJUTĂM CU PLĂCERE.

3. Date tehnice
Model: Plasă de protecție împotriva insectelor pentru ferestre extra plată 130 x 150 cm
Dimensiunile interioare maxime ale ramei (dimensiunea golului interior, l x î): 126 x 146 cm
Adâncime de instalare: aproximativ 5 mm
Grosimea ramei oarbe: 7,5 - 35 mm

AVEȚI GRIJĂ CA LA DESPACHETARE SA NU ARUNCAȚI DIN GREȘEALA MATERIAL DE MONTARE. DUPĂ DESPACHETARE VERIFICAȚI NEAPĂRAT DACĂ CONȚINUTUL LIVRĂRII ESTE COMPLET, DAR ȘI STAREA PRODUSULUI ȘI A TUTUROR COMPONENTELOR SALE. NU MONTAȚI PRODUSUL ÎN CAZUL ÎN CARE CONȚINUTUL LIVRAT NU ESTE COMPLET.

4. Indicații de siguranță
Avertisment
Nu este permisă sprijinirea
Nu lăsați copiii nesupravegheați
Indicație

AVERTISMENT! PERICOL DE MOARTE ȘI DE ACCIDENTARE PENTRU COPII ȘI BEBELUȘI!
Pericol de asfixiere, ștrangulare și accidentare datorită componentelor ambalajului și ale conținutului. Copiii nu conștientizează acest pericol. Acest produs nu este o jucărie.
AVERTISMENT! PERICOL DE CĂDERE (PRĂBUȘIRE)! PERICOL DE MOARTE ȘI DE ACCIDENT!
Nu vă sprijiniți de produs. Acest produs nu reprezintă o delimitare către suprafața exterioară care prezintă capacitate portantă și nu trebuie utilizat ca substitut pentru o fereastră, respectiv pentru o ușă închisă. Amplasați produsul doar la ferestre și uși care nu prezintă un potențial pericol. La montarea, demontarea sau curățarea produsului, nu vă aplecați în afara ferestrei / ușii sau nu vă sprijiniți de produs și nu apăsați din interior pe plasa de protecție pentru insecte.
PRECAUȚIE! PERICOL DE ACCIDENTARE!
Pericol de accidentare prin montarea și la utilizarea neconformă a sculelor. Dacă este necesar, utilizați mănuși de protecție. Montarea și exploatarea pot fi efectuate numai de către persoane care s-au familiarizat cu instrucțiunile și care îl pot monta independent. Componente incomplete respectiv componente deteriorate, nu pot fi folosite sub nicio formă la montare. Funcționalitatea și siguranța pot fi influențate de aceste aspecte. Nu apropiați produsul și componente ale acestuia de surse de căldură și de foc.
Păstrați ambalajul, care conține informații importante.

5. Montare
Respectați instrucțiunile de siguranță și urmați pașii de montaj 1 - 9. Folosiți cu atenție instrumentul necesar pentru a nu vă răni pe dumneavoastră sau alte persoane prin utilizarea acesteia.

6. Curățare și Îngrijire
- Nu folosiți în nici un caz substanțe de curățare iritante sau corozive.
- Curățați țesătura și rama cu o lavetă curată, ușor umedă, care nu lasă scame.
- Scoateți geamul de protecție împotriva insectelor în intervale regulate din fereastră pentru a-l curăța corespunzător.
- Utilizați o substanță de curățare neagresivă.

7. Dezafectare
Ambalajul este produs din materiale ecologice. Dezafectați acesta în containerele de reciclare din zonă. Informații cu privire la posibilitățile de dezafectare ale produsului folosit se pot găsi la administrația locală.

8. Video de montare
Puteți găsi un videoclip animat de montare la adresa:
www.smartmaxx.info

9. Producător / Service
Garanție 3 ani.
Pentru cereri de service și garanție, contactați:

Smartmaxx GmbH
Schulzstraße 2c, 85579 Neubiberg, GERMANIA
Hotline: +49 89 678 45 06-0
E-mail: office@smartmaxx.info

Pentru orice întrebare, vă rugăm păstrați bonul fiscal și numărul articolului **IAN 446824_2307** ca dovadă a achiziției.
Timpul de nefuncționare din cauza lipsei de conformitate apărute în cadrul termenului de garanție prelungește termenul de garanție legală de conformitate și cel al garanției comerciale și curge, după caz, din momentul la care a fost adusă la cunoștința vânzătorului lipsa de conformitate a produsului sau din momentul prezentării produsului la vânzător/unitatea service până la aducerea produsului în stare de utilizare normală și, respectiv, al notificării în scris în vederea ridicării produsului sau predării efective a produsului către consumator.
Produsele de folosință îndelungată care înlocuiesc produsele defecte în cadrul termenului de garanție vor beneficia de un nou termen de garanție care curge de la data preschimbării produsului.

10. FAQ
Care este procedura aplicabilă dacă lipsesc piese din set / sunt defecte?
În cazul în care constatați că o piesă menționată în pachetul de livrare lipsește sau este defectă, vă rugăm să ne informați prin comunicarea numărului de articol al produsului dumneavoastră și a dovezii de cumpărare prin e-mail la adresa office@smartmaxx.info sau să utilizați formularul nostru de contact. Pe parcursul termenului de garanție veți primi fără întârziere gratuit un produs de înlocuire.

Unde este montat produsul ?
Rama este fixată în golul ferestrei cu ajutorul unor arcuri de prindere.

Care sunt cerințele care trebuie respectate la efectuarea tăierii?
Scurtați toate profilurile de aluminiu cu ajutorul unui ferăstrău pentru metal. Folosiți o cutie de tăiere în unghi pentru a obține o tăiere precisă. Dacă este necesar, fixați piesele care urmează să fie scurtate în cutia de tăiere oblică cu ajutorul unei menghine cu filet, fără strivirea acestora.

Care sunt aspectele care trebuie avute în vedere la fixarea țesăturii pe cheder?
Nu exercitați nicio tensiune suplimentară asupra țesăturii la aplicarea chederului de cauciuc pentru a evita deformarea ramei. Chederul poate fi fixat în mod optim sub tensiune.

Indicație: Rezervat dreptul de apariție a erorilor, a modificărilor și a greșelilor de tipar. Versiunea actuală a instrucțiunilor în format PDF poate fi descărcată de la adresa www.smartmaxx.info

---

GR 1. Εισαγωγή
Συγχαρητήρια!
Με την αγορά σας επιλέξατε ένα προϊόν υψηλής αξίας. Εξοικειωθείτε με το προϊόν πριν από τη συναρμολόγηση και την αρχική θέση σε λειτουργία. Διαβάστε προσεκτικά τις οδηγίες συναρμολόγησης και τις υποδείξεις για την ασφάλεια που ακολουθούν. Χρησιμοποιήστε το προϊόν μόνο όπως περιγράφεται και για τις προοριζόμενες χρήσεις. Φυλάξτε καλά αυτές τις οδηγίες. Σε περίπτωση μεταβίβασης του προϊόντος σε τρίτους, παραδώστε επίσης όλα τα έντυπα.

2. Σκοπούμενη χρήση
Το παρόν προϊόν προορίζεται για την προστασία ιδιωτικών κατοικιών από έντομα, όπως μύγες. Η χρήση για άλλον σκοπό ή η μεταποίηση του προϊόντος δεν επιτρέπονται και ενδέχεται να οδηγήσουν σε τραυματισμούς ή/και ζημία του προϊόντος. Για ζημίες που προκύπτουν από ακατάλληλη χρήση ή για ζημίες που προκύπτουν από την εγκατάσταση δεν φέρει καμία ευθύνη ο κατασκευαστής. Το προϊόν δεν προορίζεται για επαγγελματική χρήση. Η χρήση σε συνθήκες παγετού μπορεί να προκαλέσει ζημιά στο προϊόν.

ΣΕ ΠΕΡΙΠΤΩΣΗ ΠΡΟΒΛΗΜΑΤΩΝ Ή ΕΡΩΤΗΣΕΩΝ ΣΧΕΤΙΚΑ ΜΕ ΤΟ ΠΡΟΪΟΝ Ή ΤΗ ΣΥΝΑΡΜΟΛΟΓΗΣΗ ΤΟΥ, ΕΠΙΚΟΙΝΩΝΕΙΤΕ ΠΡΩΤΑ ΜΕ ΤΟ ΤΜΗΜΑ ΕΞΥΠΗΡΕΤΗΣΗΣ ΠΕΛΑΤΩΝ. ΘΑ ΧΑΡΟΥΜΕ ΝΑ ΣΑΣ ΕΞΥΠΗΡΕΤΗΣΟΥΜΕ.

3. Τεχνικά χαρακτηριστικά
Μοντέλο: Σίτες προστασίας από έντομα για παράθυρα εξαιρετικά επίπεδες 130x150 cm
Μέγ. εσωτερικές διαστάσεις πλαισίου (εσωτερικές διαστάσεις, Π x Υ): 126x146 cm
Βάθος εγκατάστασης: περ. 5 mm
Πάχος πλαισίου: 7,5 - 35 mm

ΚΑΤΑ ΤΗΝ ΑΦΑΙΡΕΣΗ ΤΟΥ ΠΡΟΪΟΝΤΟΣ ΑΠΟ ΤΗ ΣΥΣΚΕΥΑΣΙΑ, ΠΡΟΣΕΞΤΕ ΝΑ ΜΗΝ ΠΕΤΑΞΕΤΕ ΕΚ ΠΑΡΑΔΡΟΜΗΣ ΥΛΙΚΑ ΣΥΝΑΡΜΟΛΟΓΗΣΗΣ. ΑΜΕΣΩΣ ΜΕΤΑ ΤΗΝ ΑΦΑΙΡΕΣΗ ΤΩΝ ΠΑΡΑΔΟΤΕΩΝ ΑΠΟ ΤΗ ΣΥΣΚΕΥΑΣΙΑ, ΕΛΕΓΞΤΕ ΟΤΙ ΕΙΝΑΙ ΠΛΗΡΗ ΚΑΙ ΟΤΙ ΤΟ ΠΡΟΪΟΝ ΚΑΙ ΟΛΑ ΤΑ ΜΕΡΗ ΤΟΥ ΕΙΝΑΙ ΣΕ ΚΑΛΗ ΚΑΤΑΣΤΑΣΗ. ΣΕ ΚΑΜΙΑ ΠΕΡΙΠΤΩΣΗ ΜΗΝ ΣΥΝΑΡΜΟΛΟΓΗΣΕΤΕ ΤΟ ΠΡΟΪΟΝ ΑΝ ΔΕΝ ΕΧΕΤΕ ΠΑΡΑΛΑΒΕΙ ΤΟ ΣΥΝΟΛΟ ΤΩΝ ΠΑΡΑΔΟΤΕΩΝ.

4. Υποδείξεις ασφαλείας
Προειδοποίηση
Απαγορεύεται να στηρίζεστε πάνω στο προϊόν
Μην αφήνετε τα παιδιά χωρίς επίβλεψη
Συμβουλή

ΠΡΟΕΙΔΟΠΟΙΗΣΗ! ΚΙΝΔΥΝΟΣ ΖΩΗΣ ΚΑΙ ΑΤΥΧΗΜΑΤΩΝ ΓΙΑ ΝΗΠΙΑ ΚΑΙ ΠΑΙΔΙΑ!
Κίνδυνος ασφυξίας, στραγγαλισμού και τραυματισμού από τα στοιχεία και το περιεχόμενο συσκευασίας. Τα παιδιά δεν γνωρίζουν αυτούς τους κινδύνους. Το προϊόν δεν είναι παιχνίδι.
ΠΡΟΕΙΔΟΠΟΙΗΣΗ! ΚΙΝΔΥΝΟΣ ΠΤΩΣΗΣ! ΚΙΝΔΥΝΟΣ ΖΩΗΣ ΚΑΙ ΑΤΥΧΗΜΑΤΩΝ!
Μην στηρίζεστε στο προϊόν. Αυτό το προϊόν δεν αποτελεί ανθεκτικό εμπόδιο εξόδου και δεν πρέπει να χρησιμοποιείται ως υποκατάστατο κλειστού παραθύρου ή πόρτας. Τοποθετήστε το προϊόν μόνο σε παράθυρα και πόρτες που είναι με προσβάσιμα χωρίς κινδύνους. Κατά την τοποθέτηση, την αφαίρεση ή τον καθαρισμό του προϊόντος, μην γέρνετε έξω από το παράθυρο/την πόρτα ή πάνω στο προϊόν και μην πιέζετε την εντομοαπωθητική σήτα από το εσωτερικό.
ΠΡΟΣΟΧΗ! ΚΙΝΔΥΝΟΣ ΤΡΑΥΜΑΤΙΣΜΟΥ!
Υπάρχει κίνδυνος τραυματισμού λόγω ακατάλληλης συναρμολόγησης και κατά τη χρήση εργαλείων. Εάν είναι απαραίτητο, χρησιμοποιήστε γάντια εργασίας. Η συναρμολόγηση και η λειτουργία επιτρέπεται να πραγματοποιούνται μόνο από άτομα που έχουν εξοικειωθεί με τις οδηγίες και μπορούν να το συναρμολογήσουν αυτόνομα. Ελλιπή σετ ή κατεστραμμένα εξαρτήματα δεν πρέπει ποτέ να χρησιμοποιούνται για τη συναρμολόγηση. Ως αποτέλεσμα, η λειτουργία και η ασφάλεια ενδέχεται να επηρεαστούν. Κρατήστε το προϊόν και όλα τα εύφλεκτα μέρη μακριά από πηγές θερμότητας και φωτιάς.
Διατηρήστε τη συσκευασία. Περιέχει σημαντικές πληροφορίες.

Η συναρμολόγηση και η λειτουργία επιτρέπεται να πραγματοποιούνται μόνο από άτομα που έχουν εξοικειωθεί με τις οδηγίες και τα οποία, με βάση τις σωματικές και πνευματικές τους ικανότητες, έχουν τη δυνατότητα να συναρμολογήσουν ανεξάρτητα και με ασφάλεια το προϊόν.
Ημιτελή σετ ή κατεστραμμένα εξαρτήματα δεν πρέπει ποτέ να χρησιμοποιούνται για συναρμολόγηση. Ως αποτέλεσμα, η λειτουργία και η ασφάλεια ενδέχεται να επηρεαστούν. Κρατήστε το προϊόν και όλα τα εύφλεκτα μέρη μακριά από πηγές θερμότητας και φωτιάς.

5. Τοποθέτηση
Τηρήστε τις οδηγίες ασφαλείας και ακολουθήστε τα βήματα συναρμολόγησης 1 - 9. Χρησιμοποιήστε προσεκτικά το απαραίτητο εργαλείο για να μην τραυματίσετε τον εαυτό σας ή άλλους.

6. Καθαρισμός και φροντίδα
- Σε καμία περίπτωση μην χρησιμοποιείτε καυστικά ή διαβρωτικά μέσα καθαρισμού.
- Καθαρίστε το ύφασμα και το πλαίσιο με ένα ελαφρώς υγρό πανί που δεν αφήνει χνούδι.
- Φροντίζετε να αφαιρείτε τη σίτα από το παράθυρο και να την πλένετε καλά ανά τακτά χρονικά διαστήματα.
- Χρησιμοποιείτε για αυτόν τον σκοπό ένα ήπιο καθαριστικό.

7. Απόρριψη
Η συσκευασία αποτελείται από υλικά φιλικά προς το περιβάλλον. Απορρίψτε τα στους κατάλληλους κάδους ανακύκλωσης. Μπορείτε να ενημερωθείτε για τους τρόπους απόρριψης του απορριπτόμενου προϊόντος από τον δήμο σας.

8. Βίντεο συναρμολόγησης
Στον παρακάτω ιστότοπο θα βρείτε ένα βίντεο με οδηγίες συναρμολόγησης:
www.smartmaxx.info

9. Κατασκευαστής / Τμήμα εξυπηρέτησης πελατών
3ετής εγγύηση.
Σε περίπτωση ανάγκης συντήρησης ή χρήσης της εγγύησης επικοινωνήστε με την:

Smartmaxx GmbH
Schulzstrasse 2c, 85579 Neubiberg, ΓΕΡΜΑΝΙΑ
Γραμμή εξυπηρέτησης πελατών: +49 89 678 45 06 - 0
Ηλεκτρονική διεύθυνση: office@smartmaxx.info

Για όλα τα ερωτήματα, παρακαλείστε να έχετε έτοιμη την απόδειξη αγοράς και τον κωδικό προϊόντος IAN 446824_2307 ως αποδεικτικό στοιχείο αγοράς.

10. Συχνές Ερωτήσεις
Τι να κάνετε εάν λείπουν / υπάρχουν ελαττωματικά εξαρτήματα στο σετ;
Σε περίπτωση που διαπιστώσετε ότι λείπει ή είναι ελαττωματικό κάποιο εξάρτημα που περιλαμβάνεται στο περιεχόμενο παράδοσης, ενημερώστε μας στέλνοντας τον αριθμό του προϊόντος σας και την απόδειξη αγοράς με ηλεκτρονική επιστολή στη διεύθυνση office@smartmaxx.info ή χρησιμοποιήστε τη φόρμα επικοινωνίας. Εάν ισχύει η περίοδος της εγγύησης, θα λάβετε άμεσα και δίχως επιβάρυνση το ανταλλακτικό.

Πού τοποθετείται το προϊόν;
Το πλαίσιο στερεώνεται στο άνοιγμα του παραθύρου με ελατήρια στερέωσης.

Τι πρέπει να λαμβάνεται υπόψη κατά την κοπή;
Κόψτε όλα τα προφίλ αλουμινίου με σιδεροπρίονο. Μπορείτε να επιτύχετε ακριβή κοπή χρησιμοποιώντας ένα κουτί φαλτσογωνίας. Εάν είναι απαραίτητο, στερεώστε τα εξαρτήματα που πρόκειται να κοντύνουν με έναν βιδωτό σφιγκτήρα στο κουτί φαλτσογωνίας χωρίς να τα πιέσετε.

Τι πρέπει να λαμβάνεται υπόψη κατά το δέσιμο του υφάσματος;
Μην τεντώνετε επιπλέον το ύφασμα όταν τραβάτε μέσα τα λάστιχα για να αποφύγετε τη στρέβλωση του πλαισίου. Τα λάστιχα μπορούν να στερεωθούν βέλτιστα με τέντωμα.

Υπόδειξη: Επιφυλασσόμεθα για σφάλματα, αλλαγές και τυπογραφικά λάθη. Η τρέχουσα έκδοση των οδηγιών ως λήψη PDF βρίσκεται στον ιστότοπο www.smartmaxx.info.