143 mm

Page size: 143 mm x 210 mm done by Impala Services Limited

OWIM GmbH & Co. KG
Stiftsbergstraße 1
74167 Neckarsulm
GERMANY

Model No.: HG11782A
Version: 08/2026

IAN 522875_2601

8

00_522875_2601_OS_FR_BE_NL_PL_CZ_SK_ES_PT_Cover.indd 1-1

143 mm

SILVERCREST®

PDF ONLINE
www.lidl-service.com



3-IN-1 STEAM CLEANER/DAMPFREINIGER 3 IN 1/NETTOYEUR VAPEUR 3 EN 1 SDM 1800 B1

(GB)
3-in-1 Steam Cleaner
User manual

(DE) (AT) (BE)
Dampfreiniger 3 in 1
Bedienungsanleitung

(FR) (BE)
Nettoyeur vapeur 3 en 1
Mode d'emploi

(NL) (BE)
Stoomreiniger 3-in-1
Gebruiksaanwijzing

(PL)
Myjka parowa 3 w 1
Instrukcja obsługi

(CZ)
Parní čistič 3 v 1
Návod na obsluhu

(SK)
Parný čistič 3 v 1
Návod na obsluhu

(ES)
Limpiador de vapor 3 en 1
Manual de instrucciones

(DK)
Damprenser 3i1
Betjeningsvejledning

(IT)
Lavasuperfici a vapore 3 in 1
Istruzioni per l'uso

(HU)
Gőztisztító 3 az 1-ben
Használati útmutató

(PT)
Máquina de limpeza a vapor 3 em 1
Manual do utilizador

IAN 522875_2601

(FR) (BE) (NL) (PL)
(CZ) (SK) (ES) (PT)

4/11/2026 3:46:24 PM

GB	User manual	Page	7
DE/AT/BE	Bedienungsanleitung	Seite	17
FR/BE	Mode d'emploi	Page	28
NL/BE	Gebruiksaanwijzing	Pagina	39
PL	Instrukcja obsługi	Strona	49
CZ	Návod na obsluhu	Strana	60
SK	Návod na obsluhu	Strana	70
ES	Manual de instrucciones	Página	80
DK	Betjeningsvejledning	Side	90
IT	Istruzioni per l'uso	Pagina	99
HU	Használati útmutató	Oldal	109
PT	Manual do utilizador	Página	119

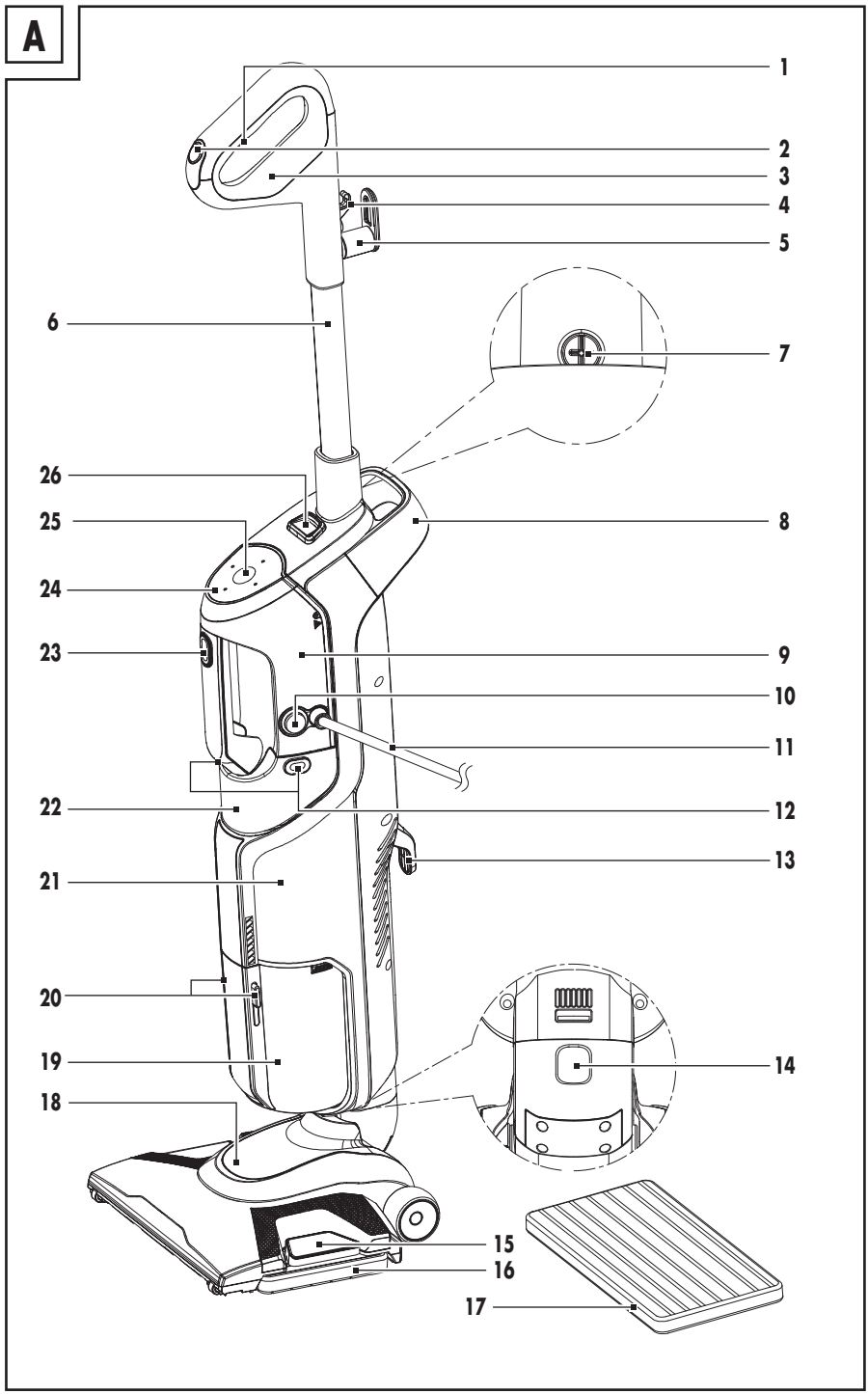
A
1
2
3
4
5
6
7
8
9
10
11
12
13
14
15
16
17
18
19
20
21
22
23
24
25
26

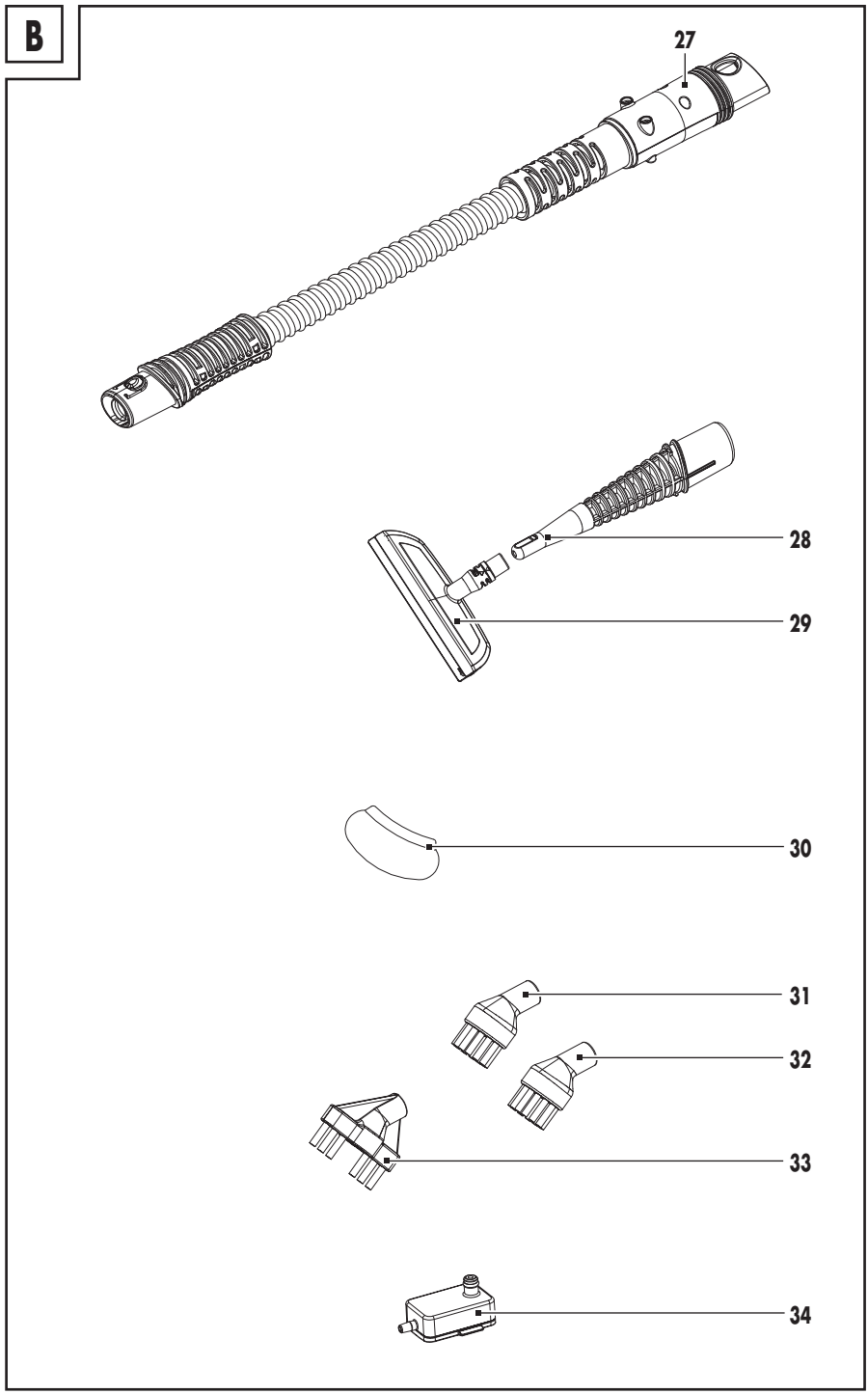
B
27
28
29
30
31
32
33
34

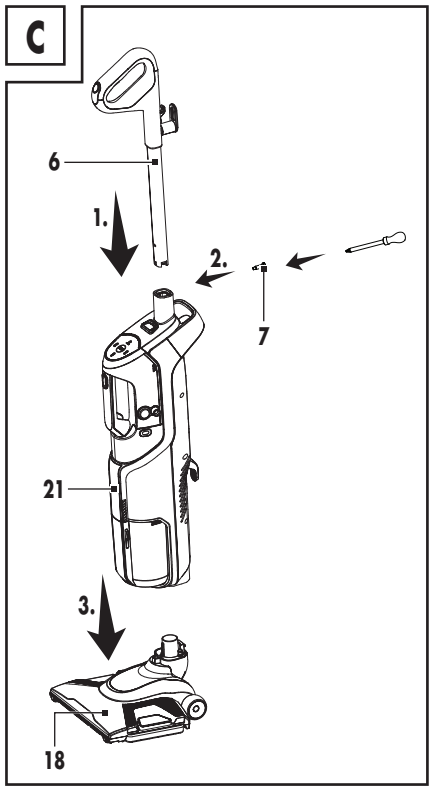
C
6
1.
2.
7
21
3.
18

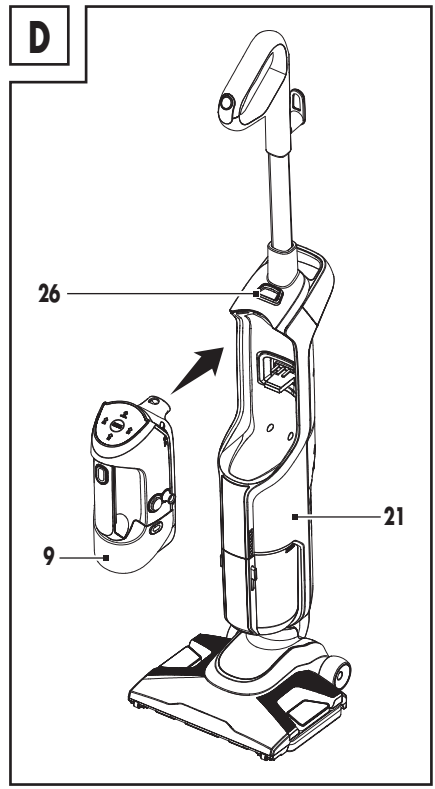
D
26
21
9

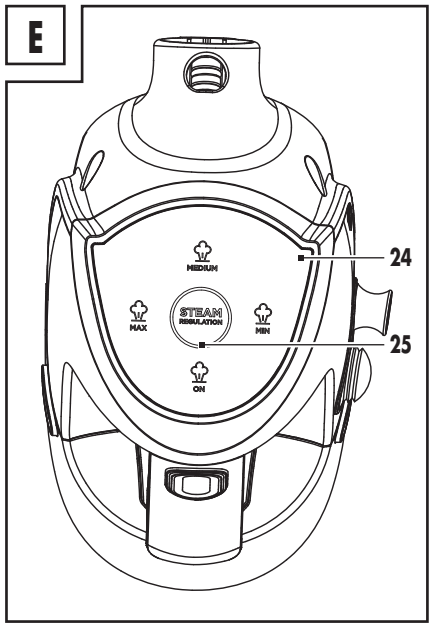
E
MEDIUM
24
MAX
STEAM REGULATION
MIN
25
ON

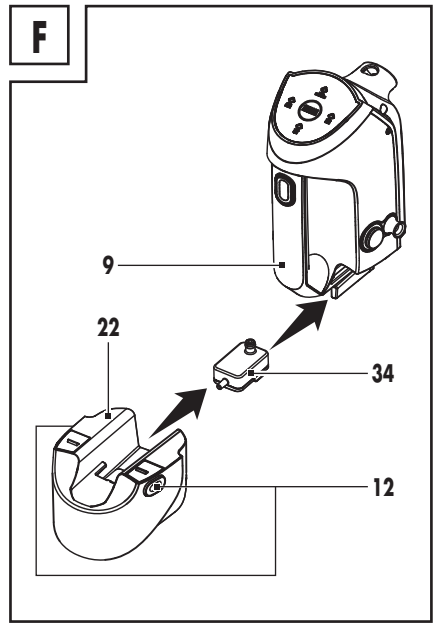
F
9
22
34
12

G

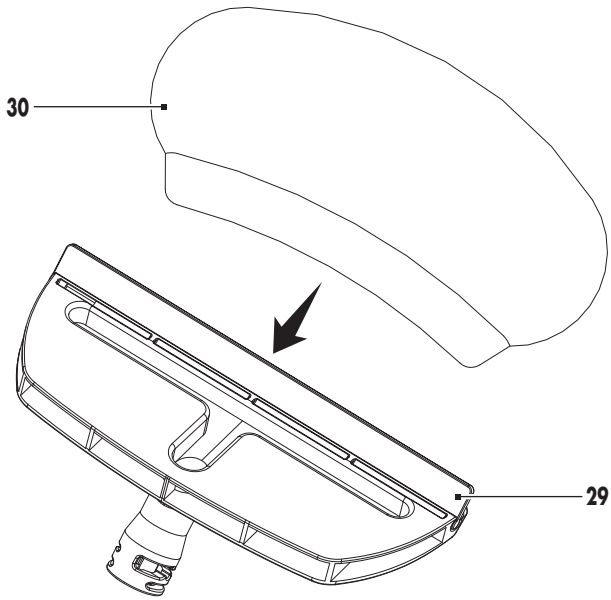

H

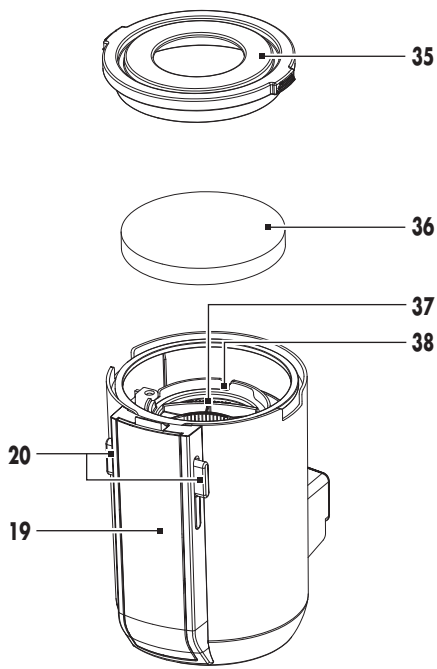

List of pictograms used ... Page 8
Intended use ... Page 8
Parts list ... Page 8
Technical data ... Page 9
General safety instructions ... Page 9
First use ... Page 11
Assembly ... Page 11
Attaching the tube ... Page 11
Attaching the vacuum nozzle ... Page 11
Installing the mop pad ... Page 12
Assembly of the handheld steamer ... Page 12
Operation ... Page 12
Filling the water tank ... Page 12
Switching on ... Page 13
Adjusting the steam intensity ... Page 14
Switching off ... Page 14
Cleaning and maintenance ... Page 14
Cleaning ... Page 14
Maintenance ... Page 14
Disposal ... Page 15
Warranty ... Page 15
Warranty claim procedure ... Page 15
Service ... Page 16

01_522875_2601_GB.indd 7 4/11/2026 3:46:29 PM

List of pictograms used

The following warnings are used in this user manual and on the packaging:

	DANGER! – Designating a hazard with high risk, which will result in death or severe injury if not avoided (e.g. risk of suffocation)	~	Alternating current/voltage
		Hz	Hertz (supply frequency)
	WARNING! – Designating a hazard with moderate risk, which can result in death or severe injury if not avoided (e.g. risk of electric shock)	W	Watt
		IPX4	Protection against water splashes
	CAUTION! – Designating a hazard with low risk, which could result in minor or moderate injury if not avoided (e.g. risk of scalding)		**INFO:** This symbol in combination with "Info" provides additional useful information.
	NOTICE! – Warns of possible damage to property/the product if not avoided (e.g. risk of short circuit)		**Danger –** risk of electric shock!
	Warning – danger of scalding!	40	Washable at 40 °C
	Do not use bleach		Do not tumble dry
	Do not iron		Do not dry clean
CE	CE mark indicates conformity with relevant EU directives applicable for this product.		Tested product. May contain residual water droplets.
	Safety information Instructions for use		

3-IN-1 STEAM CLEANER

Intended use

- This product is designed for cleaning indoor surfaces. Do not use the product for any other purpose.
- This product is only intended for private household use, not for commercial purposes.
- The manufacturer accepts no liability for damages caused by improper use.

Parts list

Fig. A

(1) Handle steam trigger
(2) Vacuum power switch
(3) Handle
(4) Cord clip
(5) Handle cord clip
(6) Tube
(7) Screw
(8) Lifting handle
(9) Handheld steamer

01_522875_2601_GB.indd 8 4/11/2026 3:46:29 PM

(10) Power switch (**I/O**)
(11) Mains cord with mains plug
(12) Water tank release buttons
(13) Mainframe cord clip
(14) Vacuum nozzle release button
(15) Tray release button
(16) Tray
(17) Mop pad
(18) Vacuum nozzle
(19) Dirt bin
(20) Dirt bin release buttons
(21) Mainframe
(22) Water tank
(23) (handheld steam trigger button)
(24) Control panel
(25) **STEAM REGULATION** (steam adjustment button)
(26) Handheld steamer release button

Fig. B

Accessories

(27) Hose
(28) Concentration nozzle
(29) Squeegee nozzle
(30) Small cloth
(31) Metal brush
(32) Plastic brush
(33) Grout brush
(34) Water filter

Fig. H
(35) Filter unit lid
(36) Sponge
(37) Filter unit cover
(38) Dirt bin handle

Technical data

Input voltage:	220–240 V~, 50–60 Hz
Power consumption:	1,800 W
Power consumption (steam function):	1,200 W
Power consumption (off mode):	0.0 W
Water tank capacity:	340 ml
Protection class:	I
Ingress protection:	IPX4

General safety instructions

BEFORE USING THE PRODUCT, FAMILIARISE YOURSELF WITH ALL OF THE SAFETY INFORMATION AND INSTRUCTIONS FOR USE! WHEN PASSING THIS PRODUCT ON TO OTHERS, ALSO INCLUDE ALL THE DOCUMENTS!

In the case of damage resulting from non-compliance with these operating instructions the warranty claim becomes invalid! No liability is accepted for consequential damage! In the case of material damage or personal injury caused by incorrect handling or non-compliance with the safety instructions, no liability is accepted!

Children and persons with disabilities

⚠ WARNING! RISK OF LOSS OF LIFE OR ACCIDENT TO INFANTS AND CHILDREN!

Never leave children unsupervised with the packaging material. The packaging material represents a danger of suffocation.

Children frequently underestimate the dangers.

Always keep children away from the packaging material.

- This product can be used by persons with reduced physical, sensory or mental capabilities or lack of experience and knowledge if they have been given supervision or instruction concerning use of the product in a safe way and understand the hazards involved.

01_522875_2601_GB.indd 9 4/11/2026 3:46:29 PM

- Children shall not play with the product.
- Keep the product and its mains cord out of reach of children when it is energized or cooling down.

Intended use

⚠ **WARNING! Risk of injury!** Use this product solely in accordance with these instructions. Do not attempt to modify the product in any way.

- Use the product only on floors that have been well sealed and treated and are impervious to water.
  - With any steam power setting: on marble, stone, tile flooring
  - With lowest steam power setting and with damp mop pad **(17)**: on laminate, parquet or hardwood flooring
- Never use the product
  - on untreated or permeable floors,
  - on wax polished furniture or floors,
  - on carpets with wool content,
  - on the frozen windows,
  - on leather,
  - on steam sensitive materials.
- Be careful when using the product on glass under cold environment, as the glass may break.
- Use on waxed or some unwaxed floors may result in diminished glossiness.
- The product can only be used on glass panes that are at least room temperature. Do not use on exterior panes/windows in sub-zero temperatures.
- Before use: We recommended to perform a material test on an isolated area of the working surface.

Electrical safety

⚠ **DANGER! Risk of electric shock!** Never attempt to repair the product yourself. In case of malfunction, repairs are to be conducted by qualified personnel only.

⚠ **WARNING! Risk of electric shock!** Do not immerse the product's electrical components in water or other liquids. Never hold the product under running water.

⚠ **WARNING! Risk of electric shock!** Never use a damaged product. Disconnect the product from the mains supply and contact your retailer if the product is damaged.

⚠ **WARNING! Risk of injury!** The product has to be unplugged after use and before cleaning or maintaining the product.

- Connect the product only to an earthed mains socket.
- Always make sure that the mains plug is correctly inserted into the mains socket.
- The product is not to be used if it has been dropped, if there are visible signs of damage or if it is leaking.
- Before connecting the product to the mains supply, check that the voltage and current rating corresponds with the mains supply details shown on the product's rating label.
- Regularly check the mains plug and the mains cord for damages. If the mains cord is damaged, it must be replaced by the manufacturer, its service agent or similarly

01_522875_2601_GB.indd 10 4/11/2026 3:46:29 PM

qualified persons in order to avoid a hazard.

- Protect the mains cord against damages. Do not let it hang over sharp edges, do not squeeze or bend it. Keep the mains cord away from hot surfaces and open flames and ensure that nobody can pull on or trip over it unintentionally.
- The product must not be left unattended while it is connected to the mains supply.
- The liquid or steam must not be directed towards equipment containing electrical components, such as the interior of ovens.
- The filling aperture must not be open during use.

Burn hazards

⚠ **CAUTION! Risk of burns!** Do not touch hot surfaces and beware of escaping steam. Hold the product by its handle only.

- Steam is very hot. Never put your hands in front of the steam jet.

Operation

- Only use the product in dry indoor rooms.
- The mains plug must be removed from the mains socket before the water tank is filled with water.
- The use of extension cords is not recommended. If the use of an extension cord is necessary, it must be designed for a current flow of at least 10 A. Lay cords in such a way that they may not be tripped over or otherwise damaged.
- Do not operate the product with wet hands or while standing on a wet floor. Do not touch the mains plug with wet hands.
- Stop using the product if the anti-kink protection on the mains cord is damaged!

Cleaning and storage

- Always turn off the product before disconnecting it from the mains supply.
- Do not pull the mains plug out of the mains socket by the mains cord. Do not wrap the mains cord around the product.
- Protect the product, its mains cord and mains plug against dust, direct sunlight, dripping and splashing water.
- Store the product in a cool, dry place, protected from moisture and out of the reach of children.
- Protect the product against heat. Do not place the product close to open flames or heat sources such as stoves or heating appliances.

First use

☐ Remove all packaging materials. Check if all parts are complete.

Assembly

Attaching the tube

Fig. C

ⓘ **INFO:** A cross-head screwdriver is required for these steps.

1. Use a cross-head screwdriver to loosen the screw **(7)**. Remove the screw from the tube **(6)**.
2. Connect the tube **(6)** to the mainframe **(21)** (Fig. C, step 1).
3. Insert the screw **(7)**. Use a cross-head screwdriver to tighten the screw (Fig. C, step 2).

Attaching the vacuum nozzle

Fig. C

ⓘ **INFO:** Do not force the vacuum nozzle **(18)** onto the mainframe **(21)**. Always use both hands while connecting the parts.

01_522875_2601_GB.indd 11 4/11/2026 3:46:29 PM

1. Align the locking hole of the vacuum nozzle **(18)** with the mainframe **(21)**.
2. Push the mainframe **(21)** into the vacuum nozzle **(18)**. The vacuum nozzle release button **(14)** locks in place (Fig. C, step 3).

Adjusting the angle of the vacuum nozzle

☐ Release and lock the vacuum nozzle **(18)** to adjust the angle:

Position	Instructions
Release	1. Gently step on the vacuum nozzle **(18)**. 2. Pull the mainframe **(21)** backwards.
Lock	1. Pull the mainframe **(21)** forward. 2. The vacuum nozzle **(18)** locks in place.

Installing the mop pad

ⓘ **INFO:** The mop pad **(17)** is used for wet cleaning of floors.

1. Gently step on the tray release button **(15)**. Remove the tray **(16)** from the vacuum nozzle **(18)**.
2. Wrap the mop pad **(17)** around the bottom of the tray **(16)**.
3. Place the tray **(16)** back on the floor with the mop pad **(17)** facing downwards.
4. Place the vacuum nozzle **(18)** on top of the tray **(16)**.
5. Push the vacuum nozzle **(18)** down until the tray **(16)** clicks into place.

Assembly of the handheld steamer

Fig. D

Removing the handheld steamer

1. Press the handheld steamer release button **(26)**.
2. Remove the handheld steamer **(9)** from the mainframe **(21)**.

Attaching the handheld steamer

1. Position the handheld steamer **(9)** on the mainframe **(21)**.
2. Push the handheld steamer **(9)** into the mainframe **(21)**. The handheld steamer clicks into place.

Installing the hose

ⓘ **INFO:** The hose **(27)** is useful for hard-to-reach areas.

1. **Installing the hose (27):** Align the release lever with the locking hole of the handheld steamer **(9)**.
2. Push the hose **(27)** into the handheld steamer **(9)** until it clicks into place.

Installing the concentration nozzle

ⓘ **INFO:** The metal brush **(31)** is made of copper alloy. Be careful during use not to leave scratches on the cleaning surface.

1. Align the release lever of the concentration nozzle **(28)** with the locking hole of the handheld steamer **(9)**/hose **(27)**.
2. Push the concentration nozzle **(28)** into the handheld steamer **(9)**/hose **(27)** until it clicks into place.
3. Choose the desired accessory:

Accessory		Suggested place of use
(29)	Squeegee nozzle	Shower screens, mirrors, glass
(29) + **(30)**	Squeegee nozzle + Small cloth	Sofas, tablecloths, garments
(31)	Metal brush	Hobs
(32)	Plastic brush	Hobs, showers, refrigerators
(33)	Grout brush	Grout lines

4. Place the selected accessory **(29)**/**(31)**/**(32)**/**(33)** on the concentration nozzle **(28)**.
5. **Refreshing textiles/garments:** Place the small cloth **(30)** onto squeegee nozzle **(29)** (Fig. G).

Operation

Filling the water tank

⚠ **WARNING! Risk of electric shock!** Always disconnect the mains plug **(11)** from the mains socket before filling the water tank **(22)**.

⚠ **NOTICE! Risk of product damage!** Fill the water tank **(22)** with tap water or distilled water without any additives. If your tap water is hard, use distilled water. If the water is moderately hard, mix distilled water and tap water (ratio of 1:1).

ⓘ **INFO:**

- The water tank **(22)** is transparent, so that you can check the water level at all times.
- **When the water tank (22) is empty:** The product stops to release steam.

☐ **Checking the water hardness:** Use a test strip or ask the water supplier.

☐ Do not exceed the water tank's **(22)** maximum capacity of 340 ml.

☐ **Restarting operations:** Fill the water tank **(22)** again.

01_522875_2601_GB.indd 12 4/11/2026 3:46:29 PM

1. Remove the handheld steamer **(9)** from the mainframe **(21)** (see "Assembly of the handheld steamer").
2. **Removing the water tank (22) from the handheld steamer (9):** Press the water tank release buttons **(12)**.
3. Fill the water tank **(22)** through its filling aperture.
4. Push the water tank **(22)** into the handheld steamer **(9)** until it clicks into place.

Switching on

⚠ **WARNING! Risk of electric shock!** Switch off the product and remove the mains plug **(11)** from the mains socket before:
- making any adjustments,
- performing maintenance,
- cleaning the product and
- when the product is not in use.

ⓘ **INFO:** The product can be used as:
- vacuum cleaner
- steam mop
- vacuum cleaner with steam function
- handheld steamer

1. Unwind the mains cord **(11)** completely.
2. Connect the mains plug **(11)** with a suitable mains socket.

Use (Accessories)	Description
Vacuum cleaner	1. Press the power switch **(10)** to the **I** position. 2. Press the vacuum power switch **(2)** on the handle. 3. Begin vacuuming surfaces.
Steam mop **(17)** Mop pad	1. Press the power switch **(10)** to the **I** position. ON flashes green on the control panel **(24)**. 2. Wait for approx. 30 seconds until ON lights up green. 3. Adjust the steam intensity (see "Adjusting the steam intensity"). 4. Press and hold the handle steam trigger **(1)**. During use, move the product back and forth to add steam.
Vacuum cleaner with steam function **(17)** Mop pad	ⓘ **INFO:** The combined use of steam and suction allows dust to be removed and the floor to be sanitized in a single stroke. 1. Press the power switch **(10)** to the **I** position. ON flashes green on the control panel **(24)**. 2. Wait for approx. 30 seconds until ON lights up green. 3. Adjust the steam intensity (see "Adjusting the steam intensity"). 4. Press the vacuum power switch **(2)** on the handle. 5. Press and hold the handle steam trigger **(1)**. During use, move the product back and forth to vacuum surfaces while adding steam.
Handheld steamer **(29)** Squeegee nozzle **(30)** Small cloth **(31)** Metal brush **(32)** Plastic brush **(33)** Grout brush	⚠ **WARNING! Risk of electric shock!** When the product is powered on: Do not point the product towards equipments containing electrical components (such as the interior of ovens). ⓘ **INFO:** The product needs approx. 30 seconds to preheat. After preheating, the pump starts operating and with audible sound. The steam runs continuously until the water tank **(22)** is empty. 1. Remove the handheld steamer **(9)** from the mainframe **(21)** (see "Assembly of the handheld steamer"). 2. Press the power switch **(10)** to the **I** position. ON flashes green on the control panel **(24)**. 3. Wait for approx. 30 seconds until ON lights up green. 4. Adjust the steam intensity (see "Adjusting the steam intensity"). 5. Press and hold **(23)**. The handheld steamer **(9)** releases steam.

01_522875_2601_GB.indd 13 4/11/2026 3:46:29 PM

Adjusting the steam intensity

Fig. E

ⓘ **INFO:**

- 3 steam intensities are available.
- Before steaming on synthetic fabrics, velvet or other delicate fabrics always check the care label first. If it is suitable for steaming. Hold the attached accessory **(18)**/**(28)**/**(29)**/**(31)**/**(32)**/**(33)** 10–15 cm away from the fabric.
- **Setting the steam level based on the intended use:** Press **STEAM REGULATION (25)** one or multiple times:

Steam intensity	Use
MIN	Cleaning parquet and laminate, delicate fabrics, upholstery, sofas and mattresses, etc.
MEDIUM	Cleaning windows and floors
MAX	Removing scaling, stains, grease

Switching off

ⓘ **INFO: Off mode:** The mains plug **(11)** is connected to the mains socket and the power switch **(10)** is in **O** position.

1. Press the vacuum power switch **(2)** on the handle.
2. Press the power switch **(10)** to the **O** position. ON on the control panel **(24)** goes off.
3. Remove the mains plug **(11)** from the mains socket.

Cleaning and maintenance

Cleaning

⚠ **WARNING! Risk of electric shock!** Before cleaning: Switch off the product. Remove the mains plug **(11)** from the mains socket.

⚠ **WARNING!** Do not immerse the product's electrical components in water or other liquids. Never hold the product under running water.

⚠ **NOTICE! Risk of product damage!** Do not use any abrasive, aggressive cleaners or hard brushes to clean the product.

Cleaning the main unit

1. Wipe down the product with a slightly damp cloth.
2. Do not let any water or other liquids enter the product interior.
3. **After cleaning:** Let all parts dry completely.

Cleaning the accessories

Accessories: **(27)** to **(34)**

1. Clean the accessories in warm, soapy water.
2. **After cleaning:** Let all accessories dry completely.

Cleaning the mop pad

- The mop pad **(17)** can be cleaned in a washing machine.
- Wash the mop pad **(17)** in hot water (up to +40 °C).
- Only use non-chlorine bleach when needed.
- Do not tumble dry.
- Do not iron.
- Do not dry clean.

Emptying and cleaning the dirt bin

Fig. H

⚠ **NOTICE! Risk of product damage!** Do not use the product when the dirt bin **(19)** is not inserted.

ⓘ **INFO:** Clean the dirt bin **(19)** after each use.

1. Press both dirt bin release buttons **(20)** inwards. Pull on the dirt bin handle **(38)** to remove the dirt bin **(19)** from the mainframe **(21)**.
2. Pull out the filter unit lid **(35)** and remove the sponge **(36)** from the dirt bin **(19)**.
3. Turn the filter unit cover **(37)** anti-clockwise and pull it out.
4. Empty the dirt bin **(19)**.
5. Reassemble the dirt bin **(19)** in reverse order.
6. Position the dirt bin **(19)** on the mainframe **(21)**.
7. Push the dirt bin **(19)** onto the mainframe **(21)** until it clicks into place.

Maintenance

Replacing the water filter

Fig. F

⚠ **WARNING! Risk of electric shock!** Switch off the product and remove the mains plug **(11)** from the mains socket before performing maintenance.

ⓘ **INFO: If the steam power reduces drastically:** Replace the water filter **(34)**.

1. Remove the handheld steamer **(9)** from the mainframe **(21)** (see "Assembly of the handheld steamer").

01_522875_2601_GB.indd 14 4/11/2026 3:46:29 PM

2. Remove the water tank **(22)** from the handheld steamer **(9)** (see "Filling the water tank").
3. **Remove the old water filter (34):** Pull the water filter downwards.
4. Position the new water filter **(34)**. Push the water filter down gently. Make sure that the water filter is perfectly inserted.
5. Attach the water tank **(22)** to the handheld steamer **(9)** (see "Filling the water tank").

Replacement parts/Accessories

- Customers can obtain compatible replacement parts and accessories via www.optimex-shop.com.
- Orders can only be placed and processed online.
- Contact the Lidl service hotline (see "Service") for further information.

Part	
(17)	Mop pad
(30)	Small cloth
(34)	Water filter
(36)	Sponge

Disposal

The packaging is made entirely of recyclable materials, which you may dispose of at local recycling facilities.



Observe the marking of the packaging materials for waste separation, which are marked with abbreviations (a) and numbers (b) with following meaning: 1–7: plastics/20–22: paper and fibreboard/80–98: composite materials.

Product:





The product incl. accessories, manual and packaging materials are recyclable and are subject to extended producer responsibility.
Dispose them separately, following the illustrated Info-tri (sorting information), for better waste treatment.

The Triman logo is valid in France only.



Contact your local refuse disposal authority for more details of how to dispose of your worn-out product.



To help protect the environment, please dispose of the product properly when it has reached the end of its useful life and not in the household waste. Information on collection points and their opening hours can be obtained from your local authority.

Warranty

The product has been manufactured to strict quality guidelines and meticulously examined before delivery. In the event of material or manufacturing defects you have legal rights against the retailer of this product. Your legal rights are not limited in any way by our warranty detailed below.

The warranty for this product is 3 years from the date of purchase. The warranty period begins on the date of purchase. Keep the original sales receipt in a safe location as this document is required as proof of purchase.

Any damage or defects already present at the time of purchase must be reported without delay after unpacking the product.

Should the product show any fault in materials or manufacture within 3 years from the date of purchase, we will repair or replace it – at our choice – free of charge to you. The warranty period is not extended as a result of a claim being granted. This also applies to replaced and repaired parts.

This warranty becomes void if the product has been damaged, or used or maintained improperly.

The warranty covers material or manufacturing defects. This warranty does not cover product parts subject to normal wear and tear, thus considered consumables (e.g. batteries, rechargeable batteries, tubes, cartridges), nor damage to fragile parts, e.g. switches or glass parts.

Warranty claim procedure

To ensure quick processing of your claim, observe the following instructions:

Make sure to have the original sales receipt and the item number (IAN 522875_2601) available as proof of purchase.

You can find the item number on the rating plate, an engraving on the product, on the front page of the instruction manual (bottom left), or as a sticker on the rear or bottom of the product.

If functional or other defects occur, contact the service department listed below either by telephone or by e-mail.

Once the product has been recorded as defective you can return it free of charge to the service address that will be provided to you. Ensure to enclose the proof of purchase (sales

01_522875_2601_GB.indd 15 4/11/2026 3:46:29 PM

receipt) and a short, written description outlining the details of the defect and when it occurred.

Service

GB **Service Great Britain**
Tel.: 0800 404 7657
E-Mail: owim@lidl.co.uk

CE

01_522875_2601_GB.indd 16 4/11/2026 3:46:29 PM

Liste der verwendeten Piktogramme/Symbole ... Seite 18
Bestimmungsgemäße Verwendung ... Seite 18
Liste der Teile ... Seite 18
Technische Daten ... Seite 19
Allgemeine Sicherheitshinweise ... Seite 19
Erstverwendung ... Seite 22
Montage ... Seite 22
Rohr anbringen ... Seite 22
Staubsaugerdüse anbringen ... Seite 22
Mopp-Pad einsetzen ... Seite 22
Handdampfer montieren ... Seite 22
Bedienung ... Seite 23
Wassertank befüllen ... Seite 23
Einschalten ... Seite 23
Dampfmenge einstellen ... Seite 24
Ausschalten ... Seite 24
Reinigung und Wartung ... Seite 25
Reinigung ... Seite 25
Wartung ... Seite 25
Entsorgung ... Seite 26
Garantie ... Seite 26
Abwicklung im Garantiefall ... Seite 27
Service ... Seite 27

02_522875_2601_DE.indd 17 4/11/2026 3:46:32 PM

Liste der verwendeten Piktogramme/Symbole

Die folgenden Warnhinweise werden in dieser Bedienungsanleitung und auf der Verpackung verwendet:

	GEFAHR! – Bezeichnet eine Gefahr mit hohem Risikograd, die, wenn sie nicht vermieden wird, den Tod oder eine schwere Verletzung zur Folge hat (z. B. Erstickungsgefahr)	~	Wechselstrom/-spannung
		Hz	Hertz (Netzfrequenz)
	WARNUNG! – Bezeichnet eine Gefahr mit mittlerem Risikograd, die, wenn sie nicht vermieden wird, den Tod oder eine schwere Verletzung zur Folge haben kann (z. B. Stromschlagrisiko)	W	Watt
		IPX4	Schutz gegen Spritzwasser
	VORSICHT! – Bezeichnet eine Gefahr mit niedrigem Risikograd, die, wenn sie nicht vermieden wird, eine leichte bis mäßige Verletzung zur Folge haben kann (z. B. Verbrühungsgefahr)		**INFO:** Dieses Symbol mit dem Signalwort „Info" bietet weitere nützliche Informationen.
	ACHTUNG! – Warnt vor möglichen Sachschäden (z. B. Kurzschlussgefahr)		**Gefahr** – Risiko eines Stromschlags!
	Warnung – Verbrühungsgefahr!	40	Waschbar bei 40 °C
	Verwenden Sie kein Bleichmittel		Nicht im Trommeltrockner trocknen
	Nicht bügeln		Nicht chemisch reinigen
CE	Das CE-Zeichen bestätigt Konformität mit den für das Produkt zutreffenden EU-Richtlinien.		Getestetes Produkt. Kann Resttröpfchen enthalten.
	Sicherheitshinweise Handlungsanweisungen		

DAMPFREINIGER 3 IN 1

Bestimmungsgemäße Verwendung

- Dieses Produkt ist für die Reinigung von Oberflächen in Innenräumen bestimmt. Verwenden Sie das Produkt nicht für andere Zwecke.
- Dieses Produkt ist nur für den privaten Gebrauch im Haushalt bestimmt, nicht für gewerbliche Zwecke.
- Der Hersteller haftet nicht für Schäden, die durch unsachgemäßen Gebrauch entstehen.

Liste der Teile

Abb. A

(1) Dampfauslöser am Handgriff
(2) Staubsaugerschalter
(3) Handgriff
(4) Kabelclip
(5) Kabelclip am Handgriff
(6) Rohr
(7) Schraube

02_522875_2601_DE.indd 18 4/11/2026 3:46:32 PM

(8) Hebebügel
(9) Handdampfer
(10) Netzschalter (**I/O**)
(11) Anschlussleitung mit Netzstecker
(12) Entriegelungstasten für den Wassertank
(13) Kabelclip am Hauptrahmen
(14) Entriegelungstaste der Staubsaugerdüse
(15) Entriegelungstaste des Einsatzes
(16) Einsatz
(17) Mopp-Pad
(18) Staubsaugerdüse
(19) Schmutzfangbehälter
(20) Entriegelungstasten des Schmutzfangbehälters
(21) Hauptrahmen
(22) Wassertank
(23) (Handdampfauslöser-Taste)
(24) Bedienfeld
(25) **STEAM REGULATION** (Taste zur Dampfregulierung)
(26) Auslösetaste des Handdampfers

Abb. B

Zubehör

(27) Schlauch
(28) Konzentrationsdüse
(29) Abzieherdüse
(30) Kleines Tuch
(31) Metallbürste
(32) Kunststoffbürste
(33) Fugenbürste
(34) Wasserfilter

Abb. H

(35) Deckel der Filtereinheit
(36) Schwamm
(37) Abdeckung der Filtereinheit
(38) Griff des Schmutzfangbehälters

Technische Daten

Eingangsspannung:	220–240 V~, 50–60 Hz
Leistungsaufnahme:	1 800 W
Leistungsaufnahme (Dampffunktion):	1 200 W
Leistungsaufnahme (Aus-Zustand):	0,0 W
Wassertankinhalt:	340 ml
Schutzklasse:	I
Schutzart:	IPX4

Allgemeine Sicherheitshinweise

MACHEN SIE SICH VOR DER BENUTZUNG DES PRODUKTS MIT ALLEN SICHERHEITS- UND BEDIENHINWEISEN VERTRAUT! WENN SIE DIESES PRODUKT AN ANDERE WEITERGEBEN, GEBEN SIE AUCH ALLE DOKUMENTE WEITER!

Im Falle von Schäden aufgrund der Nichteinhaltung dieser Bedienungsanleitung erlischt Ihr Garantieanspruch! Für Folgeschäden wird keine Haftung übernommen! Im Falle von Sach- oder Personenschäden aufgrund einer unsachgemäßen Benutzung oder Nichteinhaltung der Sicherheitshinweise wird keine Haftung übernommen!

Kinder und Personen mit Einschränkungen

⚠ WARNUNG! LEBENSGEFAHR UND UNFALLGEFAHR FÜR SÄUGLINGE UND KINDER!

Lassen Sie Kinder nicht mit dem Verpackungsmaterial unbeaufsichtigt. Das Verpackungsmaterial stellt eine Erstickungsgefahr dar.
Kinder unterschätzen die damit verbundenen Gefahren häufig.
Halten Sie Kinder stets von Verpackungsmaterialien fern.

- Dieses Produkt kann von Personen mit verringerten physischen, sensorischen oder mentalen Fähigkeiten oder Mangel an Erfahrung und Wissen benutzt werden, wenn sie beaufsichtigt oder bezüglich des sicheren Gebrauchs des Produkts

02_522875_2601_DE.indd 19 4/11/2026 3:46:32 PM

unterwiesen wurden und die daraus resultierenden Gefahren verstehen.
- Kinder dürfen nicht mit dem Produkt spielen.
- Halten Sie das Produkt und die Anschlussleitung außer Reichweite von Kindern, wenn es eingeschaltet ist oder abkühlt.

Bestimmungsgemäßer Gebrauch

⚠ WARNUNG! Verletzungsrisiko!
Verwenden Sie das Produkt ausschließlich dieser Anleitung entsprechend. Versuchen Sie nicht, das Produkt in irgendeiner Weise zu verändern.

- Verwenden Sie das Produkt ausschließlich auf behandelten, gut versiegelten und wasserdichten Böden.
  - Mit jeglicher Dampfstärke: Auf Marmor-, Stein- oder Fliesenböden
  - Mit niedrigster Dampfstärke und mit feuchtem Mopp-Pad **(17)**: Auf Laminat-, Parkett- oder Hartholzböden
- Verwenden Sie das Produkt niemals
  - auf unbehandelten oder durchlässigen Böden,
  - auf wachspolierten Möbeln oder Fußböden,
  - auf Teppichen mit Wollanteil,
  - auf zugefrorenen Scheiben,
  - auf Leder,
  - auf dampfempfindlichen Materialien.
- Seien Sie vorsichtig, wenn Sie das Produkt auf Glas in kalter Umgebung verwenden, da das Glas zerbrechen kann.
- Die Verwendung auf gewachsten oder einigen ungewachsten Böden kann zu vermindertem Glanz führen.
- Das Produkt kann nur auf Glasscheiben verwendet werden, die mindestens Raumtemperatur haben. Nicht auf Außenscheiben/Fenstern bei Minustemperaturen verwenden.
- Vor dem Gebrauch: Wir empfehlen, einen Materialtest an einem isolierten Bereich der Arbeitsfläche durchzuführen.

Elektrische Sicherheit

⚠ GEFAHR! Stromschlagrisiko!
Versuchen Sie niemals, das Produkt selbst zu reparieren. Im Fall einer Fehlfunktion dürfen Reparaturen ausschließlich von qualifiziertem Personal durchgeführt werden.

⚠ WARNUNG! Stromschlagrisiko!
Tauchen Sie die elektrischen Teile des Produkts nicht in Wasser oder andere Flüssigkeiten ein. Halten Sie das Produkt niemals unter fließendes Wasser.

⚠ WARNUNG! Stromschlagrisiko!
Verwenden Sie kein beschädigtes Produkt. Trennen Sie das Produkt vom Stromnetz und wenden Sie sich an Ihren Händler, wenn es beschädigt ist.

⚠ WARNUNG! Verletzungsrisiko!
Trennen Sie das Produkt nach der Verwendung und bevor Sie es reinigen oder warten vom Stromnetz.

- Schließen Sie das Produkt nur an eine geerdete Steckdose an.
- Stellen Sie stets sicher, dass der Netzstecker korrekt mit der Steckdose verbunden wurde.

02_522875_2601_DE.indd 20 4/11/2026 3:46:33 PM

- Das Produkt darf nicht verwendet werden, wenn es fallen gelassen wurde, wenn es sichtbare Schäden aufweist oder wenn es undicht ist.
- Vergewissern Sie sich vor der Verbindung mit der Stromversorgung, dass die Spannung und der Strom mit den Angaben auf dem Typenschild des Produkts übereinstimmen.
- Überprüfen Sie den Netzstecker und die Anschlussleitung regelmäßig auf Beschädigungen. Wenn die Anschlussleitung dieses Produkts beschädigt wird, muss sie durch den Hersteller oder seinen Kundendienst oder eine ähnlich qualifizierte Person ersetzt werden, um Gefährdungen zu vermeiden.
- Um Beschädigungen an der Anschlussleitung zu vermeiden, quetschen oder biegen Sie sie nicht und führen Sie sie nicht über scharfe Kanten. Halten Sie sie auch von heißen Oberflächen und offenen Flammen fern. Verlegen Sie die Anschlussleitung so, dass niemand versehentlich daran ziehen oder darüber stolpern kann.
- Lassen Sie das Produkt nicht unbeaufsichtigt, wenn es an das Stromnetz angeschlossen ist.
- Die Flüssigkeit oder der Dampf darf nicht auf Geräte gerichtet werden, die elektrische Komponenten enthalten (z. B. das Innere von Öfen).
- Die Einfüllöffnung darf während des Gebrauchs nicht geöffnet sein.

Verbrennungsgefahr

⚠ VORSICHT! Verbrennungsrisiko!
Berühren Sie keine heißen Oberflächen. Achten Sie auf austretenden Dampf. Halten Sie das Produkt ausschließlich am Griff fest.

- Der Dampf ist sehr heiß. Halten Sie Ihre Hände niemals vor die Dampfdüse.

Bedienung

- Verwenden Sie das Produkt nur in trockenen Innenräumen.
- Ziehen Sie den Netzstecker aus der Steckdose, bevor Sie den Wassertank mit Wasser befüllen.
- Die Verwendung von Verlängerungsleitungen wird nicht empfohlen. Falls der Einsatz einer Verlängerungsleitung erforderlich sein sollte, muss sie für eine Leistung von mindestens 10 A ausgelegt sein. Verlegen Sie Leitungen so, dass niemand darüber stolpern und nichts beschädigt werden kann.
- Nehmen Sie das Produkt nicht mit feuchten Händen oder auf nassem Boden stehend in Betrieb. Fassen Sie den Netzstecker nie mit nassen oder feuchten Händen an.
- Verwenden Sie das Produkt nicht, wenn der Knickschutz der Anschlussleitung beschädigt ist!

Reinigung und Lagerung

- Schalten Sie das Produkt immer aus, bevor Sie es von der Stromversorgung trennen.
- Ziehen Sie den Netzstecker nicht an der Anschlussleitung aus der Steckdose.

02_522875_2601_DE.indd 21 4/11/2026 3:46:33 PM

Wickeln Sie die Anschlussleitung nicht um das Produkt.

- Schützen Sie das Produkt, die Anschlussleitung und den Netzstecker vor Staub, direkter Sonneneinstrahlung, Tropf- und Spritzwasser.
- Bewahren Sie das Produkt an einem kühlen, trockenen Ort auf, geschützt vor Feuchtigkeit und außerhalb der Reichweite von Kindern.
- Schützen Sie das Produkt vor Hitze. Positionieren Sie das Produkt nicht in der Nähe von offenen Flammen oder Wärmequellen wie Öfen oder Heizgeräten.

Erstverwendung

☐ Entfernen Sie sämtliche Verpackungsmaterialien. Überprüfen Sie, ob alle Teile vollständig sind.

Montage

Rohr anbringen

Abb. C

ⓘ **INFO:** Für diese Schritte ist ein Kreuzschlitz-Schraubendreher erforderlich.

1. Verwenden Sie einen Kreuzschlitz-Schraubendreher, um die Schraube **(7)** zu lösen. Entfernen Sie die Schraube aus dem Rohr **(6)**.
2. Verbinden Sie das Rohr **(6)** mit dem Hauptrahmen **(21)** (Abb. C, Schritt 1).
3. Setzen Sie die Schraube **(7)** ein. Verwenden Sie einen Kreuzschlitz-Schraubendreher, um die Schraube festzuziehen (Abb. C, Schritt 2).

Staubsaugerdüse anbringen

Abb. C

ⓘ **INFO:** Drücken Sie die Staubsaugerdüse **(18)** nicht mit Gewalt auf den Hauptrahmen **(21)**. Verwenden Sie beim Verbinden der Teile stets beide Hände.

1. Richten Sie das Verriegelungsloch der Staubsaugerdüse **(18)** auf den Hauptrahmen **(21)** aus.
2. Schieben Sie den Hauptrahmen **(21)** in die Staubsaugerdüse **(18)**. Die Entriegelungstaste **(14)** der Staubsaugerdüse rastet ein (Abb. C, Schritt 3).

Winkel der Staubsaugerdüse einstellen

☐ Lösen und verriegeln Sie die Staubsaugerdüse **(18)**, um den Winkel einzustellen:

Position	Anweisungen
Lösen	1. Treten Sie vorsichtig auf die Staubsaugerdüse **(18)**. 2. Ziehen Sie den Hauptrahmen **(21)** nach hinten.
Verriegeln	1. Ziehen Sie den Hauptrahmen **(21)** nach vorne. 2. Die Staubsaugerdüse **(18)** rastet ein.

Mopp-Pad einsetzen

ⓘ **INFO:** Das Mopp-Pad **(17)** wird zur Nassreinigung von Böden verwendet.

1. Treten Sie vorsichtig auf die Entriegelungstaste **(15)** des Einsatzes. Entfernen Sie den Einsatz **(16)** von der Staubsaugerdüse **(18)**.
2. Wickeln Sie das Mopp-Pad **(17)** um den Boden des Einsatzes **(16)**.
3. Legen Sie den Einsatz **(16)** mit dem Mopp-Pad **(17)** nach unten auf den Boden.
4. Setzen Sie die Staubsaugerdüse **(18)** auf den Einsatz **(16)**.
5. Drücken Sie die Staubsaugerdüse **(18)** nach unten, bis der Einsatz **(16)** einrastet.

Handdampfer montieren

Abb. D

Handdampfer entnehmen

1. Drücken Sie die Auslösetaste **(26)** des Handdampfers.
2. Entnehmen Sie den Handdampfer **(9)** aus dem Hauptrahmen **(21)**.

Handdampfer anbringen

1. Setzen Sie den Handdampfer **(9)** auf den Hauptrahmen **(21)**.
2. Schieben Sie den Handdampfer **(9)** in den Hauptrahmen **(21)**. Der Handdampfer rastet ein.

Schlauch montieren

ⓘ **INFO:** Der Schlauch **(27)** ist nützlich für schwer zugängliche Stellen.

1. **Installieren Sie den Schlauch (27):** Richten Sie den Entriegelungshebel auf das Verriegelungsloch des Handdampfers **(9)** aus.
2. Schieben Sie den Schlauch **(27)** in den Handdampfer **(9)**, bis er einrastet.

02_522875_2601_DE.indd 22 4/11/2026 3:46:33 PM

Konzentrationsdüse montieren

ⓘ **INFO:** Die Metallbürste **(31)** ist aus einer Kupferlegierung gefertigt. Achten Sie bei der Verwendung darauf, dass Sie keine Kratzer auf der Reinigungsoberfläche hinterlassen.

1. Richten Sie den Entriegelungshebel der Konzentrationsdüse **(28)** auf das Verriegelungsloch des Handdampfers **(9)**/Schlauchs **(27)** aus.
2. Schieben Sie die Konzentrationsdüse **(28)** in den Handdampfer **(9)**/Schlauch **(27)**, bis sie einrastet.
3. Wählen Sie das gewünschte Zubehör aus:

Zubehör		Empfohlener Einsatzort
(29)	Abzieherdüse	Duschwände, Spiegel, Glas
(29) + **(30)**	Abzieherdüse + Kleines Tuch	Sofas, Tischtücher, Kleidungsstücke
(31)	Metallbürste	Kochfelder
(32)	Kunststoffbürste	Kochfelder, Duschen, Kühlschränke
(33)	Fugenbürste	Fugenlinien

4. Setzen Sie das ausgewählte Zubehör **(29)**/**(31)**/**(32)**/**(33)** auf die Konzentrationsdüse **(28)**.
5. **Textilien/Kleidungsstücke auffrischen:** Platzieren Sie das kleine Tuch **(30)** auf der Abzieherdüse **(29)** (Abb. G).

Bedienung

Wassertank befüllen

⚠ **WARNUNG! Stromschlagrisiko!** Ziehen Sie immer den Netzstecker **(11)** aus der Steckdose, bevor Sie den Wassertank **(22)** füllen.

⚠ **ACHTUNG! Risiko von Produktschäden!** Befüllen Sie den Wassertank **(22)** mit Leitungswasser oder destilliertem Wasser ohne Zusätze. Wenn Ihr Leitungswasser hart ist, verwenden Sie destilliertes Wasser. Wenn Ihr Wasser mäßig hart ist, mischen Sie destilliertes Wasser mit Leitungswasser (im Verhältnis 1:1).

ⓘ **INFO:**

- ■ Der Wassertank **(22)** ist transparent, so dass Sie den Wasserstand jederzeit überprüfen können.
- ■ **Wenn der Wassertank (22) leer ist:** Das Produkt hört auf, Dampf abzugeben.
- □ **Kontrolle der Wasserhärte:** Verwenden Sie einen Teststreifen oder fragen Sie den Wasserversorger.
- □ Überschreiten Sie nicht die maximale Kapazität des Wassertanks **(22)** von 340 ml.
- □ **Wiederaufnahme des Betriebs:** Füllen Sie den Wassertank **(22)** wieder auf.

1. Nehmen Sie den Handdampfer **(9)** vom Hauptrahmen **(21)** ab (siehe „Handdampfer montieren").
2. **Wassertank (22) aus dem Handdampfer (9) entfernen:** Drücken Sie die Entriegelungstaste für den Wassertank **(12)**.
3. Füllen Sie den Wassertank **(22)** durch die Einfüllöffnung.
4. Schieben Sie den Wassertank **(22)** in den Handdampfer **(9)**, bis er einrastet.

Einschalten

⚠ **WARNUNG! Stromschlagrisiko!** Schalten Sie das Produkt aus und ziehen Sie den Netzstecker **(11)** aus der Steckdose, bevor Sie:

- Einstellungen vornehmen,
- Wartungsarbeiten durchführen,
- das Produkt reinigen und
- wenn das Produkt nicht in Gebrauch ist.

ⓘ **INFO:** Das Produkt kann verwendet werden als:

- Staubsauger
- Dampfmopp
- Staubsauger mit Dampffunktion
- Handdampfer

1. Wickeln Sie die Anschlussleitung **(11)** vollständig ab.
2. Verbinden Sie den Netzstecker **(11)** mit einer geeigneten Steckdose.

Verwendung (Zubehör)	Beschreibung
Staubsauger	1. Drücken Sie den Netzschalter **(10)** in die Position **I**. 2. Drücken Sie den Staubsaugerschalter **(2)** am Handgriff. 3. Beginnen Sie mit dem Staubsaugen der Oberflächen.

02_522875_2601_DE.indd 23 4/11/2026 3:46:33 PM

Verwendung (Zubehör)	Beschreibung
Dampfmopp **(17)** Mopp-Pad	1. Drücken Sie den Netzschalter **(10)** in die Position **I**. blinkt grün auf dem Bedienfeld **(24)**. 2. Warten Sie ca. 30 Sekunden lang, bis grün leuchtet. 3. Stellen Sie die Dampfmenge ein (siehe „Dampfmenge einstellen"). 4. Halten Sie den Dampfauslöser am Handgriff **(1)** gedrückt. Bewegen Sie das Produkt während des Gebrauchs hin und her, um Dampf zu erzeugen.
Staubsauger mit Dampffunktion **(17)** Mopp-Pad	ⓘ **INFO:** Der kombinierte Einsatz von Dampf und Absaugung ermöglicht die Entfernung von Staub und die Desinfektion des Bodens in einem einzigen Arbeitsgang. 1. Drücken Sie den Netzschalter **(10)** in die Position **I**. blinkt grün auf dem Bedienfeld **(24)**. 2. Warten Sie ca. 30 Sekunden lang, bis grün leuchtet. 3. Stellen Sie die Dampfmenge ein (siehe „Dampfmenge einstellen"). 4. Drücken Sie den Staubsaugerschalter **(2)** am Handgriff. 5. Halten Sie den Dampfauslöser am Handgriff **(1)** gedrückt. Bewegen Sie das Produkt während des Gebrauchs hin und her, um Dampf zu erzeugen.
Handdampfer **(29)** Abzieherdüse **(30)** Kleines Tuch **(31)** Metallbürste **(32)** Kunststoffbürste **(33)** Fugenbürste	⚠ **WARNUNG! Stromschlagrisiko!** Wenn das Produkt eingeschaltet ist: Richten Sie das Produkt nicht auf Geräte, die elektrische Komponenten enthalten (z. B. das Innere von Öfen). ⓘ **INFO:** Das Produkt benötigt ca. 30 Sekunden zum Vorheizen. Nach dem Vorheizen schaltet sich die Pumpe mit einem akustischen Signal ein. Der Dampf läuft kontinuierlich, bis der Wassertank **(22)** leer ist. 1. Nehmen Sie den Handdampfer **(9)** vom Hauptrahmen **(21)** ab (siehe „Handdampfer montieren"). 2. Drücken Sie den Netzschalter **(10)** in die Position **I**. blinkt grün auf dem Bedienfeld **(24)**. 3. Warten Sie ca. 30 Sekunden lang, bis grün leuchtet. 4. Stellen Sie die Dampfmenge ein (siehe „Dampfmenge einstellen"). 5. Halten Sie **(23)** gedrückt. Der Handdampfer **(9)** erzeugt Dampf.

Dampfmenge einstellen

Abb. E

ⓘ **INFO:**

- ■ 3 Dampfmengen-Stufen sind verfügbar.
- □ Prüfen Sie vor dem Dämpfen von synthetischen Stoffen, Samt oder anderen empfindlichen Textilien immer das Pflegeetikett.
  Wenn der Stoff zum Dämpfen geeignet ist, halten Sie das angebrachte Zubehör **(18)**/**(28)**/**(29)**/**(31)**/**(32)**/**(33)** 10–15 cm vom Stoff entfernt.
- □ **Dampfmenge je nach Verwendungszweck einstellen:** Drücken Sie ein- oder mehrmals **STEAM REGULATION (25)**:

Dampfmenge	Verwendung
MIN	Reinigung von Parkett und Laminat, empfindlichen Stoffen, Polstermöbeln, Sofas und Matratzen, usw.
MEDIUM	Reinigung von Fenstern und Böden
MAX	Entfernen von Ablagerungen, Flecken, Fett

Ausschalten

ⓘ **INFO: Aus-Modus:** Der Netzstecker **(11)** ist an die Steckdose angeschlossen und der Netzschalter **(10)** steht in der Position **O**.

1. Drücken Sie den Staubsaugerschalter **(2)** am Handgriff.

02_522875_2601_DE.indd 24 4/11/2026 3:46:33 PM

2. Drücken Sie den Netzschalter **(10)** in die Position **O**. ⏻ auf dem Bedienfeld **(24)** erlischt.
3. Ziehen Sie den Netzstecker **(11)** aus der Steckdose.

Reinigung und Wartung

Reinigung

⚠ **WARNUNG! Stromschlagrisiko!** Vor der Reinigung: Schalten Sie das Produkt aus. Ziehen Sie den Netzstecker **(11)** aus der Steckdose.

⚠ **WARNUNG!** Tauchen Sie die elektrischen Komponenten des Produkts nicht in Wasser oder andere Flüssigkeiten. Halten Sie das Produkt niemals unter fließendes Wasser.

⚠ **ACHTUNG! Risiko von Produktschäden!** Verwenden Sie keine scheuernden, aggressiven Reinigungsmittel oder harte Bürsten zur Reinigung des Produkts.

Haupteinheit reinigen

1. Wischen Sie das Produkt mit einem leicht angefeuchteten Tuch ab.
2. Lassen Sie kein Wasser oder andere Flüssigkeiten in das Innere des Produkts gelangen.
3. **Nach der Reinigung:** Lassen Sie alle Teile vollständig trocknen.

Zubehör reinigen

Zubehör: **(27)** bis **(34)**

1. Reinigen Sie die Zubehörteile in warmem Seifenwasser.
2. **Nach der Reinigung:** Lassen Sie alle Zubehörteile vollständig trocknen.

Mopp-Pad reinigen

- ■ Das Mopp-Pad **(17)** kann in der Waschmaschine gereinigt werden.
- ☐ Waschen Sie das Mopp-Pad **(17)** in heißem Wasser (bis zu +40 °C).
- ☐ Verwenden Sie chlorfreies Bleichmittel nur bei Bedarf.
- ☐ Nicht im Trockner trocknen.
- ☐ Nicht bügeln.
- ☐ Nicht chemisch reinigen.

Schmutzfangbehälter leeren und reinigen

Abb. H

⚠ **ACHTUNG! Risiko von Produktschäden!** Verwenden Sie das Produkt nicht, wenn der Schmutzfangbehälter **(19)** nicht eingesetzt ist.

ⓘ **INFO:** Reinigen Sie den Schmutzfangbehälter **(19)** nach jedem Gebrauch.

1. Drücken Sie beide Entriegelungstasten des Schmutzfangbehälters **(20)** nach innen. Ziehen Sie am Griff des Schutzfangbehälters **(38)** um den Schmutzfangbehälter **(19)** aus dem Hauptrahmen **(21)** zu entnehmen.
2. Ziehen Sie den Deckel der Filtereinheit **(35)** heraus und entfernen Sie den Schwamm **(36)** aus dem Schmutzfangbehälter **(19)**.
3. Drehen Sie die Abdeckung der Filtereinheit **(37)** gegen den Uhrzeigersinn und ziehen Sie sie heraus.
4. Leeren Sie den Schmutzfangbehälter **(19)**.
5. Bauen Sie den Schmutzfangbehälter **(19)** in umgekehrter Reihenfolge wieder zusammen.
6. Setzen Sie den Schmutzfangbehälter **(19)** auf den Hauptrahmen **(21)**.
7. Schieben Sie den Schmutzfangbehälter **(19)** auf den Hauptrahmen **(21)**, bis er einrastet.

Wartung

Wasserfilter auswechseln

Abb. F

⚠ **WARNUNG! Stromschlagrisiko!** Schalten Sie das Produkt vor der Wartung aus und ziehen Sie den Netzstecker **(11)** aus der Steckdose.

ⓘ **INFO: Wenn die Dampfleistung drastisch abnimmt:** Wechseln Sie den Wasserfilter **(34)** aus.

1. Nehmen Sie den Handdampfer **(9)** vom Hauptrahmen **(21)** ab (siehe „Handdampfer montieren").
2. Entnehmen Sie den Wassertank **(22)** vom Handdampfer **(9)** (siehe „Wassertank befüllen").
3. **Entfernen Sie den alten Wasserfilter (34):** Ziehen Sie den Wasserfilter nach unten.
4. Setzen Sie den neuen Wasserfilter ein **(34)**. Drücken Sie den Wasserfilter vorsichtig nach unten. Vergewissern Sie sich, dass der Wasserfilter richtig eingesetzt ist.
5. Befestigen Sie den Wassertank **(22)** am Handdampfer **(9)** (siehe „Wassertank befüllen").

Ersatzteile/Zubehör

- ■ Kunden können kompatible Ersatzteile und Zubehör über www.optimex-shop.com beziehen.
- ■ Bestellungen können nur online aufgegeben und bearbeitet werden.
- ☐ Wenden Sie sich für weitere Informationen an die Lidl-Service-Hotline (siehe „Service").

02_522875_2601_DE.indd 25 4/11/2026 3:46:33 PM

Teil	
(17)	Mopp-Pad
(30)	Kleines Tuch
(34)	Wasserfilter
(36)	Schwamm

Entsorgung

Die Verpackung besteht aus umweltfreundlichen Materialien, die Sie über die örtlichen Recyclingstellen entsorgen können.



Beachten Sie die Kennzeichnung der Verpackungsmaterialien bei der Abfalltrennung, diese sind gekennzeichnet mit Abkürzungen (a) und Nummern (b) mit folgender Bedeutung: 1–7: Kunststoffe/20–22: Papier und Pappe/80–98: Verbundstoffe.

Produkt:

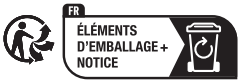



Das Produkt inkl. Zubehör, die Anleitung und die Verpackungsmaterialien sind recyclebar und unterliegen einer erweiterten Herstellerverantwortung.
Entsorgen Sie diese getrennt, den abgebildeten Info-tri (Sortierinformation) folgend, für eine bessere Abfallbehandlung.

Das Triman-Logo gilt nur für Frankreich.



Möglichkeiten zur Entsorgung des ausgedienten Produkts erfahren Sie bei Ihrer Gemeinde- oder Stadtverwaltung.



Gerät entsorgen

Das Symbol der durchgestrichenen Mülltonne bedeutet, dass dieses Gerät am Ende der Nutzungszeit nicht über den Haushaltsmüll entsorgt werden darf. Das Gerät ist bei eingerichteten Sammelstellen, Wertstoffhöfen oder Entsorgungsbetrieben abzugeben. Zudem sind Vertreiber von Elektro- und Elektronikgeräten sowie Vertreiber von Lebensmitteln zur Rücknahme verpflichtet. LIDL bietet Ihnen Rückgabemöglichkeiten direkt in den Filialen und Märkten an. Rückgabe und Entsorgung sind für Sie kostenfrei. Beim Kauf eines Neugeräts haben Sie das Recht, ein entsprechendes Altgerät unentgeltlich zurückzugeben.

Zusätzlich haben Sie die Möglichkeit, unabhängig vom Kauf eines Neugeräts, unentgeltlich (bis zu drei) Altgeräte abzugeben, die in keiner Abmessung größer als 25 cm sind.

Bitte löschen Sie vor der Rückgabe alle personenbezogenen Daten.

Bitte entnehmen Sie vor der Rückgabe Batterien oder Akkumulatoren, die nicht vom Altgerät umschlossen sind, sowie Lampen, die zerstörungsfrei entnommen werden können und führen diese einer separaten Sammlung zu.

Garantie

Das Produkt wurde nach strengen Qualitätsrichtlinien hergestellt und vor der Auslieferung sorgfältig geprüft. Im Falle von Material- oder Herstellungsfehlern haben Sie gegenüber dem Verkäufer des Produkts gesetzliche Rechte. Ihre gesetzlichen Rechte werden in keiner Weise durch unsere unten aufgeführte Garantie eingeschränkt.

Die Garantie für dieses Produkt beträgt 3 Jahre ab Kaufdatum. Die Garantiezeit beginnt mit dem Kaufdatum. Bewahren Sie den Originalkaufbeleg an einem sicheren Ort auf, da dieses Dokument als Nachweis des Kaufs erforderlich ist.

Alle Schäden oder Mängel, die bereits zum Zeitpunkt des Kaufs vorhanden sind, müssen unverzüglich nach dem Auspacken des Produkts gemeldet werden.

Sollte das Produkt innerhalb von 3 Jahren ab Kaufdatum einen Material- oder Herstellungsfehler aufweisen, werden wir es – nach unserer Wahl – kostenlos für Sie reparieren oder ersetzen. Die Garantiezeit verlängert sich durch einen stattgegebenen Gewährleistungsanspruch nicht. Dies gilt auch für ersetzte und reparierte Teile.

Diese Garantie erlischt, wenn das Produkt beschädigt oder unsachgemäß verwendet oder gewartet wurde.

Die Garantie deckt Material- und Herstellungsfehler ab. Diese Garantie erstreckt sich weder auf Produktteile, die normalem Verschleiß unterliegen, und somit als Verschleißteile gelten (z. B. Batterien, Akkus, Schläuche, Farbpatronen), noch auf Schäden an zerbrechlichen Teilen, z. B. Schalter oder Teile aus Glas.

02_522875_2601_DE.indd 26 4/11/2026 3:46:33 PM

Abwicklung im Garantiefall

Um eine schnelle Bearbeitung Ihres Anspruchs zu gewährleisten, beachten Sie die folgenden Hinweise:

Halten Sie den Originalkaufbeleg und die Artikelnummer (IAN 522875_2601) als Nachweis für den Kauf bereit.

Sie finden die Artikelnummer auf dem Typenschild, einer Gravur auf dem Produkt, der Startseite der Bedienungsanleitung (unten links) oder als Aufkleber auf der Rück- oder Unterseite des Produkts.

Sollten Funktionsfehler oder sonstige Mängel auftreten, wenden Sie sich zunächst telefonisch oder per E-Mail an die unten aufgeführte Serviceabteilung.

Sobald das Produkt als defekt erfasst wurde, können Sie es kostenlos an die Ihnen mitgeteilte Service-Anschrift zurücksenden. Stellen Sie sicher, dass Sie den Originalkaufbeleg (Kassenbon) sowie eine kurze, schriftliche Beschreibung beilegen, in der die Einzelheiten des Defekts und der Zeitpunkt des Auftretens dargelegt sind.

Service

(DE) **Service Deutschland**
Tel.: 0800 5435 111
E-Mail: owim@lidl.de

(AT) **Service Österreich**
Tel.: 0800 447744
E-Mail: owim@lidl.at

(BE) **Service Belgien**
Tel.: 0800 12089
E-Mail: owim@lidl.be

CE

02_522875_2601_DE.indd 27 4/11/2026 3:46:33 PM

Liste des pictogrammes/symboles utilisés ... Page 29
Utilisation conforme aux prescriptions ... Page 29
Liste des pièces ... Page 29
Données techniques ... Page 30
Consignes générales de sécurité ... Page 30
Première utilisation ... Page 33
Montage ... Page 33
Installer le tube ... Page 33
Fixer la buse d'aspiration ... Page 33
Fixer la serpillère ... Page 33
Monter le nettoyeur vapeur ... Page 33
Fonctionnement ... Page 34
Remplir le réservoir d'eau ... Page 34
Mise en marche ... Page 34
Régler le débit de vapeur ... Page 35
Éteindre ... Page 36
Nettoyage et entretien ... Page 36
Nettoyage ... Page 36
Entretien ... Page 36
Mise au rebut ... Page 37
Garantie ... Page 37
Faire valoir sa garantie ... Page 38
Service après-vente ... Page 38

03_522875_2601_FR.indd 28 4/11/2026 3:46:36 PM

Liste des pictogrammes/symboles utilisés

Les avertissements suivants sont utilisés dans ce mode d'emploi et sur l'emballage :

	**DANGER !** – Indique un danger avec un risque élevé, qui, s'il n'est pas évité, peut entraîner la mort ou une blessure grave (par ex. risque d'étouffement ou d'asphyxie)		Courant alternatif/tension alternative
		Hz	Hertz (fréquence du secteur)
	**AVERTISSEMENT !** – Indique un danger avec un risque modéré, qui, s'il n'est pas évité, peut entraîner la mort ou une blessure grave (par ex. risque de décharge électrique)	**W**	Watt
		IPX4	Protection contre les projections d'eau
	**PRUDENCE !** – Indique un danger avec un faible risque, qui, s'il n'est pas évité, peut entraîner une blessure légère à modérée (par ex. risque de brûlures)		**INFO :** Ce symbole avec ce signal important « Info » propose plus d'informations utiles.
	**ATTENTION !** – Avertit du risque d'éventuels dommages matériels (par ex. risque de court-circuit)		**Danger** – risque d'électrocution !
	**Avertissement –** risque de brûlures !		Lavable à 40 °C
	Ne pas utiliser d'agent de blanchiment		Ne pas sécher dans un séchoir à tambour
	Pas de repassage		Pas de nettoyage à sec
	Le sigle CE confirme la conformité aux directives de l'UE applicables au produit.		Produit testé. Peut contenir des gouttelettes résiduelles.
	Consignes de sécurité Instructions de manipulation		

NETTOYEUR VAPEUR 3 EN 1

Utilisation conforme aux prescriptions

- Ce produit est destiné au nettoyage des surfaces à l'intérieur de locaux. N'utilisez pas le produit à d'autres fins.
- Ce produit est uniquement destiné à un usage domestique privé et ne convient pas à des fins commerciales.
- Le fabricant n'assume aucune responsabilité pour les dommages qui seront causés par une utilisation illicite.

Liste des pièces

Fig. A

(1) Déclencheur de vapeur sur la poignée
(2) Bouton de l'aspirateur
(3) Poignée
(4) Clip pour câble
(5) Clip pour câble sur la poignée

03_522875_2601_FR.indd 29 4/11/2026 3:46:36 PM

(6) Tube
(7) Vis
(8) Poignée auxiliaire
(9) Nettoyeur vapeur
(10) Interrupteur d'alimentation (**I/O**)
(11) Cordon d'alimentation avec fiche de secteur
(12) Bouton de déverrouillage du réservoir d'eau
(13) Clip pour câble sur le cadre principal
(14) Bouton de déverrouillage de la buse d'aspiration
(15) Bouton de déverrouillage de l'embout
(16) Embout
(17) Serpillère
(18) Buse d'aspiration
(19) Bac à poussière
(20) Bouton de déverrouillage du bac à poussière
(21) Cadre principal
(22) Réservoir d'eau
(23) (Bouton de déclenchement manuel de vapeur)
(24) Panneau de commandes
(25) **STEAM REGULATION** (bouton de réglage de la vapeur)
(26) Bouton de déclenchement du nettoyeur vapeur

Fig. B

Accessoires

(27) Tuyau
(28) Buse de concentration
(29) Buse d'extraction
(30) Petit chiffon
(31) Brosse métallique
(32) Brosse plastique
(33) Brosse à joints
(34) Filtre à eau

Fig. H

(35) Couvercle de l'unité de filtration
(36) Éponge
(37) Couvercle de l'unité de filtration
(38) Poignée du bac à poussière

Données techniques

Tension d'entrée :	220–240 V~, 50–60 Hz
Consommation d'énergie :	1800 W
Consommation d'énergie (fonction vapeur) :	1200 W
Consommation d'énergie (à l'arrêt) :	0,0 W
Contenance du réservoir d'eau :	340 ml
Classe de protection :	I
Indice de protection :	IPX4

⚠ Consignes générales de sécurité

AVANT L'UTILISATION DU PRODUIT, FAMILIARISEZ-VOUS AVEC TOUTES LES CONSIGNES DE SÉCURITÉ ET DE FONCTIONNEMENT ! TRANSMETTEZ TOUS LES DOCUMENTS CONCERNANT LE PRODUIT LORSQUE VOUS LE DONNEZ À UN TIERS !

Dans le cas de dommages résultant du non-respect des instructions du mode d'emploi, le recours à la garantie est annulé ! Toute responsabilité est déclinée en cas de dommages consécutifs ! Aucune responsabilité n'est assumée dans le cas de dommages aux biens et aux personnes résultant d'une utilisation inappropriée ou du non-respect des consignes de sécurité !

Enfants et personnes atteintes d'un handicap

⚠ **AVERTISSEMENT ! DANGER MORTEL ET RISQUE D'ACCIDENT POUR BÉBÉS ET ENFANTS !**

Ne laissez jamais des enfants sans surveillance avec des matériaux d'emballage. Les matériaux d'emballage représentent un risque d'étouffement.
Les enfants sous-estiment fréquemment les dangers en résultant.
Maintenez toujours les enfants hors de la portée des matériaux d'emballage.

03_522875_2601_FR.indd 30 4/11/2026 3:46:36 PM

- Ce produit peut être utilisé par des personnes ayant des capacités physiques, sensorielles ou mentales limitées ou ayant une expérience et des connaissances réduites, seulement si elles sont surveillées ou si elles ont reçu des instructions concernant l'utilisation en toute sécurité du produit et ont compris les risques encourus.
- Les enfants ne doivent pas jouer avec le produit.
- Garder le produit et le cordon d'alimentation hors de portée des enfants lorsqu'il est alimenté ou en refroidissement.

Utilisation conforme aux prescriptions

⚠ **AVERTISSEMENT ! Risque de blessures !** Utilisez ce produit uniquement comme décrit dans ce mode d'emploi. N'essayez pas de modifier le produit d'une quelconque manière.

- Utilisez le produit uniquement sur des sols traités, bien scellés et étanches.
  - Avec n'importe quelle force de vapeur : Sur sols en marbre, pierre ou carrelage
  - Avec la force de vapeur la plus faible et avec la serpillière **(17)** humide : Sur sols stratifiés, contrecollés ou en bois dur
- N'utilisez jamais le produit
  - Sur des sols non-traités ou perméables,
  - Sur des meubles ou planchers cirés,
  - Sur des tapis avec une partie en laine,
  - Sur des vitres gelées,
  - Sur du cuir,
  - Sur des matériaux sensibles à la vapeur.
- Faites attention lorsque vous utilisez le produit sur du verre dans un environnement froid, car le verre peut se briser.
- L'utilisation sur des sols cirés ou certains sols non cirés peut réduire le brillant.
- Le produit ne peut être utilisé que sur des vitres qui sont au moins à température ambiante. Ne pas utiliser sur des vitres/fenêtres extérieures en présence de températures négatives.
- Avant l'utilisation : Nous recommandons d'effectuer un test sur la matière à un endroit caché.

Sécurité électrique

⚠ **DANGER ! Risque d'électrocution !** N'essayez jamais de réparer le produit par vous-même. En cas de dysfonctionnement, les réparations doivent être effectuées par de la main d'œuvre qualifiée.

⚠ **AVERTISSEMENT ! Risque d'électrocution !** Ne plongez jamais les pièces électriques du produit dans de l'eau ou d'autres liquides. Ne maintenez jamais le produit sous l'eau courante.

⚠ **AVERTISSEMENT ! Risque d'électrocution !** N'utilisez aucun produit endommagé. Débranchez le produit endommagé du réseau électrique et adressez-vous à votre commerçant.

⚠ **AVERTISSEMENT ! Risque de blessures !** Débranchez le produit du réseau électrique après l'utilisation et avant de le nettoyer ou d'effectuer un entretien.

- Branchez le produit seulement sur une prise de courant reliée à la terre.

03_522875_2601_FR.indd 31 4/11/2026 3:46:36 PM

- Assurez-vous que la fiche de secteur soit correctement branchée sur la prise de courant.
- Le produit ne doit pas être utilisé, s'il est tombé, s'il présente des signes visibles de dommages ou s'il fuit.
- Assurez-vous avant le branchement sur l'alimentation électrique que la tension et l'intensité du courant correspondent bien aux indications de l'étiquette signalétique du produit.
- Vérifiez régulièrement le cordon d'alimentation et la fiche de secteur afin de détecter des dommages. Si le cordon d'alimentation de ce produit est endommagé, il doit être remplacé soit par le fabricant ou par son service après-vente soit par une main d'œuvre qualifiée afin d'éviter tout danger.
- Afin d'éviter tout endommagement du cordon d'alimentation, il est interdit de le coincer, de le plier ou de le faire passer sur des arêtes vives. Maintenez-le aussi à l'écart des surfaces chaudes et des flammes. Positionnez le cordon d'alimentation de telle sorte que personne ne puisse le tirer par inadvertance ou trébucher dessus.
- Le produit ne doit pas rester sans surveillance lorsqu'il est branché sur le réseau électrique.
- Le liquide ou la vapeur ne doivent pas être dirigés vers des appareils qui contiennent des composants électriques (par ex. l'intérieur de fours).
- Le trou de remplissage ne doit pas être ouvert pendant l'utilisation.

Risque de brûlures

⚠ **PRUDENCE ! Risque de brûlures !** Ne touchez pas de surfaces chaudes. Faites attention à la vapeur qui s'échappe. Tenez le produit exclusivement par sa poignée.

- La vapeur est très chaude. Ne mettez jamais vos mains devant la buse de sortie de la vapeur.

Fonctionnement

- Utilisez le produit seulement à l'intérieur de locaux secs.
- Avant de remplir le réservoir d'eau, débranchez toujours la fiche de secteur de la prise de courant.
- L'utilisation de rallonge électrique n'est pas recommandée. Si l'utilisation du plateau avec une rallonge électrique s'avérait nécessaire, celle-ci doit être compatible avec une puissance d'au moins 10 A. Posez les câbles électriques en toute sécurité afin que personne ne puisse trébucher dessus et que rien ne puisse être endommagé.
- Ne mettez pas le produit en marche si vous avez les mains humides ou si vous vous tenez sur un sol humide. Ne touchez jamais la fiche de secteur avec les mains mouillées ou humides.
- N'utilisez pas le produit, si la protection anti-pliage, présente sur le cordon d'alimentation, est endommagée !

Nettoyage et rangement

- Éteignez toujours le produit avant de le débrancher de l'alimentation en électricité.

03_522875_2601_FR.indd 32 4/11/2026 3:46:36 PM

- Ne débranchez jamais la fiche secteur en tirant sur le cordon d'alimentation branché sur la prise de courant. N'enroulez pas le cordon d'alimentation autour du produit.
- Protégez le produit, le cordon d'alimentation et la fiche de secteur contre la poussière, le rayonnement solaire direct, les projections et l'égouttement d'eau.
- Conservez le produit dans un endroit frais et sec, protégé contre l'humidité et hors de la portée des enfants.
- Protégez le produit de la chaleur. Ne posez pas le produit à proximité de flammes ou sources de chaleur comme des fours ou des chauffages.

Première utilisation

☐ Retirez tous les matériaux d'emballage. Vérifiez que toutes les pièces sont présentes.

Montage

Installer le tube

Fig. C

ⓘ **INFO :** Un tournevis cruciforme est nécessaire pour ces étapes.

1. Pour desserrer la vis **(7)**, Utiliser un tournevis cruciforme. Enlevez la vis du tube **(6)**.
2. Raccordez le tube **(6)** au cadre principal **(21)** (ill. C, étape 1).
3. Replacez la vis **(7)**. Pour serrer la vis (fig. C, étape 2), utilisez un tournevis cruciforme.

Fixer la buse d'aspiration

Fig. C

ⓘ **INFO :** Ne forcez pas sur la buse d'aspiration **(18)** en l'installant sur le cadre principal **(21)**. Pour raccorder les pièces, utilisez toujours les deux mains.

1. Alignez le trou de verrouillage de la buse d'aspiration **(18)** sur le cadre principal **(21)**.
2. Poussez le cadre principal **(21)** dans la buse d'aspiration **(18)**. Le bouton de déverrouillage de la buse d'aspiration **(14)** va s'enclencher (fig. C, étape 3).

Régler l'angle de la buse d'aspiration

☐ Déverrouiller et verrouiller la buse d'aspiration **(18)** afin de régler l'angle :

Position	Instructions
Déverrouiller	1. Posez prudemment le pied sur la buse d'aspiration **(18)**. 2. Tirez le cadre principal **(21)** vers l'arrière.
Verrouiller	1. Tirez le cadre principal **(21)** vers l'avant. 2. La buse d'aspiration **(18)** s'enclenche.

Fixer la serpillère

ⓘ **INFO :** La serpillière **(17)** est utilisée pour un nettoyage humide des sols.

1. Posez prudemment le pied sur le bouton de déverrouillage de l'embout **(15)**. Retirez l'embout **(16)** de la buse d'aspiration **(18)**.
2. Enroulez la serpillière **(17)** autour du fond de l'embout **(16)**.
3. Posez l'embout **(16)** sur le sol avec la serpillière **(17)** vers le bas.
4. Placez la buse d'aspiration **(18)** sur l'embout **(16)**.
5. Poussez la buse d'aspiration **(18)** vers le bas jusqu'à ce que l'embout **(16)** s'enclenche.

Monter le nettoyeur vapeur

Fig. D

Retirer le nettoyeur vapeur

1. Appuyez sur le bouton de déverrouillage **(26)** du nettoyeur vapeur.
2. Retirez le nettoyeur vapeur **(9)** du cadre principal **(21)**.

Installer le nettoyeur vapeur

1. Placez le nettoyeur vapeur **(9)** sur le cadre principal **(21)**.
2. Poussez le nettoyeur vapeur **(9)** dans le cadre principal **(21)**. Le nettoyeur vapeur doit s'enclencher.

Monter le tuyau

ⓘ **INFO :** Le tuyau **(27)** est utile pour les endroits difficiles d'accès.

1. **Installer le tuyau (27) :** Alignez le levier de déverrouillage sur le trou de verrouillage du nettoyeur vapeur **(9)**.
2. Poussez le tuyau **(27)** dans le nettoyeur vapeur **(9)** jusqu'à enclenchement.

03_522875_2601_FR.indd 33 4/11/2026 3:46:36 PM

Monter la buse de concentration

ⓘ **INFO :** La brosse métallique **(31)** est fabriquée en alliage de cuivre. Lors de l'utilisation, veillez à ne pas faire de rayures sur la surface à nettoyer.

1. Alignez le levier de déverrouillage de la buse de concentration **(28)** sur le trou de verrouillage du nettoyeur vapeur **(9)**/tuyau **(27)**.
2. Poussez la buse de concentration **(28)** dans le nettoyeur vapeur **(9)**/tuyau **(27)** jusqu'à enclenchement.
3. Sélectionner l'accessoire souhaité :

Accessoires	Lieu d'utilisation recommandé
(29) Buse d'extraction	Parois d'une douche, miroirs, verre
(29) Buse d'extraction + **(30)** Petit chiffon	Canapés, nappes, vêtements
(31) Brosse métallique	Plaques électriques
(32) Brosse plastique	Plaques électriques, douches, réfrigérateurs
(33) Brosse à joints	Lignes de joints

4. Placez l'accessoire sélectionné **(29)**/**(31)**/**(32)**/**(33)** sur la buse de concentration **(28)**.
5. **Rafraîchir les textiles/vêtements :** Placez le petit chiffon **(30)** sur la buse d'extraction **(29)** (ill. G).

Fonctionnement

Remplir le réservoir d'eau

⚠ **AVERTISSEMENT ! Risque d'électrocution !** Avant de remplir le réservoir d'eau **(22)**, débranchez toujours la fiche de secteur **(11)** de la prise de courant.

⚠ **ATTENTION ! Risque de détérioration du produit !** Remplissez le réservoir d'eau **(22)** avec de l'eau du robinet ou de l'eau distillée sans additifs. Si votre eau du robinet est dure, utilisez de l'eau distillée. Si votre eau est modérément dure, mélangez de l'eau distillée à l'eau du robinet (ratio 1:1).

ⓘ **INFO :**

- Le réservoir d'eau **(22)** est transparent, ce qui vous permet de vérifier le niveau d'eau à tout moment.
- **Lorsque le réservoir d'eau (22) est vide :** Le produit cesse de diffuser de la vapeur.
- **Contrôle de la dureté de l'eau :** Utilisez des languettes de test ou demandez à votre fournisseur d'eau.
- Ne dépassez pas la contenance maximale du réservoir d'eau **(22)** qui est de 340 ml.
- **Reprise du fonctionnement :** Remplissez à nouveau le réservoir d'eau **(22)**.

1. Retirez le nettoyeur vapeur **(9)** du cadre principal **(21)** (voir « Monter le nettoyeur vapeur »).
2. **Enlever le réservoir d'eau (22) du nettoyeur vapeur (9) :** Appuyez sur le bouton de déverrouillage du réservoir d'eau **(12)**.
3. Remplissez le réservoir d'eau **(22)** par l'ouverture de remplissage.
4. Poussez le réservoir d'eau **(22)** dans le nettoyeur vapeur **(9)** jusqu'à enclenchement.

Mise en marche

⚠ **AVERTISSEMENT ! Risque d'électrocution !** Éteignez le produit et débranchez la fiche de secteur **(11)** de la prise de courant :

- Avant d'effectuer des réglages,
- Avant d'effectuer des travaux d'entretien,
- Avant de nettoyer le produit et
- Lorsque le produit n'est pas utilisé.

ⓘ **INFO :** Le produit peut être utilisé en tant que :

- Aspirateur
- Balai à vapeur
- Aspirateur avec fonction vapeur
- Nettoyeur vapeur

1. Déroulez complètement le cordon d'alimentation **(11)**.
2. Branchez la fiche de secteur **(11)** sur une prise de courant compatible.

Utilisation (accessoires)	Description
Aspirateur	1. Placez l'interrupteur d'alimentation **(10)** sur la position **I**. 2. Appuyez sur le bouton de l'aspirateur **(2)** sur la poignée. 3. Commencez par passer l'aspirateur sur les surfaces.

03_522875_2601_FR.indd 34 4/11/2026 3:46:37 PM

Utilisation (accessoires)	Description
Balai à vapeur **(17)** Serpillère	1. Placez l'interrupteur d'alimentation **(10)** sur la position **I**. clignote en vert sur le panneau de commande **(24)**. 2. Attendez env. 30 secondes que s'allume en vert. 3. Réglez la quantité de vapeur (voir « Régler le débit de vapeur »). 4. Maintenez le déclencheur de vapeur sur la poignée **(1)** enfoncé. Pour produire de la vapeur, déplacez le produit d'avant en arrière durant son utilisation.
Aspirateur avec fonction vapeur **(17)** Serpillère	ⓘ **INFO :** Le plateau combiné de vapeur et d'aspiration permet d'éliminer la poussière et de désinfecter le sol en une seule opération. 1. Placez l'interrupteur d'alimentation **(10)** sur la position **I**. clignote en vert sur le panneau de commande **(24)**. 2. Attendez env. 30 secondes que s'allume en vert. 3. Réglez la quantité de vapeur (voir « Régler le débit de vapeur »). 4. Appuyez sur le bouton de l'aspirateur **(2)** sur la poignée. 5. Maintenez le déclencheur de vapeur sur la poignée **(1)** enfoncé. Pour produire de la vapeur, déplacez le produit d'avant en arrière durant son utilisation.
Nettoyeur vapeur **(29)** Buse d'extraction **(30)** Petit chiffon **(31)** Brosse métallique **(32)** Brosse plastique **(33)** Brosse à joints	⚠ **AVERTISSEMENT ! Risque d'électrocution !** Lorsque le produit est allumé : Ne dirigez pas le produit vers des appareils contenant des composants électriques (par ex. l'intérieur d'un four). ⓘ **INFO :** Le produit a besoin d'env. 30 secondes de préchauffage. Après le préchauffage, la pompe se met en marche, indiquée par un signal sonore. La vapeur sortira en continu jusqu'à ce que le réservoir d'eau **(22)** soit vide. 1. Retirez le nettoyeur vapeur **(9)** du cadre principal **(21)** (voir « Monter le nettoyeur vapeur »). 2. Placez l'interrupteur d'alimentation **(10)** sur la position **I**. clignote en vert sur le panneau de commande **(24)**. 3. Attendez env. 30 secondes que s'allume en vert. 4. Réglez la quantité de vapeur (voir « Régler le débit de vapeur »). 5. Maintenez **(23)** enfoncé. Le nettoyeur vapeur **(9)** produit de la vapeur.

Régler le débit de vapeur

Fig. E

ⓘ **INFO :**

- 3 niveaux de dégagement de vapeur sont disponibles.
- Avant de passer de la vapeur sur des tissus synthétiques, du velours ou d'autres textiles délicats, vérifiez toujours l'étiquette d'entretien.
  Si le tissu peut être traité à la vapeur, maintenez les accessoires fournis **(18)**/**(28)**/**(29)**/**(31)**/**(32)**/**(33)** à 10–15 cm de la surface du tissu.
- **Régler le dégagement de vapeur en fonction de l'utilisation prévue :** Appuyez une ou plusieurs fois sur le **STEAM REGULATION (25)** :

Dégagement de vapeur	Utilisation
MIN	Nettoyage de parquets et de stratifiés, tissus délicats, tissus d'ameublement, canapés et matelas, etc.
MEDIUM	Nettoyage des fenêtres et des sols
MAX	Élimination des dépôts, taches, graisses

03_522875_2601_FR.indd 35 4/11/2026 3:46:37 PM

Éteindre

ⓘ **INFO : Mode d'arrêt :** La fiche de secteur **(11)** est branchée sur la prise de courant et l'interrupteur d'alimentation **(10)** se trouve sur la position **O**.

1. Appuyez sur le bouton de l'aspirateur **(2)** sur la poignée.
2. Placez l'interrupteur d'alimentation **(10)** sur la position **O**. ⏻ sur le panneau de commande **(24)** s'éteint.
3. Débranchez la fiche de secteur **(11)** de la prise de courant.

Nettoyage et entretien

Nettoyage

⚠ **AVERTISSEMENT ! Risque d'électrocution !** Avant le nettoyage : Éteignez le produit. Débranchez la fiche de secteur **(11)** de la prise de courant.

⚠ **AVERTISSEMENT !** Ne plongez jamais les composants électriques du produit dans de l'eau ou d'autres liquides. Ne maintenez jamais le produit sous l'eau courante.

⚠ **ATTENTION ! Risque de détérioration du produit !** Pour nettoyer le produit, n'utilisez jamais de produits de nettoyage abrasifs ou agressifs, ni de brosses dures.

Nettoyage du bloc principal

1. Essuyez le produit avec un chiffon légèrement humidifié.
2. Ne laissez jamais d'eau ou d'autres liquides pénétrer à l'intérieur du produit.
3. **Après le nettoyage :** Laissez les pièces complètement sécher.

Nettoyage des accessoires

Accessoire : **(27)** à **(34)**

1. Nettoyez les accessoires dans de l'eau chaude savonneuse.
2. **Après le nettoyage :** Laissez les accessoires complètement sécher.

Nettoyer la serpillère

- ■ La serpillière **(17)** peut se laver en machine.
- ☐ Lavez la serpillière **(17)** dans de l'eau chaude (jusqu'à +40 °C).
- ☐ Utilisez un agent de blanchissement sans chlore seulement si c'est nécessaire.
- ☐ Ne pas sécher dans un sèche-linge.
- ☐ Ne pas repasser.
- ☐ Pas de nettoyage à sec.

Vider et nettoyer le bac à poussière

Fig. H

⚠ **ATTENTION ! Risque de détérioration du produit !** N'utilisez pas le produit, si le bac à poussière **(19)** n'est pas mis en place.

ⓘ **INFO :** Après chaque utilisation, nettoyez le bac à poussière **(19)**.

1. Poussez les deux boutons de déverrouillage du bac à poussière **(20)** vers l'intérieur. Afin de retirer le bac à poussière **(19)** du cadre principal **(21)**, tirez sur la poignée du bac à poussière **(38)**.
2. Retirez le couvercle de l'unité de filtrage **(35)** et enlevez l'éponge **(36)** du bac à poussière **(19)**.
3. Tournez le couvercle de l'unité de filtration **(37)** dans le sens inverse des aiguilles d'une montre et retirez-le.
4. Videz le bac à poussière **(19)**.
5. Remontez le bac à poussière **(19)** dans l'ordre inverse.
6. Placez le bac à poussière **(19)** sur le cadre principal **(21)**.
7. Faites glisser le bac à poussière **(19)** sur le cadre principal **(21)** jusqu'à son enclenchement.

Entretien

Remplacer le filtre à eau

Fig. F

⚠ **AVERTISSEMENT ! Risque d'électrocution !** Avant tout entretien, éteignez le produit et débranchez la fiche de secteur **(11)** de la prise de courant.

ⓘ **INFO : Lorsque le débit de vapeur diminue drastiquement :** Remplacez le filtre à eau **(34)**.

1. Retirez le nettoyeur vapeur **(9)** du cadre principal **(21)** (voir « Monter le nettoyeur vapeur »).
2. Retirez le réservoir d'eau **(22)** du nettoyeur vapeur **(9)** (voir « Remplir le réservoir d'eau »).
3. **Enlevez l'ancien filtre à eau (34) :** Tirez le filtre à eau vers le bas.
4. Mettez le nouveau filtre à eau **(34)** en place. Poussez prudemment le filtre à eau vers le bas. Assurez-vous que le filtre à eau est correctement installé.
5. Fixez le réservoir d'eau **(22)** du nettoyeur vapeur **(9)** (voir « Remplir le réservoir d'eau »).

Pièces de rechange/accessoires

- ■ Les clients peuvent acheter des pièces de rechange et accessoires compatibles sur www.optimex-shop.com.
- ■ Les commandes peuvent être uniquement passées et traitées en ligne.

03_522875_2601_FR.indd 36 4/11/2026 3:46:37 PM

☐ Pour plus d'informations, contactez le service d'assistance téléphonique de Lidl (voir « Service après-vente »).

Pièce	
(17)	Serpillère
(30)	Petit chiffon
(34)	Filtre à eau
(36)	Éponge

Mise au rebut

L'emballage se compose de matières recyclables pouvant être mises au rebut dans les déchetteries locales.



Veuillez respecter l'identification des matériaux d'emballage pour le tri sélectif, ils sont identifiés avec des abbréviations (a) et des chiffres (b) ayant la signification suivante : 1–7 : plastiques/ 20–22 : papiers et cartons/80–98 : matériaux composite.

Produit :

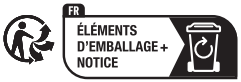



Le produit ainsi que les accessoires et les matériaux d'emballage sont recyclables et relèvent de la responsabilité élargie du producteur.
Éliminez-les séparément, en suivant l'Info-tri illustrée, dans l'intérêt d'un meilleur traitement des déchets.

Le logo Triman n'est valable qu'en France.



Votre mairie ou votre municipalité vous renseignera sur les possibilités de mise au rebut des produits usagés.



Afin de contribuer à la protection de l'environnement, veuillez ne pas jeter votre produit usagé dans les ordures ménagères, mais éliminez-le de manière appropriée. Pour obtenir des renseignements concernant les points de collecte et leurs horaires d'ouverture, vous pouvez contacter votre municipalité.

Garantie

Article L217-16 du Code de la consommation

Lorsque l'acheteur demande au vendeur, pendant le cours de la garantie commerciale qui lui a été consentie lors de l'acquisition ou de la réparation d'un bien meuble, une remise en état couverte par la garantie, toute période d'immobilisation d'au moins sept jours vient s'ajouter à la durée de la garantie qui restait à courir. Cette période court à compter de la demande d'intervention de l'acheteur ou de la mise à disposition pour réparation du bien en cause, si cette mise à disposition est postérieure à la demande d'intervention.

Indépendamment de la garantie commerciale souscrite, le vendeur reste tenu des défauts de conformité du bien et des vices rédhibitoires dans les conditions prévues aux articles L217-4 à L217-13 du Code de la consommation et aux articles 1641 à 1648 et 2232 du Code Civil.

Article L217–4 du Code de la consommation

Le vendeur livre un bien conforme au contrat et répond des défauts de conformité existant lors de la délivrance.

Il répond également des défauts de conformité résultant de l'emballage, des instructions de montage ou de l'installation lorsque celle-ci a été mise à sa charge par le contrat ou a été réalisée sous sa responsabilité.

Article L217-5 du Code de la consommation

Le bien est conforme au contrat :

1° S´il est propre à l'usage habituellement attendu d'un bien semblable et, le cas échéant :
- s'il correspond à la description donnée par le vendeur et posséder les qualités que celui-ci a présentées à l'acheteur sous forme d'échantillon ou de modèle ;
- s'il présente les qualités qu'un acheteur peut légitimement attendre eu égard aux déclarations publiques faites par le vendeur, par le producteur ou par son représentant, notamment dans la publicité ou l'étiquetage ;

2° Ou s'il présente les caractéristiques définies d'un commun accord par les parties ou être propre à tout usage spécial recherché par l'acheteur, porté à la connaissance du vendeur et que ce dernier a accepté.

Article L217-12 du Code de la consommation

L'action résultant du défaut de conformité se prescrit par deux ans à compter de la délivrance du bien.

Article 1641 du Code civil

Le vendeur est tenu de la garantie à raison des défauts cachés de la chose vendue qui la rendent impropre à l'usage auquel

03_522875_2601_FR.indd 37 4/11/2026 3:46:37 PM

on la destine, ou qui diminuent tellement cet usage que l'acheteur ne l'aurait pas acquise, ou n'en aurait donné qu'un moindre prix, s'il les avait connus.

Article 1648 1er alinéa du Code civil

L'action résultant des vices rédhibitoires doit être intentée par l'acquéreur dans un délai de deux ans à compter de la découverte du vice.

Les pièces détachées indispensables à l'utilisation du produit sont disponibles pendant la durée de la garantie du produit.

Le produit a été fabriqué selon des critères de qualité stricts, et contrôlé consciencieusement avant sa livraison. En cas de défaut de matériau ou de fabrication, vous avez des droits légaux vis-à-vis du vendeur du produit. Vos droits légaux ne sont en aucun cas limités par notre garantie mentionnée ci-dessous.

La garantie de ce produit est de 3 ans à partir de la date d'achat. La période de garantie commence à la date d'achat. Conservez l'original de la preuve d'achat dans un endroit sûr car ce document est nécessaire pour prouver l'achat.

Tout dommage ou défaut déjà présent au moment de l'achat doit être signalé immédiatement après le déballage du produit.

Si le produit présente un défaut de matériau ou de fabrication dans les 3 ans qui suivent la date d'achat, nous le réparerons ou le remplacerons – à notre choix – gratuitement pour vous. La période de garantie n'est pas prolongée par une demande de garantie acceptée. Cette mesure s'applique également pour les pièces remplacées et réparées.

Cette garantie est annulée si le produit a été endommagé ou utilisé ou entretenu de manière incorrecte.

La garantie couvre les défauts de matériels et de fabrication. Cette garantie ne couvre pas les pièces du produit soumises à une usure normale, et qui sont donc considérées comme des pièces d'usure (par exemple les piles, les piles rechargeables, tuyaux, les cartouches d'encre), ni les dommages aux pièces fragiles, par exemple les interrupteurs ou les pièces en verre.

Faire valoir sa garantie

Pour garantir la rapidité d'exécution de la procédure de garantie, veuillez respecter les indications suivantes :

Veuillez conserver le ticket de caisse et la référence du produit (IAN 522875_2601) à titre de preuve d'achat pour toute demande.

Le numéro de référence de l'article est indiqué sur la plaque d'identification, gravé sur la page de titre de votre manuel (en bas à gauche) ou sur un autocollant apposé sur la face arrière ou inférieure du produit.

En cas de dysfonctionnement du produit, ou de tout autre défaut, contactez en premier lieu le service après-vente par téléphone ou par e-mail aux coordonnées indiquées ci-dessous.

Vous pouvez alors envoyer franco de port tout produit considéré comme défectueux au service clientèle indiqué, accompagné de la preuve d'achat (ticket de caisse) et d'une description écrite du défaut avec mention de sa date d'apparition.

Service après-vente

(FR) **Service après-vente France**
Tél.: 0800 919 270
E-Mail: owim@lidl.fr

(BE) **Service après-vente Belgique**
Tél.: 0800 12089
E-Mail: owim@lidl.be

CE

03_522875_2601_FR.indd 38 4/11/2026 3:46:37 PM

Lijst van gebruikte pictogrammen/symbolen ..... Pagina 40
Beoogd gebruik ..... Pagina 40
Lijst van onderdelen ..... Pagina 40
Technische gegevens ..... Pagina 41
Algemene veiligheidsaanwijzingen ..... Pagina 41
Eerste gebruik ..... Pagina 44
Installatie ..... Pagina 44
Buis aanbrengen ..... Pagina 44
Stofzuigerzuigmond bevestigen ..... Pagina 44
Dweildoek plaatsen ..... Pagina 44
Handstomer monteren ..... Pagina 44
Bediening ..... Pagina 45
Watertank vullen ..... Pagina 45
Inschakelen ..... Pagina 45
Stoomhoeveelheid instellen ..... Pagina 46
Uitschakelen ..... Pagina 46
Schoonmaken en onderhoud ..... Pagina 46
Schoonmaken ..... Pagina 46
Onderhoud ..... Pagina 47
Afvoer ..... Pagina 47
Garantie ..... Pagina 48
Afwikkeling in geval van garantie ..... Pagina 48
Service ..... Pagina 48

04_522875_2601_NL.indd 39 4/11/2026 3:46:40 PM

Lijst van gebruikte pictogrammen/symbolen

De volgende waarschuwingen worden in deze gebruiksaanwijzing en op de verpakking gebruikt:

	**GEVAAR!** – Duidt op een gevaar met een hoog risico dat ernstig letsel of de dood tot gevolg kan hebben, als dit niet wordt voorkomen (bijvoorbeeld verstikkingsgevaar)		Wisselstroom/-spanning
		Hz	Hertz (netfrequentie)
	**WAARSCHUWING!** – Duidt op een gevaar met een middelmatig risico dat ernstig letsel of de dood tot gevolg kan hebben, als dit niet wordt voorkomen (bijv. gevaar voor elektrische schokken)	**W**	Watt
		IPX4	Bescherming tegen opspattend water
	**VOORZICHTIG!** – Duidt op een gevaar met een laag risico dat licht tot matig letsel tot gevolg kan hebben, als dit niet wordt voorkomen (bijv. verbrandingsgevaar)		**INFO:** Dit symbool met de aanduiding "Info" duidt op verdere nuttige informatie.
	**OPGELET!** – Waarschuwt voor mogelijke schade aan eigendommen (bijv. risico op kortsluiting)		**Gevaar** – kans op elektrische schokken!
	**Waarschuwing –** verbrandingsgevaar!		Wasbaar bij 40 °C
	Gebruik geen bleekmiddel		Niet in de droogtrommel drogen
	Niet strijken		Niet chemisch reinigen
	Het CE-teken bevestigt dat het product voldoet aan de betreffende EU-richtlijnen.		Getest product. Kan restdruppels bevatten.
	Veiligheidstips Aanwijzingen voor het gebruik		

STOOMREINIGER 3-IN-1

Beoogd gebruik

- Dit product is alleen bestemd voor het schoonmaken van oppervlakken binnenshuis. Gebruik het product niet voor andere doeleinden.
- Dit product is bestemd voor privégebruik thuis en niet voor commerciële doeleinden.
- De fabrikant aanvaardt geen aansprakelijkheid voor schade die is ontstaan door onjuist gebruik.

Lijst van onderdelen

Afb. A

(1) Stoomactivering op handgreep
(2) Stofzuigerschakelaar
(3) Handgreep
(4) Kabelclip
(5) Kabelclip op handgreep
(6) Buis
(7) Schroef
(8) Hefbeugel

04_522875_2601_NL.indd 40 4/11/2026 3:46:40 PM

(9) Handstromer
(10) Netschakelaar (**I/O**)
(11) Aansluitsnoer met netstekker
(12) Ontgrendelingsknoppen voor de watertank
(13) Kabelclip op hoofdframe
(14) Ontgrendelingsknop van het stofzuigermondstuk
(15) Ontgrendelingsknop van het inzetstuk
(16) Inzetstuk
(17) Dweildoek
(18) Stofzuigermondstuk
(19) Vuilreservoir
(20) Ontgrendelingsknoppen van het vuilreservoir
(21) Hoofdframe
(22) Watertank
(23) (handstoomactiveringstoets)
(24) Bedieningspaneel
(25) **STEAM REGULATION** (toets voor stoomregulering)
(26) Activeringstoets van de handstomer

Afb. B

Accessoires

(27) Slang
(28) Concentratiekop
(29) Trekkermondstuk
(30) Kleine doek
(31) Metalen borstel
(32) Kunststof borstel
(33) Voegenborstel
(34) Waterfilter

Afb. H

(35) Deksel van de filtereenheid
(36) Spons
(37) Afdekking van de filtereenheid
(38) Greep van het vuilreservoir

Technische gegevens

Voedingsspanning:	220-240 V~, 50–60 Hz
Energieverbruik:	1800 W
Vermogensopname (stoomfunctie):	1200 W
Energieverbruik (uitgeschakeld):	0,0 W
Inhoud watertank:	340 ml
Beschermingsklasse:	I
Beschermingswijze:	IPX4

Algemene veiligheidsaanwijzingen

MAAK UZELF, VOORDAT U HET PRODUCT VOOR HET EERST GEBRUIKT, VERTROUWD MET ALLE VEILIGHEIDS- EN BEDIENINGSAANWIJZINGEN! ALS U DIT PRODUCT AAN IEMAND ANDERS DOORGEEFT, GEEF DAN OOK ALLE DOCUMENTATIE MEE!

In geval van schade als gevolg van het niet naleven van deze gebruiksaanwijzing, vervalt uw aanspraak op garantie! Wij aanvaarden geen aansprakelijkheid voor gevolgschade! Er wordt geen aansprakelijkheid aanvaard voor materiële schade of persoonlijk letsel, die ontstaat als gevolg van ondeskundig gebruik of het niet opvolgen van de veiligheidsaanwijzingen!

Kinderen en personen met beperkingen

⚠ WAARSCHUWING! LEVENSGEVAAR EN KANS OP ONGEVALLEN VOOR PEUTERS EN KINDEREN!

Laat kinderen nooit zonder toezicht achter met het verpakkingsmateriaal. Het verpakkingsmateriaal vormt een verstikkingsgevaar.
Kinderen onderschatten vaak de daaraan verbonden gevaren.
Houd kinderen altijd uit de buurt van verpakkingsmateriaal.

- Dit product mag alleen worden gebruikt door personen met verminderde fysieke, sensorische of geestelijke vermogens of

04_522875_2601_NL.indd 41 4/11/2026 3:46:40 PM

gebrek aan ervaring en kennis als ze onder toezicht staan of geïnstrueerd zijn wat betreft veilig gebruik van het product en begrijpen welke gevaren voortvloeien uit dat gebruik.

- Kinderen mogen niet met het product spelen.
- Houd het product en het aansluitsnoer buiten bereik van kinderen als het aanstaat of afkoelt.

Beoogd gebruik

⚠ **WAARSCHUWING! Risico op letsel!** Gebruik het product uitsluitend zoals aangegeven in deze handleiding. Probeer niet op een of andere wijze iets aan het product te veranderen.

- Gebruik het product uitsluitend op behandelde, goed verzegelde en waterdichte vloeren.
  - Met ongeacht welke stoomdruk: Op marmer-, steen of tegelvloeren
  - Met de laagste stoomdruk en met vochtige dweildoek **(17)**: Op laminaat-, parket- of houtvloeren
- Gebruik het product nooit
  - Op niet-behandelde of doorlatende vloeren,
  - Op met was gepolitoerde meubels of vloeren,
  - Op tapijt, waarin wol verwerkt is,
  - Op bevroren ruiten,
  - Op leer,
  - Op voor stoom gevoelige materialen.
- Wees voorzichtig als u het product op glas in koude omgevingen gebruikt, omdat het glas kan breken.
- Gebruik op geheel of gedeeltelijk in de was gezetten vloeren kan tot verminderde glans leiden.
- Het product kan op glazen ruiten worden gebruikt, die minimaal de ruimtetemperatuur hebben. Niet op buitenruiten/vensters bij temperaturen onder nul gebruiken.
- Vóór gebruik: Wij raden aan om een materiaaltest op een geïsoleerd deel van het werkvlak uit te voeren.

Elektrische veiligheid

⚠ **GEVAAR! Kans op elektrische schokken!** Probeer nooit het product zelf te repareren. In geval van een storing mogen reparaties alleen door gekwalificeerde vaklieden worden uitgevoerd.

⚠ **WAARSCHUWING! Kans op elektrische schokken!** Dompel de elektrische onderdelen van het product nooit onder in water of andere vloeistoffen. Houd het product nooit onder stromend water.

⚠ **WAARSCHUWING! Kans op elektrische schokken!** Gebruik het product nooit als het is beschadigd. Koppel het product los van het elektriciteitsnet en neem contact op met uw verkoper als het beschadigd is.

⚠ **WAARSCHUWING! Risico op letsel!** Koppel het product na gebruik los en voordat u het schoonmaakt of onderhoud verricht van het elektriciteitsnet.

- Sluit het product alleen op een geaard stopcontact aan.

04_522875_2601_NL.indd 42 4/11/2026 3:46:40 PM

- Zorg ervoor dat de netstekker altijd goed in het stopcontact gestoken is.
- Het product mag niet gebruikt worden als het is gevallen, zichtbaar is beschadigd of als het lekt.
- Controleer voor aansluiting op de stroomvoorziening of de spanning en de stroomsterkte overeenkomen met wat vermeld is op het typeplaatje van het product.
- Controleer de netstekker en het aansluitsnoer regelmatig op beschadigingen. Als het aansluitsnoer van dit product beschadigd wordt, moet dit door de fabrikant, zijn klantendienst of een vergelijkbaar gekwalificeerd persoon vervangen worden om gevaar te vermijden.
- Kneus of buig het aansluitsnoer niet om beschadigingen te voorkomen en zorg ervoor dat het niet over scherpe randen hangt. Houd het ook uit de buurt van hete oppervlakken en open vuur. Leg het aansluitsnoer zo neer dat niemand er per ongeluk aan kan trekken of erover kan struikelen.
- Het product moet onder toezicht blijven zolang het op het elektriciteitsnet is aangesloten.
- De vloeistof of de stoom mogen niet gericht worden op andere apparaten met elektrische onderdelen (bijv. de binnenkant van ovens).
- De vulopening moet tijdens het gebruik afgesloten zijn.

Gevaar voor brandwonden

⚠ **VOORZICHTIG! Gevaar voor verbrandingen!** Raak geen hete oppervlakken aan. Let op stoom die uit het apparaat komt. Houd het product uitsluitend aan de greep vast.

- Stoom is zeer heet. Houd uw handen nooit voor het stoommondstuk.

Bediening

- Gebruik het product alleen in droge binnenruimtes.
- Trek de netstekker uit het stopcontact voordat u de watertank met water vult.
- Gebruik van verlengsnoeren wordt afgeraden. Mocht gebruik van een verlengsnoer nodig zijn, dan moet dit minimaal geschikt zijn voor een stroomsterkte van 10 A. Leg de snoeren zo dat niemand erover kan struikelen en niets beschadigd kan worden.
- Schakel het product nooit in met vochtige handen of als u op een nat oppervlak staat. Pak de netstekker nooit met vochtige of natte handen vast.
- Gebruik het product niet langer als de knikbescherming van het aansluitsnoer beschadigd is!

Schoonmaken en opbergen

- Zet het product altijd uit voordat u de netstekker uit de stekkerdoos trekt.
- Trek de netstekker nooit aan het aansluitsnoer uit het stopcontact. Wikkel het aansluitsnoer niet om het product.

04_522875_2601_NL.indd 43 4/11/2026 3:46:40 PM

- Bescherm het product, het aansluitsnoer en de netstekker tegen stof, direct zonlicht, waterdruppels en opspattend water.
- Berg het product op een droge, koele plaats op, zodat het beschermd is tegen vocht en het zich buiten bereik van kinderen bevindt.
- Bescherm het product tegen hitte. Zet het product niet neer in de buurt van open vlammen of warmtebronnen zoals kachels of verwarmingsapparatuur.

Eerste gebruik

☐ Verwijder al het verpakkingsmateriaal. Controleer of alle onderdelen aanwezig zijn.

Installatie

Buis aanbrengen

Afb. C

ⓘ **INFO:** Voor deze stap is een kruiskopschroevendraaier vereist.

1. Gebruik een kruiskopschroevendraaier om de schroef **(7)** los te draaien. Verwijder de schroef uit de buis **(6)**.
2. Verbind de buis **(6)** met het hoofdframe **(21)** (afb. C, stap 1).
3. Steek de schroef **(7)** erin. Gebruik een kruiskopschroevendraaier om de schroef aan te halen (afb. C, stap 2).

Stofzuigerzuigmond bevestigen

Afb. C

ⓘ **INFO:** Druk het stofzuigermondstuk **(18)** niet met geweld op het hoofdframe **(21)**. Gebruik bij het verbinden van de delen altijd beide handen.

1. Lijn het vergrendelingsgat van het stofzuigermondstuk **(18)** met het hoofdframe **(21)** uit.
2. Schuif het hoofdframe **(21)** in het stofzuigermondstuk **(18)**. De ontgrendelingsknop **(14)** van het stofzuigermondstuk klikt in (afb. C, stap 3).

Hoek van het stofzuigermondstuk instellen

☐ Maak het stofzuigermondstuk **(18)** los en vergrendel deze om de hoek in te stellen:

Stand	Instructies
Ontgrendelen	1. Ga voorzichtig op het stofzuigermondstuk **(18)** staan. 2. Trek het hoofdframe **(21)** naar achteren.
Vergrendelen	1. Trek het hoofdframe **(21)** naar voren. 2. Het stofzuigermondstuk **(18)** klikt vast.

Dweildoek plaatsen

ⓘ **INFO:** De dweildoek **(17)** wordt voor natte reiniging van vloeren gebruikt.

1. Ga voorzichtig op de ontgrendelingsknop van het inzetstuk **(15)** staan. Verwijder het inzetstuk **(16)** van het stofzuigermondstuk **(18)**.
2. Wikkel de dweildoek **(17)** rond de bodem van het inzetstuk **(16)**.
3. Leg het inzetstuk **(16)** met de dweildoek **(17)** naar onder op de grond.
4. Plaats het stofzuigermondstuk **(18)** op het inzetstuk **(16)**.
5. Druk het stofzuigermondstuk **(18)** naar onderen, totdat het inzetstuk **(16)** vastklikt.

Handstomer monteren

Afb. D

Handstomer verwijderen

1. Druk op de activeringstoets **(26)** van de handstomer.
2. Verwijder de handstomer **(9)** uit het hoofdframe **(21)**.

Handstomer aanbrengen

1. Plaats de handstomer **(9)** op het hoofdframe **(21)**.
2. Schuif de handstomer **(9)** in het hoofdframe **(21)**. De handstomer vergrendeld.

Slang monteren

ⓘ **INFO:** De slang **(27)** is handig voor lastig toegankelijke punten.

1. **Installeer de slang (27):** Lijn de ontgrendelingshendel op het vergrendelingsgat van de handstomer **(9)** uit.
2. Schuif de slang **(27)** in de handstomer **(9)**, totdat deze vastklikt.

04_522875_2601_NL.indd 44 4/11/2026 3:46:40 PM

Concentratiekop monteren

ⓘ **INFO:** De metalen borstel **(31)** is uit een koperlegering vervaardigd. Let er bij het gebruik op dat u geen krassen op het reinigingsoppervlak achterlaat.

1. Lijn de ontgrendelingshendel van de concentratiekop **(28)** op het vergrendelingsgat van de handstomer **(9)**/slang **(27)** uit.
2. Schuif de concentratiekop **(28)** in de handstomer **(9)**/slang **(27)**, totdat deze vastklikt.
3. Kies de gewenste accessoire:

Accessoires		Aanbevolen gebruikslocatie
(29)	Trekkermondstuk	Douchewanden, spiegels, glas
(29) + **(30)**	Trekkermondstuk + Kleine doek	Banken, tafelkleden, kledingstukken
(31)	Metalen borstel	Fornuizen
(32)	Kunststof borstel	Fornuizen, douches, ijskasten
(33)	Voegenborstel	Voeglijnen

4. Plaats het geselecteerde accessoire **(29)**/**(31)**/**(32)**/**(33)** op de concentratiekop **(28)**.
5. **Textiel/kleding opfrissen:** Bevestig de kleine doek **(30)** op het trekkermondstuk **(29)** (afb. G).

Bediening

Watertank vullen

⚠ **WAARSCHUWING! Kans op elektrische schokken!** Trek altijd de netstekker **(11)** uit het stopcontact voordat u de watertank **(22)** vult.

⚠ **OPGELET! Risico op schade aan het product!** Vul de watertank **(22)** met leidingwater of gedistilleerd water zonder andere stoffen toe te voegen. Als uw leidingwater hard is, gebruik dan gedestilleerd water. Als uw water matig hard is, meng dan gedestilleerd water met leidingwater (in een verhouding 1:1).

ⓘ **INFO:**

- De watertank **(22)** is transparant, zodat u het waterpeil altijd kunt controleren.
- **Als de watertank (22) leeg is:** Het product stopt met de afgifte van stoom.
- ☐ **Hardheid van het water controleren:** Gebruik een teststrip of vraag het na bij uw waterleidingbedrijf.
- ☐ Doe niet meer water in de tank dan de maximale capaciteit van die watertank **(22)** van 340 ml.
- ☐ **Herstart van het gebruik:** Vul de watertank **(22)** weer.

1. Neem de handstomer **(9)** van het hoofdframe **(21)** af (zie "Handstomer monteren").
2. **Watertank (22) uit de handstomer (9) verwijderen:** Druk op de ontgrendelingsknop voor de watertank **(12)**.
3. Vul de watertank **(22)** door de vulopening.
4. Schuif de watertank **(22)** in de handstomer **(9)**, totdat deze vastklikt.

Inschakelen

⚠ **WAARSCHUWING! Kans op elektrische schokken!** Schakel het product uit en trek de netstekker **(11)** uit het stopcontact, voordat u:

- Instellingen aanbrengt,
- Onderhoudswerkzaamheden uitvoert,
- Het product schoonmaakt en
- Als het product niet gebruikt wordt.

ⓘ **INFO:** Het product kan gebruikt worden als:

- Stofzuiger
- Stoomdweil
- Stofzuiger met stoomfunctie
- Handstromer

1. Wikkel het aansluitsnoer **(11)** volledig af.
2. Steek de netstekker **(11)** in een daarvoor geschikt stopcontact.

Gebruik (accessoire)	Beschrijving
Stofzuiger	1. Druk de netschakelaar **(10)** in de stand **I**. 2. Druk op de stofzuigerschakelaar **(2)** op de handgreep. 3. Begin met het stofzuigen van de oppervlakken.
Stoomdweil **(17)** Dweildoek	1. Druk de netschakelaar **(10)** in de stand **I**. knippert groen op het bedieningspaneel **(24)**. 2. Wacht ca. 30 seconden lang, totdat groen brandt. 3. Stel de hoeveelheid stoom in (zie "Stoomhoeveelheid instellen"). 4. Houd de stoomactivering op de handgreep **(1)** ingedrukt. Beweeg het product tijdens het gebruik heen en weer om stoom te creëren.

04_522875_2601_NL.indd 45 4/11/2026 3:46:40 PM

Gebruik (accessoire)	Beschrijving
Stofzuiger met stoomfunctie **(17)** Dweildoek	ⓘ **INFO:** Het gecombineerde gebruik van stoom en afzuiging maakt de verwijdering van stof en de desinfectie van de vloer in een enkel arbeidsproces mogelijk. 1. Druk de netschakelaar **(10)** in de stand **I**. knippert groen op het bedieningspaneel **(24)**. 2. Wacht ca. 30 seconden lang, totdat groen brandt. 3. Stel de hoeveelheid stoom in (zie "Stoomhoeveelheid instellen"). 4. Druk op de stofzuigerschakelaar **(2)** op de handgreep. 5. Houd de stoomactivering op de handgreep **(1)** ingedrukt. Beweeg het product tijdens het gebruik heen en weer om stoom te creëren.
Handstromer **(29)** Trekkermondstuk **(30)** Kleine doek **(31)** Metalen borstel **(32)** Kunststof borstel **(33)** Voegenborstel	⚠ **WAARSCHUWING! Kans op elektrische schokken!** Als het product is ingeschakeld: Richt het product niet op apparaten die elektrische componenten bevatten (bijv. de binnenkant van ovens). ⓘ **INFO:** Het product heeft ongeveer 30 seconden nodig om voor te verwarmen. Na het voorverwarmen schakelt de pomp met een akoestisch signaal in. Er komt voortdurend stoom uit, totdat de watertank **(22)** leeg is. 1. Neem de handstomer **(9)** van het hoofdframe **(21)** af (zie "Handstomer monteren"). 2. Druk de netschakelaar **(10)** in de stand **I**. knippert groen op het bedieningspaneel **(24)**. 3. Wacht ca. 30 seconden lang, totdat groen brandt. 4. Stel de hoeveelheid stoom in (zie "Stoomhoeveelheid instellen"). 5. Houd **(23)** ingedrukt. De handstomer **(9)** produceert stoom.

Stoomhoeveelheid instellen

Afb. E

ⓘ **INFO:**

- ■ 3 stoomhoeveelheid-niveaus zijn beschikbaar.
- □ Controleer altijd het onderhoudslabel voordat u synthetische stoffen, fluweel of andere gevoelige stoffen stoomt.
  Als de stof geschikt is om te stomen, houdt u de bevestigde accessoires **(18)**/**(28)**/**(29)**/**(31)**/**(32)**/**(33)** 10–15 cm van de stof vandaan.
- □ **Stoomhoeveelheid afhankelijk van gebruiksdoel instellen:** Druk een of meerdere keren op **STEAM REGULATION (25)**:

Stoomhoeveelheid	Toepassing
MIN	Reiniging van parket en laminaat, kwetsbare stoffen, gestoffeerde meubels, banken en matrassen, enz.
MEDIUM	Reiniging van ruiten en vloeren
MAX	Verwijderen van afzettingen, vlekken, vet

Uitschakelen

ⓘ **INFO: Uit-modus:** De netstekker **(11)** is op het stopcontact aangesloten en de netschakelaar **(10)** staat in de stand **O**.

1. Druk op de stofzuigerschakelaar **(2)** op de handgreep.
2. Druk de netschakelaar **(10)** in de stand **O**. op het bedieningspaneel **(24)** dooft.
3. Trek de netstekker **(11)** uit het stopcontact.

Schoonmaken en onderhoud

Schoonmaken

⚠ **WAARSCHUWING! Kans op elektrische schokken!** Voor het schoonmaken: Schakel het product uit. Trek de netstekker **(11)** uit het stopcontact.

⚠ **WAARSCHUWING!** Dompel de elektrische onderdelen van het product nooit onder in water of andere vloeistoffen. Houd het product nooit onder stromend water.

⚠ **OPGELET! Risico op schade aan het product!** Gebruik voor het schoonmaken van het product geen schurende, agressieve schoonmaakmiddelen of harde borstels.

04_522875_2601_NL.indd 46 4/11/2026 3:46:40 PM

Hoofdeenheid schoonmaken

1. Wis het apparaat af met een enigszins vochtig doekje.
2. Laat geen water of andere vloeistoffen in het binnenste van het product terechtkomen.
3. **Na het schoonmaken:** Laat alle delen volledig opdrogen.

Accessoires schoonmaken

Accessoires: **(27)** tot **(34)**

1. Maak alle accessoires schoon met een warm sopje.
2. **Na het schoonmaken:** Laat alle hulpstukken volledig opdrogen.

Dweildoek schoonmaken

- ■ De dweildoek **(17)** kan in de wasmachine worden gewassen.
- ☐ Was de dweildoek **(17)** in heet water (tot +40 °C).
- ☐ Gebruik alleen indien nodig chloorvrij bleekmiddel.
- ☐ Niet in de droogmachine drogen.
- ☐ Niet strijken.
- ☐ Niet chemisch reinigen.

Vuilreservoir ledigen en schoonmaken

Afb. H

⚠ **OPGELET! Risico op schade aan het product!** Gebruik het product niet als het vuilreservoir **(19)** niet is geplaatst.

ⓘ **INFO:** Reinig het vuilreservoir **(19)** na elk gebruik.

1. Druk beide ontgrendelingsknoppen van het vuilreservoir **(20)** naar binnen. Trek aan de greep van het vuilreservoir **(38)** om het vuilreservoir **(19)** uit het hoofdframe **(21)** te verwijderen.
2. Trek het deksel van de filtereenheid **(35)** naar buiten en verwijder de spons **(36)** uit het vuilreservoir **(19)**.
3. Draai de afdekking van de filtereenheid **(37)** tegen de klok in en trek die eruit.
4. Leeg het vuilreservoir **(19)**.
5. Monteer het vuilreservoir **(19)** weer in omgekeerde volgorde.
6. Plaats het vuilreservoir **(19)** op het hoofdframe **(21)**.
7. Schuif het vuilreservoir **(19)** op het hoofdframe **(21)**, totdat het vastklikt.

Onderhoud

Waterfilter vervangen

Afb. F

⚠ **WAARSCHUWING! Kans op elektrische schokken!** Schakel het product altijd uit voor onderhoud en trek de netstekker **(11)** uit het stopcontact.

ⓘ **INFO: Als het stoomvermogen drastisch afneemt:** Vervang het waterfilter **(34)**.

1. Neem de handstomer **(9)** van het hoofdframe **(21)** af (zie "Handstomer monteren").
2. Verwijder de watertank **(22)** van de handstomer **(9)** (zie "Watertank vullen").
3. **Verwijder het oude waterfilter (34):** Trek het waterfilter naar onder.
4. Plaats het nieuwe waterfilter **(34)**. Druk het waterfilter voorzichtig naar onderen. Vergewis uzelf ervan dat het waterfilter correct is geplaatst.
5. Bevestig de watertank **(22)** op de handstomer **(9)** (zie "Watertank vullen").

Reserveonderdelen/accessoires

- ■ Klanten kunnen compatibele reserveonderdelen en accessoires via www.optimex-shop.com aanschaffen.
- ■ Bestellingen kunnen alleen online worden opgegeven en verwerkt.
- ☐ Neem voor meer informatie contact op met de Lidl-Service-Hotline (zie "Service").

Onderdeel	
(17)	Dweildoek
(30)	Kleine doek
(34)	Waterfilter
(36)	Spons

Afvoer

De verpakking bestaat uit milieuvriendelijke grondstoffen die u via de plaatselijke recyclingcontainers kunt afvoeren.



Neem de aanduiding van de verpakkingsmaterialen voor de afvalscheiding in acht. Deze zijn gemarkeerd met de afkortingen (a) en een cijfers (b) met de volgende betekenis: 1–7: kunststoffen/20–22: papier en vezelplaten/ 80–98: composietmaterialen.

Product:





Het product, waaronder het toebehoren, en de verpakkingsmaterialen kunnen worden gerecycled en zijn

04_522875_2601_NL.indd 47 4/11/2026 3:46:41 PM

onderhevig aan een uitgebreide verantwoordelijkheid van de fabrikant.
Gooi ze apart weg, overeenkomstig de aangegeven Info-tri (informatie over afvalscheiding), voor een beter afvalbeheer.

Het Triman-logo geldt alleen voor Frankrijk.



Informatie over de mogelijkheden om het uitgediende product na gebruik te verwijderen, verstrekt uw gemeentelijke overheid.



Gooi het afgedankte product omwille van het milieu niet weg via het huisvuil, maar geef het af bij het daarvoor bestemde depot of het gemeentelijke milieupark. Over afgifteplaatsen en hun openingstijden kunt u zich bij uw aangewezen instantie informeren.

Garantie

Het product werd volgens strenge kwaliteitsrichtlijnen gemaakt en voor de uitlevering zorgvuldig gecontroleerd. In geval van materiaal- of fabricagefouten hebt u tegenover de verkoper van het product wettelijke rechten. Uw wettelijke rechten worden op geen enkele manier door onze hieronder vermelde garantie beperkt.

De garantie voor dit product bedraagt 3 jaar vanaf aankoopdatum. De garantieperiode gaat in op de datum van aankoop. Bewaar het originele bewijs van aankoop op een veilige plek aangezien dit document nodig is als bewijs.

Alle beschadigingen of gebreken die reeds op het moment van aankoop aanwezig zijn, moeten meteen na het uitpakken van het product worden gemeld.

Mocht het product binnen 3 jaar na aankoopdatum een materiaal- of fabricagefout vertonen, zullen wij het – naar onze keuze – gratis voor u repareren of vervangen.
De garantieperiode wordt door een plaatsgevonden garantieverlening niet verlengd. Dit geldt ook voor vervangen en gerepareerde onderdelen.

Deze garantie vervalt als het product werd beschadigd of onjuist is gebruikt of onderhouden.

De garantie dekt materiaal- en fabricagefouten af. Deze garantie dekt geen productonderdelen die aan normale slijtage onderhevig zijn en daarom als verbruiksartikelen worden beschouwd (bv. batterijen, oplaadbare batterijen, slangen, inktpatronen), noch dekt zij schade aan breekbare onderdelen, bv. schakelaars of onderdelen die van glas zijn gemaakt.

Afwikkeling in geval van garantie

Om een snelle afhandeling van uw reclamatie te waarborgen dient u de volgende instructies in acht te nemen:

Houd bij alle vragen alstublieft de kassabon en het artikelnummer (IAN 522875_2601) als bewijs van aankoop bij de hand.

Het artikelnummer vindt u op de typeplaat, ingegraveerd, op het titelblad van uw handleiding (linksonder) of als sticker op de achter- of onderzijde.

Wanneer er storingen in de werking of andere gebreken optreden, dient u eerst telefonisch of per e-mail contact met de onderstaande service-afdeling op te nemen.

Een als defect geregistreerd product kunt u dan samen met uw aankoopbewijs (kassabon) en vermelding van de concrete schade alsmede het tijdstip van optreden voor u franco aan het u meegedeelde servicepunt verzenden.

Service

(NL) **Service Nederland**
Tel.: 0800 0249630
E-Mail: owim@lidl.nl

(BE) **Service België**
Tel.: 0800 12089
E-Mail: owim@lidl.be

CE

04_522875_2601_NL.indd 48 4/11/2026 3:46:41 PM

Wykaz użytych piktogramów i symboli ... Strona 50
Użytkowanie zgodne z przeznaczeniem ... Strona 50
Wykaz części ... Strona 50
Dane techniczne ... Strona 51
Ogólne instrukcje bezpieczeństwa ... Strona 51
Pierwsze użycie ... Strona 54
Montaż ... Strona 54
Mocowanie rury ... Strona 54
Mocowanie dyszy odkurzacza ... Strona 54
Zakładanie nakładki mopa ... Strona 54
Montaż parownicy ręcznej ... Strona 54
Obsługa ... Strona 55
Napełnianie zbiornika wodą ... Strona 55
Włączanie ... Strona 55
Ustawianie ilości pary ... Strona 56
Wyłączanie ... Strona 56
Czyszczenie i konserwacja ... Strona 56
Czyszczenie ... Strona 56
Konserwacja ... Strona 57
Utylizacja ... Strona 57
Gwarancja ... Strona 58
Sposób postępowania w przypadku naprawy gwarancyjnej ... Strona 58
Serwis ... Strona 59

05_522875_2601_PL.indd 49 4/11/2026 3:46:43 PM

Wykaz użytych piktogramów i symboli

W niniejszej instrukcji obsługi oraz na opakowaniu zastosowano następujące ostrzeżenia:

	**NIEBEZPIECZEŃSTWO!** – Wskazuje niebezpieczeństwo o wysokim stopniu ryzyka, które, jeśli się go nie uniknie, spowoduje śmierć lub poważne obrażenia (np. uduszenie)		Prąd przemienny/napięcie przemienne
		Hz	Herc (częstotliwość sieciowa)
	**OSTRZEŻENIE!** – Wskazuje niebezpieczeństwo o średnim stopniu ryzyka, które, jeśli się go nie uniknie, może spowodować śmierć lub poważne obrażenia (np. ryzyko porażenia prądem)	**W**	Wat
		IPX4	Ochrona przed rozpryskami wody
	**OSTROŻNIE!** – Wskazuje niebezpieczeństwo o niskim stopniu ryzyka, które, jeśli się go nie uniknie, może spowodować niewielkie lub umiarkowane obrażenia (np. ryzyko poparzenia)		**INFO:** Ten symbol ze słowem „Info" zawiera dalsze użyteczne informacje.
	**UWAGA!** – Ostrzega przed możliwymi szkodami materialnymi (np. ryzyko zwarcia)		**Niebezpieczeństwo** – ryzyko porażenia prądem!
	**Ostrzeżenie –** ryzyko poparzenia!		Można prać w temperaturze 40 °C
	Nie używać wybielacza		Nie suszyć w suszarce bębnowej
	Nie prasować		Nie prać chemicznie
	Znak CE potwierdza zgodność z dyrektywami UE mającymi zastosowanie do produktu.		Produkt testowany. Może zawierać resztkowe krople wody.
	Instrukcje bezpieczeństwa Instrukcje użytkowania		

MYJKA PAROWA 3 W 1

Użytkowanie zgodne z przeznaczeniem

- Produkt przeznaczony do czyszczenia powierzchni wewnętrznych. Nie używać tego produktu do innych celów.
- Produkt jest przeznaczony wyłącznie do użytku prywatnego w gospodarstwie domowym, a nie do celów komercyjnych.
- Producent nie ponosi odpowiedzialności za szkody spowodowane niewłaściwym użytkowaniem.

Wykaz części

Rys. A

(1) Spust pary na uchwycie
(2) Przełącznik odkurzacza
(3) Uchwyt
(4) Zacisk kabla

05_522875_2601_PL.indd 50 4/11/2026 3:46:43 PM

(5) Zacisk kabla na uchwycie
(6) Rura
(7) Śruba
(8) Pałąk do przenoszenia
(9) Parownica ręczna
(10) Przełącznik zasilania (**I/O**)
(11) Kabel zasilania z wtyczką sieciową
(12) Przyciski odłączania zbiornika na wodę
(13) Zacisk kabla na ramie głównej
(14) Przycisk odłączania dyszy odkurzacza
(15) Przycisk zwalniający wkładki
(16) Wkładka
(17) Nakładka mopa
(18) Dysza odkurzacza
(19) Pojemnik na zanieczyszczenia
(20) Przyciski odłączania pojemnika na zanieczyszczenia
(21) Rama główna
(22) Zbiornik na wodę
(23) Przycisk (ręczne wyzwalanie pary)
(24) Panel sterowania
(25) **STEAM REGULATION** (przycisk regulacji pary)
(26) Przycisk odłączania parownicy ręcznej

Rys. B

Akcesoria

(27) Wąż
(28) Dysza koncentrująca
(29) Dysza ściągaczki
(30) Mała ściereczka
(31) Szczotka metalowa
(32) Szczotka z tworzywa
(33) Szczotka do fug
(34) Filtr wody

Rys. H

(35) Pokrywa filtra
(36) Gąbka
(37) Osłona filtra
(38) Uchwyt pojemnika na zanieczyszczenia

Dane techniczne

Napięcie wejściowe:	220–240 V~, 50–60 Hz
Pobór mocy:	1800 W
Pobór mocy (funkcja pary):	1200 W
Pobór mocy (stan wyłączony):	0,0 W
Pojemność zbiornika na wodę:	340 ml
Stopień ochrony:	I
Typ ochrony:	IPX4

Ogólne instrukcje bezpieczeństwa

PRZED PIERWSZYM UŻYCIEM PRODUKTU ZAPOZNAĆ SIĘ ZE WSZYSTKIMI INSTRUKCJAMI O BEZPIECZEŃSTWIE! PRZEKAZUJĄC PRODUKT INNYM OSOBOM, NALEŻY DOŁĄCZYĆ DO NIEGO PEŁNĄ DOKUMENTACJĘ!

Uszkodzenia powstałe w wyniku nieprzestrzegania niniejszej instrukcji obsługi nie są objęte gwarancją! Nie ponosimy żadnej odpowiedzialności w przypadku wystąpienia szkód wtórnych! Nie bierzemy odpowiedzialności za uszkodzenia mienia lub obrażenia ciała, powstałe w wyniku niewłaściwego użytkowania lub nieprzestrzegania instrukcji bezpieczeństwa!

Dzieci i osoby z ograniczeniami

⚠ OSTRZEŻENIE!
ZAGROŻENIE WYPADKIEM I NIEBEZPIECZEŃSTWO UTRATY ŻYCIA DLA NIEMOWLĄT I MAŁYCH DZIECI!

Nie zostawiać dzieci bez nadzoru w pobliżu materiałów pakunkowych. Materiały pakunkowe grożą zadławieniem.

Dzieci często nie są w stanie ocenić związanych z tym niebezpieczeństw. Zawsze trzymać dzieci z dala od materiałów pakunkowych.

- Produkt może być używany przez osoby o ograniczonych zdolnościach

05_522875_2601_PL.indd 51 4/11/2026 3:46:44 PM

fizycznych, zmysłowych lub umysłowych albo bez doświadczenia i wiedzy, jeśli są nadzorowane lub zostały pouczone o bezpiecznym używaniu produktu i rozumieją wynikające z tego niebezpieczeństwach.

- Dzieci nie mogą bawić się produktem.
- Produkt i kabel zasilania trzymać z dala od dzieci, gdy urządzenie jest włączone albo stygnie.

Używać zgodnie z przeznaczeniem

⚠ **OSTRZEŻENIE! Ryzyko zranienia!** Z produktu należy korzystać wyłącznie zgodnie z niniejszą instrukcją. Nigdy nie próbować modyfikować produktu w żaden sposób.

- Produkt należy stosować tylko na zabezpieczonych, dobrze uszczelnionych i wodoodpornych podłogach.
  - Przy dowolnej mocy pary: Na podłogach marmurowych, kamiennych lub wyłożonych kafelkami
  - Z najniższą siłą pary i wilgotną nakładką mopa **(17)**: Na podłogach laminowanych, parkietowych lub drewnianych
- Nigdy nie używać produktu na
  - Podłogach surowych lub przepuszczalnych,
  - Woskowanych meblach lub podłogach,
  - Dywanach z zawartością wełny,
  - Zamarzniętych szybach,
  - Skórze,
  - Materiałach wrażliwych na parę.
- Zachowaj ostrożność podczas używania produktu na szkle w zimnym otoczeniu, ponieważ szkło może pęknąć.
- Stosowanie do woskowanych lub niektórych niewoskowanych podłóg może zmniejszać połysk.
- Produkt można stosować wyłącznie na panelach szklanych o temperaturze co najmniej pokojowej. Nie stosować na szybach/oknach zewnętrznych w temperaturach niższych od zera.
- Przed użyciem: Zalecamy wykonanie testu materiałowego na izolowanym obszarze powierzchni roboczej.

Bezpieczeństwo elektryczne

⚠ **NIEBEZPIECZEŃSTWO! Ryzyko porażenia prądem!** Nigdy nie próbować samodzielnego naprawiania. W razie awarii naprawy mogą być wykonywane wyłącznie przez wykwalifikowany personel.

⚠ **OSTRZEŻENIE! Ryzyko porażenia prądem!** Nie zanurzać części elektrycznych produktu w wodzie lub innych płynach. Nigdy nie trzymać produktu pod bieżącą wodą.

⚠ **OSTRZEŻENIE! Ryzyko porażenia prądem!** Nie używać uszkodzonego produktu. Odłączyć produkt od zasilania i skontaktować się ze sprzedawcą, jeśli jest uszkodzony.

⚠ **OSTRZEŻENIE! Ryzyko zranienia!** Odłącz produkt po użyciu oraz przed czyszczeniem lub serwisowaniem.

- Podłączać urządzenie tylko do uziemionego gniazdka sieciowego.

05_522875_2601_PL.indd 52 4/11/2026 3:46:44 PM

- Zawsze upewniać się, że wtyczka sieciowa jest prawidłowo włożona do gniazdka sieciowego.
- Produktu nie wolno używać, jeśli został upuszczony, gdy wykazuje widoczne oznaki uszkodzenia lub jest nieszczelny.
- Przed podłączeniem do źródła zasilania upewnić się, że napięcie i prąd zasilania odpowiadają danym podanym na tabliczce znamionowej urządzenia.
- Regularnie sprawdzać wtyczkę sieciową i kabel zasilania pod kątem uszkodzeń. W przypadku uszkodzenia, kabel zasilania tego produktu musi być wymieniony przez producenta, jego autoryzowany serwis lub też osobę o podobnych kwalifikacjach, co pozwoli uniknąć zagrożeń.
- Aby uniknąć uszkodzenia kabla zasilania, nie należy go skręcać, zginać ani też przesuwać po ostrych krawędziach. Kabel zasilania trzymać z dala od gorących powierzchni i otwartego ognia. Kabel zasilania należy kłaść tak, aby przypadkowo nie potknąć się o niego lub go nie pociągnąć.
- Nie pozostawiać produktu bez nadzoru po podłączeniu do sieci zasilającej.
- Ciecz lub para nie mogą być kierowane na urządzenia zawierające elementy elektryczne (np. do wnętrza piekarników).
- Otwór do napełniania nie może być otwarty podczas użytkowania.

Ryzyko poparzenia

⚠ **OSTROŻNIE! Niebezpieczeństwo poparzenia!** Nie dotykać gorących powierzchni. Uważać na wydobywającą się parę. Trzymać produkt tylko za uchwyt.

- Para jest bardzo gorąca. Nigdy nie kłaść rąk przed dyszę pary.

Obsługa

- Produkt stosować tylko w pomieszczeniach suchych.
- Przed napełnieniem zbiornika wodą wyjąć wtyczkę sieciową z gniazdka sieciowego.
- Używanie przedłużaczy nie jest zalecane. Jeśli konieczne jest użycie przedłużacza, musi być przystosowany do prądu o natężeniu co najmniej 10 A. Kable układać w taki sposób, aby nikt nie mógł się potknąć i aby nie można było uszkodzić ich w inny sposób.
- Nie używać urządzenia mając mokre ręce lub stojąc na mokrym podłożu. Nie chwytać za wtyczkę sieciową mokrymi lub wilgotnymi rękami.
- Nie używać produktu, jeśli zabezpieczenie kabla zasilającego jest uszkodzone!

Czyszczenie i przechowywanie

- Przed odłączeniem produktu od źródła zasilania zawsze najpierw wyłączyć zasilanie.
- Nie odłączać wtyczki sieciowej od gniazdka, ciągnąc za kabel zasilania. Nie owijać kabla zasilania wokół produktu.
- Chronić produkt, kabel zasilający i wtyczkę sieciową przed kurzem, bezpośrednim działaniem promieni słonecznych oraz kapiącą i rozpryskującą się wodą.

05_522875_2601_PL.indd 53 4/11/2026 3:46:44 PM

- Produkt przechowywać w chłodnym, suchym miejscu, z dala od wilgoci i poza zasięgiem dzieci.
- Chronić produkt przed wysoką temperaturą. Nie umieszczać produktu w pobliżu otwartego ognia ani źródeł ciepła, takich jak piece lub grzejniki.

Pierwsze użycie

☐ Usunąć wszystkie materiały opakowaniowe. Upewnić się, że wszystkie elementy są dostępne.

Montaż

Mocowanie rury

Rys. C

ⓘ **INFO:** Do wykonania tych czynności potrzebny jest śrubokręt krzyżakowy.

1. Śrubokrętem krzyżakowym poluzować śrubę **(7)**. Śrubę wykręcić z rurki **(6)**.
2. Rurkę **(6)** podłączyć do ramy głównej **(21)** (rys. C, krok 1).
3. Włożyć śrubę **(7)**. Śrubokrętem krzyżakowym dokręcić śrubę (rys. C, krok 2).

Mocowanie dyszy odkurzacza

Rys. C

ⓘ **INFO:** Dyszy odkurzacza **(18)** nie wciskać na siłę w ramę główną **(21)**. Podczas łączenia części należy zawsze używać obu rąk.

1. Otwór blokujący dyszę odkurzacza **(18)** zrównać z ramą główną **(21)**.
2. Ramę główną **(21)** wsunąć w dyszę odkurzacza **(18)**. Przycisk odłączania dyszy odkurzacza **(14)** zatrzaśnie się na swoim miejscu (rys. C, krok 3).

Regulacja kąta dyszy odkurzacza

☐ Poluzować i zablokować dyszę odkurzacza **(18)**, aby wyregulować kąt:

Pozycja	Instrukcje
Odblokowano	1. Ostrożnie nadepnąć na dyszę odkurzacza **(18)**. 2. Ramę główną **(21)** pociągnąć do tyłu.
Zablokowano	1. Ramę główną **(21)** pchnąć do przodu. 2. Dysza odkurzacza **(18)** zatrzaśnie się na swoim miejscu.

Zakładanie nakładki mopa

ⓘ **INFO:** Nakładka mopa **(17)** służy do czyszczenia podłóg na mokro.

1. Ostrożnie nacisnąć przycisk zwalniający wkładkę **(15)**. Wkładkę **(16)** odłączyć od dyszy odkurzacza **(18)**.
2. Nakładkę mopa **(17)** owinąć wokół dolnej części wkładki **(16)**.
3. Wkładkę **(16)** położyć na podłodze z nakładką mopa **(17)** skierowaną w dół.
4. Dyszę odkurzacza **(18)** nałożyć na wkładkę **(16)**.
5. Wcisnąć dyszę odkurzacza **(18)**, aż wkładka **(16)** zatrzaśnie się na swoim miejscu.

Montaż parownicy ręcznej

Rys. D

Wyjmowanie parownicy ręcznej

1. Nacisnąć przycisk odłączania parownicy ręcznej **(26)**.
2. Parownicę ręczną **(9)** wyjąć z ramy głównej **(21)**.

Podłączanie parownicy ręcznej

1. Parownicę ręczną **(9)** umieścić na ramie głównej **(21)**.
2. Parownicę ręczną **(9)** wsunąć w ramę główną **(21)**. Parownica ręczna wskoczy na swoje miejsce.

Montaż węża

ⓘ **INFO:** Wąż **(27)** przydaje się w trudno dostępnych miejscach.

1. **Montaż węża (27):** Dźwignię odłączania zrównać z otworem blokującym parownicy ręcznej **(9)**.
2. Wąż **(27)** wcisnąć w parownicę ręczną **(9)**, aż zatrzaśnie się na swoim miejscu.

Montaż dyszy koncentrującej

ⓘ **INFO:** Szczotka metalowa **(31)** wykonana jest ze stopu miedzi. Podczas użytkowania należy uważać, aby nie pozostawić zarysowań na czyszczonej powierzchni.

1. Dźwignię odłączania dyszy koncentrującej **(28)** zrównać z otworem blokującym parownicy ręcznej **(9)** lub węża **(27)**.
2. Dyszę koncentrującą **(28)** wsunąć w parownicę ręczną **(9)** lub wąż **(27)**, aż zatrzaśnie się na swoim miejscu.
3. Wybieranie żądanego akcesorium:

Akcesoria	Zalecana przeznaczenie
(29) Dysza ściągaczki	Ścianki prysznicowe, lustra, szkło

05_522875_2601_PL.indd 54 4/11/2026 3:46:44 PM

Akcesoria		Zalecana przeznaczenie
(29)	Dysza ściągaczki +	Sofy, obrusy, odzież
(30)	Mała ściereczka	
(31)	Szczotka metalowa	Płyty grzewcze
(32)	Szczotka z tworzywa	Płyty grzewcze, prysznice, lodówki
(33)	Szczotka do fug	Fugi

4. Wybrane akcesorium **(29)**, **(31)**, **(32)** lub **(33)** umieścić na dyszy koncentrującej **(28)**.
5. **Odświeżanie tekstyliów lub odzieży:** Małą ściereczkę **(30)** na dyszy ściągaczki **(29)** (rys. G).

Obsługa

Napełnianie zbiornika wodą

⚠ **OSTRZEŻENIE! Ryzyko porażenia prądem!**
Przed napełnieniem zbiornika na wodę **(22)** wtyczkę sieciową **(11)** zawsze wyjmować z gniazdka sieciowego.

⚠ **UWAGA! Ryzyko uszkodzenia produktu!**
Zbiornik na wodę **(22)** napełniać wodą wodociągową lub destylowaną bez żadnych dodatków. Jeśli woda wodociągowa jest twarda, to należy używać wody destylowanej. Jeśli woda wodociągowa jest umiarkowanie twarda, to należy ją zmieszać z wodą destylowaną (w stosunku 1:1).

ⓘ **INFO:**
- ■ Zbiornik na wodę **(22)** jest przezroczysty, dzięki czemu w każdej chwili można sprawdzić poziom wody.
- ■ **Jeśli zbiornik na wodę (22) jest pusty:** Produkt przestaje wydzielać parę.
- □ **Kontrola twardości wody:** Użyć paska testowego lub zapytać dostawcę wody.
- □ Nie przekraczać maksymalnej pojemności zbiornika na wodę **(22)**, która wynosi 340 ml.
- □ **Wznowienie pracy:** Napełnić zbiornik na wodę **(22)**.

1. Parownicę ręczną **(9)** zdjąć z ramy głównej **(21)** (patrz akapit „Montaż parownicy ręcznej").
2. **Wyjmowanie zbiornika na wodę (22) z parownicy ręcznej (9):** Wcisnąć przycisk odłączania zbiornika na wodę **(12)**.
3. Zbiornik na wodę **(22)** napełnić przez otwór wlewowy.
4. Zbiornik na wodę **(22)** wsunąć do parownicy ręcznej **(9)**, aż zatrzaśnie się na swoim miejscu.

Włączanie

⚠ **OSTRZEŻENIE! Ryzyko porażenia prądem!**
Wyłączyć produkt i wtyczkę sieciową **(11)** wyciągnąć z gniazdka sieciowego przed:
- Wprowadzeniem ustawień,
- Wykonaniem prac konserwacyjnych,
- Czyszczeniem produktu
- Gdy produkt nie jest używany.

ⓘ **INFO:** Produkt może być stosowany jako:
- Odkurzacz
- Mop parowy
- Odkurzacz z funkcją pary
- Parownica ręczna

1. Całkowicie rozwinąć kabel zasilania **(11)**.
2. Wtyczkę sieciową **(11)** podłączyć do gniazdka sieciowego.

Zastosowanie (akcesoria)	Opis
Odkurzacz	1. Przełącznik zasilania **(10)** ustawić w pozycji **I**. 2. Nacisnąć przełącznik odkurzacza **(2)** na uchwycie. 3. Zacząć od odkurzenia powierzchni.
Mop parowy **(17)** Nakładka mopa	1. Przełącznik zasilania **(10)** ustawić w pozycji **I**. Na panelu sterowania **(24)** zacznie migać wskaźnik. 2. Poczekać ok. 30 sekund, aż wskaźnik zacznie świecić kolorem zielonym. 3. Ustawić ilość pary (patrz akapit „Ustawianie ilości pary"). 4. Trzymać wciśnięty spust pary na uchwycie **(1)**. Przesuwać produkt tam i z powrotem, aby wytwarzać parę.

05_522875_2601_PL.indd 55 4/11/2026 3:46:44 PM

Zastosowanie (akcesoria)	Opis
Odkurzacz z funkcją pary **(17)** Nakładka mopa	ⓘ **INFO:** Połączone wykorzystanie pary i odsysania pozwala na odkurzanie i dezynfekcję podłogi w jednej operacji. 1. Przełącznik zasilania **(10)** ustawić w pozycji **I**. Na panelu sterowania **(24)** zacznie migać wskaźnik ON. 2. Poczekać ok. 30 sekund, aż wskaźnik ON zacznie świecić kolorem zielonym. 3. Ustawić ilość pary (patrz akapit „Ustawianie ilości pary"). 4. Nacisnąć przełącznik odkurzacza **(2)** na uchwycie. 5. Trzymać wciśnięty spust pary na uchwycie **(1)**. Przesuwać produkt tam i z powrotem, aby wytwarzać parę.
Parownica ręczna **(29)** Dysza ściągaczki **(30)** Mała ściereczka **(31)** Szczotka metalowa **(32)** Szczotka z tworzywa **(33)** Szczotka do fug	⚠ **OSTRZEŻENIE! Ryzyko porażenia prądem!** Gdy produkt jest włączony: Włączonego produktu nie wolno kierować w stronę urządzeń, zawierających elementy elektryczne (np. wnętrze piekarników). ⓘ **INFO:** Rozgrzewanie produktu zajmuje około 30 sekund. Po podgrzaniu pompa włącza się z sygnałem dźwiękowym. Para wydobywa się nieprzerwanie, aż zbiornik na wodę **(22)** będzie pusty. 1. Parownicę ręczną **(9)** zdjąć z ramy głównej **(21)** (patrz akapit „Montaż parownicy ręcznej"). 2. Przełącznik zasilania **(10)** ustawić w pozycji **I**. Na panelu sterowania **(24)** zacznie migać wskaźnik ON. 3. Poczekać ok. 30 sekund, aż wskaźnik ON zacznie świecić kolorem zielonym. 4. Ustawić ilość pary (patrz akapit „Ustawianie ilości pary"). 5. Przytrzymać wciśnięty przycisk **(23)**. Parownica ręczna **(9)** zacznie wytwarzać parę.

Ustawianie ilości pary

Rys. E

ⓘ **INFO:**

- Dostępne są 3 poziomy pary.
- Przed prasowaniem tkanin syntetycznych, aksamitu lub innych delikatnych tkanin zawsze sprawdzać metkę z instrukcją konserwacji.
  Jeśli tkanina nadaje się do prasowania parą, dołączone akcesorium **(18)**/**(28)**/**(29)**/**(31)**/**(32)**/**(33)** trzymać w odległości od 10–15 cm od tkaniny.
- **Dostosowywać ilość pary w zależności od przeznaczenia:** Przycisk **STEAM REGULATION (25)** nacisnąć jeden raz lub kilka razy:

Ilość pary	Zastosowanie
MIN	Czyszczenie parkietów, podłóg laminowanych, delikatnych tkanin, mebli tapicerowanych, sof i materacy, itp.
MEDIUM	Mycie okien i podłóg
MAX	Usuwanie osadów, plam, tłuszczu

Wyłączanie

ⓘ **INFO: Tryb wyłączenia:** Wtyczka sieciowa **(11)** jest podłączona do gniazdka sieciowego, a przełącznik zasilania **(10)** znajduje się w pozycji **O**.

1. Nacisnąć przełącznik odkurzacza **(2)** na uchwycie.
2. Przełącznik zasilania **(10)** ustawić w pozycji **O**. Na panelu sterowania **(24)** zgaśnie wskaźnik ON.
3. Wtyczkę sieciową **(11)** wyjąć z gniazdka sieciowego.

Czyszczenie i konserwacja

Czyszczenie

⚠ **OSTRZEŻENIE! Ryzyko porażenia prądem!** Przed sprzątaniem: Wyłączyć produkt. Wtyczkę sieciową **(11)** wyjąć z gniazdka sieciowego.

⚠ **OSTRZEŻENIE!** Nie zanurzać elementów elektrycznych produktu w wodzie lub innej cieczy. Nigdy nie trzymać produktu pod bieżącą wodą.

05_522875_2601_PL.indd 56 4/11/2026 3:46:44 PM

⚠ **UWAGA! Ryzyko uszkodzenia produktu!** Do czyszczenia nie należy używać żrących, agresywnych środków czyszczących ani twardych szczotek.

Czyszczenie urządzenia głównego

1. Produkt przecierać lekko wilgotną ściereczką.
2. Nie pozwalać, aby woda lub inne płyny dostały się do wnętrza produktu.
3. **Po oczyszczeniu:** Pozostawić części do całkowitego wyschnięcia.

Czyszczenie akcesoriów

Akcesoria: **(27)** do **(34)**

1. Akcesoria myć w ciepłej wodzie z mydłem.
2. **Po oczyszczeniu:** Pozwolić wszystkim akcesoriom całkowicie wyschnąć.

Czyszczenie nakładki mopa

- ■ Nakładkę mopa **(17)** można prać w pralce.
- □ Nakładkę mopa **(17)** myć w gorącej wodzie (do +40 °C).
- □ Wybielaczy niezawierających chloru używac tylko wtedy, gdy jest to konieczne.
- □ Nie suszyć w suszarce.
- □ Nie prasować.
- □ Nie prać chemicznie.

Opróżnianie i czyszczenie pojemnika na zanieczyszczenia

Rys. H

⚠ **UWAGA! Ryzyko uszkodzenia produktu!** Nie używać produktu, jeśli pojemnik na zanieczyszczenia **(19)** nie jest zamontowany.

ⓘ **INFO:** Po każdym użyciu wyczyścić pojemnik na zanieczyszczenia **(19)**.

1. Naciśnij oba przyciski odłączania pojemnika na zanieczyszczenia **(20)**, wciskając je do środka. Pociągnąć za uchwyt pojemnika na zanieczyszczenia **(38)**, aby pojemnik na zanieczyszczenia **(19)** wyjąć z ramy głównej **(21)**.
2. Zdjąć pokrywę filtra **(35)** i z pojemnika na zanieczyszczenia **(19)** wyjąć gąbkę **(36)**.
3. Osłonę filtra **(37)** przekręcić w lewo i zdjąć.
4. Opróżnić pojemnik na zanieczyszczenia **(19)**.
5. Założyć pojemnik na zanieczyszczenia **(19)**, wykonując powyższe czynności w odwrotnej kolejności.
6. Pojemnik na zanieczyszczenia **(19)** umieścić na ramie głównej **(21)**.
7. Pojemnik na zanieczyszczenia **(19)** wsunąć w ramę główną **(21)**, aż zatrzaśnie się na swoim miejscu.

Konserwacja

Wymiana filtr wody

Rys. F

⚠ **OSTRZEŻENIE! Ryzyko porażenia prądem!** Wyłączyć produkt przed czyszczeniem i wyjąć wtyczkę sieciową **(11)** kabla zasilania z gniazdka sieciowego.

ⓘ **INFO: Jeśli wydajność pary drastycznie spadnie:** Wymienić filtr wody **(34)**.

1. Parownicę ręczną **(9)** wyjąć z ramy głównej **(21)** (patrz akapit „Montaż parownicy ręcznej").
2. Zbiornik na wodę **(22)** wyjąć parownicy ręcznej **(9)** (patrz akapit „Napełnianie zbiornika wodą").
3. **Wyjmowanie starego filtra wody (34):** Filtr wody pociągnąć w dół.
4. Włożyć nowy filtr wody **(34)**. Delikatnie docisnąć filtr wody. Upewnić się, że filtr wody jest prawidłowo zamontowany.
5. Zbiornik na wodę **(22)** przymocować do parownicy ręcznej **(9)** (patrz akapit „Napełnianie zbiornika wodą").

Części zamienne i akcesoria

- ■ Na stronie www.optimex-shop.com klienci mogą nabyć kompatybilne zamienne części zamienne i akcesoria.
- ■ Zamówienia można składać i przetwarzać wyłącznie online.
- □ Więcej informacji można uzyskać kontaktując się z infolinią serwisową firmy LIDL (patrz akapit „Serwis").

Część	
(17)	Nakładka mopa
(30)	Mała ściereczka
(34)	Filtr wody
(36)	Gąbka

Utylizacja

Opakowanie wykonane jest z materiałów przyjaznych dla środowiska, które można przekazać do utylizacji w lokalnym punkcie przetwarzania surowców wtórnych.



Przy segregowaniu odpadów prosimy zwrócić uwagę na oznakowanie materiałów opakowaniowych, oznaczone są one skrótami (a) i numerami (b) o następującym znaczeniu: 1–7: Tworzywa sztuczne/20–22: Papier i tektura/ 80–98: Materiały kompozytowe.

05_522875_2601_PL.indd 57 4/11/2026 3:46:44 PM

Produkt:

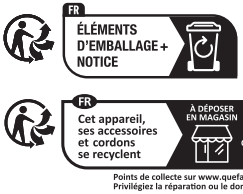

Produkt, w tym akcesoriai materiały opakowaniowe, nadają się do recyklingu i podlegają rozszerzonej odpowiedzialności producenta.
Wyrzuć je osobno, zgodnie z ilustracją przedstawiającą informacje o sortowaniu, aby zapewnić lepszą utylizację odpadów.

Logo Triman jest ważne tylko dla Francji.



Informacji na temat możliwości utylizacji wyeksploatowanego produktu udziela urząd gminy lub miasta.



Z uwagi na ochronę środowiska nie wyrzucać urządzenia po zakończeniu eksploatacji do odpadów domowych, lecz prawidłowo zutylizować. Informacji o punktach zbiorczych i ich godzinach otwarcia udziela odpowiedni urząd.

Elektroodpady nie mogą być wyrzucane do pojemników do selektywnej zbiórki odpadów komunalnych. Można je oddać w specjalnie wyznaczonych miejscach np. Punkt Selektywnej Zbiórki Odpadów Komunalnych lub/bądź w punktach handlowych oferujących w sprzedaży sprzęt elektroniczny.

Należy postępować zgodnie z obowiązującymi w Polsce przepisami dotyczącymi selektywnej zbiórki urządzeń elektrycznych i elektronicznych. Zużyty sprzęt może mieć szkodliwy wpływ na środowisko i zdrowie ludzi z uwagi na potencjalną zawartość niebezpiecznych substancji, mieszanin oraz części składowych. Gospodarstwo domowe spełnia ważną rolę w przyczynianiu się do ponownego użycia i odzysku surowców wtórnych, w tym recyklingu zużytego sprzętu. Na tym etapie kształtuje się postawy, które wpływają na zachowanie wspólnego dobra jakim jest czyste środowisko naturalne.

Gwarancja

Produkt został wyprodukowany zgodnie z surowymi wytycznymi dotyczącymi jakości i dokładnie przetestowane przed dostawą. W przypadku wad materiałowych lub produkcyjnych przysługują Państwu prawa ustawowe wobec sprzedawcy produktu. Państwa prawa ustawowe nie są w żaden sposób ograniczone przez naszą gwarancję przedstawioną poniżej.

Gwarancja na ten produkt wynosi 3 lata od daty zakupu. Okres gwarancji rozpoczyna się od daty zakupu. Proszę przechowywać oryginalny rachunek w bezpiecznym miejscu, ponieważ ten dokument jest wymagany jako dowód zakupu.

Wszelkie uszkodzenia lub wady obecne już w momencie zakupu należy zgłosić niezwłocznie po rozpakowaniu produktu.

Jeżeli w ciągu 3 lat od daty zakupu produkt wykaże wady materiałowe lub produkcyjne, to – według naszego uznania – bezpłatnie go naprawimy lub wymienimy. Okres gwarancji nie ulega przedłużeniu o przyznane roszczenie gwarancyjne. Dotyczy to również wymienionych i naprawionych części.

Niniejsza gwarancja traci ważność, jeśli produkt został uszkodzony, był niewłaściwie użytkowany lub konserwowany.

Gwarancja obejmuje wady materiałowe i produkcyjne. Niniejsza gwarancja nie obejmuje części produktu, które podlegają normalnemu zużyciu i dlatego są uważane za części zużywalne (np. baterie, akumulatory, węże, wkłady atramentowe), ani nie obejmuje uszkodzeń części delikatnych, np. przełączników lub części wykonanych ze szkła.

Zgodnie z Kodeksem Cywilnym art. 581 §1 wraz z wymianą urządzenia lub ważnej części czas gwarancji rozpoczyna się na nowo.

Sposób postępowania w przypadku naprawy gwarancyjnej

Aby zapewnić szybkie rozpatrzenie Państwa wniosku, prosimy stosować się do następujących wskazówek:

Przed skontaktowaniem się z działem serwisowym należy przygotować paragon i numer artykułu (IAN 522875_2601) jako dowód zakupu.

Numery artykułów można znaleźć na tabliczce znamionowe, na grawerunku, na stronie tytułowej jego instrukcji (na dole po lewej stronie) lub jako naklejkę na stronie odwrotnej lub spodniej.

W razie wystąpienia błędów w działaniu lub innych wad, należy skontaktować się najpierw z wymienionym poniżej działem serwisowym telefonicznie lub pocztą elektroniczną.

Produkt uznany za uszkodzony można następnie z dołączeniem dowodu zakupu (paragonu) i podaniem, na czym polega wada i kiedy wystąpiła, przesłać bezpłatnie na podany Państwu adres serwisu.

05_522875_2601_PL.indd 58 4/11/2026 3:46:44 PM

Serwis

PL **Serwis Polska**

Tel.: 223974996

E-Mail: owim@lidl.pl

CE

05_522875_2601_PL.indd 59 4/11/2026 3:46:44 PM

Seznam použitých piktogramů a symbolů ... Strana 61
Použití ke stanovenému účelu ... Strana 61
Seznam dílů ... Strana 61
Technické údaje ... Strana 62
Všeobecné bezpečnostní pokyny ... Strana 62
První použití ... Strana 64
Montáž ... Strana 64
Připevnění trubice ... Strana 64
Nasazení hubice vysavače ... Strana 64
Nasazení podložky mopu ... Strana 65
Montáž ručního napařovače ... Strana 65
Obsluha ... Strana 65
Plnění nádržky na vodu ... Strana 65
Zapnutí ... Strana 66
Nastavení množství páry ... Strana 67
Vypnutí ... Strana 67
Čištění a údržba ... Strana 67
Čištění ... Strana 67
Údržba ... Strana 67
Zlikvidování ... Strana 68
Záruka ... Strana 68
Postup v případě uplatňování záruky ... Strana 68
Servis ... Strana 69

06_522875_2601_CZ.indd 60 4/11/2026 3:46:47 PM

Seznam použitých piktogramů a symbolů

V tomto návodu k obsluze a na obalu se používají následující výstrahy:

	**NEBEZPEČÍ!** – Označuje ohrožení s vysokým stupněm rizika, které má, pokud se mu nezabrání, za následek smrt nebo těžké zranění (např. nebezpečí udušení)		Střídavý proud/napětí
		Hz	Hertz (síťová frekvence)
	**VAROVÁNÍ!** – Označuje nebezpečí se středním stupněm rizika, které může mít, pokud se mu nezabrání, za následek těžké zranění nebo smrt (např. riziko úrazu elektrickým proudem)	**W**	Watt
		IPX4	Ochrana proti stříkající vodě
	**OPATRNĚ!** – Označuje ohrožení s nízkým stupněm rizika, které může mít, pokud se mu nezabrání, za následek lehké až střední zranění (např. nebezpečí opaření)		**INFORMACE:** Tento symbol se signálním slovem „Informace“ poskytuje další užitečné informace.
	**VÝSTRAHA!** – Varuje před možným poškozením majetku (např. nebezpečí zkratu)		**Nebezpečí** – riziko úrazu elektrickým proudem!
	**Varování –** nebezpečí opaření!		Omyvatelný při 40 °C
	Nepoužívejte bělidlo		Nesušte v bubnové sušičce
	Nežehlit		Nečistit chemicky
	Značka CE potvrzuje shodu se směrnicemi EU, které se na výrobek vztahují.		Testovaný výrobek. Může obsahovat zbytkové kapky.
	Bezpečnostní pokyny Pokyny pro činnost		

PARNÍ ČISTIČ 3 V 1

Použití ke stanovenému účelu

- Tento výrobek je určen jen pro čištění povrchů ve vnitřních prostorech. Výrobek nepoužívejte pro jiné účely.
- Tento výrobek je určen pouze pro soukromé použití v domácnosti a není vhodný pro komerční účely.
- Výrobce neručí za škody, které vzniknou neodborným používáním.

Seznam dílů

Obr. A

(1) Spoušť páry na rukojeti
(2) Vypínač vysavače
(3) Rukojeť
(4) Kabelová svorka
(5) Kabelová svorka na rukojeti
(6) Trubka
(7) Šroub
(8) Zvedací třmen

06_522875_2601_CZ.indd 61 4/11/2026 3:46:47 PM

(9) Ruční napařovač
(10) Síťový vypínač (**I/O**)
(11) Přípojné vedení se síťovou zástrčkou
(12) Tlačítka pro odblokování nádržky na vodu
(13) Kabelová svorka na hlavním rámu
(14) Tlačítko pro odblokování hubice vysavače
(15) Tlačítko pro odblokování vložky
(16) Vložka
(17) Podložka mopu
(18) Hubice vysavače
(19) Nádoba na nečistoty
(20) Tlačítka pro odblokování nádoby na nečistoty
(21) Hlavní rám
(22) Nádržka na vodu
(23) (tlačítko ruční spouště páry)
(24) Ovládací panel
(25) **STEAM REGULATION** (tlačítko pro regulaci páry)
(26) Tlačítko spouště ručního napařovače

Obr. B

Příslušenství

(27) Hadice
(28) Koncentrátor
(29) Odsávací hubice
(30) Malá utěrka
(31) Kovový kartáč
(32) Umělohmotný kartáč
(33) Kartáč na spáry
(34) Vodní filtr

Obr. H

(35) Víko filtrační jednotky
(36) Houba
(37) Kryt filtrační jednotky
(38) Rukojeť nádoby na nečistoty

Technické údaje

Vstupní napětí:	220–240 V~, 50–60 Hz
Příkon:	1800 W
Příkon (parní funkce):	1200 W
Příkon (vypnutý stav):	0,0 W
Obsah nádržky na vodu:	340 ml
Ochranná třída:	I
Stupeň krytí:	IPX4

⚠ Všeobecné bezpečnostní pokyny

SEZNAMTE SE PŘED POUŽITÍM VÝROBKU SE VŠEMI BEZPEČNOSTNÍMI POKYNY A POKYNY PRO OBSLUHU! KDYŽ PŘEDÁVÁTE TENTO VÝROBEK JINÝM LIDEM, PŘEDEJTE JIM I VŠECHNY DOKUMENTY!

V případě poškození v důsledku nedodržení tohoto návodu k obsluze se vaše záruka ruší! Za následné škody se nepřebírá žádná odpovědnost! V případě škody na majetku nebo zranění způsobené nesprávným používáním nebo nedodržením bezpečnostních pokynů se nepřebírá žádná odpovědnost!

Děti a osoby se zdravotním omezením

⚠ VAROVÁNÍ! NEBEZPEČÍ ŽIVOTA A NEHOD PRO KOJENCE A DĚTI!

Nenechte děti hrát si bez dozoru s balicími materiály. Balicí materiál představuje nebezpečí udušení.

Děti často podceňují s tím spojená nebezpečí.

Vždy udržujte balicí materiál mimo dosah dětí.

- Tento výrobek může být používán osobami se sníženými fyzickými, smyslovými nebo mentálními schopnostmi nebo nedostatkem zkušeností a/nebo znalostí, když jsou pod dozorem nebo jsou poučeny o bezpečném používání přístroje a rozumějí nebezpečím, která z toho plynou.
- Děti si nesmí s výrobkem hrát.
- Udržujte výrobek a přípojné vedení mimo dosah dětí, když je zapnut nebo chladí.

06_522875_2601_CZ.indd 62 4/11/2026 3:46:47 PM

Použití v souladu s určením

⚠ **VAROVÁNÍ! Riziko zranění!**
Používejte tento výrobek výhradně podle tohoto návodu. Nepokoušejte se výrobek jakýmkoliv způsobem měnit.

- Výrobek používejte pouze na ošetřené, dobře spojené a vodotěsné podlahy.
  - S jakoukoli intenzitou páry: Na mramorové, kamenné nebo dlážděné podlahy
  - S nejnižší intenzitou páry a vlhkou podložkou mopu **(17)**: Na laminátové, parketové nebo dřevěné podlahy
- Nepoužívejte výrobek nikdy
  - Na neošetřené nebo propustné zeminy,
  - Na voskem leštěný nábytek nebo podlahy,
  - Na koberce s podílem vlny,
  - Na zamrzlých oknech,
  - na kůži,
  - Na materiály citlivé na páru.
- Při použití výrobku na skle v chladném prostředí buďte opatrní, protože sklo může prasknout.
- Použití na voskovaných nebo některých nevoskovaných podlahách může mít za následek snížení lesku.
- Výrobek lze použít pouze na skla, která mají alespoň pokojovou teplotu. Nepoužívejte na venkovní skla/okna při teplotách pod bodem mrazu.
- Před použitím: Doporučujeme provést zkoušku materiálu na izolované ploše pracovní plochy.

Elektrická bezpečnost

⚠ **NEBEZPEČÍ! Nebezpečí úrazu elektrickým proudem!** Nepokoušejte se nikdy výrobek sami opravovat. V případě poruchy smí opravy provádět výhradně kvalifikovaný personál.

⚠ **VAROVÁNÍ! Nebezpečí úrazu elektrickým proudem!** Neponořujte elektrické části výrobku do vody nebo jiných kapalin. Výrobek nedržte v žádném případě pod tekoucí vodou.

⚠ **VAROVÁNÍ! Nebezpečí úrazu elektrickým proudem!** Poškozený výrobek nepoužívejte. Když je výrobek poškozen odpojte výrobek z elektrické sítě a obraťte se na svého prodejce.

⚠ **VAROVÁNÍ! Riziko zranění!** Po použití a před čištěním nebo údržbou vždy výrobek odpojte od napájecího zdroje.

- Připojujte výrobek pouze k uzemněné zásuvce.
- Vždy zajistěte, aby byla síťová zástrčka správně spojena se zásuvkou.
- Výrobek nesmí být používán, pokud spadl, má viditelné známky poškození nebo pokud je netěsný.
- Před připojením k napájení se ujistěte, zda jsou napětí a proud v souladu s informacemi na typovém štítku výrobku.
- Pravidelně kontrolujte síťovou zástrčku a přípojné vedení na poškození. Když je přípojné vedení tohoto výrobku poškozeno, musí být nahrazeno výrobcem nebo jeho zákaznickou službou nebo podobně kvalifikovanou osobou, aby se zabránilo ohrožení.

06_522875_2601_CZ.indd 63 4/11/2026 3:46:47 PM

- Aby nedošlo k poškození přípojného vedení, nemačkejte ho nebo ho neohýbejte a neveďte jej přes ostré hrany. Chraňte ho rovněž před horkými povrchy a otevřenými plameny. Pokládejte přípojné vedení tak, že za ně nikdo nemůže neúmyslně tahat nebo přes ně zakopnout.
- Nenechávejte výrobek bez dozoru, když je připojen k síti.
- Kapalina nebo pára nesmí směřovat na přístroje, která obsahují elektrické komponenty (např. vnitřek trouby).
- Plnicí otvor nesmí být během používání otevřen.

Nebezpečí popálenin

⚠ OPATRNĚ! Riziko popálení!

Nedotýkejte se horkých povrchů. Pozor na unikající páru. Výrobek držte výhradně za rukojeť.

- Pára je velmi horká. Nikdy nedržte ruce před parní tryskou.

Obsluha

- Používejte výrobek jen v suchých vnitřních prostorách.
- Vytáhněte síťovou zástrčku ze zásuvky, než začnete plnit nádržku na vodu vodou.
- Používání prodlužovacích vedení se nedoporučuje. Pokud je však použití vložky prodlužovacího vedení nezbytné, musí být dimenzováno pro proud nejméně 10 A. Prodlužovací vedení položte tak, aby o něj nikdo nemohl zakopnout ani aby se nemohlo nic poškodit.
- Nikdy výrobek neuvádějte do provozu mokrýma rukama, nebo když stojíte na mokré podlaze. Nikdy se nedotýkejte síťové zástrčky mokrýma nebo vlhkýma rukama.
- Je-li ochrana ohybu přípojného vedení poškozena, výrobek nepoužívejte!

Čištění a skladování

- Předtím, než výrobek odpojíte od sítě, vždy ho vypněte.
- Nevytahujte síťovou zástrčku ze zásuvky za přípojné vedení. Přípojné vedení nenavíjejte kolem výrobku.
- Chraňte výrobek, přípojné vedení a síťovou zástrčku před prachem, přímým slunečním zářením, kapající a stříkající vodě.
- Uchovávejte výrobek na suchém, studeném místě chráněném před vlhkostí a mimo dosah dětí.
- Chraňte výrobek proti horku. Nepokládejte výrobek do blízkosti otevřených plamenů nebo zdrojů tepla, jako jsou kamna nebo ohřívače.

První použití

☐ Odstraňte veškeré balicí materiály. Zkontrolujte, zda jsou všechny díly úplné.

Montáž

Připevnění trubice

Obr. C

ⓘ **INFORMACE:** Pro tyto kroky je zapotřebí křížový šroubovák.

1. K uvolnění šroubu **(7)** použijte křížový šroubovák. Odstraňte šroub z trubice **(6)**.
2. Spojte trubici **(6)** s hlavním rámem **(21)** (obr. C, krok 1).
3. Vložte šroub **(7)**. K utažení šroubu použijte křížový šroubovák (obr. C, krok 2).

Nasazení hubice vysavače

Obr. C

ⓘ **INFORMACE:** Netiskněte hubici vysavače **(18)** na hlavní rám **(21)** silou. Při připojování dílů vždy používejte obě ruce.

06_522875_2601_CZ.indd 64 4/11/2026 3:46:47 PM

1. Vyrovnejte blokovací otvor hubice vysavače **(18)** na hlavní rám **(21)**.
2. Posuňte hlavní rám **(21)** do hubice vysavače **(18)**. Tlačítko pro odblokování hubice vysavače **(14)** zapadne (obr. C, krok 3).

Nastavení úhlu hubice vysavače

☐ Pro nastavení úhlu uvolněte a zajistěte hubici vysavače **(18)**:

Poloha	Pokyny
Uvolnit	1. Opatrně sešlápněte hubici vysavače **(18)**. 2. Zatáhněte hlavní rám **(21)** dozadu.
Zamknutí	1. Zatáhněte hlavní rám **(21)** dopředu. 2. Hubice vysavače **(18)** zapadne.

Nasazení podložky mopu

ⓘ **INFORMACE:** Podložka mopu **(17)** se používá pro mokré čištění podlah.

1. Opatrně sešlápněte tlačítko pro odblokování vložky **(15)**. Odstraňte vložku **(16)** z hubice vysavače **(18)**.
2. Omotejte podložku mopu **(17)** kolem dna vložky **(16)**.
3. Položte vložku **(16)** na podlahu podložkou mopu **(17)** směrem dolů.
4. Umístěte hubici vysavače **(18)** na vložku **(16)**.
5. Zatlačte hubici vysavače **(18)** dolů, dokud vložka **(16)** nezapadne.

Montáž ručního napařovače

Obr. D

Vyjmutí ručního napařovače

1. Stiskněte tlačítko spouště **(26)** ručního napařovače.
2. Vyjměte ruční napařovač **(9)** z hlavního rámu **(21)**.

Nasazení ručního napařovače

1. Vložte ruční napařovač **(9)** na hlavní rám **(21)**.
2. Zasuňte ruční napařovač **(9)** do hlavního rámu **(21)**. Ruční napařovač zapadne.

Nasazení hadice

ⓘ **INFORMACE:** Hadice **(27)** je užitečná pro těžko přístupná místa.

1. **Instalujte hadici (27):** Vyrovnejte odblokovávací páčku se zajišťovacím otvorem ručního napařovače **(9)**.
2. Zasuňte hadici **(27)** do ručního napařovače **(9)**, dokud nezapadne.

Nasazení koncentrátoru

ⓘ **INFORMACE:** Kovový kartáč **(31)** je vyroben ze slitiny mědi. Při jeho používání dbejte na to, abyste na čisticím povrchu nezanechali žádné škrábance.

1. Vyrovnejte odblokovávací páčku koncentrátoru **(28)** se zajišťovacím otvorem ručního napařovače **(9)**/ hadice **(27)**.
2. Zatlačte koncentrátor **(28)** do ručního napařovače **(9)**/ hadice **(27)**, dokud nezapadne na místo.
3. Vyberte požadovaný díl příslušenství:

Příslušenství	Doporučené místo použití
(29) Odsávací hubice	Stěny sprch, zrcadla, sklo
(29) Odsávací hubice + **(30)** Malá utěrka	Pohovky, ubrusy, oděvy
(31) Kovový kartáč	Varné desky
(32) Umělohmotný kartáč	Varná pole, sprchy, ledničky
(33) Kartáč na spáry	Spárové linie

4. Nasaďte zvolené příslušenství **(29)**/**(31)**/**(32)**/**(33)** na koncentrátor **(28)**.
5. **Osvěžení textilií/oděvů:** Připevněte malou utěrku **(30)** na odsávací hubici **(29)** (obr. G).

Obsluha

Plnění nádržky na vodu

⚠ **VAROVÁNÍ! Nebezpečí úrazu elektrickým proudem!** Vždy vytáhněte síťovou zástrčku **(11)** ze zásuvky, než začnete plnit nádržku na vodu **(22)**.

⚠ **VÝSTRAHA! Riziko poškození výrobku!** Naplňte nádržku na vodu **(22)** vodou z vodovodu nebo destilovanou vodou bez přísad. Pokud je vaše voda z kohoutku tvrdá, použijte destilovanou vodu. Pokud je vaše voda je středně tvrdá, smíchejte destilovanou vodu vodou z vodovodu (v poměru 1:1).

ⓘ **INFORMACE:**

- Nádržka na vodu **(22)** je průhledná, takže můžete kdykoli zkontrolovat hladinu vody.
- **Když je nádržka na vodu (22) prázdná:** Výrobek přestane vydávat páru.

06_522875_2601_CZ.indd 65 4/11/2026 3:46:47 PM

- ☐ **Kontrola tvrdosti vody:** Použijte testovací proužek nebo se zeptejte dodavatele vody.
- ☐ Nepřekračujte maximální kapacitu nádržky na vodu **(22)**, což je 340 ml.
- ☐ **Obnovení provozu:** Naplňte znovu nádržku na vodu **(22)**.

1. Ruční napařovač **(9)** vyjměte z hlavního rámu **(21)** (viz „Montáž ručního napařovače").
2. **Vyjměte nádržku na vodu (22) z ručního napařovače (9):** Stiskněte tlačítko pro odblokování nádržku na vodu **(12)**.
3. Naplňte nádržku na vodu **(22)** přes plnící otvor.
4. Zasuňte nádržku na vodu **(22)** do ručního napařovače **(9)**, dokud nezapadne.

Zapnutí

⚠ **VAROVÁNÍ! Nebezpečí úrazu elektrickým proudem!** Výrobek vypněte a vytáhněte síťovou zástrčku **(11)** ze zásuvky předtím, než:
- Proveďte nastavení,
- Proveďte práce údržby,
- Vyčistěte výrobek a
- Když se výrobek nepoužívá.

ⓘ **INFORMACE:** Výrobek lze používat jako:
- Vysavač
- Parní mop
- Vysavač s parní funkcí
- Ruční napařovač

1. Úplně odviňte přípojné vedení **(11)**.
2. Spojte síťovou zástrčku **(11)** s vhodnou zásuvkou.

Použití (příslušenství)	Popis
Vysavač	1. Zatlačte síťový vypínač **(10)** do polohy **I**. 2. Stiskněte vypínač vysavače **(2)** na rukojeti. 3. Začněte s vysáváním povrchů.
Parní mop **(17)** Podložka mopu	1. Zatlačte síťový vypínač **(10)** do polohy **I**. bliká zeleně na ovládacím panelu **(24)**. 2. Počkejte přibližně 30 sekund, dokud se nerozsvítí zeleně. 3. Nastavte množství páry (viz „Nastavení množství páry"). 4. Podržte spoušť páry na rukojeti **(1)** stlačenou. Během používání pohybujte výrobkem tam a zpět, aby se vytvářela pára.
Vysavač s parní funkcí **(17)** Podložka mopu	ⓘ **INFORMACE:** Kombinovaná vložka pro páru a odsávání umožňuje odstranění prachu a dezinfekci podlahy v jediném pracovním chodu. 1. Zatlačte síťový vypínač **(10)** do polohy **I**. bliká zeleně na ovládacím panelu **(24)**. 2. Počkejte přibližně 30 sekund, dokud se nerozsvítí zeleně. 3. Nastavte množství páry (viz „Nastavení množství páry"). 4. Stiskněte vypínač vysavače **(2)** na rukojeti. 5. Podržte spoušť páry na rukojeti **(1)** stlačenou. Během používání pohybujte výrobkem tam a zpět, aby se vytvářela pára.
Ruční napařovač **(29)** Odsávací hubice **(30)** Malá utěrka **(31)** Kovový kartáč **(32)** Umělohmotný kartáč **(33)** Kartáč na spáry	⚠ **VAROVÁNÍ! Nebezpečí úrazu elektrickým proudem!** Když je výrobek zapnutý: Nesměřujte výrobek na přístroje, která obsahují elektrické komponenty (např. vnitřek trouby). ⓘ **INFORMACE:** Výrobek potřebuje asi 30 sekund k předehřátí. Po předehřevu se čerpadlo zapne s akustickým signálem. Pára se vypouští průběžně, až je nádržka na vodu **(22)** prázdná. 1. Ruční napařovač **(9)** vyjměte z hlavního rámu **(21)** (viz „Montáž ručního napařovače"). 2. Zatlačte síťový vypínač **(10)** do polohy **I**. bliká zeleně na ovládacím panelu **(24)**. 3. Počkejte přibližně 30 sekund, dokud se nerozsvítí zeleně. 4. Nastavte množství páry (viz „Nastavení množství páry"). 5. Podržte **(23)** stlačené. Ruční napařovač **(9)** vyrábí páru.

06_522875_2601_CZ.indd 66 4/11/2026 3:46:48 PM

Nastavení množství páry

Obr. E

ⓘ **INFORMACE:**

- ■ K dispozici jsou 3 úrovně objemu páry.
- □ Před napařováním syntetických látek, sametu nebo jiných citlivých textilií vždy zkontrolujte štítek s pokyny pro péči. Pokud je látka vhodná k napařování, držte nasazené příslušenství **(18)**/**(28)**/**(29)**/**(31)**/**(32)**/**(33)** ve vzdálenosti 10–15 cm od látky.
- □ **Množství páry nastavte podle zamýšleného použití:** Stiskněte jednou nebo několikrát **STEAM REGULATION (25)**:

Množství páry	Použití
MIN	Čištění parket a laminátových podlah, jemných tkanin, čalouněného nábytku, pohovek a matrací atd.
MEDIUM	Čištění oken a podlah
MAX	Odstraňování usazenin, skvrn a mastnoty

Vypnutí

ⓘ **INFORMACE: Režim vypnuto:** Síťová zástrčka **(11)** je připojena k zásuvce a síťový vypínač **(10)** je v poloze **O**.

1. Stiskněte vypínač vysavače **(2)** na rukojeti.
2. Stiskněte síťový vypínač **(10)** do polohy **O**. ON na ovládacím panelu **(24)** zhasne.
3. Vytáhněte síťovou zástrčku **(11)** ze zásuvky.

Čištění a údržba

Čištění

⚠ **VAROVÁNÍ! Nebezpečí úrazu elektrickým proudem!** Před čištěním: Výrobek vypněte. Vytáhněte síťovou zástrčku **(11)** ze zásuvky.

⚠ **VAROVÁNÍ!** Neponořujte elektrické komponenty výrobku do vody nebo jiných kapalin. Výrobek nedržte v žádném případě pod tekoucí vodou.

⚠ **VÝSTRAHA! Riziko poškození výrobku!** K čištění výrobku nepoužívejte abrazivní, agresivní čisticí prostředky nebo tvrdé kartáče.

Čištění hlavní jednotky

1. Otřete výrobek lehce navlhčeným hadříkem.
2. Nedovolte, aby dovnitř výrobku pronikla voda nebo jiné kapaliny.
3. **Po čištění:** Nechte všechny díly úplně uschnout.

Čištění příslušenství

Příslušenství: **(27)** až **(34)**

1. Vyčistěte všechny díly v teplé mýdlové vodě.
2. **Po čištění:** Nechte všechny díly příslušenství úplně uschnout.

Čištění podložky mopu

- ■ Podložku mopu **(17)** lze čistit v pračce.
- □ Podložku mopu **(17)** vyperte v horké vodě (do +40 °C).
- □ V případě potřeby používejte pouze bělidlo bez chlóru.
- □ Nesušte v sušičce.
- □ Nežehlete.
- □ Nečistěte chemicky.

Vyprazdňování a čištění nádoby na nečistoty

Obr. H

⚠ **VÝSTRAHA! Riziko poškození výrobku!** Výrobek nepoužívejte, když není nasazena nádoba na nečistoty **(19)**.

ⓘ **INFORMACE:** Čistěte nádobu na nečistoty **(19)** po každém použití.

1. Stiskněte obě tlačítka pro odblokování nádoby na nečistoty **(20)** směrem dovnitř. Zatáhněte za rukojeť nádoby na nečistoty **(38)** pro odebrání nádoby na nečistoty **(19)** z hlavního rámu **(21)**.
2. Vytáhněte víko filtrační jednotky **(35)** a odstraňte houbu **(36)** z nádoby na nečistoty **(19)**.
3. Otočte kryt filtrační jednotky **(37)** proti směru hodinových ručiček a vytáhněte jej.
4. Vyprázdněte nádobu na nečistoty **(19)**.
5. Nádobu na nečistoty **(19)** znovu sestavte v opačném pořadí.
6. Vložte nádobu na nečistoty **(19)** na hlavní rám **(21)**.
7. Nasuňte nádobu na nečistoty **(19)** na hlavní rám **(21)**, až zapadne.

Údržba

Výměna vodního filtru

Obr. F

⚠ **VAROVÁNÍ! Nebezpečí úrazu elektrickým proudem!** Výrobek před údržbou vypněte a vytáhněte síťovou zástrčku **(11)** ze zásuvky.

ⓘ **INFORMACE: Pokud se výrazně sníží výstup páry:** Vyměňte vodní filtr **(34)**.

06_522875_2601_CZ.indd 67 4/11/2026 3:46:48 PM

1. Ruční napařovač **(9)** vyjměte z hlavního rámu **(21)** (viz „Montáž ručního napařovače").
2. Odeberte nádržku na vodu **(22)** z ručního napařovače **(9)** (viz „Plnění nádržky na vodu").
3. **Odstraňte starý vodní filtr (34):** Stáhněte vodní filtr dolů.
4. Vložte nový vodní filtr **(34)**. Zatlačte vodní filtr opatrně dolů. Ujistěte se, že je vodní filtr řádně vložen.
5. Upevněte nádržku na vodu **(22)** na ruční napařovač **(9)** (viz „Plnění nádržky na vodu").

Náhradní díly/příslušenství

- Zákazníci si mohou zakoupit kompatibilní náhradní díly a příslušenství přes www.optimex-shop.com.
- Objednávky lze zadávat a zpracovávat pouze online.
- Pro další informace se obraťte na servisní horkou linku Lidl (viz „Servis").

Díl	
(17)	Podložka mopu
(30)	Malá utěrka
(34)	Vodní filtr
(36)	Houba

Zlikvidování

Obal se skládá z ekologických materiálů, které můžete zlikvidovat prostřednictvím místních sběren recyklovatelných materiálů.



Při třídění odpadu se řiďte podle označení obalových materiálů zkratkami (a) a čísly (b), s následujícím významem: 1–7: umělé hmoty/ 20–22: papír a lepenka/80–98: složené látky.

Výrobek:

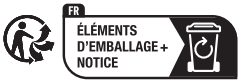



Výrobek vč. příslušenství a obalové materiály jsou recyklovatelné a podléhají rozšířené odpovědnosti výrobce. Likvidujte je odděleně podle ilustrovaných Info-tri (informace o třídění), abyste mohli lépe nakládat s odpady.

Logo Triman platí jen pro Francii.



O možnostech likvidace vysloužilých zařízení se informujte u správy vaší obce nebo města.



V zájmu ochrany životního prostředí vysloužilý výrobek nevyhazujte do domovního odpadu, ale předejte k odborné likvidaci. O sběrnách a jejich otevíracích hodinách se můžete informovat u příslušné správy města nebo obce.

Záruka

Výrobek byl vyroben podle přísných směrnic kvality a před dodáním pečlivě otestován. V případě materiálních nebo výrobních vad máte zákonná práva vůči prodejci výrobku. Vaše zákonná práva nejsou níže uvedenou zárukou nijak omezená.

Záruka na tento výrobek je 3 roky od data zakoupení. Záruční doba začíná dnem zakoupení. Originál dokladu o zakoupení si uschovejte na bezpečném místě, protože tento doklad je vyžadován jako doklad o koupi.

Jakékoli poškození nebo závady, které se vyskytly již v okamžiku nákupu, musí být nahlášeny ihned po vybalení výrobku.

Pokud se u výrobku během 3 let od data zakoupení projeví vada materiálu nebo výrobní vada, pak vám ho podle naší volby bezplatně opravíme nebo vyměníme. Záruční doba se po uznané reklamaci neprodlužuje. To platí také pro vyměněné a opravené díly.

Tato záruka je neplatná, pokud byl výrobek poškozený nebo nesprávně používaný anebo udržovaný.

Záruka se kryje na materiálové a výrobní vady. Tato záruka se nevztahuje na díly výrobku, které jsou vystaveny běžnému opotřebení, a proto je lze považovat za spotřební díly (např. baterie, akumulátory, hadice, inkoustové patrony) nebo na poškození křehkých součástí, jako jsou např. spínače nebo díly, které jsou vyrobeny ze skla.

Postup v případě uplatňování záruky

Pro zajištění rychlého zpracování Vašeho případu se řiďte následujícími pokyny:

Pro všechny požadavky si připravte pokladní stvrzenku a číslo artiklu (IAN 522875_2601) jako doklad o zakoupení.

Číslo artiklu najdete na typovém štítku, gravuře, titulní stránce návodu (vlevo dole) nebo na nálepce na zadní nebo spodní straně.

V případě poruch funkce nebo jiných závad nejdříve kontaktujte, telefonicky nebo e-mailem, v následujícím textu uvedené servisní oddělení.

06_522875_2601_CZ.indd 68 4/11/2026 3:46:48 PM

Výrobek registrovaný jako vadný potom můžete s přiloženým dokladem o zakoupení (pokladní stvrzenkou) a údaji k závadě a kdy k ní došlo, bezplatně zaslat na adresu servisu, která Vám byla sdělena.

Servis

(CZ) **Servis Česká republika**
Tel.: 800 143 873
E-Mail: owim@lidl.cz

CE

06_522875_2601_CZ.indd 69 4/11/2026 3:46:48 PM

Zoznam použitých piktogramov/symbolov ..... Strana 71
Použitie v súlade s určením ..... Strana 71
Zoznam častí ..... Strana 71
Technické údaje ..... Strana 72
Všeobecné bezpečnostné upozornenia ..... Strana 72
Prvé použitie ..... Strana 74
Montáž ..... Strana 74
Pripevnenie rúrky ..... Strana 74
Pripevnenie vysávacej dýzy ..... Strana 75
Nasadenie handričky na mopovanie ..... Strana 75
Montáž ručného parného čističa ..... Strana 75
Obsluha ..... Strana 75
Naplnenie nádrže na vodu ..... Strana 75
Zapnutie ..... Strana 76
Nastavenie množstva pary ..... Strana 77
Vypnutie ..... Strana 77
Čistenie a údržba ..... Strana 77
Čistenie ..... Strana 77
Údržba ..... Strana 78
Likvidácia ..... Strana 78
Záruka ..... Strana 78
Postup v prípade poškodenia v záruke ..... Strana 79
Servis ..... Strana 79

07_522875_2601_SK.indd 70 4/11/2026 3:46:51 PM

Zoznam použitých piktogramov/symbolov

V návode na obsluhu a na obale sa používajú nasledovné výstražné upozornenia:

	**NEBEZPEČENSTVO!** – Označuje nebezpečenstvo s vysokým stupňom rizika, ktoré bude mať za následok smrť alebo vážne zranenie, ak sa mu nevyhnete (napr. nebezpečenstvo zadusenia)		Striedavý prúd/striedavé napätie
		Hz	Hertz (sieťová frekvencia)
	**VÝSTRAHA!** – Označuje nebezpečenstvo so stredným stupňom rizika, ktoré bude mať za následok smrť alebo vážne zranenie, ak sa mu nevyhnete (napr. nebezpečenstvo zásahu elektrickým prúdom)	**W**	Watt
		IPX4	Ochrana proti striekajúcej vode
	**POZOR!** – Označuje nebezpečenstvo s nižším stupňom rizika, ktoré bude mať za následok ľahké až stredne ťažké zranenie, ak sa mu nevyhnete (napr. nebezpečenstvo obarenia)		**INFORMÁCIA:** Tento symbol so signálnym slovom „Informácia" ponúka ďalšie užitočné informácie.
	**OPATRNE!** – Varuje pred potenciálnymi materiálnymi škodami (napr. nebezpečenstvo skratu)		**Nebezpečenstvo** – úrazu elektrickým prúdom!
	**Výstraha –** riziko obarenia!		Perte na 40 °C
	Nepoužívajte bielidlá		Nesušte v bubnovej sušičke
	Nežehlite		Nečistite chemicky
	Značka CE potvrdzuje zhodu so smernicami EÚ, ktoré sú relevantné pre produkt.		Testovaný produkt. Môže obsahovať zvyškové kvapky.
	Bezpečnostné upozornenia Manipulačné pokyny		

PARNÝ ČISTIČ 3 V 1

Použitie v súlade s určením

- Tento produkt je určený na čistenie povrchov v interiéri. Produkt nepoužívajte na iné účely.
- Tento produkt je určený len na súkromné použitie v domácnosti, nie na komerčné účely.
- Výrobca nepreberá záruku za škody, ktoré vzniknú neodborným používaním produktu.

Zoznam častí

Obr. A

(1) Spúšťač pary na rukoväti
(2) Spínač vysávača
(3) Rukoväť
(4) Svorka na kábel
(5) Svorka na kábel na rukoväti
(6) Rúra
(7) Skrutka

07_522875_2601_SK.indd 71 4/11/2026 3:46:51 PM

(8) Držadlo na dvíhanie
(9) Ručný parný čistič
(10) Sieťový vypínač (**I/O**)
(11) Napájací kábel so zástrčkou
(12) Odblokovacie tlačidlá nádrže na vodu
(13) Svorka na kábel na hlavnom ráme
(14) Odblokovacie tlačidlo vysávacej dýzy
(15) Odblokovacie tlačidlo vložky
(16) Vložka
(17) Handrička na mopovanie
(18) Vysávacia dýza
(19) Zásobník na špinu
(20) Odblokovacie tlačidlá zásobníka na špinu
(21) Hlavný rám
(22) Nádrž na vodu
(23) (tlačidlo na vypustenie pary z ručného čističa)
(24) Ovládací panel
(25) **STEAM REGULATION** (tlačidlo na reguláciu pary)
(26) Tlačidlo na uvoľnenie ručného parného čističa

Obr. B

Príslušenstvo

(27) Hadica
(28) Koncentračná dýza
(29) Stieracia dýza
(30) Malá handrička
(31) Kovová kefa
(32) Plastová kefa
(33) Dýza na škáry
(34) Vodný filter

Obr. H

(35) Kryt filtračnej jednotky
(36) Špongia
(37) Poklop filtračnej jednotky
(38) Rukoväť zásobníka na špinu

Technické údaje

Vstupné napätie:	220–240 V~, 50–60 Hz
Príkon:	1800 W
Príkon (funkcia pary):	1200 W
Príkon (vypnutý stav):	0,0 W
Objem nádrže na vodu:	340 ml
Trieda ochrany:	I
Krytie:	IPX4

Všeobecné bezpečnostné upozornenia

PRED POUŽITÍM PRODUKTU SA OBOZNÁMTE SO VŠETKÝMI BEZPEČNOSTNÝMI POKYNMI A POKYNMI NA OBSLUHU! KEĎ BUDETE TENTO PRODUKT ODOVZDÁVAŤ ĎALEJ, ODOVZDAJTE AJ KOMPLETNÚ DOKUMENTÁCIU K PRODUKTU!

V prípade poškodenia z dôvodu nedodržania tohto návodu na obsluhu zaniká nárok na záruku! Za následne vzniknuté škody nepreberáme žiadnu záruku! V prípade majetkových alebo personálnych škôd z dôvodu neodborného používania alebo nedodržania bezpečnostných upozornení nepreberáme žiadnu zodpovednosť!

Deti a osoby s postihnutím

⚠ VÝSTRAHA! NEBEZPEČENSTVO OHROZENIA ŽIVOTA A ÚRAZU PRE DOJČATÁ A DETI!

Deti nenechávajte bez dozoru v blízkosti obalových materiálov. Obalový materiál predstavuje nebezpečenstvo udusenia. Deti často podceňujú nebezpečenstvo spojené s obalovými materiálmi. Nedovoľte, aby sa deti dostali sa do blízkosti obalového materiálu.

- Tento produkt môžu používať osoby so zníženými fyzickými, zmyslovými alebo duševnými schopnosťami, alebo nedostatkom skúseností a vedomostí, ak sú pod dozorom alebo boli poučené ohľadom bezpečného používania výrobku a z toho vyplývajúcich nebezpečenstiev.

07_522875_2601_SK.indd 72 4/11/2026 3:46:51 PM

- Deti sa nesmú s produktom hrať.
- Po zapnutí alebo pri chladení držte produkt a napájací kábel mimo dosahu detí.

Používanie v súlade s určením

⚠ **VÝSTRAHA! Nebezpečenstvo poranenia!** Tento produkt používajte výlučne podľa tohto návodu. Nepokúšajte sa produkt žiadnym spôsobom meniť.

- Produkt používajte výlučne na ošetrených, dobre zapečatených a vodotesných podlahách.
  - S každou intenzitou pary: Mramorové, kamenné podlahy alebo dlažba
  - S najnižšou intenzitou pary a s vlhkou handričkou na mopovanie **(17)**: Laminátové podlahy, parkety alebo podlahy z tvrdého dreva
- Produkt nikdy nepoužívajte
  - Na neošetrenej alebo priepustnej podlahe,
  - Na nábytku alebo podlahe leštenej voskom,
  - Na vlnených kobercoch,
  - Na zamrznutých okenných tabuliach,
  - Na koži,
  - Na materiáloch citlivých na paru.
- Keď produkt používate na skle v chladnom prostredí, buďte opatrní, pretože sklo sa môže rozbiť.
- Používanie na voskovaných alebo na niektorých nevoskovaných podlahách môže spôsobiť znížený lesk.
- Produkt sa môže používať iba na okenných tabuliach, ktoré majú aspoň izbovú teplotu. Nepoužívajte na vonkajších okenných tabuliach/oknách pri mínusových teplotách.
- Pred použitím: Materiál odporúčame otestovať na izolovanej časti pracovnej plochy.

Elektrická bezpečnosť

⚠ **NEBEZPEČENSTVO! Riziko úrazu elektrickým prúdom!** Nepokúšajte sa opravovať produkt svojpomocne. V prípade poruchy môžu opravy vykonávať výlučne kvalifikovaní odborníci.

⚠ **VÝSTRAHA! Riziko úrazu elektrickým prúdom!** Elektrické časti produktu neponárajte do vody alebo iných kvapalín. Produkt nikdy nedržte pod tečúcou vodou.

⚠ **VÝSTRAHA! Riziko úrazu elektrickým prúdom!** Nepoužívajte poškodený produkt. Ak je produkt poškodený, odpojte ho od elektrickej siete a obráťte sa na predajcu.

⚠ **VÝSTRAHA! Nebezpečenstvo poranenia!** Po použití a pred čistením alebo údržbou odpojte produkt od elektrickej siete.

- Produkt zapájajte iba do uzemnenej zásuvky.
- Uistite sa, že sieťová zástrčka je správne zapojená do zásuvky.
- Produkt sa nesmie používať, ak spadne, ak má viditeľné poškodenia alebo je netesný.
- Pred zapojením napájania sa uistite, že napätie a prúd sa zhodujú s údajmi, ktoré sú uvedené na typovom štítku produktu.
- Sieťovú zástrčku a napájací kábel pravidelne kontrolujte na poškodenie. Keď je poškodený napájací kábel produktu, musí ho vymeniť výrobca alebo jeho zákaznícky

07_522875_2601_SK.indd 73 4/11/2026 3:46:51 PM

servis, prípadne iná, podobne kvalifikovaná osoba, aby sa zabránilo vzniku nebezpečenstva.

- Aby ste predišli poškodeniam na napájacom kábli, nezaťažujte ho a neohýbajte ho a neveďte ho cez ostré hrany. Držte ho tiež v dostatočnej vzdialenosti od horúcich plôch a otvoreného plameňa. Napájací kábel uložte tak, aby nikto nemohol omylom za vedenie potiahnuť alebo oň zakopnúť.
- Produkt nenechávajte bez dozoru, keď je pripojený k elektrickej sieti.
- Kvapalina ani para nesmú smerovať na prístroje, ktoré obsahujú elektrické súčiastky (napr. vo vnútri rúr).
- Pri používaní nesmie byť plniaci otvor otvorený.

Nebezpečenstvo popálenia

⚠ **POZOR! Nebezpečenstvo popálenia!** Nedotýkajte sa horúcich povrchov. Dávajte pozor na unikajúcu paru. Produkt držte výhradne iba za rukoväť.

- Para je veľmi horúca. Ruky nikdy nedávajte pred parnú dýzu.

Obsluha

- Produkt používajte len v suchých interiéroch.
- Pred naplnením nádrže na vodu vytiahnite sieťovú zástrčku zo zásuvky.
- Neodporúčame používať predlžovacie káble. Ak by bolo nevyhnutné použiť predlžovací kábel, musí byť tento určený pre hodnotu prúdu minimálne 10 A. Káble pokladajte tak, aby netvorili nebezpečenstvo potknutia a nemohli sa poškodiť.
- Nepoužívajte produkt mokrými rukami alebo na mokrej podlahe. Sieťovú zástrčku nikdy nechytajte mokrými alebo vlhkými rukami.
- Produkt nepoužívajte, keď je poškodená ochrana proti zalomeniu na napájacom kábli!

Čistenie a skladovanie

- Produkt pred odpojením od napájania vždy najprv vypnite.
- Sieťovú zástrčku neťahajte zo zásuvky za napájací kábel. Napájací kábel neovíjajte okolo produktu.
- Produkt, napájací kábel a sieťovú zástrčku chráňte pred prachom, priamym slnečným žiarením, kvapkajúcou a striekajúcou vodou.
- Produkt skladujte na chladnom, suchom mieste, chránený pred vlhkosťou a mimo dosahu detí.
- Produkt chráňte pred teplom. Produkt neumiestňujte do blízkosti otvoreného ohňa alebo zdrojov tepla, ako sú kachle alebo ohrievače.

Prvé použitie

☐ Odstráňte všetok obalový materiál. Skontrolujte, či sú všetky časti kompletné.

Montáž

Pripevnenie rúrky

Obr. C

ⓘ **INFORMÁCIA:** Na tieto kroky budete potrebovať krížový skrutkovač.

1. Krížovým skrutkovačom uvoľnite skrutku **(7)**. Z rúrky **(6)** vyberte skrutku.

07_522875_2601_SK.indd 74 4/11/2026 3:46:51 PM

2. Rúrku **(6)** pripojte k hlavnému rámu **(21)** (obr. C, krok 1).
3. Vložte skrutku **(7)**. Krížovým skrutkovačom dotiahnite skrutku (obr. C, krok 2).

Pripevnenie vysávacej dýzy

Obr. C

ⓘ **INFORMÁCIA:** Vysávaciu dýzu **(18)** na hlavný rám **(21)** netlačte silou. Pri pripájaní častí používajte vždy obe ruky.

1. Zarovnajte zaisťovací otvor vysávacej dýzy **(18)** s hlavným rámom **(21)**.
2. Hlavný rám **(21)** zasuňte do vysávacej dýzy **(18)**. Odblokovacie tlačidlo **(14)** vysávacej dýzy zacvakne (obr. C, krok 3).

Nastavenie uhla vysávacej dýzy

☐ Za účelom nastavenia uhla uvoľnite a zaistite vysávaciu dýzu **(18)**:

Poloha	Pokyny
Uvoľnenie	1. Opatrne stúpte na vysávaciu dýzu **(18)**. 2. Hlavný rám **(21)** potiahnite smerom dozadu.
Zablokovanie	1. Hlavný rám **(21)** vytiahnite dopredu. 2. Vysávacia dýza **(18)**.

Nasadenie handričky na mopovanie

ⓘ **INFORMÁCIA:** Handrička na mopovanie **(17)** sa používa na mokré umývanie podlahy.

1. Opatrne stúpte na odblokovacie tlačidlo **(15)** vložky. Z vysávacej dýzy **(18)** odstráňte vložku **(16)**.
2. Handričku na mopovanie **(17)** omotajte okolo dna vložky **(16)**.
3. Vložku **(16)** položte handričkou na mopovanie **(17)** nadol na dno.
4. Na vložku **(18)** nasaďte vysávaciu dýzu **(16)**.
5. Vysávaciu dýzu **(18)** tlačte nadol, až kým nezacvakne do vložky **(16)**.

Montáž ručného parného čističa

Obr. D

Odobratie ručného parného čističa

1. Stlačte tlačidlo na uvoľnenie ručného parného čističa **(26)**.
2. Ručný parný čistič **(9)** vyberte z hlavného rámu **(21)**.

Pripevnenie ručného parného čističa

1. Ručný parný čistič **(9)** nasaďte na hlavný rám **(21)**.
2. Ručný parný čistič **(9)** zasuňte do hlavného rámu **(21)**. Ručný parný čistič zacvakne.

Montáž hadice

ⓘ **INFORMÁCIA:** Hadica **(27)** je užitočná na ťažko dostupné miesta.

1. **Nainštalujte hadicu (27):** Odblokovaciu páčku nasmerujte na zaisťovací otvor ručného parného čističa **(9)**.
2. Hadicu **(27)** zasúvajte do ručného parného čističa **(9)**, až kým nezacvakne.

Montáž koncentračnej dýzy

ⓘ **INFORMÁCIA:** Kovová kefa **(31)** je vyrobený zo zliatiny medi. Pri používaní dávajte pozor na to, aby ste na čistených plochách nezanechávali škrabance.

1. Odblokovaciu páčku koncentračnej dýzy **(28)** so zaisťovacím otvorom ručného parného čističa **(9)**/hadice **(27)**.
2. Koncentračnú dýzu **(28)** zasúvajte do ručného parného čističa **(9)**/hadice **(27)**, až kým nezacvakne.
3. Vyberte požadované príslušenstvo:

Príslušenstvo		Odporúčané miesto použitia
(29)	Stieracia dýza	Steny sprchových kútov, zrkadlá, sklo
(29) + **(30)**	Stieracia dýza + Malá handrička	Pohovky, obrusy, kusy odevov
(31)	Kovová kefa	Varné dosky
(32)	Plastová kefa	Varné dosky, sprchy, chladničky
(33)	Dýza na škáry	Škáry

4. Zvolené príslušenstvo **(29)**/**(31)**/**(32)**/**(33)** nasaďte na koncentračnú dýzu **(28)**.
5. **Osvieženie textílií/kusov oblečenia:** Na stieraciu dýzu **(30)** dajte malú handričku **(29)** (obr. G).

Obsluha

Naplnenie nádrže na vodu

⚠ **VÝSTRAHA! Riziko úrazu elektrickým prúdom!** Pred plnením nádrže na vodu **(22)** vždy vytiahnite sieťovú zástrčku **(11)** zo zásuvky.

07_522875_2601_SK.indd 75 4/11/2026 3:46:51 PM

⚠ **OPATRNE! Riziko poškodenia produktu!** Nádrž na vodu **(22)** naplňte vodou z vodovodu alebo destilovanou vodou bez prísad. Ak je vaša voda z vodovodu tvrdá, použite destilovanú vodu. Ak je vaša voda stredne tvrdá, zmiešajte destilovanú vodu s vodou z vodovodu (v pomere 1:1).

ⓘ **INFORMÁCIA:**

- Nádrž na vodu **(22)** je priehľadná, aby ste kedykoľvek vedeli skontrolovať stav vody.
- **Keď je nádrž na vodu (22) prázdna:** Produkt prestane vypúšťať paru.
- **Kontrola tvrdosti vody:** Použite testovací prúžok alebo sa spýtajte dodávateľa vody.
- Neprekračujte maximálnu kapacitu nádrže na vodu **(22)** 340 ml.
- **Obnovenie prevádzky:** Nádrž na vodu **(22)** opäť naplňte.

1. Ručný parný čistič **(9)** vyberte z hlavného rámu **(21)** (pozri „Montáž ručného parného čističa").
2. **Vybratie nádrže na vodu (22) z ručného parného čističa (9):** Stlačte odblokovacie tlačidlo nádrže na vodu **(12)**.
3. Nádrž na vodu **(22)** naplňte cez plniaci otvor.
4. Nádrž na vodu **(22)** zasúvajte do ručného parného čističa **(9)**, až kým nezadvakne.

Zapnutie

⚠ **VÝSTRAHA! Riziko úrazu elektrickým prúdom!** Produkt vypnite a vytiahnite sieťovú zástrčku **(11)** zo zásuvky pred:

- Vykonaním nastavení,
- Vykonaním údržby,
- Čistením produktu a
- Keď sa produkt nepoužíva.

ⓘ **INFORMÁCIA:** Produkt sa dá používať ako:

- Vysávač
- Parný mop
- Vysávač s funkciou pary
- Ručný parný čistič

1. Napájací kábel **(11)** úplne odviňte.
2. Sieťovú zástrčku **(11)** zapojte do vhodnej zásuvky.

Použitie (príslušenstvo)	Popis
Vysávač	1. Sieťový vypínač **(10)** zatlačte do polohy **I**. 2. Stlačte spínač vysávača **(2)** na rukoväti. 3. Začnite vysávať povrchy.
Parný mop **(17)** Handrička na mopovanie	1. Sieťový vypínač **(10)** zatlačte do polohy **I**. ON na ovládacom paneli **(24)** bliká nazeleno. 2. Počkajte pribl. 30 sekúnd, kým ON nezasvieti nazeleno. 3. Nastavte množstvo pary (pozri „Nastavenie množstva pary"). 4. Podržte stlačený spúšťač pary na rukoväti **(1)**. Para sa bude produkovať, keď budete produktom počas používania pohybovať tam a späť.
Vysávač s funkciou pary **(17)** Handrička na mopovanie	ⓘ **INFORMÁCIA:** Kombinovaným použitím pary a vysávania môžete odstraňovať špinu a dezinfikovať podlahu súčasne. 1. Sieťový vypínač **(10)** zatlačte do polohy **I**. ON na ovládacom paneli **(24)** bliká nazeleno. 2. Počkajte pribl. 30 sekúnd, kým ON nezasvieti nazeleno. 3. Nastavte množstvo pary (pozri „Nastavenie množstva pary"). 4. Stlačte spínač vysávača **(2)** na rukoväti. 5. Podržte stlačený spúšťač pary na rukoväti **(1)**. Para sa bude produkovať, keď budete produktom počas používania pohybovať tam a späť.

07_522875_2601_SK.indd 76 4/11/2026 3:46:51 PM

Použitie (príslušenstvo)	Popis
Ručný parný čistič **(29)** Stieracia dýza **(30)** Malá handrička **(31)** Kovová kefa **(32)** Plastová kefa **(33)** Dýza na škáry	⚠ **VÝSTRAHA! Riziko úrazu elektrickým prúdom!** Keď je produkt zapnutý: Zapnutým produktom nemierte na prístroje, ktoré obsahujú elektrické súčiastky (napr. vo vnútri rúr). ⓘ **INFORMÁCIA:** Produkt potrebuje pribl. 30 sekúnd na predhriatie. Po predhriatí sa čerpadlo zapne s akustickým signálom. Para bude plynulo prúdiť, až kým sa nádrž na vodu **(22)** nevyprázdni. 1. Ručný parný čistič **(9)** vyberte z hlavného rámu **(21)** (pozri „Montáž ručného parného čističa"). 2. Sieťový vypínač **(10)** zatlačte do polohy **I**. ON na ovládacom paneli **(24)** bliká nazeleno. 3. Počkajte pribl. 30 sekúnd, kým ON nezasvieti nazeleno. 4. Nastavte množstvo pary (pozri „Nastavenie množstva pary"). 5. Podržte stlačené **(23)**. Ručný parný čistič **(9)** vypúšťa paru.

Nastavenie množstva pary

Obr. E

ⓘ **INFORMÁCIA:**

- ■ K dispozícii sú 3 stupne množstva pary.
- □ Pred naparovaním syntetických tkanín, zamatu alebo iných jemných textilií vždy skontrolujte štítok s pokynmi na ošetrovanie.
  Ak je tkanina vhodná na naparovanie, držte pripojené príslušenstvo **(18)**/**(28)**/**(29)**/**(31)**/**(32)**/**(33)** vo vzdialenosti 10–15 cm od tkaniny.
- □ **Nastavenie množstva pary podľa účelu použitia: STEAM REGULATION (25)** stlačte jedenkrát alebo viackrát:

Množstvo pary	Použitie
MIN	Čistenie parkiet a laminátu, citlivých tkanín, čalúneného nábytku, pohoviek a matracov atď.
MEDIUM	Čistenie okien a podláh
MAX	Odstránenie usadenín, škvŕn, masti

Vypnutie

ⓘ **INFORMÁCIA: Vypnutý režim:** Sieťová zástrčka **(11)** je zapojená do zásuvky a sieťový vypínač **(10)** je v polohe **O**.

1. Stlačte spínač vysávača **(2)** na rukoväti.
2. Sieťový vypínač **(10)** zatlačte do polohy **O**. ON na ovládacom paneli **(24)** zhasne.
3. Vytiahnite sieťovú zástrčku **(11)** zo zásuvky.

Čistenie a údržba

Čistenie

⚠ **VÝSTRAHA! Riziko úrazu elektrickým prúdom!** Pred čistením: Vypnite produkt. Vytiahnite sieťovú zástrčku **(11)** zo zásuvky.

⚠ **VÝSTRAHA!** Elektrické súčiastky produktu neponárajte do vody ani iných tekutín. Produkt nikdy nedržte pod tečúcou vodou.

⚠ **OPATRNE! Riziko poškodenia produktu!** Na čistenie produktu nepoužívajte abrazívne ani agresívne čistiace prostriedky, ani tvrdé kefy.

Čistenie hlavnej jednotky

1. Produkt čistite mierne navlhčenou handrou.
2. Do vnútra produktu sa nesmie dostať voda ani žiadne iné tekutiny.
3. **Po vyčistení:** Nechajte všetky časti úplne vyschnúť.

Čistenie príslušenstva

Príslušenstvo: **(27)** až **(34)**

1. Časti príslušenstva očistite v teplej mydlovej vode.
2. **Po vyčistení:** Časti príslušenstva nechajte kompletne vyschnúť.

Čistenie handričky na mopovanie

- ■ Handrička na mopovanie **(17)** sa môže prať v práčke.
- □ Handričku na mopovanie **(17)** perte v horúcej vode (do +40 °C).
- □ Bielidlo bez chlóru používajte len v prípade potreby.
- □ Nesušte v sušičke.
- □ Nežehlite.
- □ Nečistite chemicky.

07_522875_2601_SK.indd 77 4/11/2026 3:46:51 PM

Vyprázdnenie a čistenie zásobníka na špinu

Obr. H

⚠ **OPATRNE! Riziko poškodenia produktu!** Produkt nepoužívajte, keď nie je vložený zásobník na špinu **(19)**.

ⓘ **INFORMÁCIA:** Zásobník na špinu **(19)** vyčistite po každom použití.

1. Obe odblokovacie tlačidlá na zásobníku na špinu **(20)** zatlačte dovnútra. Potiahnite rukoväť zásobníka na špinu **(38)** a zásobník na špinu **(19)** z hlavného rámu **(21)**.
2. Vytiahnite kryt filtračnej jednotky **(35)** a zo zásobníka na špinu **(36)** vyberte špongiu **(19)**.
3. Poklop filtračnej jednotky **(37)** otočte proti smeru hodinových ručičiek a vytiahnite ho.
4. Vyprázdnite zásobník na špinu **(19)**.
5. Zásobník na špinu **(19)** zložte naspäť v opačnom poradí.
6. Zásobník na špinu **(19)** nasaďte na hlavný rám **(21)**.
7. Zásobník na špinu **(19)** nasúvajte na hlavný rám **(21)**, až kým nezacvakne.

Údržba

Výmena vodného filtra

Obr. F

⚠ **VÝSTRAHA! Riziko úrazu elektrickým prúdom!** Pred údržbou produkt vypnite a vytiahnite sieťovú zástrčku **(11)** zo zásuvky.

ⓘ **INFORMÁCIA: Keď parný výkon drasticky klesá:** Vymeňte vodný filter **(34)**.

1. Ručný parný čistič **(9)** vyberte z hlavného rámu **(21)** (pozri „Montáž ručného parného čističa").
2. Nádrž na vodu **(22)** vyberte z ručného parného čističa **(9)** (pozri „Naplnenie nádrže na vodu").
3. **Vyberte starý vodný filter (34):** Vodný filter potiahnite nadol.
4. Vložte nový vodný filter **(34)**. Vodný filter zatlačte opatrne nadol. Uistite sa, či je vodný filter správne vložený.
5. Nádrž na vodu **(22)** pripevnite na ručný parný čistič **(9)** (pozri „Naplnenie nádrže na vodu").

Náhradné diely/príslušenstvo

- Zákazníci si môžu kompatibilné náhradné diely a príslušenstvo kúpiť cez stránku www.optimex-shop.com.
- Objednávky sa dajú zadávať a upravovať len online.
- Pre viac informácií sa obráťte na zákaznícku linku Lidl (pozri „Servis").

Diel	
(17)	Handrička na mopovanie
(30)	Malá handrička
(34)	Vodný filter
(36)	Špongia

Likvidácia

Obal pozostáva z ekologických materiálov, ktoré môžete odovzdať na miestnych recyklačných zberných miestach.



Všímajte si prosím označenie obalových materiálov pre triedenie odpadu, sú označené skratkami (a) a číslami (b) s nasledujúcim významom: 1–7: Plasty/20–22: Papier a kartón/ 80–98: Spojené látky.

Výrobok:





Výrobok vr. príslušenstva a obalové materiály sú recyklovateľné a podliehajú rozšírenej zodpovednosti výrobcu.
Pre lepšie spracovanie odpadu ich zlikvidujte oddelene podľa obrázkov Info-tri (informácie o triedení).

Triman-Logo platí iba pre Francúzsko.



O možnostiach likvidácie opotrebovaného výrobku sa môžete informovať na Vašej obecnej alebo mestskej správe.



Ak výrobok doslúžil, v záujme ochrany životného prostredia ho neodhoďte do domového odpadu, ale odovzdajte na odbornú likvidáciu. Informácie o zberných miestach a ich otváracích hodinách získate na Vašej príslušnej správe.

Záruka

Výrobok bol starostlivo vyrobený v súlade s prísnymi smernicami kvality a pred dodaním dôkladne otestovaný. V prípade materiálových alebo výrobných chýb máte zákonné práva voči predajcovi výrobku. Vaše zákonné práva nie sú žiadnym spôsobom obmedzené našou zárukou uvedenou nižšie.

Záruka na tento výrobok je 3 roky od dátumu nákupu. Záručná doba začína plynúť dátumom kúpy. Originál dokladu o kúpe

07_522875_2601_SK.indd 78 4/11/2026 3:46:51 PM

si uschovajte na bezpečnom mieste, pretože tento doklad je potrebný ako dôkaz o kúpe.

Akékoľvek poškodenie alebo nedostatky prítomné už v čase nákupu je potrebné nahlásiť ihneď po vybalení výrobku.

Ak sa v priebehu 3 rokov od dátumu zakúpenia preukáže, že výrobok vykazuje chyby materiálu alebo spracovania, podľa vlastného uváženia Vám ho bezplatne opravíme alebo vymeníme. Záručná doba sa na základe poskytnutej záručnej reklamácie nepredlžuje. To platí aj pre vymenené alebo opravené diely.

Táto záruka je neplatná, ak bol výrobok poškodený alebo nesprávne používaný alebo udržiavaný.

Záruka sa vzťahuje na chyby materiálu a výrobné chyby. Táto záruka sa nevzťahuje na časti výrobku, ktoré podliehajú bežnému opotrebovaniu, a preto sa považujú za opotrebovateľné diely (napr. batérie, nabíjateľné batérie, hadice, atramentové kazety), ani na poškodenie krehkých častí, napr. spínačov alebo častí zo skla.

Postup v prípade poškodenia v záruke

Pre zaručenie rýchleho spracovania Vašej požiadavky dodržte prosím nasledujúce pokyny:

Pre všetky otázky majte pripravený pokladničný doklad a číslo výrobku (IAN 522875_2601) ako dôkaz o kúpe.

Číslo výrobku nájdete na typovom štítku, gravúre, na prednej strane Vášho návodu (dole vľavo) alebo ako nálepku na zadnej alebo spodnej strane.

Ak sa vyskytnú funkčné poruchy alebo iné nedostatky, najskôr telefonicky alebo e-mailom kontaktujte následne uvedené servisné oddelenie.

Produkt označený ako defektný potom môžete s priloženým dokladom o kúpe (pokladničný lístok) a uvedením, v čom spočíva nedostatok a kedy sa vyskytol, bezplatne odoslať na Vám oznámenú adresu servisného pracoviska.

Servis

(SK) **Servis Slovensko**
Tel.: 0850 232001
E-pošta: owim@lidl.sk

CE

07_522875_2601_SK.indd 79 4/11/2026 3:46:51 PM

Lista de símbolos y pictogramas utilizados ... Página 81
Uso previsto ... Página 81
Lista de las partes ... Página 81
Datos técnicos ... Página 82
Indicaciones generales de seguridad ... Página 82
Primer uso ... Página 85
Montaje ... Página 85
Colocación del tubo ... Página 85
Colocación de la boquilla del aspirador ... Página 85
Inserción de la mopa ... Página 85
Montaje del vaporizador manual ... Página 85
Funcionamiento ... Página 86
Llenado del depósito de agua ... Página 86
Encendido ... Página 86
Ajuste de la cantidad de vapor ... Página 87
Apagado ... Página 87
Limpieza y mantenimiento ... Página 87
Limpieza ... Página 87
Mantenimiento ... Página 88
Eliminación ... Página 88
Garantía ... Página 89
Tramitación de la garantía ... Página 89
Asistencia ... Página 89

08_522875_2601_ES.indd 80 4/11/2026 3:46:54 PM

Lista de símbolos y pictogramas utilizados

Las indicaciones de advertencia siguientes se utilizan en este manual de instrucciones y en el embalaje:

	**¡PELIGRO!** – Identifica un peligro de nivel alto que, si no se evita, tiene como consecuencia una lesión grave o incluso la muerte (p. ej., peligro de asfixia)		Tensión/corriente alterna
		Hz	Hertzio (frecuencia de red)
	**¡ADVERTENCIA!** – Identifica un peligro de nivel medio que, si no se evita, puede tener como consecuencia una lesión grave o incluso la muerte (p. ej., riesgo de descarga eléctrica)	**W**	Watt
		IPX4	Protección contra salpicadura de agua
	**¡CUIDADO!** – Identifica un peligro de nivel bajo que, si no se evita, puede tener como consecuencia una lesión leve o moderada (p. ej., peligro de escaldadura)		**INFORMACIÓN:** Este símbolo con la palabra de señalización "Información" ofrece más información útil.
	**¡ATENCIÓN!** – Advierte de posibles daños materiales (p. ej., peligro de cortocircuito)		¡**Peligro** – riesgo de descarga eléctrica!
	¡**Advertencia –** peligro de escaldadura!		Lavable a 40 °C
	No utilice lejía		No secar en un secador de tambor
	No planchar		No limpiar con productos químicos
	El marcado CE ratifica la conformidad con las directivas de la UE aplicables al producto.		Producto testado. Puede contener gotas residuales.
	Indicaciones de seguridad Instrucciones de manipulación		

LIMPIADOR DE VAPOR 3 EN 1

Uso previsto

- Este producto está destinado únicamente para la limpieza de superficies en interiores. No utilice el producto para otro fin distinto al previsto.
- Este producto está destinado exclusivamente al uso doméstico. No es apto para fines comerciales.
- El fabricante no se responsabiliza de los daños producidos por un uso indebido.

Lista de las partes

Fig. A

(1) Disparador de vapor en el mango
(2) Interruptor del aspirador
(3) Mango
(4) Clip para cable
(5) Clip para cable en el mango
(6) Tubo
(7) Tornillo
(8) Asa para levantar

08_522875_2601_ES.indd 81 4/11/2026 3:46:54 PM

(9) Vaporizador manual
(10) Interruptor de red (**I/O**)
(11) Cable de conexión con enchufe
(12) Botones de liberación del depósito de agua
(13) Clip para cable del cuadro principal
(14) Botón de liberación de la boquilla del aspirador
(15) Botón de liberación del inserto
(16) Inserto
(17) Mopa
(18) Boquilla del aspirador
(19) Depósito colector de suciedad
(20) Botones de liberación del depósito colector de suciedad
(21) Cuadro principal
(22) Depósito de agua
(23) (Botón disparador de vapor de mano)
(24) Panel de control
(25) **STEAM REGULATION** (Botón para regular el vapor)
(26) Botón de activación del vaporizador manual

Fig. B

Accesorios

(27) Tubo flexible
(28) Boquilla de concentración
(29) Boquilla de extracción
(30) Paño pequeño
(31) Cepillo de metal
(32) Cepillo de plástico
(33) Cepillo para juntas
(34) Filtro de agua

Fig. H

(35) Tapa de la unidad de filtro
(36) Esponja
(37) Cubierta de la unidad de filtro
(38) Asa del depósito colector de suciedad

Datos técnicos

Tensión de entrada:	220–240 V~, 50–60 Hz
Consumo de potencia:	1800 W
Consumo de potencia (función vapor):	1200 W
Consumo de potencia (estado apagado):	0,0 W
Contenido depósito de agua:	340 ml
Clase de protección:	I
Tipo de protección:	IPX4

Indicaciones generales de seguridad

¡ANTES DE USAR EL PRODUCTO, FAMILIARÍCESE CON TODAS LAS INDICACIONES DE SEGURIDAD Y FUNCIONAMIENTO! ¡SI TRANSFIERE ESTE PRODUCTO, HÁGALO CON TODA LA DOCUMENTACIÓN!

¡Quedará anulada su garantía en el caso de daños resultantes de la no observación de este manual de instrucciones! ¡No se asumirá ninguna responsabilidad por daños indirectos! ¡No se asumirá ninguna responsabilidad en el caso de daños materiales o a personas si esos daños son el resultado de un uso inadecuado o de la no observación de las indicaciones de seguridad!

Niños y personas con limitaciones

⚠ ¡ADVERTENCIA! ¡PELIGRO DE MUERTE Y DE ACCIDENTE PARA NIÑOS Y BEBÉS!

No deje que los niños jueguen solos con el material de embalaje. El material de embalaje presenta riesgo de asfixia. Los niños subestiman a menudo los peligros.

Mantenga siempre el material de embalaje fuera del alcance de los niños.

- Este producto puede ser utilizado por personas con capacidades físicas, mentales o sensoriales reducidas o falta de experiencia y/o conocimientos, siempre y cuando haya una persona responsable de su seguridad que los supervise o se los haya instruido en el uso seguro del

08_522875_2601_ES.indd 82 4/11/2026 3:46:55 PM

producto y estos conozcan los posibles peligros.
- No permita que los niños jueguen con el producto.
- Mantenga el producto y el cable de conexión fuera del alcance de los niños si está encendido o se está dejando enfriar.

Uso conforme a lo previsto

⚠ **¡ADVERTENCIA! ¡Riesgo de lesión!** Utilice el producto solo conforme a estas instrucciones. Nunca intente modificar el producto en modo alguno.

- Utilice el producto únicamente en suelos tratados, bien sellados e impermeables.
  - Con cualquier potencia de vapor: Sobre suelos de mármol, piedra o baldosas
  - Con la potencia de vapor más baja y con una mopa **(17)** húmeda: Sobre suelos laminados, parqué o madera dura
- Nunca utilice el producto sobre estos materiales:
  - En suelos no tratados o permeables,
  - En suelos o muebles pulidos con cera,
  - En alfombras que contengan lana,
  - En cristales congelados,
  - En cuero,
  - En materiales sensibles al vapor.
- Tenga cuidado si utiliza el producto en vidrio en entornos fríos, ya que el vidrio podría romperse.
- El uso en suelos encerados o determinados suelos no encerados puede ocasionar la pérdida de brillo.
- El producto solo puede utilizarse en cristales que estén a temperatura ambiente. No utilizar en ventanas/cristales exteriores a temperaturas bajo cero.
- Antes del uso: Recomendamos realizar una prueba de material en una zona aislada de la superficie de trabajo.

Seguridad eléctrica

⚠ **¡PELIGRO! ¡Riesgo de descarga eléctrica!** Nunca intente reparar el producto usted mismo. En caso de fallo de funcionamiento, deje que solo el personal cualificado lleve a cabo las reparaciones.

⚠ **¡ADVERTENCIA! ¡Riesgo de descarga eléctrica!** No sumerja las partes eléctricas del producto en agua u otros líquidos. Nunca ponga el producto debajo del agua corriente.

⚠ **¡ADVERTENCIA! ¡Riesgo de descarga eléctrica!** No utilice ningún producto dañado. Desconecte el producto de la red eléctrica y póngase en contacto con su distribuidor si estuviera dañado.

⚠ **¡ADVERTENCIA! ¡Riesgo de lesión!** Desconecte el producto de la red eléctrica después de su uso y antes de limpiarlo o realizar tareas de mantenimiento.

- Conecte el producto a una toma de corriente con puesta a tierra.
- Asegúrese siempre de que el enchufe esté conectado correctamente a la toma de corriente.
- No utilizar el producto si se ha caído, presenta signos visibles de daños o tiene fugas.

08_522875_2601_ES.indd 83 4/11/2026 3:46:55 PM

- Cerciórese antes de la conexión al suministro de corriente de que la tensión y la corriente coincidan con los datos de la placa de características del producto.
- Compruebe regularmente la presencia de daños en el enchufe y el cable de conexión. A fin de evitar riesgos, si el cable de conexión de este producto resulta dañado, debe ser sustituido por el fabricante, su representante de servicio al cliente o una persona con una cualificación similar.
- Para evitar daños en el cable de conexión, no lo aplaste o doble y no lo haga pasar por bordes afilados. Manténgalo alejado de superficies calientes y llamas abiertas. Tienda el cable de conexión, de modo que nadie tire accidentalmente o pueda tropezar.
- No deje el producto sin supervisión si está conectado a la red eléctrica.
- No dirigir los líquidos o el vapor a aparatos que contengan componentes eléctricos (p. ej., el interior del horno).
- No abrir la abertura de llenado durante el uso.

Peligro de quemaduras

⚠ **¡CUIDADO! ¡Riesgo de quemaduras!** No toque ninguna superficie caliente. Tenga cuidado con el vapor saliente. Agarre el producto únicamente por la empuñadura.

- El vapor está muy caliente. Nunca ponga las manos delante de la boquilla de vapor.

Funcionamiento

- Utilice el producto solo en espacios interiores secos.
- Desconecte el enchufe de la toma de corriente antes de llenar el depósito de agua.
- No se recomienda el uso de cables de extensión. Si el uso del inserto con un cable de extensión fuera necesario, éste deberá estar diseñado para una potencia mínima de 10 A. Tienda el cable de extensión, de modo que nadie pueda tropezarse con él y no pueda resultar dañado.
- No ponga el producto en funcionamiento con las manos húmedas o sobre un suelo mojado. Nunca agarre el enchufe con las manos húmedas o mojadas.
- ¡No continúe utilizando el producto si la protección contra dobladuras del cable de conexión está dañada!

Limpieza y almacenamiento

- Apague siempre el producto antes de desconectarlo del suministro de corriente.
- No desconecte el enchufe de la toma de corriente tirando del cable de conexión. No enrolle el cable de conexión alrededor del producto.
- Proteja el producto, el cable de conexión y el enchufe contra el polvo, la radiación solar directa, el goteo y las salpicaduras.
- Guarde el producto en un lugar seco, refrigerado, protegido contra la humedad y fuera del alcance de los niños.
- Proteja el producto contra el calor. No coloque el producto cerca de llamas

08_522875_2601_ES.indd 84 4/11/2026 3:46:55 PM

abiertas o fuentes de calor como hornos o aparatos de calefacción.

Primer uso

☐ Retire todos los materiales de embalaje. Compruebe la totalidad de las piezas.

Montaje

Colocación del tubo

Fig. C

ⓘ **INFORMACIÓN:** Es necesario utilizar un destornillador con punta de cruz para realizar este paso.

1. Utilice un destornillador con punta de cruz para aflojar el tornillo **(7)**. Quite el tornillo del tubo **(6)**.
2. Conecte el tubo **(6)** al cuadro principal **(21)** (fig. C, paso 1).
3. Inserte el tornillo **(7)**. Utilice un destornillador con punta de cruz para apretar el tornillo (fig. C, paso 2).

Colocación de la boquilla del aspirador

Fig. C

ⓘ **INFORMACIÓN:** No fuerce la boquilla del aspirador **(18)** en el cuadro principal **(21)**. Utilice siempre ambas manos para conectar las piezas.

1. Oriente el agujero de bloqueo de la boquilla del aspirador **(18)** en el cuadro principal **(21)**.
2. Inserte el cuadro principal **(21)** en la boquilla del aspirador **(18)**. El botón de liberación **(14)** de la boquilla del aspirador encaja en su sitio (fig. C, paso 3).

Ajuste del ángulo de la boquilla del aspirador

☐ Afloje y bloquee la boquilla del aspirador **(18)** para ajustar el ángulo:

Posición	Instrucciones
Aflojar	1. Pise con cuidado la boquilla del aspirador **(18)**. 2. Mueva el cuadro principal **(21)** hacia atrás.
Bloquear	1. Mueva el cuadro principal **(21)** hacia delante. 2. La boquilla del aspirador **(18)** encaja en su sitio.

Inserción de la mopa

ⓘ **INFORMACIÓN:** La mopa **(17)** se utiliza para la limpieza en húmedo del suelo.

1. Pise con cuidado el botón de liberación del inserto **(15)**. Quite el inserto **(16)** de la boquilla del aspirador **(18)**.
2. Envuelva la mopa **(17)** alrededor de la base del inserto **(16)**.
3. Coloque el inserto **(16)** con la mopa **(17)** hacia abajo en el suelo.
4. Coloque la boquilla del aspirador **(18)** en el inserto **(16)**.
5. Presione hacia abajo la boquilla del aspirador **(18)** hasta que encaje en el inserto **(16)**.

Montaje del vaporizador manual

Fig. D

Extracción del vaporizador manual

1. Pulse el botón de activación **(26)** del vaporizador manual.
2. Quite el vaporizador manual **(9)** del cuadro principal **(21)**.

Colocación del vaporizador manual

1. Coloque el vaporizador manual **(9)** en el cuadro principal **(21)**.
2. Inserte el vaporizador manual **(9)** en el cuadro principal **(21)**. El vaporizador manual encaja en su sitio.

Montaje del tubo flexible

ⓘ **INFORMACIÓN:** El tubo flexible **(27)** es útil para zonas de difícil acceso.

1. **Instale el tubo flexible (27):** Oriente la palanca de liberación en el agujero de bloqueo del vaporizador manual **(9)**.
2. Inserte el tubo flexible **(27)** en el vaporizador manual **(9)** hasta que encaje en su sitio.

Montaje de la boquilla de concentración

ⓘ **INFORMACIÓN:** El cepillo de metal **(31)** está fabricado de una aleación de cobre. Durante el uso, asegúrese de que no deja rayas en la superficie de limpieza.

1. Oriente la palanca de liberación de la boquilla de concentración **(28)** en el agujero de bloqueo del vaporizador manual **(9)**/tubo flexible **(27)**.
2. Inserte la boquilla de concentración **(28)** en el vaporizador manual **(9)**/tubo flexible **(27)** hasta que encaje en su sitio.
3. Seleccione el accesorio deseado:

Accesorios	Lugar de uso recomendado
(29) Boquilla de extracción	Mamparas de ducha, espejos, vidrios

08_522875_2601_ES.indd 85 4/11/2026 3:46:55 PM

Accesorios		Lugar de uso recomendado
(29)	Boquilla de extracción +	Sofás, manteles, prendas de ropa
(30)	Paño pequeño	
(31)	Cepillo de metal	Placas de cocción
(32)	Cepillo de plástico	Placas de cocción, duchas, neveras
(33)	Cepillo para juntas	Juntas

4. Coloque el accesorio seleccionado **(29)**/**(31)**/**(32)**/**(33)** en la boquilla de concentración **(28)**.
5. **Refrescar textiles/prendas:** Coloque el paño pequeño **(30)** sobre la boquilla de extracción **(29)** (fig. G).

Funcionamiento

Llenado del depósito de agua

⚠ **¡ADVERTENCIA! ¡Riesgo de descarga eléctrica!** Desconecte siempre el enchufe **(11)** de la toma de corriente antes de llenar el depósito de agua **(22)**.

⚠ **¡ATENCIÓN! ¡Riesgo de daños en el producto!** Llene el depósito de agua **(22)** con agua del grifo o agua destilada sin aditivos. Si su agua potable es muy dura, utilice agua destilada. Si su agua potable es moderadamente dura, mezcle agua destilada con agua del grifo (en una proporción 1:1).

ⓘ **INFORMACIÓN:**

- **Si el depósito de agua (22) está vacío:** El producto para de emitir vapor.
- ☐ **Control de la dureza del agua:** Utilice una tira reactiva o pregunte al suministrador de agua.
- ☐ No sobrepase la capacidad máxima del depósito de agua **(22)** de 340 ml.
- ☐ **Reanudación de la operación:** Rellene de nuevo el depósito de agua **(22)**.

1. Quite el vaporizador manual **(9)** del cuadro principal **(21)** (véase "Montaje del vaporizador manual").
2. **Extracción del depósito de agua (22) del vaporizador manual (9):** Presione el botón de liberación del depósito de agua **(12)**.
3. Rellene de nuevo el depósito de agua **(22)** a través de la abertura de llenado.
4. Inserte el depósito de agua **(22)** en el vaporizador manual **(9)** hasta que encaje en su sitio.

Encendido

⚠ **¡ADVERTENCIA! ¡Riesgo de descarga eléctrica!** Apague el producto y desconecte el enchufe **(11)** de la toma de corriente, antes de realizar las siguientes acciones:

- Antes de realizar los ajustes,
- Antes de realizar los trabajos de mantenimiento,
- Antes de limpiar el producto
- Si el producto no está en uso.

ⓘ **INFORMACIÓN:** El producto puede utilizarse como:

- Aspiradora
- Mopa de vapor
- Aspiradora con función vapor
- Vaporizador manual

1. Desenrolle el cable de conexión **(11)** por completo.
2. Conecte el enchufe **(11)** a una toma de corriente apropiada.

Uso (accesorios)	Descripción
Aspiradora	1. Coloque el interruptor de red **(10)** en la posición **I**. 2. Presione el interruptor del aspirador **(2)** en el mango. 3. Empiece a aspirar las superficies.
Mopa de vapor **(17)** Mopa	1. Coloque el interruptor de red **(10)** en la posición **I**. parpadea en verde en el panel de control **(24)**. 2. Espere durante aprox. 30 segundos hasta que se ilumine en verde. 3. Ajuste la cantidad de vapor (véase "Ajuste de la cantidad de vapor"). 4. Mantenga pulsado el disparador de vapor del mango **(1)**. Mueva el producto hacia delante y hacia atrás durante su uso para generar vapor.

08_522875_2601_ES.indd 86 4/11/2026 3:46:55 PM

Uso (accesorios)	Descripción
Aspiradora con función vapor **(17)** Mopa	ⓘ **INFORMACIÓN:** El inserto combinado de vapor y aspiración permite eliminar el polvo y desinfectar el suelo en una sola operación. 1. Coloque el interruptor de red **(10)** en la posición **I**. ON parpadea en verde en el panel de control **(24)**. 2. Espere durante aprox. 30 segundos hasta que ON se ilumine en verde. 3. Ajuste la cantidad de vapor (véase "Ajuste de la cantidad de vapor"). 4. Presione el interruptor del aspirador **(2)** en el mango. 5. Mantenga pulsado el disparador de vapor del mango **(1)**. Mueva el producto hacia delante y hacia atrás durante su uso para generar vapor.
Vaporizador manual **(29)** Boquilla de extracción **(30)** Paño pequeño **(31)** Cepillo de metal **(32)** Cepillo de plástico **(33)** Cepillo para juntas	⚠ **¡ADVERTENCIA! ¡Riesgo de descarga eléctrica!** Si el producto está encendido: No dirigir el producto a los aparatos que contengan componentes eléctricos (p. ej., el interior del horno). ⓘ **INFORMACIÓN:** El producto necesita aprox. 30 segundos para precalentarse. Después del precalentamiento, la bomba se enciende y se emite una señal acústica. El vapor funciona de forma continua hasta que se vacíe el depósito de agua **(22)**. 1. Quite el vaporizador manual **(9)** del cuadro principal **(21)** (véase "Montaje del vaporizador manual"). 2. Coloque el interruptor de red **(10)** en la posición **I**. ON parpadea en verde en el panel de control **(24)**. 3. Espere durante aprox. 30 segundos hasta que ON se ilumine en verde. 4. Ajuste la cantidad de vapor (véase "Ajuste de la cantidad de vapor"). 5. Mantenga pulsado **(23)**. El vaporizador manual **(9)** genera vapor.

Ajuste de la cantidad de vapor

Fig. E

ⓘ **INFORMACIÓN:**

- ■ Están disponibles 3 niveles de cantidad de vapor.
- □ Antes de aplicar vapor a tejidos sintéticos, terciopelo u otros tejidos delicados, consulte siempre la etiqueta con indicaciones sobre el cuidado.
  Si se puede aplicar vapor a la tela, mantenga el accesorio instalado **(18)**/**(28)**/**(29)**/**(31)**/**(32)**/**(33)** a una distancia de 10–15 cm de la tela.
- □ **Ajuste de la cantidad de vapor según el uso previsto:** Pulse una o varias veces **STEAM REGULATION (25)**:

Cantidad de vapor	Uso
MIN	Limpieza de parqué y laminados, telas delicadas, muebles tapizados, sofás y colchones, etc.
MEDIUM	Limpieza de ventanas y suelos
MAX	Eliminación de depósitos, manchas y grasa

Apagado

ⓘ **INFORMACIÓN: Modo apagado:** El enchufe **(11)** está conectado a una toma de corriente y el interruptor de red **(10)** se encuentra en la posición **O**.

1. Presione el interruptor del aspirador **(2)** en el mango.
2. Coloque el interruptor de red **(10)** en la posición **O**. ON se apaga en el panel de control **(24)**.
3. Desconecte el enchufe **(11)** de la toma de corriente.

Limpieza y mantenimiento

Limpieza

⚠ **¡ADVERTENCIA! ¡Riesgo de descarga eléctrica!** Antes de la limpieza: Apague el producto. Desconecte el enchufe **(11)** de la toma de corriente.

⚠ **¡ADVERTENCIA!** No sumerja los componentes eléctricos del producto en agua o en otros líquidos. Nunca ponga el producto debajo del agua corriente.

08_522875_2601_ES.indd 87 4/11/2026 3:46:55 PM

⚠ **¡ATENCIÓN! ¡Riesgo de daños en el producto!** No utilice ningún producto de limpieza agresivo o abrasivo, ni cepillos duros para limpiar el producto.

Limpieza de la unidad principal

1. Limpie el producto con un paño ligeramente humedecido.
2. No deje que el agua u otros líquidos penetren en el interior del producto.
3. **Después de la limpieza:** Deje secar por completo todas las piezas.

Limpieza de los accesorios

Accesorios: **(27)** al **(34)**

1. Limpie los accesorios con agua jabonosa caliente.
2. **Después de la limpieza:** Deje secar por completo todos los accesorios.

Limpieza de la mopa

- ■ La mopa **(17)** puede limpiarse en la lavadora.
- □ Lave la mopa **(17)** en agua caliente (hasta +40 °C).
- □ En su caso, utilice lejía sin cloro.
- □ No secar en secadora.
- □ No planchar.
- □ No lavar en seco.

Vaciado y limpieza del depósito colector de suciedad

Fig. H

⚠ **¡ATENCIÓN! ¡Riesgo de daños en el producto!** No utilice el producto si el depósito colector de suciedad **(19)** no está insertado.

ⓘ **INFORMACIÓN:** Limpie el depósito colector de suciedad **(19)** después de cada uso.

1. Presione hacia dentro los dos botones de liberación del depósito colector de suciedad **(20)**. Tire del asa del depósito colector de suciedad **(38)** para extraer el depósito colector de suciedad **(19)** del cuadro principal **(21)**.
2. Tire de la tapa de la unidad de filtro **(35)** hasta sacarla y retire la esponja **(36)** del depósito colector de suciedad **(19)**.
3. Gire la cubierta de la unidad de filtro **(37)** hacia la izquierda y extráigala.
4. Vacíe el depósito colector de suciedad **(19)**.
5. Vuelva a montar el depósito colector de suciedad **(19)** en orden inverso.
6. Coloque el depósito colector de suciedad **(19)** en el cuadro principal **(21)**.
7. Inserte el depósito colector de suciedad **(19)** en el cuadro principal **(21)** hasta que encaje en su sitio.

Mantenimiento

Sustitución del filtro de agua

Fig. F

⚠ **¡ADVERTENCIA! ¡Riesgo de descarga eléctrica!** Antes del mantenimiento, apague el producto y desconecte el enchufe **(11)** de la toma de corriente.

ⓘ **INFORMACIÓN: Si la potencia de vaporización disminuye de forma considerable:** Cambie el filtro de agua **(34)**.

1. Quite el vaporizador manual **(9)** del cuadro principal **(21)** (véase "Montaje del vaporizador manual").
2. Quite el depósito de agua **(22)** del vaporizador manual **(9)** (véase "Llenado del depósito de agua").
3. **Extraiga el filtro de agua (34) antiguo:** Tire del filtro de agua hacia abajo.
4. Inserte el filtro de agua **(34)** nuevo. Presione con cuidado el filtro de agua hacia abajo. Cerciórese de que el filtro de agua haya sido insertado correctamente.
5. Fije el depósito de agua **(22)** en el vaporizador manual **(9)** (véase "Llenado del depósito de agua").

Piezas de repuesto/accesorios

- ■ Los clientes pueden adquirir accesorios y piezas de recambio compatibles en www.optimex-shop.com.
- ■ Los pedidos solo pueden realizarse y tramitarse online.
- □ Para más información, póngase en contacto con la línea del servicio de atención al cliente de Lidl (véase "Asistencia").

Pieza	
(17)	Mopa
(30)	Paño pequeño
(34)	Filtro de agua
(36)	Esponja

Eliminación

El embalaje está compuesto por materiales no contaminantes que pueden ser desechados en el centro de reciclaje local.



Tenga en cuenta el distintivo del embalaje para la separación de residuos. Está compuesto por abreviaturas (a) y números (b) que significan lo siguiente: 1–7: plásticos/20–22: papel y cartón/ 80–98: materiales compuestos.

08_522875_2601_ES.indd 88 4/11/2026 3:46:55 PM

Producto:

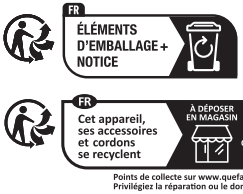

El producto, incluidos los accesorios, y el material de embalaje son reciclables y están sujetos a la responsabilidad extendida del fabricante.
Deséchelos por separado siguiendo la información ilustrada de recogida selectiva para un mejor tratamiento de los residuos.

El logotipo Triman se aplica solo para Francia.

Para obtener información sobre las posibilidades de desecho del producto al final de su vida útil, acuda a la administración de su comunidad o ciudad.

Para proteger el medio ambiente no tire el producto junto con la basura doméstica cuando ya no le sea útil. Deséchelo en un contenedor de reciclaje. Diríjase a la administración competente para obtener información sobre los puntos de recogida de residuos y sus horarios.

Garantía

El producto ha sido fabricado según normas de calidad exigentes y ha sido probado minuciosamente antes de la entrega. En caso de fallos de material o de fabricación, dispone de derechos legales frente al vendedor del producto. Nuestra garantía mencionada a continuación no restringe sus derechos legales de ningún modo.

La garantía para este producto es de 3 años a partir de la fecha de compra. La garantía empieza el día de la fecha de compra. Conserve el justificante de compra original en un lugar seguro, ya que este documento es necesario para demostrar la compra.

Todos los daños o defectos ya presente en el momento de la compra deben informarse inmediatamente tras desembalar el producto.

Si el producto presenta defectos de material o fabricación en los 3 años a partir de la fecha de compra, lo repararemos o sustituiremos, según nuestra elección, gratuitamente para usted. El período de garantía no se extiende por una reclamación de garantía aprobada. Esto también es aplicable a las piezas sustituidas y reparadas.

La garantía pierde su validez si el producto se daña o se utiliza o mantiene de forma inadecuada.

La garantía cubre defectos de material y fabricación. Esta garantía no cubre las piezas del producto sujetas a un uso y desgaste normal y, por lo tanto, consideradas piezas de desgaste (por ej. pilas, baterías, mangueras, cartuchos de tinta) ni los daños a las piezas frágiles, por ej. interruptores o piezas de cristal.

Tramitación de la garantía

Para garantizar una rápida tramitación de su consulta, tenga en cuenta las siguientes indicaciones:

Para realizar cualquier consulta, tenga a mano el recibo y el número de artículo (IAN 522875_2601) como justificante de compra.

Encontrará el número de artículo en una inscripción de la placa indentificativa, en la portada de las instrucciones (abajo a la izquierda) o en una pegatina en la parte posterior o inferior.

Si el producto fallase o presentase algún defecto, póngase primero en contacto con el departamento de asistencia indicado, ya sea por teléfono o correo electrónico.

Puede enviarnos el producto defectuoso libre de franqueo adjuntando el recibo de compra (tícket de compra) e indicando dónde está y cuándo ha ocurrido el fallo a la dirección de asistencia que le indicamos.

Asistencia

(ES) **Asistencia en España**
Tel.: 900984989
E-Mail: owim@lidl.es

CE

08_522875_2601_ES.indd 89 4/11/2026 3:46:55 PM

Liste over anvendte piktogrammer/symboler ... Side 91
Forskriftsmæssig anvendelse ... Side 91
Liste over dele ... Side 91
Tekniske data ... Side 92
Almindelige sikkerhedsanvisninger ... Side 92
Første anvendelse ... Side 94
Montering ... Side 94
Anbringelse af rør ... Side 94
Anbringelse af støvsugerdyse ... Side 95
Påsætning af moppekluden ... Side 95
Montering af hånddamper ... Side 95
Betjening ... Side 95
Påfyldning af vandtank ... Side 95
Tænding ... Side 96
Indstilling af dampmængde ... Side 97
Slukning ... Side 97
Rengøring og vedligeholdelse ... Side 97
Rengøring ... Side 97
Vedligeholdelse ... Side 97
Bortskaffelse ... Side 98
Garanti ... Side 98
Afvikling af garantisager ... Side 98
Service ... Side 98

09_522875_2601_DK.indd 90 4/11/2026 3:46:58 PM

Liste over anvendte piktogrammer/symboler

De følgende advarselssætninger anvendes i betjeningsvejledningen og på emballagen:

	**FARE!** – Betegner en faresituation med høj risikofaktor, som, hvis den ikke afværges, medfører dødsfald eller alvorlige kvæstelser (f.eks. fare for kvælning)		Vekselstrøm/-spænding
		Hz	Hertz (netfrekvens)
	**ADVARSEL!** – Betegner en fare med middel risikograd, som kan medføre dødsfald eller alvorlige kvæstelser, hvis den ikke undgås (fx risiko for elektrisk stød)	**W**	Watt
		IPX4	Beskyttelse mod vandstænk
	**FORSIGTIG!** – Betegner en fare med lav risikograd, som kan medføre lette til moderate kvæstelser, hvis den ikke undgås (fx forbrændingsfare)		**INFO:** Dette symbol, sammen med signalordet "Info", angiver flere nyttige informationer.
	**OBS!** – Advarer om mulige tingskader (fx kortslutningsfare)		**Fare** – risiko for elektrisk stød!
	**Advarsel –** skoldningsrisiko!		Kan vaskes ved 40 °C
	Anvend ikke blegemiddel		Må ikke tørres i tørretumbler
	Må ikke stryges		Ingen kemisk rensning
	CE-mærket bekræfter overensstemmelse med de for produktet gældende EU-direktiver.		Produktet er afprøvet. Der kan være vanddråber i det.
	Sikkerhedsanvisninger Handlingsanvisninger		

DAMPRENSER 311

Forskriftsmæssig anvendelse

- Produktet er beregnet til rensning af overflader indendørs. Produktet må ikke anvendes til andre formål.
- Dette produkt er kun beregnet til privat brug i en husstand, ikke til kommercielle formål.
- Fabrikanten hæfter ikke for skader, der opstår som følge af ikke-forskriftsmæssig anvendelse.

Liste over dele

Fig. A

(1) Dampudløser ved håndtag
(2) Støvsugerkontakt
(3) Håndtag
(4) Kabelclips
(5) Kabelclips ved håndtag
(6) Rør
(7) Skrue
(8) Løftebøjle

09_522875_2601_DK.indd 91 4/11/2026 3:46:58 PM

(9) Håndamper
(10) Strømafbryder (**I/O**)
(11) Netledning med netstik
(12) Låseknap til vandtank
(13) Kabelclips ved hovedramme
(14) Låseknap til støvsugerdyse
(15) Låseknap til indsats
(16) Indsats
(17) Moppeklud
(18) Støvsugerdyse
(19) Smudsbeholder
(20) Låseknap til smudsbeholder
(21) Hovedramme
(22) Vandtank
(23) (knap til håndampudløser)
(24) Betjeningspanel
(25) **STEAM REGULATION** (knap til dampregulering)
(26) Udløserknap på håndamper

Fig. B

Tilbehør

(27) Slange
(28) Koncentrationsdyse
(29) Aftrækdyse
(30) Lille klud
(31) Metalbørste
(32) Plastbørste
(33) Fugebørste
(34) Vandfilter

Fig. H

(35) Låg til filterenhed
(36) Svamp
(37) Afdækning til filterenhed
(38) Greb på smudsbeholder

Tekniske data

Indgangsspænding:	220–240 V~, 50–60 Hz
Effektforbrug:	1800 W
Effektforbrug (dampfunktion):	1200 W
Effektforbrug (slukket tilstand):	0,0 W
Vandtankindhold:	340 ml
Beskyttelsesklasse:	I
Tæthedsklasse:	IPX4

⚠ Almindelige sikkerhedsanvisninger

FØR PRODUKTET BRUGES FØRSTE GANG SKAL DU VÆRE FORTROLIG MED ALLE SIKKERHEDS- OG BETJENINGSANVISNINGER! HVIS PRODUKTET OVERLADES TIL TREDJEMAND, SKAL ALLE DOKUMENTER MEDFØLGE!

Hvis der opstår skader som følge af manglende overholdelse af betjeningsvejledningen, bortfalder garantien! Leverandøren påtager sig intet ansvar for følgeskader! Leverandøren påtager sig intet ansvar for ting- eller personskader, der opstår som følge af forkert anvendelse, eller hvis sikkerhedsanvisningerne ikke følges!

Børn og personer med handicap

⚠ **ADVARSEL! LIVSFARE OG RISIKO FOR ULYKKER FOR SMÅBØRN OG BØRN!**

Børn må ikke efterlades med emballagen uden opsyn. Emballagen udgør en kvælningsrisiko.

Børn undervurderer ofte de dermed forbundne farer.

Hold emballagen uden for børns rækkevidde.

- Dette produkt kan anvendes af personer med reducerede, fysiske, sensoriske eller mentale færdigheder eller mangel på erfaring og kundskaber, hvis de er under opsyn, eller hvis de er instrueret i sikker brug af apparatet og indforstået med de risici, der er forbundet hermed.

09_522875_2601_DK.indd 92 4/11/2026 3:46:58 PM

- Børn må ikke lege med produktet.
- Hold produktet og netledningen uden for børns rækkevidde, når produktet er tændt eller under afkøling.

Forskriftsmæssig anvendelse

⚠ **ADVARSEL! Fare for kvæstelser!**
Anvend kun produktet i henhold til denne vejledning. Forsøg ikke at ændre produktet på nogen måde.

- Anvend kun produktet på behandlede, godt forseglede og vandtætte gulve.
  - Med normal dampeffekt: Til marmor-, sten- og flisegulve
  - Med laveste dampeffekt og med fugtig moppeklud **(17)**: Til laminat-, parket- eller hårde trægulve
- Anvend aldrig produktet
  - På ubehandlede eller porøse gulve,
  - På møbler eller paneler, der er voksbehandlede,
  - På tæpper, der indeholder uld,
  - På frosne ruder,
  - På læder,
  - På dampfølsomme materialer.
- Vær forsigtigt, når produktet anvendes på glas i kolde omgivelser, da glasset kan springe.
- Anvendelse på voksbehandlede eller visse ikke-voksbehandlede gulve kan medføre forringelse af glansen.
- Produktet an kun anvendes på glasruder, hvis de som minimum har stuetemperatur. Anvend ikke på ruder udendørs i minusgrader.
- Inden brug: Vi anbefaler at udføre en materialetest på et isoleret område af arbejdsfladen.

Elektrisk sikkerhed

⚠ **FARE! Risiko for elektriske stød!**
Forsøg ikke at reparere produktet selv. Ved funktionsfejl skal reparationer udføres af kvalificerede medarbejdere.

⚠ **ADVARSEL! Risiko for elektriske stød!** Produktets elektriske dele må aldrig nedsænkes i vand eller andre væsker. Hold aldrig produktet under rindende vand.

⚠ **ADVARSEL! Risiko for elektriske stød!** Anvend aldrig et beskadiget produkt. Afbryd produktet fra netspændingen, og ret henvendelse til forhandleren, hvis det er beskadiget.

⚠ **ADVARSEL! Fare for kvæstelser!**
Efter anvendelse og før rengøring skal produkter afbrydes fra forsyningsspændingen.

- Produktet må kun tilsluttes en jordet stikkontakt.
- Kontrollér altid, at netstikket er korrekt tilsluttet stikkontakten.
- Produktet må ikke anvendes, hvis det har været tabt, udviser synlige skader eller lækker.
- Inden du forbinder produktet med netspændingen, skal du kontrollere at spændingen og strømstyrken svarer til oplysningerne på produktets typeskilt.
- Kontrollér jævnligt netstik og netledning for skader. Hvis produktets netledning bliver beskadiget, skal den udskiftes af producentens

09_522875_2601_DK.indd 93 4/11/2026 3:46:58 PM

kundeservice eller en tilsvarende autoriseret reparatør for at undgå sikkerhedsrisici.

- Undgå at beskadige netledningen ved ikke at klemme eller bøje den og ved ikke at føre den over skarpe kanter. Hold den også væk fra varme overflader og åben ild. Anbring netledningen på en sådan måde, at man ved et uheld ikke kan trække i den eller snuble over den.
- Produktet må ikke være uden opsyn, så længe det er tilsluttet netspændingen.
- Væsker eller damp må ikke rettes mod apparater, der indeholder elektriske komponenter (fx de indvendige dele i en ovn).
- Påfyldningsåbningen må ikke åbnes under brug.

Forbrændingsfare

⚠ **FORSIGTIG! Forbrændingsrisiko!**
Rør ikke ved varme overflader. Pas på udsivende damp. Hold udelukkende fast i produktet med håndtaget.

- Damp er meget varmt. Hold aldrig hænderne foran dampdysen.

Betjening

- Anvend kun produktet indendørs i tørre lokaler.
- Træk altid netstikket ud af stikkontakten før vandtanken fyldes med vand.
- Anvendelse af forlængerledninger anbefales ikke. Hvis brugen af en forlængerledning med indsats er nødvendig, skal den have en strømkapacitet på mindst 10 A. Anbring ledningen således, at ingen kan snuble over den, og at den ikke kan blive beskadiget.
- Grib ikke fat i produktet med fugtige hænder, og stå ikke på et vådt gulv, når den er i drift. Tag aldrig fat i netstikket med våde eller fugtige hænder.
- Produktet må ikke anvendes, hvis knækbeskyttelsen på netledningen er beskadiget!

Rengøring og opbevaring

- Sluk altid for produktet inden det afbrydes fra netspændingen.
- Træk i netstikket og ikke i netledningen for at tage netstikket ud af stikkontakten. Netledningen må ikke vikles omkring produktet.
- Beskyt produktet, netledningen og netstikket mod støv, direkte sol, vanddråber og -stænk.
- Opbevar produktet på et køligt, tørt sted, beskyttet mod fugt og uden for børns rækkevidde.
- Beskyt produktet mod varme. Anbring ikke produktet i nærheden af åben ild eller varmekilder som ovne eller varmeovne.

Første anvendelse

☐ Fjern al emballage. Kontrollér, at alle dele er komplette.

Montering

Anbringelse af rør

Fig. C

ⓘ **INFO:** Til dette trin skal der anvendes en stjerneskruetrækker.

1. Brug en stjerneskruetrækker til at løsne skruen **(7)**. Tag skruen ud af røret **(6)**.
2. Forbind røret **(6)** med hovedrammen **(21)** (fig. C, trin 1).

09_522875_2601_DK.indd 94 4/11/2026 3:46:58 PM

3. Sæt skruen **(7)** på. Brug en stjerneskruetrækker til at stramme skruen (fig. C, trin 2).

Anbringelse af støvsugerdyse

Fig. C

ⓘ **INFO:** Tryk ikke støvsugerdysen **(18)** på hovedrammen **(21)** med vold. Brug altid begge hænder, når delene skal forbindes.

1. Juster låsehullet på støvsugerdysen **(18)** efter hovedrammen **(21)**.
2. Skub hovedrammen **(21)** i støvsugerdysen **(18)**. Låseknappen til støvsugerdysen **(14)** falder i hak (fig. C, trin 3).

Indstilling af støvsugerdysens vinkel

☐ Løsn og lås støvsugerdysen **(18)** for at indstille vinklen:

Position	Anvisninger
Løsn	1. Træd forsigtigt på støvsugerdysen **(18)**. 2. Træk hovedrammen **(21)** bagud.
Lås	1. Træk hovedrammen **(21)** fremad. 2. Støvsugerdysen **(18)** går i indgreb.

Påsætning af moppekluden

ⓘ **INFO:** Moppekluden **(17)** anvendes til våd rengøring af gulve.

1. Træd forsigtigt på låseknappen til indsatsen **(15)**. Fjern indsatsen **(16)** fra støvsugerdysen **(18)**.
2. Vikl moppekluden **(17)** om bunden af indsatsen **(16)**.
3. Læg indsatsen **(16)** med moppekluden **(17)** nedad mod gulvet.
4. Sæt støvsugerdysen **(18)** på indsatsen **(16)**.
5. Tryk støvsugerdysen **(18)** nedad, indtil indsatsen **(16)** går i indgreb.

Montering af hånddamper

Fig. D

Udtagning af hånddamper

1. Tryk på udløserknappen **(26)** på håndddamperen.
2. Tag håndddamperen **(9)** af hovedrammen **(21)**.

Anbringelse af håndddamper

1. Sæt håndddamperen **(9)** på hovedrammen **(21)**.
2. Skub håndddamperen **(9)** på hovedrammen **(21)**. Håndddamperen falder i hak.

Montering af slange

ⓘ **INFO:** Slangen **(27)** er nyttig på svært tilgængelige steder.

1. **Installer slangen (27):** Juster låsehåndtaget efter låsehullet på håndddamperen **(9)**.
2. Skub slangen **(27)** i håndddamperen **(9)**, til den går i indgreb.

Montering af koncentrationsdyse

ⓘ **INFO:** Metalbørsten **(31)** er udfærdiget med en kobberlegering. Vær ved anvendelse opmærksom på, at der ikke efterlades ridser på den overflade, der skal renses.

1. Juster låsehåndtaget på koncentrationsdysen **(28)** efter låsehullet på håndddamperen **(9)**/slangen **(27)**.
2. Skub koncentrationsdysen **(28)** i håndddamperen **(9)**/slangen **(27)**, til den går i indgreb.
3. Vælg det ønskede tilbehør:

Tilbehør		Anbefalet anvendelse
(29)	Aftræksdyse	Vægge i bruser, spejle, glas
(29) + **(30)**	Aftræksdyse + Lille klud	Sofaer, duge, tøj
(31)	Metalbørste	Kogepladser
(32)	Plastbørste	Kogeplader, brusere, køleskabe
(33)	Fugebørste	Fuger

4. Sæt det valgte tilbehør **(29)**/**(31)**/**(32)**/**(33)** på koncentrationsdysen **(28)**.
5. **Opfriskning af tekstiler/tøj:** Placer den lille klud **(30)** på aftræksdysen **(29)** (fig. G).

Betjening

Påfyldning af vandtank

⚠ **ADVARSEL! Risiko for elektriske stød!** Træk altid netstikket **(11)** ud af stikkontakten, før vandtanken **(22)** fyldes.

⚠ **OBS! Fare for produktskader!** Vandtanken **(22)** fyldes med vand fra hanen eller destilleret vand uden tilsætningsstoffer. Hvis brugsvandet er meget hårdt, skal der anvendes destilleret vand. Hvis vandet er middelhårdt, kan der anvendes en blanding af destilleret vand med brugsvand (i forholdet 1:1).

ⓘ **INFO:**

- Vandtanken **(22)** er gennemsigtigt, så vandstanden altid kan tjekkes.
- **Når vandtanken (22) er tom:** Produktet stopper ved at afgive damp.

09_522875_2601_DK.indd 95 4/11/2026 3:46:58 PM

- ☐ **Kontrol af vandets hårdhed:** Anvend et stykke indikatorpapir eller spørg vandværket.
- ☐ Overskrid ikke den maksimale kapacitet for vandtanken **(22)** på 340 ml.
- ☐ **Genoptag frigivelsen af damp:** Fyld vandtanken **(22)** op igen.

1. Tag hånddamperen **(9)** af hovedrammen **(21)** (se "Montering af håndamper").
2. **Tag vandtanken (22) af håndamperen (9):** Tryk på låseknappen til vandtanken **(12)**.
3. Fyld vandtanken **(22)** gennem påfyldningsåbningen.
4. Skub vandtanken **(22)** i håndamperen **(9)**, til den går i indgreb.

Tænding

⚠ **ADVARSEL! Risiko for elektriske stød!** Sluk produktet, og træk netstikket **(11)** ud af stikkontakten, inden du:
- Foretager indstillinger,
- Udfører vedligeholdelsesarbejde,
- Gør produktet rent og
- Når produktet ikke er i brug.

ⓘ **INFO:** Produktet kan bruges som:
- Støvsuger
- Dampmoppe
- Støvsuger med dampfunktion
- Håndamper

1. Vikl netledningen **(11)** helt ud.
2. Tilslut netstikket **(11)** til en egnet stikkontakt.

Anvendelse (tilbehør)	Beskrivelse
Støvsuger	1. Skub strømafbryderen **(10)** til position **I**. 2. Tryk på støvsugerkontakten **(2)** på håndtaget. 3. Påbegynd støvsugningen af overfladen.
Dampmoppe **(17)** Moppeklud	1. Skub strømafbryderen **(10)** til position **I**. ON blinker grøn på betjeningsfeltet **(24)**. 2. Vent i ca. 30 sekunder, indtil ON lyser grøn. 3. Indstil dampmængden (se "Indstilling af dampmængde"). 4. Hold dampudløseren ved håndtaget **(1)** nede. Bevæg produktet frem og tilbage under brug for at generere damp.
Støvsuger med dampfunktion **(17)** Moppeklud	ⓘ **INFO:** Den kombinerede indsats af damp og opsugning muliggør fjernelse af støv og desinficering af gulvet i én og samme arbejdsgang. 1. Skub strømafbryderen **(10)** til position **I**. ON blinker grøn på betjeningsfeltet **(24)**. 2. Vent i ca. 30 sekunder, indtil ON lyser grøn. 3. Indstil dampmængden (se "Indstilling af dampmængde"). 4. Tryk på støvsugerkontakten **(2)** på håndtaget. 5. Hold dampudløseren ved håndtaget **(1)** nede. Bevæg produktet frem og tilbage under brug for at generere damp.
Håndamper **(29)** Aftræksdyse **(30)** Lille klud **(31)** Metalbørste **(32)** Plastbørste **(33)** Fugebørste	⚠ **ADVARSEL! Risiko for elektriske stød!** Når produktet er tændt: Ret ikke produktet mod apparater, der indeholder elektriske komponenter (fx de indvendige dele i en ovn). ⓘ **INFO:** Produktet skal bruge ca. 30 sekunders opvarmningstid. Efter opvarmningen aktiveres pumpen med et akustisk signal. Der afgives kontinuerligt damp, indtil vandtanken **(22)** er tom. 1. Tag håndamperen **(9)** af hovedrammen **(21)** (se "Montering af håndamper"). 2. Skub strømafbryderen **(10)** til position **I**. ON blinker grøn på betjeningsfeltet **(24)**. 3. Vent i ca. 30 sekunder, indtil ON lyser grøn. 4. Indstil dampmængden (se "Indstilling af dampmængde"). 5. Hold **(23)** nede. Håndamperen **(9)** genererer damp.

09_522875_2601_DK.indd 96 4/11/2026 3:46:58 PM

Indstilling af dampmængde

Fig. E

ⓘ **INFO:**

- ■ Der er 3 tilgængelige dampmængdetrin.
- □ Læs altid vaskemærket på tekstiler af kunststoffer, fløjl og andre sarte stoffer inden dampning.
  Hvis stoffet tåler damp, skal du holde det monterede tilbehør **(18)**/**(28)**/**(29)**/**(31)**/**(32)**/**(33)** 10-15 cm fra stoffet.
- □ **Dampmængden kan indstilles efter formålet:** Tryk én eller flere gange på **STEAM REGULATION (25)**:

Dampmængde	Anvendelse
MIN	Rengøring af parket og laminat, sarte materialer, polstrede møbler, sofaer, madrasser, osv.
MEDIUM	Rengøring af vinduer og gulve
MAX	Fjernelse af aflejringer, pletter, fedt

Slukning

ⓘ **INFO: Slukket tilstand:** Netstikket **(11)** er sat i stikkontakten, og strømafbryderen **(10)** er i position **O**.

1. Tryk på støvsugerkontakten **(2)** på håndtaget.
2. Skub strømafbryderen **(10)** til position **O**. på betjeningsfeltet **(24)** slukker.
3. Træk netstikket **(11)** ud af stikkontakten.

Rengøring og vedligeholdelse

Rengøring

⚠ **ADVARSEL! Risiko for elektriske stød!** Før rengøring: Sluk for produktet. Træk netstikket **(11)** ud af stikkontakten.

⚠ **ADVARSEL!** Produktets elektriske komponenter må aldrig nedsænkes i vand eller andre væsker. Hold aldrig produktet under rindende vand.

⚠ **OBS! Fare for produktskader!** Ved rengøring af produktet må der ikke anvendes skuremidler, aggressive rengøringsmidler eller stive børster.

Rengøring af hoveddel

1. Rengør produktet med en let fugtig klud.
2. Vand eller andre væsker må aldrig trænge ind i produktets indvendige dele.
3. **Efter rengøring:** Lad alle dele tørre fuldstændigt.

Rengøring af tilbehør

Tilbehør: **(27)** til **(34)**

1. Rengør tilbehørsdelene i varmt sæbevand.
2. **Efter rengøring:** Lad alle tilbehørsdele tørre fuldstændigt.

Rengøring af moppeklud

- ■ Moppekluden **(17)** kan vaskes i vaskemaskinen.
- □ Vask moppekluden **(17)** i varmt vand (op til +40 °C).
- □ Anvend kun klorfrit blegemiddel, hvis der er behov for det.
- □ Må ikke tørres i tørretumbler.
- □ Må ikke stryges.
- □ Ingen kemisk rensning.

Tømning og rengøring af smudsbeholder

Fig. H

⚠ **OBS! Fare for produktskader!**
Brug ikke produktet, hvis smudsbeholderen **(19)** ikke er sat i.

ⓘ **INFO:** Rengør smudsbeholderen **(19)** efter hver brug.

1. Tryk begge låseknapper til smudsbeholderen **(20)** indad. Træk i grebet på smudsbeholderen **(38)** for at tage smudsbeholderen **(19)** ud af hovedrammen **(21)**.
2. Træk låget til filterenheden **(35)** ud, og tag svampen **(36)** ud af smudsbeholderen **(19)**.
3. Drej afdækningen til filterenheden **(37)** mod uret, og træk den ud.
4. Tøm smudsbeholderen **(19)**.
5. Saml smudsbeholderen **(19)** igen i omvendt rækkefølge.
6. Sæt smudsbeholderen **(19)** på hovedrammen **(21)**.
7. Skub smudsbeholderen **(19)** ind i hovedrammen **(21)**, til den går i indgreb.

Vedligeholdelse

Udskiftning af vandfilter

Fig. F

⚠ **ADVARSEL! Risiko for elektriske stød!** Før vedligeholdelse af produktet skal netstikket **(11)** altid trækkes ud af stikkontakten.

ⓘ **INFO: Når dampeffekten aftager markant:** Udskift vandfilteret **(34)**.

1. Tag hånddamperen **(9)** af hovedrammen **(21)** (se "Montering af håndddamper").
2. Tag vandtanken **(22)** af håndddamperen **(9)** (se "Påfyldning af vandtank").
3. **Fjern det gamle vandfilter (34):** Drej vandfilteret nedad.
4. Sæt det nye vandfilter **(34)** i. Tryk forsigtigt vandfilteret nedad. Kontroller altid, at vandfilteret er sat korrekt i.

09_522875_2601_DK.indd 97 4/11/2026 3:46:59 PM

5. Fastgør vandtanken **(22)** til hånddamperen **(9)** (se "Påfyldning af vandtank").

Reservedele/tilbehør

- Kunder kan købe kompatible reservedele og kompatibelt tilbehør på www.optimex-shop.com.
- Bestillinger kan kun afgives og behandles online.
- Du kan få yderligere oplysninger ved at henvende dig til LidI-Service-Hotline (se afsnittet "Service").

Del	
(17)	Moppeklud
(30)	Lille klud
(34)	Vandfilter
(36)	Svamp

Bortskaffelse

Indpakningen består af miljøvenlige materialer, som De kan bortskaffe over de lokale genbrugssteder.



Bemærk forpakningsmaterialernes mærkning til affaldssorteringen, disse er mærket med forkortelser (a) og numre (b) med følgende betydning: 1–7: kunststoffer/20–22: papir og pap/80–98: kompositmaterialer.

Produkt:





Produktet og tilbehøret og emballagematerialer kan genbruges og er underlagt udvidet producentansvar.
De skal bortskaffes separat. Følg de viste mærkater med sorteringsoplysninger, så de bortskaffes på en bedre måde.

Triman-logoet gælder kun for Frankrig.



De får oplyst muligheder til bortskaffelse af det udtjente produkt hos deres lokale myndigheder eller bystyre.



For miljøets skyld, så må produktet aldrig smides ud sammen med husholdningsaffaldet, når det er udtjent, men skal afleveres til en fagmæssig korrekt bortskaffelse. De kan informere Dem vedrørende opsamlingssteder og deres åbningstider hos deres ansvarlige forvaltning.

Garanti

Produktet er blevet fremstillet efter strenge kvalitetsstandarder og kontrolleret nøje før udlevering. I tilfælde af materiale- eller produktionsfejl kan du i medfør af loven gøre krav gældende over for sælgeren af produktet. Dine lovmæssige rettigheder begrænses på ingen måde af den af os nedennævnte garanti.

Garantien på dette produkt gælder i 3 år regnet fra købsdatoen. Garantien gælder fra købsdatoen. Opbevar den originale kvittering et sikkert sted, da dette dokument forlanges forlagt som dokumentation for købet.

Alle skader eller mangler, der allerede forefindes på tidspunktet for købet, skal straks meddeles efter udpakningen af produktet.

Hvis der inden for 3 år regnet fra købsdatoen viser sig en materiale- eller produktionsfejl på produktet, reparerer eller udskifter vi det – efter vores valg – gratis for dig. Garantiperioden forlænges ikke som følge af et imødekommet krav om garanti. Dette gælder også for udskiftede og reparerede dele.

Denne garanti bortfalder, hvis produktet er blevet beskadiget eller anvendt og vedligeholdt forkert.

Garantien dækker materiale- og produktionsfejl. Denne garanti dækker hverken produktdele, der er udsat for normal slitage og derfor er at betragte som sliddele (f.eks. batterier, akkumulatorer, slanger, farvepatroner), eller skader på skrøbelige dele, f.eks. kontakter eller dele af glas.

Afvikling af garantisager

For at kunne garantere en hurtig sagsbehandling af deres forespørgsel, bedes De følge følgende anvisninger:

Opbevar kassebon og artikelnummer (IAN 522875_2601) som købsdokumentation, så disse kan fremlægges på forespørgsel.

Artikelnumrene er angivet på typeskiltet, ved en indgravering, på forsiden af vejledningen (nederst til venstre) eller på et mærkat på bag- eller undersiden.

Hvis der forekommer funktionsfejl eller andre mangler, skal De først kontakte nedenstående serviceafdeling telefonisk eller via e-mail.

Et produkt, der er registreret som defekt, kan De derefter sende portofrit til den meddelte serviceadresse ved vedlæggelse af købsbeviset (kassebon) og angivelsen af, hvori manglen består, og hvornår den er opstået.

Service

DK **Service Danmark**
Tel.: 32 710005
E-Mail: owim@lidl.dk

CE

09_522875_2601_DK.indd 98 4/11/2026 3:46:59 PM

Elenco dei pittogrammi/simboli utilizzati ... Pagina 100
Uso previsto ... Pagina 100
Elenco delle parti ... Pagina 100
Dati tecnici ... Pagina 101
Istruzioni generali di sicurezza ... Pagina 101
Primo utilizzo ... Pagina 103
Montaggio ... Pagina 104
Fissaggio del tubo ... Pagina 104
Montaggio della bocchetta di aspirazione ... Pagina 104
Inserimento del panno mocio ... Pagina 104
Montaggio del vaporizzatore manuale ... Pagina 104
Funzionamento ... Pagina 105
Riempimento del serbatoio dell'acqua ... Pagina 105
Accensione ... Pagina 105
Regolazione della quantità di vapore ... Pagina 106
Spegnimento ... Pagina 106
Pulizia e manutenzione ... Pagina 106
Pulizia ... Pagina 106
Manutenzione ... Pagina 107
Smaltimento ... Pagina 107
Garanzia ... Pagina 108
Gestione dei casi in garanzia ... Pagina 108
Assistenza ... Pagina 108

10_522875_2601_IT.indd 99 4/11/2026 3:47:01 PM

Elenco dei pittogrammi/simboli utilizzati

Le seguenti avvertenze sono riportate nelle presenti istruzioni per l'uso e sulla confezione:

	**PERICOLO!** – Indica un pericolo ad alto rischio che, se non evitato, causa la morte o gravi lesioni (ad es. rischio di soffocamento)		Corrente/tensione alternata
		Hz	Hertz (frequenza di rete)
	**AVVERTENZA!** – Indica un pericolo a medio rischio che, se non evitato, può causare la morte o gravi lesioni (ad es. rischio di scosse elettriche)	**W**	Watt
		IPX4	Protezione contro gli spruzzi d'acqua
	**CAUTELA!** – Indica una minaccia a basso rischio che, se non evitata, può causare lesioni lievi o di media gravità (ad es. pericolo di scottature)		**INFO:** Questo simbolo con il termine "Info" contiene ulteriori utili informazioni.
	**ATTENZIONE!** – Avverte di possibili danni materiali (ad es. pericolo di cortocircuito)		**Pericolo** – rischio di scossa elettrica!
	**Avvertenza –** pericolo di ustioni!		Lavabile a 40 °C
	Non usare candeggina		Non usare l'asciugatrice
	Non stirare		Non lavare chimicamente
	Il marchio CE conferma la conformità alle direttive UE applicabili al prodotto.		Prodotto testato. Può contenere gocce residue.
	Istruzioni di sicurezza Istruzioni		

LAVASUPERFICI A VAPORE 3 IN 1

Uso previsto

- Questo prodotto è destinato alla pulizia di superfici interne. Non utilizzare il prodotto per altri scopi.
- Questo prodotto è destinato esclusivamente a un uso privato in ambiente domestico e non a scopi commerciali.
- Il produttore non è responsabile per danni causati da un uso improprio.

Elenco delle parti

Fig. A

(1) Attivatore vapore sull'impugnatura
(2) Interruttore aspirapolvere
(3) Impugnatura
(4) Fermacavo
(5) Fermacavo sull'impugnatura
(6) Tubo
(7) Vite
(8) Staffa di sollevamento

10_522875_2601_IT.indd 100 4/11/2026 3:47:01 PM

(9) Vaporizzatore manuale
(10) Interruttore (**I/O**)
(11) Cavo d'alimentazione e spina
(12) Pulsanti di sblocco del serbatoio dell'acqua
(13) Fermacavo sul telaio principale
(14) Pulsante di sblocco della bocchetta di aspirazione
(15) Pulsante di sblocco dell'inserto
(16) Cilindro
(17) Panno mocio
(18) Bocchetta di aspirazione
(19) Contenitore di raccolta dello sporco
(20) Pulsanti di sblocco del contenitore di raccolta dello sporco
(21) Telaio principale
(22) Serbatoio dell'acqua
(23) (pulsante dell'attivatore vapore manuale)
(24) Pannello di controllo
(25) **STEAM REGULATION** (pulsante di regolazione del vapore)
(26) Pulsante di rilascio del vaporizzatore manuale

Fig. B

Accessori

(27) Tubo flessibile
(28) Bocchetta di concentrazione
(29) Bocchetta tergivetro
(30) Panno piccolo
(31) Spazzola metallica
(32) Spazzola di plastica
(33) Spazzola per giunture
(34) Filtro dell'acqua

Fig. H

(35) Coperchio dell'unità filtro
(36) Spugna
(37) Copertura dell'unità filtro
(38) Impugnatura del contenitore di raccolta dello sporco

Dati tecnici

Tensione di ingresso:	220-240 V~, 50–60 Hz
Potenza assorbita:	1800 W
Potenza assorbita (funzione vapore):	1200 W
Potenza assorbita (condizione di apparecchio spento):	0,0 W
Capacità del serbatoio dell'acqua:	340 ml
Classe di protezione:	I
Grado di protezione:	IPX4

Istruzioni generali di sicurezza

PRIMA DI USARE IL PRODOTTO PER LA PRIMA VOLTA, FAMILIARIZZARE CON TUTTE LE ISTRUZIONI PER LA SICUREZZA E L'USO! IN CASO DI CESSIONE DEL PRODOTTO A TERZI, AVERE CURA DI CONSEGNARE TUTTA LA DOCUMENTAZIONE!

In caso di danni dovuti al mancato rispetto di questo manuale di istruzioni, la garanzia è invalidata! La Società declina qualsiasi responsabilità per danni consequenziali! Il Produttore declina qualsiasi responsabilità in caso di danni a cose o persone dovuti a un utilizzo non conforme o al mancato rispetto delle istruzioni di sicurezza!

Bambini e disabili

⚠ AVVERTENZA! PERICOLO DI MORTE E INFORTUNIO PER BAMBINI E INFANTI!

Non lasciare mai i bambini da soli in presenza di materiale di imballaggio. Il materiale di imballaggio comporta un pericolo di soffocamento.

I bambini sottovalutano spesso i pericoli esistenti.

Tenere sempre i materiali di imballaggio fuori dalla portata dei bambini.

- Il prodotto può essere usato da persone con ridotte capacità fisiche, sensoriali o intellettive, oppure prive di esperienza e di conoscenza del prodotto, solo sotto supervisione o a seguito di istruzioni per

10_522875_2601_IT.indd 101 4/11/2026 3:47:01 PM

un uso sicuro del prodotto e conseguente comprensione dei rischi connessi all'utilizzo dello stesso.

- I bambini non devono giocare con il prodotto.
- Tenere il prodotto e il cavo di alimentazione fuori dalla portata dei bambini durante l'accensione o il raffreddamento.

Uso previsto

⚠ **AVVERTENZA! Rischio di lesioni!** Utilizzare il prodotto esclusivamente in conformità alle presenti istruzioni. Non tentare di modificare in alcun modo il prodotto.

- Utilizzare il prodotto solo su pavimenti trattati, ben sigillati e impermeabili.
  - Con qualsiasi intensità del vapore: Su pavimenti in marmo, pietra o piastrelle
  - Con l'intensità minima di vapore e con un panno mocio **(17)** umido: Su pavimenti in laminato, parquet o legno duro
- Non utilizzare mai il prodotto
  - Su pavimenti non trattati o permeabili,
  - Su mobili o pavimenti lucidati a cera,
  - Su tappeti con lana,
  - Su vetri ghiacciati,
  - Sul cuoio/sulla pelle,
  - Su materiali sensibili al vapore.
- Prestare attenzione quando si utilizza il prodotto su vetri in un ambiente freddo, poiché il vetro potrebbe rompersi.
- L'impiego su pavimenti cerati o su alcuni pavimenti non cerati può provocare una riduzione della brillantezza.
- Il prodotto può essere utilizzato solo su vetri a temperatura ambiente. Non utilizzare su vetri esterni/finestre a temperature inferiori allo zero.
- Prima dell'utilizzo: Si consiglia di effettuare un test del materiale su un'area isolata della superficie di lavoro.

Sicurezza elettrica

⚠ **PERICOLO! Rischio di scossa elettrica!** Non tentare mai di riparare autonomamente il prodotto. In caso di cattivo funzionamento le riparazioni devono essere eseguite esclusivamente da personale qualificato.

⚠ **AVVERTENZA! Rischio di scossa elettrica!** Non immergere le parti elettriche del prodotto in acqua o altri liquidi. Non tenere mai il prodotto sotto l'acqua corrente.

⚠ **AVVERTENZA! Rischio di scossa elettrica!** Non utilizzare un prodotto danneggiato. Scollegare il prodotto dalla rete di alimentazione e rivolgersi al rivenditore se il prodotto è danneggiato.

⚠ **AVVERTENZA! Rischio di lesioni!** Scollegare il prodotto dall'alimentazione elettrica dopo l'uso e prima della pulizia o della manutenzione.

- Collegare il prodotto solo a una presa di corrente con messa a terra.
- Assicurare sempre il corretto collegamento della spina alla presa di corrente.
- Il prodotto non deve essere utilizzato se è stato fatto cadere, se presenta danni visibili di danni o perdite.

10_522875_2601_IT.indd 102 4/11/2026 3:47:02 PM

- Prima del collegamento alla rete elettrica assicurarsi che tensione e corrente corrispondano ai dati riportati sulla targhetta del prodotto.
- Controllare regolarmente che la spina e il cavo di alimentazione non presentino danni. Se il cavo di alimentazione è danneggiato, deve essere sostituito dal costruttore o dal suo servizio assistenza o da una persona con qualifica similare, in modo da prevenire ogni rischio.
- Per evitare danni al cavo di alimentazione non schiacciarlo né piegarlo e non passarlo sopra spigoli vivi. Tenere il cavo di alimentazione lontano da superfici calde e da fiamme libere. Collocare il cavo di alimentazione in modo che nessuno lo tiri o ci inciampi inavvertitamente.
- Non lasciare il prodotto incustodito quando che è collegato alla rete elettrica.
- Il liquido o il vapore non deve essere diretto verso apparecchi contenenti componenti elettrici (ad es. l'interno dei forni).
- Il foro di riempimento non deve essere aperto durante l'uso.

Pericolo di ustioni

⚠ **CAUTELA! Pericolo di ustioni!** Non toccare le superfici calde. Fare attenzione al vapore che fuoriesce. Afferrare il prodotto solo dall'impugnatura.

- Il vapore è molto caldo. Non tenere mai le mani davanti alla bocchetta del vapore.

Funzionamento

- Utilizzare il prodotto solo in ambiente asciutto.
- Staccare la spina dalla presa prima di riempire il serbatoio dell'acqua.
- Si sconsiglia l'uso di prolunghe. Se è necessario l'uso di una prolunga, questa deve essere progettata per una potenza di almeno 10 A. Posare i cavi in modo che nessuno possa inciampare e che nulla possa essere danneggiato.
- Non azionare il prodotto con mani umide o mentre ci si trova su un pavimento bagnato. Non toccare la spina con mani bagnate o umide.
- Non utilizzare il prodotto se la protezione antipiega sul cavo di alimentazione è danneggiata!

Pulizia e conservazione

- Spegnere sempre il prodotto prima di scollegarlo dall'alimentazione elettrica.
- Non estrarre la spina dalla presa tirando il cavo di alimentazione. Non avvolgere il cavo di alimentazione attorno al prodotto.
- Proteggere il prodotto, il cavo di alimentazione e la spina da polvere, luce solare diretta, gocce e spruzzi d'acqua.
- Conservare il prodotto in luogo fresco, asciutto, protetto dall'umidità e fuori dalla portata dei bambini.
- Proteggere il prodotto dal calore. Non posizionare il prodotto vicino a fiamme libere o a fonti di calore quali forni o riscaldatori.

Primo utilizzo

☐ Rimuovere tutti i materiali di imballaggio. Verificare che tutti i componenti siano integri.

10_522875_2601_IT.indd 103 4/11/2026 3:47:02 PM

Montaggio

Fissaggio del tubo

Fig. C

ⓘ **INFO:** Per queste operazioni è necessario un cacciavite a croce.

1. Utilizzare un cacciavite a croce per allentare la vite **(7)**. Rimuovere la vite dal tubo **(6)**.
2. Collegare il tubo **(6)** al telaio principale **(21)** (fig. C, passo 1).
3. Inserire la vite **(7)**. Utilizzare un cacciavite a croce per stringere la vite (fig. C, passo 2).

Montaggio della bocchetta di aspirazione

Fig. C

ⓘ **INFO:** Non premere con forza la bocchetta di aspirazione **(18)** sul telaio principale **(21)**. Utilizzare sempre entrambe le mani quando si collegano le parti.

1. Allineare il foro di bloccaggio della bocchetta di aspirazione **(18)** al telaio principale **(21)**.
2. Spingere il telaio principale **(21)** nella bocchetta di aspirazione **(18)**. Il pulsante di sblocco della bocchetta di aspirazione **(14)** scatta in posizione (fig. C, passo 3).

Regolazione dell'angolo della bocchetta di aspirazione

☐ Allentare e bloccare la bocchetta di aspirazione **(18)** per regolare l'angolo:

Posizione	Istruzioni
Allentamento	1. Premere con cautela la bocchetta di aspirazione **(18)**. 2. Tirare il telaio principale **(21)** indietro.
Bloccaggio	1. Tirare il telaio principale **(21)** in avanti. 2. La bocchetta di aspirazione **(18)** scatta in posizione.

Inserimento del panno mocio

ⓘ **INFO:** Il panno mocio **(17)** viene utilizzato per la pulizia a umido dei pavimenti.

1. Premere con cautela il pulsante di sblocco dell'inserto **(15)**. Rimuovere l'inserto **(16)** dalla bocchetta di aspirazione **(18)**.
2. Avvolgere il panno mocio **(17)** sul fondo dell'inserto **(16)**.
3. Adagiare l'inserto **(16)** con il panno mocio **(17)** verso il basso sul pavimento.
4. Posizionare la bocchetta di aspirazione **(18)** sull'inserto **(16)**.
5. Premere la bocchetta di aspirazione **(18)** verso il basso finché l'inserto **(16)** non scatta in posizione.

Montaggio del vaporizzatore manuale

Fig. D

Rimozione del vaporizzatore manuale

1. Premere il pulsante di rilascio del vaporizzatore manuale **(26)**.
2. Estrarre il vaporizzatore manuale **(9)** dal telaio principale **(21)**.

Fissaggio del vaporizzatore manuale

1. Posizionare il vaporizzatore manuale **(9)** sul telaio principale **(21)**.
2. Spingere il vaporizzatore manuale **(9)** nel telaio principale **(21)**. Il vaporizzatore manuale scatta in posizione.

Montaggio del tubo flessibile

ⓘ **INFO:** Il tubo flessibile **(27)** è utile per i punti difficili da raggiungere.

1. **Installare il tubo flessibile (27):** Allineare la leva di sblocco con il foro di bloccaggio del vaporizzatore manuale **(9)**.
2. Spingere il tubo flessibile **(27)** nel vaporizzatore manuale **(9)** fino all'incastro.

Montaggio della bocchetta di concentrazione

ⓘ **INFO:** La spazzola metallica **(31)** è realizzata in lega di rame. Durante l'uso, assicurarsi di non lasciare graffi sulla superficie di pulizia.

1. Allineare la leva di sblocco della bocchetta di concentrazione **(28)** con il foro di bloccaggio del vaporizzatore manuale **(9)**/tubo flessibile **(27)**.
2. Spingere la bocchetta di concentrazione **(28)** nel vaporizzatore manuale **(9)**/tubo flessibile **(27)** fino all'incastro.
3. Selezionare gli accessori desiderati:

Accessori		Luogo di utilizzo consigliato
(29)	Bocchetta tergivetro	Pareti doccia, specchi, vetri
(29) + **(30)**	Bocchetta tergivetro + Panno piccolo	Divani, tovaglie, indumenti
(31)	Spazzola metallica	Piani cottura

10_522875_2601_IT.indd 104 4/11/2026 3:47:02 PM

Accessori		Luogo di utilizzo consigliato
(32)	Spazzola di plastica	Piani cottura, docce, frigoriferi
(33)	Spazzola per giunture	Linee di giunture

4. Mettere gli accessori selezionati **(29)**/**(31)**/**(32)**/**(33)** sulla bocchetta di concentrazione **(28)**.
5. **Rinnovo di tessuti/abbigliamento:** Posizionare il panno piccolo **(30)** sulla bocchetta tergivetro**(29)** (fig. G).

Funzionamento

Riempimento del serbatoio dell'acqua

⚠ **AVVERTENZA! Rischio di scossa elettrica!** Staccare sempre la spina **(11)** dalla presa prima di riempire il serbatoio dell'acqua **(22)**.

⚠ **ATTENZIONE! Rischio di danni al prodotto!** Riempire il serbatoio dell'acqua **(22)** con acqua di rete o con acqua distillata senza aggiunte. Se l'acqua del rubinetto è dura, usare acqua distillata. Se l'acqua è moderatamente dura, mescolare l'acqua distillata con l'acqua del rubinetto (rapporto 1:1).

ⓘ **INFO:**

- Il serbatoio dell'acqua **(22)** è trasparente e consente di controllare il livello dell'acqua in qualsiasi momento.
- **Se il serbatoio dell'acqua (22) è vuoto:** Il prodotto smette di rilasciare vapore.
- **Controllo della durezza dell'acqua:** Utilizzare una striscia reattiva o rivolgersi al proprio fornitore dell'acqua.
- Non superare la capacità massima del serbatoio dell'acqua **(22)** di 340 ml.
- **Ripresa del funzionamento:** Riempire nuovamente il serbatoio dell'acqua **(22)**.

1. Rimuovere il vaporizzatore manuale **(9)** dal telaio principale **(21)** (vedere "Montaggio del vaporizzatore manuale").
2. **Rimozione del serbatoio dell'acqua (22) dal vaporizzatore manuale (9):** Premere il pulsante di sblocco per il serbatoio dell'acqua **(12)**.
3. Riempire il serbatoio dell'acqua **(22)** attraverso l'apposita apertura.
4. Spingere il serbatoio dell'acqua **(22)** nel vaporizzatore manuale **(9)** fino all'incastro.

Accensione

⚠ **AVVERTENZA! Rischio di scossa elettrica!** Spegnere il prodotto e scollegare la spina **(11)** dalla presa prima di:

- Effettuare impostazioni,
- Eseguire interventi di manutenzione,
- Pulire il prodotto e
- Quando il prodotto non è in uso.

ⓘ **INFO:** Il prodotto può essere utilizzato come:

- Aspirapolvere
- Mocio a vapore
- Aspirapolvere con funzione vapore
- Vaporizzatore manuale

1. Svolgere completamente il cavo di alimentazione **(11)**.
2. Inserire la spina **(11)** in una presa idonea.

Utilizzo (accessori)	Descrizione
Aspirapolvere	1. Premere l'interruttore **(10)** in posizione **I**. 2. Premere l'interruttore aspirapolvere **(2)** sull'impugnatura. 3. Iniziare ad aspirare la polvere dalle superfici.
Mocio a vapore **(17)** Panno mocio	1. Premere l'interruttore **(10)** in posizione **I**. ON lampeggia in verde sul pannello di controllo **(24)**. 2. Attendere circa 30 secondi finché ON non si accende in verde. 3. Regolare la quantità di vapore (vedere "Regolazione della quantità di vapore"). 4. Tenere premuto l'attivatore vapore sull'impugnatura **(1)**. Durante l'uso, muovere il prodotto avanti e indietro per generare vapore.

10_522875_2601_IT.indd 105 4/11/2026 3:47:02 PM

Utilizzo (accessori)	Descrizione
Aspirapolvere con funzione vapore **(17)** Panno mocio	ⓘ **INFO:** L'uso combinato di vapore e aspirazione consente di rimuovere la polvere e disinfettare il pavimento in un'unica operazione. 1. Premere l'interruttore **(10)** in posizione **I**. ON lampeggia in verde sul pannello di controllo **(24)**. 2. Attendere circa 30 secondi finché ON non si accende in verde. 3. Regolare la quantità di vapore (vedere "Regolazione della quantità di vapore"). 4. Premere l'interruttore aspirapolvere **(2)** sull'impugnatura. 5. Tenere premuto l'attivatore vapore sull'impugnatura **(1)**. Durante l'uso, muovere il prodotto avanti e indietro per generare vapore.
Vaporizzatore manuale **(29)** Bocchetta tergivetro **(30)** Panno piccolo **(31)** Spazzola metallica **(32)** Spazzola di plastica **(33)** Spazzola per giunture	⚠ **AVVERTENZA! Rischio di scossa elettrica!** Se il prodotto è acceso: Non puntare il prodotto verso apparecchi contenenti componenti elettrici (ad es. l'interno dei forni). ⓘ **INFO:** Il prodotto impiega circa 30 secondi per preriscaldarsi. Dopo il preriscaldamento, la pompa si accende con un segnale acustico. Il vapore scorre continuamente fino a quando il serbatoio dell'acqua **(22)** è vuoto. 1. Rimuovere il vaporizzatore manuale **(9)** dal telaio principale **(21)** (vedere "Montaggio del vaporizzatore manuale"). 2. Premere l'interruttore **(10)** in posizione **I**. ON lampeggia in verde sul pannello di controllo **(24)**. 3. Attendere circa 30 secondi finché ON non si accende in verde. 4. Regolare la quantità di vapore (vedere "Regolazione della quantità di vapore"). 5. Tenere premuto **(23)**. Il vaporizzatore manuale **(9)** genera vapore.

Regolazione della quantità di vapore

Fig. E

ⓘ **INFO:**

- Sono disponibili 3 livelli di quantità di vapore.
- Prima di utilizzare il vapore su tessuti sintetici, velluto o altri tessuti delicati, controllare sempre l'etichetta di manutenzione.
  Se il tessuto è adatto all'uso del vapore, tenere l'accessorio inserito **(18)**/**(28)**/**(29)**/**(31)**/**(32)**/**(33)** a una distanza di 10-15 cm dal tessuto.
- **Regolazione della quantità di vapore in base all'uso previsto:** Premere una o più volte **STEAM REGULATION (25)**:

Quantità di vapore	Utilizzo
MIN	Pulizia di parquet e pavimenti in laminato, tessuti delicati, mobili imbottiti, divani e materassi, ecc.
MEDIUM	Pulizia di finestre e pavimenti
MAX	Rimozione di depositi, macchie, grasso

Spegnimento

ⓘ **INFO: Modalità Off:** La spina **(11)** è collegata alla presa e l'interruttore **(10)** è in posizione **O**.

1. Premere l'interruttore aspirapolvere **(2)** sull'impugnatura.
2. Premere l'interruttore **(10)** in posizione **O**. ON sul pannello di controllo **(24)** si spegne.
3. Scollegare la spina **(11)** dalla presa.

Pulizia e manutenzione

Pulizia

⚠ **AVVERTENZA! Rischio di scossa elettrica!** Prima della pulizia: Spegnere il prodotto. Scollegare la spina **(11)** dalla presa.

⚠ **AVVERTENZA!** Non immergere i componenti elettrici del prodotto in acqua o altri liquidi. Non tenere mai il prodotto sotto l'acqua corrente.

10_522875_2601_IT.indd 106 4/11/2026 3:47:02 PM

⚠ **ATTENZIONE! Rischio di danni al prodotto!** Non utilizzare detergenti abrasivi e aggressivi o spazzole dure per la pulizia del prodotto.

Pulizia dell'unità principale

1. Pulire il prodotto con un panno leggermente umido.
2. Non permettere all'acqua o ad altri liquidi di penetrare all'interno del prodotto.
3. **Dopo la pulizia:** Lasciare asciugare completamente tutte le parti.

Pulizia degli accessori

Accessori: da **(27)** a **(34)**

1. Pulire gli accessori con acqua calda e sapone.
2. **Dopo la pulizia:** Lasciare asciugare completamente tutti gli accessori.

Pulizia del panno mocio

- ■ Il panno mocio **(17)** può essere lavato in lavatrice.
- □ Lavare il panno mocio **(17)** in acqua calda (fino a +40 °C).
- □ Se necessario, utilizzare solo candeggina senza cloro.
- □ Non usare l'asciugatrice.
- □ Non stirare.
- □ Non lavare chimicamente.

Svuotamento e pulizia del contenitore di raccolta dello sporco

Fig. H

⚠ **ATTENZIONE! Rischio di danni al prodotto!** Non utilizzare il prodotto se il contenitore di raccolta dello sporco **(19)** non è inserito.

ⓘ **INFO:** Pulire il contenitore di raccolta dello sporco **(19)** dopo ogni utilizzo.

1. Premere verso l'interno entrambi i pulsanti di sblocco del contenitore di raccolta dello sporco **(20)**. Tirare l'impugnatura del contenitore di raccolta dello sporco **(38)** per estrarre il contenitore di raccolta dello sporco **(19)** dal telaio principale **(21)**.
2. Estrarre il coperchio dell'unità filtro **(35)** e rimuovere la spugna **(36)** dal contenitore di raccolta dello sporco **(19)**.
3. Ruotare la copertura dell'unità filtro **(37)** in senso antiorario ed estrarla.
4. Svuotare il contenitore di raccolta dello sporco **(19)**.
5. Rimontare il contenitore di raccolta dello sporco **(19)** in sequenza inversa.
6. Posizionare il contenitore di raccolta dello sporco **(19)** sul telaio principale **(21)**.
7. Spingere il contenitore di raccolta dello sporco **(19)** nel telaio principale **(21)** fino all'incastro.

Manutenzione

Sostituzione del filtro dell'acqua

Fig. F

⚠ **AVVERTENZA! Rischio di scossa elettrica!** Prima della manutenzione spegnere il prodotto e scollegare la spina **(11)** dalla presa.

ⓘ **INFO: Se la produzione di vapore diminuisce drasticamente:** Sostituire il filtro dell'acqua **(34)**.

1. Rimuovere il vaporizzatore manuale **(9)** dal telaio principale **(21)** (vedere "Montaggio del vaporizzatore manuale").
2. Rimuovere il serbatoio dell'acqua **(22)** dal vaporizzatore manuale **(9)** (vedere "Riempimento del serbatoio dell'acqua").
3. **Rimuovere il vecchio filtro dell'acqua (34):** Tirare il filtro dell'acqua verso il basso.
4. Inserire il nuovo filtro dell'acqua **(34)**. Premere il filtro dell'acqua verso il basso. Assicurarsi che il filtro dell'acqua sia inserito correttamente.
5. Fissare il serbatoio dell'acqua **(22)** sul vaporizzatore manuale **(9)** (vedere "Riempimento del serbatoio dell'acqua").

Pezzi di ricambio/accessori

- ■ I clienti possono acquistare ricambi compatibili e accessori su www.optimex-shop.com.
- ■ Gli ordini possono essere effettuati ed elaborati solo online.
- □ Per ulteriori informazioni, contattare il servizio di assistenza Lidl (vedere "Assistenza").

Parte	
(17)	Panno mocio
(30)	Panno piccolo
(34)	Filtro dell'acqua
(36)	Spugna

Smaltimento

L'imballaggio è composto da materiali ecologici che possono essere smaltiti presso i siti di raccolta locali per il riciclo.



Osservare l'identificazione dei materiali di imballaggio per lo smaltimento differenziato, i quali sono contrassegnati da abbreviazioni (a) e da numeri (b) con il seguente significato: 1–7:

10_522875_2601_IT.indd 107 4/11/2026 3:47:02 PM

plastiche/20-22: carta e cartone/80-98: materiali compositi.

Prodotto:

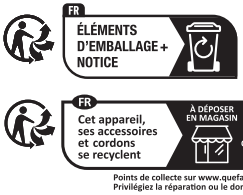

Il prodotto, i suoi accessori e i materiali di imballaggio sono riciclabili e soggetti alla responsabilità estesa del produttore. Per un migliore trattamento dei rifiuti, smaltirli separatamente seguendo i diversi simboli della raccolta differenziata.

Il logo Triman è valido solamente per la Francia.



E' possibile informarsi circa le possibilità di smaltimento del prodotto usato presso l'amministrazione comunale o cittadina.



Per questioni di tutela ambientale non gettare il prodotto usato tra i rifiuti domestici, ma provvedere invece al suo corretto smaltimento. Presso l'amministrazione competente è possibile ricevere informazioni circa i siti di raccolta e i relativi orari di apertura.

Garanzia

Il prodotto è stato fabbricato accuratamente secondo severe direttive di qualità ed è stato controllato meticolosamente prima della consegna. In caso di difetti di materiale o fabbricazione l'acquirente può far valere diritti legali nei confronti del venditore. La nostra garanzia sotto riportata non costituisce alcun limite ai diritti legali dell'acquirente.

Questo prodotto è garantito per 3 anni con decorrenza dalla data di acquisto. La garanzia decorre dalla data d'acquisto. Conservare lo scontrino originale in un posto sicuro perché questo documento viene richiesto come prova dell'avvenuto acquisto.

Tutti i danni o difetti presenti già al momento dell'acquisto devono essere comunicati subito dopo l'apertura della confezione.

Se entro 3 anni dalla data di acquisto di questo prodotto si rileva un difetto di materiale o di fabbricazione, noi procederemo, a nostra discrezione, alla riparazione o sostituzione gratuite del prodotto o al rimborso del prezzo di acquisto. Un eventuale intervento in garanzia non prolunga né rinnova il periodo di garanzia stesso. Ciò vale anche per le parti sostituite e riparate.

Questa garanzia decade in caso di danneggiamento oppure uso o manutenzione impropri del prodotto.

La prestazione in garanzia vale per difetti del materiale o di fabbricazione. Questa garanzia non si estende a componenti del prodotto esposti a normale logorio, che possono pertanto essere considerati come componenti soggetti a usura (esempio capacità della batteria, calcificazione, lampade, pneumatici, filtri, spazzole...). La garanzia non si estende altresì a danni che si verificano su componenti delicati (esempio interruttori, batterie, parti realizzate in vetro, schermi, accessori vari) nonché danni derivanti dal trasporto o altri incidenti.

Gestione dei casi in garanzia

Per garantire un rapido disbrigo delle proprie pratiche, seguire le istruzioni seguenti:

Per ogni richiesta si prega di conservare lo scontrino e il codice dell'articolo (IAN 522875_2601) come prova d'acquisto.

Il numero d'articolo può essere dedotto dalla targhetta, da un'incisione, dal frontespizio delle istruzioni (in basso a sinistra) oppure dall'adesivo applicato sul retro o sul lato inferiore.

In caso di disfunzioni o avarie, contattare innanzitutto i partner di assistenza elencati di seguito telefonicamente oppure via e-mail.

Si può inviare il prodotto ritenuto difettoso all'indirizzo del centro di assistenza indicato con spedizione esente da affrancatura, completo del documento di acquisto (scontrino) e della descrizione del difetto, specificando anche quando tale difetto si è verificato.

Assistenza

(IT) **Assistenza Italia**
Tel.: 800781188
E-Mail: owim@lidl.it

CE

10_522875_2601_IT.indd 108 4/11/2026 3:47:02 PM

A felhasznált piktogramok/szimbólumok listája ... Oldal 110
Rendeltetésszerű használat ... Oldal 110
Alkatrészlista ... Oldal 110
Műszaki adatok ... Oldal 111
Általános biztonsági utasítások ... Oldal 111
Első használat ... Oldal 113
Összeszerelés ... Oldal 113
A cső felszerelése ... Oldal 113
A porszívófej felhelyezése ... Oldal 114
A felmosókendő behelyezése ... Oldal 114
A kézi gőzölő felszerelése ... Oldal 114
Kezelés ... Oldal 114
A víztartály feltöltése ... Oldal 114
Bekapcsolás ... Oldal 115
A gőzmennyiség beállítása ... Oldal 116
Kikapcsolás ... Oldal 116
Tisztítás és karbantartás ... Oldal 116
Tisztítás ... Oldal 116
Karbantartás ... Oldal 117
Mentesítés ... Oldal 117
Garancia ... Oldal 117
Garanciális ügyek lebonyolítása ... Oldal 118
Szerviz ... Oldal 118

11_522875_2601_HU.indd 109 4/11/2026 3:47:05 PM

A felhasznált piktogramok/szimbólumok listája

A kezelési útmutatóban, és a csomagoláson az alábbi figyelmeztető jelzésekkel találkozhat:

	**VESZÉLY!** – Magas kockázati szintű veszélyre utal, melyet ha nem kerülnek el, az halálesethez vagy súlyos sérüléshez vezet (pl. fulladásveszély)		Váltóáram/-feszültség
		Hz	Hertz (hálózati frekvencia)
	**FIGYELMEZTETÉS!** – Közepes kockázati szintű veszélyre utal, melyet ha nem kerülnek el, az halálesethez vagy súlyos sérüléshez vezethet (pl. áramütés kockázata)	**W**	Watt
		IPX4	Ráfröccsenő víz ellen védett
	**VIGYÁZAT!** – Alacsony kockázati szintű veszélyre utal, melyet ha nem kerülnek el, az könnyebb vagy mérsékelt sérüléshez vezethet (pl. forrázásveszély)		**TUDNIVALÓ:** Ez a szimbólum a „Tudnivalók" szó mellett hasznos információkra hívja fel a figyelmet.
	**FIGYELEM!** – Lehetséges anyagi károkra hívja fel a figyelmet (pl. rövidzárlat veszélye)		**Veszély** – áramütésveszély!
	**Figyelmeztetés –** leforrázásveszély!		Mosható 40 °C-on
	Ne használjon fehérítőt		Ne szárítsa szárítógépben
	Ne vasalja		Ne vegytisztítsa
	A CE-jelzés azt jelzi, hogy a termék megfelel a rá vonatkozó EU előírásoknak.		Bevizsgált termék. Cseppmaradékokat tartalmazhat.
	Biztonsági utasítások Kezelési utasítások		

GŐZTISZTÍTÓ 3 AZ 1-BEN

Rendeltetésszerű használat

- A termék kizárólag beltéri felületek tisztítására alkalmas. A termék más célra nem használható.
- A termék kizárólag háztartási használatra, magáncélra készült, üzleti célokra nem használható.
- A gyártó nem vállal felelősséget a szakszerűtlen használat miatt bekövetkező károkért.

Alkatrészlista

A ábra

(1) Gőzlöket gomb a fogón
(2) Porszívó kapcsoló
(3) Fogó
(4) Kábelcsat
(5) Kábelcsat a fogón
(6) Cső
(7) Csavar
(8) Emelőkar

11_522875_2601_HU.indd 110 4/11/2026 3:47:05 PM

(9) Kézi gőzölő
(10) Kapcsológomb (**I/O**)
(11) Elektromos vezeték csatlakozóval
(12) A víztartály kioldógombjai
(13) Kábelcsat a fő kereten
(14) A porszívófej kioldógombja
(15) A betét kioldógombja
(16) Betét
(17) Felmosókendő
(18) Porszívófej
(19) Szennygyűjtő tartály
(20) A szennygyűjtő tartály kioldógombjai
(21) Fő keret
(22) Víztartály
(23) (kézi gőzlöket gomb)
(24) Kezelőfelület
(25) **STEAM REGULATION** (gőzszabályozó gomb)
(26) A kézi gőzölő kioldógombja

B ábra

Tartozékok

(27) Gégecső
(28) Szűkítő fej
(29) Ablaklehúzó fej
(30) Kis méretű kendő
(31) Fém kefe
(32) Műanyag kefe
(33) Réstisztító kefe
(34) Vízszűrő

H ábra

(35) A szűrőegység fedele
(36) Szivacs
(37) A szűrőegység takaróeleme
(38) A szennygyűjtő tartály fogója

Műszaki adatok

Bemenő feszültség:	220–240 V~, 50–60 Hz
Teljesítményfelvétel:	1800 W
Bemenő teljesítmény (gőzfunkció):	1200 W
Bemenő teljesítmény (kikapcsolt állapot):	0,0 W
A víztartály űrtartalma:	340 ml
Védelmi osztály:	I
Védelmi besorolás:	IPX4

⚠ Általános biztonsági utasítások

A TERMÉK HASZNÁLATA ELŐTT ISMERKEDJEN MEG MINDEN BIZTONSÁGI ÉS KEZELÉSI UTASÍTÁSSAL! HA A TERMÉKET TOVÁBBADJA, ADJA MELLÉ EZEKET A DOKUMENTUMOKAT IS!

A jelen használati útmutatóban leírtak figyelmen kívül hagyásából adódó károk esetén a garancia érvényét veszti! A következményes károkért nem vállalunk felelősséget! A szakszerűtlen használat vagy a biztonsági utasítások figyelmen kívül hagyása miatti anyagi károkért és személyi sérülésekért nem vállalunk felelősséget!

Gyermekek és fogyatékkal élők

⚠ **FIGYELMEZTETÉS! ÉLETVESZÉLY GYERMEKEK, KISGYERMEKEK SZÁMÁRA!**

Ne hagyja a gyermekeket a csomagolóanyagokkal felügyelet nélkül. A csomagolóanyagok fulladást okozhatnak. A gyermekek gyakran alábecsülik az ezzel kapcsolatos veszélyeket. Tartsa a csomagolóanyagokat gyermekektől távol.

- A terméket akkor használhatják csökkent testi, érzékszervi vagy szellemi képességű, valamint megfelelő tapasztalattal és tudással nem rendelkező személyek, ha számukra felügyeletet biztosítanak vagy ha utasításokat kapnak a termék biztonságos használatával kapcsolatban és megértik az azzal járó veszélyeket.
- Gyermekek nem játszhatnak a termékkel.

11_522875_2601_HU.indd 111 4/11/2026 3:47:05 PM

- A terméket és az elektromos vezetéket tartsa gyermekektől távol a termék bekapcsolt állapotában, és annak lehűlése alatt.

Rendeltetésszerű használat

⚠ **FIGYELMEZTETÉS! Sérülésveszély!** A terméket kizárólag ezen használati útmutatónak megfelelően használja. Ne próbálja meg a terméket bármilyen módon módosítani.

- A terméket kizárólag kezelt, jól szigetelt, vízálló padlókon használja.
  - Bármely gőzölési fokozat mellett: Márvány- és kőpadlón vagy csempén
  - Legalacsonyabb gőzölési fokozaton, nedves felmosókendővel **(17)**: Laminált padlón, parkettán vagy keményfa padlón
- A terméket soha ne használja
  - Kezeletlen vagy a vizet áteresztő padlókon,
  - Viasszal kezelt bútorokon vagy padlókon,
  - Pamutot tartalmazó szőnyegeken,
  - Befagyott üvegeken,
  - Bőrön,
  - És gőzre érzékeny anyagokon.
- Legyen óvatos, ha a terméket hideg környezetben üvegen használja, mert az üveg eltörhet.
- Viaszolt és egyes nem viaszolt padlófelületeken történő használat a fényesség csökkenéséhez vezethet.
- A termék csak olyan üveglapokon használható, amelyek legalább szobahőmérsékletűek. Nem használható külső üvegeken vagy fagypont alatti hőmérsékleteken.
- Használat előtt: Javasolt az anyagot a munkafelület egy elkülönített területén letesztelni.

Elektromos biztonság

⚠ **VESZÉLY! Áramütésveszély!** Ne próbálja meg saját kezűleg megjavítani a terméket. Hibás működés esetén a termék javítási munkáit bízza képzett szakemberre.

⚠ **FIGYELMEZTETÉS! Áramütésveszély!** A termék elektromos részeit ne merítse vízbe vagy más folyadékokba. Soha ne tartsa a terméket folyó víz alá.

⚠ **FIGYELMEZTETÉS! Áramütésveszély!** Ne használja a terméket, ha sérült. Ha a termék megsérült, válassza le a hálózati áramról és forduljon az eladójához.

⚠ **FIGYELMEZTETÉS! Sérülésveszély!** Használat után, valamint tisztítás és karbantartás előtt szüntesse meg a termék áramellátását.

- A terméket csak földelt konnektorhoz csatlakoztassa.
- Ellenőrizze, hogy a hálózati csatlakozó megfelelően illeszkedik-e a konnektorba.
- Ne használja a terméket, ha az leesett, azon látható sérüléseket észlel, vagy ha szivárog.
- Mielőtt a terméket a hálózati áramra csatlakoztatná ellenőrizze, hogy a hálózat feszültsége és áramerőssége megfelel-e a termék adattábláján feltüntetettnek.
- Rendszeresen ellenőrizze az elektromos vezeték és a csatlakozó épségét. Ha a termék

11_522875_2601_HU.indd 112 4/11/2026 3:47:05 PM

elektromos vezetéke megsérül, a kockázatok elkerülése érdekében azt a gyártónak, az ügyfélszolgálatának, vagy egy hasonló képzettségű szakembernek kell kicserélnie.
- Hogy az elektromos vezeték ne sérüljön, azt ne nyomja össze, ne hajlítsa meg és ne vezesse át éles sarkokon. Tartsa forró felületektől és nyílt lángoktól is távol. Az elektromos vezetéket úgy vezesse, hogy azt senki se tudja megrántani, és hogy abban senki ne tudjon elbotlani.
- Ne hagyja a terméket felügyelet nélkül, amíg az az elektromos hálózatra csatlakozik.
- Folyadékot vagy gőzt ne irányítson elektromos alkatrészeket tartalmazó készülékekre (pl. sütő belsejébe).
- A betöltőnyílást a használat alatt ne hagyja nyitva.

Égési sérülés veszélye

⚠ VIGYÁZAT! Égési sérülés veszélye!
Ne érjen a forró felületekhez. Ügyeljen a kilépő gőzre. A termékhez csak a fogónál érjen.

- A gőz nagyon forró. Soha ne tartsa a kezeit a gőzáram elé.

Kezelés

- A terméket csak száraz helyiségekben, beltéren használja.
- A víztartály feltöltése előtt húzza ki a hálózati csatlakozót a konnektorból.
- Hosszabbítókábel használata nem ajánlott. Amennyiben mégis szükség van hosszabbítókábelre, annak alkalmasnak kell lennie legalább 10 A áram vezetésére. Úgy helyezze el a vezetékeket, hogy azokban senki ne tudjon elbotlani, és semmiben ne eshessen kár.
- Ne üzemeltesse a terméket nedves kézzel vagy vizes talajon állva. Soha ne érjen az elektromos csatlakozóhoz vizes, nedves kézzel.
- Ne használja a terméket, ha az elektromos vezeték csomósodás elleni védelme megsérül!

Tisztítás és tárolás

- Kapcsolja ki a terméket, mielőtt az elektromos csatlakozóját a konnektorból kihúzná.
- Az elektromos csatlakozót ne a vezetéknél fogva húzza ki a konnektorból. Az elektromos vezetéket ne tekerje a termék köré.
- A terméket, az elektromos vezetéket és a csatlakozót óvja a portól, a közvetlen napfénytől, a rácseppenő vagy ráfröccsenő víztől.
- A terméket hűvös, száraz, nedvességtől védett, gyermekektől elzárt helyen tárolja.
- Óvja a terméket a hőtől. Ne tegye a terméket nyílt lángok vagy hőforrások (tűzhelyek, fűtőberendezések) közelébe.

Első használat

☐ Távolítsa el a csomagolóanyagokat. Ellenőrizze, hogy az alkatrészek hiánytalanok-e.

Összeszerelés

A cső felszerelése

C ábra

ⓘ **TUDNIVALÓ:** Ehhez a lépéshez egy csillagcsavarhúzóra van szükség.

1. Csavarja ki a csavart **(7)** egy csillagcsavarhúzó segítségével. Vegye ki az csavart a csőből **(6)**.

11_522875_2601_HU.indd 113 4/11/2026 3:47:05 PM

2. Csatolja rá a csövet **(6)** a fő keretre **(21)** (C ábra, 1. lépés).
3. Tegye be a csavart **(7)**. Csavarja be a csavart egy csillagcsavarhúzó segítségével (C ábra, 2. lépés).

A porszívófej felhelyezése

C ábra

ⓘ **TUDNIVALÓ:** Nyomja rá a porszívófejet **(18)** a fő keretre **(21)**. Ehhez ne használjon túl nagy erőt. Az alkatrészek összekapcsolásához használja mindkét kezét.

1. Igazítsa a porszívófej **(18)** rögzítőnyílását a fő kerethez **(21)**.
2. Tolja a be a fő keretet **(21)** a porszívófejbe **(18)**. A porszívófej kioldógombja **(14)** a helyére rögzül (C ábra, 3. lépés).

A porszívófej szögének beállítása

☐ A porszívófej **(18)** kioldása és rögzítése a szög beállításához:

Állás	Utasítások
Lazítsa meg	1. Óvatosan lépjen rá a porszívófejre **(18)**. 2. Húzza meg a fő keretet **(21)** hátrafelé.
Lezárás	1. Húzza a fő keretet **(21)** előrefelé. 2. A porszívófej **(18)** berögzül.

A felmosókendő behelyezése

ⓘ **TUDNIVALÓ:** A felmosókendő **(17)** padlófelületek nedves tisztításához használható.

1. Óvatosan lépjen rá a betét kioldógombjára **(15)**. Vegye ki a le a betétet **(16)** a porszívófejből **(18)**.
2. Tekerje a felmosókendőt **(17)** a betét **(16)** talpa köré.
3. Tegye a betétet **(16)** a padlóra úgy, hogy a felmosókendő **(17)** lefelé nézzen.
4. Helyezze rá a porszívófejet **(18)** a betétre **(16)**.
5. Nyomja a porszívófejet **(18)** lefelé, amíg a betét **(16)** a helyére nem rögzül.

A kézi gőzölő felszerelése

D ábra

A kézi gőzölő levétele

1. Nyomja meg a kézi gőzölő kioldógombját **(26)**.
2. Vegye ki a kézi gőzölőt **(9)** a fő keretből **(21)**.

A kézi gőzölő felhelyezése

1. Helyezze rá a kézi gőzölőt **(9)** a fő keretre **(21)**.
2. Tolja be a kézi gőzölőt **(9)** az fő keretbe **(21)**. A kézi gőzölő ekkor berögzül.

A gégecső felszerelése

ⓘ **TUDNIVALÓ:** A gégecső **(27)** a nehezen hozzáférhető helyeken használható.

1. **A gégecső (27) felszerelése:** Igazítsa a kioldókart a kézi gőzölő **(9)** rögzítőnyílásához.
2. Tolja be a gégecsövet **(27)** a kézi gőzölőbe **(9)**, amíg az be nem rögzül.

A szűkítő fej felszerelése

ⓘ **TUDNIVALÓ:** A fém kefe **(31)** rézötvözetből készült. Használat során ügyeljen arra, hogy ne karcolja össze a tisztítandó felületet.

1. Igazítsa a szűkítő fej **(28)** kioldókarját a kézi gőzölő **(9)**/gégecső **(27)** rögzítőnyílásához.
2. Tolja be a szűkítő fejet **(28)** a kézi gőzölőbe **(9)**/gégecsőbe **(27)**, amíg az be nem rögzül.
3. A szükséges tartozék kiválasztása:

Tartozékok		Javasolt alkalmazási hely
(29)	Ablaklehúzó fej	Zuhanyzókabinok, tükrök, üveg
(29) + **(30)**	Ablaklehúzó fej + Kis méretű kendő	Kanapék, terítők, ruhadarabok
(31)	Fém kefe	Főzőlapok
(32)	Műanyag kefe	Főzőlapok, zuhanyzók, hűtőszekrények
(33)	Réstisztító kefe	Fugák

4. Helyezze rá a kiválasztott tartozékot **(29)**/**(31)**/**(32)**/**(33)** a szűkítő fejre **(28)**.
5. **Textilek/ruhadarabok felfrissítése:** Helyezze rá a kis méretű kendőt **(30)** az ablaklehúzó fejre **(29)** (G ábra).

Kezelés

A víztartály feltöltése

⚠ **FIGYELMEZTETÉS! Áramütésveszély!** A víztartály **(22)** feltöltése előtt, mindig húzza ki az elektromos csatlakozót **(11)** a konnektorból.

⚠ **FIGYELEM! A termék sérülésének kockázata!** A víztartályba **(22)** vezetékes- vagy desztillált vizet töltsön, adalékok nélkül. Ha a vezetékes vize túl kemény, használjon desztillált vizet. Amennyiben Önnél a víz mérsékelten kemény, keverjen össze desztillált vizet vezetékes vízzel 1:1 arányban.

11_522875_2601_HU.indd 114 4/11/2026 3:47:05 PM

ⓘ **TUDNIVALÓ:**

- A víztartály **(22)** átlátszó, így bármikor ellenőrizheti a víz szintjét.
- **Ha a víztartály (22) kiürült:** A termékből nem távozik gőz.
- **A vízkeménység ellenőrzése:** Használjon ehhez tesztcsíkot, vagy érdeklődjön vízszolgáltatójánál.
- Ne haladja meg a víztartály **(22)** maximális, 340 ml-es űrtartalmát.
- **A működés folytatása:** Töltse fel a víztartályt **(22)**.

1. Vegye le a kézi gőzölőt **(9)** a fő keretről **(21)** (lásd „A kézi gőzölő felszerelése" c. részt).
2. **A víztartály (22) kivétele a kézi gőzölőből (9):** Nyomja meg a víztartály kioldógombját **(12)**.
3. Töltse fel a víztartályt **(22)** a betöltőnyíláson keresztül.
4. Tolja vissza a víztartályt **(22)** a kézi gőzölőbe **(9)**, amíg az be nem rögzül.

Bekapcsolás

⚠ **FIGYELMEZTETÉS! Áramütésveszély!** Kapcsolja ki a terméket és húzza ki az elektromos csatlakozót **(11)** a konnektorból, mielőtt:

- Beállításokat végez,
- Karbantartási munkákat végez,
- A terméket tisztítja és
- Amikor a terméket nem használja.

ⓘ **TUDNIVALÓ:** A termék használati módjai:

- Porszívó
- Gőzfelmosó
- Gőzölős porszívó
- Kézi gőzölő

1. Tekerje le teljesen az elektromos vezetéket **(11)**.
2. Dugja be a hálózati csatlakozót **(11)** egy megfelelő konnektorba.

Használat (tartozékok)	Leírás
Porszívó	1. Tolja a kapcsológombot **(10)** az **I** állásba. 2. Nyomja meg a porszívó kapcsolót **(2)** a fogón. 3. Kezdje el a felület porszívózását.
Gőzfelmosó **(17)** Felmosókendő	1. Tolja a kapcsológombot **(10)** az **I** állásba. A ON zölden villog a kezelőfelületen **(24)**. 2. Várjon kb. 30 másodpercet, amíg a ON zölden világít. 3. Állítsa be a gőz mennyiségét (lásd „A gőzmennyiség beállítása" c. részt). 4. Tartsa lenyomva a gőzlöket gombot a fogón **(1)**. A gőz kibocsátásához használat közben mozgassa a terméket előre-hátra.
Gőzölős porszívó **(17)** Felmosókendő	ⓘ **TUDNIVALÓ:** A gőz és a szívás kombinált használata lehetővé teszi a por eltávolítását és a padló fertőtlenítését egyetlen művelettel. 1. Tolja a kapcsológombot **(10)** az **I** állásba. A ON zölden villog a kezelőfelületen **(24)**. 2. Várjon kb. 30 másodpercet, amíg a ON zölden világít. 3. Állítsa be a gőz mennyiségét (lásd „A gőzmennyiség beállítása" c. részt). 4. Nyomja meg a porszívó kapcsolót **(2)** a fogón. 5. Tartsa lenyomva a gőzlöket gombot a fogón **(1)**. A gőz kibocsátásához használat közben mozgassa a terméket előre-hátra.
Kézi gőzölő **(29)** Ablaklehúzó fej **(30)** Kis méretű kendő **(31)** Fém kefe **(32)** Műanyag kefe **(33)** Réstisztító kefe	⚠ **FIGYELMEZTETÉS! Áramütésveszély!** A termék bekapcsolt állapotában: A terméket ne irányítsa elektromos alkatrészeket tartalmazó készülékek felé (pl. sütők belső tere). ⓘ **TUDNIVALÓ:** A terméknek az előmelegedéshez kb. 30 másodpercre van szüksége. Az előmelegedés után a szivattyú egy hangjelzés kíséretében bekapcsol. A gőz folyamatosan távozik addig, amíg a víztartály **(22)** ki nem ürül. 1. Vegye le a kézi gőzölőt **(9)** a fő keretről **(21)** (lásd „A kézi gőzölő felszerelése" c. részt). 2. Tolja a kapcsológombot **(10)** az **I** állásba. A ON zölden villog a kezelőfelületen **(24)**. 3. Várjon kb. 30 másodpercet, amíg a ON zölden világít. 4. Állítsa be a gőz mennyiségét (lásd „A gőzmennyiség beállítása" c. részt). 5. Tartsa lenyomva a gombot **(23)**. A kézi gőzölőből **(9)** gőz távozik.

11_522875_2601_HU.indd 115 4/11/2026 3:47:06 PM

A gőzmennyiség beállítása

E ábra

ⓘ **TUDNIVALÓ:**

- ■ 3 gőzmennyiségszint állítható be.
- □ Szintetikus anyagok, bársony, vagy egyéb érzékeny szövetek gőzölése előtt mindig ellenőrizze az ápolási címkét.
  Ha az anyag gőzölésre alkalmas, tartsa a felhelyezett tartozékot **(18)**/**(28)**/**(29)**/**(31)**/**(32)**/**(33)** az anyagtól 10–15 cm távolságra.
- □ **A gőzmennyiség beállítása az alkalmazásnak megfelelően:** Nyomja meg a **STEAM REGULATION** gombot **(25)** egyszer, vagy többször egymás után:

A gőz mennyisége	Használat
MIN	Parketta és laminált padló, kényes szövetek, kárpitozott bútorok, kanapék és matracok stb. tisztítása.
MEDIUM	Ablakok és padlók tisztítása
MAX	Lerakódások, foltok, zsiradékok eltávolítása

Kikapcsolás

ⓘ **TUDNIVALÓ: Kikapcsolt üzemmód:** Az elektromos csatlakozó **(11)** be van dugva a konnektorba, és a kapcsológomb **(10) O** állásban van.

1. Nyomja meg a porszívó kapcsolót **(2)** a fogón.
2. Tolja a kapcsológombot **(10)** az **O** állásba. A ON kialszik a kezelőfelületen **(24)**.
3. Húzza ki az elektromos csatlakozót **(11)** a konnektorból.

Tisztítás és karbantartás

Tisztítás

⚠ **FIGYELMEZTETÉS! Áramütésveszély!** Tisztítás előtt: Kapcsolja ki a terméket. Húzza ki az elektromos csatlakozót **(11)** a konnektorból.

⚠ **FIGYELMEZTETÉS!** A termék elektromos alkatrészeit ne merítse vízbe vagy más folyadékokba. Soha ne tartsa a terméket folyó víz alá.

⚠ **FIGYELEM! A termék sérülésének kockázata!** A termék tisztításához ne használjon súrolószereket, agresszív tisztítószereket vagy kemény keféket.

A főegység tisztítása

1. A terméket csak egy enyhén nedves ruhával tisztítsa.
2. Ügyeljen arra, hogy ne jusson víz vagy más folyadék a termék belsejébe.
3. **Tisztítás után:** Hagyja az alkatrészeket teljes mértékben megszáradni.

A tartozékok tisztítása

Tartozékok: **(27)** - **(34)**

1. Az alkatrészeket tisztítsa meleg, mosogatószeres vízzel.
2. **Tisztítás után:** Hagyja az alkatrészeket teljes mértékben megszáradni.

A felmosókendő tisztítása

- ■ A felmosókendő **(17)** mosógépben tisztítható.
- □ A felmosókendőt **(17)** kimoshatja forró vízben (legfeljebb +40 °C-on).
- □ Szükség esetén használjon klórmentes fehérítőt.
- □ Ne szárítsa szárítógépben.
- □ Ne vasalja.
- □ Vegytisztítani tilos.

A szennygyűjtő tartály ürítése és tisztítása

H ábra

⚠ **FIGYELEM! A termék sérülésének kockázata!** Ne használja a terméket, ha a szennygyűjtő tartály **(19)** nincs behelyezve.

ⓘ **TUDNIVALÓ:** Minden használat után tisztítsa meg ki a szennygyűjtő tartály **(19)**.

1. Nyomja a szennygyűjtő tartály mindkét kioldógombját **(20)** befelé. Húzza meg a szennygyűjtő tartály fogóját **(38)**, és vegye ki a szennygyűjtő tartályt **(19)** a fő keretből **(21)**.
2. Húzza ki a szűrőegység fedelét **(35)**, majd vegye ki a szivacsot **(36)** a szennygyűjtő tartályból **(19)**.
3. Fordítsa el a szűrőegység takaróelemét **(37)** az óramutató járásával ellentétes irányban, majd húzza ki.
4. Ürítse ki a szennygyűjtő tartályt **(19)**.
5. Szerelje össze a szennygyűjtő tartályt **(19)** a lépések fordított sorrendben történő követésével.
6. Helyezze rá a szennygyűjtő tartályt **(19)** a fő keretre **(21)**.
7. Tolja rá a szennygyűjtő tartályt **(19)** a fő keretre **(21)**, amíg az be nem rögzül.

11_522875_2601_HU.indd 116 4/11/2026 3:47:06 PM

Karbantartás

A vízszűrő cseréje

F ábra

⚠ **FIGYELMEZTETÉS! Áramütésveszély!**
Karbantartás előtt kapcsolja ki a terméket, és húzza ki az elektromos csatlakozót **(11)** a konnektorból.

ⓘ **TUDNIVALÓ: Ha a gőzölési teljesítmény drasztikusan lecsökken:** Cserélje ki a vízszűrőt **(34)**.

1. Vegye le a kézi gőzölőt **(9)** a fő keretről **(21)** (lásd „A kézi gőzölő felszerelése" c. részt).
2. Vegye le a víztartályt **(22)** a kézi gőzölőről **(9)** (lásd „A víztartály feltöltése" c. részt).
3. **A régi vízszűrő (34) kivétele:** Húzza a vízszűrőt lefelé.
4. Helyezze be az új vízszűrőt **(34)**. Nyomja le a vízszűrőt óvatosan. Ellenőrizze, hogy a vízszűrő megfelelően van-e behelyezve.
5. Rögzítse rá a víztartályt **(22)** a kézi gőzölőre **(9)** (lásd „A víztartály feltöltése" c. részt).

Pótalkatrészek/tartozékok

- ■ Ügyfeleink kompatibilis pótalkatrészeket és tartozékokat a www.optimex-shop.com oldalról szerezhetnek.
- ■ A megrendelés feladása és feldolgozása kizárólag online lehetséges.
- □ További információkat a Lidl ügyfélszolgálati forródrótján kaphat (lásd a „Szerviz" c. részt).

Alkatrész	
(17)	Felmosókendő
(30)	Kis méretű kendő
(34)	Vízszűrő
(36)	Szivacs

Mentesítés

A csomagolás környezetbarát anyagokból készült, amelyeket a helyi újrahasznosító helyeken adhat le ártalmatlanítás céljából.



A hulladék elkülönítéséhez vegye figyelembe a csomagolóanyagon található jelzéseket. Ezek rövidítéseket (a) és számokat (b) tartalmaznak a következő jelentéssel: 1–7: műanyagok/20–22: papír és karton/80–98: kötőanyagok.

Termék:





A termék, beleértve a tartozékokat és a csomagolóanyagokat is, újrahasznosítható, és a gyártó kiterjesztett felelőssége alá tartozik.
A jobb hulladékkezelés érdekében az ábrán látható információk (szortírozási információk) alapján külön ártalmatlanítsa őket.

A Triman-logó csak Franciaországra vonatkozik.



A kiszolgált termék megsemmisítési lehetőségeiről lakóhelye illetékes önkormányzatánál tájékozódhat.



A környezete érdekében, ne dobja a kiszolgált terméket a háztartási szemétbe, hanem adja le szakszerű ártalmatlanításra. A gyűjtőhelyekről és azok nyitvatartási idejéről az illetékes önkormányzatnál tájékozódhat.

Garancia

A terméket gondosan, szigorú minőségi előírások betartásával gyártottuk, és a szállítás előtt gondosan ellenőriztük. Anyag- vagy gyártási hibák esetén a termék eladójával szemben törvényes jogok illetik meg. Az Ön törvényes jogait az általunk alább meghatározott garancia semmilyen módon nem korlátozza.

Erre a termékre 3 év garanciát adunk a vásárlás dátumától számítva. A garancia idő a vásárlás dátumával kezdődik. Biztonságos helyen őrizze meg az eredeti vásárlói bizonylatot, mert ez a dokumentum szükséges a vásárlás bizonyításához.

A vásárláskor fennálló károkat és hiányosságokat a termék kicsomagolása után haladéktalanul jelezze.

Ha ezen a terméken a vásárlástól számított 3 éven belül anyag- vagy gyártási hibát észlel, választásunk szerint ingyenesen megjavítjuk vagy kicseréljük a terméket. A garancia idő nem hosszabbodik meg a helyette nyújtott szavatossági igény által. Ez a kicserélt vagy javított alkatrészekre is érvényes.

A garancia megszűnik, ha a terméket megrongálták, ill. nem szakszerűen kezelték vagy végezték a karbantartást.

A garancia az anyag- és gyártási hibákra vonatkozik. Ez a garancia nem terjed ki azokra a termékalkatrészekre, amelyek normál kopásnak vannak kitéve, és ezért gyorsan kopó alkatrésznek minősülnek (pl. elemekre, akkumulátorokra,

11_522875_2601_HU.indd 117 4/11/2026 3:47:06 PM

tömlőkre, tintapatronokra), illetve a törékeny alkatrészek sérülésére, pl. kapcsolókra vagy üveg alkatrészekre.

Garanciális ügyek lebonyolítása

Ügyének gyors elintézhetősége céljából, kérjük kövesse az alábbi útmutatást:

Kérjük, kérdések esetére készítse elő a pénztárblokkot és a cikkszámot (IAN 522875_2601) a vásárlás tényének az igazolására.

Kéjük, hogy a cikkszámot olvassa le a típustábláról, a gravírozásból, az Útmutató címoldaláról (balra lent), illetve a hátoldalon, vagy a termék alján található matricáról.

Amennyiben működési hibák, vagy egyéb hiányosság lépne fel, először vegye fel a kapcsolatot a következőkben megnevezett szervizek egyikével telefonon, vagy e-mailen.

A hibásnak ítélt terméket ezután a vásárlást igazoló blokk, valamint a hiba leírásának és keletkezési idejének mellékelésével díjmentesen postázhatja az Önnel közölt szervizcímre.

Szerviz

(HU) **Szerviz Magyarország**
Tel.: 0680021225
E-mail: owim@lidl.hu

CE

11_522875_2601_HU.indd 118 4/11/2026 3:47:06 PM

Lista dos pictogramas e símbolos utilizados ... Página 120
Utilização adequada ... Página 120
Lista das peças ... Página 120
Dados técnicos ... Página 121
Indicações de segurança gerais ... Página 121
Primeira utilização ... Página 124
Instalação ... Página 124
Instalar o tubo ... Página 124
Instalar o bocal do aspirador ... Página 124
Colocar a almofada da mopa ... Página 124
Montar o aparelho de limpeza a vapor manual ... Página 124
Utilização ... Página 125
Encher o depósito de água ... Página 125
Ligar ... Página 125
Configurar a quantidade de vapor ... Página 126
Desligar ... Página 126
Limpeza e manutenção ... Página 126
Limpeza ... Página 126
Manutenção ... Página 127
Eliminação ... Página 127
Garantia ... Página 128
Procedimento no caso de ativação da garantia ... Página 128
Assistência Técnica ... Página 128

12_522875_2601_PT.indd 119 4/11/2026 3:47:09 PM

Lista dos pictogramas e símbolos utilizados

Neste manual de instruções e na embalagem são usadas as seguintes advertências:

	**PERIGO!** – Indica um perigo de alto risco que, se não for evitado, resultará na morte ou em ferimentos graves (p. ex. perigo de asfixia)		Corrente alternada/tensão alternada
		Hz	Hertz (frequência elétrica)
	**AVISO!** – Indica um perigo de médio risco, se não for evitada, resultará em morte ou ferimentos graves (p. ex. risco de choque elétrico)	**W**	Watt
		IPX4	Proteção contra salpicos de água
	**CUIDADO!** – Indica um perigo de baixo risco que, se não for evitado, resultará em ferimentos ligeiros ou moderados (p. ex. perigo de escaldadura)		**INFORMAÇÃO:** Este símbolo com a palavra-sinal "Informação" fornece mais informações úteis.
	**ATENÇÃO!** – Avisa de possíveis danos materiais (p. ex. perigo de curto-circuito)		**Perigo** – Risco de choque elétrico!
	**Aviso –** Risco de queimadura!		Pode ser lavado a 40 °C
	Não utilizar lixívia		Não colocar na máquina de secar
	Não passar a ferro		Não limpar a seco
	O sinal CE confirma a conformidade do produto com as respetivas diretivas da UE.		Produto testado. Pode conter gotículas residuais.
	Indicações de segurança Indicações de manuseamento		

MÁQUINA DE LIMPEZA A VAPOR 3 EM 1

Utilização adequada

- Este produto destina-se à limpeza de superfícies em espaços interiores. Não utilize o produto para outros fins.
- Este produto destina-se exclusivamente para o uso doméstico, não sendo adequado para o uso comercial.
- O fabricante não é responsável por danos que resultam de uma utilização indevida.

Lista das peças

Imag. A

(1) Botão de acionamento de vapor na pega
(2) Interruptor do aspirador
(3) Pega
(4) Suporte para o cabo
(5) Suporte para o cabo na pega
(6) Tubo
(7) Parafuso
(8) Barra de transporte

12_522875_2601_PT.indd 120 4/11/2026 3:47:09 PM

(9) Aparelho de limpeza a vapor manual
(10) Interruptor de alimentação (**I/O**)
(11) Cabo de ligação com ficha de alimentação
(12) Botões de desbloqueio do depósito de água
(13) Suporte para o cabo na estrutura principal
(14) Botão de desbloqueio do bocal do aspirador
(15) Botão de desbloqueio do encaixe
(16) Encaixe
(17) Almofada da mopa
(18) Bocal do aspirador
(19) Depósito de sujidade
(20) Botões de desbloqueio do depósito de sujidade
(21) Estrutura principal
(22) Depósito de água
(23) (Botão de acionamento de vapor)
(24) Painel de controlo
(25) **STEAM REGULATION** (botão para regulação do vapor)
(26) Botão de liberação do aparelho de limpeza a vapor manual

Imag. B

Acessórios

(27) Mangueira
(28) Bocal concentrador
(29) Bocal extrator
(30) Pano pequeno
(31) Escova de metal
(32) Escova de plástico
(33) Escova para juntas
(34) Filtro de água

Imag. H

(35) Tampa da unidade filtrante
(36) Esponja
(37) Cobertura da unidade filtrante
(38) Pega do depósito de sujidade

Dados técnicos

Tensão de entrada:	220-240 V~, 50–60 Hz
Consumo de energia:	1800 W
Consumo de energia (função de vapor):	1200 W
Consumo de energia (estado desligado):	0,0 W
Capacidade do depósito da água:	340 ml
Classe de proteção:	I
Tipo de proteção:	IPX4

Indicações de segurança gerais

ANTES DA UTILIZAÇÃO DO PRODUTO LER TODAS AS INSTRUÇÕES DE OPERAÇÃO E SEGURANÇA! SE ESTE PRODUTO FOR DADO A TERCEIROS, TODOS OS DOCUMENTOS DEVEM SER DADOS TAMBÉM!

Em caso de danos que resultam do incumprimento do presente manual de instruções, a garantia fica anulada! Não assumimos qualquer responsabilidade por danos subsequentes! Em caso de danos pessoais ou materiais causados por uma utilização indevida ou incumprimento das indicações de segurança não assumimos qualquer responsabilidade!

Crianças e adultos com limitações

⚠ AVISO! PERIGO DE MORTE E DE ACIDENTE PARA BEBÉS E CRIANÇAS!

Não deixe crianças sozinhas com os materiais da embalagem. Existe perigo de asfixia devido ao material de embalagem. As crianças subestimam frequentemente os perigos associados ao material de embalagem.

Mantenha as crianças sempre afastadas do material de embalagem.

- Este produto pode ser utilizado por pessoas com capacidades físicas, sensoriais ou mentais reduzidas ou por pessoas sem experiência ou conhecimento, desde

12_522875_2601_PT.indd 121 4/11/2026 3:47:09 PM

que sejam supervisionadas ou recebam instruções para utilizarem o produto de forma segura e compreendam os perigos envolvidos.
- As crianças não devem brincar com o produto.
- Mantenha o produto e o cabo de ligação fora do alcance de crianças quando está desligado ou a arrefecer.

Utilização adequada

⚠ **AVISO! Risco de ferimentos!** Utilize apenas o produto conforme descrito no presente manual. Não deve efetuar qualquer alteração no produto.
- Utilize o produto exclusivamente para o chão bem tratado, vedado e impermeável.
  - Com todo o tipo de intensidade de vapor: Em chão de mármore, pedra ou ladrilho
  - Com intensidade baixa de vapor e com a almofada da mopa húmida **(17)**: Em chão laminado, parquet ou pavimento de madeira dura
- Nunca utilize o produto
  - Em pisos não tratados ou permeáveis,
  - Em móveis ou pisos com cera,
  - Em tapetes que contenham lã,
  - Em painéis congelados,
  - Em couro,
  - Em materiais sensíveis a vapor.
- Tenha cuidado ao utilizar o produto em vidros em espaços frios, uma vez que os vidros podem partir-se.
- A utilização em pavimentos envernizados e em alguns pavimentos não envernizados pode provocar a redução do brilho.
- O produto só pode ser usado em painéis de vidro que estejam, pelo menos, à temperatura ambiente. Não utilizar em painéis exteriores/janelas com temperaturas negativas.
- Antes da utilização: Recomendamos que realize um teste numa área isolada da superfície de trabalho.

Segurança elétrica

⚠ **PERIGO! Risco de choque elétrico!** Não deve realizar reparações no produto por conta própria. Em caso de avaria as reparações só devem ser realizadas por pessoal qualificado.

⚠ **AVISO! Risco de choque elétrico!** Não mergulhe as peças elétricas do produto por baixo de água ou outros líquidos. Nunca coloque o produto por baixo de água corrente.

⚠ **AVISO! Risco de choque elétrico!** Não utilize um produto danificado. Desligue o produto da corrente elétrica e consulte o fornecedor em caso de haver danos.

⚠ **AVISO! Risco de ferimentos!** Desligue o produto da alimentação elétrica após a utilização e antes da limpeza ou manutenção.
- Ligue o produto a uma tomada com ligação à terra.
- Certifique-se de que a ficha de alimentação esteja corretamente colocada na tomada.

12_522875_2601_PT.indd 122 4/11/2026 3:47:09 PM

- O produto não deve ser utilizado se caiu para o chão e apresentar danos visíveis ou quando existe uma fuga.
- Antes de ligar à corrente, certifique-se de que a tensão elétrica e a corrente correspondam às informações indicadas na placa do produto.
- Verifique com frequência se a ficha de alimentação e o cabo de ligação apresentam danos. Se o cabo de ligação deste produto apresentar danos, o fabricante, o respetivo serviço de clientes ou a pessoa autorizada devem substitui-lo para evitar perigos.
- Para evitar danos no cabo de ligação, esmagamentos ou dobragens, não o deixe pendurado em cantos afiados. Mantenha o cabo afastado de superfícies quentes e chamas desprotegidas. Quando colocar o cabo de ligação, certifique-se de que ninguém possa puxar ou tropeçar acidentalmente no cabo.
- Não deixe o produto sem vigilância enquanto esse estiver ligado à alimentação elétrica.
- O líquido ou o vapor não podem ser direcionados para aparelhos que contêm componentes elétricas (p. ex. o interior de um forno).
- A abertura de enchimento do depósito de enchimento não pode estar aberta durante o funcionamento.

Perigo de queimadura

⚠ **CUIDADO! Risco de queimadura!**
Não toque em superfícies quentes. Tenha atenção ao vapor que é emitido. Segure o produto exclusivamente na pega.

- O vapor é muito quente. Nunca colocar as mãos à frente do bico do vapor.

Utilização

- Utilize o produto apenas em espaços interiores e secos.
- Tire a ficha de alimentação da tomada antes de encher o depósito com água.
- Não recomendamos a utilização de cabos de extensão. Se precisar de um cabo de extensão, esse deve dispor de uma potência de pelo menos 10 A. Quando colocar a extensão, certifique-se de que ninguém possa tropeçar no cabo e causar danos.
- Não coloque o produto em funcionamento com as mãos molhadas ou quando esteja em cima de um pavimento molhado. Nunca toque na ficha de alimentação com as mãos húmidas ou molhadas.
- Não utilize o produto quando a proteção anti-dobragem do cabo de ligação estiver danificado!

Limpeza e armazenamento

- Desligue sempre o produto antes de desliga-lo da corrente.
- Não puxe a ficha de alimentação no cabo de ligação para tira-la da tomada. Não enrole o cabo de ligação no produto.
- Protege o produto, o cabo de ligação e a ficha de alimentação contra pó, luz solar direta, gotas e salpicos de água.
- Guarde o produto num local seco, fresco e protegido contra a humidade e fora do alcance de crianças.

12_522875_2601_PT.indd 123 4/11/2026 3:47:09 PM

- Protege o produto contra o calor. Não coloque o produto perto de chamas desprotegidas ou fontes de calor, como fornos ou aquecedores.

Primeira utilização

☐ Elimine todos os materiais de embalagem. Verifique a integridade do conteúdo.

Instalação

Instalar o tubo

Imag. C

ⓘ **INFORMAÇÃO:** Este passo requer uma chave de parafusos Philips.

1. Utilize uma chave de parafusos Philips para soltar o parafuso **(7)**. Retire o parafuso do tubo **(6)**.
2. Una o tubo **(6)** à estrutura principal **(21)** (imag. C, passo 1).
3. Insira o parafuso **(7)**. Utilize uma chave de parafusos Philips para apertar o parafuso (imag. C, passo 2).

Instalar o bocal do aspirador

Imag. C

ⓘ **INFORMAÇÃO:** Não pressione o bocal do aspirador **(18)** à força contra a estrutura principal **(21)**. Utilize sempre as duas mãos para unir as peças.

1. Alinhe o orifício de bloqueio do bocal do aspirador **(18)** com a estrutura principal **(21)**.
2. Deslize a estrutura principal **(21)** em direção ao bocal do aspirador **(18)**. O botão de desbloqueio **(14)** do bocal do aspirador engata (imag. C, passo 3).

Ajustar o ângulo do bocal do aspirador

☐ Solte ou bloqueie o bocal do aspirador **(18)** para ajustar o ângulo:

Posição	Instruções
Soltar	1. Pise cuidadosamente o bocal do aspirador **(18)**. 2. Não puxe a estrutura principal **(21)** para trás.
Bloquear	1. Puxe a estrutura principal **(21)** para a frente. 2. O bocal do aspirador **(18)** engata.

Colocar a almofada da mopa

ⓘ **INFORMAÇÃO:** A almofada da mopa **(17)** é utilizada para limpeza húmida de pavimentos.

1. Pise cuidadosamente o botão de desbloqueio **(15)** do encaixe. Remova o encaixe **(16)** do bocal do aspirador **(18)**.
2. Coloque a almofada da mopa **(17)** na parte inferior do encaixe **(16)**.
3. Coloque o encaixe **(16)** no chão com a almofada da mopa **(17)** virada para baixo.
4. Coloque o bocal do aspirador **(18)** sobre o encaixe **(16)**.
5. Pressione o bocal do aspirador **(18)** para baixo até o encaixe **(16)** engatar.

Montar o aparelho de limpeza a vapor manual

Imag. D

Remover o aparelho de limpeza a vapor manual

1. Prima o botão de liberação **(26)** do aparelho de limpeza a vapor manual.
2. Remova o aparelho de limpeza a vapor manual **(9)** da estrutura principal **(21)**.

Instalar o aparelho de limpeza a vapor manual

1. Coloque o aparelho de limpeza a vapor manual **(9)** sobre a estrutura principal **(21)**.
2. Deslize o aparelho de limpeza a vapor manual **(9)** em direção à estrutura principal **(21)**. O aparelho de limpeza a vapor manual encaixa.

Montar a mangueira

ⓘ **INFORMAÇÃO:** A mangueira **(27)** é útil para áreas de difícil acesso.

1. **Instale a mangueira (27):** Alinhe a alavanca de desbloqueio com o orifício de bloqueio do aparelho de limpeza a vapor manual **(9)**.
2. Deslize a mangueira **(27)** em direção ao aparelho de limpeza a vapor manual **(9)** até que esta encaixe.

Montar o bocal concentrador

ⓘ **INFORMAÇÃO:** A escova de metal **(31)** é fabricada em liga de cobre. Durante a utilização, certifique-se de que não risca a superfície de limpeza.

1. Alinhe a alavanca de desbloqueio do bocal concentrador **(28)** com o orifício de bloqueio do aparelho de limpeza a vapor manual **(9)**/da mangueira **(27)**.
2. Deslize o bocal concentrador **(28)** em direção ao aparelho de limpeza a vapor manual **(9)**/à mangueira **(27)** até que este encaixe.

12_522875_2601_PT.indd 124 4/11/2026 3:47:09 PM

3. Selecione o acessório desejado:

Acessórios		Local de utilização recomendado
(29)	Bocal extrator	Paredes do duche, espelhos, vidro
(29) **(30)**	Bocal extrator + Pano pequeno	Sofás, toalhas de mesa, peças de roupa
(31)	Escova de metal	Placas de cozinha
(32)	Escova de plástico	Placas de cozinha, duches, frigoríficos
(33)	Escova para juntas	Juntas

4. Encaixe o acessório desejado **(29)**/**(31)**/**(32)**/**(33)** no bocal concentrador **(28)**.
5. **Refrescar têxteis/peças de roupa:** Coloque o pano pequeno **(30)** no bocal extrator **(29)** (imag. G).

Utilização

Encher o depósito de água

⚠ **AVISO! Risco de choque elétrico!** Desligue sempre a ficha de alimentação **(11)** da tomada antes de encher o depósito de água **(22)**.

⚠ **ATENÇÃO! Risco de danos no produto!** Encha o depósito de água **(22)** com água da torneira ou água destilada sem aditivos. Se a água da torneira for dura, utilize água destilada. Se a água for moderadamente dura, faça uma mistura de água destilada com água da torneira (relação 1:1).

ⓘ **INFORMAÇÃO:**

- O depósito de água **(22)** é transparente para que possa verificar o nível de água a qualquer momento.
- **Quando o depósito de água (22) está vazio:** O produto para produzir vapor.
- ☐ **Controlar a dureza da água:** Utilize uma tira de teste ou informe-se junto do fornecedor de água.
- ☐ Não ultrapasse a capacidade máxima do depósito de água **(22)** de 340 ml.
- ☐ **Retoma da operação:** Volte a encher o depósito de água **(22)**.

1. Retire o aparelho de limpeza a vapor manual **(9)** da estrutura principal **(21)** (ver "Montar o aparelho de limpeza a vapor manual").
2. **Remover o depósito de água (22) do aparelho de limpeza a vapor manual (9):** Prima o botão de desbloqueio do depósito de água **(12)**.
3. Encha o depósito de água **(22)** através da abertura de enchimento.
4. Deslize o depósito de água **(22)** em direção ao aparelho de limpeza a vapor manual **(9)** até que este encaixe.

Ligar

⚠ **AVISO! Risco de choque elétrico!** Desligue o produto e retire a ficha de alimentação **(11)** da tomada antes de:

- Alterar as definições,
- Realizar trabalhos de manutenção,
- Limpar o produto e
- Quando o produto não estiver a ser utilizado.

ⓘ **INFORMAÇÃO:** O produto pode ser utilizado como:

- Aspirador
- Mopa a vapor
- Aspirador com função de vapor
- Aparelho de limpeza a vapor manual

1. Desenrole completamente o cabo de ligação **(11)**.
2. Ligue a ficha de alimentação **(11)** a uma tomada adequada.

Utilização (acessórios)	Descrição
Aspirador	1. Coloque o interruptor de alimentação **(10)** na posição **I**. 2. Prima o interruptor do aspirador **(2)** na pega. 3. Pode começar a aspirar as superfícies.
Mopa a vapor **(17)** Almofada da mopa	1. Coloque o interruptor de alimentação **(10)** na posição **I**. pisca a verde no painel de controlo **(24)**. 2. Aguarde aprox. 30 segundos até acender a verde. 3. Defina a quantidade de vapor (ver "Configurar a quantidade de vapor"). 4. Mantenha premido o botão de acionamento de vapor na pega **(1)**. Durante a utilização, mova o produto para a frente e para trás para produzir vapor.

12_522875_2601_PT.indd 125 4/11/2026 3:47:09 PM

Utilização (acessórios)	Descrição
Aspirador com função de vapor **(17)** Almofada da mopa	ⓘ **INFORMAÇÃO:** A combinação do vapor com a aspiração permite eliminar o pó e desinfetar o pavimento numa única passagem. 1. Coloque o interruptor de alimentação **(10)** na posição **I**. ON pisca a verde no painel de controlo **(24)**. 2. Aguarde aprox. 30 segundos até ON acender a verde. 3. Defina a quantidade de vapor (ver "Configurar a quantidade de vapor"). 4. Prima o interruptor do aspirador **(2)** na pega. 5. Mantenha premido o botão de acionamento de vapor na pega **(1)**. Durante a utilização, mova o produto para a frente e para trás para produzir vapor.
Aparelho de limpeza a vapor manual **(29)** Bocal extrator **(30)** Pano pequeno **(31)** Escova de metal **(32)** Escova de plástico **(33)** Escova para juntas	⚠ **AVISO! Risco de choque elétrico!** Quando o produto está ligado: Não aponte o produto para aparelhos que contenham componentes elétricos (p. ex. o interior de um forno). ⓘ **INFORMAÇÃO:** O produto precisa de aprox. 30 segundos de pré-aquecimento. Após o pré-aquecimento, a bomba liga-se e emite um sinal sonoro. O vapor é emitido constantemente até o depósito de água **(22)** estar vazio. 1. Retire o aparelho de limpeza a vapor manual **(9)** da estrutura principal **(21)** (ver "Montar o aparelho de limpeza a vapor manual"). 2. Coloque o interruptor de alimentação **(10)** na posição **I**. ON pisca a verde no painel de controlo **(24)**. 3. Aguarde aprox. 30 segundos até ON acender a verde. 4. Defina a quantidade de vapor (ver "Configurar a quantidade de vapor"). 5. Mantenha **(23)** premido. O aparelho de limpeza a vapor manual **(9)** produz vapor.

Configurar a quantidade de vapor

Imag. E

ⓘ **INFORMAÇÃO:**

- Estão disponíveis 3 níveis de vapor.
- Consulte sempre a etiqueta de cuidados antes de utilizar vapor em tecidos sintéticos, veludo ou outros têxteis delicados.
  Caso o tecido possa ser limpo a vapor, mantenha o acessório montado **(18)**/**(28)**/**(29)**/**(31)**/**(32)**/**(33)** a 10-15 cm de distância do tecido.
- **Ajustar a quantidade de vapor à finalidade:** Prima uma ou várias vezes **STEAM REGULATION (25)**:

Quantidade de vapor	Utilização
MIN	Limpeza de parquet e laminado, tecidos delicados, móveis estofados, sofás e colchões, etc.
MEDIUM	Limpeza de janelas e pavimentos
MAX	Remoção de depósitos, manchas, gordura

Desligar

ⓘ **INFORMAÇÃO: Modo de repouso:** A ficha de alimentação **(11)** está ligada à tomada e o interruptor de alimentação **(10)** está na posição **O**.

1. Prima o interruptor do aspirador **(2)** na pega.
2. Coloque o interruptor de alimentação **(10)** na posição **O**. ON no painel de controlo **(24)** apaga-se.
3. Retire a ficha de alimentação **(11)** da tomada.

Limpeza e manutenção

Limpeza

⚠ **AVISO! Risco de choque elétrico!** Antes da limpeza: Desligue o produto. Retire a ficha de alimentação **(11)** da tomada.

⚠ **AVISO!** Não mergulhe as componentes elétricas do produto por baixo de água ou outros líquidos. Nunca coloque o produto por baixo de água corrente.

12_522875_2601_PT.indd 126 4/11/2026 3:47:09 PM

⚠ **ATENÇÃO! Risco de danos no produto!** Não utilize detergente abrasivos e agressivos ou escovas duras para a limpeza do produto.

Limpar a unidade principal

1. Para limpar o produto utilize um pano ligeiramente humedecido.
2. Evite a entrada de água ou outros líquidos no interior do produto.
3. **Após a limpeza:** Permita que todos os componentes sequem totalmente.

Limpar os acessórios

Acessórios: **(27)** a **(34)**

1. Limpe os acessórios com água quente com sabão.
2. **Após a limpeza:** Deixe secar bem todas os acessórios.

Limpeza da almofada da mopa

- ■ A almofada da mopa **(17)** pode ser lavada na máquina de lavar roupa.
- □ Lave a almofada da mopa **(17)** com água quente (até +40 °C).
- □ Utilize lixívia apenas quando necessário.
- □ Não colocar na máquina de secar roupa.
- □ Não passar a ferro.
- □ Não limpar a seco.

Esvaziar e limpar o depósito de sujidade

Imag. H

⚠ **ATENÇÃO! Risco de danos no produto!** Não utilize o produto sem o depósito de sujidade **(19)** instalado.

ⓘ **INFORMAÇÃO:** Limpe o depósito de sujidade **(19)** após cada utilização.

1. Pressione os dois botões de desbloqueio do depósito de sujidade **(20)** para dentro. Puxe pela pega do depósito de sujidade **(38)** para remover o depósito de sujidade **(19)** da estrutura principal **(21)**.
2. Retire a tampa da unidade filtrante **(35)** e remova a esponja **(36)** do depósito de sujidade **(19)**.
3. Rode a cobertura da unidade filtrante **(37)** no sentido contrário ao dos ponteiros do relógio e retire-a.
4. Esvazie o depósito de sujidade **(19)**.
5. Volte a montar o depósito de sujidade **(19)** na ordem inversa.
6. Coloque o depósito de sujidade **(19)** sobre a estrutura principal **(21)**.
7. Deslize o depósito de sujidade **(19)** em direção à estrutura principal **(21)** até que este encaixe.

Manutenção

Trocar o filtro de água

Imag. F

⚠ **AVISO! Risco de choque elétrico!** Antes da manutenção, desligue o produto e retire a ficha de alimentação **(11)** da tomada.

ⓘ **INFORMAÇÃO: Caso a saída de vapor diminua drasticamente:** Troque o filtro de água **(34)**.

1. Retire o aparelho de limpeza a vapor manual **(9)** da estrutura principal **(21)** (ver "Montar o aparelho de limpeza a vapor manual").
2. Remova o depósito de água **(22)** do aparelho de limpeza a vapor manual **(9)** (ver "Encher o depósito de água").
3. **Remova o filtro de água antigo (34):** Puxe o filtro de água para baixo.
4. Encaixe o novo filtro de água **(34)**. Pressione cuidadosamente o filtro de água para baixo. Certifique-se de que o filtro de água está corretamente encaixado.
5. Fixe o depósito de água **(22)** no aparelho de limpeza a vapor manual **(9)** (ver "Encher o depósito de água").

Peças sobressalentes/acessórios

- ■ Os clientes podem adquirir peças sobresselentes e acessórios compatíveis em www.optimex-shop.com.
- ■ As encomendas apenas podem ser efetuadas e processadas online.
- □ Para mais informações, entre em contacto com a linha Lidl (ver "Assistência técnica").

Peça	
(17)	Almofada da mopa
(30)	Pano pequeno
(34)	Filtro de água
(36)	Esponja

Eliminação

A embalagem é feita de materiais não poluentes que podem ser eliminados nos contentores de reciclagem locais.



Esteja atento à especificação dos materiais da embalagem para a separação de lixo. Estas são identificadas com abreviações (a) e números (b) com o seguinte significado: 1–7: Plásticos/ 20–22: Papel e papelão/80–98: Materiais compostos.

12_522875_2601_PT.indd 127 4/11/2026 3:47:09 PM

Produto:

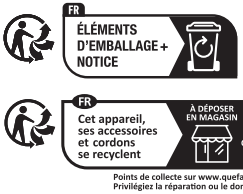

O produto, incluindo os acessórios e materiais de embalagem, são recicláveis e estão sujeitos a uma responsabilidade alargada do fabricante.
Elimine-os separadamente, seguindo as informações-tri (informações de triagem) ilustradas, para um melhor tratamento dos resíduos.

O logotipo Triman somente vale para a França.



As possibilidades de reciclagem dos artigos utilizados poderão ser averiguadas no seu Município ou Câmara Municipal.



Não deposite o produto utilizado no lixo doméstico, a favor da proteção do ambiente. Elimine-o de forma responsável. Pode informar-se no seu município sobre os locais de recolha adequados e o seu período de funcionamento.

Garantia

O produto foi fabricado de acordo com diretrizes de qualidade rigorosas e cuidadosamente testado antes da entrega. Em caso de defeitos materiais ou de fabrico, tem direitos legais contra o vendedor do produto. Os seus direitos legais não são limitados de forma alguma pela nossa garantia abaixo apresentada.

A garantia para este produto é de 3 anos a partir da data de compra. O período de garantia começa na data da compra. Guarde o recibo de compra original num local seguro, pois este documento é exigido como prova de compra.

Quaisquer danos ou defeitos já presentes no momento da compra devem ser comunicados imediatamente após a desembalagem do produto.

No caso de o produto apresentar um defeito de material ou de fabrico dentro de 3 anos a partir da data de compra, repará-lo-emos ou substituí-lo-emos gratuitamente, à nossa critério. O período de garantia não pode ser prolongado por uma reclamação de garantia concedida. Isto também se aplica às peças substituídas e reparadas.

Esta garantia é nula se o produto tiver sido danificado ou utilizado ou mantido de forma inadequada.

A garantia cobre defeitos de material e de fabrico. Esta garantia não cobre peças do produto sujeitas a desgaste normal e, portanto, consideradas peças consumíveis (por ex., baterias, baterias recarregáveis, mangueiras, cartuchos de tinta), nem cobre danos em peças frágeis, por ex., interruptores ou peças feitas em vidro.

Com a troca do aparelho, de acordo com DL 67/2003, o tempo de garantia se inicia novamente.

Procedimento no caso de ativação da garantia

De forma a garantir um rápido processamento do seu pedido, solicitamos as seguintes indicações:

Para qualquer questão, guarde o talão de compra e o número de artigo (IAN 522875_2601) como comprovativo da mesma.

Podes ver o número do artigo na placa de identificação, gravura, na folha título do manual (em baixo esquerda) ou no adesivo na lado de baixo ou de trás.

Caso erros de função ou outras falhas ocorram, entre em contato primeiramente com o seguinte departamento de serviço por telefone ou e-mail.

Um produto identificado como falho, pode ser enviado gratuitamente para o endereço de serviço anexando o comprovativo de compra (nota) e a indicação da falha e quando ela ocorreu.

Assistência Técnica

(PT) **Serviço Portugal**
Tel.: 800849000
E-Mail: owim@lidl.pt

CE

12_522875_2601_PT.indd 128 4/11/2026 3:47:09 PM