LIVARNO

PDF ONLINE
www.lidl-service.com







CORDLESS LED TABLE LAMP/LED-AKKU-TISCHLEUCHTE/ LAMPE DE TABLE LED SANS FIL

(GB) (IE) (NI) (MT)

CORDLESS LED TABLE LAMP
Operation and safety notes

(DE) (AT) (BE) (CH)

LED-AKKU-TISCHLEUCHTE
Bedienungs- und Sicherheitshinweise

(FR) (BE) (CH)

LAMPE DE TABLE LED SANS FIL
Instructions d'utilisation et consignes de sécurité

(NL) (BE)

ACCU-LED-TAFELLAMP
Bedienings- en veiligheidsinstructies

(IT) (CH) (MT)

LAMPADA DA TAVOLO A LED RICARICABILE
Indicazioni per l'uso e per la sicurezza

(ES)

LÁMPARA LED DE SOBREMESA RECARGABLE
Instrucciones de utilización y de seguridad

(PT)

CANDEEIRO LED DE MESA COM BATERIA
Instruções de utilização e de segurança

IAN 551165_2601

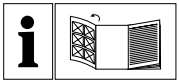

GB/IE/NI/MT	Operation and safety notes	Page 5
DE/AT/BE/CH	Bedienungs- und Sicherheitshinweise	Seite 11
FR/BE/CH	Instructions d'utilisation et consignes de sécurité	Page 18
NL/BE	Bedienings- en veiligheidsinstructies	Pagina 26
IT/CH/MT	Indicazioni per l'uso e per la sicurezza	Pagina 32
ES	Instrucciones de utilización y de seguridad	Página 39
PT	Instruções de utilização e de segurança	Página 46

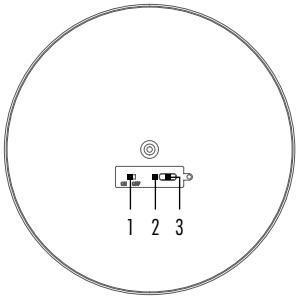
1 2 3

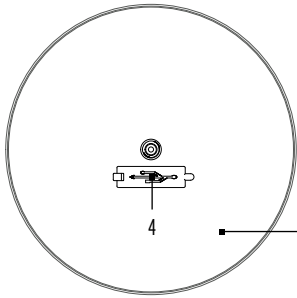
4
5

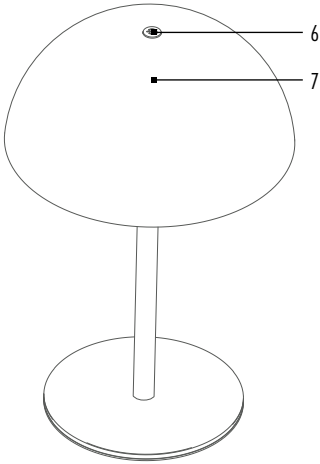
6
7

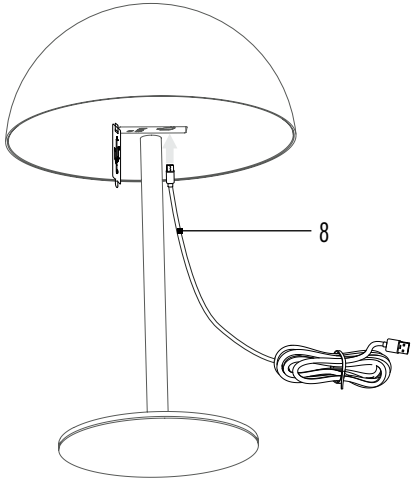
8

Warnings and symbols used ..... Page 6

Intended use ..... Page 6

Description of parts ..... Page 6

Technical data ..... Page 6

Scope of delivery ..... Page 7

Safety instructions ..... Page 7
Safety instructions for batteries/rechargeable batteries ..... Page 8

Before use ..... Page 8
Charging the product ..... Page 8

Function ..... Page 8
Timer function ..... Page 9

Maintenance and cleaning ..... Page 9

Storage during non-use ..... Page 9

Disposal ..... Page 9

Warranty ..... Page 9
Warranty claim procedure ..... Page 10
Service ..... Page 10

Warnings and symbols used

The symbols shown are used in the operating instructions, on the packaging and on the unit.

⚠	**DANGER!** This symbol with the signal word "DANGER" indicates a hazard with a high degree of risk which, if not avoided, will result in serious injury or death.	⧫III	Protection class III
			USB-connection
⚠	**WARNING!** This symbol together with the signal word "WARNING" indicates a hazard of moderate risk which can lead to death or serious injuries if not avoided.	ta	Maximum rated ambient temperature
		⎓	Direct current/voltage
⚠	**CAUTION!** This symbol, along with the signal word "CAUTION", indicates a low-risk danger which may cause minor or moderate injuries if the danger warning is not observed.	■	Safety information
		□	Instructions for use
⚠	**ATTENTION!** This symbol, along with the signal word "ATTENTION", indicates that property damage is possible.		This action sign indicates to wear suitable protective gloves! Follow the instructions to avoid hands striking or being struck by objects or being in contact with thermal or chemical materials!
ⓘ	**NOTE:** This symbol with the signal word "NOTE" provides further useful information.	CE	CE mark indicates conformity with relevant EU directives applicable for this product.
⚠	**WARNING! EXPLOSION HAZARD!** A warning with this symbol and the words "WARNING! EXPLOSION HAZARD" indicates the potential threat of explosion. Failure to observe this warning may result in serious or fatal injuries and potential property damage. Follow the instructions in this warning to prevent serious injuries, a danger to life or property damage!		

Cordless LED table lamp

Intended use



This product is only suitable for private use in dry indoor locations, e.g. hallways or bedrooms. The product is not intended for commercial use or for use in other applications. For indoor use only! This luminaire is intended for normal operation.

- This product is not suitable for household room illumination.

Description of parts

(1) ON/OFF slide switch
(2) Charging indicator
(3) USB Type-C input socket
(4) Protective cap
(5) Light diffuser
(6) Light mode touch switch (HIGH/MID/LOW/TIMER)
(7) Table lamp
(8) USB cable

Technical data

Cordless LED table lamp:

Input:	5 V⎓, 1 A
Charging socket:	USB type C
LEDs:	32 SMD LED (not replaceable)
Power:	5 W
Rechargeable battery:	1 x Lithium-ion rechargeable battery, 3.7 V⎓ 18650, 1800 mAh, 6.66 Wh (1MR19/67) (non-replaceable by the user; replaceable only by a qualified person)
Charging time:	6 hours
Light duration (with fully loaded rechargeable battery):	10 hours (in LOW light mode)
Protection class:	III
Degree of protection:	IP20

USB Type-C input
voltage/current: 5 V⎓, 1 A

NOTE: An AC power adapter is not included. Use a SELV power supply of maximum working output voltage 5 V (Uout), 1 A.

Operating temperature: 0 °C to 25 °C
Storage temperature: -10 °C to 45 °C
Operating humidity: 40 % to 75 % RH
Dimensions: 160 x 250 mm (Ø x H)
Net weight
(including battery): 520 g

Scope of delivery

1 Cordless LED table lamp
1 USB cable
1 Set of instructions for use
1 Quick start guide

Safety instructions

BEFORE USING THE PRODUCT, PLEASE FAMILIARISE YOURSELF WITH ALL OF THE SAFETY INFORMATION AND INSTRUCTIONS FOR USE! WHEN PASSING THIS PRODUCT ON TO OTHERS, PLEASE ALSO INCLUDE ALL THE DOCUMENTS!

- 

  ⚠ WARNING! DANGER TO LIFE AND RISK OF ACCIDENTS FOR INFANTS AND CHILDREN!

  Never leave children unsupervised with the packaging material. Always keep children away from the packaging material.
- This product may be used by children aged 8 years and up, as well as by persons with reduced physical, sensory or mental capacities, or those lacking experience and/or knowledge provided they are supervised or instructed in the safe use of the product and they understand the associated risks. Do not allow children to play with the product. Cleaning and user maintenance must not be performed by children without supervision.
- This product is not a toy and should be kept out of the reach of children. Children are not aware of the dangers associated with handling electrical products.
- Do not use the product if you detect any type of damage.
- Protect the product from moisture and humidity. Never immerse the product in water or other liquids!
- When connecting the product to a power supply, make sure that the respective voltage corresponds to the information in the chapter “Technical data”.
- Do not carry out any modifications or repairs to the product yourself. The LEDs cannot and must not be replaced.
- If the LEDs fail at the end of their lifes, the entire product must be replaced.
- Dispose of the product when the product and the USB cable **(8)** are damaged.
- Ensure the USB cable **(8)** cannot become damaged by sharp edges or hot objects. Unwind the USB cable **(8)** completely before use.
- Protect the product from extreme heat and cold.
- The battery is not replaceable by the user; replaceable only by a qualified person.
- Please be aware that while the adapters are plugged in, they use a small amount of power, even when the product is not switched on. To take the adapters out of operation, unplug from the socket.
- A mains adapter is not included.
- The USB cable **(8)** provided is only suitable for use with the product.
- Do not look directly into the light of the product and do not direct the product into other people’s eyes. This can impair the eyesight.
- This product may emit dangerous optical radiation. Do not look directly into the light of the product. This may be harmful to your eyes.
- The product should never be charged at a PC or notebook, because due to the high power consumption, the PC or notebook could be damaged.

Safety instructions for batteries/rechargeable batteries

- **DANGER TO LIFE!** Keep batteries/rechargeable batteries out of reach of children. If accidentally swallowed seek immediate medical attention.
- Swallowing may lead to burns, perforation of soft tissue, and death. Severe burns can occur within 2 hours of ingestion.
- **DANGER OF EXPLOSION!** Never recharge non-rechargeable batteries. Do not short-circuit batteries/rechargeable batteries and/or open them. Overheating, fire or bursting can be the result.
- Never throw batteries/rechargeable batteries into fire or water.
- Do not exert mechanical loads to batteries/rechargeable batteries.

Risk of leakage of batteries/rechargeable batteries

- Avoid extreme environmental conditions and temperatures, which could affect batteries/rechargeable batteries, e.g. radiators/direct sunlight.
- If batteries/rechargeable batteries have leaked, avoid contact with skin, eyes and mucous membranes with the chemicals! Flush immediately the affected areas with fresh water and seek medical attention!
- **WEAR PROTECTIVE GLOVES!** Leaked or damaged batteries/rechargeable batteries can cause burns on contact with the skin. Wear suitable protective gloves at all times if such an event occurs.
- This product has a built-in rechargeable battery which cannot be replaced by the user. The removal or replacement of the rechargeable battery may only be carried out by the manufacturer or his customer service or by a similarly qualified person in order to avoid hazards. When disposing of the product, it should be noted that this product contains a rechargeable battery.

Before use

Charging the product

⚠ **ATTENTION!** The product should never be charged at a PC or notebook, because due to the high power consumption, the PC or notebook could be damaged.

NOTE: Remove all packaging materials from the product.

NOTE: The product must be connected to an AC adapter. The technical data of these devices (not included in the scope of delivery) must be observed.

NOTE: In order to use the product without a USB cable **(8)**, you need to recharge the rechargeable battery before use. The charging process takes 6 hours. The rechargeable battery is firmly integrated into the product.

NOTE: It is recommended to use the product within 3 months after purchase.

NOTE: Fully charge the product before first use.

- ☐ Open the protective cap **(4)**.
- ☐ Switch off the product by slide the ON/OFF slide switch **(1)** to "OFF" position.
- ☐ Connect the USB Type-C connector on the USB cable **(8)** to the USB Type-C input socket **(3)** on the product.
- ☐ Connect the USB cable **(8)** with the USB Type-A connector of a power adapter.
- ☐ Plug the power adapter into a socket.
- ☐ During charging, the charging indicator **(2)** light up in RED. When charging completed, the charging indicator **(2)** will light up in GREEN. The charging time is 6 hours when the battery was drained.
- ☐ Disconnect the USB cable **(8)** from the product to prevent the battery discharging itself.
- The product is not working at temperatures below 0 °C and above +45 °C due to its battery protection.

The product is ready to use again.

Function

4 light modes are available by adjusting the touch switch **(6)**.

Default: HIGH mode (Full brightness)
1st tap: MID mode (Dim brightness)
2nd tap: LOW mode (Lowest brightness)
3rd tap: TIMER mode (with lowest brightness)

Timer function

- To switch on the timer function, touch the touch switch **(6)** 3 times. The table lamp **(7)** will flash 3 times when the timer function is activated. The product lights up permanently for 6 hours, which will be followed by a subsequent pause of 18 hours. Afterwards, the product will light up again at its designated turn on time for 6 hours, followed by a subsequent pause of 18 hours.

Maintenance and cleaning

The product requires no maintenance. The LEDs cannot be replaced.

- Switch off the product and disconnect the USB cable **(8)** from the power adapter (external) or from the "charging device".
- Never immerse the product in water or other liquids.
- Never use caustic cleaners.
- Regularly clean the product with a dry, lint-free cloth. Use a slightly moist cloth to remove any stubborn dirt.

Storage during non-use

- Store the product in a dry, dust-free location, protected from direct sunlight.
- Fully charge the battery before storage. If you wish to store the product for longer than 3 months, fully charge the battery every 3 months.
- If the product is not used for a longer period of time, the built-in battery should be fully charged to prolong its operating life.
- Regularly charge the built-in battery, if you do not use the product for a longer period of time. This is necessary to preserve the battery.

Disposal

Packaging:



Observe the marking of the packaging materials for waste separation, which are marked with abbreviations (a) and numbers (b) with following meaning: 1–7: plastics/20–22: paper and fibreboard/80–98: composite materials.

Product:



Contact your municipality for information on how to dispose of your worn-out product.



The adjacent symbol of a crossed out dustbin on wheels indicates this product is subject to directive 2012/19/EU. This directive states at the end of the life this product must not be disposed of through regular household refuse but must be returned to special collection sites, recycling depots or waste management companies.

This disposal is free of charge to you.
Protect the environment and dispose of properly.

Batteries/accumulators:



Environmental damage through incorrect disposal of the batteries/ accumulators!

Defective or exhausted batteries/rechargeable batteries must be recycled in accordance with DIRECTIVE 2023/1542. Return batteries/rechargeable batteries to the appropriate local collection facilities.

The symbol showing the crossed-out bin on batteries or rechargeable batteries means that such batteries must not be disposed of in domestic waste. Remove the batteries/battery pack from the product before disposing of them/it. They may contain toxic heavy metals and are subject to hazardous waste regulations.

The chemical symbols of the heavy metals are:
Cd = cadmium, Hg = mercury, Pb = lead.

The built-in rechargeable battery cannot be removed for disposal.
Return the product completely to a collection site for used electronics.

Warranty

The product has been manufactured to strict quality guidelines and meticulously examined before delivery. In the event of material or manufacturing defects you have

legal rights against the retailer of this product. Your legal rights are not limited in any way by our warranty detailed below.

The warranty for this product is 3 years from the date of purchase. The warranty period begins on the date of purchase. Keep the original sales receipt in a safe location as this document is required as proof of purchase.

Any damage or defects already present at the time of purchase must be reported without delay after unpacking the product.

Should the product show any fault in materials or manufacture within 3 years from the date of purchase, we will repair or replace it – at our choice – free of charge to you. The warranty period is not extended as a result of a claim being granted. This also applies to replaced and repaired parts.

This warranty becomes void if the product has been damaged, or used or maintained improperly.

The warranty covers material or manufacturing defects. This warranty does not cover product parts subject to normal wear and tear, thus considered consumables (e.g. batteries, tubes, cartridges), nor damage to fragile parts, e.g. switches or glass parts.

For this product, the rechargeable battery is also covered by its warranty period.

Warranty claim procedure

To ensure quick processing of your case, please observe the following instructions:

Please have the till receipt and the item number (IAN 551165_2601) available as proof of purchase. You will find the item number on the rating plate, an engraving on the front page of the instructions for use (bottom left), or as a sticker on the rear or bottom of the product.
If functional or other defects occur, please contact the service department listed either by telephone or by e-mail.

You can return a defective product to us free of charge to the service address that will be provided to you. Ensure that you enclose the proof of purchase (till receipt) and information about what the defect is and when it occurred.

Service

(GB) **Service Great Britain**
Tel.: 0800 404 7657
E-Mail: owim@lidl.co.uk

(IE) **Service Ireland**
Tel.: 1800 101010
E-Mail: owim@lidl.ie

(NI) **Service Northern Ireland**
E-Mail: owim@lidl.ie

(MT) **Service Malta**
Tel.: 80062230
E-Mail: owim@lidl.com.mt

CE

Verwendete Warnhinweise und Symbole ..... Seite 12

Bestimmungsgemäße Verwendung ..... Seite 12

Teilebeschreibung ..... Seite 12

Technische Daten ..... Seite 13

Lieferumfang ..... Seite 13

Sicherheitshinweise ..... Seite 13
Sicherheitshinweise für Batterien/Akkus ..... Seite 14

Vor dem Gebrauch ..... Seite 14
Produkt aufladen ..... Seite 14

Funktion ..... Seite 15
Timer-Funktion ..... Seite 15

Wartung und Reinigung ..... Seite 15

Lagerung bei Nichtbenutzung ..... Seite 15

Entsorgung ..... Seite 15

Garantie ..... Seite 16
Abwicklung im Garantiefall ..... Seite 17
Service ..... Seite 17

Verwendete Warnhinweise und Symbole
Die abgebildeten Symbole werden in der Bedienungsanleitung, auf der Verpackung und auf dem Gerät verwendet.

⚠	**GEFAHR!** Dieses Symbol mit dem Signalwort „GEFAHR" bezeichnet eine Gefährdung mit einem hohen Risikograd, die, wenn sie nicht vermieden wird, eine schwere Verletzung oder den Tod zur Folge hat.		Schutzklasse III
			USB-Anschluss
⚠	**WARNUNG!** Dieses Symbol mit dem Signalwort „WARNUNG" bezeichnet eine Gefährdung mit einem mittleren Risikograd, die, wenn sie nicht vermieden wird, eine schwere Verletzung oder den Tod zur Folge haben kann.	ta	Maximale Umgebungstemperatur
		⎓	Gleichstrom/-spannung
⚠	**VORSICHT!** Dieses Symbol mit dem Signalwort „VORSICHT" bezeichnet eine Gefährdung mit einem niedrigen Risikograd, die, wenn sie nicht vermieden wird, eine geringe oder mäßige Verletzung zur Folge haben kann.	■	Sicherheitshinweise
		□	Handlungsanweisungen
⚠	**ACHTUNG!** Dieses Symbol mit dem Signalwort „ACHTUNG" zeigt die Gefahr einer möglichen Sachbeschädigung an.		Dieses Zeichen weist darauf hin, dass geeignete Schutzhandschuhe zu tragen sind! Befolgen Sie die Anweisungen, um zu vermeiden, dass die Hände an Gegenstände stoßen oder mit thermischen oder chemischen Stoffen in Berührung kommen!
ⓘ	**HINWEIS:** Dieses Symbol mit dem Signalwort „HINWEIS" bietet weitere nützliche Informationen.	CE	Das CE-Zeichen bestätigt die Konformität mit den für das Produkt zutreffenden EU-Richtlinien.
⚠	**WARNUNG! EXPLOSIONSGEFAHR!** Eine Warnung, welche mit diesem Zeichen und den Worten „WARNUNG! EXPLOSIONSGEFAHR!" versehen ist, weist auf eine mögliche Explosionsgefahr hin. Wird ein solcher Warnhinweis nicht befolgt, kann das ernsthafte Verletzungen nach sich ziehen oder tödlich enden und möglichen Sachschaden nach sich ziehen. Folgen Sie den Anweisungen in dieser Warnung, um schwere Verletzungen, Lebensgefahr oder die Gefahr von Sachschäden zu verhindern!		

LED-Akku-Tischleuchte

Bestimmungsgemäße Verwendung



Dieses Produkt ist ausschließlich für den privaten Einsatz im Trockenen, z. B. im Flur oder Schlafzimmer, geeignet. Das Produkt ist nicht für den gewerblichen Einsatz oder für andere Einsatzbereiche bestimmt. Nur zur Verwendung im Innenbereich! Dieses Produkt ist vorgesehen für den normalen Betrieb.

- Dieses Produkt ist nicht zur Raumbeleuchtung im Haushalt geeignet.

Teilebeschreibung

(1) Schiebeschalter (AUS/EIN)
(2) Ladeanzeige
(3) USB-Typ-C-Eingangsbuchse
(4) Schutzkappe
(5) Lichtdiffusor
(6) Lichtmodus-Touchschalter (HIGH/MID/LOW/TIMER)
(7) Tischleuchte
(8) USB-Kabel

Technische Daten

LED-Akku-Tischleuchte:

Eingang:	5 V⎓, 1 A
Ladeanschluss:	USB Typ-C
LED's:	32 SMD LED (nicht austauschbar)
Leistung:	5 W
Akku:	1 x Lithium-Ion-Akku, 3,7 V⎓, 18650, 1800 mAh, 6,66 Wh (1MR19/67) (nicht durch den Benutzer austauschbar; Austausch nur durch qualifizierte Person zulässig)
Ladedauer:	6 Stunden
Leuchtdauer (bei voll geladenem Akku):	10 Stunden (im Leuchtmodus „LOW")
Dämmerungssensor:	aktiviert sich bei Umgebungslicht von < 30 lux
Bewegungssensor:	< 3 Meter und 120°
Leuchtdauer im Sensor-Modus:	30 Sekunden
Schutzklasse:	III
Schutzart:	IP20
USB Typ-C Eingangs-spannung/-strom:	5 V⎓, 1 A

HINWEIS: Ein Netzteil ist nicht im Lieferumfang enthalten. Verwenden Sie die SELV-Stromversorgung mit einer maximalen Ausgangsleistung von 5 V⎓ (Uout), 1 A.

Betriebstemperatur:	0 °C bis 25 °C
Lagertemperatur:	-10 °C bis 45 °C
Betriebsfeuchtigkeit:	40 % bis 75 % RH
Maße:	160 x 250 mm (Ø x H)
Netto-Gewicht (inkl. Batterie):	520 g

Lieferumfang

1 LED-Akku-Tischleuchte	1 Bedienungsanleitung
1 USB-Kabel	1 Kurzanleitung

Sicherheitshinweise

MACHEN SIE SICH VOR DER ERSTEN BENUTZUNG DES PRODUKTS MIT ALLEN BEDIEN- UND SICHERHEITSHINWEISEN VERTRAUT! HÄNDIGEN SIE ALLE UNTERLAGEN BEI WEITERGABE DES PRODUKTS AN DRITTE EBENFALLS MIT AUS!



- **⚠ WARNUNG! LEBENS- UND UNFALLGEFAHREN FÜR KLEINKINDER UND KINDER!** Lassen Sie Kinder niemals unbeaufsichtigt mit dem Verpackungsmaterial. Halten Sie Kinder stets vom Verpackungsmaterial fern.
- Dieses Produkt kann von Kindern ab 8 Jahren und darüber, sowie von Personen mit verringerten physischen, sensorischen oder mentalen Fähigkeiten oder Mangel an Erfahrung und Wissen benutzt werden, wenn sie beaufsichtigt oder bezüglich des sicheren Gebrauchs des Produktes unterwiesen wurden und die daraus resultierenden Gefahren verstehen. Kinder dürfen nicht mit dem Produkt spielen. Reinigung und Benutzerwartung dürfen nicht von Kindern ohne Beaufsichtigung durchgeführt werden.
- Dieses Produkt ist kein Spielzeug, es gehört nicht in Kinderhände. Kinder können die Gefahren, die im Umgang mit elektrischen Produkten entstehen, nicht erkennen.
- Verwenden Sie das Produkt nicht, wenn Sie irgendwelche Beschädigungen feststellen.
- Schützen Sie das Produkt vor Nässe und Feuchtigkeit. Niemals in Wasser oder andere Flüssigkeiten tauchen!
- Achten Sie beim Anschluss des Produkts an eine Stromversorgung darauf, dass die jeweilige Spannung den Angaben im Kapitel „Technische Daten" entsprechen muss.
- Nehmen Sie keine Änderungen oder Reparaturen am Produkt vor. Die LEDs können und dürfen nicht ausgetauscht werden.
- Sollten die LEDs am Ende ihrer Lebensdauer ausfallen, muss das gesamte Produkt ersetzt werden.
- Entsorgen Sie das Produkt, wenn das Produkt und das USB-Kabel **(8)** beschädigt sind.

- Achten Sie darauf, dass das USB-Kabel **(8)** nicht durch scharfe Kanten oder heiße Gegenstände beschädigt werden kann. Wickeln Sie das USB-Kabel **(8)** vor dem Gebrauch vollständig ab.
- Schützen Sie das Produkt vor starker Hitze und Kälte.
- Der Akku ist nicht durch den Benutzer austauschbar; Austausch nur durch qualifizierte Person zulässig.
- Beachten Sie, dass die Netzadapter, solange sie eingesteckt sind, auch eine geringe Leistung aufnehmen, wenn das Produkt nicht angeschlossen ist. Um die Netzadapter außer Betrieb zu nehmen, entfernen Sie diese aus der Steckdose.
- Ein Netzadapter ist nicht im Lieferumfang enthalten.
- Das mitgelieferte USB-Kabel **(8)** ist ausschließlich zur Verwendung mit dem Produkt geeignet.
- Nicht direkt ins Licht des Produkts blicken oder das Produkt auf die Augen anderer Menschen richten. Dies kann zur Beeinträchtigung der Sehkraft führen.
- Von diesem Produkt kann eine gefährliche optische Strahlung ausgehen. Blicken Sie nicht direkt ins Licht des Produkts. Das ist unter Umständen schädlich für Ihre Augen.
- Das Produkt darf niemals an einem PC oder Notebook aufgeladen werden, da auf Grund der hohen Stromaufnahme der PC oder das Notebook beschädigt werden können.

Sicherheitshinweise für Batterien/Akkus

- **LEBENSGEFAHR!** Halten Sie Batterien/Akkus außer Reichweite von Kindern. Suchen Sie im Falle eines Verschluckens sofort einen Arzt auf!
- Verschlucken kann zu Verbrennungen, Perforation von Weichgewebe und Tod führen. Schwere Verbrennungen können innerhalb von 2 Stunden nach dem Verschlucken auftreten.
- **EXPLOSIONSGEFAHR!** Laden Sie nicht aufladbare Batterien niemals wieder auf. Schließen Sie Batterien/Akkus nicht kurz und/oder öffnen Sie diese nicht. Überhitzung, Brandgefahr oder Platzen können die Folge sein.
- Werfen Sie Batterien/Akkus niemals in Feuer oder Wasser.
- Setzen Sie Batterien/Akkus keiner mechanischen Belastung aus.

Risiko des Auslaufens von Batterien/Akkus

- Vermeiden Sie extreme Bedingungen und Temperaturen, die auf Batterien/Akkus einwirken können, z. B. auf Heizkörpern/direkte Sonneneinstrahlung.
- Wenn Batterien/Akkus ausgelaufen sind, vermeiden Sie den Kontakt mit Haut, Augen und Schleimhäuten mit den Chemikalien! Spülen Sie die betroffenen Stellen sofort mit klarem Wasser und suchen Sie einen Arzt auf!
- **SCHUTZHANDSCHUHE TRAGEN!** Ausgelaufene oder beschädigte Batterien/Akkus können bei Berührung mit der Haut Verätzungen verursachen. Tragen Sie deshalb in diesem Fall geeignete Schutzhandschuhe.
- Dieses Produkt hat einen eingebauten Akku, welcher nicht durch den Benutzer ersetzt werden kann. Der Ausbau oder Austausch des Akkus darf nur durch den Hersteller oder seinen Kundendienst oder eine ähnlich qualifizierte Person erfolgen, um Gefährdungen zu vermeiden. Bei der Entsorgung ist darauf hinzuweisen, dass dieses Produkt einen Akku enthält.

Vor dem Gebrauch

Produkt aufladen

⚠ **ACHTUNG!** Das Produkt darf niemals an einem PC oder Notebook aufgeladen werden, da auf Grund der hohen Stromaufnahme der PC oder das Notebook beschädigt werden können.

HINWEIS: Entfernen Sie alle Verpackungsmaterialien vom Produkt.

HINWEIS: Das Produkt muss an einen Netzadapter angeschlossen werden. Die technischen Daten dieser Geräte (nicht im Lieferumfang) müssen dabei beachtet werden.

HINWEIS: Um das Produkt ohne USB-Kabel **(8)** verwenden zu können, müssen Sie vor dem Gebrauch den integrierten Akku aufladen. Ein Ladevorgang dauert 6 Stunden. Der Akku ist fest im Produkt eingebaut.

HINWEIS: Es wird empfohlen, das Produkt innerhalb von 3 Monaten nach dem Kauf zu verwenden.
HINWEIS: Laden Sie das Produkt vor der ersten Verwendung vollständig auf.

- Öffnen Sie die Schutzkappe **(4)**.
- Schalten Sie das Produkt aus, indem Sie den Schiebeschalter **(1)** in die Position „OFF" schieben.
- Stecken Sie den USB-Typ-C-Stecker des USB-Kabels **(8)** in die USB-Typ-C-Eingangsbuchse **(3)** am Produkt.
- Verbinden Sie das USB-Kabel **(8)** mit dem USB-Typ-A-Anschluss eines Netzteils.
- Stecken Sie das Netzteil in eine Steckdose. Während des Ladevorgangs leuchtet die Ladeanzeige **(2)** ROT. Wenn der Ladevorgang abgeschlossen ist, leuchtet die Ladeanzeige **(2)** GRÜN. Die Ladezeit beträgt 6 Stunden, wenn der Akku vollständig entladen ist.
- Trennen Sie das USB-Kabel **(8)** vom Produkt, um ein Selbstentladen des Akkus zu verhindern.
- Das Produkt funktioniert aufgrund seines Batterieschutzes nicht bei Temperaturen unter 0 °C und über +45 °C.

Das Produkt ist nun wieder einsatzbereit.

Funktion

Durch Betätigen des Lichtmodus-Touchschalters **(6)** können Sie zwischen 4 Leuchtmodi wählen:
Standard: Modus „HIGH" (volle Helligkeit)
1. Berührung: Modus „MID" (mittlere Helligkeit)
2. Berührung: Modus „LOW" (niedrigste Helligkeit)
3. Berührung: Modus „TIMER" (mit niedrigster Helligkeit)

Timer-Funktion

- Um die Timer-Funktion zu aktivieren, berühren Sie dreimal den Lichtmodus-Touchschalter **(6)**. Die Tischleuchte **(7)** blinkt dreimal, wenn die Timer-Funktion aktiviert ist. Das Produkt leuchtet 6 Stunden lang ununterbrochen, gefolgt von einer Pause von 18 Stunden. Danach leuchtet das Produkt zur festgelegten Einschaltzeit erneut 6 Stunden lang, gefolgt von einer Pause von 18 Stunden.

Wartung und Reinigung

Das Produkt ist wartungsfrei. Die LEDs sind nicht austauschbar.

- Schalten Sie das Produkt aus und trennen Sie das USB-Kabel **(8)** vom Netzadapter (extern) oder vom „ladenden Gerät".
- Tauchen Sie das Produkt niemals in Wasser oder andere Flüssigkeiten.
- Verwenden Sie keinesfalls ätzende Reinigungsmittel.
- Reinigen Sie das Produkt regelmäßig mit einem trockenen, fusselfreien Tuch. Verwenden Sie bei stärkeren Verschmutzungen ein leicht angefeuchtetes Tuch.

Lagerung bei Nichtbenutzung

- Lagern Sie das Produkt an einem trockenen, staubfreien Ort und schützen Sie es vor direkter Sonneneinstrahlung.
- Laden Sie den Akku vor der Lagerung vollständig auf. Wenn Sie das Produkt länger als 3 Monate lagern möchten, laden Sie den Akku alle 3 Monate vollständig auf.
- Wenn das Produkt längere Zeit nicht benutzt wird, sollte der eingebaute Akku vollständig aufgeladen werden, um seine Lebensdauer zu verlängern.
- Laden Sie den eingebauten Akku regelmäßig auf, wenn Sie das Produkt über einen längeren Zeitraum nicht benutzen. Dies ist notwendig, um den Akku zu schonen.

Entsorgung

Verpackung:



Beachten Sie die Kennzeichnung der Verpackungs materialien bei der Abfalltrennung, diese sind gekennzeichnet mit Abkürzungen (a) und Nummern (b) mit folgender Bedeutung: 1–7: Kunststoffe/20–22: Papier und Pappe/ 80–98: Verbundstoffe.

Produkt:



Möglichkeiten zur Entsorgung des ausgedienten Produkts erfahren Sie bei Ihrer Gemeinde oder Stadtverwaltung.



Das Symbol der durchgestrichenen Mülltonne bedeutet, dass dieses Gerät am Ende der Nutzungszeit nicht über den Haushaltsmüll entsorgt werden darf. Das Gerät ist bei eingerichteten Sammelstellen, Wertstoffhöfen oder Entsorgungsbetrieben abzugeben. Zudem sind Vertreiber von Elektro- und Elektronikgeräten sowie Vertreiber von Lebensmitteln zur Rücknahme verpflichtet. LIDL bietet Ihnen Rückgabemöglichkeiten direkt in den Filialen und Märkten an. Rückgabe und Entsorgung sind für Sie kostenfrei. Beim Kauf eines Neugerätes haben Sie das Recht, ein entsprechendes Altgerät unentgeltlich zurückzugeben. Zusätzlich haben Sie die Möglichkeit, unabhängig vom Kauf eines Neugerätes, unentgeltlich (bis zu drei) Altgeräte abzugeben, die in keiner Abmessung größer als 25 cm sind. Bitte löschen Sie vor der Rückgabe alle personenbezogenen Daten. Bitte entnehmen Sie vor der Rückgabe Batterien oder Akkumulatoren, die nicht vom Altgerät umschlossen sind, sowie Lampen, die zerstörungsfrei entnommen werden können und führen diese einer separaten Sammlung zu.

Diese Entsorgung ist für Sie kostenfrei.
Schonen Sie die Umwelt und entsorgen Sie fachgerecht.

Batterien/Akkus:



Umweltschäden durch falsche Entsorgung der Batterien/Akkus!

Defekte oder verbrauchte Batterien/Akkus müssen gemäß VERORDNUNG 2023/1542 entsorgt werden. Geben Sie Batterien/Akkus über die angebotenen lokalen Sammeleinrichtungen zurück.

Das Symbol der durchgestrichenen Mülltonne auf Batterien oder Akkus bedeutet, dass Sie Batterien und Akkus nicht im Hausmüll entsorgen dürfen. Entnehmen Sie die Batterien/den Akku-Pack aus dem Produkt vor der Entsorgung. Diese können giftige Schwermetalle enthalten und unterliegen der Sondermüllbehandlung.

Die chemischen Symbole der Schwermetalle sind wie folgt: Cd = Cadmium, Hg = Quecksilber, Pb = Blei.

Sie sind gesetzlich verpflichtet, alte Batterien und Akkus nach Gebrauch zurückzugeben. Geben Sie deshalb verbrauchte Batterien und Akkus kostenfrei im Handelsgeschäft z. B. in Ihrer LIDL Filiale oder bei einer kommunalen Sammelstelle ab.

Der eingebaute Akku kann zur Entsorgung nicht ausgebaut werden.
Geben Sie das Produkt vollständig an einer Sammelstelle für alte Elektronik ab.

Garantie

Das Produkt wurde nach strengen Qualitätsrichtlinien hergestellt und vor der Auslieferung sorgfältig geprüft. Im Falle von Material- oder Herstellungsfehlern haben Sie gegenüber dem Verkäufer des Produkts gesetzliche Rechte. Ihre gesetzlichen Rechte werden in keiner Weise durch unsere unten aufgeführte Garantie eingeschränkt.

Die Garantie für dieses Produkt beträgt 3 Jahre ab Kaufdatum. Die Garantiezeit beginnt mit dem Kaufdatum. Bewahren Sie den Originalkaufbeleg an einem sicheren Ort auf, da dieses Dokument als Nachweis des Kaufs erforderlich ist.

Alle Schäden oder Mängel, die bereits zum Zeitpunkt des Kaufs vorhanden sind, müssen unverzüglich nach dem Auspacken des Produkts gemeldet werden.

Sollte das Produkt innerhalb von 3 Jahren ab Kaufdatum einen Material- oder Herstellungsfehler aufweisen, werden wir es – nach unserer Wahl – kostenlos für Sie reparieren oder ersetzen. Die Garantiezeit verlängert sich durch einen stattgegebenen Gewährleistungsanspruch nicht. Dies gilt auch für ersetzte und reparierte Teile.

Diese Garantie erlischt, wenn das Produkt beschädigt oder unsachgemäß verwendet oder gewartet wurde.

Die Garantie deckt Material- und Herstellungsfehler ab. Diese Garantie erstreckt sich weder auf Produktteile, die normalem Verschleiß unterliegen, und somit als Verschleißteile gelten (z. B. Batterien, Schläuche, Farbpatronen),

noch auf Schäden an zerbrechlichen Teilen, z. B. Schalter oder Teile aus Glas.

Bei diesem Produkt gilt die Garantiezeit auch für den Akku.

Abwicklung im Garantiefall

Um eine schnelle Bearbeitung Ihres Anliegens zu gewährleisten, folgen Sie bitte den folgenden Hinweisen:

Bitte halten Sie für alle Anfragen den Kassenbon und die Artikelnummer (IAN 551165_2601) als Nachweis für den Kauf bereit.
Die Artikelnummer entnehmen Sie bitte dem Typenschild, einer Gravur, auf dem Titelblatt Ihrer Bedienungsanleitung (unten links) oder als Aufkleber auf der Rück- oder Unterseite des Produkts.
Sollten Funktionsfehler oder sonstige Mängel auftreten, kontaktieren Sie zunächst die nachfolgend benannte Serviceabteilung telefonisch oder per E-Mail.
Ein als defekt erfasstes Produkt können Sie dann unter Beifügung des Kaufbelegs (Kassenbon) und der Angabe, worin der Mangel besteht und wann er aufgetreten ist, für Sie portofrei an die Ihnen mitgeteilte Service-Anschrift übersenden.

Service

(DE) **Service Deutschland**
Tel.: 0800 5435 111
E-Mail: owim@lidl.de

(AT) **Service Österreich**
Tel.: 0800 447744
E-Mail: owim@lidl.at

(BE) **Service Belgien**
Tel.: 0800 12089
E-Mail: owim@lidl.be

(CH) **Service Schweiz**
Tel.: 0800 56 44 33
E-Mail: owim@lidl.ch

CE

Avertissements et symboles utilisés ..... Page 19

Utilisation conforme ..... Page 19

Description des pièces ..... Page 19

Caractéristiques techniques ..... Page 19

Contenu de la livraison ..... Page 20

Consignes de sécurité ..... Page 20
Consignes de sécurité relatives aux piles/aux piles rechargeables ..... Page 21

Avant utilisation ..... Page 21
Charger le produit ..... Page 21

Fonction ..... Page 22
Fonction Timer (minuterie) ..... Page 22

Entretien et nettoyage ..... Page 22

Stockage en cas de non utilisation ..... Page 22

Mise au rebut ..... Page 22

Garantie ..... Page 23
Faire valoir sa garantie ..... Page 24
Service ..... Page 25

Avertissements et symboles utilisés

Les symboles illustrés sont utilisés dans le mode d'emploi, sur l'emballage et sur l'appareil.

⚠	**DANGER !** Ce symbole accompagné du mot-clé « DANGER » caractérise une situation de danger présentant un degré de risque élevé qui, si elle n'est pas évitée, entraîne la mort ou des blessures graves.	Ⅲ	Classe de protection III
			Port USB
⚠	**AVERTISSEMENT !** Ce symbole accompagné du mot « AVERTISSEMENT » caractérise une situation de danger présentant un degré de risque moyen qui, si elle n'est pas évitée, peut entraîner des blessures graves ou la mort.	ta	Température ambiante maximale
		⎓	Courant continu/Tension continue
⚠	**PRUDENCE !** Ce symbole accompagné du mot « PRUDENCE » caractérise une situation de danger présentant un degré de risque faible qui, si elle n'est pas évitée, peut entraîner des blessures légères ou modérées.	■	Instructions de sécurité
		□	Instructions de manipulation
⚠	**ATTENTION !** Ce symbole accompagné du mot-clé « ATTENTION » indique le risque de dommages matériels éventuels.		Ce symbole indique qu'il est nécessaire de porter des gants de protection appropriés ! Suivez les instructions afin d'éviter que vos mains ne heurtent des objets ou n'entrent en contact avec des substances thermiques ou chimiques !
ⓘ	**REMARQUE :** Ce symbole accompagné du mot-clé « REMARQUE » propose des informations utiles supplémentaires.	CE	La marque CE indique la conformité aux directives européennes applicables à ce produit.
⚠	**AVERTISSEMENT ! RISQUE D'EXPLOSION !** Un avertissement accompagné de ce signe et des mots « AVERTISSEMENT ! RISQUE D'EXPLOSION ! » indique un danger potentiel d'explosion. Le non-respect d'un tel avertissement peut entraîner des blessures graves, voire mortelles, et causer des dommages matériels. Suivez les instructions de cet avertissement afin d'éviter des blessures graves, un danger de mort ou un risque de dommages matériels !		

Lampe de table LED sans fil

Utilisation conforme

Ce produit est exclusivement conçu pour l'utilisation dans des locaux secs dans le cadre d'un usage privé, p. ex. dans des couloirs ou des chambres à coucher. Le produit n'est pas destiné à une utilisation commerciale ou à d'autres domaines d'utilisation. Exclusivement réservé à une utilisation en intérieur ! Ce produit est prévu pour un fonctionnement normal.

- Ce produit ne convient pas à l'éclairage de pièces dans un cadre domestique.

Description des pièces

(1) Interrupteur coulissant (ARRÊT/MARCHE)
(2) Indicateur de charge
(3) Prise d'entrée USB type C
(4) Cache de protection
(5) Diffuseur de lumière
(6) Interrupteur tactile de mode d'éclairage (HIGH/MID/LOW/TIMER)
(7) Lampe de table
(8) Câble USB

Caractéristiques techniques

Lampe de table LED sans fil :

Entrée : 5 V⎓, 1 A
Port de charge : USB type C

LED :	32 LED SMD (non remplaçables)
Puissance :	5 W
Batterie :	1 batterie lithium-ion, 3,7 V⎓, 18650, 1800 mAh, 6,66 Wh (1MR19/67) (non remplaçable par l'utilisateur ; remplacement autorisé uniquement par une personne qualifiée)
Durée de charge :	6 heures
Durée d'éclairage (batterie pleine) :	10 heures (mode « LOW »)
Capteur crépusculaire :	s'active lorsque la luminosité ambiante est < 30 lux
Capteur de mouvement :	< 3 mètres et 120°
Durée d'éclairage en mode capteur :	30 secondes
Classe de protection :	III
Indice de protection :	IP20
Tension/courant d'entrée USB type C :	5 V⎓, 1 A

REMARQUE : Un adaptateur secteur n'est pas inclus dans la livraison. Utilisez exclusivement l'alimentation électrique SELV d'une puissance maximale de sortie de 5 V ⎓ (Uout), 1 A.

Température de fonctionnement :	de 0 °C à 25 °C
Température de stockage :	de -10 °C à 45 °C
Humidité de fonctionnement :	de 40 % à 75 % HR
Dimensions :	160 x 250 mm (Ø x H)
Poids net (avec batterie) :	520 g

Contenu de la livraison

1 lampe de table LED sans fil
1 câble USB
1 mode d'emploi
1 guide rapide

Consignes de sécurité

VEUILLEZ PRENDRE CONNAISSANCE DE TOUTES LES CONSIGNES D'UTILISATION ET DE SÉCURITÉ AVANT LA PREMIÈRE UTILISATION DU PRODUIT ! SI VOUS REMETTEZ LE PRODUIT À UN TIERS, VEUILLEZ ÉGALEMENT LUI TRANSMETTRE TOUS LES DOCUMENTS S'Y RAPPORTANT !

- 

  ⚠ AVERTISSEMENT ! DANGER DE MORT ET RISQUE D'ACCIDENTS POUR LES NOURRISSONS ET LES ENFANTS ! Ne laissez jamais les enfants sans surveillance avec les matériaux d'emballage. Tenez toujours les enfants éloignés des matériaux d'emballage.
- Ce produit peut être utilisé par des enfants de 8 ans et plus ainsi que par des personnes avec des capacités physiques, psychiques ou sensorielles limitées ou manquant d'expérience ou de connaissance, uniquement sous surveillance ou après avoir été informés de l'utilisation en toute sécurité du produit et avoir compris les risques en découlant. Les enfants ne doivent pas jouer avec le produit. Le nettoyage et la maintenance d'utilisateur ne doivent pas être effectués par des enfants non surveillés.
- Ce produit n'est pas un jouet, il doit être tenu hors de portée des enfants. Les enfants ne sont pas en mesure de reconnaître les dangers liés à des produits électriques.
- N'utilisez pas le produit si vous constatez le moindre dommage.
- Protégez le produit de l'eau et de l'humidité. N'immergez jamais le produit dans de l'eau ou d'autres liquides !
- Lors du branchement du produit sur une alimentation électrique, veillez à que la tension respective corresponde aux données du chapitre « Caractéristiques techniques ».
- Ne procédez à aucune modification ni réparation du produit. Les LED ne peuvent et ne doivent pas être remplacées.
- Si les LED arrivent en fin de vie, l'ensemble du produit doit être remplacé.

- Mettez le produit au rebut si le produit et le câble USB **(8)** sont endommagés.
- Veillez à ce que le câble USB **(8)** ne puisse pas être endommagé par des arêtes coupantes ou des objets chauds. Avant l'utilisation, déroulez complètement le câble USB **(8)**.
- Protégez le produit d'une chaleur ou d'un froid importants.
- La batterie n'est pas remplaçable par l'utilisateur ; le remplacement est autorisé uniquement par une personne qualifiée.
- Veuillez noter que les adaptateurs secteur, tant qu'ils sont branchés, consomment une faible quantité d'énergie même si le produit n'est pas branché. Pour mettre les adaptateurs secteur hors service, débranchez-les de la prise.
- Aucun adaptateur secteur n'est fourni.
- Le câble USB **(8)** fourni est uniquement conçu pour être utilisé avec le produit.
- Ne pas regarder directement la lumière du produit ni diriger le produit vers les yeux d'autres personnes. Cela peut altérer la vision.
- Ce produit peut émettre un rayonnement optique dangereux. Ne regardez pas directement la lumière du produit. Cela peut, le cas échéant, être dangereux pour vos yeux.
- Le produit ne doit jamais être chargé sur un PC ou un ordinateur portable, ceci afin d'éviter d'endommager le PC ou l'ordinateur portable en raison de la consommation élevée de courant.



Consignes de sécurité relatives aux piles/ aux piles rechargeables

- **DANGER DE MORT !** Rangez les piles/piles rechargeables hors de la portée des enfants. En cas d'ingestion, consultez immédiatement un médecin !
- Une ingestion peut entraîner des brûlures, une perforation des tissus mous et la mort. Des brûlures graves peuvent apparaitre dans les 2 heures suivant l'ingestion.
- 

  RISQUE D'EXPLOSION ! Ne rechargez jamais des piles non rechargeables. Ne court-circuitez pas les piles/piles rechargeables et/ou ne les ouvrez pas ! Autrement, vous risquez de provoquer une surchauffe, un incendie ou une explosion.
- Ne jetez jamais des piles/piles rechargeables au feu ou dans l'eau.
- Ne pas soumettre les piles/piles rechargeables à une charge mécanique.

Risque de fuite des piles/piles rechargeables

- Évitez d'exposer les piles/piles rechargeables à des conditions et températures extrêmes susceptibles de les endommager, par ex. sur des radiateurs/exposition directe aux rayons du soleil.
- Lorsque les piles/piles rechargeables fuient, évitez tout contact du produit chimique avec la peau, les yeux ou les muqueuses ! Rincez les zones touchées à l'eau claire et consultez immédiatement un médecin !
- 

  PORTER DES GANTS DE PROTECTION ! Les piles/piles rechargeables endommagées ou sujettes à des fuites peuvent provoquer des brûlures au contact de la peau. Vous devez donc porter des gants adéquats pour les manipuler.
- Ce produit contient une pile rechargeable ne pouvant pas être remplacée par l'utilisateur. Le démontage ou le remplacement de la pile rechargeable doit uniquement être effectué par le fabricant, son service après-vente ou une personne possédant une qualification similaire, afin de prévenir toute mise en danger. Lors de la mise au rebut, il y a lieu de rappeler que ce produit contient une pile rechargeable.

Avant utilisation

Charger le produit

⚠ **ATTENTION !** Le produit ne doit jamais être chargé sur un PC ou un ordinateur portable, ceci afin d'éviter d'endommager le PC ou l'ordinateur portable en raison de la consommation élevée de courant.

REMARQUE : Retirez tous les matériaux d'emballage du produit.

REMARQUE : Le produit doit être raccordé à un adaptateur secteur. Les caractéristiques techniques de ces appareils (non fournis) doivent être respectées.

REMARQUE : Pour utiliser le produit sans câble USB **(8)**, il vous faut charger la batterie intégrée avant d'utiliser le produit. Un cycle de charge dure env. 6 heures. La batterie est intégrée de manière fixe dans le produit.

REMARQUE : il est recommandé d'utiliser le produit dans les 3 mois suivant l'achat.

REMARQUE : Chargez complètement le produit avant la première utilisation.

- Ouvrez le cache de protection **(4)**.
- Éteignez le produit en plaçant l'interrupteur coulissant **(1)** sur la position «OFF».
- Insérez le connecteur USB type C du câble USB **(8)** dans la prise d'entrée USB type C **(3)**.
- Connectez le câble USB **(8)** au port USB type A d'un adaptateur secteur.
- Branchez l'adaptateur secteur dans une prise de courant. Pendant le processus de charge, l'indicateur de charge **(2)** est allumé en ROUGE. Une fois le processus de charge terminé, l'indicateur de charge **(2)** s'allume en VERT. La durée de charge est de 6 heures lorsque la batterie est complètement déchargée.
- Débranchez le câble USB **(8)** du produit afin d'éviter que la batterie ne se décharge d'elle-même.
- En raison de la protection de sa batterie, le produit ne fonctionne pas à des températures inférieures à 0 °C et supérieures à +45 °C.

Le produit est de nouveau opérationnel.

Fonction

En actionnant l'interrupteur tactile de mode d'éclairage **(6)**, vous pouvez choisir entre 4 modes d'éclairage :

Standard : Mode «HIGH» (pleine luminosité)
1. Toucher : Mode «MID» (luminosité moyenne)
2. Toucher : Mode «LOW» (faible luminosité)
3. Toucher : Mode «TIMER» (luminosité minimale)

Fonction Timer (minuterie)

- Pour activer la fonction Timer, touchez trois fois l'interrupteur tactile de mode d'éclairage **(6)**. La lampe de table **(7)** clignote trois fois lorsque la fonction Timer est activée. Le produit éclaire sans interruption pendant 6 heures avant de se mettre en pause pendant 18 heures. Le produit éclaire ensuite de nouveau durant 6 heures à partir de l'heure de mise en marche définie, avant de se mettre de nouveau en pause pendant 18 heures.

Entretien et nettoyage

Le produit ne nécessite pas d'entretien. Les LED ne peuvent pas être remplacées.

- Éteignez le produit et débranchez le câble USB **(8)** de l'adaptateur secteur (externe) ou du « Dispositif de charge ».
- N'immergez jamais le produit dans de l'eau ou d'autres liquides.
- N'utilisez jamais de détergents caustiques.
- Nettoyez le produit régulièrement avec un chiffon sec et non pelucheux. En cas de salissures plus importantes, utilisez un chiffon légèrement humidifié.

Stockage en cas de non utilisation

- Stockez le produit dans un endroit sec, protégé de la poussière et des rayons directs du soleil.
- Chargez complètement la batterie avant le stockage. Si vous souhaitez stocker le produit pendant plus de 3 mois, chargez complètement la batterie tous les 3 mois.
- Si vous n'utilisez pas le produit pendant une longue période, chargez complètement la batterie intégrée afin de prolonger sa durée de vie.
- Chargez la batterie intégrée à intervalles réguliers si vous n'utilisez pas le produit pendant une longue période. Ceci est nécessaire afin de préserver la batterie.

Mise au rebut

Emballage :



Veuillez respecter l'identification des matériaux d'emballage pour le tri sélectif, ils sont identifiés avec des abbréviations (a) et des chiffres (b) ayant la signification suivante : 1-7 : plastiques/20-22 : papiers et cartons/80-98 : matériaux composite.

Produit :



Les possibilités de recyclage des produits usés sont à demander auprès de votre municipalité.



Le symbole de la poubelle a roulettes barrée ci-contre indique que ce produit est soumis aux dispositions de la directive 2012/19/UE. Cette directive stipule que vous ne devez pas jeter ce produit avec les ordures ménageres mais dans des centres de collecte désignés, des centres de recyclage ou des services d'élimination des déchets.



Suivez l'info-tri illustré pour un tri optimal. Ce marquage est spécifique au marché français.

La mise au rebut est gratuite.
Éliminez correctement pour protéger l'environnement.

Piles/accumulateurs :



Risques pour l'environnement en cas d'élimination incorrecte des piles/batteries !
Les piles/batteries défectueuses ou usagées doivent être recyclées conformément au RÈGLEMENT 2023/1542. Les piles/piles rechargeables doivent être rapportées dans les centres de collecte locaux proposés.

Le symbole de la poubelle barrée sur les piles ou les batteries signifie que vous ne devez pas jeter les piles ou les batteries avec les ordures ménagères. Retirez les piles/le pack de batteries du produit avant sa mise au rebut. Ceux-ci peuvent contenir des métaux lourds toxiques et doivent être considérés comme des déchets spéciaux.

Les symboles chimiques des métaux lourds sont les suivants : Cd = cadmium, Hg = mercure, Pb = plomb.

La batterie insérée ne peut pas etre extraite pour etre mise au rebut. Apportez le produit a un centre de collecte pour vieux appareils électroniques.

Garantie

Article L217-16 du Code de la consommation
Lorsque l'acheteur demande au vendeur, pendant le cours de la garantie commerciale qui lui a été consentie lors de l'acquisition ou de la réparation d'un bien meuble, une remise en état couverte par la garantie, toute période d'immobilisation d'au moins sept jours vient s'ajouter à la durée de la garantie qui restait à courir. Cette période court à compter de la demande d'intervention de l'acheteur ou de la mise à disposition pour réparation du bien en cause, si cette mise à disposition est postérieure à la demande d'intervention.

Indépendamment de la garantie commerciale souscrite, le vendeur reste tenu des défauts de conformité du bien et des vices rédhibitoires dans les conditions prévues aux articles L217-4 à L217-13 du Code de la consommation et aux articles 1641 à 1648 et 2232 du Code Civil.

Article L217-4 du Code de la consommation
Le vendeur livre un bien conforme au contrat et répond des défauts de conformité existant lors de la délivrance.

Il répond également des défauts de conformité résultant de l'emballage, des instructions de montage ou de l'installation lorsque celle-ci a été mise à sa charge par le contrat ou a été réalisée sous sa responsabilité.

Article L217-5 du Code de la consommation
Le bien est conforme au contrat :
1° S'il est propre à l'usage habituellement attendu d'un bien semblable et, le cas échéant :
- s'il correspond à la description donnée par le vendeur et posséder les qualités que celui-ci a présentées à l'acheteur sous forme d'échantillon ou de modèle ;

- s'il présente les qualités qu'un acheteur peut légitimement attendre eu égard aux déclarations publiques faites par le vendeur, par le producteur ou par son représentant, notamment dans la publicité ou l'étiquetage ;

2° Ou s'il présente les caractéristiques définies d'un commun accord par les parties ou être propre à tout usage spécial recherché par l'acheteur, porté à la connaissance du vendeur et que ce dernier a accepté.

Article L217-12 du Code de la consommation
L'action résultant du défaut de conformité se prescrit par deux ans à compter de la délivrance du bien.

Article 1641 du Code civil
Le vendeur est tenu de la garantie à raison des défauts cachés de la chose vendue qui la rendent impropre à l'usage auquel on la destine, ou qui diminuent tellement cet usage que l'acheteur ne l'aurait pas acquise, ou n'en aurait donné qu'un moindre prix, s'il les avait connus.

Article 1648 1er alinéa du Code civil
L'action résultant des vices rédhibitoires doit être intentée par l'acquéreur dans un délai de deux ans à compter de la découverte du vice.

Les pièces détachées indispensables à l'utilisation du produit sont disponibles pendant la durée de la garantie du produit.

Le produit a été fabriqué selon des critères de qualité stricts, et contrôlé consciencieusement avant sa livraison. En cas de défaut de matériau ou de fabrication, vous avez des droits légaux vis-à-vis du vendeur du produit. Vos droits légaux ne sont en aucun cas limités par notre garantie mentionnée ci-dessous.

La garantie de ce produit est de 3 ans à partir de la date d'achat. La période de garantie commence à la date d'achat. Conservez l'original de la preuve d'achat dans un endroit sûr car ce document est nécessaire pour prouver l'achat.

Tout dommage ou défaut déjà présent au moment de l'achat doit être signalé immédiatement après le déballage du produit.

Si le produit présente un défaut de matériau ou de fabrication dans les 3 ans qui suivent la date d'achat, nous le réparerons ou le remplacerons - à notre choix - gratuitement pour vous. La période de garantie n'est pas prolongée par une demande de garantie acceptée. Cette mesure s'applique également pour les pièces remplacées et réparées.

Cette garantie est annulée si le produit a été endommagé ou utilisé ou entretenu de manière incorrecte.

La garantie couvre les défauts de matériels et de fabrication. Cette garantie ne couvre pas les pièces du produit soumises à une usure normale, et qui sont donc considérées comme des pièces d'usure (par exemple les piles, les piles rechargeables, tuyaux, les cartouches d'encre), ni les dommages aux pièces fragiles, par exemple les interrupteurs ou les pièces en verre.

La période de garantie s'applique également à la batterie sur ce produit.

Faire valoir sa garantie

Pour garantir la rapidité d'exécution de la procédure de garantie, veuillez respecter les indications suivantes :

Veuillez conserver le ticket de caisse et la référence du produit (IAN 551165_2601) à titre de preuve d'achat pour toute demande.
Le numéro de référence de l'article est indiqué sur la plaque d'identification, gravé sur la page de titre de votre manuel (en bas à gauche) ou sur un autocollant apposé sur la face arrière ou inférieure du produit.
En cas de dysfonctionnement du produit, ou de tout autre défaut, contactez en premier lieu le service après-vente par téléphone ou par e-mail aux coordonnées indiquées ci-dessous.
Vous pouvez alors envoyer franco de port tout produit considéré comme défectueux au service clientèle indiqué,

accompagné de la preuve d'achat (ticket de caisse) et d'une description écrite du défaut avec mention de sa date d'apparition.

Service

(FR) **Service après-vente France**
Tél. : 0800 919270
E-Mail : owim@lidl.fr

(BE) **Service après-vente Belgique**
Tél. : 0800 12089
E-Mail : owim@lidl.be

(CH) **Service après-vente Suisse**
Tél. : 0800 56 44 33
E-Mail : owim@lidl.ch

CE

Gebruikte waarschuwingen en symbolen ..... Pagina 27

Correct en doelmatig gebruik ..... Pagina 27

Beschrijving van de onderdelen ..... Pagina 27

Technische gegevens ..... Pagina 27

Omvang van de levering ..... Pagina 28

Veiligheidsinstructies ..... Pagina 28
Veiligheidsinstructies voor batterijen/accu's ..... Pagina 29

Voor het gebruik ..... Pagina 29
Product opladen ..... Pagina 29

Werking ..... Pagina 30
Timer-functie ..... Pagina 30

Onderhoud en reiniging ..... Pagina 30

Opslag bij niet-gebruik ..... Pagina 30

Afvoer ..... Pagina 30

Garantie ..... Pagina 31
Afwikkeling in geval van garantie ..... Pagina 31
Service ..... Pagina 31

Gebruikte waarschuwingen en symbolen De afgebeelde symbolen worden in de gebruiksaanwijzing, op de verpakking en op het apparaat gebruikt.			
⚠	**GEVAAR!** Dit symbool met het signaalwoord 'GEVAAR' duidt op een gevaar met een hoog risico dat, als het niet wordt vermeden, kan leiden tot ernstig letsel of de dood.	III	Beschermingsklasse III
			USB-aansluiting
⚠	**WAARSCHUWING!** Dit symbool met het signaalwoord 'WAARSCHUWING' duidt op een gevaar met een gemiddeld risico dat, als het niet wordt vermeden, kan leiden tot ernstig letsel of de dood.	ta	Maximale omgevingstemperatuur
		⎓	Gelijkstroom/-spanning
⚠	**PAS OP!** Dit symbool met het signaalwoord 'PAS OP' duidt op een gevaar met een laag risico dat, als het niet wordt vermeden, kan leiden tot licht of middelzwaar letsel.	■	Veiligheidsinstructies
		□	Instructies
⚠	**LET OP!** Dit symbool met het signaalwoord 'LET OP' duidt op het gevaar voor mogelijke materiële schade.		Dit teken wijst erop dat er geschikte veiligheidshandschoenen gedragen moeten worden! Volg de aanwijzingen op om te voorkomen dat de handen tegen voorwerpen stoten of met thermische of chemische stoffen in aanraking komen!
ⓘ	**OPMERKING:** dit symbool met het signaalwoord 'OPMERKING' geeft nuttige aanvullende informatie.	CE	De CE-markering duidt op conformiteit met relevante EU-richtlijnen die van toepassing zijn op dit product.
⚠	**WAARSCHUWING! EXPLOSIEGEVAAR!** Een waarschuwing die is voorzien van dit teken en de woorden 'WAARSCHUWING! EXPLOSIEGEVAAR!" wijst op een eventueel explosiegevaar. Als aan een dergelijke waarschuwing geen gehoor wordt gegeven, kan dit ernstig letsel, de dood en eventuele materiële schade tot gevolg hebben. Volg de aanwijzingen in deze waarschuwing op om ernstig letsel, levensgevaar of eventuele materiële schade te vermijden!		



Accu-led-tafellamp

Correct en doelmatig gebruik

Dit product is uitsluitend geschikt voor privégebruik in droge ruimtes, bijv. op de overloop of in de slaapkamer. Het product is niet bestemd voor commercieel gebruik of voor andere toepassingen. Alleen voor gebruik binnenshuis! Dit product is bestemd voor normaal gebruik.

- Dit product is niet geschikt als kamerverlichting in huis.

Beschrijving van de onderdelen

(1) Schuifknop (UIT/AAN)
(2) Laadindicator
(3) USB-C-ingang
(4) Beschermkapje
(5) Lichtdiffusor
(6) Touchschakelaar-verlichtingsmodus (HIGH/MID/LOW/TIMER)
(7) Tafellamp
(8) USB-kabel

Technische gegevens

Led-accu-tafellamp:

Ingang:	5 V⎓, 1 A
Laadpoort:	USB type-C
Leds:	32 SMD-leds (niet vervangbaar)
Vermogen:	5 W
Batterij:	1 x lithium-ion-accu, 3,7 V⎓, 18650, 1800 mAh, 6,66 Wh (1MR19/67) (kan niet door de gebruiker worden vervangen;

	vervangen alleen door een gekwalificeerd persoon toegestaan)
Oplaadduur:	6 uur
Verlichtingsduur (bij volledig opgeladen batterij):	10 uur (verlichtingsmodus 'LOW')
Schemersensor:	wordt geactiveerd bij omgevingslicht < 30 lux
Bewegingssensor:	< 3 meter en 120°
Verlichtingsduur in sensor-modus:	30 seconden
Beschermingsklasse:	III
Bescherming:	IP20
USB type-C ingangsspanning/-stroom:	5 V⎓, 1 A

OPMERKING: een netadapter wordt niet meegeleverd. Gebruik een SELV-voeding met een maximaal uitgangsvermogen van 5 V⎓ (Uout), 1 A.

Bedrijfstemperatuur:	0 °C tot 25 °C
Opslagtemperatuur:	-10 °C tot 45 °C
Bedrijfsvochtigheid:	40% tot 75% RH
Afmetingen:	160 x 250 mm (Ø x H)
Netto gewicht (incl. batterij):	520 g

Omvang van de levering

1 accu-led-tafellamp	1 gebruiksaanwijzing
1 USB-kabel	1 beknopte handleiding



Veiligheidsinstructies

MAAK U VOORDAT U HET PRODUCT GAAT GEBRUIKEN VERTROUWD MET ALLE AANWIJZINGEN OVER DE BEDIENING EN DE VEILIGHEID! OVERHANDIG OOK ALLE DOCUMENTEN WANNEER U HET PRODUCT AAN DERDEN DOORGEEFT!

- 

  ⚠ WAARSCHUWING! LEVENSGEVAAR EN KANS OP ONGEVALLEN VOOR KLEUTERS EN KINDEREN! Laat kinderen nooit zonder toezicht achter bij het verpakkingsmateriaal. Houd kinderen altijd uit de buurt van het verpakkingsmateriaal.
- Dit product kan door kinderen vanaf 8 jaar en ouder alsmede door personen met verminderde fysieke, sensorische of mentale vaardigheden of een gebrek aan ervaring en kennis worden gebruikt als zij in de gaten worden gehouden of instructies hebben gekregen over het veilige gebruik van het product en de eruit voortvloeiende gevaren begrijpen. Kinderen mogen niet met het product spelen. Reiniging en onderhoud mogen niet door kinderen zonder toezicht worden uitgevoerd.
- Dit product is geen speelgoed, het hoort niet thuis in kinderhanden. Kinderen zien de gevaren niet die door de omgang met elektrische producten ontstaan.
- Gebruik het product niet als u beschadigingen heeft geconstateerd.
- Bescherm het product tegen natheid en vocht. Nooit in water of andere vloeistoffen dompelen!
- Let er bij het aansluiten van het product op een stroombron op dat de desbetreffende spanning overeen moet komen met de gegevens vermeld bij 'Technische gegevens'.
- Voer geen veranderingen of reparaties uit aan het product. De leds kunnen en mogen niet worden vervangen.
- Mochten de leds aan het einde van hun levensduur uitvallen dan moet het gehele product worden vervangen.
- Gooi het product weg als het product en de USB-kabel **(8)** beschadigd zijn.
- Zorg ervoor dat de USB-kabel **(8)** niet door scherpe randen of hete voorwerpen kan worden beschadigd. Wikkel de USB-kabel **(8)** voor het gebruik volledig af.
- Bescherm het product tegen grote hitte en kou.
- De batterij/accu kan niet door de gebruiker worden vervangen; vervangen alleen toegestaan door een gekwalificeerd persoon.
- Houd er rekening mee dat de netadapter, zolang deze is aangesloten, nog een beetje stroom gebruikt, ook als het product niet is aangesloten. Om de netadapter buiten gebruik te nemen, haalt u deze uit het stopcontact.
- Een netadapter wordt niet meegeleverd.

- De meegeleverde USB-kabel **(8)** is uitsluitend bestemd voor gebruik met dit product.
- Niet direct in het licht van het product kijken of het product op de ogen van andere mensen richten. Dit kan het gezichtsvermogen aantasten.
- Van dit product kan een gevaarlijke optische straling uitgaan. Kijk niet direct in het licht van het product. Dit kan onder bepaalde omstandigheden schadelijk zijn voor uw ogen.
- Het product mag nooit via een pc of notebook worden opgeladen omdat de pc of notebook vanwege de hoge stroomopname beschadigd kan raken.



Veiligheidsinstructies voor batterijen/accu's

- **LEVENSGEVAAR!** Houd batterijen/accu's buiten het bereik van kinderen. Raadpleeg bij inslikken onmiddellijk een arts!
- Inslikken kan leiden tot inwendige verbrandingen, perforatie van zacht weefsel en tot de dood. Ernstige inwendige verbrandingen kunnen binnen 2 uur na het inslikken optreden.
-  **EXPLOSIEGEVAAR!** Laad niet oplaadbare batterijen nooit op. Sluit de batterijen/accu's niet kort en/of open deze niet. Daardoor kan de batterij oververhit raken, in brand vliegen of exploderen.
- Gooi batterijen/accu's nooit in het vuur of water.
- Stel batterijen/accu's nooit bloot aan mechanische belastingen.

Risico dat de batterijen/accu's lekken

- Vermijd extreme omstandigheden en temperaturen die invloed op de batterijen/accu's zouden kunnen hebben bijv. radiatoren/direct zonlicht.
- Bij lekkende batterijen/accu's het contact van de chemicaliën met de huid, ogen en slijmvliezen vermijden! Spoel de desbetreffende plekken direct af met schoon water en raadpleeg onmiddellijk een arts!
-  **DRAAG VEILIGHEIDSHANDSCHOENEN!** Lekkende of beschadigde batterijen/accu's kunnen in geval van huidcontact chemische brandwonden veroorzaken. Draag daarom in dit geval geschikte veiligheidshandschoenen.
- Dit product heeft een geïntegreerde accu die niet door de gebruiker kan worden vervangen. Demontage of vervangen van de accu mag alleen door de fabrikant of diens klantenservice of een vergelijkbaar gekwalificeerde persoon worden uitgevoerd, om gevaren te vermijden. Let er bij de afvoer op dat dit product een accu bevat.

Voor het gebruik

Product opladen

⚠ **LET OP!** Het product mag nooit via een pc of notebook worden opgeladen omdat vanwege de hoge stroomopname de pc of de notebook beschadigd kan raken.

OPMERKING: verwijder al het verpakkingsmateriaal van het product.

OPMERKING: het product moet op een netadapter worden aangesloten. Daarbij moet rekening worden gehouden met de technische gegevens van deze apparaten (niet meegeleverd).

OPMERKING: om het product zonder USB-kabel **(8)** te kunnen gebruiken, moet u de geïntegreerde batterij voor gebruik opladen. Het opladen duurt 6 uur. De batterij is vast in het product ingebouwd.

OPMERKING: het wordt aangeraden om het product binnen 3 maanden na aankoop te gebruiken.

OPMERKING: laad het product voor het eerste gebruik volledig op.

- Open het beschermkapje **(4)**.
- Schakel het product uit door de schuifknop **(1)** in de stand 'OFF' te schuiven.
- Steek de USB-C-stekker van de USB-kabel **(8)** in de USB-C-ingang **(3)** van het product.
- Sluit de USB-kabel **(8)** aan op de USB-poort (type A) van een netadapter.
- Steek de netadapter in een stopcontact. Tijdens het opladen brandt de laadindicator **(2)** ROOD. Als het opladen is voltooid, brandt de laadindicator **(2)** GROEN. Het opladen duurt 6 uur als de batterij volledig ontladen is.
- Haal de USB-kabel **(8)** uit het product om zelfontlading van de batterij te voorkomen.

- Het product werkt vanwege de batterijbescherming niet bij temperaturen lager dan 0 °C en hoger dan +45 °C.

Het product is nu weer klaar voor gebruik.

Werking

Door de touchschakelaar-verlichtingsmodus **(6)** aan te raken, kunt u kiezen uit 4 verlichtingsmodi:
Standaard: modus 'HIGH' (volle lichtsterkte)
1e aanraking: modus 'MID' (halve lichtsterkte)
2e aanraking: modus 'LOW' (laagste lichtsterkte)
3e aanraking: modus 'TIMER' (op laagste lichtsterkte)

Timer-functie

- Om de timer-functie te activeren, raakt u de touchschakelaar-verlichtingsmodus **(6)** drie keer aan. De tafellamp **(7)** knippert drie keer als de timer-functie is geactiveerd. Het product brandt 6 uur lang ononderbroken gevolgd door een pauze van 18 uur. Daarna brandt het product op de ingestelde inschakeltijd opnieuw 6 uur lang, gevolgd door een pauze van nogmaals 18 uur.

Onderhoud en reiniging

Het product is onderhoudsvrij. De leds kunnen niet worden vervangen.

- Schakel het product uit en haal de USB-kabel **(8)** uit de netadapter (extern) of uit het 'ladende apparaat'.
- Dompel het product nooit onder in water of andere vloeistoffen.
- Gebruik in geen geval agressieve reinigingsmiddelen.
- Reinig het product regelmatig met een droge, pluisvrije doek. Gebruik bij sterke verontreinigingen een iets vochtig gemaakte doek.

Opslag bij niet-gebruik

- Berg het product op een droge, stofvrije plek op en bescherm het tegen direct zonlicht.
- Laad de batterij voor het opbergen volledig op. Wanneer u het product langer dan 3 maanden wilt opbergen, moet u de batterij elke 3 maanden volledig opladen.
- De ingebouwde batterij moet volledig worden opgeladen wanneer het product een langere tijd niet wordt gebruikt, om de levensduur ervan te verlengen.
- Laad de ingebouwde batterij regelmatig op wanneer u het product een langere tijd niet gebruikt. Dit is nodig om de batterij te sparen.

Afvoer

Verpakking:



Neem de aanduiding van de verpakkingsmaterialen voor de afvalscheiding in acht. Deze zijn gemarkeerd met de afkortingen (a) en een cijfers (b) met de volgende betekenis: 1-7: kunststoffen/20-22: papier en vezelplaten/80-98: composietmaterialen.

Product:



Uw gemeentelijke overheid verstrekt informatie over de mogelijkheden om het uitgediende product af te voeren.



Het hiernaast afgebeelde symbool van een doorgestreepte vuilniscontainer op wieltjes geeft aan dat dit apparaat voldoet aan de richtlijn 2012/19/EG. Deze richtlijn houdt in dat u dit apparaat aan het einde van de gebruiksduur niet via het normale huisvuil mag afvoeren, maar dat u het op een speciaal hiervoor ingericht inzamelpunt, bij een milieupark of afvalverwerkend bedrijf af moet geven.

Deze afvoer is voor u gratis.

Ontzie het milieu en voer producten op een correcte manier af.

Batterijen/accu's:



Milieuvervuiling door een verkeerde verwijdering van de batterijen/accu's!

Defecte of verbruikte batterijen/accu's moeten volgens de VERORDENING 2023/1542 worden afgevoerd. Geef batterijen/accu's en het apparaat af bij de daarvoor bestemde plaatselijke inzamelstations.

Het symbool van de doorgestreepte vuilcontainer op batterijen of accu's betekent dat u batterijen en accu's niet bij het huisvuil mag doen. Haal de batterijen/het accupack uit het product alvorens het weg te gooien. Deze kunnen giftige zware metalen bevatten en vallen onder het chemisch afval.

De chemische symbolen van de zware metalen zijn als volgt: Cd = cadmium, Hg = kwik, Pb = lood.

De ingebouwde accu kan niet voor afvoer uitgebouwd worden. Geef het product compleet aan een inzamelpunt voor oude elektronica af.

Garantie

Het product werd volgens strenge kwaliteitsrichtlijnen gemaakt en voor de uitlevering zorgvuldig gecontroleerd. In geval van materiaal- of fabricagefouten hebt u tegenover de verkoper van het product wettelijke rechten. Uw wettelijke rechten worden op geen enkele manier door onze hieronder vermelde garantie beperkt.

De garantie voor dit product bedraagt 3 jaar vanaf aankoopdatum. De garantieperiode gaat in op de datum van aankoop. Bewaar het originele bewijs van aankoop op een veilige plek aangezien dit document nodig is als bewijs.

Alle beschadigingen of gebreken die reeds op het moment van aankoop aanwezig zijn, moeten meteen na het uitpakken van het product worden gemeld.

Mocht het product binnen 3 jaar na aankoopdatum een materiaal- of fabricagefout vertonen, zullen wij het – naar onze keuze – gratis voor u repareren of vervangen. De garantieperiode wordt door een plaatsgevonden garantieverlening niet verlengd. Dit geldt ook voor vervangen en gerepareerde onderdelen.

Deze garantie vervalt als het product werd beschadigd of onjuist is gebruikt of onderhouden.

De garantie dekt materiaal- en fabricagefouten af. Deze garantie dekt geen productonderdelen die aan normale slijtage onderhevig zijn en daarom als verbruiksartikelen worden beschouwd (bv. batterijen, oplaadbare batterijen, slangen, inktpatronen), noch dekt zij schade aan breekbare onderdelen, bv. schakelaars of onderdelen die van glas zijn gemaakt.

Bij dit product geldt de garantieperiode ook voor de oplaadbare batterij.

Afwikkeling in geval van garantie

Om een snelle afhandeling van uw reclamatie te waarborgen dient u de volgende instructies in acht te nemen:

Houd bij alle vragen alstublieft de kassabon en het artikelnummer (IAN 551165_2601) als bewijs van aankoop bij de hand.
Het artikelnummer vindt u op de typeplaat, ingegraveerd, op het titelblad van uw handleiding (linksonder) of als sticker op de achter- of onderzijde.
Wanneer er storingen in de werking of andere gebreken optreden, dient u eerst telefonisch of per e-mail contact met de onderstaande service-afdeling op te nemen.
Een als defect geregistreerd product kunt u dan samen met uw aankoopbewijs (kassabon) en vermelding van de concrete schade alsmede het tijdstip van optreden voor u franco aan het u meegedeelde servicepunt verzenden.

Service

(NL) **Service Nederland**
Tel.: 0800 0249630
E-Mail: owim@lidl.nl

(BE) **Service België**
Tel.: 0800 12089
E-Mail: owim@lidl.be

CE

Avvertenze e simboli utilizzati ..... Pagina 33

Utilizzo conforme ..... Pagina 33

Descrizione dei componenti ..... Pagina 33

Specifiche tecniche ..... Pagina 33

Fornitura ..... Pagina 34

Avvertenze di sicurezza ..... Pagina 34
Avvertenze di sicurezza per batterie/accumulatori ..... Pagina 35

Prima dell'utilizzo ..... Pagina 35
Ricarica del prodotto ..... Pagina 35

Funzione ..... Pagina 36
Funzione Timer ..... Pagina 36

Manutenzione e pulizia ..... Pagina 36

Conservazione in caso di inutilizzo ..... Pagina 36

Smaltimento ..... Pagina 36

Garanzia ..... Pagina 37
Gestione dei casi in garanzia ..... Pagina 37
Assistenza ..... Pagina 38

Avvertenze e simboli utilizzati

I simboli raffigurati vengono utilizzati nelle istruzioni per l'uso, sulla confezione e sul dispositivo.

⚠	**PERICOLO!** Questo simbolo abbinato alla parola "PERICOLO" indica un pericolo con un grado di rischio elevato che, se non evitato, provoca lesioni gravi o morte.	Ⅲ	Classe di isolamento III
			Porta USB
⚠	**AVVERTENZA!** Questo simbolo abbinato alla parola "AVVERTENZA" indica un pericolo con un grado di rischio medio che, se non evitato, può provocare lesioni gravi o morte.	ta	Temperatura ambiente massima
		⎓	Tensione/corrente continua
⚠	**CAUTELA!** Questo simbolo con la parola "CAUTELA" indica un pericolo con un grado di rischio basso che, se non evitato, può provocare lesioni contenute o lievi.	■	Avvertenze di sicurezza
		□	Istruzioni per l'uso
⚠	**ATTENZIONE!** Questo simbolo abbinato alla parola "ATTENZIONE" indica il rischio di danni materiali.		Questo simbolo indica che si devono indossare guanti protettivi idonei! Attenersi alle istruzioni per evitare che le mani urtino oggetti o entrino in contatto con sostanze termiche o chimiche!
ⓘ	**NOTA:** questo simbolo con la parola "NOTA" indica la presenza di ulteriori informazioni utili.	CE	Il marchio CE indica la conformità con le rilevanti direttive UE applicabili a questo prodotto.
⚠	**AVVERTENZA! PERICOLO DI ESPLOSIONE!** Un'avvertenza contrassegnata da questo simbolo e dalle parole "AVVERTENZA! PERICOLO DI ESPLOSIONE!" indica un possibile rischio di esplosione. L'inosservanza di tale avvertenza può provocare lesioni gravi o letali e causare anche danni materiali. Osservare le indicazioni di questa avvertenza per evitare gravi lesioni, pericolo di morte o di danni materiali!		

Lampada da tavolo a LED ricaricabile

Utilizzo conforme

Questo prodotto è destinato esclusivamente all'uso privato in ambienti asciutti, ad es. nel corridoio o nella camera da letto. Il prodotto non è destinato all'uso commerciale né ad altri settori d'impiego. Solo per l'uso in ambienti interni! Questo prodotto è destinato a un utilizzo normale.

- Questo prodotto non è adatto per l'illuminazione domestica.

Descrizione dei componenti

(1) Interruttore a scorrimento (ON/OFF)
(2) Indicatore di carica
(3) Porta di ingresso USB di tipo C
(4) Tappo di protezione
(5) Diffusore luce
(6) Interruttore touch modalità luminosa (HIGH/MID/LOW/TIMER)
(7) Lampada da tavolo
(8) Cavo USB

Specifiche tecniche

Lampada da tavolo LED a batteria

Ingresso:	5 V ⎓, 1 A
Porta di ricarica:	USB di tipo C
LED:	32 SMD LED (non sostituibile)
Potenza:	5 W

Batteria:	1 batteria agli ioni di litio, 3,7 V⎓, 18650, 1800 mAh, 6,66 Wh (1MR19/67) (non sostituibile dall'utente; la sostituzione deve essere fatta esclusivamente da personale qualificato)
Durata della ricarica:	6 ore
Durata di illuminazione (a batteria completamente carica):	10 ore (nella modalità luminosa "LOW")
Sensore crepuscolare:	si attiva quando la luminosità ambiente è < 30 Lux
Sensore di movimento:	< 3 metri e 120°
Durata luminosità in modalità sensore:	30 secondi
Classe di isolamento:	III
Grado di protezione:	IP20
Tensione/corrente ingresso USB di tipo C:	5 V⎓, 1 A

NOTA: l'alimentatore non è contenuto nella fornitura. Utilizzare un'alimentazione SELV con una potenza in uscita massima di 5 V⎓ (Uout), 1 A.

Temperatura di esercizio:	0 °C a 25 °C
Temperatura di conservazione:	da -10 ° a 45 °C
Umidità di esercizio:	da 40 % a 75 % RH
Dimensioni:	160 x 250 mm (Ø x A)
Peso netto (incl. batteria):	520 g

Fornitura

- 1 lampada da tavolo a LED ricaricabile
- 1 cavo USB
- 1 manuale di istruzioni per l'uso
- 1 guida rapida

Avvertenze di sicurezza

PRIMA DI UTILIZZARE PER LA PRIMA VOLTA IL PRODOTTO, LEGGERE ATTENTAMENTE TUTTE LE ISTRUZIONI PER L'USO E LE AVVERTENZE IN MATERIA DI SICUREZZA! IN CASO DI CESSIONE DEL PRODOTTO A TERZI, CONSEGNARE ANCHE L'INTERA DOCUMENTAZIONE DEL PRODOTTO!



- **⚠ AVVERTENZA! PERICOLO DI MORTE E DI INCIDENTE PER BAMBINI E NEONATI!** Non lasciare mai i bambini privi di sorveglianza con il materiale di imballaggio. Tenere sempre il materiale d'imballaggio fuori dalla portata dei bambini.
- Questo prodotto può essere utilizzato da bambini dagli 8 anni in su, nonché da persone con capacità fisiche, sensoriali o mentali ridotte o con scarsa esperienza e conoscenza, purché siano sorvegliati o siano state istruite sull'uso sicuro del prodotto e ne comprendano i rischi ad esso connessi. I bambini non possono giocare con il prodotto. La pulizia e la manutenzione eseguibili dall'utente non possono essere effettuate da bambini senza la supervisione di un adulto.
- Questo prodotto non è un giocattolo, tenere lontano dalla portata dei bambini. I bambini non sono in grado di riconoscere i pericoli legati all'utilizzo di prodotti elettrici.
- Non utilizzare il prodotto se si rilevano danneggiamenti.
- Proteggere il prodotto dall'acqua e dall'umidità. Non immergere mai in acqua o in altri liquidi!
- Quando si collega il prodotto all'alimentazione, tenere presente che la relativa tensione deve corrispondere ai dati forniti nel capitolo "Specifiche tecniche".
- Non apportare modifiche o riparazioni al prodotto. I LED non possono e non devono essere sostituiti.
- Sostituire l'intero prodotto quando i LED giungono al termine del proprio ciclo di servizio.
- Smaltire il prodotto se il prodotto o il cavo USB **(8)** sono danneggiati.

- Assicurarsi che il cavo USB **(8)** non venga danneggiato da spigoli vivi o da oggetti caldi. Prima dell'utilizzo srotolare completamente il cavo USB **(8)**.
- Tenere il prodotto al riparo da fonti di forte calore o freddo.
- La batteria non è sostituibile dall'utente; la sostituzione è consentita esclusivamente a personale qualificato.
- Tenere presente che, fino a quando sono collegati, gli adattatori di rete continuano ad assorbire una minima quantità di energia, anche se il prodotto non è collegato. Per disattivare gli adattatori di rete, staccarli dalla presa di corrente.
- Adattatore di rete non incluso nella fornitura.
- Il cavo USB **(8)** in dotazione è da utilizzarsi esclusivamente con il prodotto.
- Non guardare la luce del prodotto direttamente né orientare la lampada verso gli occhi di altre persone. Ciò può ripercuotersi sulla vista.
- Da questo prodotto può provenire un fascio ottico pericoloso. Non guardare direttamente verso la luce emessa dal prodotto. Ciò potrebbe causare danni agli occhi.
- Il prodotto non deve mai essere ricaricato con un PC o un notebook perché, a causa dell'elevato assorbimento di corrente, si potrebbe danneggiare il PC o il notebook.



Avvertenze di sicurezza per batterie/accumulatori

- **PERICOLO DI MORTE!** Tenere le batterie/gli accumulatori fuori dalla portata dei bambini. In caso di ingerimento consultare subito un medico!
- L'ingerimento può provocare ustioni, perforazione di tessuti molli e la morte. Eventuali ustioni gravi possono comparire anche nel corso delle 2 ore successive all'ingerimento.
-  **PERICOLO DI ESPLOSIONE!** Non ricaricare mai batterie non ricaricabili. Non cortocircuitare e/o aprire le batterie o gli accumulatori. Ne conseguirebbe un rischio di incendio, surriscaldamento o scoppio.
- Non gettare mai le batterie/gli accumulatori nel fuoco o in acqua.
- Non esercitare alcuna pressione meccanica sulle batterie/sugli accumulatori.

Rischio di perdita di liquido dalle batterie/ dagli accumulatori

- Evitare condizioni e temperature estreme che possano ripercuotersi sulle batterie/sugli accumulatori, quali ad esempio la vicinanza a termosifoni o l'irraggiamento solare diretto.
- Evitare il contatto delle sostanze chimiche con la pelle, gli occhi e le mucose in caso di fuoriuscita del liquido dalle batterie/dagli accumulatori! Sciacquare subito le aree colpite con acqua pulita e consultare immediatamente un medico!
-  **INDOSSARE GUANTI PROTETTIVI!** Batterie e accumulatori danneggiati o che presentano perdite possono corrodere la pelle in caso di contatto. Pertanto, in questo caso indossare sempre guanti di protezione adatti.
- Questo prodotto possiede un accumulatore integrato, il quale non può essere sostituito dall'utente. L'accumulatore può essere smontato o sostituito dal produttore, dal suo servizio clienti o da una persona analogamente qualificata per evitare pericoli. Al momento dello smaltimento è necessario avvertire che questo prodotto contiene un accumulatore.

Prima dell'utilizzo

Ricarica del prodotto

⚠ **ATTENZIONE!** Il prodotto non deve mai essere ricaricato con un PC o un notebook perché, a causa dell'elevato assorbimento di corrente, si potrebbe danneggiare il PC o il notebook.

NOTA: rimuovere tutto il materiale di imballaggio dal prodotto.

NOTA: il prodotto deve essere collegato a un adattatore di rete. Rispettare le specifiche tecniche di questi dispositivi (non inclusi nella fornitura).

NOTA: per poter utilizzare il prodotto senza cavo USB **(8)**, è necessario ricaricare la batteria integrata prima dell'uso. Il processo di ricarica dura 6 ore. La batteria è saldamente integrata nel prodotto.

NOTA: si consiglia di usare il prodotto entro 3 mesi dall'acquisto.

NOTA: ricaricare completamente il prodotto prima del primo utilizzo.

- Aprire il tappo di protezione **(4)**.
- Spegnere il prodotto spingendo l'interruttore a scorrimento **(1)** in posizione "OFF".
- Inserire il connettore USB-C del cavo USB **(8)** nella porta di ingresso USB di tipo C **(3)**.
- Collegare il cavo USB **(8)** alla presa USB tipo A di un alimentatore.
- Inserire ora l'alimentatore in una presa di corrente. Durante la ricarica la spia di carica **(2)** emette una luce ROSSA. A ricarica completa la spia di carica **(2)** emette una luce VERDE. Se la batteria è completamente scarica, la durata della ricarica è di 6 ore.
- Staccare il cavo USB **(8)** dal prodotto per evitare che la batteria si scarichi.
- Il prodotto non funziona a temperature inferiori a 0 °C e superiori a +45 °C a causa della protezione della batteria.

Il prodotto è ora pronto nuovamente per l'uso.

Funzione

Premendo l'interruttore touch modalità luminosa **(6)** è possibile scegliere tra 4 modalità luminose:

Standard: modalità "HIGH" (luminosità piena)
1. Tocco: modalità "MID" (luminosità intermedia)
2. Tocco: modalità "LOW" (luminosità minima)
3. Tocco: modalità "TIMER" (a luminosità intermedia)

Funzione Timer

- Per attivare la funzione Timer, toccare tre volte l'interruttore touch modalità luminosa **(6)**. La lampada da tavolo **(7)** lampeggia tre volte quando la funzione Timer è attiva. Il prodotto si illumina in modo fisso per 6 ore con una successiva pausa di 18 ore. In seguito, il prodotto si illumina per altre 6 ore ad un orario di accensione prestabilito, seguito da una pausa di 18 ore.

Manutenzione e pulizia

Il prodotto non necessita di manutenzione. I LED non sono sostituibili.

- Spegnere il prodotto e staccare il cavo USB **(8)** dall'adattatore di rete (esterno) o dal "dispositivo che carica".
- Non immergere mai il prodotto in acqua o in altri liquidi.
- Non utilizzare in nessun caso detergenti corrosivi.
- Pulire regolarmente il prodotto con un panno asciutto e privo di lanugine. In caso di sporco ostinato, utilizzare un panno leggermente umido.

Conservazione in caso di inutilizzo

- Conservare il prodotto in un luogo asciutto e privo di polvere e metterlo al riparo dall'irraggiamento solare diretto.
- Ricaricare completamente la batteria prima di conservarla. Se si vuole conservare il prodotto per più di 3 mesi, ricaricare la batteria completamente ogni 3 mesi.
- Se non si utilizza il prodotto per un periodo di tempo prolungato, bisognerebbe ricaricare completamente la batteria incorporata per allungare la sua durata di vita.
- Ricaricare regolarmente la batteria incorporata se non si utilizza il prodotto per un periodo di tempo prolungato. Ciò è necessario per preservare la batteria.

Smaltimento

Imballaggio:



Osservare l'identificazione dei materiali di imballaggio per lo smaltimento differenziato, i quali sono contrassegnati da abbreviazioni (a) e da numeri (b) con il seguente significato: 1-7: plastiche/20-22: carta e cartone/80-98: materiali compositi.

Prodotto:



Informarsi presso l'amministrazione comunale o locale circa le possibilità di smaltimento del prodotto usato.



Il simbolo a lato, raffigurante un bidone dei rifiuti su ruote barrato, indica che il presente apparecchio è soggetto alla direttiva 2012/19/UE. Tale direttiva stabilisce che, finita la sua vita utile, questo apparecchio non debba essere smaltito con la normale spazzatura domestica, bensì debba essere consegnato a centri di raccolta appositi, a centri per il riciclaggio o a impianti per lo smaltimento dei rifiuti.

Tale smaltimento è gratuito.
Rispettare l'ambiente e smaltire il prodotto in maniera corretta.

Batterie/accumulatori:



Lo smaltimento scorretto di batterie/ accumulatori danneggia l'ambiente.

Le batterie/accumulatori difettosi o esausti devono essere smaltiti ai sensi della DIRETTIVA 2023/1542. Consegnare le batterie/accumulatori presso i centri di raccolta locali preposti.

Il simbolo del secchio della spazzatura barrato presente sulle batterie/accumulatori indica che queste batterie/ accumulatori non possono essere smaltiti con i normali rifiuti domestici. Rimuovere le batterie/il pacchetto batteria dal prodotto prima dello smaltimento. Questi componenti possono contenere metalli tossici pesanti e sono soggetti a procedure di smaltimento speciali.

I simboli chimici dei metalli pesanti sono i seguenti:
Cd = Cadmio, Hg = Mercurio, Pb = Piombo.

La batteria ricaricabile integrata non può essere rimossa per lo smaltimento. Consegnare l'intero prodotto presso un sito di raccolta per prodotti elettronici esausti.

Garanzia

Il prodotto è stato fabbricato accuratamente secondo severe direttive di qualità ed è stato controllato meticolosamente prima della consegna. In caso di difetti di materiale o fabbricazione l'acquirente può far valere diritti legali nei confronti del venditore. La nostra garanzia sotto riportata non costituisce alcun limite ai diritti legali dell'acquirente.

Questo prodotto è garantito per 3 anni con decorrenza dalla data di acquisto. La garanzia decorre dalla data d'acquisto. Conservare lo scontrino originale in un posto sicuro perché questo documento viene richiesto come prova dell'avvenuto acquisto.

Tutti i danni o difetti presenti già al momento dell'acquisto devono essere comunicati subito dopo l'apertura della confezione.

Se entro 3 anni dalla data di acquisto di questo prodotto si rileva un difetto di materiale o di fabbricazione, noi procederemo, a nostra discrezione, alla riparazione o sostituzione gratuite del prodotto o al rimborso del prezzo di acquisto. Un eventuale intervento in garanzia non prolunga né rinnova il periodo di garanzia stesso. Ciò vale anche per le parti sostituite e riparate.

Questa garanzia decade in caso di danneggiamento oppure uso o manutenzione impropri del prodotto.

La prestazione in garanzia vale per difetti del materiale o di fabbricazione. Questa garanzia non si estende a componenti del prodotto esposti a normale logorio, che possono pertanto essere considerati come componenti soggetti a usura (esempio capacità della batteria, calcificazione, lampade, pneumatici, filtri, spazzole...). La garanzia non si estende altresì a danni che si verificano su componenti delicati (esempio interruttori, batterie, parti realizzate in vetro, schermi, accessori vari) nonché danni derivanti dal trasporto o altri incidenti.

Il periodo di garanzia di questo prodotto vale anche per la batteria.

Gestione dei casi in garanzia

Per garantire un rapido disbrigo delle proprie pratiche, seguire le istruzioni seguenti:

Per ogni richiesta si prega di conservare lo scontrino e il codice dell'articolo (IAN 551165_2601) come prova d'acquisto.
Il numero d'articolo può essere dedotto dalla targhetta, da un'incisione, dal frontespizio delle istruzioni (in basso

a sinistra) oppure dall'adesivo applicato sul retro o sul lato inferiore.
In caso di disfunzioni o avarie, contattare innanzitutto i partner di assistenza elencati di seguito telefonicamente oppure via e-mail.
Si può inviare il prodotto ritenuto difettoso all'indirizzo del centro di assistenza indicato con spedizione esente da affrancatura, completo del documento di acquisto (scontrino) e della descrizione del difetto, specificando anche quando tale difetto si è verificato.

Assistenza

(IT) **Assistenza Italia**
Tel.: 800 781188
E-Mail: owim@lidl.it

(CH) **Assistenza Svizzera**
Tel.: 0800 56 44 33
E-Mail: owim@lidl.ch

(MT) **Assistenza Malta**
Tel.: 800 62230
E-Mail: owim@lidl.com.mt

CE

Indicaciones de advertencia y símbolos empleados ..... Página 40

Uso adecuado ..... Página 40

Descripción de las piezas ..... Página 40

Datos técnicos ..... Página 40

Volumen de suministro ..... Página 41

Indicaciones de seguridad ..... Página 41
Indicaciones de seguridad sobre las pilas/baterías ..... Página 42

Antes de la utilización ..... Página 42
Cargar el producto ..... Página 42

Función ..... Página 43
Temporizador ..... Página 43

Mantenimiento y limpieza ..... Página 43

Almacenamiento en caso de no utilización ..... Página 43

Eliminación ..... Página 43

Garantía ..... Página 44
Tramitación de la garantía ..... Página 44
Asistencia ..... Página 45

Indicaciones de advertencia y símbolos empleados Los símbolos representados se utilizan en el manual de instrucciones, el embalaje y el aparato.			
⚠	**¡PELIGRO!** Este símbolo con la palabra indicadora «PELIGRO» indica un peligro con un nivel de riesgo alto que, si no se evita, provocará lesiones graves o incluso la muerte.	III	Clase de protección III
			Conexión USB
⚠	**¡ADVERTENCIA!** Este símbolo con la palabra indicadora «ADVERTENCIA» indica un peligro con un nivel de riesgo medio que, si no se evita, puede provocar lesiones graves o incluso la muerte.	ta	Temperatura ambiental máxima
		⎓	Corriente/tensión continua
⚠	**¡PRECAUCIÓN!** Este símbolo con la palabra indicadora «PRECAUCIÓn» señala un peligro con un nivel de riesgo bajo que, si no se evita, puede provocar lesiones leves o moderadas.	■	Indicaciones de seguridad
		□	Instrucciones de uso
⚠	**¡ATENCIÓN!** Este símbolo con la palabra indicadora «ATENCIÓN» señala el peligro de que pueda producirse un daño material.		¡Este símbolo indica que se deben utilizar guantes de protección adecuados! ¡Siga las instrucciones para evitar que las manos choquen contra objetos o entren en contacto con sustancias térmicas o químicas!
ℹ	**NOTA:** Este símbolo con la palabra indicadora «NOTA» ofrece información útil adicional.	CE	La marca CE indica la conformidad con las directivas de la UE aplicables a este producto.
⚠	**¡ADVERTENCIA! ¡PELIGRO DE EXPLOSIÓN!** Una advertencia con este símbolo y las palabras «¡ADVERTENCIA! ¡PELIGRO DE EXPLOSIÓN!» señala un posible peligro de explosión. Si no se tiene en cuenta esta indicación de advertencia, podría sufrir lesiones graves o incluso la muerte y también podrían producirse daños materiales. ¡Siga las indicaciones de esta advertencia para evitar lesiones graves, peligro de muerte o peligro de daños materiales!		



Lámpara led de sobremesa recargable

Uso adecuado

Este producto solo es apto para uso privado espacios secos, p. ej. en pasillos o dormitorios. El producto no ha sido concebido para uso comercial o para otros usos diferentes al previsto. ¡Únicamente para uso en espacios interiores! Este producto ha sido diseñado para un funcionamiento normal.

- Este producto no es apto para la iluminación ambiental de espacios domésticos.

Descripción de las piezas

(1) Interruptor deslizante (ENCENDIDO/APAGADO)
(2) Indicador de carga
(3) Clavija de entrada USB tipo C
(4) Tapa protectora
(5) Difusor de luz
(6) Interruptor táctil de modo luminoso (HIGH/MID/LOW/TIMER)
(7) Lámpara de mesa
(8) Cable USB

Datos técnicos

Lámpara de mesa LED a batería:

Entrada:	5 V⎓, 1 A
Conexión de carga:	USB tipo C
Bombillas LED:	32 LED SMD (no reemplazables)
Potencia:	5 W

Batería:	1 batería de iones de litio, 3,7 V⎓, 18650, 1800 mAh, 6,66 Wh (1MR19/67) (no reemplazable por el usuario; reemplazo permitido solo por una persona cualificada)
Tiempo de carga:	6 horas
Duración de iluminación (con batería completamente cargada):	10 horas (en el modo de iluminación «LOW»)
Sensor crepuscular:	se activa cuando la luz ambiental es < 30 lux
Sensor de movimiento:	< 3 metros y 120°
Duración de la iluminación en modo sensor:	30 segundos
Clase de protección:	III
Tipo de protección:	IP20
Tensión/corriente de entrada de USB tipo C:	5 V⎓, 1 A

NOTA: El volumen de suministro no incluye fuente de alimentación. Utilice una fuente de alimentación SELV con una potencia de salida máxima de 5 V⎓ (Uout), 1 A.

Temperatura de funcionamiento:	entre 0 °C y 25 °C
Temperatura de almacenamiento:	entre -10 °C y 45 °C
Humedad de funcionamiento:	entre 40 % y 75 % de humedad relativa
Dimensiones:	160 x 250 mm (Ø x Al)
Peso neto (incluyendo pila):	520 g

Volumen de suministro

1 lámpara led de sobremesa recargable
1 cable USB
1 manual de instrucciones
1 guía rápida

Indicaciones de seguridad

¡FAMILIARÍCESE CON TODAS LAS INDICACIONES DE USO Y SEGURIDAD ANTES DE UTILIZAR ESTE PRODUCTO! ¡ADJUNTE IGUALMENTE TODA LA DOCUMENTACIÓN EN CASO DE ENTREGAR EL PRODUCTO A TERCEROS!



- **⚠ ¡ADVERTENCIA! ¡PELIGRO DE MUERTE Y ACCIDENTES PARA BEBÉS Y NIÑOS!** Nunca deje a los niños sin vigilancia con el material de embalaje. Mantenga siempre el material de embalaje fuera del alcance de los niños.
- Este producto puede ser utilizado por niños mayores de 8 años, así como por personas con capacidades físicas, sensoriales o mentales reducidas o que cuenten con poca experiencia y/o falta de conocimientos, siempre y cuando se les haya enseñado cómo utilizar el producto de forma segura y hayan comprendido los peligros que pueden resultar de un mal uso de este. Los niños no deben jugar con el producto. Las labores de limpieza y mantenimiento propias del usuario no pueden ser efectuadas por niños sin la supervisión de un adulto.
- Este producto no es ningún juguete, por lo que debe mantenerse fuera del alcance de los niños. Los niños no son conscientes de los riesgos potenciales asociados al manejo de productos eléctricos.
- Nunca utilice el producto si detecta algún tipo de daño.
- Proteja el producto de la humedad. ¡Nunca lo sumerja en agua o en otros líquidos!
- Al conectar el producto a la corriente eléctrica, asegúrese de que la tensión se corresponda con la especificada en el apartado «Datos técnicos».
- No modifique ni intente reparar el producto. Las bombillas LED no pueden ni deben sustituirse.
- Si las bombillas LED llegan al final de su vida útil, deberá remplazar todo el producto.
- Deseche el producto si el producto y el cable USB **(8)** están dañados.

- Procure que el cable USB **(8)** no sufra daños por bordes afilados u objetos calientes. Desenrolle completamente el cable USB **(8)** antes del uso.
- Proteja el producto del frío y el calor extremos.
- La batería no es reemplazable por el usuario; sustitución permitida únicamente por una persona cualificada.
- Tenga en cuenta que el adaptador de red consume una potencia baja siempre que esté enchufado, incluso aunque el producto no esté conectado. Para poner el adaptador de red fuera de servicio extráigalo de la toma de corriente.
- El volumen de suministro no incluye adaptador de red.
- El cable USB suministrado **(8)** únicamente es apto para su uso con el producto.
- No mirar directamente a la luz del producto ni dirigir el producto a los ojos de otras personas. Esto puede afectar la visión.
- Este producto puede emitir una radiación óptica peligrosa. No mire directamente a la luz del producto. Según las circunstancias, esto puede ser perjudicial para los ojos.
- El producto nunca debe cargarse en un ordenador de mesa o portátil, ya que el alto consumo de energía puede dañar el ordenador de mesa o portátil.



Indicaciones de seguridad sobre las pilas/baterías

- **¡PELIGRO DE MUERTE!** Mantenga las pilas/baterías fuera del alcance de los niños. ¡En caso de ingestión, acuda inmediatamente a un médico!
- La ingestión puede provocar quemaduras, perforaciones de tejidos blandos y la muerte. Las quemaduras graves pueden aparecer pasadas 2 horas tras la ingestión.
-  **¡PELIGRO DE EXPLOSIÓN!** No recargue nunca pilas no recargables. No ponga las pilas/baterías en cortocircuito ni tampoco las abra. Estas podrían recalentarse, explotar o provocar un incendio.
- Nunca arroje pilas/baterías al fuego o al agua.
- No aplique cargas mecánicas sobre las pilas/baterías.

Riesgo de sulfatación de las pilas/baterías

- Evite condiciones y temperaturas extremas que puedan influir en el funcionamiento de las pilas/baterías, por ejemplo, acercarlas a un radiador o exponerlas directamente a la luz solar.
- ¡Si las pilas/baterías se sulfatan, evite el contacto de la piel, los ojos y las mucosas con los productos químicos! ¡En caso de entrar en contacto con el ácido, lave inmediatamente la zona afectada con abundante agua y busque atención médica!
-  **¡UTILICE GUANTES DE SEGURIDAD!** Las pilas/baterías sulfatadas o dañadas pueden provocar abrasiones al entrar en contacto con la piel. Por tanto, es imprescindible el uso de guantes de protección en estos casos.
- Este producto dispone de una batería incorporada que no puede ser reemplazada por el usuario. El desmontaje o sustitución de la batería deberá ser realizado por el fabricante, el servicio técnico u otra persona cualificada, evitando así cualquier peligro. A la hora de desechar el producto hay que tener en cuenta que este contiene una batería.

Antes de la utilización

Cargar el producto

⚠ **¡ATENCIÓN!** El producto nunca debe cargarse en un ordenador de mesa o portátil, ya que el alto consumo de energía puede dañar el ordenador de mesa o portátil.

NOTA: Retire todo el material de embalaje del producto.

NOTA: El producto debe conectarse a un adaptador de red. Para ello, deben considerarse las características técnicas de estos dispositivos (no incluidos en el volumen de suministro).

NOTA: Para poder usar el producto sin cable USB **(8)** debe cargar la batería integrada antes de usarlo. Un proceso de carga dura 6 horas. La batería está integrada en el producto.

NOTA: Se recomienda utilizar el producto en los 3 meses siguientes a su compra.

NOTA: Cargue completamente el producto antes usarlo por primera vez.

- Abra la tapa protectora **(4)**.
- Apague el producto colocando el interruptor deslizante **(1)** en la posición «OFF».
- Conecte el enchufe USB tipo C del cable USB C **(8)** a la clavija de entrada USB tipo C **(3)** del producto.
- Conecte el cable USB **(8)** a la conexión USB tipo A de una fuente de alimentación.
- Conecte la fuente de alimentación a una toma de corriente. Durante el proceso de carga, el indicador de carga **(2)** se ilumina en ROJO. Cuando el proceso de carga haya finalizado, el indicador de carga **(2)** se ilumina en VERDE. El tiempo de carga es de 6 horas si la batería estaba completamente descargada.
- Desconecte el cable USB **(8)** del producto para evitar que la batería se descargue automáticamente.
- El producto no funciona a temperaturas inferiores a 0 °C ni superiores a +45 °C debido a la protección de la pila.

El producto ya estará listo para volver a utilizarse.

Función

Al accionar el interruptor táctil de modo luminoso **(6)** puede elegir entre 4 modos de iluminación:

Estándar: Modo «HIGH» (brillo máximo)
1.º pulsación: Modo «MID» (luminosidad media)
2.º pulsación: Modo «LOW» (luminosidad baja)
3.º pulsación: Modo «TIMER» (con luminosidad baja)

Temporizador

- Para activar la función de temporizador, pulse tres veces el interruptor táctil de modo luminoso **(6)**. La lámpara de mesa **(7)** parpadea tres veces cuando la función de temporizador está activa. El producto se enciende ininterrumpidamente durante 6 horas, seguido de una pausa de 18 horas. Luego, el producto vuelve a encenderse a la hora de encendido establecida durante 6 horas, seguido una pausa de 18 horas.

Mantenimiento y limpieza

El producto no requiere mantenimiento. Las bombillas LED no son reemplazables.

- Apague el producto y desconecte el cable USB **(8)** del adaptador de red (externo) o del «dispositivo que está cargando».
- Nunca sumerja el producto en agua o en otros líquidos.
- No utilice productos de limpieza corrosivos bajo ningún concepto.
- Limpie el producto periódicamente con un paño seco sin pelusas. Para la suciedad más persistente, utilice un paño ligeramente humedecido.

Almacenamiento en caso de no utilización

- Guarde el producto en un lugar seco, libre de polvo y protéjalo de la luz solar directa.
- Cargue la batería completamente antes de guardarla. Si desea almacenar el producto durante más de 3 meses, cargue la batería completamente cada 3 meses.
- Si el producto no se utiliza durante un periodo prolongado, la batería integrada debe cargarse por completo para prolongar su vida útil.
- Cargue la batería integrada con regularidad si no va a utilizar el producto durante un periodo de tiempo prolongado. Esto es necesario para proteger la batería.

Eliminación

Embalaje:



Tenga en cuenta el distintivo del embalaje para la separación de residuos. Está compuesto por abreviaturas (a) y números (b) que significan lo siguiente: 1–7: plásticos/20–22: papel y cartón/80–98: materiales compuestos.

Producto:



Para obtener información sobre las posibilidades de eliminación del producto al final de su vida útil, acuda a la administración de su comunidad o ciudad.



El símbolo de un contenedor de basura con ruedas tachado indica que este aparato está sometido a la directiva 2012/19/UE. Esta normativa estipula que este aparato no puede ser desechado con la basura doméstica una vez finalizada

su vida útil, sino que debe ser entregado en uno de los puntos de recogida, reciclaje o desecho especialmente indicados para ello.

Esta gestión no le supondrá ningún gasto.
Contribuya a proteger el medio ambiente y deseche los productos adecuadamente.

Pilas/acumuladores:



¡El desecho incorrecto de las pilas/baterías puede dañar el medioambiente!

Las pilas/baterías defectuosas o usadas deben reciclarse según lo indicado en el REGLAMENTO 2023/1542. Para ello, entregue las pilas/baterías en los puntos de recogida locales indicados.

El símbolo del cubo de basura tachado en las pilas o baterías significa que no debe tirar las pilas y las baterías en la basura doméstica. Retire las baterías/paquete de pilas del producto antes de desecharlo. Pueden contener metales pesados tóxicos sujetos a la normativa en materia de residuos especiales.

Los símbolo químicos de los metales pesados son:
Cd = Cadmio, Hg = Mercurio, Pb = Plomo.

La batería integrada no puede desmontarse para su desecho. Entregue el producto completo en un punto de recogida de equipos electrónicos.

Garantía

El producto ha sido fabricado según normas de calidad exigentes y ha sido probado minuciosamente antes de la entrega. En caso de fallos de material o de fabricación, dispone de derechos legales frente al vendedor del producto. Nuestra garantía mencionada a continuación no restringe sus derechos legales de ningún modo.

La garantía para este producto es de 3 años a partir de la fecha de compra. La garantía empieza el día de la fecha de compra. Conserve el justificante de compra original en un lugar seguro, ya que este documento es necesario para demostrar la compra.

Todos los daños o defectos ya presente en el momento de la compra deben informarse inmediatamente tras desembalar el producto.

Si el producto presenta defectos de material o fabricación en los 3 años a partir de la fecha de compra, lo repararemos o sustituiremos, según nuestra elección, gratuitamente para usted. El período de garantía no se extiende por una reclamación de garantía aprobada. Esto también es aplicable a las piezas sustituidas y reparadas.

La garantía pierde su validez si el producto se daña o se utiliza o mantiene de forma inadecuada.

La garantía cubre defectos de material y fabricación. Esta garantía no cubre las piezas del producto sujetas a un uso y desgaste normal y, por lo tanto, consideradas piezas de desgaste (por ej. pilas, baterías, mangueras, cartuchos de tinta) ni los daños a las piezas frágiles, por ej. interruptores o piezas de cristal.

En este producto, el periodo de garantía también se aplica a la batería.

Tramitación de la garantía

Para garantizar una rápida tramitación de su consulta, tenga en cuenta las siguientes indicaciones:

Para realizar cualquier consulta, tenga a mano el recibo y el número de artículo (IAN 551165_2601) como justificante de compra.
Encontrará el número de artículo en una inscripción de la placa indentificativa, en la portada de las instrucciones (abajo a la izquierda) o en una pegatina en la parte posterior o inferior.
Si el producto fallase o presentase algún defecto, póngase primero en contacto con el departamento de asistencia indicado, ya sea por teléfono o correo electrónico.
Puede enviarnos el producto defectuoso libre de franqueo adjuntando el recibo de compra (tícket de compra) e indicando dónde está y cuándo ha ocurrido el fallo a la dirección de asistencia que le indicamos.

Asistencia

(ES) **Asistencia en España**

Tel.: 900984989

E-Mail: owim@lidl.es

CE

Avisos e símbolos utilizados ..... Página 47

Utilização correta ..... Página 47

Descrição das peças ..... Página 47

Dados técnicos ..... Página 47

Material fornecido ..... Página 48

Indicações de segurança ..... Página 48
Indicações de segurança relativas às pilhas/baterias ..... Página 49

Antes da utilização ..... Página 49
Carregar produto ..... Página 49

Função ..... Página 50
Função de temporizador ..... Página 50

Manutenção e limpeza ..... Página 50

Armazenamento em caso de não utilização ..... Página 50

Eliminação ..... Página 50

Garantia ..... Página 51
Procedimento no caso de ativação da garantia ..... Página 51
Serviço ..... Página 52

Avisos e símbolos utilizados Os símbolos ilustrados são utilizados no manual de instruções, na embalagem e no aparelho.			
⚠	**PERIGO!** Este símbolo com a palavra de sinalização "PERIGO" indica um perigo com um elevado grau de risco que, se não for evitado, resultará em ferimentos graves ou morte.	III	Classe de proteção III
			Ligação USB
⚠	**AVISO!** Este símbolo, acompanhado da palavra-chave "AVISO", indica um perigo de risco médio que, se não for evitado, pode causar ferimentos graves ou a morte.	ta	Temperatura ambiente máxima
		⎓	Corrente/tensão contínua
⚠	**CUIDADO!** Este símbolo acompanhado da palavra de sinalização "CUIDADO" indica um perigo com um nível de risco baixo que, se não for evitado, pode resultar em lesões ligeiras ou moderadas.	■	Indicações de segurança
		□	Instruções de manuseio
⚠	**ATENÇÃO!** Este símbolo, acompanhado da sinalização de aviso "ATENÇÃO", indica o risco de possíveis danos materiais.		Este símbolo indica que devem ser usadas luvas de proteção apropriadas! Siga as instruções para evitar que as mãos batam em objetos ou entrem em contacto com substâncias térmicas ou químicas!
ℹ	**NOTA:** este símbolo, acompanhado da palavra-chave "NOTA", fornece mais informações úteis.	CE	A marcação CE indica a conformidade com diretivas relevantes da UE aplicáveis a este produto.
⚠	**AVISO! PERIGO DE EXPLOSÃO!** Um aviso que contenha este símbolo e as palavras "AVISO! PERIGO DE EXPLOSÃO!" indica um possível perigo de explosão. Caso tal aviso não seja seguido, o mesmo pode causar sérios ferimentos ou até a morte e possíveis danos materiais. Siga as instruções deste aviso para evitar ferimentos graves, perigo de vida ou danos materiais!		



Candeeiro LED de mesa com bateria

Utilização correta

Este produto destina-se exclusivamente a uso doméstico em ambientes secos, por ex., no corredor ou no quarto. Este produto não se destina a uso comercial nem a outras aplicações. Apenas para a utilização em áreas interiores! Este produto destina-se ao funcionamento normal.

- Este produto não se destina à iluminação das divisões de uma residência.

Descrição das peças

(1) Interruptor deslizante (DESLIGAR/LIGAR)
(2) Indicador de carga
(3) Tomada de entrada USB tipo C
(4) Tampa de proteção
(5) Difusor de luz
(6) Interruptor tátil do modo de iluminação (HIGH/MID/LOW/TIMER)
(7) Candeeiro de mesa
(8) Cabo USB

Dados técnicos

Candeeiro de mesa LED a pilhas

Entrada::	5 V⎓, 1 A
Porta de carregamento:	USB tipo C
LED:	32 SMD LED (não substituível)
Potência:	5 W

Akku:	1 x pilha de iões de lítio, 3,7 V⎓, 18650, 1800 mAh, 6,66 Wh (1MR19/67) (não substituível pelo utilizador; a substituição só pode ser efetuada por pessoal qualificado)
Tempo de carregamento:	6 horas
Tempo de iluminação (com a pilha completamente carregada):	10 horas (no modo de iluminação "LOW")
Sensor de regulação de luminosidade	ativa-se com luz ambiente inferior a < 30 lux
Sensor de movimento:	< 3 metros e 120°
Duração da iluminação no modo sensor:	30 segundos
Classe de proteção:	III
Tipo de proteção:	IP20
Tensão/corrente de entrada USB Tipo C:	5 V⎓, 1 A

NOTA: a fonte de alimentação não está incluída no material fornecido. Utilize a fonte de alimentação SELV com uma potência de saída máxima de 5 V⎓ (Uout), 1 A.

Temperatura de funcionamento:	0 °C a 25 °C
Temperatura de armazenamento:	-10 °C até 45 °C
Humidade de funcionamento:	40 % até 75 % RH
Medidas:	160 x 250 mm (Ø x A)
Peso líquido (incluindo a pilha):	520 g

Material fornecido

1 Candeeiro LED de mesa com bateria
1 Cabo USB
1 Manual de instruções
1 Guia rápido

Indicações de segurança

FAMILIARIZE-SE COM TODAS AS INDICAÇÕES DE UTILIZAÇÃO E DE SEGURANÇA DO PRODUTO ANTES DE O UTILIZAR PELA PRIMEIRA VEZ! SE ENTREGAR O PRODUTO A TERCEIROS, ENTREGUE TAMBÉM OS RESPETIVOS DOCUMENTOS!



- **⚠ AVISO! PERIGO DE VIDA E DE ACIDENTE PARA BEBÉS E CRIANÇAS!** Nunca deixe as crianças sem supervisão com o material de embalagem. Mantenha o material da embalagem fora do alcance das crianças.
- Este produto pode ser utilizado por crianças a partir dos 8 anos de idade, bem como por pessoas com capacidades físicas, sensoriais ou mentais reduzidas ou com falta de experiência e conhecimentos, desde que sejam supervisionadas ou tenham recebido instruções sobre a utilização segura do produto e compreendam os riscos daí decorrentes. As crianças não devem brincar com o produto. A limpeza e a manutenção pelo utilizador não devem ser realizadas por crianças sem vigilância.
- Este produto não é um brinquedo e deve ser mantido fora do alcance de crianças. As crianças podem não conhecer os perigos relacionados com o uso dos produtos elétricos.
- Não utilize o produto, se detetar qualquer dano.
- Proteja o produto contra água e humidade. Nunca mergulhe em água ou outros líquidos!
- Ao ligar o produto a uma fonte de alimentação, certifique-se de que a respetiva tensão corresponde às especificações no capítulo "Dados técnicos".
- Não efetue alterações ou reparações no produto. Os LED não podem nem devem ser substituídos.
- Caso os LED deixem de funcionar no final da sua vida útil, substituir o produto completo.
- Elimine o produto se o produto e o cabo USB **(8)** estiverem danificados.
- Certifique-se de que o cabo USB **(8)** não fica danificado devido a bordas afiadas ou objetos quentes.

Desenrole completamente o cabo USB **(8)** antes de o utilizar.

- Proteja o produto do calor ou frio extremo.
- A bateria não pode ser substituída pelo utilizador; a substituição só pode ser feita por pessoal qualificado.
- Tenha em atenção que, enquanto estiverem ligados à tomada, os adaptadores de rede consomem uma pequena quantidade de energia, mesmo que o produto não esteja ligado. Para desligar os adaptadores de rede, retire-os da tomada elétrica.
- Um adaptador de rede não está incluído no âmbito da entrega.
- O cabo USB **(8)** juntamente fornecido destina-se a ser utilizado exclusivamente com este produto.
- Não olhar diretamente para a luz do produto ou apontar o produto para os olhos de outras pessoas. Isso pode prejudicar a visão.
- Este produto pode emitir radiação ótica perigosa. Não olhe diretamente para a luz do produto. Isto pode ser prejudicial para os seus olhos.
- O produto nunca deve ser carregado num computador ou portátil, dado que o elevado consumo de energia pode danificar o computador ou o portátil.



Indicações de segurança relativas às pilhas/baterias

- **PERIGO DE MORTE!** Mantenha as pilhas e baterias fora do alcance das crianças. Se a pilha/bateria for ingerida, contacte imediatamente um médico!
- A ingestão pode causar queimaduras, perfuração de tecidos moles e morte. Podem ocorrer queimaduras graves no prazo de 2 horas após a ingestão.
-  **PERIGO DE EXPLOSÃO!** Nunca carregue pilhas não recarregáveis. Não faça ligação direta de pilhas ou baterias e/ou abra elas. As consequências poderão ser o sobreaquecimento, perigo de incêndio ou a explosão.
- Nunca atire as pilhas ou baterias para chamas ou água.
- Não exponha as pilhas ou baterias a uma carga mecânica demasiada elevada.

Risco de derrame das pilhas/baterias

- Evite condições e temperaturas extremas que possam ter efeito sobre as pilhas ou baterias, por ex. elementos de aquecimento/radiação solar direta.
- Se uma pilhas/baterias vazar, evite o contato com a pele, os olhos e tecidos e o material químico! Lave imediatamente a zona afetada com bastante água limpa abundante e consulte um médico logo que possível!
-  **UTILIZAR LUVAS DE PROTECÇÃO!** As pilhas ou baterias gastas ou danificadas podem provocar queimaduras ao entrarem em contacto com a pele. Por isso, nestes casos use sempre luvas adequadas.
- Este produto possui uma pilha integrada que não pode ser trocada pelo utilizador. A desmontagem ou troca da bateria apenas pode ser efetuada pelo fabricante, pelo serviço de apoio ao cliente ou por uma pessoa qualificada de modo a evitar perigos. Durante a eliminação deve ser indicado que o produto contém uma bateria.

Antes da utilização

Carregar produto

⚠ **ATENÇÃO!** O produto nunca deve ser carregado num computador ou portátil, dado que o elevado consumo de energia pode danificar o computador ou o portátil.

NOTA: remova todos os materiais de embalagem do produto.

NOTA: o produto deve estar ligado a um adaptador de rede. É necessário ter em conta os dados técnicos destes aparelhos (não incluídos no fornecimento).

NOTA: para poder utilizar o produto sem o cabo USB **(8)**, é necessário carregar a bateria integrada antes de o utilizar. Um processo de carregamento demora 6 horas. A pilha está montada de modo fixo no produto.

NOTA: recomenda-se a utilização do produto no prazo de 3 meses após a compra.

NOTA: carregue completamente o produto antes da primeira utilização.

- ☐ Abra a tampa de proteção **(4)**.
- ☐ Desligue o produto fazendo deslizar o interruptor deslizante **(1)** para a posição "OFF".

- Ligue a ficha USB tipo C do cabo USB **(8)** à tomada de entrada USB tipo C **(3)** do produto.
- Ligue o cabo USB **(8)** à porta USB tipo A de uma fonte de alimentação.
- Insira a fonte de alimentação numa tomada. Durante o processo de carregamento, o indicador de carga **(2)** acende a VERMELHO. Quando o processo de carregamento estiver concluído, o indicador de carga **(2)** acenderá a luz VERDE. O tempo de carregamento é de 6 horas, quando a pilha está completamente descarregada.
- Desligue o cabo USB **(8)** do produto para evitar a autodescarga da pilha.

■ Devido à proteção da bateria, o produto não funciona a temperaturas inferiores a 0 °C e superiores a +45 °C.

O produto está novamente pronto a ser utilizado.

Função

Ao pressionar o interruptor tátil do modo de iluminação **(6)**, pode escolher entre 4 modos de iluminação:
Standard: Modo "HIGH" (brilho máximo)
1. Toque: Modo „MID" (brilho médio)
2. Toque: Modo "LOW" (brilho mais baixo)
3. Toque: Modo "TIMER" (com o brilho mais baixo)

Função de temporizador

- Para ativar a função de temporizador, toque três vezes no interruptor tátil do modo de iluminação **(6)**. O candeeiro de mesa **(7)** pisca três vezes quando a função de temporizador está ativada. O produto fica aceso durante 6 horas ininterruptas, seguidas de uma pausa de 18 horas. Em seguida, o produto volta a acender-se durante 6 horas na hora de ativação definida, seguida de uma pausa de 18 horas.

Manutenção e limpeza

O produto não necessita de manutenção. Os LED não são substituíveis.

■ Desligue o produto e desligue o cabo USB **(8)** do adaptador de rede (externo) ou do "dispositivo de carregamento".

■ Nunca mergulhe o produto em água ou outros líquidos.

■ Nunca utilize detergentes corrosivos.

- Limpe o produto regularmente com um pano seco e que não largue fios. Em caso de maior sujidade, utilize um pano ligeiramente humedecido.

Armazenamento em caso de não utilização

- Guarde o produto num local seco e sem pó e proteja-o da luz solar direta.

■ Carregue totalmente a bateria antes de a guardar. Se pretender guardar o produto durante mais de 3 meses, carregue totalmente a pilha a cada 3 meses.

■ Se o produto não for utilizado durante um longo período de tempo, a bateria incorporada deve ser totalmente carregada para prolongar a sua vida útil.

■ Carregue a bateria incorporada regularmente se não utilizar o produto durante um período prolongado. Isto é necessário para conservar a bateria.

Eliminação

Embalagem:



Esteja atento à especificação dos materiais da embalagem para a separação de lixo. Estas são identificadas com abreviações (a) e números (b) com o seguinte significado: 1-7: Plásticos/20-22: Papel e papelão/80-98: Materiais compostos.

Produto:



As possibilidades de reciclagem dos artigos utilizados poderão ser averiguadas no seu Município ou Câmara Municipal.



O símbolo ao lado de um contentor de lixo riscado indica que este aparelho está abrangido pela diretiva 2012/19/UE. Esta diretiva diz que este aparelho não deve ser eliminado no lixo doméstico normal mas sim em eco centros, pontos de coleta ou empresas de eliminação especializadas para eliminação de lixo eletrónico.

Esta eliminação é gratuita.
Proteja o meio-ambiente e elimine corretamente.

Pilhas/acumuladores:



Dano ambiental devido a eliminação incorreta das pilhas/dos acumuladores!

As pilhas/baterias defeituosas ou usadas devem ser eliminadas em conformidade com o REGULAMENTO 2023/1542. Devolver as pilhas/pilhas recarregáveis aos serviços de recolha locais.

O símbolo do caixote do lixo riscado com uma cruz nas pilhas ou baterias significa que não deve deitar as pilhas e baterias no lixo doméstico. Retire as pilhas/baterias recarregáveisl do produto antes de o deitar fora. Estas podem conter metais pesados tóxicos e estão sujeitas a tratamento de resíduos perigosos.

Os símbolos químicos dos metais pesados são os seguintes Cd = cádmio, Hg = mercúrio, Pb = chumbo.

A bateria integrada não pode ser desmontada para eliminação. Entregue o produto na integra num local de recolha para lixo eletrónico.

Garantia

O produto foi fabricado de acordo com diretrizes de qualidade rigorosas e cuidadosamente testado antes da entrega. Em caso de defeitos materiais ou de fabrico, tem direitos legais contra o vendedor do produto. Os seus direitos legais não são limitados de forma alguma pela nossa garantia abaixo apresentada.

A garantia para este produto é de 3 anos a partir da data de compra. O período de garantia começa na data da compra. Guarde o recibo de compra original num local seguro, pois este documento é exigido como prova de compra.

Quaisquer danos ou defeitos já presentes no momento da compra devem ser comunicados imediatamente após a desembalagem do produto.

No caso de o produto apresentar um defeito de material ou de fabrico dentro de 3 anos a partir da data de compra, repará-lo-emos ou substituí-lo-emos gratuitamente, à nossa critério. O período de garantia não pode ser prolongado por uma reclamação de garantia concedida. Isto também se aplica às peças substituídas e reparadas.

Esta garantia é nula se o produto tiver sido danificado ou utilizado ou mantido de forma inadequada.

A garantia cobre defeitos de material e de fabrico. Esta garantia não cobre peças do produto sujeitas a desgaste normal e, portanto, consideradas peças consumíveis (por ex., baterias, baterias recarregáveis, mangueiras, cartuchos de tinta), nem cobre danos em peças frágeis, por ex., interruptores ou peças feitas em vidro.

Com a troca do aparelho, de acordo com DL 67/2003, o tempo de garantia se inicia novamente.

Com este produto, o período de garantia também se aplica à bateria.

Procedimento no caso de ativação da garantia

De forma a garantir um rápido processamento do seu pedido, solicitamos as seguintes indicações:

Para qualquer questão, guarde o talão de compra e o número de artigo (IAN 551165_2601) como comprovativo da mesma.
Podes ver o número do artigo na placa de identificação, gravura, na folha título do manual (em baixo esquerda) ou no adesivo na lado de baixo ou de trás.
Caso erros de função ou outras falhas ocorram, entre em contato primeiramente com o seguinte departamento de serviço por telefone ou e-mail.
Um produto identificado como falho, pode ser enviado gratuitamente para o endereço de serviço anexando o comprovativo de compra (nota) e a indicação da falha e quando ela ocorreu.

Serviço

(PT) **Serviço Portugal**
Tel.: 800 849000
E-Mail: owim@lidl.pt

CE

OWIM GmbH & Co. KG
Stiftsbergstraße 1
74167 Neckarsulm
GERMANY

Model-No.: HG15037A/HG15037B/HG15037C
Version: 06/2026

Last Information Update · Stand der Informationen · Version des informations · Stand van de informatie · Versione delle informazioni Estado de las informaciones · Estado das informações:
05/2026 · Ident.-No.: HG15037A/B/C052026-1

IAN 551165_2601