PDF ONLINE
www.lidl-service.com



FREE-STANDING CLOTHES AIRER/ STANDWÄSCHESPINNE/SÉCHOIR PARAPLUIE

(GB)
FREE-STANDING CLOTHES AIRER
Operation and safety notes

(DE) (AT) (BE)
STANDWÄSCHESPINNE
Bedienungs- und Sicherheitshinweise

(FR) (BE)
SÉCHOIR PARAPLUIE
Instructions d'utilisation et consignes de sécurité

(NL) (BE)
STAANDE WASSPIN
Bedienings- en veiligheidsinstructies

(PL)
SUSZARKA STOJĄCA
Wskazówki dotyczące obsługi i bezpieczeństwa

(CZ)
STOJANOVÝ SUŠÁK NA PRÁDLO
Pokyny pro obsluhu a bezpečnostní pokyny

(SK)
STOJANOVÝ SUŠIAK NA BIELIZEŇ
Pokyny pre obsluhu a bezpečnostné pokyny

(ES)
TENDEDERO PARAGUAS
Instrucciones de utilización y de seguridad

(DK)
TØRRESTATIV
Brugs- og sikkerhedsanvisninger

(IT)
STENDIBIANCHERIA
Indicazioni per l'uso e per la sicurezza

(HU)
RUHASZÁRÍTÓ ÁLLVÁNY
Kezelési és biztonsági utalások

(PT)
ESTENDAL COM APOIO
Instruções de utilização e de segurança

IAN 515293_2510

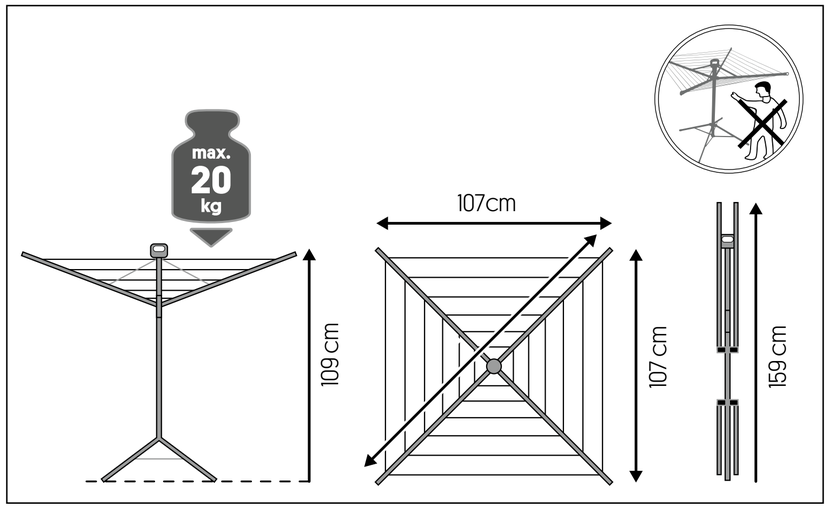

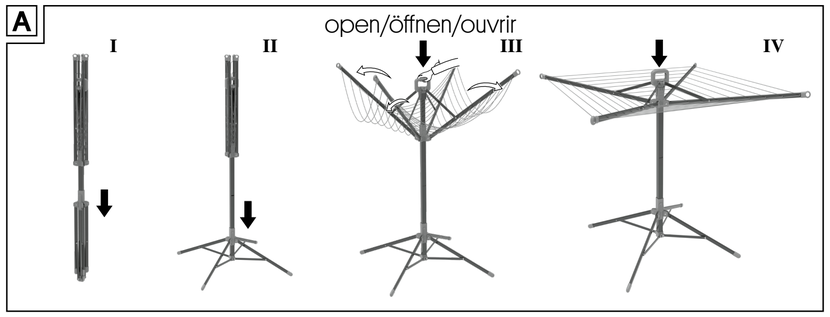

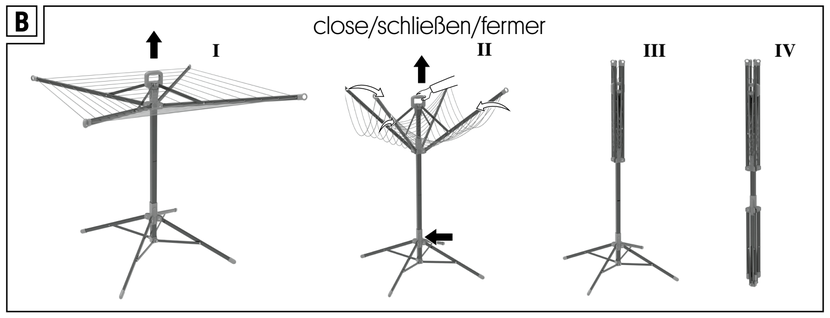

List of pictograms used	
	Please read the operating instructions!
	Observe the warnings and safety notes!
	Warnings Instructions for use
	Danger to life and risk of accidents for infants and children!
20kg	Maximum load-bearing capacity
PAP	Dispose of the packaging and product in an environmentally-friendly manner!
20 PT AZUL	Dispose of paper and cardboard packaging in the blue recycling container.
20 PT AMARELO AMARILLO	Dispose of plastic, metal and composite packaging in the yellow recycling container.

(GB) Free-standing clothes airer

● Introduction

Familiarise yourself with the product before using it for the first time. Please also carefully read the following instructions for use and safety notes. The product must only be used as described and for the specified applications. Keep these instructions in a safe place for future reference. When passing the product on to others, be sure to also include all documentation.

● Intended use

This product is a rotary clothes dryer; it is suitable for indoor and outdoor use. Modifying the product is prohibited and will result in damage. Misuse may also result in other life-threatening risks and injuries. This product was designed for domestic use only. It is not intended for commercial use. The manufacturer is not liable for damages due to improper use.

● Technical data

Item number:	CS92039B
Total drying length:	20m
Dimensions (opened):	107 x 107 x 109cm (L x W x H)
Dimensions (closed):	9 x 9 x 159cm (L x W x H)
Item weight:	3.95kg
Max. load:	20kg
Production ID:	07/2026

Safety information

READ THE INSTRUCTIONS FOR USE BEFORE USING THE PRODUCT! KEEP ALL SAFETY INFORMATION AND INSTRUCTIONS FOR FUTURE REFERENCE!

- **⚠ WARNING! DANGER TO LIFE AND RISK OF ACCIDENTS FOR INFANTS AND CHILDREN!** Never leave children unsupervised with the packaging material. There is a danger of suffocation.
- **⚠ WARNING! RISK OF STRANGULATION AND SUFFOCATION!** Keep children away from the product. Do not allow children to play with it. Do not allow children to play with the packaging film. Children can get entangled in the packaging whilst playing and suffocate. The product must be stored out of the reach of children and in a closed room!
- This product is not a toy. Please keep children away from the product.
- The product is not a climbing frame or toy. Make sure that nobody hoists themselves up using the product, especially children.
- Make sure the product is stable and only use it on even and firm surfaces.
- **CAUTION! CRUSHING HAZARD!** Be careful with your hands and fingers when opening out or folding up the product.
- Never attempt to repair the product yourself.
- Do not sit or lean on the product.
- Check the product for any damages routinely and before each use.
- Do not use a damaged product.
- Do not use the product for hanging or storing other items.
- Do not exceed the maximum load capacity of 20kg.
- Do not use the product in strong winds or storms.
- Load the product evenly.
- **ATTENTION! RISK OF INJURY!** Always attach the hook and loop fastening before lifting or transporting the product. Otherwise injuries may occur due to unintended unfolding of the arms and legs.

● Use

Note: Remove all packaging materials from the product.
Note: No replacement parts are included for this product.

- Set up the product as shown in Figure A.
- To open the product, press the locking lever first (see Fig A I) and push the base down (see Fig A II) until it locks into position with a click.
- Undo the hook and loop fastening which holds the arms together.
- Now push the upper handle downwards (see Fig A III/IV). The further down you push the handle, the more taut the lines become.
- If it is difficult to lock the product in place when opening it, you can correct this by loosening the tension of the lines. To do this, undo the knot on the line at the end of the arm while the product is open and loosen the tension of the line slightly.
- Then securely knot the line again.

● Folding the product

- To close the product, pull the trigger on the locking lever so that the catch is released. Now pull the handle upwards (see Fig B I/II).
- Now attach the hook and loop fastening to the arms to avoid unintentional unfolding of the arms.
- Push the locking lever to release the latch on the base (see Fig B III).
- Push the base upwards (see Fig B IV).

● Hanging up laundry

- Distribute the laundry evenly over the product when hanging it up.
- Do not exceed the maximum load capacity of 20kg.

● Storage, cleaning and care

- Do not use any corrosive or abrasive cleaning agents.
- To maintain the product well, clean it using a damp cloth and soap.
- After using the product, place it in a dry location and store it away from direct sunlight.

● Repair and maintenance

Repairs and maintenance work must be carried out by a specialist in accordance with the manufacturer's instructions.

● Disposal

The packaging is made entirely of recyclable materials, which you may dispose of at local recycling facilities.

Contact your local refuse disposal authority for more details of how to dispose of your worn-out product.



The product incl. accessories, manual and packaging materials are recyclable and are subject to extended producer responsibility. Dispose them separately, following the illustrated Info-tri (sorting information), for better waste treatment. The Triman logo is valid in France only.

● Manufacturer/Service

Casa Si Marketing- und VertriebsgmbH
Obkirchergasse 36
1190 Wien
AUSTRIA
Tel.: 00800 440 28 62 0 (GB)
+43 1 440 28 62 (IE)
00800 440 28 62 0 (NI)
Fax: +43 1 440 27 86 17
E-Mail: service@casasi.com
www.casasi.com

IAN 515293_2510

Please have your receipt and the item number (IAN 515293_2510) ready as your proof of purchase when enquiring about your product.

● Warranty

The product has been manufactured to strict quality guidelines and meticulously examined before delivery. In the event of material or manufacturing defects you have legal rights against the retailer of this product. Your legal rights are not limited in any way by our warranty detailed below.

The warranty for this product is 3 years from the date of purchase. The warranty period begins on the date of purchase. Keep the original sales receipt in a safe location as this document is required as proof of purchase.

Any damage or defects already present at the time of purchase must be reported without delay after unpacking the product.

Should the product show any fault in materials or manufacture within 3 years from the date of purchase, we will repair or replace it – at our choice – free of charge to you. The warranty period is not extended as a result of a claim being granted. This also applies to replaced and repaired parts.

This warranty becomes void if the product has been damaged, or used or maintained improperly.

The warranty covers material or manufacturing defects. This warranty does not cover product parts subject to normal wear and tear, thus considered consumables (e.g. batteries, rechargeable batteries, tubes, cartridges), nor damage to fragile parts, e.g. switches or glass parts.

Legende der verwendeten Piktogramme	
	Bedienungsanleitung lesen!
	Warn- und Sicherheitshinweise beachten!
	Warnhinweise Handlungsanweisungen
	Lebens- und Unfallgefahr für Kleinkinder und Kinder!
20kg	Maximale Tragkraft
PAP	Entsorgen Sie Verpackung und Produkt umweltgerecht!
ES/PT AZUL	Papier- und Kartonverpackungen im blauen Wertstoffcontainer entsorgen.
ES/PT AMARILLO AMARELO	Kunststoff-, Metall- und Verbundverpackungen im gelben Wertstoffcontainer entsorgen.

(DE) (AT) (BE) Standwäschespinne

● Einleitung

Machen Sie sich vor der ersten Inbetriebnahme mit dem Produkt vertraut. Lesen Sie hierzu aufmerksam die nachfolgende Bedienungsanleitung und die Sicherheitshinweise. Benutzen Sie das Produkt nur wie beschrieben und für die angegebenen Einsatzbereiche. Bewahren Sie diese Anleitung an einem sicheren Ort auf. Händigen Sie alle Unterlagen bei Weitergabe des Produktes an Dritte mit aus.

● Bestimmungsgemäßer Gebrauch

Bei diesem Produkt handelt es sich um eine Wäschespinne. Diese ist für den Innen- und Außenbereich vorgesehen. Eine Veränderung des Produkts ist nicht zulässig und führt zur Beschädigung. Darüber hinaus können weitere lebensgefährliche Gefahren und Verletzungen die Folgen sein. Dieses Produkt wurde ausschließlich für den Hausgebrauch konzipiert. Es ist nicht für den kommerziellen Gebrauch vorgesehen. Für durch unsachgemäße Verwendung entstandene Schäden übernimmt der Hersteller keine Haftung.

● Technische Daten

Artikelnummer:	CS92039B
Gesamttrockenlänge:	20 m
Maße (geöffnet):	107 x 107 x 109 cm (L x B x H)
Maße (geschlossen):	9 x 9 x 159 cm (L x B x H)
Artikelgewicht:	3,95 kg
Max. Belastung:	20 kg
Produktions-ID:	07/2026

Sicherheitshinweise

LESEN SIE DIE BEDIENUNGSANLEITUNG VOR DER VERWENDUNG DES PRODUKTS! BEWAHREN SIE ALLE SICHERHEITSHINWEISE UND ANWEISUNGEN FÜR DIE ZUKUNFT AUF!

- **⚠ WARNUNG! LEBENS- UND UNFALLGEFAHR FÜR KLEINKINDER UND KINDER!** Lassen Sie Kinder niemals unbeaufsichtigt mit dem Verpackungsmaterial. Es besteht Erstickungsgefahr.
- **⚠ WARNUNG! STRANGULATIONS- UND ERSTICKUNGSGEFAHR!** Halten Sie Kinder von dem Produkt fern. Lassen Sie Kinder nicht damit spielen. Lassen Sie Kinder nicht mit der Verpackungsfolie spielen. Kinder können sich beim Spielen darin verfangen und ersticken. Das Produkt muss außerhalb der Reichweite von Kindern und in einem geschlossenen Raum aufbewahrt werden!
- Dies ist kein Spielzeug. Bitte halten Sie Kinder vom Produkt fern.
- Das Produkt ist kein Klettergerüst oder Spielzeug. Achten Sie darauf, dass keine Personen, insbesondere Kinder, sich an dem Produkt hochziehen.
- Auf sicheren Stand achten und nur auf ebenen und festen Böden verwenden.
- **ACHTUNG! QUETSCHGEFAHR!** Achten Sie auf Ihre Hände und Finger, wenn Sie das Produkt auf- oder zusammenklappen.
- Versuchen Sie nie, das Produkt selbst zu reparieren.
- Setzen Sie sich weder auf das Produkt, noch lehnen Sie sich an.
- Bitte überprüfen Sie das Produkt regelmäßig und vor jeder Benutzung auf Beschädigungen.
- Ein beschädigtes Produkt darf nicht mehr benutzt werden.
- Das Produkt nicht als sonstige Ablage oder Abstellmöglichkeit verwenden.
- Überschreiten Sie nicht die maximale Traglast von 20 kg.
- Verwenden Sie das Produkt nicht bei starkem Wind oder Sturm.
- Bestücken Sie das Produkt gleichmäßig.
- **ACHTUNG! VERLETZUNGSGEFAHR!** Bringen Sie immer den Klettverschluss an, bevor Sie das Produkt aufheben oder transportieren. Andernfalls besteht Verletzungsgefahr durch ein unbeabsichtigtes Ausklappen der Arme und Beine.

● Gebrauch

Hinweis: Entfernen Sie sämtliches Verpackungsmaterial vom Produkt.
Hinweis: Für dieses Produkt sind keine Ersatzteile beigelegt.

- Stellen Sie das Produkt auf, wie in Abbildung A dargestellt.
- Um das Produkt zu öffnen, betätigen Sie zuerst den Feststellhebel (siehe Abb. A I) und schieben Sie den Standfuß nach unten (siehe Abb. A II), bis er mit einem Klick einrastet.
- Lösen Sie den Klettverschluss, welcher die Arme zusammenhält.
- Drücken Sie nun den oberen Griff nach unten (siehe Abb. A III/IV). Je weiter Sie den Griff nach unten drücken, umso straffer sind die Leinen gespannt.
- Sollte beim Öffnen das Einrasten etwas schwergängig sein, können Sie dies korrigieren, indem Sie die Spannung der Leinen lösen. Öffnen Sie dazu im geöffneten Zustand die Schnurknoten am Ende der Arme und lösen Sie etwas die Spannung an den Leinen.
- Verknoten Sie anschließend die Leine wieder fest.

● Produkt zusammenklappen

- Um das Produkt zu schließen, drücken Sie den Abzug am Feststellgriff, sodass die Arretierung gelöst wird. Ziehen Sie nun den Griff nach oben (siehe Abb. B I/II).
- Fixieren Sie nun den Klettverschluss an den Armen, um ein unbeabsichtigtes Ausklappen der Arme zu vermeiden.
- Um die Arretierung am Standfuß zu lösen, drücken Sie auf den Feststellhebel (siehe Abb. B III).

- Schieben Sie den Standfuß nach oben (siehe Abb. B IV).

Wäsche aufhängen

- Die Wäsche gleichmäßig auf der ganzen Fläche zum Aufhängen verteilen.
- Überschreiten Sie nicht die maximale Traglast von 20 kg.

Lagerung, Reinigung und Pflege

- Keine ätzenden oder scheuernden Reinigungsmittel verwenden.
- Das Produkt mit einem feuchten Tuch mit Seife reinigen, um es gut zu erhalten.
- Nach der Verwendung das Produkt an einen trockenen Ort stellen und vor direkter Sonneneinstrahlung geschützt aufzubewahren.

Reparatur und Wartung

Reparaturen und Wartungsarbeiten müssen von einer fachmännischen Person und den Anleitungen des Herstellers entsprechend durchgeführt werden.

Entsorgung

Die Verpackung besteht aus umweltfreundlichen Materialien, die Sie über die örtlichen Recyclingstellen entsorgen können.

Möglichkeiten zur Entsorgung des ausgedienten Produkts erfahren Sie bei Ihrer Gemeinde- oder Stadtverwaltung.



Das Produkt inkl. Zubehör, die Anleitung und die Verpackungsmaterialien sind recyclebar und unterliegen einer erweiterten Herstellerverantwortung. Entsorgen Sie diese getrennt, den abgebildeten Info-tri (Sortierinformation) folgend, für eine bessere Abfallbehandlung. Das Triman-Logo gilt nur für Frankreich.

Hersteller/Service

Casa Si Marketing- und VertriebsgmbH
Obkirchergasse 36
1190 Wien
AUSTRIA
Tel.: 00800 440 28 62 0 (DE)
+43 1 440 28 62 (AT)
00800 44 028 62 0 (CH)
Fax: +43 1 440 27 86 17
E-Mail: service@casasi.com
www.casasi.com

IAN 515293_2510

Bitte halten Sie für alle Anfragen den Kassenbon und die Artikelnummer (IAN 515293_2510) als Nachweis für den Kauf bereit.

Garantie

Das Produkt wurde nach strengen Qualitätsrichtlinien hergestellt und vor der Auslieferung sorgfältig geprüft. Im Falle von Material- oder Herstellungsfehlern haben Sie gegenüber dem Verkäufer des Produkts gesetzliche Rechte. Ihre gesetzlichen Rechte werden in keiner Weise durch unsere unten aufgeführte Garantie eingeschränkt.

Die Garantie für dieses Produkt beträgt 3 Jahre ab Kaufdatum. Die Garantiezeit beginnt mit dem Kaufdatum. Bewahren Sie den Originalkaufbeleg an einem sicheren Ort auf, da dieses Dokument als Nachweis des Kaufs erforderlich ist.

Alle Schäden oder Mängel, die bereits zum Zeitpunkt des Kaufs vorhanden sind, müssen unverzüglich nach dem Auspacken des Produkts gemeldet werden.

Sollte das Produkt innerhalb von 3 Jahren ab Kaufdatum einen Material- oder Herstellungsfehler aufweisen, werden wir es – nach unserer Wahl – kostenlos für Sie reparieren oder ersetzen. Die Garantiezeit verlängert sich durch einen stattgegebenen Gewährleistungsanspruch nicht. Dies gilt auch für ersetzte und reparierte Teile.

Diese Garantie erlischt, wenn das Produkt beschädigt oder unsachgemäß verwendet oder gewartet wurde.

Die Garantie deckt Material- und Herstellungsfehler ab. Diese Garantie erstreckt sich weder auf Produktteile, die normalem Verschleiß unterliegen, und somit als Verschleißteile gelten (z. B. Batterien, Akkus, Schläuche, Farbpatronen), noch auf Schäden an zerbrechlichen Teilen, z. B. Schalter oder Teile aus Glas.

Légende des pictogrammes utilisés	
	Lisez le mode d'emploi !
	Respecter les avertissements et les consignes de sécurité !
	Avertissements Instructions de manipulation
	Danger de mort et risque d'accident pour les nourrissons et les enfants !
20kg	Poids maximal supporté
	Mettez l'emballage et le produit au rebut en respectant l'environnement !
EST AZUL	Déposez les emballages en papier et en carton dans le conteneur bleu.
EST AMARILLO AMARELO	Déposez les emballages en plastique, en métal et en matériaux composites dans le conteneur jaune.

FR BE Séchoir parapluie

Introduction

Veuillez vous familiariser avec le produit avant sa première utilisation. Veuillez lire attentivement le mode d'emploi ci-dessous et les consignes de sécurité. Utilisez uniquement ce produit en vous conformant aux instructions et aux domaines d'application mentionnés. Conserver ces instructions dans un lieu sûr. Lorsque vous remettez le produit à d'autres utilisateurs, veuillez également leur transmettre tous les documents.

Utilisation conforme

Ce produit est un séchoir-parapluie destiné à une utilisation à l'intérieur comme à l'extérieur. Toute modification du produit est interdite et conduit à des dommages. Il peut en outre en résulter des risques mortels ou des blessures. Ce produit a été exclusivement conçu pour un usage domestique. Il n'est pas destiné à un usage commercial. Le fabricant décline toute responsabilité en cas d'utilisation non conforme à l'usage prévu.

Caractéristiques techniques

Référence de l'article : CS92039B
Longueur d'étendage totale : 20 m
Dimensions (ouvert) : env. 107 x 107 x 109 cm (L x l x h)
Dimensions (fermé) : 9 x 9 x 159 cm (L x l x h)
Poids de l'article : 3,95 kg
Charge max. : 20 kg
ID de production : 07/2026

Consignes de sécurité correspondantes

LISEZ LES INSTRUCTIONS AVANT TOUTE UTILISATION DU PRODUIT ! CONSERVEZ TOUTES LES CONSIGNES DE SÉCURITÉ ET INSTRUCTIONS EN VUE D'UNE CONSULTATION ULTÉRIEURE !

- **⚠ AVERTISSEMENT ! DANGER DE MORT ET RISQUE D'ACCIDENT POUR LES NOURRISSONS ET LES ENFANTS !** Ne laissez jamais les enfants manipuler les emballages sans surveillance. Risque d'asphyxie.
- **⚠ AVERTISSEMENT ! RISQUE DE STRANGULATION ET D'ÉTOUFFEMENT !** Tenez les enfants à l'écart du produit. Ne laissez pas les enfants jouer avec. Ne laissez pas les enfants jouer avec le film d'emballage. Les enfants peuvent y être pris au piège et s'étouffer en jouant avec. Le produit doit être conservé hors de portée des enfants et dans une pièce fermée !
- Ceci n'est pas un jouet. Veuillez tenir les enfants à l'écart du produit.
- Le produit ne doit pas être escaladé et n'est pas un jouet. Veiller à ce que personne, notamment les enfants, ne se suspende au produit. Veillez à ce que personne, notamment aucun enfant, ne se suspende au produit.
- Veillez à ce que le séchoir-parapluie soit stable et utilisez-le uniquement sur des sols plats et fermes.
- **ATTENTION ! RISQUE D'ÉCRASEMENT !** Faites attention à vos mains et vos doigts lorsque vous dépliez ou repliez le produit.
- N'essayez jamais de réparer le produit vous-même.
- Ne vous asseyez pas et ne vous appuyez pas non plus sur le produit.
- Veuillez contrôler régulièrement et avant chaque utilisation que le produit n'est pas endommagé.
- Un produit endommagé ne doit plus être utilisé.
- N'utilisez pas le produit comme surface de dépose ou dispositif de rangement.
- Ne dépassez pas la capacité maximale de charge qui est de 20 kg.
- N'utilisez pas le produit par fort vent ou tempête.
- Accrochez votre linge de manière uniforme.
- **ATTENTION ! RISQUE DE BLESSURE !** Fixez toujours la fermeture autoagrippante avant de soulever ou transporter le produit. Dans le cas contraire, il existe un risque de blessure pour cause de déploiement involontaire des bras et des pieds.

Utilisation

Remarque : Veuillez retirer tous les matériaux d'emballage du produit.
Remarque : Aucune pièce de rechange n'est fournie pour ce produit.

- Disposez le produit comme représenté sur la figure A.
- Pour déplier le produit, actionnez tout d'abord le levier de verrouillage (voir Fig. A I) et faites coulisser le pied vers le bas (voir Fig. A II) jusqu'à ce qu'il s'enclenche avec un clic audible.
- Détachez la fermeture autoagrippante retenant les bras.
- Pressez à présent la poignée supérieure vers le bas (voir Fig. A III/IV). Plus vous pressez la poignée vers le bas, plus les cordes sont tendues.
- Si l'enclenchement lors de l'ouverture devait être difficile, vous pouvez corriger ce problème en relâchant la tension sur les cordes. À l'état déplié, détachez les nœuds aux extrémités des bras et relâchez quelque peu la tension sur les cordes.
- Nouez ensuite de nouveau fermement les cordes.

Replier le produit

- Pour replier le produit, pressez la gâchette sur la poignée de verrouillage afin de libérer le blocage. Tirez à présent la poignée vers le haut (voir Fig. B I/II).
- Fixez à présent la fermeture autoagrippante sur les bras pour éviter leur déploiement involontaire.
- Afin de libérer le blocage sur le pied, pressez le levier de verrouillage (voir Fig. B III).
- Faites coulisser le pied vers le haut (voir Fig. B IV).

Étendre le linge

- Répartir le linge à étendre uniformément sur toute la surface.
- Ne dépassez pas la capacité maximale de charge qui est de 20 kg.

Stockage, nettoyage et entretien

- Ne pas utiliser de produit nettoyant corrosif ou abrasif.
- Nettoyer le produit avec un chiffon humide avec du savon afin de le maintenir en bon état.
- Après utilisation, entreposer le produit dans un endroit sec et protégé des rayons directs du soleil.

Réparation et maintenance

Les réparations et travaux de maintenance doivent être effectués par une personne spécialisée et dans le respect des instructions fournies par le fabricant.

Mise au rebut

L'emballage se compose de matières recyclables pouvant être mises au rebut dans les déchetteries locales.

Votre mairie ou votre municipalité vous renseigneront sur les possibilités de mise au rebut des produits usagés.

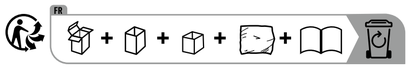

Le produit ainsi que les accessoires et les matériaux d'emballage sont recyclables et relèvent de la responsabilité élargie du producteur. Éliminez-les séparément, en suivant l'Info-tri illustrée, dans l'intérêt d'un meilleur traitement des déchets. Le logo Triman n'est valable qu'en France.

Fabricant/SAV

Casa Si Marketing- und VertriebsgmbH
Obkirchergasse 36
1190 Wien
AUSTRIA
Tél. : 0080044028620
Fax : +43 1 440 27 86 17
E-mail : service@casasi.com
www.casasi.com

IAN 515293_2510

Pour toute demande, veuillez conserver le ticket de caisse et le numéro d'article (IAN 515293_2510) comme preuve d'achat.

Garantie

Article L217-16 du Code de la consommation
Lorsque l'acheteur demande au vendeur, pendant le cours de la garantie commerciale qui lui a été consentie lors de l'acquisition ou de la réparation d'un bien meuble, une remise en état couverte par la garantie, toute période d'immobilisation d'au moins sept jours vient s'ajouter à la durée de la garantie qui restait à courir. Cette période court à compter de la demande d'intervention de l'acheteur ou de la mise à disposition pour réparation du bien en cause, si cette mise à disposition est postérieure à la demande d'intervention.

Indépendamment de la garantie commerciale souscrite, le vendeur reste tenu des défauts de conformité du bien et des vices rédhibitoires dans les conditions prévues aux articles L217-4 à L217-13 du Code de la consommation et aux articles 1641 à 1648 et 2232 du Code Civil.

Article L217-4 du Code de la consommation
Le vendeur livre un bien conforme au contrat et répond des défauts de conformité existant lors de la délivrance.

Il répond également des défauts de conformité résultant de l'emballage, des instructions de montage ou de l'installation lorsque celle-ci a été mise à sa charge par le contrat ou a été réalisée sous sa responsabilité.

Article L217-5 du Code de la consommation
Le bien est conforme au contrat :
1° S´il est propre à l'usage habituellement attendu d'un bien semblable et, le cas échéant :
- s'il correspond à la description donnée par le vendeur et posséder les qualités que celui-ci a présentées à l'acheteur sous forme d'échantillon ou de modèle ;
- s'il présente les qualités qu'un acheteur peut légitimement attendre eu égard aux déclarations publiques faites par le vendeur, par le producteur ou par son représentant, notamment dans la publicité ou l'étiquetage ;

2° Ou s'il présente les caractéristiques définies d'un commun accord par les parties ou être propre à tout usage spécial recherché par l'acheteur, porté à la connaissance du vendeur et que ce dernier a accepté.

Article L217-12 du Code de la consommation
L'action résultant du défaut de conformité se prescrit par deux ans à compter de la délivrance du bien.

Article 1641 du Code civil
Le vendeur est tenu de la garantie à raison des défauts cachés de la chose vendue qui la rendent impropre à l'usage auquel on la destine, ou qui diminuent tellement cet usage que l'acheteur ne l'aurait pas acquise, ou n'en aurait donné qu'un moindre prix, s'il les avait connus.

Article 1648 1er alinéa du Code civil
L'action résultant des vices rédhibitoires doit être intentée par l'acquéreur dans un délai de deux ans à compter de la découverte du vice.
Les pièces détachées indispensables à l'utilisation du produit sont disponibles pendant la durée de la garantie du produit.

Le produit a été fabriqué selon des critères de qualité stricts, et contrôlé consciencieusement avant sa livraison. En cas de défaut de matériau ou de fabrication, vous avez des droits légaux vis-à-vis du vendeur du produit. Vos droits légaux ne sont en aucun cas limités par notre garantie mentionnée ci-dessous.

Le produit a été fabriqué selon des critères de qualité stricts, et contrôlé consciencieusement avant sa livraison. En cas de défaut de matériau ou de fabrication, vous avez des droits légaux vis-à-vis du vendeur du produit. Vos droits légaux ne sont en aucun cas limités par notre garantie mentionnée ci-dessous.

La garantie de ce produit est de 3 ans à partir de la date d'achat. La période de garantie commence à la date d'achat. Conservez l'original de la preuve d'achat dans un endroit sûr car ce document est nécessaire pour prouver l'achat.

Tout dommage ou défaut déjà présent au moment de l'achat doit être signalé immédiatement après le déballage du produit.

Si le produit présente un défaut de matériau ou de fabrication dans les 3 ans qui suivent la date d'achat, nous le réparerons ou le remplacerons - à notre choix - gratuitement pour vous. La période de garantie n'est pas prolongée par une demande de garantie acceptée. Cette mesure s'applique également pour les pièces remplacées et réparées.

Cette garantie est annulée si le produit a été endommagé ou utilisé ou entretenu de manière incorrecte.

La garantie couvre les défauts de matériels et de fabrication. Cette garantie ne couvre pas les pièces du produit soumises à une usure normale, et qui sont donc considérées comme des pièces d'usure (par exemple les piles, les piles rechargeables, tuyaux, les cartouches d'encre), ni les dommages aux pièces fragiles, par exemple les interrupteurs ou les pièces en verre.

Legenda van de gebruikte pictogrammen	
	Lees de gebruiksaanwijzing!
	Neem de waarschuwingen en veiligheidsinstructies in acht!
	Waarschuwingen Instructies
	Levensgevaar en kans op ongevallen voor kleuters en kinderen!
20kg	Maximale draagkracht
	Voer de verpakking en het product op een milieuvriendelijke wijze af!
BLAUW AZUL	Papieren en kartonnen verpakkingen moeten in de blauwe recyclingcontainer.
GEEL AMARILLO AMARELO	Kunststof, metalen en samengestelde verpakkingen moeten in de gele recyclingcontainer.

NL BE Staande wasspin

Inleiding

Maak u voor de eerste ingebruikname met het product vertrouwd. Lees hiervoor aandachtig de volgende gebruiksaanwijzing en de veiligheidsinstructies. Gebruik het product alleen zoals beschreven en voor de aangegeven toepassingen. Bewaar deze gebruiksaanwijzing op een veilige plek. Geef ook alle documenten mee wanneer u het product aan derden doorgeeft.

Correct en doelmatig gebruik

Bij dit product gaat het om een droogmolen; deze is geschikt voor binnens- en buitenshuis. Een verandering aan het product is niet toegestaan en leidt tot beschadiging. Bovendien kan dit leiden tot levensgevaarlijke situaties en verwondingen. Dit product werd uitsluitend ontwikkeld voor huishoudelijk gebruik. Het is niet bedoeld voor commercieel gebruik. De fabrikant is niet aansprakelijk voor schade die terug te voeren is op onjuist gebruik.

Technische gegevens

Artikelnummer: CS92039B
Totale drooglengte: 20m
Afmetingen (geopend): 107 x 107 x 109cm (l x b x h)
Afmetingen (gesloten): 9 x 9 x 159cm (l x b x h)
Artikelgewicht: 3,95kg
Max. belasting: 20kg
Productie-ID: 07/2026

Veiligheidsinstructies

LEES DE GEBRUIKSAANWIJZING VOORDAT U HET PRODUCT GEBRUIKT! BEWAAR ALLE VEILIGHEIDSINSTRUCTIES EN AANWIJZINGEN VOOR LATER GEBRUIK!

- **⚠ WAARSCHUWING! LEVENSGEVAAR EN KANS OP ONGEVALLEN VOOR KLEUTERS EN KINDEREN!** Laat kinderen nooit zonder toezicht bij het verpakkingsmateriaal. Er bestaat verstikkingsgevaar.
- **⚠ WAARSCHUWING! STRANGULATIE- EN VERSTIKKINGSGEVAAR!** Houd kinderen uit de buurt van het product. Laat kinderen er niet mee spelen. Laat kinderen niet met de verpakkingsfolie spelen. Kinderen kunnen er tijdens het spelen in verstrikt raken en stikken. Het product moet buiten het bereik van kinderen en in een afgesloten ruimte worden opgeborgen!
- Dit is geen speelgoed. Houd kinderen alstublieft uit de buurt van het product.
- Het product is geen klimrek of speelgoed. Let erop dat personen, met name kinderen, zich niet aan het product omhoog trekken.
- Zorg ervoor dat het veilig en stevig staat en gebruik het alleen op vlakke en harde vloeren.
- **LET OP! GEVAAR VOOR BEKNELLING!** Pas op uw handen en vingers als u het product uit- of inklapt.
- Probeer nooit om het product zelf te repareren.
- Ga niet op het product zitten en leun er niet tegenaan.
- Controleer het product alstublieft regelmatig en voor ieder gebruik op beschadigingen.
- Een beschadigd product mag niet meer in gebruik worden genomen.
- Het product niet als opbergrek of bergplaats voor andere zaken gebruiken.
- Overschrijd de maximale draaglast van 20kg niet.
- Gebruik het product niet bij harde wind of storm.
- Verdeel het gewicht gelijkmatig over het product.
- **LET OP! LETSELGEVAAR!** Breng de klittenband altijd aan, voordat u het product optilt of

transporteert. Anders bestaat kans op letsel door een onbedoeld uitklappen van armen en poten.

Gebruik

Opmerking: verwijder al het verpakkingsmateriaal van het product.
Opmerking: voor dit product worden geen reserveonderdelen meegeleverd.

- Zet het product neer zoals weergegeven op afbeelding A.
- Om het product te openen, ontgrendelt u eerst de vergrendeling (zie afb. A I) en schuift u de voet naar beneden (zie afb. A II) tot deze vastklikt.
- Maak het klittenband dat de armen bij elkaar houdt, los.
- Druk nu de bovenste greep naar beneden (zie afb. A III/IV). Hoe verder u de greep naar beneden drukt, hoe strakker de waslijnen worden gespannen.
- Mocht tijdens het openen het vergrendelen een beetje moeizaam gaan, kunt u dit corrigeren door de spanning van de lijnen te halen. Open hiervoor in geopende toestand de knoop van de koorden aan het einde van de armen en verlaag de spanning van de lijnen een beetje.
- Leg vervolgens weer een knoop in de lijn.

Product inklappen

- Om het product te sluiten, drukt u de pal op de vergrendeling in zodat deze wordt gelost. Trek vervolgens de greep naar boven (zie afb. B I/II).
- Zet vervolgens de armen weer vast met het klittenband om het onbedoeld uitklappen van de armen te voorkomen.
- Om de vergrendeling op de voet te ontgrendelen, drukt u op de hendel (zie afb. B III).
- Schuif de voet omhoog (zie afb. B IV).

Was ophangen

- Het wasgoed gelijkmatig over het hele oppervlak verdelen en ophangen.
- Overschrijd de maximale draaglast van 20kg niet.

Opslag, reiniging en onderhoud

- Geen agressieve of schurende reinigingsmiddelen gebruiken.
- Het product met een vochtig doekje met zeep reinigen om het in goede staat te houden.
- Na het gebruik het product op een droge plek plaatsen en beschermd tegen direct zonlicht opbergen.

Reparatie en onderhoud

Reparaties en onderhoud moeten door een vakkundig persoon en volgens de aanwijzingen van de fabrikant worden uitgevoerd.

Afvoer

De verpakking bestaat uit milieuvriendelijke grondstoffen die u via de plaatselijke recyclingcontainers kunt afvoeren.

Informatie over de mogelijkheden om het uitgediende product na gebruik te verwijderen, verstrekt uw gemeentelijke overheid.



Het product, waaronder het toebehoren, en de verpakkingsmaterialen kunnen worden gerecycled en zijn onderhevig aan een uitgebreide verantwoordelijkheid van de fabrikant. Gooi ze apart weg, overeenkomstig de aangegeven Info-tri (informatie over afvalscheiding), voor een beter afvalbeheer. Het Triman-logo geldt alleen voor Frankrijk.

Fabrikant/Service

Casa Si Marketing- und VertriebsgmbH
Obkirchergasse 36
1190 Wenen
OOSTENRIJK
Tel.: 00800 440 28 62 0 (NL)
00800 440 28 62 0 (BE)
Fax: +43 1 440 27 86 17
E-Mail: service@casasi.com
www.casasi.com

IAN 515293_2510

Houd bij alle vragen alstublieft de kassabon en het artikelnummer (IAN 515293_2510) als bewijs van aankoop bij de hand.

Garantie

Het product werd volgens strenge kwaliteitsrichtlijnen gemaakt en voor de uitlevering zorgvuldig gecontroleerd. In geval van materiaal- of fabricagefouten hebt u tegenover de verkoper van het product wettelijke rechten. Uw wettelijke rechten worden op geen enkele manier door onze hieronder vermelde garantie beperkt.

De garantie voor dit product bedraagt 3 jaar vanaf aankoopdatum. De garantieperiode gaat in op de datum van aankoop. Bewaar het originele bewijs van aankoop op een veilige plek aangezien dit document nodig is als bewijs.

Alle beschadigingen of gebreken die reeds op het moment van aankoop aanwezig zijn, moeten meteen na het uitpakken van het product worden gemeld.

Mocht het product binnen 3 jaar na aankoopdatum een materiaal- of fabricagefout vertonen, zullen wij het – naar onze keuze – gratis voor u repareren of vervangen. De garantieperiode wordt door een plaatsgevonden garantieverlening niet verlengd. Dit geldt ook voor vervangen en gerepareerde onderdelen.

Deze garantie vervalt als het product werd beschadigd of onjuist is gebruikt of onderhouden.

De garantie dekt materiaal- en fabricagefouten af. Deze garantie dekt geen productonderdelen die aan normale slijtage onderhevig zijn en daarom als verbruiksartikelen worden beschouwd (bv. batterijen, oplaadbare batterijen, slangen, inktpatronen), noch dekt zij schade aan breekbare onderdelen, bv. schakelaars of onderdelen die van glas zijn gemaakt.

Legenda zastosowanych piktogramów	
	Przeczytać instrukcję obsługi!
	Należy przestrzegać ostrzeżeń i wskazówek bezpieczeństwa!
	Wskazówki ostrzegawcze Instrukcja postępowania
	Niebezpieczeństwo utraty życia i odniesienia obrażeń przez dzieci
20kg	Maksymalny udźwig
	Opakowanie oraz produkt zutylizować zgodnie z zaleceniami dotyczącymi ochrony środowiska naturalnego!
ES/PT AZUL	Opakowania papierowe i kartonowe należy wyrzucać do niebieskiego pojemnika na surowce wtórne.
ES/PT AMARILLO AMARELO	Plastikowe, metalowe i kompozytowe opakowania należy wyrzucać do żółtego pojemnika na surowce wtórne.

(PL) Suszarka stojąca

Wstęp

Przed uruchomieniem urządzenia po raz pierwszy zapoznaj się z nim. W tym celu przeczytaj uważnie poniższą instrukcję obsługi oraz wskazówki dotyczące bezpieczeństwa. Produkt należy użytkować w sposób tu opisany i zgodnie z określonym zakresem zastosowania. Należy przechowywać tę instrukcję w bezpiecznym miejscu. Przekazując produkt innej osobie, należy również przekazać wszystkie dokumenty.

Użycie zgodne z przeznaczeniem

W przypadku tego produktu chodzi o stojącą suszarkę na pranie pająk, która przewidziana jest do pomieszczeń i na zewnątrz. Wprowadzanie zmian do produktu jest niedozwolone i prowadzi do jego uszkodzenia. Poza tym mogą jeszcze wystąpić dalsze niebezpieczeństwa zagrażające życiu oraz obrażenia. Produkt ten został zaprojektowany wyłącznie do użytku domowego. Nie jest przeznaczony do zastosowań komercyjnych. Za szkody powstałe wskutek zastosowania niezgodnego z przeznaczeniem producent nie przejmuje odpowiedzialności.

Dane techniczne

Numer artykułu:	CS92039B
Całkowita długość suszenia:	20m
Wymiary (po otworzeniu):	107 x 107 x 109cm (dł. x szer. x wys.)
Wymiary (po złożeniu):	9 x 9 x 159cm (dł. x szer. x wys.)
Waga artykułu:	3,95kg
Maks. obciążenie:	20kg
ID produkcyjne:	07/2026

Wskazówki bezpieczeństwa

PRZED UŻYCIEM NALEŻY PRZECZYTAĆ INSTRUKCJĘ OBSŁUGI PRODUKTU! NALEŻY ZACHOWAĆ WSZYSTKIE WSKAZÓWKI DOTYCZĄCE BEZPIECZEŃSTWA ORAZ INSTRUKCJE NA PRZYSZŁOŚĆ.

- **⚠ OSTRZEŻENIE! ZAGROŻENIE ŻYCIA I NIEBEZPIECZEŃSTWO WYPADKU DLA DZIECI!** Nigdy nie pozostawiać dzieci bez nadzoru z materiałem opakowania. Niebezpieczeństwo uduszenia.
- **⚠ OSTRZEŻENIE! NIEBEZPIECZEŃSTWO UDUSZENIA I UDŁAWIENIA SIĘ!** Nie dopuszczać dzieci do produktu. Nie należy pozwalać dzieciom bawić się urządzeniem. Nie należy pozwalać dzieciom bawić się folią opakowaniową. Podczas zabawy dzieci mogą się w niej zaplątać i udusić. Produkt musi być przechowywany poza zasięgiem dzieci i w zamkniętym pomieszczeniu!
- Produkt nie jest zabawką. Prosimy o trzymania dzieci z dala od produktu.
- Produkt nie jest drabinką do wspinania się ani zabawką. Należy uważać na to, aby nikt, a w szczególności dzieci, nie podciągały i nie wieszały się na produkcie.
- Zwracać uwagę czy pewnie stoi i stosować jedynie na równych i stałych podłożach.
- **UWAGA! NIEBEZPIECZEŃSTWO PRZYTRZAŚNIĘCIA!** Należy uważać na ręce i palce podczas rozstawiania lub składania produktu.
- Nie należy próbować samodzielnie naprawiać produktu.
- Nie należy siadać na produkcie lub opierać się o niego.
- Regularnie i przed każdym użyciem prosimy o sprawdzanie produktu pod kątem uszkodzeń.
- Uszkodzonego produktu nie należy dalej używać.
- Produktu nie stosować jako półki lub do odkładania przedmiotów.
- Nie przekraczać maksymalnego obciążenia wynoszącego 20kg.
- Nie korzystać z produktu przy silnym wietrze lub podczas burzy.
- Równomiernie zawieszać pranie na produkcie.
- **UWAGA! NIEBEZPIECZEŃSTWO URAZU!** Zawsze zakładać zapięcie na rzep przed podniesieniem lub transportem produktu. W innym razie istnieje niebezpieczeństwo odniesienia obrażeń w wyniku niezamierzonego rozłożenia się ramion i nóg.

Użytkowanie

Wskazówka: należy całkowicie usunąć materiał opakowania z produktu.
Wskazówka: do tego produktu nie dołączono żadnych części zamiennych.

- Produkt ustawić tak, jak jest to pokazane na rysunku A.
- Aby otworzyć produkt, najpierw uruchomić dźwignię nastawczą (patrz rys. A I) i przesunąć stojak w dół (patrz rys. A II), aż zatrzaśnie się z kliknięciem.
- Poluzować zapięcie na rzep, które trzyma ramiona razem.
- Następnie nacisnąć górny uchwyt w dół (patrz rys. A III/IV). Im dalej naciska się do dołu uchwyt, tym bardziej napięte są linki.
- Jeśli przy otwieraniu zatrzaśnięcie będzie sprawiało trudność, można to skorygować, zwalniając napięcie linek. W tym celu w stanie otwartym należy rozwiązać węzły na końcu ramion i nieco poluzować napięcie linek.
- Następnie ponownie zawiązać linkę.

Składanie produktu

- Aby zamknąć produkt, należy nacisnąć spust na uchwycie blokującym, tak aby zwolnić blokadę. Następnie pociągnąć uchwyt do góry (patrz rys. B I/II).
- Teraz zamocować zapięcie na rzep na ramionach, aby uniknąć niezamierzonego rozłożenia się ramion.
- Aby odblokować blokadę na stojaku, nacisnąć dźwignię nastawczą (patrz rys. B III).
- Przesunąć stojak w górę (patrz rys. B IV).

Zawieszanie prania

- Pranie przy zawieszaniu równomierne rozmieścić na całej powierzchni suszarki.

- Nie przekraczać maksymalnego obciążenia wynoszącego 20kg.

Przechowywanie, czyszczenie i pielęgnacja

- Nie używać do czyszczenia środków do szorowania lub żrących substancji.
- Produkt należy czyścić wilgotną ściereczką i mydłem, aby go dobrze utrzymać.
- Po zastosowaniu zaleca się, aby produkt ustawić w suchym miejscu i przechowywać go w miejscu osłoniętym przed bezpośrednim promieniowaniem słonecznym.

Naprawa i konserwacja

Naprawy i konserwacja muszą być przeprowadzane przez fachowca i odpowiednio do instrukcji producenta.

Utylizacja

Opakowanie wykonane jest z materiałów przyjaznych dla środowiska, które można przekazać do utylizacji w lokalnym punkcie przetwarzania surowców wtórnych.

Informacji na temat możliwości utylizacji wyeksploatowanego produktu udziela urząd gminy lub miasta.

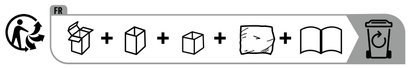

Produkt, w tym akcesoriai materiały opakowaniowe, nadają się do recyklingu i podlegają rozszerzonej odpowiedzialności producenta. Wyrzuć je osobno, zgodnie z ilustracją przedstawiającą informacje o sortowaniu, aby zapewnić lepszą utylizację odpadów. Logo Triman jest ważne tylko dla Francji..

Producent/Serwis

Casa Si Marketing- und VertriebsgmbH
Obkirchergasse 36
1190 Wien
AUSTRIA
Tel.: 00800 440 28 620
Faks: +43 1 440 28 62 17
E-mail: service@casasi.com
www.casasi.com

IAN 515293_2510

Przed skontaktowaniem się z działem serwisowym należy przygotować paragon i numer artykułu (IAN 515293_2510) jako dowód zakupu.

Gwarancja

Produkt został wyprodukowany zgodnie z surowymi wytycznymi dotyczącymi jakości i dokładnie przetestowane przed dostawą. W przypadku wad materiałowych lub produkcyjnych przysługują Państwu prawa ustawowe wobec sprzedawcy produktu. Państwa prawa ustawowe nie są w żaden sposób ograniczone przez naszą gwarancję przedstawioną poniżej.

Gwarancja na ten produkt wynosi 3 lata od daty zakupu. Okres gwarancji rozpoczyna się od daty zakupu. Proszę przechowywać oryginalny rachunek w bezpiecznym miejscu, ponieważ ten dokument jest wymagany jako dowód zakupu.

Wszelkie uszkodzenia lub wady obecne już w momencie zakupu należy zgłosić niezwłocznie po rozpakowaniu produktu.

Jeżeli w ciągu 3 lat od daty zakupu produkt wykaże wady materiałowe lub produkcyjne, to – według naszego uznania – bezpłatnie go naprawimy lub wymienimy. Okres gwarancji nie ulega przedłużeniu o przyznane roszczenie gwarancyjne. Dotyczy to również wymienionych i naprawionych części.

Niniejsza gwarancja traci ważność, jeśli produkt został uszkodzony, był niewłaściwie użytkowany lub konserwowany.

Gwarancja obejmuje wady materiałowe i produkcyjne. Niniejsza gwarancja nie obejmuje części produktu, które podlegają normalnemu zużyciu i dlatego są uważane za części zużywalne (np. baterie, akumulatory, węże, wkłady atramentowe), ani nie obejmuje uszkodzeń części delikatnych, np. przełączników lub części wykonanych ze szkła.

Zgodnie z Kodeksem Cywilnym art. 581 §1 wraz z wymianą urządzenia lub ważnej części czas gwarancji rozpoczyna się na nowo.

Legenda použitých piktogramů	
	Přečtěte si návod k použití!
	Respektujte výstražné a bezpečnostní pokyny!
	Výstražné pokyny Instrukce
	Nebezpečí ohrožení života a nehody malých i větších dětí!
20kg	Maximální nosnost
	Obal a výrobek likvidujte ekologicky!
ES/PT AZUL	Likvidujte papírové a kartonové obaly v modrém kontejneru.
ES/PT AMARILLO AMARELO	Likvidujte plastové, kovové a kompozitní obaly ve žlutém kontejneru.

(CZ) Stojanový sušák na prádlo

Úvod

Rozhodli jste se tím pro vysoce kvalitní výrobek. Před prvním použitím se s výrobkem seznamte. K tomu si pozorně přečtěte následující návod k obsluze a bezpečnostní pokyny. Používejte výrobek jen popisovaným způsobem a pouze pro uvedené oblasti použití. Uschovejte si tento návod na bezpečném místě. Při předávání výrobku třetí osobě předejte i všechny podklady.

Použití ke stanovenému účelu

Tento výrobek je věšák na prádlo. Výrobek je určen k použití uvnitř i venku. Měnění výrobku není dovoleno a vede k jeho poškození. Mimo to může dojít k ohrožení života a zranění. Tento výrobek je koncipován jen k domácímu použití. Výrobek není určen ke komerčnímu využití. Za škody vzniklé při použití k nestanovenému účelu nepřevezme výrobce ručení.

Technická data

Číslo artiklu:	CS92039B
Celková délka k sušení prádla:	20m
Rozměry (po sestavení):	107 x 107 x 109cm (d x š x v)
Rozměry (po složení):	9 x 9 x 159cm (d x š x v)
Váha artiklu:	3,95kg
Maximální nosnost:	20kg
Výrobní ID:	07/2026

Bezpečnostní upozornění

PŘED POUŽITÍM VÝROBKU ČTĚTE NÁVOD K POUŽITÍ! USCHOVEJTE SI VŠECHNY BEZPEČNOSTNÍ POKYNY A INSTRUKCE PRO PŘÍPADNÉ POZDĚJŠÍ POUŽITÍ!

- **⚠ VÝSTRAHA! NEBEZPEČÍ OHROŽENÍ ŽIVOTA A NEHODY MALÝCH I VĚTŠÍCH DĚTÍ!** Nenechávejte děti nikdy bez dohledu s obalovým materiálem. Hrozí nebezpečí udušení.
- **⚠ VÝSTRAHA! NEBEZPEČÍ UŠKRCENÍ A UDUŠENÍ!** Chraňte výrobek před dětmi. Nenechte děti hrát si výrobkem. Nenechte děti hrát si s obalovou fólií. Děti se mohou při hře fólií udusit. Výrobek se musí udržovat mimo dosah dětí, nejlépe v uzavřené místnosti!
- Výrobek není hračka. Uchovávejte výrobek mimo dosah dětí.
- Tento výrobek není určen ke šplhání a není hračka. Zajistěte, aby na výrobek nešplhaly žádné osoby, především děti.
- Dbejte na bezpečnou polohu a používejte výrobek pouze na rovném a pevném povrchu.
- **POZOR! NEBEZPEČÍ ZHMOŽDĚNÍ!** Při sestavování nebo skládání dávejte pozor na ruce a prsty.
- Nepokoušejte se výrobek sami opravit.
- Na výrobek si nesedejte ani se o něj neopírejte.
- Pravidelně před každým použitím zkontrolujte výrobek, zda není poškozený.
- Poškozený výrobek nesmíte používat.
- Nepoužívejte výrobek jako odkládací nebo skladovací plochu.
- Nepřekračujte maximální nosnost výrobku 20kg.
- Nepoužívejte výrobek za silného větru nebo při bouřce.
- Rozvěšujte prádlo na výrobek rovnoměrně.
- **POZOR! NEBEZPEČÍ ÚRAZU!** Před zvednutím nebo přepravou výrobku vždy připevněte suchý zip. Jinak hrozí nebezpečí zranění nechtěným vyklopením ramen a nohou.

Použití

Upozornění: Odstraňte veškerý obalový materiál z výrobku.

Upozornění: K tomuto výrobku nejsou přiloženy žádné náhradní díly.

- Sestavte výrobek tak, jak je zobrazeno na obrázku A.
- K sestavení výrobku musíte nejdříve uvolnit aretační páku (viz obr. A I) a přestavit nohu směrem dolů (viz obr. A II) tak, aby slyšitelně zacvakla.
- Uvolněte suchý zip, který drží ramena pohromadě.
- Zatlačte horní rukojeť směrem dolů (viz obr. A III/IV). Čím více tlačíte rukojeť směrem dolů, tím silněji napnete šňůry na prádlo.
- Pokud je při otevírání zaskočení obtížné, můžete to korigovat povolením šňůr. Rozvažte v otevřeném stavu uzle šňůr na koncích ramen a uvolněte poněkud napětí šňůr.
- Potom konec šňůry zase zauzlujte.

Složení výrobku

- K zavření výrobku zatlačte pojistku na aretační páce tak, aby došlo k uvolnění aretace. Nyní vytáhněte páku směrem nahoru (viz obr. B I/II).
- Upevněte suchý zip na ramenech proti nechtěnému vyklopení ramen.
- K uvolnění aretace nohy zatlačte upevňovací páku (viz obr. B III).
- Přestavte nohu nahoru (viz obr. B IV).

Věšení prádla

- Věšené prádlo rovnoměrně rozdělte po celé ploše.
- Nepřekračujte maximální nosnost výrobku 20kg.

Skladování, čištění a péče

- Nepoužívejte žádné žíravé nebo drhnoucí čisticí prostředky.
- K uchování dobrého stavu výrobek otírejte vlhkým hadrem s mýdlem.
- Po použití postavte výrobek na suché místo chráněné před přímým sluncem.

Opravy a údržba

Opravy a údržbu musí provádět odborník a podle návodu výrobce.

Zlikvidování

Obal se skládá z ekologických materiálů, které můžete zlikvidovat prostřednictvím místních sběren recyklovatelných materiálů.

O možnostech likvidace vysloužilých zařízení se informujte u správy vaší obce nebo města.



Výrobek vč. příslušenství a obalové materiály jsou recyklovatelné a podléhají rozšířené odpovědnosti výrobce. Likvidujte je odděleně podle ilustrovaných Info-tri (informace o třídění), abyste mohli lépe nakládat s odpady. Logo Triman platí jen pro Francii.

Výrobce a servis

Casa Si Marketing- und VertriebsgmbH
Obkirchergasse 36
1190 Wien
AUSTRIA
Tel.: +43 1 440 28 62
Fax: +43 1 440 28 62 17
E-mail: service@casasi.com
www.casasi.com

IAN 515293_2510

Pro všechny požadavky si připravte pokladní stvrzenku a číslo artiklu (IAN 515293_2510) jako doklad o zakoupení.

Záruka

Výrobek byl vyroben podle přísných směrnic kvality a před dodáním pečlivě otestován. V případě materiálních nebo výrobních vad máte zákonná práva vůči prodejci výrobku. Vaše zákonná práva nejsou níže uvedenou zárukou nijak omezená.

Záruka na tento výrobek je 3 roky od data zakoupení. Záruční doba začíná dnem zakoupení. Originál dokladu o zakoupení si uschovejte na bezpečném místě, protože tento doklad je vyžadován jako doklad o koupi. Jakékoli poškození nebo závady, které se vyskytly již v okamžiku nákupu, musí být nahlášeny ihned po vybalení výrobku.

Pokud se u výrobku během 3 let od data zakoupení projeví vada materiálu nebo výrobní vada, pak vám ho podle naší volby bezplatně opravíme nebo vyměníme. Záruční doba se po uznané reklamaci neprodlužuje. To platí také pro vyměněné a opravené díly.

Tato záruka je neplatná, pokud byl výrobek poškozený nebo nesprávně používaný anebo udržovaný.

Záruka se kryje na materiálové a výrobní vady. Tato záruka se nevztahuje na díly výrobku, které jsou vystaveny běžnému opotřebení, a proto je lze považovat za spotřební díly (např. baterie, akumulátory, hadice, inkoustové patrony) nebo na poškození křehkých součástí, jako jsou např. spínače nebo díly, které jsou vyrobeny ze skla.

Legenda použitých piktogramov	
	Prečítajte si návod na používanie!
	Rešpektujte výstražné a bezpečnostné upozornenia!
	Výstražné pokyny Manipulačné pokyny
	Nebezpečenstvo ohrozenia života a nebezpečenstvo nehody pre malé i staršie deti!
20kg	Maximálna nosnosť
	Obal a výrobok ekologicky zlikvidujte!
85/PT AZUL	Papierové a kartónové obaly vyhadzujte do modrého recyklačného kontajnera.
85/PT AMARILLO AMARELO	Plastové, kovové a kompozitné obaly vyhadzujte do žltého recyklačného kontajnera.

(SK) Stojanový sušiak na bielizeň

● Úvod

Pred prvým uvedením do prevádzky sa oboznámte s výrobkom. Za týmto účelom si pozorne prečítajte nasledujúci návod na používanie a bezpečnostné pokyny. Výrobok používajte iba v súlade s popisom a v uvedených oblastiach používania. Tento návod uschovajte na bezpečnom mieste. Ak výrobok odovzdáte ďalšej osobe, priložte k nemu aj všetky podklady.

Používanie v súlade s určeným účelom

V prípade tohto výrobku ide o záhradný sušiak na bielizeň; je určený pre oblasť interiéru a exteriéru. Úprava výrobku nie je povolená a vedie k poškodeniu. Dôsledkom môžu byť i ďalšie životunebezpečné riziká a poranenia. Tento výrobok bol koncipovaný výhradne na domáce používanie. Nie je určený na komerčné používanie. Výrobca nepreberá ručenie za škody vzniknuté v dôsledku nesprávneho používania.

Technické údaje

Číslo výrobku: CS92039B
Celková sušiaca dĺžka: 20m
Rozmery (otvorený): 107 x 107 x 109cm (D x Š x V)
Rozmery (zatvorený): 9 x 9 x 159cm (D x Š x V)
Hmotnosť výrobku: 3,95kg
Max. zaťaženie: 20kg
Výrobné ID: 07/2026

Bezpečnostné upozornenia

PRED POUŽÍVANÍM VÝROBKU SI PREČÍTAJTE NÁVOD NA POUŽÍVANIE! VŠETKY BEZPEČNOSTNÉ UPOZORNENIA A POKYNY USCHOVAJTE PRE NESKORŠIE POUŽITIE!

- **⚠ VAROVANIE! NEBEZPEČENSTVO OHROZENIA ŽIVOTA A NEBEZPEČENSTVO ÚRAZU PRE MALÉ DETI A DETI!** Nikdy nenechávajte deti bez dozoru s obalovým materiálom. Hrozí nebezpečenstvo zadusenia.
- **⚠ VAROVANIE! NEBEZPEČENSTVO UŠKRTENIA A ZADUSENIA!** Držte deti v bezpečnej vzdialenosti od produktu. Deti sa nesmú hrať s výrobkom. Nedovoľte deťom hrať sa s obalovou fóliou. Deti sa do nej môžu pri hre zamotať a zadusiť. Výrobok umiestnite mimo dosahu detí a v uzatvorenej miestnosti!
- Nie je to hračka. Držte výrobok v bezpečnej vzdialenosti od detí.
- Výrobok nie je určený na lezenie alebo na hranie. Dajte pozor, aby osoby, predovšetkým deti, neliezli na výrobok.
- Dbajte na bezpečnú polohu a používajte ho iba na rovných a pevných povrchoch.
- **POZOR! NEBEZPEČENSTVO POMLIAŽDENIA!** Pri rozkladaní alebo skladaní výrobku dávajte pozor na Vaše ruky a prsty.
- Nikdy sa nepokúšajte opraviť výrobok sami.
- Na produkt si nesadajte ani sa oň neopierajte.
- Pravidelne a pred každým použitím skontrolujte výrobok ohľadom poškodení.
- Poškodený výrobok viac nepoužívajte.
- Nepoužívajte výrobok ako odkladaciu alebo úložnú plochu.
- Neprekračujte maximálnu nosnosť 20kg.
- Nepoužívajte výrobok pri silnom vetre alebo víchrici.
- Produkt zaťažujte rovnomerne.
- **POZOR! NEBEZPEČENSTVO PORANENIA!** Pred zdvihnutím alebo prepravou výrobku vždy pripevnite suchý zips. V opačnom prípade existuje riziko poranenia neúmyselným rozložením ramien a nôh.

● Používanie

Poznámka: Odstráňte celý obalový materiál z výrobku.
Poznámka: Pre tento výrobok nie sú priložené náhradné diely.

- Postavte výrobok ako je zobrazené na obrázku A.
- Ak chcete výrobok otvoriť, najprv ovládajte blokovaciu páčku (pozri obr. A I) a zatlačte stojan nadol (pozri obr. A II), kým nezacvakne na miesto.
- Uvoľnite suchý zips, ktorý drží ramená pohromade.
- Teraz zatlačte hornú rukoväť nadol (pozri obr. A III/IV). Čím viac zatlačíte nadol, tým sú šnúry napnutejšie.
- Ak aretovanie pri otváraní nefunguje hladko, môžete to upraviť tak, že uvoľníte napätie na šnúrach. Za týmto účelom otvorte uzol šnúry na konci ramien a mierne uvoľnite napätie na šnúrach.
- Následne šnúru opäť pevne zauzlite.

Zloženie výrobku

- Ak chcete výrobok zatvoriť, stlačte spúšť na blokovacej rukoväti, aby sa uvoľnila aretácia. Teraz potiahnite rukoväť smerom nahor (pozri obr. B I/II).
- Teraz pripevnite suchý zips na ramená, aby ste zabránili neúmyselnému rozklopeniu ramien.
- Ak chcete uvoľniť aretáciu na stojane, stlačte blokovaciu páčku (pozri obr. B III).
- Posuňte stojan smerom nahor (pozri obr. B IV).

Zavesenie bielizne

- Rovnomerne rozložte bielizeň na celú plochu.
- Neprekračujte maximálnu nosnosť 20kg.

● Skladovanie, čistenie a údržba

- Nepoužívajte leptavé ani abrazívne čistiace prostriedky.
- Produkt čistite vlhkou handričkou a mydlom, aby sa dobre zachoval.
- Po použití sa odporúča umiestniť výrobok na suchom mieste a uskladniť ho chránené pred priamym slnečným žiarením.

● Oprava a údržba

Opravy a údržbové práce musí vykonať odborný personál v súlade s pokynmi výrobcu.

● Likvidácia

Obal pozostáva z ekologických materiálov, ktoré môžete odovzdať na miestnych recyklačných zberných miestach. O možnostiach likvidácie opotrebovaného výrobku sa môžete informovať na Vašej obecnej alebo mestskej správe.



Výrobok vr. príslušenstva a obalové materiály sú recyklovateľné a podliehajú rozšírenej zodpovednosti výrobcu. Pre lepšie spracovanie odpadu ich zlikvidujte oddelene podľa obrázkov Info-tri (informácie o triedení). Triman-Logo platí iba pre Francúzsko.

● Výrobca/Servis

Casa Si Marketing- und VertriebsgmbH
Obkirchergasse 36
1190 Wien
AUSTRIA
Tel.: +43 1 440 28 62
Fax: +43 1 440 28 62 17
E-mail: service@casasi.com
www.casasi.com

IAN 515293_2510

Pre všetky otázky majte pripravený pokladničný doklad a číslo výrobku (IAN 515293_2510) ako dôkaz o kúpe.

● Záruka

Výrobok bol starostlivo vyrobený v súlade s prísnymi smernicami kvality a pred dodaním dôkladne otestovaný. V prípade materiálových alebo výrobných chýb máte zákonné práva voči predajcovi výrobku. Vaše zákonné práva nie sú žiadnym spôsobom obmedzené našou zárukou uvedenou nižšie.

Záruka na tento výrobok je 3 roky od dátumu nákupu. Záručná doba začína plynúť dátumom kúpy. Originál dokladu o kúpe si uschovajte na bezpečnom mieste, pretože tento doklad je potrebný ako dôkaz o kúpe. Akékoľvek poškodenie alebo nedostatky prítomné už v čase nákupu je potrebné nahlásiť ihneď po vybalení výrobku.

Ak sa v priebehu 3 rokov od dátumu zakúpenia preukáže, že výrobok vykazuje chyby materiálu alebo spracovania, podľa vlastného uváženia Vám ho bezplatne opravíme alebo vymeníme. Záručná doba sa na základe poskytnutej záručnej reklamácie nepredlžuje. To platí aj pre vymenené alebo opravené diely.

Táto záruka je neplatná, ak bol výrobok poškodený alebo nesprávne používaný alebo udržiavaný.

Záruka sa vzťahuje na chyby materiálu a výrobné chyby. Táto záruka sa nevzťahuje na časti výrobku, ktoré podliehajú bežnému opotrebovaniu, a preto sa považujú za opotrebovateľné diely (napr. batérie, nabíjateľné batérie, hadice, atramentové kazety), ani na poškodenie krehkých častí, napr. spínačov alebo častí zo skla.

Leyenda de pictogramas utilizados	
	¡Lea el manual de instrucciones!
	¡Tenga en cuenta las advertencias e indicaciones de seguridad!
	Advertencias Instrucciones de uso
	¡Peligro mortal y de accidentes para bebés y niños!
20kg	Capacidad de carga máxima
	¡Deseche el material de embalaje y el producto sin dañar el medioambiente!
85/PT AZUL	Desechar los envases de papel y cartón en el contenedor azul.
85/PT AMARILLO AMARELO	Desechar los envases de plástico, metal y compuestos en el contenedor amarillo.

(ES) Tendedero paraguas

● Introducción

Familiarícese con el producto antes de la primera puesta en funcionamiento. Lea detenidamente el siguiente manual de instrucciones y las indicaciones de seguridad. Utilice el producto únicamente como se describe a continuación y para las aplicaciones indicadas. Guarde estas instrucciones en un lugar seguro. En caso de transferir el producto a terceros, entregue también todos los documentos correspondientes.

Uso adecuado

Este producto es un tendedero plegable y está indicado para espacios interiores y exteriores. No está permitido realizar cambios en el producto ya que esto provocaría daños en el mismo. Además, como consecuencia podrían producirse lesiones y riesgos mortales. Este producto ha sido diseñado exclusivamente para uso doméstico. No ha sido diseñado para un uso comercial. El fabricante no se hace responsable de los daños que puedan derivarse de un uso indebido.

Características técnicas

Número de artículo: CS92039B
Longitud total de secado: 20m
Dimensiones (abierto): 107 x 107 x 109cm (L x An x Al)
Dimensiones (cerrado): 9 x 9 x 159cm (L x An x Al)
Peso del artículo: 3,95kg
Carga máx.: 20kg
ID de producción: 07/2026

Advertencias de seguridad

¡LEA ATENTAMENTE LAS INSTRUCCIONES ANTES DE UTILIZAR EL PRODUCTO! ¡CONSERVE TODAS LAS INSTRUCCIONES DE SEGURIDAD PARA FUTURAS CONSULTAS!

- **⚠ ¡ADVERTENCIA! ¡PELIGRO DE MUERTE Y ACCIDENTE PARA BEBÉS Y NIÑOS!** Nunca deje a los niños sin vigilancia con el material de embalaje. Existe riesgo de asfixia.
- **⚠ ¡ADVERTENCIA! ¡PELIGRO DE ESTRANGULACIÓN Y ASFIXIA!** Mantenga el producto fuera del alcance de los niños. No permita que los niños jueguen con el mismo. No permita que los niños jueguen con el material de embalaje. Los niños podrían enredarse y asfixiarse al jugar. ¡Mantenga el producto fuera del alcance de los niños y en una habitación cerrada!
- Este producto no es un juguete. Por favor, mantenga el producto fuera del alcance de los niños.
- El producto no es un juguete ni sirve como estructura para trepar. Asegúrese de que nadie, especialmente los niños, se suba al producto.
- Garantice un apoyo seguro y utilícelo solo en superficies lisas y sólidas.
- **¡ATENCIÓN! ¡PELIGRO DE APLASTAMIENTO!** Preste atención a manos y dedos cuando pliegue y despliegue el producto.
- No intente reparar el producto por su cuenta.
- No se siente ni se apoye en el producto.
- Por favor, revise el producto regularmente y antes de utilizarlo para asegurarse de que no está dañado.
- No siga utilizando un producto dañado.
- No utilice el producto para otros fines de almacenamiento.
- No supere la capacidad de carga máxima de 20kg.
- No utilice el producto si hay fuertes viento o tormentas.
- Cargue el producto de manera uniforme.
- **¡ATENCIÓN! ¡PELIGRO DE LESIONES!** Asegure siempre el cierre de gancho y bucle antes de levantar o transportar el producto. De lo contrario, los brazos y las patas podrían desplegarse por accidente y provocar lesiones.

● Utilización

Nota: Retire completamente el material de embalaje del producto.
Nota: Este producto no dispone de piezas de repuesto.

- Coloque el producto tal como se muestra en la figura A.
- Para abrir el producto, accione primero la palanca de bloqueo (ver fig. A I) y desplace el pie de apoyo hacia abajo (ver fig. A II) hasta que encaje con un clic.
- Afloje el cierre de gancho y bucle que mantiene plegados los brazos.
- Ahora, empuje el asa superior hacia abajo (ver fig. A III/IV). Cuanto más empuje el asa hacia abajo, más se tensan las cuerdas.
- Si le cuesta que encaje al abrirlo, puede corregirlo aflojando un poco la tensión de las cuerdas. Para ello, mientras esté abierto el tendedero, abra los nudos de las cuerdas en el extremo de los brazos y afloje un poco la tensión de las cuerdas.
- A continuación, vuelva a anudar las cuerdas.

Plegar el producto

- Para cerrar el producto, presione el accionador en la palanca de bloqueo de modo que el bloqueo se active. Ahora, tire del asa hacia arriba (ver fig. B I/II).
- A continuación, asegure el cierre de gancho y bucle alrededor de los brazos para evitar que los brazos se abran por accidente.
- Para soltar el bloqueo del pie de apoyo, presione la palanca de bloqueo (ver fig. B III).
- Desplace el pie de apoyo hacia arriba (ver fig. B IV).

Colgar la ropa

- Reparta la ropa por toda la superficie de manera uniforme.
- No supere la capacidad de carga máxima de 20kg.

● Almacenamiento, limpieza y cuidados

- No emplee productos de limpieza corrosivos o abrasivos.
- Para mantener el producto en buenas condiciones, límpielo con un paño húmedo con jabón.
- Después de su uso, guarde el producto en un lugar seco y protegido de la radiación solar directa.

● Reparación y mantenimiento

Las reparaciones y los trabajos de mantenimiento deben ser realizados por una persona cualificada y de acuerdo con las instrucciones del fabricante.

● Eliminación

El embalaje está compuesto por materiales no contaminantes que pueden ser desechados en el centro de reciclaje local.

Para obtener información sobre las posibilidades de desecho del producto al final de su vida útil, acuda a la administración de su comunidad o ciudad.



El producto, incluidos los accesorios, y el material de embalaje son reciclables y están sujetos a la responsabilidad extendida del fabricante. Deséchelos por separado siguiendo la información ilustrada de recogida selectiva para un mejor tratamiento de los residuos. El logotipo Triman se aplica solo para Francia.

● Fabricante/Asistencia

Casa Si Marketing- und VertriebsgmbH
Obkirchergasse 36
1190 Viena
AUSTRIA
Tlf.: 00800 440 28 620
Fax: +43 1 440 27 86 17
Correo electrónico: service@casasi.com
www.casasi.com

IAN 515293_2510

Para efectuar cualquier consulta, tenga a mano el tique de compra y el número del artículo (IAN 515293_2510) como justificante de compra.

● Garantía

El producto ha sido fabricado según normas de calidad exigentes y ha sido probado minuciosamente antes de la entrega. En caso de fallos de material o de fabricación, dispone de derechos legales frente al vendedor del producto. Nuestra garantía mencionada a continuación no restringe sus derechos legales de ningún modo.

La garantía para este producto es de 3 años a partir de la fecha de compra. La garantía empieza el día de la fecha de compra. Conserve el justificante de compra original en un lugar seguro, ya que este documento es necesario para demostrar la compra.

Todos los daños o defectos ya presente en el momento de la compra deben informarse inmediatamente tras desembalar el producto.

Si el producto presenta defectos de material o fabricación en los 3 años a partir de la fecha de compra, lo repararemos o sustituiremos, según nuestra elección, gratuitamente para usted. El período de garantía no se extiende por una reclamación de garantía aprobada. Esto también es aplicable a las piezas sustituidas y reparadas.

La garantía pierde su validez si el producto se daña o se utiliza o mantiene de forma inadecuada.

La garantía cubre defectos de material y fabricación. Esta garantía no cubre las piezas del producto sujetas a un uso y desgaste normal y, por lo tanto, consideradas piezas de desgaste (por ej. pilas, baterías, mangueras, cartuchos de tinta) ni los daños a las piezas frágiles, por ej. interruptores o piezas de cristal.

Billedtekst til de anvendte piktogrammer	
	Læs betjeningsvejledningen!
	Overhold advarsels- og sikkerhedshenvisninger!
	Advarselshenvisninger Handlingsanvisninger
	Livs- og ulykkesfare for småbørn og børn!
20kg	Maksimal bæreevne
	Bortskaf emballage og produkt miljøvenligt!
85/PT AZUL	Papir- og papemballage smides i den blå genbrugscontainer.
85/PT AMARILLO AMARELO	Plastik-, metal- og kompositemballage smides i den gule genbrugscontainer.

(DK) Tørrestativ

● Indledning

Gør dig fortroligt med produktet inden første ibrugtagning. Læs derfor betjeningsvejledningen og sikkerhedshenvisningerne omhyggeligt igennem. Brug kun produktet som beskrevet og til de angivne anvendelsesområder. Opbevar denne vejledning på et sikkert sted. Udlever alle dokumenter ved videregivelse af produktet til tredjemand.

Formålsbestemt anvendelse

Ved dette produkt drejer det sig om et roterende tørrestativ; tørrestativet er beregnet til indendørs og udendørs brug. En ændring af produktet er ikke tilladt og fører til beskadigelser. Derudover er der risiko for livstruende situationer og tilskadekomst. Dette produkt blev udelukkende fremstillet til brug i hjemmet. Det er ikke beregnet til erhvervsmæssig brug. Producenten fralægger sig ethvert ansvar for skader som følge af uhensigtsmæssig anvendelse.

Tekniske data

Varenummer: CS92039B
Samlede længde til tørring: 20m
Mål (udfoldet): 107 x 107 x 109cm (L x B x H)
Mål (sammenfoldet): 9 x 9 x 159cm (L x B x H)

Varens vægt: 3,95kg
Maks. bæreevne: 20kg
Produktions-ID: 07/2026

Sikkerhedshenvisninger

LÆS BETJENINGSVEJLEDNINGEN INDEN PRODUKTET ANVENDES! OPBEVAR ALLE SIKKERHEDSHENVISNINGER OG VEJLEDNINGER TIL FREMTIDIG BRUG!

- **ADVARSEL! LIVS- OG ULYKKESFARE FOR SMÅBØRN OG BØRN!** Lad aldrig børn være uden opsyn med emballagen. Der er fare for kvælning.
- **ADVARSEL! FARE FOR KVÆLNING OG STRANGULERING!** Hold børn på afstand af produktet. Lad ikke børn lege produktet. Lad børn ikke lege med emballagefolien. Børn kan under leg blive viklet ind i emballagefolien og blive kvalt. Produktet skal opstilles udenfor børns rækkevidde, og opbevares i et lukket rum!
- Dette produkt er ikke noget legetøj. Hold børn på afstand af produktet.
- Produktet er ikke et klatrestativ eller legetøj. Sørg for at ingen personer, især ikke børn, trækker sig op ved hjælp af produktet.
- Vær opmærksom på, at produktet står fast og brug det kun på jævne og faste underlag.
- **OBS! FARE FOR AT KOMME I KLEMME!** Pas på dine hænder og fingre, når du udfolder og sammenfolder produktet.
- Forsøg aldrig selv at reparere produktet.
- Sæt dig ikke på produktet og læn dig ikke imod det.
- Kontroller produktet regelmæssigt og før hver ibrugtagning for skader.
- Tag ikke et beskadiget produkt i brug.
- Anvend ikke produktet som alternativ opbevarings- eller aflæsningsmulighed.
- Overskrid ikke den maksimale bæreevne på 20kg.
- Brug ikke produktet ved stærk blæst eller storm.
- Fordel tøjet jævnt på produktet.
- **OBS! FARE FOR TILSKADEKOMST!** Luk altid burrebåndet, inden du løfter produktet eller transporterer det. Ellers er der risiko for tilskadekomst pga. en utilsigtet udfoldning af armene og benene.

Ibrugtagning

Bemærk: Fjern alt emballage fra produktet.
Bemærk: Der følger ingen reservedele med produktet.

- Opstil produktet som vist i afbildning A.
- For at klappe produktet ud skal du først betjene låsehåndtaget (se afbildning A I) og skubbe standerfoden nedad (se afbildning A II), indtil den falder i hak med et klik.
- Løsn burrebåndet, som holder sammen på armene.
- Tryk nu det øverste håndtag nedad (se afbildning A III/IV). Jo længere du trykker håndtaget ned, jo strammere spændes snorene.
- Hvis det er lidt svært at få produktet til at gå i hak, når du klapper det ud, kan du korrigere det ved at løsne snorene. Til dette skal du løsne knuderne på snorene for enden af armene i åbnet tilstand og løsne snorene en smule.
- Slå efterfølgende en knude på snoren igen.

Sammenklapning af produktet

- For at klappe produktet sammen skal du trykke på udløseren på låsehåndtaget, så låseanordningen løsnes. Træk nu håndtaget opad (se afbildning B I/II).
- Fastgør nu burrebåndet til armene for at forhindre, at armene klapper sig ud, uden at det er ønsket.
- For at løsne låseanordningen på standerfoden skal du trykke på låsehåndtaget (se afbildning B III).
- Skub standerfoden opad (se afbildning B IV).

Ophængning af vasketøj

- Fordel dit vasketøj ligeligt på hele produktets flade.
- Overskrid ikke den maksimale bæreevne på 20kg.

Opbevaring, rengøring og pleje

- Brug ingen ætsende eller skurende rengøringsmidler.
- Rengør produktet med en fugtig klud og sæbe, for at holde det rent.
- Efter anvendelse stilles produktet på et tørt sted og opbevares beskyttet mod direkte sollys.

Reparation og vedligeholdelse

Reparationer og vedligeholdelse skal gennemføres af en fagperson og i overensstemmelse med vejledningen af producenten.

Bortskaffelse

Indpakningen består af miljøvenlige materialer, som De kan bortskaffe over de lokale genbrugssteder.

De får oplyst muligheder til bortskaffelse af det udtjente produkt hos deres lokale myndigheder eller bystyre.



Produktet og tilbehøret og emballagematerialer kan genbruges og er underlagt udvidet producentansvar. De skal bortskaffes separat. Følg de viste mærkater med sorteringsoplysninger, så de bortskaffes på en bedre måde. Triman-logoet gælder kun for Frankrig.

Producent/Service

Casa Si Marketing- und VertriebsgmbH
Obkirchergasse 36
1190 Wien
AUSTRIA
Tel.: 00800 440 28 620
Fax: +431 440 28 62 17
E-Mail: service@casasi.com
www.casasi.com

IAN 515293_2510

Opbevar venligst kvitteringen og varenummeret (IAN 515293_2510) til brug ved alle henvendelser som bevis for købet.

Garanti

Produktet er blevet fremstillet efter strenge kvalitetsstandarder og kontrolleret nøje før udlevering. I tilfælde af materiale- eller produktionsfejl kan du i medfør af loven gøre krav gældende over for sælgeren af produktet. Dine lovmæssige rettigheder begrænses på ingen måde af den af os nedennævnte garanti.

Garantien på dette produkt gælder i 3 år regnet fra købsdatoen. Garantien gælder fra købsdatoen. Opbevar den originale kvittering et sikkert sted, da dette dokument forlanges forlagt som dokumentation for købet.

Alle skader eller mangler, der allerede forefindes på tidspunktet for købet, skal straks meddeles efter udpakningen af produktet.

Hvis der inden for 3 år regnet fra købsdatoen viser sig en materiale- eller produktionsfejl på produktet, reparerer eller udskifter vi det – efter vores valg – gratis for dig. Garantiperioden forlænges ikke som følge af et imødekommet krav om garanti. Dette gælder også for udskiftede og reparerede dele.

Denne garanti bortfalder, hvis produktet er blevet beskadiget eller anvendt og vedligeholdt forkert.

Garantien dækker materiale- og produktionsfejl. Denne garanti dækker hverken produktdele, der er udsat for normal slitage og derfor er at betragte som sliddele (f.eks. batterier, akkumulatorer, slanger, farvepatroner), eller skader på skrøbelige dele, f.eks. kontakter eller dele af glas.

Legenda dei pittogrammi utilizzati	
	Leggere le istruzioni per l'uso!
	Rispettare le avvertenze e le indicazioni di sicurezza!
	Avvertenze Istruzioni per l'uso
	Pericolo di morte e incidente per neonati e bambini!
20kg	Portata massima
	Smaltire l'imballaggio e il prodotto in modo ecocompatibile!
ES/PT PAP AZUL	Smaltire gli imballaggi di carta e cartone nel contenitore di raccolta blu.
ES/PT AMARILLO AMARELO	Imballaggi di plastica, metallo e composito.

IT Stendibiancheria

Introduzione

Prima del primo utilizzo acquisire dimestichezza con il prodotto. Leggere attentamente le seguenti istruzioni per l'uso e le avvertenze in materia di sicurezza. Utilizzare il prodotto solo come descritto e per le destinazioni d'uso indicate. Conservare queste istruzioni in un luogo sicuro. In caso di cessione del prodotto a terzi, consegnare anche l'intera documentazione ad esso allegata.

Utilizzo conforme

Questo prodotto è uno stendibiancheria a ombrello adatto sia agli ambienti interni che esterni. Modifiche non autorizzate possono provocare danni al prodotto. Ciò potrebbe esporre inoltre al rischio di lesioni e pericoli letali. Questo prodotto è stato realizzato esclusivamente per l'uso domestico. Non è destinato a un uso commerciale. Il produttore declina ogni responsabilità per eventuali danni derivanti da un utilizzo non conforme alla destinazione d'uso.

Specifiche tecniche

Codice articolo: CS92039B
Lunghezza complessiva: 20 m
Dimensioni (aperto): 107 x 107 x 109 cm (L x L x A)
Dimensioni (chiuso): 9 x 9 x 159 cm (L x L x A)
Peso dell'articolo: 3,95 kg
Carico max.: 20 kg
ID di produzione: 07/2026

Indicazioni di sicurezza

LEGGERE IL MANUALE DI ISTRUZIONI PER L'USO PRIMA DI UTILIZZARE IL PRODOTTO! CONSERVARE TUTTE LE INDICAZIONI E LE AVVERTENZE DI SICUREZZA PER EVENTUALI FUTURE CONSULTAZIONI!

- **ATTENZIONE! PERICOLO DI MORTE E INCIDENTE PER NEONATI E BAMBINI!** Non lasciare mai i bambini incustoditi con il materiale di imballaggio. Pericolo di soffocamento.
- **ATTENZIONE! RISCHIO DI STRANGOLAMENTO E SOFFOCAMENTO!** Tenere il prodotto lontano dalla portata dei bambini. Non far giocare i bambini con il prodotto. Non far giocare i bambini con la pellicola dell'imballaggio. I bambini potrebbero rimanerci incastrati e soffocare. Tenere il prodotto lontano dalla portata dei bambini e custodirlo in un luogo chiuso!
- Non è un giocattolo. Tenere il prodotto lontano dalla portata dei bambini.
- Il prodotto non è una struttura per arrampicarsi né un giocattolo. Assicurarsi che nessuno, in particolare i bambini, si sollevi facendo leva sul prodotto.
- Accertarsi che sia posizionato in modo sicuro e utilizzarlo solo su superfici piane e solide.
- **ATTENZIONE! PERICOLO DI SCHIACCIAMENTO!** Fare attenzione a mani e dita durante l'apertura o la chiusura del prodotto.
- Non tentare mai di riparare autonomamente il prodotto.
- Non sedersi sul prodotto ed evitare di appoggiarvisi.
- Verificare regolarmente e prima di ogni utilizzo che il prodotto non presenti danni.
- Non utilizzare in nessun caso un prodotto danneggiato.
- Non utilizzare il prodotto come ripiano o appoggio per riporre oggetti.
- Non superare la capacità di portata massima del prodotto di 20 kg.
- Non utilizzare il prodotto in presenza di forte vento o tempeste.
- Caricare il prodotto in modo uniforme.
- **CAUTELA! PERICOLO DI LESIONI!** Fissare sempre la chiusura a strappo prima di sollevare il prodotto o trasportarlo. In caso contrario sussiste il pericolo di lesioni causate dall'apertura accidentale dei bracci e delle gambe di supporto.

Uso

Nota: rimuovere dal prodotto l'intero materiale di imballaggio.
Nota: non vi sono pezzi di ricambio in dotazione con il prodotto.

- Posizionare il prodotto come mostrato nella Fig. A.
- Per aprire il prodotto azionare dapprima la leva di fissaggio (vedi Fig. A I) e spingere la base verso il basso (vedi Fig. A II) fin quando non si innesta in sede con un clic.
- Aprire la chiusura a strappo che tiene insieme i bracci.
- Premere quindi la maniglia superiore verso il basso (vedi Fig. A III/IV). Più la maniglia viene premuta verso il basso più i fili per stendere risulteranno tesi.
- Se durante l'apertura il meccanismo a scatto si innesta in modo difficoltoso è possibile correggerlo allentando la tensione dei fili. Con il prodotto aperto sciogliere i nodi dei fili all'estremità dei bracci e allentare un poco la tensione dei fili.
- Riannodare quindi strettamente il filo.

Richiudere il prodotto

- Per chiudere il prodotto premere l'elemento di ritegno nella maniglia di fissaggio in modo che il blocco si sganci. Tirare quindi la maniglia verso l'alto (vedi Fig. B I/II).
- Fissare poi la chiusura a strappo nei bracci per impedire un'apertura accidentale dei bracci.
- Per allentare il blocco nella base premere la leva di fissaggio (vedi Fig. B III).
- Spingere la base verso l'alto (vedi Fig. B IV).

Stendere la biancheria

- Stendere la biancheria in modo regolare su tutta la superficie prediposta a tale scopo dello stendibiancheria.
- Non superare la capacità di portata massima del prodotto di 20 kg.

Pulizia, cura e conservazione

- Non usare detergenti aggressivi o abrasivi.
- Per mantenerlo in buone condizioni, pulire il prodotto con un panno umido e del sapone.
- Dopo l'uso si consiglia di riporre il prodotto in un luogo asciutto e al riparo dalla luce solare diretta.

Manutenzione e riparazione

Gli interventi di riparazione e di manutenzione devono essere eseguiti da una persona esperta e nel rispetto delle indicazioni del produttore.

Smaltimento

L'imballaggio è composto da materiali ecologici che possono essere smaltiti presso i siti di raccolta locali per il riciclo.

E' possibile informarsi circa le possibilità di smaltimento del prodotto usato presso l'amministrazione comunale o cittadina.



Il prodotto, i suoi accessori e i materiali di imballaggio sono riciclabili e soggetti alla responsabilità estesa del produttore. Per un migliore trattamento dei rifiuti, smaltirli separatamente seguendo i diversi simboli della raccolta differenziata.

Produttore/Assistenza

Casa Si Marketing- und VertriebsgmbH
Obkirchergasse 36
1190 Vienna
AUSTRIA
Tel.: 0080044028620 (IT)
Fax: +43 1 440 27 86 17
E-Mail: service@casasi.com
www.casasi.com

IAN 515293_2510

Per qualunque richiesta conservare lo scontrino e il codice dell'articolo (IAN 515293_2510) come prova d'acquisto.

Garanzia

Il prodotto è stato fabbricato accuratamente secondo severe direttive di qualità ed è stato controllato meticolosamente prima della consegna. In caso di difetti di materiale o fabbricazione l'acquirente può far valere diritti legali nei confronti del venditore. La nostra garanzia sotto riportata non costituisce alcun limite ai diritti legali dell'acquirente.

Questo prodotto è garantito per 3 anni con decorrenza dalla data di acquisto. La garanzia decorre dalla data d'acquisto. Conservare lo scontrino originale in un posto sicuro perché questo documento viene richiesto come prova dell'avvenuto acquisto.

Tutti i danni o difetti presenti già al momento dell'acquisto devono essere comunicati subito dopo l'apertura della confezione.

Se entro 3 anni dalla data di acquisto di questo prodotto si rileva un difetto di materiale o di fabbricazione, noi procederemo, a nostra discrezione, alla riparazione o sostituzione gratuite del prodotto o al rimborso del prezzo di acquisto. Un eventuale intervento in garanzia non prolunga né rinnova il periodo di garanzia stesso. Ciò vale anche per le parti sostituite e riparate.

Questa garanzia decade in caso di danneggiamento oppure uso o manutenzione impropri del prodotto.

La prestazione in garanzia vale per difetti del materiale o di fabbricazione. Questa garanzia non si estende a componenti del prodotto esposti a normale logorio, che possono pertanto essere considerati come componenti soggetti a usura (esempio capacità della batteria, calcificazione, lampade, pneumatici, filtri, spazzole...). La garanzia non si estende altresì a danni che si verificano su componenti delicati (esempio interruttori, batterie, parti realizzate in vetro, schermi, accessori vari) nonché danni derivanti dal trasporto o altri incidenti.

Az alkalmazott piktogramok jelmagyarázata	
	Olvassa el a használati útmutatót!
	Tartsa be a figyelmeztető és a biztonsági tudnivalókat!
	Figyelmeztetések Kezelési utasítások
	Kisgyermekek és gyermekek számára élet- és balesetveszélyes!
20kg	Maximális teherbírás
PAP	A csomagolást és a terméket környezetbarát módon ártalmatlanítsa!
ES/PT AZUL	A papír- és kartoncsomagolásokat dobja a kék szelektív hulladékgyűjtő konténerbe.
ES/PT AMARILLO AMARELO	A műanyag, fém és kompozit csomagolóanyagokat dobja a sárga szelektív hulladékgyűjtő konténerbe.

HU Ruhaszárító állvány

Bevezető

Az első üzembevétel előtt ismerkedjen meg a készülékkel. Ehhez figyelmesen olvassa el a következő Használati utasítást és a biztonsági tudnivalókat. A terméket csak a leírtak szerint és a megadott felhasználási területeken alkalmazza. Őrizze meg ezt az útmutatót egy biztos helyen. A termék harmadik félnek történő továbbadása esetén mellékelje a termék a teljes dokumentációját is.

Rendeltetésszerű használat

A jelen termék egy ruhaszárító. Bel- és kültéri használatra készült. Tilos a termék átalakítása, és az károkhoz vezethet. Ezenkívül sérülés és életveszély lehet a nem megfelelő használat következménye. Ezt a terméket kizárólag otthoni használatra tervezték. Közületi használatra nem alkalmas. A szakszerűtlen alkalmazásból eredő károkért a gyártó nem vállal felelősséget.

Műszaki adatok

Termékszám: CS92039B
Teljes szárító hossz: 20m
Mérete (szétnyitva): 107 x 107 x 109cm (h x sz x m)
Mérete (összecsukva): 9 x 9 x 159cm (h x sz x m)

A termék súlya: 3,95kg
Max. terhelés: 20kg
Gyári azonosító: 07/2026

Biztonsági tudnivalók

A TERMÉK HASZNÁLATA ELŐTT OLVASSA EL A HASZNÁLATI ÚTMUTATÓT! GONDOSAN ŐRIZZEN MEG MINDEN BIZTONSÁGI TUDNIVALÓT ÉS ÚTMUTATÁST A JÖVŐBENI FELHASZNÁLÁS CÉLJÁBÓL!

- **FIGYELMEZTETÉS! KISGYERMEKEK ÉS GYERMEKEK SZÁMÁRA ÉLET- ÉS BALESETVESZÉLYES!** Soha ne hagyja a gyermekeket felügyelet nélkül a csomagolóanyaggal. Fulladásveszély áll fenn.
- **FIGYELMEZTETÉS! FOJTÁS- ÉS FULLADÁSVESZÉLY!** Tartsa távol a gyermekeket a terméktől. Ne hagyja a gyermekeket játszani azzal. Ne hagyja a gyermekeket a csomagolófóliával játszani. A gyermekek játék közben belegabalyodhatnak és megfulladhatnak. Tárolja a terméket gyermekek számára nem hozzáférhető helyen, zárt helyiségben!
- Nem játékszer. Kérjük, tartsa távol a gyermekeket a terméktől.
- A termék nem mászóka vagy játékszer. Gondoskodjon arról, hogy senki, különösen gyermekek ne kapaszkodjanak fel a termékre.
- Ügyeljen a stabil helyzetre, és csak sík és szilárd talajon használja.
- **VIGYÁZAT! BECSÍPŐDÉS VESZÉLYE!** Ügyeljen a kezére és az ujjaira a termék szétnyitása vagy összecsukása során.
- Ne kísérelje meg a terméket saját kezűleg javítani.
- Ne üljön és ne támaszkodjon a termékre.
- Kérjük, használat előtt mindig ellenőrizze a terméket sérülések szempontjából.
- A megrongálódott terméket tilos tovább használni.
- Ne használja a terméket polcként vagy egyéb tárgyak tárolására.
- Ne lépje túl a termék legfeljebb 20kg teherbírását.
- Ne használja a terméket erős szélben vagy viharban.
- Egyenletesen ossza el a mosott ruhát a terméken.
- **FIGYELEM! SÉRÜLÉSVESZÉLY!** Mindig rögzítse a tépőzárat, mielőtt megemeli vagy szállítja a terméket. Más esetben sérülésveszély áll fenn a kinyíló karok és lábak miatt.

Használat

Tudnivaló: Távolítsa el az összes csomagolóanyagot a termékről.
Tudnivaló: A jelen termékhez nincsenek pótalkatrészek mellékelve.

- A terméket az A ábrának megfelelően állítsa fel.
- A termék kinyitásához először működtesse a reteszelő kart (lásd A I. ábra), és nyomja lefelé az állványt (lásd A II. ábra), amíg az be nem kattan a helyére.
- Távolítsa el a karokat összetartó tépőzárat.
- Most nyomja lefelé a felső fogantyút (lásd A III/IV. ábra). Minél lejjebb nyomja a fogantyút, annál feszesebbek a szárítókötelek.
- Ha szétnyitáskor kicsit nehéz bekattintani a helyére, ezt a szárítókötelek feszességének meglazításával korrigálhatja. Ehhez nyissa ki a szárítókötelek csomóit a karok végén, és lazítsa meg a szárítókötelet.
- Ezután csomózza meg ismét a szárítókötelet.

A termék összecsukása

- A termék összezárásához nyomja meg a reteszelő fogantyún lévő kioldó gombot, hogy a retesz kioldódjon. Most húzza felfelé a fogantyút (lásd B I/II. ábra).
- A karok véletlen szétnyílásának megakadályozására rögzítse a karokat a tépőzárral.
- Az állványon lévő reteszelés feloldásához nyomja meg a reteszelő kart (lásd B III. ábra).
- Nyomja felfelé az állványt (lásd B IV. ábra).

Mosott ruha felakasztása

- Teregetéskor egyenletesen ossza el a mosott ruhát a teljes felületen.
- Ne lépje túl a termék legfeljebb 20kg teherbírását.

Tárolás, tisztítás és ápolás

- Ne használjon maró vagy súroló hatású tisztítószereket.
- A termék minőségének megőrzése érdekében egy nedves kendővel és szappannal tisztítsa.
- A használat után helyezze a terméket száraz helyre, és közvetlen napsugárzástól védve tárolja.

Javítás és karbantartás

A javítási és karbantartási munkálatokat szakember végezze a gyártó utasításainak betartásával.

● Mentesítés

A csomagolás környezetbarát anyagokból készült, amelyeket a helyi újrahasznosító helyeken adhat le ártalmatlanítás céljából.

A kiszolgált termék megsemmisítési lehetőségeiről lakóhelye illetékes önkormányzatánál tájékozódhat.



A termék, beleértve a tartozékokat és a csomagolóanyagokat is, újrahasznosítható, és a gyártó kiterjesztett felelőssége alá tartozik. A jobb hulladékkezelés érdekében az ábrán látható információk [szortírozási információk] alapján külön ártalmatlanítsa őket.

● Gyártó/szerviz

Casa Si Marketing- und VertriebsgmbH
Obkirchergasse 36
1190 Bécs
AUSZTRIA
Tel.: 00800 440 28 620
E-mail: service@casasi.com
www.casasi.com

IAN 515293_2510

Kérjük, kérdések esetére készítse elő a pénztárblokkot és a cikkszámot [IAN 515293_2510] a vásárlás tényének igazolására.

● Garancia

A terméket gondosan, szigorú minőségi előírások betartásával gyártottuk, és a szállítás előtt gondosan ellenőriztük. Anyag- vagy gyártási hibák esetén a termék eladójával szemben törvényes jogok illetik meg. Az Ön törvényes jogait az általunk alább meghatározott garancia semmilyen módon nem korlátozza.

Erre a termékre 3 év garanciát adunk a vásárlás dátumától számítva. A garancia idő a vásárlás dátumával kezdődik. Biztonságos helyen őrizze meg az eredeti vásárlói bizonylatot, mert ez a dokumentum szükséges a vásárlás bizonyításához.

A vásárláskor fennálló károkat és hiányosságokat a termék kicsomagolása után haladéktalanul jelezze.

Ha ezen a terméken a vásárlástól számított 3 éven belül anyag- vagy gyártási hibát észlel, választásunk szerint ingyenesen megjavítjuk vagy kicseréljük a terméket. A garancia idő nem hosszabbodik meg a helyette nyújtott szavatossági igény által. Ez a kicserélt vagy javított alkatrészekre is érvényes.

A garancia megszűnik, ha a terméket megrongálták, ill. nem szakszerűen kezelték vagy végezték a karbantartást.

A garancia az anyag- és gyártási hibákra vonatkozik. Ez a garancia nem terjed ki azokra a termékalkatrészekre, amelyek normál kopásnak vannak kitéve, és ezért gyorsan kopó alkatrésznek minősülnek [pl. elemekre, akkumulátorokra, tömlőkre, tintapatronokra], illetve a törékeny alkatrészek sérülésére, pl. kapcsolókra vagy üveg alkatrészekre.

HU JÓTÁLLÁSI TÁJÉKOZTATÓ

A termék megnevezése: Ruhaszárító állvány	Gyártási szám: 515293_2510
A termék típusa: CS92039B	
A gyártó cégneve, címe, e-mail címe: Casa Si Marketing- und VertriebsgmbH Obkirchergasse 36 1190 Bécs AUSZTRIA E-mail: service@casasi.com	Szerviz neve, címe, telefonszáma: Casa Si Marketing- und VertriebsgmbH Obkirchergasse 36 1190 Bécs AUSZTRIA Tel.: 00800 440 28 620
Az importáló/forgalmazó neve és címe: Lidl Magyarország Kereskedelmi Bt., H-1037 Budapest, Rádl árok 6.	

1. A jótállási idő a Magyarország területén, Lidl Magyarország Kereskedelmi Bt. üzletében történt vásárlás napjától számított 1 év, amely jogvesztő. A jótállási idő a fogyasztó részére történő átadással, vagy ha az üzembe helyezést a forgalmazó, vagy annak megbízottja végzi, az üzembe helyezés napjával kezdődik.

2. A jótállási igény a jótállási jeggyel és/vagy a vásárlást igazoló blokkal érvényesíthető. A jótállási jegy szabálytalan kiállítása, vagy átadásának elmaradása nem érinti a jótállási kötelezettség-vállalás érvényességét. Kérjük, hogy a vásárlás tényének és időpontjának bizonyítására őrizze meg a pénztári fizetésnél kapott jótállási jegyetés a vásárlást igazoló blokkot.

3. A vásárlástól számított három munkanapon belül érvényesített csereigény esetén a forgalmazó köteles a terméket kicserélni, feltéve ha a hiba a rendeltetésszerű használatot akadályozza. A jótállási jogokat a termék tulajdonosaként a fogyasztó érvényesítheti az áruházakban, valamint a jótállási tájékoztatóban feltüntetett szervizekben. [A magyar Polgári Törvénykönyv alapján fogyasztónak minősül a szakmája, önálló foglalkozása vagy üzleti tevékenysége körén kívül eljáró természetes személy.]

   A jótállás ideje alatt a fogyasztó hibás teljesítés esetén kérheti a termék kijavítását, kicserélését, vagy ha a termék nem javítható vagy cserélhető, vagy az a forgalmazónak aránytalan többletköltséggel járna, illetve a fogyasztó kijavításhoz, kicseréléshez fűződő érdeke alapos ok miatt megszűnt, árleszállítást kérhet, vagy elállhat a szerződéstől és visszakérheti a vételárat. A kijavítás során a termékbe csak új alkatrész kerülhet beépítésre.

4. A fogyasztó a hiba felfedezését után a lehető legrövidebb időn belül köteles a hibát bejelenteni és a terméket a jótállási jogok érvényesítése céljából átadni. A hiba fel-fedezésétől számított két hónapon belül bejelentett jótállási igényt időben közöltnek kell tekinteni. A közlés elmaradásából eredő kárért a fogyasztó felelős. A jótállási igény érvényesíthetőségének határideje a termék, vagy fődarabjának kicserélése esetén a csere napján újraindul.

5. A rögzített bekötésű, illetve a 10kg-nál súlyosabb, vagy tömegközlekedési eszközön nem szállítható terméket az üzemeltetés helyén kell megjavítani. Abban az esetben, ha a javítás a helyszínen nem végezhető el, a termék ki- és visszaszereléséről, valamint szállításáról a forgalmazónak kell gondoskodnia.

6. A jótállás nem áll fenn, ha a hiba a nem rendeltetésszerű használatból, átalakítás-ból, helytelen tárolásból, vagy a használati utasítástól eltérő kezelésből, vagy bármely a vásárlást követő behatásból fakad, vagy elemi kár okozta, és azt a for-galmazó, vagy a szerviz bizonyítja. A jótállás nem vonatkozik a mozgó kopó alkat-részek [világítótestek, gumiabroncsok stb.] rendeltetésszerű elhasználódására. A szerviz és a forgalmazó a kijavítás során nem felel a terméken a fogyasztó vagy harmadik személyek által tárolt adatokért vagy beállításokért.

7. Fogyasztói jogvita esetén a fogyasztó a megyei [fővárosi] kereskedelmi és iparkamarák mellett működő békéltető testület eljárását is kezdeményezheti.

   A jótállás a fogyasztó törvényből eredő szavatossági jogait és azok érvényesíthetőségét nem érinti.

Kijavítást ellenőrző szelvény:

A jótállási igény bejelentésének időpontja:	A hiba oka:
Javításra átvétel időpontja:	A hiba javításának módja:
A fogyasztó részére történő visszaadás időpontja:	
A szerviz bélyegzője, kelt és aláírás:	

Kicserélést ellenőrző szelvény:

Legenda dos pictogramas utilizados	
	Ler o manual de operação!
	Respeitar as indicações de aviso e de segurança!
■ □	Indicações de aviso Indicações de manuseamento
	Perigo de morte e acidentes para bebés e crianças!
20 kg	Capacidade máxima
	Eliminar a embalagem e o produto de forma ecológica!
PAP ES/PT AZUL	Eliminar as embalagens de papel e cartão no contentor de reciclagem azul.
ES/PT AMARILLO AMARELO	Deitar fora as embalagens de plástico, metal e compósito no contentor de reciclagem amarelo.

PT Estendal com apoio

● Introdução

Familiarize-se com o aparelho antes da primeira colocação em funcionamento. Para tal, leia atentamente este manual de instruções e as indicações de segurança. Utilize o produto apenas como descrito e para as áreas de aplicação indicadas. Armazene este manual em um lugar seguro. Se entregar este produto a terceiros, entregue também todos os documentos.

● Utilização correta

Este produto é um estendal de roupa rotativo. Destina-se a ser utilizado em interiores e exteriores. Uma alteração do produto não é permitida e causa danos. Além disso, podem como consequência ocorrer outros perigos de vida e ferimentos. Este produto foi concebido exclusivamente para o uso doméstico. O artigo não é adequado para a utilização comercial. O fabricante não assume qualquer responsabilidade por danos resultantes de uma utilização incorreta.

● Dados técnicos

Número do artigo: CS92039B
Comprimento total de secagem: 20 m
Medidas (aberto): 107 x 107 x 109 cm (C x L x A)
Medidas (fechado): 9 x 9 x 159 cm (C x L x A)
Peso do artigo: 3,95 kg
Carga máx: 20 kg
ID de produção: 07/2026

⚠ Indicações de segurança

LEIA O MANUAL DE OPERAÇÃO ANTES DE UTILIZAR O PRODUTO! GUARDE TODAS AS INDICAÇÕES DE SEGURANÇA E INSTRUÇÕES PARA CONSULTA FUTURA!

- **⚠ AVISO! PERIGO DE MORTE E DE ACIDENTES PARA BEBÉS E CRIANÇAS!** Nunca deixe as crianças sem supervisão com o material de embalagem. Existe perigo de asfixia.
- **⚠ AVISO! PERIGO DE ESTRANGULAMENTO E ASFIXIA!** Mantenha as crianças afastadas do produto. Não deixe as crianças brincar com o mesmo. Não deixe as crianças brincar com a película da embalagem. As crianças podem ao brincar ficar presas nela e sufocar. O produto deve ser guardado fora do alcance das crianças e num compartimento fechado!
- Este produto não é nenhum brinquedo. Mantenha o produto fora do alcance das crianças.
- O produto não é nenhum brinquedo nem estrutura recreativa. Esteja atento para que nenhuma pessoas, sobretudo crianças, suba para cima do produto.
- Garantir um apoio seguro e utilizar apenas sobre pisos nivelados e firmes.
- **ATENÇÃO! PERIGO DE ENTALAMENTO!** Quando abrir ou fechar o produto, tenha atenção às suas mãos.
- Nunca tente reparar o produto sozinho.
- Nunca se sente ou apoie sobre o produto.
- Verifique o produto quanto a danos regularmente e antes de cada utilização.
- Produtos danificados não devem voltar a ser utilizados.
- Não utilize o produto como apoio para outros fins nem como espaço de depósito.
- Não exceda a carga máxima de 20 kg.
- Não utilize o produto em caso de ventos fortes ou tempestades.
- Encha o produto uniformemente.
- **ATENÇÃO! PERIGO DE FERIMENTOS!** Coloque sempre o fecho aderente antes de pegar no produto ou de o transportar. Caso contrário, existe o risco de lesões devido ao fechamento involuntário dos braços e das pernas.

● Utilização

Nota: remova todo o material da embalagem do produto.
Nota: este produto não dispõe de peças de substituição.

- □ Monte o produto tal como ilustrado na Figura A.
- □ Para abrir o produto, prima primeiro a alavanca de bloqueio [ver Fig. A I] e empurre o suporte para baixo [ver Fig. A II] até encaixar no lugar.
- □ Desaperte o fecho aderente que mantém os braços unidos.
- □ Pressionar agora o punho superior para baixo [ver fig. A III/IV]. Quanto mais empurrar a pega para abaixo, mais esticadas ficam as cordas.
- □ Se estiver um pouco rígido ao abrir, pode corrigi-lo afrouxando a tensão das linhas. Para o efeito, abrir os nós do cordão na extremidade dos braços quando estes estiverem abertos e afrouxar ligeiramente a tensão das cordas.
- □ Em seguida, dê novamente um nó apertado na corda.

● Fechar o produto

- □ Para fechar o produto, prima o gatilho da pega de fecho para que o fecho seja libertado. Puxe agora a pega para cima [ver Fig. B I/II].
- □ Fixe agora o fecho aderente nos braços para evitar que os braços se dobrem involuntariamente.
- □ Para libertar o mecanismo de bloqueio do suporte, prima a alavanca de bloqueio [ver Fig. B III].
- □ Empurre o suporte para cima [ver Fig. B IV].

● Pendurar roupa

- □ Distribuir a roupa de forma uniforme sobre toda a superfície para pendurar.
- ■ Não exceda a carga máxima de 20 kg.

● Limpeza, conservação e armazenamento

- ■ Não utilizar produtos de limpeza corrosivos ou abrasivos.
- □ Limpar o produto com um pano húmido e sabão, para o conservar bem.
- □ Após utilização, guardar o produto num local seco e manter longe da luz solar direta.

● Reparação e manutenção

Os trabalhos de reparação e manutenção devem ser realizados por uma pessoa qualificada e de acordo com as instruções do fabricante.

● Eliminação

A embalagem é feita de materiais não poluentes que podem ser eliminados nos contentores de reciclagem locais.

As possibilidades de reciclagem dos artigos utilizados poderão ser averiguadas no seu Município ou Câmara Municipal.



O produto, incluindo os acessórios e materiais de embalagem, são recicláveis e estão sujeitos a uma responsabilidade alargada do fabricante. Elimine-os separadamente, seguindo as informações-tri [informações de triagem] ilustradas, para um melhor tratamento dos resíduos. O logotipo Triman somente vale para a França.

● Fabricante/Serviço

Casa Si Marketing- und VertriebsgmbH
Obkirchergasse 36
1190 Wien
ÁUSTRIA
Tel.: +43 1 440 28 62
Fax: +43 1 440 27 86 17
E-Mail: service@casasi.com
www.casasi.com

IAN 515293_2510

Para qualquer pedido de informação, é necessário apresentar o recibo e o número do artigo [IAN 515293_2510] como prova de compra.

● Garantia

O produto foi fabricado de acordo com diretrizes de qualidade rigorosas e cuidadosamente testado antes da entrega. Em caso de defeitos materiais ou de fabrico, tem direitos legais contra o vendedor do produto. Os seus direitos legais não são limitados de forma alguma pela nossa garantia abaixo apresentada.

A garantia para este produto é de 3 anos a partir da data de compra. O período de garantia começa na data da compra. Guarde o recibo de compra original num local seguro, pois este documento é exigido como prova de compra.

Quaisquer danos ou defeitos já presentes no momento da compra devem ser comunicados imediatamente após a desembalagem do produto.

No caso de o produto apresentar um defeito de material ou de fabrico dentro de 3 anos a partir da data de compra, repará-lo-emos ou substituí-lo-emos gratuitamente, à nossa critério. O período de garantia não pode ser prolongado por uma reclamação de garantia concedida. Isto também se aplica às peças substituídas e reparadas.

Esta garantia é nula se o produto tiver sido danificado ou utilizado ou mantido de forma inadequada.

A garantia cobre defeitos de material e de fabrico. Esta garantia não cobre peças do produto sujeitas a desgaste normal e, portanto, consideradas peças consumíveis [por ex., baterias, baterias recarregáveis, mangueiras, cartuchos de tinta], nem cobre danos em peças frágeis, por ex., interruptores ou peças feitas em vidro.

Com a troca do aparelho, de acordo com DL 67/2003, o tempo de garantia se inicia novamente.

8

Casa Si Marketing- und VertriebsgmbH
Obkirchergasse 36
1190 Wien
AUSTRIA

Last Information Update · Stand der Informationen · Version des informations Stand van de informatie · Stan informacji Stav informací · Stav informácií · Estado de las informaciones · Tilstand af information Versione delle informazioni · Információk állása · Estado das informações: 01/2026
Ident.-No.: CS92039B012026-8

FSC MIX Packaging FSC® C188300

TÜVRheinland CERTIFIED
GS geprüfte Sicherheit
www.tuv.com
ID 1111220579