/// PARKSIDE

COB-LED-STRAHLER / COB LED LIGHT / PROJECTEUR LED COB PALC 4 A3

(DE) (AT) (CH)
COB-LED-STRAHLER
Bedienungs- und Sicherheitshinweise

(GB) (IE)
COB LED LIGHT
Operation and safety notes

(FR) (BE)
PROJECTEUR LED COB
Instructions d'utilisation et consignes de sécurité

(NL) (BE)
COB-LED-SCHIJNWERPER
Bedienings- en veiligheidsinstructies

(PL)
REFLEKTOR Z DIODĄ ŚWIETLNĄ COB-LED
Wskazówki dotyczące obsługi i bezpieczeństwa

(CZ)
COB-LED REFLEKTOR
Pokyny pro obsluhu a bezpečnostní pokyny

(SK)
COB-LED REFLEKTOR
Pokyny pre obsluhu a bezpečnostné pokyny

(ES)
FOCO DE LEDES COB
Instrucciones de utilización y de seguridad

(DK)
COB LED PROJEKTØR
Brugs- og sikkerhedsanvisninger

(IT)
FARO LED DA LAVORO
Indicazioni per l'uso e per la sicurezza

(HU)
COB-LED REFLEKTOR
Kezelési és biztonsági utalások

IAN 465734_2404

(DE) (BE) (NL) (CZ) (FR) (PL) (SK)

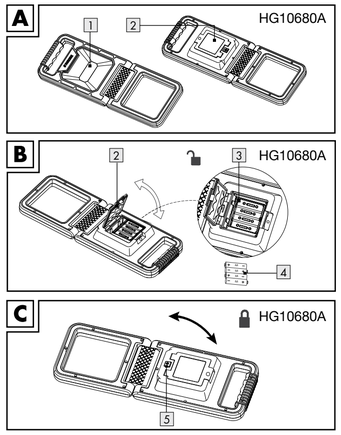

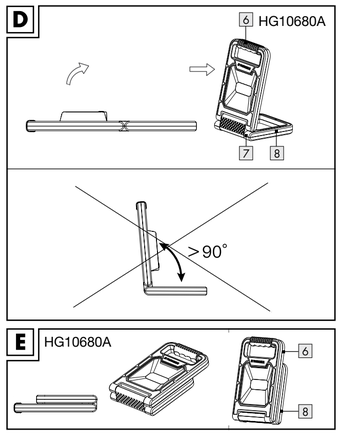

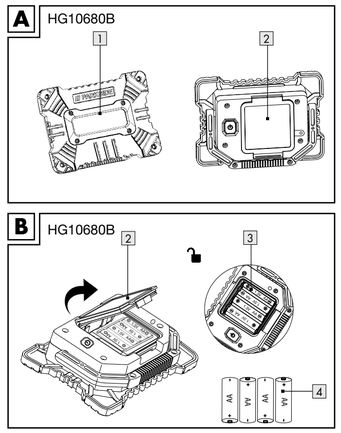

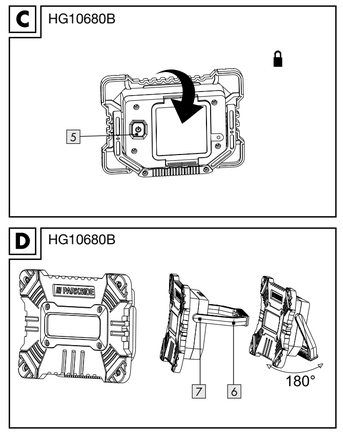

Legende der verwendeten Piktogramme	
	Gleichstrom/-spannung
	Dieses Produkt ist für den Betrieb im Innen- und Außenbereich geeignet.
	EIN/AUS
	Inklusive Batterien
IP44	Spritzwassergeschützt
	Farbtemperatur: 6500 K
	Lichtstrom (max. Helligkeit): ca. 500 lm
	Außerhalb der Reichweite von Kindern aufbewahren

	Nicht ins Feuer werfen
	Nicht falsch einlegen
	Nicht deformieren/beschädigen
	Nicht öffnen/auseinandernehmen
	Unterschiedliche Typen und Marken nicht miteinander mischen
	Neue und gebrauchte Batterien nicht miteinander mischen
	Nicht laden
	Halten Sie Batterien von Wasser und übermäßiger Feuchtigkeit fern

V1.0

	Nicht kurzschließen
	Auf richtiges Einlegen achten
CE	Das CE-Zeichen bestätigt die Konformität mit den für das Produkt zutreffenden EU-Richtlinien.
	Sicherheitshinweise Handlungsanweisungen

COB-LED-STRAHLER PALC 4 A3

Einleitung

Wir beglückwünschen Sie zum Kauf Ihres neuen Produkts. Sie haben sich damit für ein hochwertiges Produkt entschieden. Die Bedienungsanleitung ist Teil dieses Produkts. Sie enthält wichtige Hinweise für Sicherheit, Gebrauch und Entsorgung. Machen Sie sich vor der Benutzung des Produkts mit allen Bedien- und Sicherheitshinweisen vertraut. Benutzen Sie das Produkt nur wie beschrieben und für die angegebenen Einsatzbereiche. Händigen Sie alle Unterlagen bei Weitergabe des Produkts an Dritte mit aus.

Bestimmungsgemäße Verwendung

Dieses Produkt ist für den normalen Gebrauch vorgesehen. Dieses Produkt ist für den Betrieb im Innen- und Außenbereich geeignet, z. B. im Abstellraum oder beim Camping. Das Produkt ist nicht für den gewerblichen Einsatz oder für andere Einsatzbereiche bestimmt.

- Dieses Produkt ist nicht zur Raumbeleuchtung im Haushalt geeignet.

Teilebeschreibung

1 COB-LED-Strahler
2 Batteriefachdeckel
3 Batteriefach
4 Batterie (Typ AA)
5 EIN-/AUS-Taste
6 Griff
7 Gelenk
8 Ausklappbarer Standfuß (nur für HG10680A)

Technische Daten

LED:	1 x COB-LED
Leistungsaufnahme:	13 W
Batterien:	4 x 1,5 V⎓, alkali-batterie AA (im Lieferumfang enthalten)
Schutzart:	IP44 (spritzwassergeschützt)

Leuchtdauer:

Max. Helligkeit (100 %): ca. 5 Stunden

Lieferumfang

1 COB-LED-Strahler
4 Batterien
1 Bedienungsanleitung

Sicherheitshinweise

BEI SCHÄDEN, DIE DURCH NICHTBEACHTUNG DIESER BEDIENUNGSANLEITUNG VERURSACHT WERDEN, ERLISCHT DER GARANTIEANSPRUCH!

- Dieses Produkt kann von Kindern ab 8 Jahren und darüber sowie von Personen mit verringerten physischen, sensorischen oder mentalen Fähigkeiten oder Mangel an Erfahrung und Wissen benutzt werden, wenn sie beaufsichtigt oder bezüglich des sicheren Gebrauchs des Produkts unterwiesen wurden und die daraus resultierenden Gefahren verstehen. Kinder dürfen nicht mit dem Produkt spielen. Reinigung und Benutzerwartung dürfen nicht von Kindern ohne Beaufsichtigung durchgeführt werden.
- Nehmen Sie das Produkt nicht in Betrieb, wenn es beschädigt ist.
- Tauchen Sie das Produkt niemals in Wasser oder in andere Flüssigkeiten.
- Die LEDs sind nicht austauschbar.

- Sollten die LEDs am Ende ihrer Lebensdauer ausfallen, muss das ganze Produkt ersetzt werden.
- Schauen Sie nicht direkt in das Licht des Produktes, da es für das Auge schädlich sein kann.
- Die Schutzart IP44 ist nur gegeben, wenn der Batteriefachdeckel 2 ordnungsgemäß geschlossen ist.

Sicherheitshinweise für Batterien/Akku

- **LEBENSGEFAHR!** Halten Sie Batterien/Akkus außer Reichweite von Kindern. Suchen Sie im Falle eines Verschluckens sofort einen Arzt auf!
- Verschlucken kann zu Verbrennungen, Perforation von Weichgewebe und Tod führen. Schwere Verbrennungen können innerhalb von 2 Stunden nach dem Verschlucken auftreten.
- **EXPLOSIONSGEFAHR!** Laden Sie nicht aufladbare Batterien niemals wieder auf. Schließen Sie Batterien/Akkus nicht kurz und/oder öffnen Sie diese nicht. Überhitzung, Brandgefahr oder Platzen können die Folge sein.
- Werfen Sie Batterien/Akkus niemals in Feuer oder Wasser.
- Setzen Sie Batterien/Akkus keiner mechanischen Belastung aus.

Risiko des Auslaufens von Batterien/Akkus

- Vermeiden Sie extreme Bedingungen und Temperaturen, die auf Batterien/Akkus einwirken können, z. B. auf Heizkörpern/durch direkte Sonneneinstrahlung.

- Wenn Batterien/Akkus ausgelaufen sind, vermeiden Sie den Kontakt von Haut, Augen und Schleimhäuten mit den Chemikalien! Spülen Sie die betroffenen Stellen sofort mit klarem Wasser und suchen Sie einen Arzt auf!
- **SCHUTZHANDSCHUHE TRAGEN!** Ausgelaufene oder beschädigte Batterien/Akkus können bei Berührung mit der Haut Verätzungen verursachen. Tragen Sie deshalb in diesem Fall geeignete Schutzhandschuhe.
- Im Falle eines Auslaufens der Batterien/Akkus entfernen Sie diese sofort aus dem Produkt, um Beschädigungen zu vermeiden.
- Verwenden Sie nur Batterien/Akkus des gleichen Typs. Mischen Sie nicht alte Batterien/Akkus mit neuen!
- Entfernen Sie die Batterien/Akkus, wenn das Produkt längere Zeit nicht verwendet wird.

Risiko der Beschädigung des Produkts

- Verwenden Sie ausschließlich den angegebenen Batterietyp/Akkutyp!
- Setzen Sie Batterien/Akkus gemäß der Polaritätskennzeichnung (+) und (-) an Batterie/Akku und des Produkts ein.
- Reinigen Sie Kontakte an Batterie/Akku und im Batteriefach vor dem Einlegen mit einem trockenen, fusselfreien Tuch oder Wattestäbchen!
- Entfernen Sie erschöpfte Batterien/Akkus umgehend aus dem Produkt.

Vor der Inbetriebnahme

Hinweis: Entfernen Sie sämtliches Verpackungsmaterial vom Produkt.

Batterien einsetzen/wechseln

- Lösen Sie die Schraube an der Batteriefachabdeckung 2.
- Öffnen Sie den Batteriefachdeckel 2.
  Hinweis: Klappen Sie ggf. den ausklappbaren Standfuß 8 hoch, um den Batteriefachdeckel 2 zu erreichen (nur HG10680A).
- Legen Sie vier Batterien (1,5 V⎓, Typ AA) 4 in das Batteriefach 3 ein. Achten Sie beim Einlegen der Batterien 4 auf die richtige Polarität. Diese ist im Batteriefach 3 angegeben.
- Schließen Sie das Batteriefach 3, indem Sie den Batteriefachdeckel 2 einrasten lassen (siehe Abb. B und C).
- Ziehen Sie die Schraube an der Batteriefachabdeckung 2 fest.

Leuchtfunktionen

Das Produkt kann in 3 verschiedenen Einstellungsmodi betrieben werden. Wählen Sie diese durch wiederholtes Drücken der EIN-/AUS-Taste 5:

Einmal drücken: Der COB-LED-Strahler 1 leuchtet im Modus „Max. Helligkeit (100 %)".

Zweimal drücken: Der COB-LED-Strahler 1 leuchtet im „Energiesparmodus (50 %)".

Dreimal drücken: Der COB-LED-Strahler 1 blinkt im Modus „Blinklicht".

Viermal drücken: Licht ausschalten.

Hinweis: Ist der COB-LED-Strahler 1 länger als 5 Sekunden in Betrieb und die EIN-/AUS-Taste 5 wird gedrückt, schaltet sich der COB-LED-Strahler 1 in jedem Modus direkt aus.

Bedienung

Hinweis: Schützen Sie empfindliche Oberflächen, wenn Sie das Produkt aufstellen.

Nur für Modell A:

- Halten Sie das Gelenk 7 fest und stellen Sie den Befestigungswinkel des ausklappbaren Standfußes 8 ein. Platzieren Sie das Produkt an der gewünschten Position (siehe Abb. D).
  Achten Sie darauf, dass der Befestigungswinkel die 90° nicht übersteigt (siehe Abb. D), da das Produkt andernfalls umkippen kann.
- Klappen Sie den ausklappbaren Standfuß 8 nach hinten und halten Sie den Griff 6, um den gewünschten Bereich zu beleuchten (siehe Abb. E).
- Sie können das Produkt auch mit dem Griff 6 an der gewünschten Stelle, z. B. an einem Wandhaken, aufhängen.
  Hinweis: Stellen Sie sicher, dass die jeweilige Aufhängevorrichtung (z. B. Wandhaken) das Gewicht des Produkts tragen kann (ca. 360 g).

Nur für Modell B:

- Drehen Sie den Griff 6 und fixieren Sie das Produkt an der gewünschten Position. Der Griff 6 kann um ca. 180° gedreht und als Ständer verwendet werden (siehe Abb. D).
- Sie können das Produkt auch mit dem ausklappbaren Standfuß 8 an der gewünschten Stelle, z. B. an einem Wandhaken, aufhängen.
  Hinweis: Stellen Sie sicher, dass die jeweilige Aufhängevorrichtung (z. B. Wandhaken) das Gewicht des Produkts tragen kann (ca. 260 g).

Reinigung und Pflege

- Verwenden Sie in keinem Fall Flüssigkeiten und keine Reinigungsmittel, da diese das Produkt beschädigen.
- Reinigen Sie das Produkt nur äußerlich mit einem weichen, trockenen Tuch. Verwenden Sie bei hartnäckigen Verschmutzungen ein leicht angefeuchtetes Tuch zur Reinigung.

Entsorgung

Die Verpackung besteht aus umweltfreundlichen Materialien, die Sie über die örtlichen Recyclingstellen entsorgen können.

Beachten Sie die Kennzeichnung der Verpackungsmaterialien bei der Abfalltrennung, diese sind gekennzeichnet mit Abkürzungen (a) und Nummern (b) mit folgender Bedeutung: 1–7: Kunststoffe/20–22: Papier und Pappe/80–98: Verbundstoffe.

Produkt:

Das Produkt inkl. Zubehör, die Anleitung und die Verpackungsmaterialien sind recyclebar und unterliegen einer erweiterten Herstellerverantwortung.
Entsorgen Sie diese getrennt, den abgebildeten Info-tri (Sortierinformation) folgend, für eine bessere Abfallbehandlung.
Das Triman-Logo gilt nur für Frankreich.

Möglichkeiten zur Entsorgung des ausgedienten Produkts erfahren Sie bei Ihrer Gemeinde oder Stadtverwaltung.

Gerät entsorgen
Das Symbol der durchgestrichenen Mülltonne bedeutet, dass dieses Gerät am Ende der Nutzungszeit nicht über den Haushaltsmüll entsorgt werden darf. Das Gerät ist bei eingerichteten Sammelstellen, Wertstoffhöfen oder Entsorgungsbetrieben abzugeben. Zudem sind Vertreiber von Elektro- und Elektronikgeräten sowie Vertreiber von Lebensmitteln zur Rücknahme verpflichtet. LIDL bietet Ihnen Rückgabemöglichkeiten direkt in den Filialen und Märkten an. Rückgabe und Entsorgung sind für Sie kostenfrei. Beim Kauf eines Neugerätes haben Sie das Recht, ein entsprechendes Altgerät unentgeltlich zurückzugeben. Zusätzlich haben Sie die Möglichkeit, unabhängig vom Kauf eines Neugerätes, unentgeltlich (bis zu drei) Altgeräte abzugeben, die in keiner Abmessung größer als 25 cm sind. Bitte löschen Sie vor der Rückgabe alle personenbezogenen Daten. Bitte entnehmen Sie vor der Rückgabe Batterien oder Akkumulatoren, die nicht vom Altgerät umschlossen sind, sowie Lampen, die zerstörungsfrei entnommen werden können und führen diese einer separaten Sammlung zu.

Defekte oder verbrauchte Batterien/Akkus müssen recycelt werden. Geben Sie Batterien /Akkus und/oder das Produkt über die angebotenen Sammeleinrichtungen zurück.

Umweltschäden durch falsche Entsorgung der Batterien / Akkus!

Entnehmen Sie die Batterien / den Akku-Pack aus dem Produkt vor der Entsorgung.
Das Symbol der durchgestrichenen Mülltonne auf Batterien oder Akkus bedeutet, dass Sie Batterien und Akkus nicht im Hausmüll entsorgen dürfen.

Diese können giftige Schwermetalle enthalten und unterliegen der Sondermüllbehandlung.
Die chemischen Symbole der Schwermetalle sind wie folgt: Cd = Cadmium, Hg = Quecksilber, Pb = Blei.
Sie sind gesetzlich verpflichtet, alte Batterien und Akkus nach Gebrauch zurückzugeben. Geben Sie deshalb verbrauchte Batterien und Akkus kostenfrei im Handelsgeschäft z. B. in Ihrer LIDL Filiale oder bei einer kommunalen Sammelstelle ab.
Batterien und Akkus können Stoffe enthalten, die schädlich für die menschliche Gesundheit und Umwelt sind. Nur bei einer getrennten Sammlung und Verwertung von alten Batterien und Akkus können die negativen Auswirkungen vermieden werden.
Seien Sie besonders vorsichtig beim Umgang mit lithiumhaltigen Batterien und Akkus, da bei unsachgemäßer Verwendung eine erhöhte Brandgefahr besteht. Kleben Sie dazu die Pole ab, um einen äußeren Kurzschluss zu vermeiden.
Nutzen Sie Batterien mit langer Lebensdauer oder Akkus, um die Entstehung von Abfällen aus Alt-Batterien zu verringern. Beachten Sie die Anweisungen zum Lagern, und vermeiden Sie das vollständige Ent- und Aufladen des Akkus, um die Lebensdauer zu verlängern.
Darüber hinaus sollten Sie Batterien oder Elektro- und Elektronikgeräte mit Batterien oder Akkus nicht im öffentlichen Raum zurücklassen, um eine Vermüllung zu vermeiden. Prüfen Sie Möglichkeiten, Batterien einer Wiederverwendung zuzuführen, anstatt diese zu entsorgen, beispielsweise durch Instandsetzung der Batterie.

Garantie

Das Produkt wurde nach strengen Qualitätsrichtlinien hergestellt und vor der Auslieferung sorgfältig geprüft. Im Falle von Material- oder Herstellungsfehlern haben Sie gegenüber dem Verkäufer des Produkts gesetzliche Rechte. Ihre gesetzlichen Rechte werden in keiner Weise durch unsere unten aufgeführte Garantie eingeschränkt.

Die Garantie für dieses Produkt beträgt 3 Jahre ab Kaufdatum. Die Garantiezeit beginnt mit dem Kaufdatum. Bewahren Sie den Originalkaufbeleg an einem sicheren Ort auf, da dieses Dokument als Nachweis des Kaufs erforderlich ist.

Alle Schäden oder Mängel, die bereits zum Zeitpunkt des Kaufs vorhanden sind, müssen unverzüglich nach dem Auspacken des Produkts gemeldet werden.

Sollte das Produkt innerhalb von 3 Jahren ab Kaufdatum einen Material- oder Herstellungsfehler aufweisen, werden wir es – nach unserer Wahl – kostenlos für Sie reparieren oder ersetzen. Die Garantiezeit verlängert sich durch einen stattgegebenen Gewährleistungsanspruch nicht. Dies gilt auch für ersetzte und reparierte Teile.

Diese Garantie erlischt, wenn das Produkt beschädigt oder unsachgemäß verwendet oder gewartet wurde.

Die Garantie deckt Material- und Herstellungsfehler ab. Diese Garantie erstreckt sich weder auf Produktteile, die normalem Verschleiß unterliegen, und somit als Verschleißteile gelten (z. B. Batterien, Akkus, Schläuche,

Farbpatronen), noch auf Schäden an zerbrechlichen Teilen, z. B. Schalter oder Teile aus Glas.

Abwicklung im Garantiefall

Um eine schnelle Bearbeitung Ihres Anliegens zu gewährleisten, folgen Sie bitte den folgenden Hinweisen:

Bitte halten Sie für alle Anfragen den Kassenbon und die Artikelnummer (z. B. IAN 465734_2404) als Nachweis für den Kauf bereit.

Die Artikelnummer entnehmen Sie bitte dem Typenschild am Produkt, einer Gravur am Produkt, dem Titelblatt Ihrer Anleitung (unten links) oder dem Aufkleber auf der Rück- oder Unterseite des Produktes.

Sollten Funktionsfehler oder sonstige Mängel auftreten kontaktieren Sie zunächst die nachfolgend benannte Serviceabteilung telefonisch oder per EMail.

Ein als defekt erfasstes Produkt können Sie dann unter Beifügung des Kaufbelegs (Kassenbon) und der Angabe, worin der Mangel besteht und wann er aufgetreten ist, für Sie portofrei an die Ihnen mitgeteilte Service Anschrift übersenden.

Auf parkside-diy.com können Sie diese und viele weitere Handbücher einsehen und herunterladen. Mit diesem QR-Code gelangen Sie direkt auf parkside-diy.com. Wählen Sie Ihr Land aus, und suchen Sie über die Suchmaske nach den Bedienungsanleitungen. Mittels Eingabe der Artikelnummer (IAN) 465734_2404 gelangen Sie zur Bedienungsanleitung für Ihren Artikel.

PDF ONLINE
parkside-diy.com

Service

(DE) **Service Deutschland**
Tel.: 0800 5435 111
E-Mail:owim@lidl.de

(AT) **Service Österreich**
Tel.: 0800 292726
E-Mail:owim@lidl.at

(CH) **Service Schweiz**
Tel.: 0800562153
E-Mail:owim@lidl.ch

CE IP44

List of pictograms used	
	Direct current/voltage
	This product is suitable for indoor and outdoor use.
	ON/OFF
	Batteries included
IP44	Splashproof
	Colour temperature: 6500 K
	Luminous flux (max. brightness): approx. 500 lm
	Keep out of reach of children
	Do not dispose of in fire

	Do not insert incorrectly
	Do not deform / damage
	Do not open / dismantle
	Do not combine different types and brands
	Do not mix new and used
	Do not charge
	Keep away from water and excessive moisture
	Do not short circuit

	Insert correctly
CE	CE mark indicates conformity with relevant EU directives applicable for this product.
	Safety Information Instructions for use

COB LED LIGHT PALC 4 A3

Introduction

We congratulate you on the purchase of your new product. You have chosen a high quality product. The instructions for use are part of the product. They contain important information concerning safety, use and disposal. Before using the product, please familiarise yourself with all of the safety information and instructions for use. Only use the product as described and for the specified applications. If you pass the product on to anyone else, please ensure that you also pass on all the documentation with it.

Intended use

This product is intended for normal use. This product is suitable for indoor and outdoor location, eg. in storeroom or camping. The product is not intended for commercial use or for use in other applications.

- This product is not suitable for household room illumination.

Parts description

1 LED spotlight
2 Battery compartment cover
3 Battery compartment
4 Battery (type AA)
5 ON/OFF button
6 Handle
7 Joint
8 Fold-out stand (for HG10680A only)

Technical data

LED:	1 x COB LED
Power:	13 W
Batteries:	4 x 1.5 V⎓, alkaline battery AA (included)
Degree of protection:	IP44 (splashproof)

Illumination time:

Max. brightness (100 %): approx. 5 hours

Scope of delivery

1 COB LED light
4 Batteries
1 Set of instructions for use

Safety notices

DAMAGE DUE TO FAILURE TO COMPLY WITH THESE INSTRUCTIONS FOR USE WILL VOID THE WARRANTY!

- This product may be used by children age 8 years and up, as well as by persons with reduced physical, sensory or mental capacities, or lacking experience and/or knowledge, so long as they are supervised or instructed in the safe use of the product and understand the associated risks. Do not allow children to play with the product. Cleaning and user maintenance should not be performed by children without supervision.
- Do not use the product if it is damaged.
- Never immerse the product in water or other liquids!
- The LEDs are not replaceable.
- If the LEDs fail at end of their lives, the entire product must be replaced.
- Do not look directly to the light of the product as it may be harmful to the eye.
- Protection class IP44 can only be guaranteed if the battery compartment cover 2 is properly closed.

Safety instructions for batteries/rechargeable batteries

- **DANGER TO LIFE!** Keep batteries/rechargeable batteries out of reach of children. If accidentally swallowed seek immediate medical attention.

- Swallowing may lead to burns, perforation of soft tissue, and death. Severe burns can occur within 2 hours of ingestion.
- **DANGER OF EXPLOSION!** Never recharge non-rechargeable batteries. Do not short-circuit batteries/rechargeable batteries and/or open them. Overheating, fire or bursting can be the result.
- Never throw batteries/rechargeable batteries into fire or water.
- Do not exert mechanical loads to batteries/rechargeable batteries.

Risk of leakage of batteries/rechargeable batteries

- Avoid extreme environmental conditions and temperatures, which could affect batteries/rechargeable batteries, e.g. radiators/direct sunlight.
- If batteries/rechargeable batteries have leaked, avoid contact with skin, eyes and mucous membranes with the chemicals! Flush immediately the affected areas with fresh water and seek medical attention!
- **WEAR PROTECTIVE GLOVES!** Leaked or damaged batteries/rechargeable batteries can cause burns on contact with the skin. Wear suitable protective gloves at all times if such an event occurs.
- In the event of a leakage of batteries/rechargeable batteries, immediately remove them from the product to prevent damage.

- Only use the same type of batteries/rechargeable batteries. Do not mix used and new batteries/rechargeable batteries.
- Remove batteries/rechargeable batteries if the product will not be used for a longer period.

Risk of damage of the product

- Only use the specified type of battery/rechargeable battery!
- Insert batteries/rechargeable batteries according to polarity marks (+) and (-) on the battery/rechargeable battery and the product.
- Use a dry lint-free cloth or cotton swab to clean the contacts on the battery/rechargeable battery and in the battery compartment before inserting!
- Remove exhausted batteries/rechargeable batteries from the product immediately.

Before use

Note: Remove all packaging materials from the product.

Inserting/replacing batteries

- Loosen the screw on the battery compartment cover 2.
- Open the battery compartment cover 2 by hand.
  Note: If necessary, fold up the fold-out stand 8 to reach the battery compartment cover 2 (only HG10680A).
- Insert four 1.5 V⎓, AA batteries 4 into the battery compartment 3. Ensure correct polarity when inserting

the batteries 4. This is indicated in the battery compartment 3.
- Close the battery compartment 3 by clicking the battery compartment cover 2 into place (see Fig. B and C).
- Tighten the screw on the battery compartment cover 2.

Light functions

The product can be operated in 3 different modes. Select these by repeatedly pressing the ON/OFF button 5:

Press 1 x: The LED spotlight 1 lights up at “max. brightness (100 %)” mode.

Press 2 x: The LED spotlight 1 lights up at “energy saving mode (50 %)”.

Press 3 x: The LED spotlight 1 flashes in “flashing light” mode.

Press 4 x: Switch off the light.

Note: In each mode, when LED spotlight 1 is operated for more than 5 seconds, if pressing the ON/OFF button 5 the LED spotlight 1 will turn off directly.

Operation

Note: Protect the sensitive surfaces before installing the product.

For model A only:
- Hold the joint 7 and adjust the fixing angle of the fold-out stand 8, then place the product at desired position (see Fig. D). Do not adjust the fixing angle more than 90° (see Fig. D), otherwise the product may overturn.
- Fold the fold-out stand 8 to the back and hold the handle 6 to illuminate the desired area (see Fig. E).
- You can also use the handle 6 to hang the product in the desired location, e. g. on a wall hook.
  Note: Make sure that the respective suspension device (e.g. wall hook) can support the weight of the product (approx. 360 g).

For model B only:
- Turn the handle 6 and fix the product at desired position. The handle 6 can be turned up by approximately 180° and be used as a handle or a stand (see Fig. D).
- You can also use fold-out stand 8 to hang the product in the desired location, e. g. on a wall hook.
  Note: Make sure that the respective suspension device (e.g. wall hook) can support the weight of the product (approx. 260 g).

Cleaning and care

- Never use liquids or detergents, as these will damage the product.
- The product should be cleaned on the outside with a soft dry cloth. Use a slightly damp cloth to clean stubborn dirt.

Disposal

The packaging is made of environmentally friendly materials, which may be disposed of through your local recycling facilities.

Observe the marking of the packaging materials for waste separation, which are marked with abbreviations (a) and numbers (b) with following meaning: 1–7: plastics/20–22: paper and fibreboard/80–98: composite materials.

Product:

The product incl. accessories, manual and packaging materials are recyclable and are subject to extended producer responsibility.
Dispose them separately, following the illustrated Info-tri (sorting information), for better waste treatment.
The Triman logo is valid in France only.

Contact your local refuse disposal authority for more details of how to dispose of your wornout product.

To help protect the environment, please dispose of the product properly when it has reached the end of its useful life and not in the household waste. Information on collection points and their opening hours can be obtained from your local authority.

Faulty or used batteries/rechargeable batteries must be recycled. Return the batteries/rechargeable batteries and the product to the available collection points.

Environmental damage through incorrect disposal of the batteries / rechargeable batteries!

Remove the batteries / battery pack from the product before disposal.

Batteries / rechargeable batteries may not be disposed of with the usual domestic waste. They may contain toxic heavy metals and are subject to hazardous waste treatment rules and regulations. The chemical symbols for heavy metals are as follows: Cd = cadmium, Hg = mercury, Pb = lead. That is why you should dispose of used batteries / rechargeable batteries at a local collection point.

Warranty

The product has been manufactured to strict quality guidelines and meticulously examined before delivery. In the event of material or manufacturing defects you have legal rights against the retailer of this product. Your legal rights are not limited in any way by our warranty detailed below.

The warranty for this product is 3 years from the date of purchase. The warranty period begins on the date of purchase. Keep the original sales receipt in a safe location as this document is required as proof of purchase.

Any damage or defects already present at the time of purchase must be reported without delay after unpacking the product.

Should the product show any fault in materials or manufacture within 3 years from the date of purchase, we will repair or replace it – at our choice – free of charge to you. The warranty period is not extended as a result of a claim being granted. This also applies to replaced and repaired parts.

This warranty becomes void if the product has been damaged, or used or maintained improperly.

The warranty covers material or manufacturing defects. This warranty does not cover product parts subject to normal wear and tear, thus considered consumables (e.g. batteries, rechargeable batteries, tubes, cartridges), nor damage to fragile parts, e.g. switches or glass parts.

Warranty claim procedure

So that your request can be processed quickly, please observe the following instructions:

For all inquiries, please have the receipt and item number (e.g., IAN 465734_2404) ready as proof of purchase.

The article number can be taken from the identification label on the product, engraving on the product, the front cover of your manual (at the bottom left), or the sticker on the back or bottom of the product.

If malfunctions or other defects arise, first contact the service department indicated below by phone or email.

You can then send a product recorded as defective to the communicated service address postage-free, making sure to enclose proof of purchase (receipt) and information on the details of the defect and when it occurred.

You can download and view this and numerous other manuals at parkside-diy.com. This QR code takes you directly to parkside-diy.com. Choose your country and use the search screen to search for the operating instructions. Entering the item number (IAN) 465734_2404 takes you to the operating instructions for your item.

PDF ONLINE
parkside-diy.com

Service

GB **Service Great Britain**
Tel.: 08000569216
E-Mail:owim@lidl.co.uk

IE **Service Ireland**
Tel.: 1800 200736
E-Mail:owim@lidl.ie

CE IP44

Liste des pictogrammes utilisés	
⎓	Courant / tension continu
	Ce produit est adapté à une utilisation à l’intérieur et à l’extérieur.
	MARCHE/ARRÊT
	Piles incluses
IP44	Résistant aux éclaboussures
	Température des couleurs : 6500 K
	Flux lumineux (luminosité maximale) : environ 500 lm
	Garder hors de portée des enfants
	Ne pas jeter dans le feu

	Ne pas insérer incorrectement
	Ne pas déformer / endommager
	Ne pas ouvrir / démonter
	Ne pas associer différents types et marques
	Ne pas mélanger des piles neuves et usées
	Ne pas charger
	Garder à l’écart de l’eau et de l’humidité excessive
	Ne pas court-circuiter

Avant utilisation

Remarque : Retirez tous les éléments d’emballage du produit.

Insertion/remplacement des piles

- Desserrez la vis du couvercle du compartiment des piles 2.
- Ouvrez le couvercle du compartiment des piles 2 avec une main.
  Remarque : Si nécessaire, relevez le support pliable 8 pour accéder au couvercle du compartiment des piles 2 (HG10680A uniquement).
- Insérez quatre piles AA 1,5 V ⎓ 4 dans le compartiment des piles 3. Respectez toujours le sens de la polarité lorsque vous insérez les piles 4. Ceci est indiqué dans le compartiment des piles 3.
- Fermez le compartiment des piles 3 en cliquant sur le couvercle du compartiment des piles 2 pour le mettre en place (voir Fig. B et C).
- Serrez la vis du couvercle du compartiment des piles 2.

Fonctions d’éclairage

Ce produit peut être utilisé dans 3 modes différents. Sélectionnez un mode en appuyant de manière répétée sur le bouton MARCHE/ARRÊT 5 :

Appuyez 1 x : Le spot LED 1 s’allume en mode « Luminosité maximale (100 %) »

Appuyez 2 x : Le spot LED 1 s’allume en mode « Économie d’énergie (50 %) ».

Appuyez 3 x : Le spot LED 1 clignote en mode « Lumière clignotante ».

Appuyez 4 x : Éteint la lumière.

Remarque : Dans chaque mode, lorsque le spot LED 1 a été utilisé pendant plus de 5 secondes, si vous appuyez sur le bouton MARCHE/ARRÊT 5, le spot LED 1 s’éteindra directement.

Fonctionnement

Remarque : Protégez les surfaces sensibles avant d’installer le produit.

Pour le modèle A uniquement :
- Tenez le joint 7 et ajustez l’angle de fixation du support pliable 8, puis placez le produit dans la position désirée (voir Fig. D). Ne réglez pas l’angle de fixation à plus de 90° (voir Fig. D) autrement le produit pourrait basculer.
- Rabattez le support pliable 8 vers l’arrière et tenez la poignée 6 pour éclairer la zone désirée (voir Fig. E).
- Vous pouvez également utiliser la poignée 6 pour suspendre le produit à l’endroit désiré, par exemple sur un crochet mural.
  Remarque : Assurez-vous que le dispositif de suspension utilisé (par exemple, un crochet mural) est capable de supporter le poids total du produit (environ 360 g).

Pour le modèle B uniquement :
- Tournez la poignée 6 et placez le produit dans la position désirée. La poignée 6 peut être tournée vers le haut d’environ 180 ° et peut être utilisée comme poignée ou comme support (voir Fig. D).
- Vous pouvez également utiliser le support pliable 8 pour suspendre le produit à l’endroit désiré, par exemple sur un crochet mural.
  Remarque : Assurez-vous que le dispositif de suspension utilisé (par exemple, un crochet mural) est capable de supporter le poids total du produit (environ 260 g).

Nettoyage et entretien

- N’utilisez jamais de liquides ou de détergents, car ceux-ci peuvent endommager le produit.
- Le produit ne doit être nettoyé qu’à l’extérieur avec un chiffon doux et sec. Utilisez un chiffon légèrement humide pour nettoyer les saletés les plus tenaces.

Mise au rebut

L’emballage se compose de matières recyclables pouvant être mises au rebut dans les déchetteries locales.

Veuillez respecter l’identification des matériaux d’emballage pour le tri sélectif, ils sont identifiés avec des abbréviations (a) et des chiffres (b) ayant la signification suivante : 1–7 : plastiques / 20–22 : papiers et cartons / 80–98 : matériaux composite.

Produit:

Le produit ainsi que les accessoires et les matériaux d’emballage sont recyclables et relèvent de la responsabilité élargie du producteur.
Éliminez-les séparément, en suivant l’Infotri illustrée, dans l’intérêt d’un meilleur traitement des déchets.
Le logo Triman n’est valable qu’en France.

Votre mairie ou votre municipalité vous renseignera sur les possibilités de mise au rebut des produits usagés.

Afin de contribuer à la protection de l’environnement, veuillez ne pas jeter votre produit usagé dans les ordures ménagères, mais éliminez-le de manière appropriée. Pour obtenir des renseignements concernant les points de collecte et leurs horaires d’ouverture, vous pouvez contacter votre municipalité.

Les piles / piles rechargeables défectueuses ou usagées doivent être recyclées. Les piles et / ou piles rechargeables et / ou le produit doivent être retournés dans les centres de collecte proposés.

Pollution de l’environnement par la mise au rebut incorrecte des piles / piles rechargeables !

Retirez les piles / le pack de piles du produit avant sa mise au rebut.

Les piles / piles rechargeables ne doivent pas être mises au rebut avec les ordures ménagères. Elles peuvent contenir des métaux lourds toxiques et doivent être considérées comme des déchets spéciaux. Les symboles chimiques des métaux lourds sont les suivants : Cd = cadmium, Hg = mercure, Pb = plomb. Pour cette raison, veuillez toujours déposer les piles / piles rechargeables usagées dans les conteneurs de recyclage communaux.

Garantie

Article L217-16 du Code de la consommation
Lorsque l’acheteur demande au vendeur, pendant le cours de la garantie commerciale qui lui a été consentie lors de l’acquisition ou de la réparation d’un bien meuble, une remise en état couverte par la garantie, toute période d’immobilisation d’au moins sept jours vient s’ajouter à la durée de la garantie qui restait à courir. Cette période court à compter de la demande d’intervention de l’acheteur ou de la mise à disposition pour réparation du bien en cause, si cette mise à disposition est postérieure à la demande d’intervention.

Indépendamment de la garantie commerciale souscrite, le vendeur reste tenu des défauts de conformité du bien et des vices rédhibitoires dans les conditions prévues aux articles L217-4 à L217-13 du Code de la consommation et aux articles 1641 à 1648 et 2232 du Code Civil.

Article L217-4 du Code de la consommation
Le vendeur livre un bien conforme au contrat et répond des défauts de conformité existant lors de la délivrance.

Il répond également des défauts de conformité résultant de l’emballage, des instructions de montage ou de l’installation lorsque celle-ci a été mise à sa charge par le contrat ou a été réalisée sous sa responsabilité.

Article L217-5 du Code de la consommation
Le bien est conforme au contrat :

1° S’il est propre à l’usage habituellement attendu d’un bien semblable et, le cas échéant :
- s’il correspond à la description donnée par le vendeur et possède les qualités que celui-ci a présentées à l’acheteur sous forme d’échantillon ou de modèle ;
- s’il présente les qualités qu’un acheteur peut légitimement attendre eu égard aux déclarations publiques faites par le vendeur, par le producteur ou par son représentant, notamment dans la publicité ou l’étiquetage ;

2° Ou s’il présente les caractéristiques définies d’un commun accord par les parties ou être propre à tout usage spécial recherché par l’acheteur, porté à la connaissance du vendeur et que ce dernier a accepté.

Article L217-12 du Code de la consommation
L’action résultant du défaut de conformité se prescrit par deux ans à compter de la délivrance du bien.

Article 1641 du Code civil
Le vendeur est tenu de la garantie à raison des défauts cachés de la chose vendue qui la rendent impropre à l’usage auquel on la destine, ou qui diminuent tellement cet usage que l’acheteur ne l’aurait pas acquise, ou n’en aurait donné qu’un moindre prix, s’il les avait connus.

Article 1648 1er alinéa du Code civil
L’action résultant des vices rédhibitoires doit être intentée par l’acquéreur dans un délai de deux ans à compter de la découverte du vice.

Les pièces détachées indispensables à l’utilisation du produit sont disponibles pendant la durée de la garantie du produit.

Le produit a été fabriqué selon des critères de qualité stricts, et contrôlé consciencieusement avant sa livraison. En cas de défaut de matériau ou de fabrication, vous avez des droits légaux vis-à-vis du vendeur du produit. Vos droits légaux ne sont en aucun cas limités par notre garantie mentionnée ci-dessous.

La garantie de ce produit est de 3 ans à partir de la date d’achat. La période de garantie commence à la date d’achat. Conservez l’original de la preuve d’achat dans un endroit sûr car ce document est nécessaire pour prouver l’achat.

Tout dommage ou défaut déjà présent au moment de l’achat doit être signalé immédiatement après le déballage du produit.

Si le produit présente un défaut de matériau ou de fabrication dans les 3 ans qui suivent la date d’achat, nous le réparerons ou le remplacerons - à notre choix - gratuitement pour vous. La période de garantie n’est pas prolongée par une demande de garantie acceptée. Cette mesure s’applique également pour les pièces remplacées et réparées.

Cette garantie est annulée si le produit a été endommagé ou utilisé ou entretenu de manière incorrecte.

La garantie couvre les défauts de matériels et de fabrication. Cette garantie ne couvre pas les pièces du produit soumises à une usure normale, et qui sont donc considérées comme des pièces d’usure (par exemple les piles, les piles rechargeables, tuyaux, les cartouches d’encre), ni les dommages aux pièces fragiles, par exemple les interrupteurs ou les pièces en verre.

Faire valoir sa garantie

Afin de garantir la rapidité de traitement de votre demande, veuillez tenir compte des indications suivantes :

Pour toute demande, veuillez conserver le ticket de caisse et le numéro de référence de l’article (par ex. IAN 465734_2404) au titre de preuves d’achat.

Le numéro de référence de l’article est indiqué sur la plaque signalétique du produit, sur une gravure présente sur celui-ci, sur la page de couverture de votre manuel (en bas à gauche) ou sur l’autocollant placé sur la face arrière ou inférieure du produit.

En cas de dysfonctionnement de l’appareil ou de tout autre défaut, contactez en premier lieu le service après-vente par téléphone ou par e-mail aux coordonnées indiquées ci-dessous.

Tout produit considéré comme défectueux peut alors être envoyé sans frais de port supplémentaires au service clientèle indiqué, accompagné de la preuve d’achat (ticket de caisse) et d’une description écrite du défaut mentionnant également sa date d’apparition.

Le site parkside-diy.com vous permet de visualiser et de télécharger ce mode d’emploi ainsi que de nombreux autres manuels. Ce code QR vous permet d’accéder directement au site parkside-diy.com. Sélectionnez votre pays et cherchez les modes d’emploi dans le champ de recherche. La numéro de référence de l’article (IAN) 465734_2404 vous permet d’accéder au mode d’emploi se rapportant à votre article.

PDF ONLINE
parkside-diy.com

Service après-vente

FR **Service après-vente France**
Tél.: 0800904879
E-Mail:owim@lidl.fr

BE **Service après-vente Belgique**
Tél.: 080071011
Tél.: 80023970 (Luxembourg)
E-Mail:owim@lidl.be

CE IP44

	Insérer correctement
CE	La marque CE indique la conformité aux directives UE applicables à ce produit.
	Informations relatives à la sécurité Instructions d’utilisation

PROJECTEUR LED COB PALC 4 A3

Introduction

Nous vous félicitons pour l’achat de votre nouveau produit. Vous avez opté pour un produit de grande qualité. Le mode d’emploi fait partie intégrante de ce produit. Il contient des indications importantes pour la sécurité, l’utilisation et la mise au rebut. Veuillez lire consciencieusement toutes les indications d’utilisation et de sécurité du produit. Ce produit doit uniquement être utilisé conformément aux instructions et dans les domaines d’application spécifiés. Lors d’une cession à tiers, veuillez également remettre tous les documents.

Utilisation prévue

Ce produit est destiné à une utilisation normale. Ce produit peut être installé à l’intérieur et à l’extérieur, par exemple dans un entrepôt ou en camping. Ce produit n’est pas destiné à une utilisation commerciale ni à une utilisation dans d’autres applications.

- Ce produit n’est pas destiné à l’éclairage des pièces d’une maison.

Description des pièces

1 Spot LED
2 Couvercle du compartiment des piles
3 Compartiment de la pile
4 Piles (type AA)
5 Bouton MARCHE/ARRÊT
6 Poignée
7 Joint
8 Support pliable (pour HG10680A seulement)

Données techniques

LED :	1 x LED COB
Puissance :	13 W
Piles :	4 x pile alcaline AA 1,5V⎓ (fournie)
Indice de protection :	IP44 (résistant aux éclaboussures)

Durée d’éclairage :

Luminosité maximale (100 %) : environ 5 heures

Contenu de la livraison

1 Projecteur LED COB
4 Piles
1 Mode d’emploi

Avis de sécurité

LES DOMMAGES DUS AU NON-RESPECT DE CES INSTRUCTIONS D’UTILISATION PEUVENT ANNULER LA GARANTIE !
- Ce produit peut être utilisé par des enfants de 8 ans et plus, ainsi que par des personnes aux capacités physiques, sensorielles ou mentales réduites ou manquant d’expérience et/ou, tant qu’ils restent sous surveillance ou sont mis au courant des instructions de sécurité du produit et qu’ils ont compris les risques associés. Ne laissez pas les enfants jouer avec ce produit. Le nettoyage et la maintenance de l’appareil ne doivent pas être effectués par des enfants sans surveillance.
- N’utilisez pas ce produit s’il est endommagé.
- Ne jamais immerger ce produit dans de l’eau ou d’autres liquides.
- Les LED ne sont pas remplaçables.
- Si les LED tombent en panne à la fin de leur durée vie, le produit entier doit être remplacé.
- Ne regardez pas directement la lumière du produit car elle peut être dangereuse pour les yeux.
- La classe de protection IP44 n’est garantie que si le couvercle du compartiment des piles 2 est correctement fermé.

Instructions de sécurité pour les piles / batteries rechargeables

- **DANGER DE MORT !** Rangez les piles/batteries rechargeables hors de portée des enfants. En cas d’ingestion accidentelle, consultez immédiatement un médecin.
- L’ingestion peut entraîner des brûlures, la perforation des tissus mous et la mort. De graves brûlures peuvent se produire dans les deux heures suivant l’ingestion.
- **DANGER D’EXPLOSION !** Ne rechargez jamais des piles non rechargeables. Ne mettez pas en court-circuiter les piles/batteries rechargeables, et ne les ouvrez pas. Le résultat pourrait être une surchauffe, un incendie ou une explosion.
- Ne jetez jamais les piles/batteries rechargeables dans le feu ou dans l’eau.
- N’exercez pas de charges mécaniques sur les piles/batteries rechargeables

Risque de fuite des piles/batteries rechargeables
- Évitez les conditions environnementales et les températures extrêmes, qui pourraient affecter les piles/batteries rechargeables, par exemple les radiateurs/la lumière directe du soleil.
- Si les piles/batteries rechargeables ont fuit, évitez le contact avec la peau, les yeux et les muqueuses. Rincez immédiatement les régions affectées avec de l’eau douce et consultez un médecin !
- **PORTEZ DES GANTS DE PROTECTION !** Les piles/batteries rechargeables fuyant ou endommagées peuvent causer des brûlures lors du contact avec la peau. Portez des gants de protection appropriés à tout moment si un tel événement se produit.
- En cas de fuite des piles/batteries rechargeables, retirez-les immédiatement du produit pour éviter tout dommage.
- Utilisez uniquement le même type de piles/batteries rechargeables. Ne mélangez pas des piles/batteries rechargeables usées avec des neuves.
- Retirez les piles/batteries rechargeables si le produit ne va pas être utilisé pendant une durée prolongée.

Risque de dommages du produit
- Utilisez uniquement le type de piles/batteries rechargeables spécifié !
- Insérez les piles/batteries rechargeables conformément aux marques de polarité (+) et (-) sur les piles/piles rechargeables et sur le produit.
- Utilisez un chiffon sec non pelucheux ou un coton-tige pour nettoyer les contacts des piles/batteries rechargeables et le compartiment de la pile avant sa mise en place !
- Retirez immédiatement les piles/batteries rechargeables du produit lorsqu’elle sont vides.
- Dit product is niet geschikt voor verlichting van huishoudelijke kamers.

Beschrijving onderdelen

1 LED-spotlight
2 Deksel batterijvak
3 Batterijvak
4 Batterij (type AA)
5 AAN/UIT-knop
6 Greep
7 Verbinding
8 Uitklapbare standaard (alleen voor HG10680A)

Technische gegevens

LED:	1 x COB-LED
Vermogen:	13 W
Batterijen:	4 x 1,5V⎓, alkaline batterij AA (inbegrepen)
Beschermingsgraad:	IP44 (spatwaterdicht)

Verlichtingsduur:

Max. helderheid (100 %): ca. 5 uur

Inhoud verpakking

1 COB-LED-schijnwerper
4 Batterijen
1 Set van gebruiksaanwijzingen

Lijst met gebruikte pictogrammen	
⎓	Gelijkstroom / spanning
	Dit product is geschikt voor binnen- en buitengebruik.
	AAN / UIT
	Batterijen meegeleverd
IP44	Spatwaterdicht
	Kleurtemperatuur: 6500 K
	Lichtstroom (max. helderheid): ca. 500 lm
	Buiten bereik van kinderen bewaren
	Niet weggooien in vuur

	Niet onjuist plaatsen
	Niet vervormen / beschadigen
	Niet openen / demonteren
	Niet verschillende types en merken combineren
	Niet nieuw en gebruikt door elkaar gebruiken
	Niet opladen
	Weg houden van water en overmatig vocht
	Niet kortsluiten

	Juist plaatsen
CE	De CE-markering duidt op conformiteit met relevante EU-richtlijnen die van toepassing zijn op dit product.
	Veiligheidsinformatie Gebruiksaanwijzing

COB-LED-SCHIJNWERPER PALC 4 A3

Inleiding

Hartelijk gefeliciteerd met de aankoop van uw nieuwe product. U heeft voor een hoogwaardig product gekozen. De gebruiksaanwijzing is een deel van het product. Deze bevat belangrijke aanwijzingen voor veiligheid, gebruik en verwijdering. Maakt U zich voor de ingebruikname van het product met alle bedienings- en veiligheidsvoorschriften vertrouwd. Gebruik het product alleen zoals beschreven en voor de aangegeven toepassingsgebieden. Overhandig alle documenten bij doorgifte van het product aan derden.

Beoogd gebruik

Dit product is bedoeld voor normaal gebruik. Dit product is geschikt voor locaties binnen en buiten, bijv. in opbergruimte of op camping. Het product is niet bedoeld voor commercieel gebruik of voor gebruik in andere toepassingen.

Veiligheidsrichtlijnen

SCHADE ALS GEVOLG VAN NIET NALEVEN VAN DEZE GEBRUIKSAANWIJZING MAAKT DE GARANTIE ONGELDIG!

- Dit product mag worden gebruikt door kinderen van 8 jaar of ouder en door personen met beperkte fysieke of geestelijke capaciteiten of zonder ervaring en/of kennis, zolang ze onder toezicht staan of instructie krijgen in het veilige gebruik van het product en de bijbehorende risico's begrijpen. Laat kinderen niet spelen met het product. Onderhoud en reiniging mogen niet door kinderen worden uitgevoerd zonder toezicht.
- Gebruik het apparaat niet wanneer het beschadigd is.
- Dompel het product nooit onder in water of andere vloeistoffen!
- De LED's kunnen niet worden vervangen.
- Als de LED-lampjes kapot gaan aan het einde van de levensduur, moet het gehele product worden vervangen.
- Kijk niet rechtstreeks in het licht van het product omdat dit schadelijk kan zijn voor de ogen.
- Beschermingsklasse IP44 kan alleen worden gegarandeerd als het deksel van het batterijvak [2] juist is gesloten.

Veiligheidsrichtlijnen voor batterijen/oplaadbare batterijen

- **LEVENSGEVAAR!** Houd batterijen/oplaadbare batterijen buiten het bereik van kinderen. Neem direct contact op met een arts als ze per ongeluk zijn ingeslikt.
- Inslikken kan leiden tot brandwonden, perforatie van zacht weefsel en de dood. Ernstige brandwonden kunnen plaatsvinden binnen 2 uur na inslikken.
- **EXPLOSIEGEVAAR!** Probeer nooit niet-oplaadbare batterijen op te laden. Kortsluit batterijen/oplaadbare batterijen niet en/of open ze niet. Dit kan leiden tot oververhitting, brand of openscheuren.
- Gooi batterijen/oplaadbare batterijen nooit in vuur of water.
- Oefen geen mechanische belasting uit op batterijen/oplaadbare batterijen.

Gevaar door lekkende batterijen/oplaadbare batterijen

- Voorkom extreme omstandigheden in de omgeving en temperaturen die invloed kunnen hebben op batterijen/oplaadbare batterijen, zoals verwarmingen / rechtstreeks zonlicht.
- Als batterijen / oplaadbare accu's hebben gelekt, vermijd dan dat de chemicaliën in contact komen met huid, ogen en slijmvliezen! Spoel de aangetaste gebieden direct met schoon water en roep medische hulp in.

- **DRAAG BESCHERMENDE HANDSCHOENEN!** Lekkende of beschadigde batterijen/oplaadbare batterijen kunnen brandwonden veroorzaken bij contact met de huid. Draag altijd geschikte beschermende handschoenen als een dergelijk geval optreedt.
- In geval van lekkende batterijen/oplaadbare batterijen, moet u deze direct uit het product verwijderen om schade te voorkomen.
- Gebruik alleen hetzelfde type batterijen/oplaadbare batterijen. Gebruik geen gebruikte en nieuwe batterijen/oplaadbare batterijen door elkaar.
- Verwijder batterijen/oplaadbare batterijen als u het product gedurende langere tijd niet gebruikt.

Gevaar voor schade aan het product

- Gebruik alleen het opgegeven type batterijen/oplaadbare batterijen!
- Plaats batterijen/oplaadbare batterijen volgens de polariteitstekens (+) en (-) op de batterij/oplaadbare accu en het product.
- Gebruik een droge pluisvrije doek of een wattenstaafje om de contacten op de batterij/oplaadbare accu en in het batterijvak schoon te maken voordat u de batterij plaatst!
- Verwijder lege batterijen/oplaadbare batterijen onmiddellijk uit het product.

Voorafgaand aan het gebruik

Opmerking: Verwijder alle verpakkingsmaterialen van het product.

Batterijen plaatsen/vervangen

- Draai de schroef op het deksel van het batterijvak los [2].
- Open het deksel van het batterijvak [2] met de hand.
  Opmerking: Klap indien nodig de uitklapbare standaard [8] in om het deksel van het batterijvak [2] te bereiken (alleen HG10680A).
- Plaats vier 1,5V⎓, AA-batterijen [4] in het batterijvak [3]. Zorg voor de juiste opolariteit bij het plaatsen van de batterijen [4]. Dit wordt aangegeven in het batterijvak [3].
- Sluit het batterijvak [3] door het op de plaats klikken van het deksel van het batterijvak [2] (zie Afb. B en C).
- Draai de schroef op het deksel van het batterijvak vast [2].

Lampfuncties

Het product kan in 3 verschillende modi worden bediend. Selecteer deze door herhaaldelijk op de AAN/UIT-knop [5] te drukken:

Druk 1 x: De LED-spotlight [1] gaat in de modus "max. helderheid (100 %)" branden.

Druk 2 x: De LED-spotlight [1] gaat in de "energiebesparingsstand (50 %)" branden.

Druk 3 x: De LED-spotlight [1] knippert in de modus "knipperlicht".

Druk 4 x: Schakel de lamp uit.

Opmerking: In elke modus, wanneer LED-spotlight [1] langer dan 5 seconden wordt bediend, zal bij het drukken op de AAN/UIT-knop [5] de LED-spotlight [1] direct worden uitgeschakeld.

Bediening

Opmerking: Bescherm de gevoelige oppervlakken voorafgaand aan het installeren van het product.

Alleen voor model A:

- Houd de verbinding [7] vast en pas de bevestigingshoek van de uitklapbare standaard [8] aan, en plaats het product vervolgens in de gewenste positie (zie Afb. D). Pas de bevestigingshoek niet meer dan 90° aan (zie Afb. D), anders kan het product te ver worden gedraaid.
- Klap de uitklapbare standaard [8] in naar de achterkant en houd de greep [6] vast om het gewenste gebied te verlichten (zie Afb. E).
- U kunt de greep [6] gebruiken om het product op de gewenste locatie op te hangen, bijv. aan een wandhaak.
  Opmerking: Zorg ervoor dat het desbetreffende ophangapparaat (bijv. wandhaak) het gewicht van het product (ca. 360 g) kan ondersteunen.

Alleen voor model B:

- Draai de greep [6] en bevestig het product op de gewenste positie. De greep [6] kan ongeveer 180° worden gedraaid en worden gebruikt als greep of standaard (zie Afb. D).

- U kunt de uitklapbare standaard [8] gebruiken om het product op de gewenste locatie op te hangen, bijv. aan een wandhaak.
  Opmerking: Zorg ervoor dat het desbetreffende ophangapparaat (bijv. wandhaak) het gewicht van het product (ca. 260 g) kan ondersteunen.

Schoonmaken en verzorging

- Gebruik nooit vloeistoffen of reinigingsmiddelen omdat deze het product zullen beschadigen.
- Het product moet aan de buitenkant worden gereinigd met een zachte, droge doek. Gebruik een licht bevochtigde doek om hardnekkig vuil te reinigen.

Afvoer

De verpakking bestaat uit milieuvriendelijke grondstoffen die u via de plaatselijke recyclingcontainers kunt afvoeren.

Neem de aanduiding van de verpakkingsmaterialen voor de afvalscheiding in acht. Deze zijn gemarkeerd met de afkortingen (a) en een cijfers (b) met de volgende betekenis: 1–7: kunststoffen / 20–22: papier en vezelplaten / 80–98: composietmaterialen.

Product:

Het product, waaronder het toebehoren, en de verpakkingsmaterialen kunnen worden gerecycled en zijn onderhevig aan een uitgebreide verantwoordelijkheid van de fabrikant.
Gooi ze apart weg, overeenkomstig de aangegeven Info-tri (informatie over afvalscheiding), voor een beter afvalbeheer. Het Triman-logo geldt alleen voor Frankrijk.

Informatie over de mogelijkheden om het uitgediende product na gebruik te verwijderen, verstrekt uw gemeentelijke overheid.

Gooi het afgedankte product omwille van het milieu niet weg via het huisvuil, maar geef het af bij het daarvoor bestemde depot of het gemeentelijke milieupark. Over afgifteplaatsen en hun openingstijden kunt u zich bij uw aangewezen instantie informeren.

Defecte of verbruikte batterijen/accu's moeten worden gerecycled. Geef batterijen / accu's en / of het product af bij de daarvoor bestemde verzamelstations.

Milieuschade door foutieve verwijdering van de batterijen / accu's!

Verwijder de batterijen / het accupack uit het product alvorens het af te voeren.

Batterijen / accu's mogen niet via het huisvuil worden weggegooid. Ze kunnen giftige zware metalen bevatten en vallen onder het chemisch afval. De chemische symbolen van de zware metalen zijn: Cd = cadmium, Hg = kwik, Pb = lood. Geef verbruikte batterijen / accu's daarom af bij een gemeentelijk inzamelpunt.

Garantie

Het product werd volgens strenge kwaliteitsrichtlijnen gemaakt en voor de uitlevering zorgvuldig gecontroleerd. In geval van materiaal- of fabricagefouten hebt u tegenover de verkoper van het product wettelijke rechten. Uw wettelijke rechten worden op geen enkele manier door onze hieronder vermelde garantie beperkt.

De garantie voor dit product bedraagt 3 jaar vanaf aankoopdatum. De garantieperiode gaat in op de datum van aankoop. Bewaar het originele bewijs van aankoop op een veilige plek aangezien dit document nodig is als bewijs.

Alle beschadigingen of gebreken die reeds op het moment van aankoop aanwezig zijn, moeten meteen na het uitpakken van het product worden gemeld.

Mocht het product binnen 3 jaar na aankoopdatum een materiaal- of fabricagefout vertonen, zullen wij het – naar onze keuze – gratis voor u repareren of vervangen. De garantieperiode wordt door een plaatsgevonden garantieverlening niet verlengd. Dit geldt ook voor vervangen en gerepareerde onderdelen.

Deze garantie vervalt als het product werd beschadigd of onjuist is gebruikt of onderhouden.

De garantie dekt materiaal- en fabricagefouten af. Deze garantie dekt geen productonderdelen die aan normale slijtage onderhevig zijn en daarom als verbruiksartikelen worden beschouwd (bv. batterijen, oplaadbare batterijen, slangen, inktpatronen), noch dekt zij schade aan breekbare onderdelen, bv. schakelaars of onderdelen die van glas zijn gemaakt.

Afwikkeling in geval van garantie

Volg de volgende aanwijzingen op voor een snelle behandeling van uw probleem:

Houd bij alle vragen alstublieft de kassabon en het artikelnummer (bijv. IAN 465734_2404) als bewijs van aankoop bij de hand.

Het artikelnummer kunt u vinden op het typeplaatje van het product, een gravure op het product, het titelblad van uw

gebruiksaanwijzing (linksonder) of de sticker op de achter- of onderkant van het product.

Neem bij problemen of overige gebreken met het product eerst contact op met de hieronder vermelde service-afdeling, telefonisch of per e-mail.

Een als defect aangemerkt product kunt u dan samen met het aankoopbewijs (kassabon) en een uitleg over het probleem of gebrek en wanneer het zich heeft voorgedaan gratis naar het aan u meegedeelde service-adres opsturen.

Op parkside-diy.com kunt u deze en vele andere handleidingen inzien en downloaden. Met deze QR-code komt u direct op parkside-diy.com. Selecteer daar uw land en zoek via de zoekfunctie naar de gebruiksaanwijzingen. Door het invoeren van het artikelnummer (IAN) 465734_2404 komt u bij de gebruiksaanwijzingen voor uw artikel.

PDF ONLINE
parkside-diy.com

Service

NL **Service Nederland**
Tel.: 08000225537
E-Mail:owim@lidl.nl

BE **Service België**
Tel.: 080071011
Tel.: 80023970 (Luxemburg)
E-Mail:owim@lidl.be

CE IP44

Lista zastosowanych piktogramów	
⎓	Prąd stały/napięcie
	Ten produkt jest przeznaczony do użytku wewnątrz i na zewnątrz pomieszczeń.
	ON/OFF (WŁ./WYŁ.)
	Baterie dostarczone
IP44	Odporna na zachlapanie
	Temperatura barwowa: 6500 K
	Strumień świetlny (maks. jasność): ok. 500 lm
	Trzymać poza zasięgiem dzieci
	Nie wrzucać do ognia

	Nie wkładać nieprawidłowo
	Nie deformować/uszkadzać
	Nie otwierać/demontować
	Nie należy łączyć różnych typów i marek
	Nie mieszać nowych i używanych
	Nie ładować
	Chronić przed wodą i nadmierną wilgocią
	Nie zwierać

	Wkładać prawidłowo
CE	Znak CE wskazuje zgodność z odpowiednimi Dyrektywami UE dotyczącymi tego produktu.
	Informacje dotyczące bezpieczeństwa Instrukcja obsługi

REFLEKTOR Z DIODĄ ŚWIETLNĄ COB-LED PALC 4 A3

Wstęp

Gratulujemy Państwu zakupu nowego produktu. Tym samym zdecydowali się Państwo na zakup produktu wysokiej jakości. Instrukcja obsługi jest częścią tego produktu. Zawiera ona ważne wskazówki dotyczące bezpieczeństwa, użytkowania i utylizacji. Przed pierwszym użyciem produktu należy zapoznać się ze wszystkimi wskazówkami dotyczącymi obsługi i bezpieczeństwa. Używać produktu wyłącznie zgodnie z jego poniżej opisanym przeznaczeniem. W przypadku przekazania produktu innej osobie należy dołączyć do niego całą jego dokumentację.

Przewidziane zastosowanie

Ten produkt jest przeznaczony do normalnego używania. Ten produkt nadaje się do używania wewnątrz i na zewnątrz pomieszczeń, np. w magazynie lub na kempingu. Produkt nie jest przeznaczony do użytku komercyjnego, ani do innych zastosowań.

- Ten produkt nie nadaje się do oświetlania pomieszczeń domowych.

Opis części

1 Reflektor LED
2 Pokrywa wnęki na baterię
3 Wnęka na baterię
4 Bateria (typ AA)
5 Przycisk ON/OFF (WŁ./WYŁ.)
6 Uchwyt
7 Złącze
8 Rozkładana podstawka (Wyłącznie dla HG10680A)

Dane techniczne

Dioda LED:	1 x LED COB
Moc:	13 W
Baterie:	4 x 1,5V⎓, bateria alkaliczna AA (w komplecie)
Stopień ochrony:	IP44 (odporność na zachlapanie)

Czas świecenia:

Maks. jasność (100 %): około 5 godzin

Zakres dostawy

1 Reflektor z diodą świetlną COB-LED
4 Baterie
1 Zestaw instrukcji dotyczących używania

Uwagi dotyczące bezpieczeństwa

USZKODZENIE WYNIKAJĄCE Z NIEZGODNOŚCI Z TĄ INSTRUKCJĄ UŻYTKOWANIA SPOWODUJE UTRATĘ GWARANCJI!

- Ten produkt może być używany przez dzieci w wieku co najmniej 8 lat, a także przez osoby o ograniczonej sprawności fizycznej, sensorycznej lub umysłowej albo nieposiadające odpowiedniego doświadczenia i/lub wiedzy, jeśli będą one nadzorowane lub zostaną poinstruowane w zakresie bezpiecznej obsługi produktu oraz zrozumieją związane z tym zagrożenia. Nie wolno pozwalać dzieciom na bawienie się produktem. Dzieci nie mogą czyścić produktu ani wykonywać czynności konserwacyjnych bez nadzoru.
- Nie wolno używać produktu, jeśli jest uszkodzony.
- Produktu nigdy nie należy zanurzać w wodzie lub w innych płynach!
- Światła LED nie są wymienialne.
- Jeśli światła LED ulegną awarii po zakończeniu okresu ich eksploatacji, należy wymienić cały produkt.

- Nie należy patrzeć bezpośrednio w światło produktu, ponieważ może to być szkodliwe dla oczu.
- Stopień ochrony IP44 można zagwarantować tylko wtedy, gdy jest prawidłowo zamknięta [2] pokrywa komory baterii.

Instrukcje dotyczące bezpiecznego użytkowania baterii/akumulatorów

- **ZAGROŻENIE ŻYCIA!** Baterie/akumulatory należy przechowywać w miejscu niedostępnym dla dzieci. W razie przypadkowego połknięcia należy niezwłocznie skontaktować się z lekarzem.
- Połknięcie może spowodować poparzenia,, perforację miękkich tkanek i śmierć. W ciągu 2 tygodni po połknięciu, może wystąpić silne poparzenie.
- **NIEBEZPIECZEŃSTWO WYBUCHU!** Nie należy nigdy ładować jednorazowych baterii. Nie wolno zwierać baterii/akumulatorów i/lub ich otwierać. Mogłoby wówczas dojść do przegrzania, pożaru lub wybuchu.
- Nie należy nigdy wrzucać baterii/akumulatorów do ognia ani do wody.
- Baterii/akumulatorów nie wolno poddawać obciążeniom mechanicznym.

Niebezpieczeństwo wycieku z baterii/akumulatorów

- Należy unikać ekstremalnych warunków środowiskowych i temperatur, które mogłyby mieć wpływ na baterie/akumulatory (dotyczy to m.in. kaloryferów/bezpośredniego światła słonecznego).

- W razie wycieku z baterii/akumulatorów nie należy dopuścić do kontaktu substancji chemicznych ze skórą, oczami i błonami śluzowymi! Miejsce ewentualnego kontaktu należy przepłukać od razu czystą wodą, a następnie należy niezwłocznie skontaktować się z lekarzem!
- **ZAŁÓŻ RĘKAWICE OCHRONNE!** Wycieki lub uszkodzenie baterii/akumulatorów, może być przyczyną poparzeń w wyniku zetknięcia ze skórą. W takich przypadkach należy zawsze zakładać odpowiednie rękawice ochronne.
- W przypadku wycieku należy wyjąć od razu baterie/akumulatory z produktu, aby uniknąć uszkodzenia.
- Należy używać wyłącznie baterie/akumulatory tego samego typu. Nie wolno mieszać używanych i nowych baterii/akumulatorów.
- Jeśli produkt nie będzie używany przez dłuższy czas, należy wyjąć z niego baterie/akumulatory.

Ryzyko uszkodzenia produktu

- Należy używać wyłącznie określonego typu baterii nieładowalnej/akumulatora!
- Baterie nieładowalne/akumulatory należy wkładać zgodnie z oznaczeniami biegunów (+) i (-) na baterii nieładowalnej/akumulatorze i na produkcie.
- Przed włożeniem należy użyć suchą, pozbawioną włókien szmatkę lub bawełniany wacik do oczyszczenia styków baterii/akumulatora i wnęki baterii!
- Zużyte baterie/akumulatory należy jak najszybciej wyjąć z produktu.

Przed rozpoczęciem użytkowania

Uwaga: z produktu należy zdjąć wszystkie materiały opakowania.

Wkładanie/wymiana baterii

- Poluzować śrubę na pokrywie komory baterii [2].
- Otwórz ręką pokrywę wnęki baterii [2].
  Uwaga: Jeśli to konieczne, złóż rozkładaną podstawkę [8], aby sięgnąć do pokrywy wnęki baterii [2] (wyłącznie HG10680A).
- Włóż cztery baterie AA 1,5V⎓, [4] do wnęki baterii [3]. Podczas wkładania baterii sprawdź prawidłowość ukierunkowania biegunów [4]. Są one wskazane we wnęce baterii [3].
- Zamknij wnękę baterii [3] zatrzaskując na miejsce pokrywę wnęki baterii [2] (patrz Rys. B i C).
- Dokręcić śrubę na pokrywie komory baterii [2].

Funkcje lampy

Produkt można używać w 3 różnych trybach. Wybierz je, naciskając powtarzająco przycisk ON/OFF (WŁ./WYŁ.) [5]:

Naciśnij 1 x: Reflektor LED [1] świeci w trybie "maks. jasność (100 %)".

Naciśnij 2 x: Reflektor LED [1] świeci w trybie "oszczędzanie energii (50 %)".

Naciśnij 3 x: Reflektor LED [1] miga w trybie "światło błyskowe".

Naciśnij 4 x: Wyłączenie lampy.

Uwaga: W każdym trybie, reflektor LED [1] działa przez ponad 5 sekund, po naciśnięciu przycisku ON/OFF (WŁ./WYŁ.) [5] reflektor LED [1] wyłączy się bezpośrednio.

Obsługa

Uwaga: Przed instalacją produktu należy zabezpieczyć wrażliwe powierzchnie.

Wyłącznie dla modelu A:

- Przytrzymaj złącze [7] i wyreguluj kąt zamocowania rozkładanej podstawki [8], a następnie umieść produkt w wymaganej pozycji (patrz Rys. D). Nie należy ustawiać kąta mocowania na więcej niż 90 ° (patrz rys. D), w przeciwnym razie produkt może się przewrócić.
- Złóż do tyłu rozkładaną podstawkę [8] i przytrzymaj uchwyt [6] w celu oświetlenia wymaganego obszaru (patrz Rys. E).
- Uchwyt [6] można także użyć do zawieszenia produktu w wymaganym miejscu, np. na haku ściennym.
  Uwaga: Upewnij się, że odpowiednie urządzenie do zawieszania (np. hak ścienny) może utrzymać ciężar produktu (około 360 g).

Wyłącznie dla modelu B:

- Przekręć uchwyt [6] i zamocuj produkt w wymaganej pozycji. Uchwyt [6] można przekręcić o około 180° i używać jako uchwyt lub podstawkę (patrz Rys. D).
- Rozkładaną podstawkę [8] można także użyć do zawieszenia produktu w wymaganym miejscu, np. na haku ściennym.
  Uwaga: Upewnij się, że odpowiednie urządzenie do zawieszania (np. hak ścienny) może utrzymać ciężar produktu (około 260 g).

Czyszczenie i konserwacja

- Nigdy nie należy używać płynów lub detergentów, ponieważ mogą one uszkodzić produkt.
- Produkt należy czyścić na zewnątrz z użyciem miękkiej, suchej szmatki. Aby oczyścić uporczywy brud należy użyć lekko zwilżonej szmatki.

Utylizacja

Opakowanie wykonane jest z materiałów przyjaznych dla środowiska, które można przekazać do utylizacji w lokalnym punkcie przetwarzania surowców wtórnych.

Przy segregowaniu odpadów prosimy zwrócić uwagę na oznakowanie materiałów opakowaniowych, oznaczone są one skrótami (a) i numerami (b) o następującym znaczeniu: 1–7: Tworzywa sztuczne / 20–22: Papier i tektura / 80–98: Materiały kompozytowe.

Produkt:

Produkt, w tym akcesoriai materiały opakowaniowe, nadają się do recyklingu i podlegają rozszerzonej odpowiedzialności producenta.
Wyrzuć je osobno, zgodnie z ilustracją przedstawiającą informacje o sortowaniu, aby zapewnić lepszą utylizację odpadów.
Logo Triman jest ważne tylko dla Francji.

Informacji na temat możliwości utylizacji wyeksploatowanego produktu udziela urząd gminy lub miasta.

Z uwagi na ochronę środowiska nie wyrzucać urządzenia po zakończeniu eksploatacji do odpadów domowych, lecz prawidłowo zutylizować. Informacji o punktach zbiorczych i ich godzinach otwarcia udziela odpowiedni urząd.

Elektroodpady nie mogą być wyrzucane do pojemników do selektywnej zbiórki odpadów komunalnych. Można je oddać w specjalnie wyznaczonych miejscach np. Punkt Selektywnej Zbiórki Odpadów Komunalnych lub/bądź w

punktach handlowych oferujących w sprzedaży sprzęt elektroniczny.
Należy postępować zgodnie z obowiązującymi w Polsce przepisami dotyczącymi selektywnej zbiórki urządzeń elektrycznych i elektronicznych. Zużyty sprzęt może mieć szkodliwy wpływ na środowisko i zdrowie ludzi z uwagi na potencjalną zawartość niebezpiecznych substancji, mieszanin oraz części składowych. Gospodarstwo domowe spełnia ważną rolę w przyczynianiu się do ponownego użycia i odzysku surowców wtórnych, w tym recyklingu zużytego sprzętu. Na tym etapie kształtuje się postawy, które wpływają na zachowanie wspólnego dobra jakim jest czyste środowisko naturalne.

Uszkodzone lub zużyte baterie / akumulatory muszą być poddane recyklingowi. Oddać baterie / akumulatory i / lub produkt w dostępnych punktach zbiórki.

Niewłaściwa utylizacja baterii / akumulatorów stwarza zagrożenie dla środowiska naturalnego!

Przed utylizacją należy wyjąć baterie / akumulatory z produktu.

Baterii / akumulatorów nie należy wyrzucać razem z odpadami domowymi. Mogą one zawierać szkodliwe metale ciężkie i należy je traktować jak odpady specjalne. Symbole chemiczne metali ciężkich są następujące:
Cd = kadm, Hg = rtęć, Pb = ołów. Dlatego też zużyte baterie / akumulatory należy przekazywać do komunalnych punktów gromadzenia odpadów niebezpiecznych.

Gwarancja

Produkt został wyprodukowany zgodnie z surowymi wytycznymi dotyczącymi jakości i dokładnie przetestowane przed dostawą. W przypadku wad materiałowych lub produkcyjnych przysługują Państwu prawa ustawowe wobec sprzedawcy produktu. Państwa prawa ustawowe nie są w żaden sposób ograniczone przez naszą gwarancję przedstawioną poniżej.

Gwarancja na ten produkt wynosi 3 lata od daty zakupu. Okres gwarancji rozpoczyna się od daty zakupu. Proszę przechowywać oryginalny rachunek w bezpiecznym miejscu, ponieważ ten dokument jest wymagany jako dowód zakupu.

Wszelkie uszkodzenia lub wady obecne już w momencie zakupu należy zgłosić niezwłocznie po rozpakowaniu produktu.

Jeżeli w ciągu 3 lat od daty zakupu produkt wykaże wady materiałowe lub produkcyjne, to – według naszego uznania – bezpłatnie go naprawimy lub wymienimy. Okres gwarancji nie ulega przedłużeniu o przyznane roszczenie gwarancyjne. Dotyczy to również wymienionych i naprawionych części.

Niniejsza gwarancja traci ważność, jeśli produkt został uszkodzony, był niewłaściwie użytkowany lub konserwowany.

Gwarancja obejmuje wady materiałowe i produkcyjne. Niniejsza gwarancja nie obejmuje części produktu, które podlegają normalnemu zużyciu i dlatego są uważane za części zużywalne (np. baterie, akumulatory, węże, wkłady

atramentowe), ani nie obejmuje uszkodzeń części delikatnych, np. przełączników lub części wykonanych ze szkła.

Zgodnie z Kodeksem Cywilnym art. 581 §1 wraz z wymianą urządzenia lub ważnej części czas gwarancji rozpoczyna się na nowo.

Sposób postępowania w przypadku naprawy gwarancyjnej

Aby zapewnić szybkie rozpatrzenie wniosku, należy postępować zgodnie z poniższymi instrukcjami:

Do wszystkich zapytań proszę mieć przygotowany paragon i numer artykułu (np. IAN 465734_2404) jako dowód zakupu.

Numer artykułu można znaleźć na tabliczce znamionowej produktu, na grawerze na produkcie, na stronie tytułowej instrukcji (w lewym dolnym rogu) lub na naklejce z tyłu lub na spodzie produktu.

W przypadku wystąpienia usterek funkcjonalnych lub innych wad należy najpierw skontaktować się telefonicznie lub pocztą elektroniczną z wymienionym poniżej działem serwisowym.

Następnie można wysłać produkt zarejestrowany jako wadliwy na podany adres serwisowy bezpłatnie, załączając dowód zakupu (paragon) i określając, na czym polega wada i kiedy wystąpiła.

Te i wiele innych instrukcji można przeglądać i pobrać na stronie parkside-diy.com. Ten kod QR przeniesie Cię

bezpośrednio na stronę parkside-diy.com. Wybierz swój kraj i użyj maski wyszukiwania, aby wyszukać instrukcje obsługi. Wprowadź numer artykułu (IAN) 465734_2404, aby uzyskać dostęp do instrukcji obsługi artykułu.

PDF ONLINE
parkside-diy.com

Serwis

PL **Serwis Polska**
Tel.: 008004911946
E-Mail:owim@lidl.pl

CE IP44

Seznam použitých piktogramů	
⎓	Stejnosměrný proud / napětí
	Tento produkt je vhodný pro vnitřní a venkovní použití.
	ZAPNUTO/VYPNUTO
	Baterie jsou součástí dodávky
IP44	Ochrana proti stříkající vodě
	Barevná teplota: 6 500 K
	Světelný tok (max. jas): přibl. 500 lm
	Uchovávejte mimo dosah dětí
	Nepalte

	Nezaměňujte polaritu
	Nedeformujte / nepoškozujte
	Neotevírejte / nerozebírejte
	Nekombinujte odlišné typy a značky
	Nekombinujte nové a použité
	Nenabíjejte
	Uchovávejte mimo dosah vody a nadměrné vlhkosti
	Nezkratujte

	Dodržujte správnou polaritu
	Značka CE vyjadřuje soulad s příslušnými směrnicemi EU, které se vztahují na tento výrobek.
	Bezpečnostní informace Návod k použití

COB-LED REFLEKTOR PALC 4 A3

● Úvod

Blahopřejeme Vám ke koupi nového výrobku. Rozhodli jste se pro kvalitní produkt. Návod k obsluze je součástí tohoto výrobku. Obsahuje důležité pokyny pro bezpečnost, použití a likvidaci. Před použitím výrobku se seznamte se všemi pokyny k obsluze a bezpečnostními pokyny. Používejte výrobek jen popsaným způsobem a na uvedených místech. Při předání výrobku třetí osobě předejte i všechny podklady.

● Zamýšlené použití

Tento produkt je určen pro normální použití. Tento produkt je vhodný pro vnitřní a venkovní umístění, např. ve skladu nebo při kempování. Tento produkt je určen k použití jen v uvedených oblastech, není určen ke komerčnímu využívání.

- Tento výrobek není vhodný jako vnitřní osvětlení místností v domácnosti.

● Popis součástí

1 LED bodové světlo
2 Kryt přihrádky na baterie
3 Přihrádka na baterii
4 Baterie (typ AA)
5 Vypínač
6 Rukojeť
7 Kloub
8 Rozkládací stojánek (pouze pro HG10680A)

● Technické údaje

LED:	1 x COB LED
Výkon:	13 W
Baterie:	4 x 1,5V⎓, alkalická baterie AA (součást dodávky)
Stupeň ochrany:	IP44 (odolnost proti stříkající vodě)
Doba svícení:	
Max. jas (100 %):	přibl. 5 hodin

● Obsah dodávky

1 COB-LED reflektor
4 Baterie
1 Návod k použití

Bezpečnostní upozornění

V PŘÍPADĚ POŠKOZENÍ Z DŮVODU NEDODRŽENÍ TOHOTO NÁVODU K POUŽITÍ PROPADÁ ZÁRUKA!

- Tento produkt mohou používat děti od 8 let a také osoby s omezenými fyzickými, senzorickými nebo mentálními schopnostmi nebo nedostatečnými zkušenostmi a/nebo znalostmi, pokud jsou pod dohledem nebo jsou instruovány v bezpečném používání produktu a chápou související rizika. Zabraňte dětem, aby si hrály s tímto produktem. Čištění a uživatelskou údržbu nesmí provádět děti bez dozoru.
- Pokud je produkt poškozený, nepoužívejte jej.
- V žádném případě neponořujte tento produkt do vody nebo jiných tekutin!
- Žárovky LED nelze vyměnit.
- Jestliže LED po skončení životnosti přestanou svítit, je nutné vyměnit celý produkt.
- Nedívejte se přímo do světla produktu, aby se zabránilo poškození zraku.
- Třída ochrany IP44 je zaručena pouze v případě, když je kryt přihrádky baterií 2 řádně uzavřen.

Bezpečnostní pokyny pro baterie / nabíjecí baterie

- **HROZÍ NEBEZPEČÍ OHROŽENÍ ŽIVOTA!** Uchovávejte baterie/nabíjecí baterie mimo dosah dětí. Dojde-li k náhodnému spolknutí, ihned vyhledejte lékařskou pomoc.

- Spolknutí může vést k popáleninám, perforaci měkkých tkání a smrti. K vážným popáleninám může dojít do 2 hodin od spolknutí.
- **NEBEZPEČÍ VÝBUCHU!** V žádném případě nenabíjejte nenabíjecí baterie. Baterie / nabíjecí baterie nezkratujte ani neotevírejte. Mohlo by dojít k přehřívání, požáru nebo výbuchu.
- V žádném případě nevhazujte baterie/nabíjecí baterie do vody ani do ohně.
- Nevystavujte baterie/dobíjecí baterie mechanickému zatížení.

Nebezpečí vytečení baterií/nabíjecích baterií

- Vyhněte se extrémním okolním podmínkám a teplotám, které by mohly negativně ovlivnit baterie/nabíjecí baterie, například radiátory nebo přímé sluneční záření.
- Dojde-li k vytečení baterií / nabíjecích baterií, zabraňte kontaktu chemikálií s pokožkou, očima a sliznicemi! Postižená místa ihned opláchněte pitnou vodou a vyhledejte lékařskou pomoc!
- **POUŽÍVEJTE OCHRANNÉ RUKAVICE!** Vyteklé nebo poškozené baterie/nabíjecí baterie mohou při kontaktu způsobit popálení pokožky. Pokud k takovému případu dojde, vždy noste ochranné rukavice.
- Dojde-li k vytečení baterií / nabíjecích baterií, ihned je vyjměte z produktu, aby se zabránilo poškození.
- Používejte pouze baterie/nabíjecí baterie stejného typu. Nekombinujte staré a nové baterie/nabíjecí baterie.
- Nebudete-li produkt delší dobu používat, vyjměte baterie/nabíjecí baterie.

Nebezpečí poškození produktu

- Používejte pouze stanovený typ baterie/nabíjecí baterie!
- Vložte baterie/nabíjecí baterie podle značek polarity (+) a (-) na baterii/nabíjecí baterii a na produktu.
- Před vložením očistěte kontakty baterie / nabíjecí baterie a kontakty v přihrádce suchým hadříkem nepouštějícím vlákna nebo vatovým tamponem!
- Vybité baterie / nabíjecí baterie ihned vyjměte z produktu.

● Před použitím

Poznámka: Z produktu odstraňte veškerý obalový materiál.

● Vložení / výměna baterií

- Povolte šroub na krytu prostoru pro baterie 2.
- Rukou otevřete kryt přihrádky baterií 2.
  Poznámka: V případě potřeby složte rozkládací stojánek 8, abyste získali přístup ke krytu přihrádky baterií 2 (pouze HG10680A).
- Vložte čtyři baterie 1,5V⎓, AA 4 do přihrádky baterií 3. Při vkládání baterií dodržte správnou polaritu 4. Ta je uvedena v přihrádce baterií 3.
- Zavřete přihrádku baterií 3 zacvaknutím krytu přihrádky 2 na místo (viz obr. B a C).
- Utáhněte šroub na krytu prostoru pro baterie 2.

● Světelné funkce

Tento produkt lze používat ve 3 různých režimech. Tyto režimy lze vybírat opakovaným stisknutím vypínače 5:

1 stisknutí: LED bodové světlo 1 svítí v režimu „max. jas (100 %)".

2 stisknutí: LED bodové světlo 1 svítí v „úsporném režimu (50 %)".

3 stisknutí: LED bodové světlo 1 bliká v režimu „majáku".

4 stisknutí: Vypnutí světla.

Poznámka: Ve všech režimu když je LED bodové světlo 1 v provozu déle než 5 sekund, po stisknutí vypínače 5 se LED bodové světlo 1 přímo vypne.

● Používání

Poznámka: Před instalací produktu chraňte citlivé povrchy.

Pouze pro model A:

- Uchopte kloub 7 a nastavte úhel upevnění rozkládacího stojánku 8, poté umístěte produkt do požadované polohy (viz obr. D). Nenastavujte úhel upevnění více než 90° (viz obr. D), jinak by se produkt mohl převrátit.
- Rozložte rozkládací stojánek 8 dozadu a přidržováním rukojeti 6 osvětlete požadované místo (viz obr. E).
- K zavěšení produktu na požadované místo můžete také použít rukojeť 6, např. na nástěnný hák.
  Poznámka: Ujistěte se, že příslušné závěsné zařízení (např. nástěnný hák) unese hmotnost produktu (cca 360 g).

Pouze pro model B:

- Otočte rukojeť 6 a upevněte produkt v požadované poloze. Rukojeť 6 lze otočit o cca 180° a použít ji jako rukojeť nebo stojan (viz obr. D).
- K zavěšení produktu na požadované místo můžete také použít rozkládací stojánek 8, např. na nástěnný hák.
  Poznámka: Ujistěte se, že příslušné závěsné zařízení (např. nástěnný hák) unese hmotnost produktu (cca 260 g).

● Čištění a údržba

- V žádném případě nepoužívejte tekutiny nebo čističe, které by mohly produkt poškodit.
- Vnější plochu tohoto produktu lze čistit měkkým, suchým hadříkem. Pro odstranění silnějších nečistot použijte mírně navlhčený hadřík.

● Zlikvidování

Obal se skládá z ekologických materiálů, které můžete zlikvidovat prostřednictvím místních sběren recyklovatelných materiálů.

Při třídění odpadu se řiďte podle označení obalových materiálů zkratkami (a) a čísly (b), s následujícím významem: 1–7: umělé hmoty / 20–22: papír a lepenka / 80–98: složené látky.

Výrobek:

Výrobek vč. příslušenství a obalové materiály jsou recyklovatelné a podléhají rozšířené odpovědnosti výrobce. Likvidujte je odděleně podle ilustrovaných Info-tri (informace o třídění), abyste mohli lépe nakládat s odpady. Logo Triman platí jen pro Francii.

O možnostech likvidace vysloužilých zařízení se informujte u správy vaší obce nebo města.

V zájmu ochrany životního prostředí vysloužilý výrobek nevyhazujte do domovního odpadu, ale předejte k odborné likvidaci. O sběrnách a jejich otevíracích hodinách se můžete informovat u příslušné správy města nebo obce.

Vadné nebo vybité baterie resp. akumulátory se musí recyklovat. Baterie, akumulátory i výrobek odevzdejte zpět do nabízených sběren.

Ekologické škody v důsledku chybné likvidace baterií / akumulátorů!

Před odstraněním výrobku do odpadu z něho vyjměte baterie resp. akumulátorový balíček.

Baterie / akumulátory se nesmí zlikvidovat v domácím odpadu. Mohou obsahovat jedovaté těžké kovy a musí se zpracovávat jako zvláštní odpad. Chemické symboly těžkých kovů: Cd = kadmium, Hg = rtuť, Pb = olovo. Proto odevzdejte opotřebované baterie / akumulátory u komunální sběrny.

● Záruka

Výrobek byl vyroben podle přísných směrnic kvality a před dodáním pečlivě otestován. V případě materiálních nebo výrobních vad máte zákonná práva vůči prodejci výrobku. Vaše zákonná práva nejsou níže uvedenou zárukou nijak omezená.

Záruka na tento výrobek je 3 roky od data zakoupení. Záruční doba začíná dnem zakoupení. Originál dokladu o zakoupení si uschovejte na bezpečném místě, protože tento doklad je vyžadován jako doklad o koupi.

Jakékoli poškození nebo závady, které se vyskytly již v okamžiku nákupu, musí být nahlášeny ihned po vybalení výrobku.

Pokud se u výrobku během 3 let od data zakoupení projeví vada materiálu nebo výrobní vada, pak vám ho podle naší volby bezplatně opravíme nebo vyměníme. Záruční doba

se po uznané reklamaci neprodlužuje. To platí také pro vyměněné a opravené díly.

Tato záruka je neplatná, pokud byl výrobek poškozený nebo nesprávně používaný anebo udržovaný.

Záruka se kryje na materiálové a výrobní vady. Tato záruka se nevztahuje na díly výrobku, které podléhají běžnému opotřebení, a tím platí jako opotřebitelné díly (např. baterie, hadice, inkoustové barevné patrony), ani se nevztahuje na poškození rozbitných dílů, např. spínačů nebo dílů ze skla.

● Postup v případě uplatňování záruky

V zájmu rychlého zpracování Vašeho požadavku se řiďte následujícími pokyny:

Pro všechny požadavky si uschovejte pokladní stvrzenku jako doklad o nákupu a číslo položky (např. IAN 465734_2404).

Číslo položky najdete na typovém štítku, je vyryto na výrobku, je uvedeno na titulní stránce Vašeho návodu (vlevo dole) nebo je na nálepce na zadní nebo spodní straně výrobku.

Při poruchách funkce nebo jiných závadách nejdříve kontaktujte telefonicky nebo e-mailem níže uvedené servisní oddělení.

Na adresu servisu, kterou Vám sdělíme, můžete zdarma odeslat pouze výrobek, který byl zaznamenaný jako vadný, a to spolu s pokladním dokladem (stvrzenkou), popisem závady a uvedením doby, kdy k závadě došlo.

Na stránkách parkside-diy.com najdete tuto a celou řadu dalších příruček k nahlédnutí a ke stažení. Pomocí tohoto QR kódu se dostanete přímo na stránky parkside-diy.com. Vyberte svou zemi a vyhledejte návod k obsluze pomocí formuláře k vyhledávání. Zadáním čísla položky (IAN) 465734_2404 se dostanete k návodu k obsluze Vašeho výrobku.

PDF ONLINE
parkside-diy.com

● Servis

Servis Česká republika
Tel.: 800600632
E-Mail:owim@lidl.cz

CE IP44

Zoznam použitých piktogramov	
	Jednosmerný prúd/jednosmerné napätie
	Tento výrobok je vhodný na použitie vo vnútornom a vonkajšom prostredí.
	Hlavný vypínač
	Batérie sú súčasťou balenia
IP 44	Odolnosť voči špliechaniu
	Teplota farieb: 6500K
	Svetelný tok (maximálny jas): približne 500lm
	Uchovávajte mimo dosahu detí
	Nelikvidujte v ohni

	Nevkladajte nesprávne
	Nedeformujte/nepoškodzujte
	Neotvárajte/nerozoberajte
	Nekombinujte rôzne typy a značky
	Nemiešajte nové a použité
	Nenabíjajte
	Uchovávajte mimo vody a nadmernej vlhkosti
	Neskratujte

	Vkladajte správne
	Značka CE uvádza zhodu s príslušnými smernicami EÚ platnými pre tento výrobok.
	Bezpečnostné informácie Návod na používanie

COB-LED REFLEKTOR PALC 4 A3

● Úvod

Blahoželáme Vám ku kúpe Vášho nového výrobku. Rozhodli ste sa pre veľmi kvalitný výrobok. Návod na obsluhu je súčasťou tohto výrobku. Obsahuje dôležité upozornenia týkajúce sa bezpečnosti, používania a likvidácie. Skôr ako začnete výrobok používať, oboznámte sa so všetkými pokynmi k obsluhe a bezpečnosti. Výrobok používajte iba v súlade s popisom a v uvedených oblastiach používania. V prípade postúpenia výrobku ďalším osobám odovzdajte aj všetky dokumenty patriace k výrobku.

● Určené použitie

Tento výrobok je určený na bežné používanie. Tento výrobok je vhodný na umiestnenie vnútri aj vonku, napr. v komore alebo v kempingovom stane. Výrobok nie je určený na komerčné použitie ani na použitie v iných aplikáciách.

- Tento výrobok je nie je vhodný na osvetlenie miestností v domácnosti.

● Popis jednotlivých častí

1 LED bodové svietidlo
2 Kryt priehradky pre batérie
3 Priehradka pre batériu
4 Batéria (typ AA)
5 Hlavný vypínač
6 Rukoväť
7 Spojka
8 Výklopný stojan (platí iba pre HG10680A)

● Technické údaje

LED indikátor:	COB LED svietidlo, 1 ks
Výkon:	13 W
Batérie:	1,5V⎓, 4 ks, alkalická batéria AA (súčasť balenia)
Stupeň ochrany:	IP44 (odolnosť voči špliechajúcej vode)
Doba svietenia:	
Max. jas (100 %):	približne 5 hodín

● Obsah dodávky

COB-LED reflektor, 1 ks
Batérie, 4 ks
1 Návod na používanie

Bezpečnostné upozornenia

POŠKODENIE PRI NEDODRŽANÍ TOHTO NÁVODU NA POUŽÍVANIE BUDE VIESŤ K ZRUŠENIU ZÁRUKY.

- Tento výrobok smú používať deti vo veku 8 rokov a staršie, ako aj osoby so zníženými fyzickými, zmyslovými alebo duševnými schopnosťami alebo nedostatkom skúseností a/alebo znalostí, pokiaľ je pre ne zabezpečený dozor alebo zaškolenie ohľadom používania výrobku bezpečným spôsobom a pokiaľ rozumejú rizikám spojeným s jeho používaním. Je potrebné dohliadnuť na to, aby sa deti s týmto výrobkom nehrali. Čistenie a používateľskú údržbu by nemali vykonávať deti bez dozoru.
- Nepoužívajte výrobok, ak poškodený.
- Nikdy neponárajte výrobok do vody ani iných kvapalín!
- LED diódy sa nedajú vymeniť.
- Ak LED diódy zlyhajú na konci svojej životnosti, musí sa vymeniť celý výrobok.
- Nepozerajte sa priamo do svetla tohto výrobku, pretože to môže byť škodlivé pre zrak.
- Trieda ochrany IP44 môže byť zaručená iba vtedy, keď je kryt priehradky pre batérie 2 správne zatvorený.

Bezpečnostné pokyny týkajúce sa batérií/nabíjateľných batérií

- **OHROZENIE ŽIVOTA!** Batérie/nabíjateľné batérie uchovávajte mimo dosahu detí. Ak dôjde k náhodnému prehltnutiu, ihneď vyhľadajte lekársku pomoc.

- Prehltnutie môže viesť k poleptaniu, perforácii mäkkého tkaniva a usmrteniu. Závažné poleptanie sa môže objaviť v priebehu 2 hodín od požitia.
- **NEBEZPEČENSTVO VÝBUCHU!** Nikdy nenabíjajte nenabíjateľné batérie. Batérie/nabíjateľné batérie neskratujte ani ich neotvárajte. Mohlo by dôjsť k prehriatiu, vzniku požiaru alebo výbuchu.
- Batérie/nabíjateľné batérie nikdy nehádžte do ohňa ani do vody.
- Nikdy nevyvíjajte mechanické zaťaženie na batérie/nabíjateľné batérie.

Riziko úniku elektrolytu z batérií/nabíjateľných batérií

- Vyhýbajte sa extrémnym podmienkam a teplotám okolitého prostredia, ktoré by mohli mať vplyv na batérie/nabíjateľné batérie, napr. radiátory/priame slnečné svetlo.
- Ak došlo k úniku elektrolytu z batérií/nabíjateľných batérií, vyhýbajte sa kontaktu tejto chemikálie s pokožkou, očami a sliznicami! Postihnuté miesta ihneď opláchnite pitnou vodou a vyhľadajte lekársku pomoc!
- **POUŽÍVAJTE OCHRANNÉ RUKAVICE!** Batérie/nabíjateľné batérie s uniknutým elektrolytom alebo poškodené batérie/nabíjateľné batérie môžu pri kontakte s pokožkou spôsobiť poleptanie. Vždy používajte vhodné ochranné rukavice, ak sa takáto udalosť vyskytne.
- V prípade úniku elektrolytu z batérií/nabíjateľných batérií ich ihneď vyberte z výrobku, aby nedošlo k poškodeniu.

- Používajte len rovnaký typ batérií/nabíjateľných batérií. Nemiešajte použité a nové batérie/nabíjateľné batérie.
- Vyberte batérie/nabíjateľné batérie, ak sa výrobok nebude dlhší čas používať.

Riziko poškodenia výrobku

- Používajte len určený typ batérií/nabíjateľných batérií!
- Vložte batérie/nabíjateľné batérie podľa označenia polarity (+) a (-) na batérii/nabíjateľnej batérii a na výrobku.
- Pred vložením použite na vyčistenie kontaktov na batérii/nabíjateľnej batérii a v priestore pre batériu suchú handričku, ktorá neuvoľňuje vlákna, alebo vatový tampón!
- Vybité batérie/nabíjateľné batérie ihneď vyberte z výrobku.

● Pred použitím

Poznámka: Odstráňte všetky baliace materiály z výrobku.

● Vkladanie/výmena batérií

- Uvoľnite skrutku na kryte priestoru pre batérie 2.
- Rukou otvorte kryt na priehradke pre batérie 2.
  Poznámka: Ak je to potrebné, vyklopte stojan 8, aby ste dosiahli na kryt priehradky pre batérie 2 (platí iba pre HG10680A).
- Do priehradky pre batérie 3 vložte 1,5V⎓ batérie veľkosti AA 4. Pri vkladaní batérií 4 dbajte na správnu polaritu. Vyznačená je v priehradke pre batérie 3.

- Priehradku pre batérie 3 zatvorte zacvaknutím krytu na priehradku pre batérie 2 na mieste (pozrite si Obr. B a C).
- Utiahnite skrutku na kryte priestoru pre batérie 2.

● Funkcie svietidla

Tento výrobok sa môže prevádzkovať v 3 rôznych režimoch. Tieto režimy vyberajte opakovaným stláčaním vypínača 5:

Stlačením 1-krát: LED bodové svietidlo 1 sa rozsvieti v režime „max. jasu (100 %)".

Stlačením 2-krát: LED bodové svietidlo 1 sa rozsvieti v „režime úspory energie (50 %)".

Stlačením 3-krát: LED bodové svietidlo 1 bliká v „režime blikajúceho svetla".

Stlačením 4-krát: Vypnite svietidlo.

Poznámka: Keď LED bodové svietidlo 1 svieti v každom režime dlhšie ako 5 sekúnd, stlačením vypínača 5 sa LED bodové svietidlo 1 priamo vypne.

● Prevádzka

Poznámka: Pred inštaláciou výrobku založte chrániče na citlivé miesta.

Platí iba pre modely A:

- Pridržte spojku 7 a nastavte upevňovací uhol výklopného stojana 8 a potom výrobok umiestnite do požadovanej polohy (pozrite si Obr. D). Upevňovací uhol

nenastavujte na viac ako 90° (pozrite si Obr D), pretože v opačnom prípade sa výrobok môže prevrátiť.
- Výklopný stojan 8 sklopte dozadu a držaním svietidla za rukoväť 6 osvetľujte požadovanú oblasť (pozrite si Obr. E).
- Výrobok môžete zavesiť na požadované miesto aj pomocou rukoväte 6, napr. na háčik na stene.
  Poznámka: Uistite sa, že príslušné závesné zariadenie (napr. háčik na stene) unesie hmotnosť výrobku (približne 360 g).

Platí iba pre modely B:

- Rukoväť otočte 6 a výrobok upevnite do požadovanej polohy. Rukoväť sa dá otočiť 6 približne o 180° a môže sa používať ako rukoväť alebo stojan (pozrite si Obr. D).
- Výrobok môžete zavesiť na požadované miesto aj pomocou výklopného stojana 8, napr. na háčik na stene.
  Poznámka: Uistite sa, že príslušné závesné zariadenie (napr. háčik na stene) unesie hmotnosť výrobku (približne 260 g).

● Čistenie a starostlivosť

- Nikdy nepoužívajte kvapaliny ani čistiace prostriedky, pretože by poškodili výrobok.
- Výrobok by sa mal čistiť len zvonka pomocou mäkkej suchej handričky. Na odstránenie odolnej špiny použite mierne navlhčenú handričku.

● Likvidácia

Obal pozostáva z ekologických materiálov, ktoré môžete odovzdať na miestnych recyklačných zberných miestach.

Všímajte si prosím označenie obalových materiálov pre triedenie odpadu, sú označené skratkami (a) a číslami (b) s nasledujúcim významom: 1–7: Plasty / 20–22: Papier a kartón / 80–98: Spojené látky.

Výrobok:

Výrobok vr. príslušenstva a obalové materiály sú recyklovateľné a podliehajú rozšírenej zodpovednosti výrobcu.
Pre lepšie spracovanie odpadu ich zlikvidujte oddelene podľa obrázkov Info-tri (informácie o triedení).
Triman-Logo platí iba pre Francúzsko.

O možnostiach likvidácie opotrebovaného výrobku sa môžete informovať na Vašej obecnej alebo mestskej správe.

Ak výrobok doslúžil, v záujme ochrany životného prostredia ho neodhoďte do domového odpadu, ale odovzdajte na odbornú likvidáciu. Informácie o zberných miestach a ich otváracích hodinách získate na Vašej príslušnej správe.

Defektné alebo použité batérie / akumulátorové batérie sa musia recyklovať. Batérie / akumulátorové batérie a / alebo výrobok odovzdajte prostredníctvom dostupných zberných stredísk.

Nesprávna likvidácia batérií / akumulátorových batérií ničí životné prostredie!

Pred likvidáciou vyberte batérie / akumulátorové batérie z výrobku.
Batérie / akumulátorové batérie sa nesmú likvidovať spolu s domovým odpadom. Môžu obsahovať jedovaté ťažké kovy a je potrebné zaobchádzať s nimi ako s nebezpečným odpadom. Chemické značky ťažkých kovov sú nasledovné: Cd = kadmium, Hg = ortuť, Pb = olovo. Opotrebované batérie / akumulátorové batérie preto odovzdajte v komunálnej zberni.

● Záruka

Výrobok bol starostlivo vyrobený v súlade s prísnymi smernicami kvality a pred dodaním dôkladne otestovaný. V prípade materiálových alebo výrobných chýb máte zákonné práva voči predajcovi výrobku. Vaše zákonné práva nie sú žiadnym spôsobom obmedzené našou zárukou uvedenou nižšie.

Záruka na tento výrobok je 3 roky od dátumu nákupu. Záručná doba začína plynúť dátumom kúpy. Originál dokladu o kúpe si uschovajte na bezpečnom mieste, pretože tento doklad je potrebný ako dôkaz o kúpe.

Akékoľvek poškodenie alebo nedostatky prítomné už v čase nákupu je potrebné nahlásiť ihneď po vybalení výrobku.

Ak sa v priebehu 3 rokov od dátumu zakúpenia preukáže, že výrobok vykazuje chyby materiálu alebo spracovania, podľa vlastného uváženia Vám ho bezplatne opravíme alebo vymeníme. Záručná doba sa na základe poskytnutej záručnej reklamácie nepredlžuje. To platí aj pre vymenené alebo opravené diely.

Táto záruka je neplatná, ak bol výrobok poškodený alebo nesprávne používaný alebo udržiavaný.

Záruka sa vzťahuje na chyby materiálu a výrobné chyby. Táto záruka sa nevzťahuje na časti výrobku, ktoré podliehajú bežnému opotrebovaniu, a preto sa považujú za opotrebovateľné diely (napr. batérie, nabíjateľné batérie, hadice, atramentové kazety), ani na poškodenie krehkých častí, napr. spínačov alebo častí zo skla.

● Postup v prípade poškodenia v záruke

Na zabezpečenie rýchleho spracovania svojej žiadosti postupujte podľa ďalej uvedených pokynov:

Pre všetky otázky majte pripravený pokladničný lístok a číslo výrobku (napr. IAN 465734_2404) ako doklad o kúpe.

Číslo výrobku nájdete na typovom štítku výrobku, gravúre výrobku, titulnej strane návodu (vľavo dole) alebo na nálepke na zadnej alebo spodnej strane výrobku.

Pri výskyte funkčných porúch alebo iných nedostatkov sa najprv telefonicky alebo e-mailom obráťte na ďalej uvedené servisné oddelenie.

Výrobok označený ako chybný potom môžete bezplatne zaslať na poskytnutú servisnú adresu, pričom priložte doklad o kúpe (pokladničný lístok) a uveďte, v čom spočíva nedostatok a kedy sa vyskytol.

Na stránke parkside-diy.com si môžete stiahnuť túto a mnohé ďalšie príručky. Týmto QR kódom sa dostanete priamo na parkside-diy.com. Vyberte svoju krajinu a pomocou vyhľadávacej masky vyhľadajte návody na obsluhu. Zadaním čísla výrobku (IAN) 465734_2404 sa dostanete na návod na obsluhu pre svoj výrobok.

PDF ONLINE
parkside-diy.com

● Servis

Servis Slovensko
Tel.: 0800 008158
E-pošta: owim@lidl.sk

CE IP44

Lista de pictogramas utilizados	
	Voltaje y corriente continuos
	Este producto es adecuado para uso en interiores y exteriores.
	ENCENDIDO Y APAGADO
	Pilas incluidas
IP 44	A prueba de salpicaduras
	Temperatura de color: 6500K
	Flujo luminoso (brillo máximo): 500lm aprox.
	Mantener fuera del alcance de los niños
	No arrojar al fuego

	No insertar incorrectamente
	No deformar/dañar
	No abrir/desmontar
	No combinar tipos y marcas diferentes
	No mezclar pilas nuevas y usadas
	No cargar
	Mantener alejado del agua y la humedad excesiva
	No cortocircuitar

	Insertar correctamente
	La marca CE indica la conformidad con las directivas de la UE aplicables a este producto.
	Información de seguridad Instrucciones de uso

FOCO DE LEDES COB PALC 4 A3

● Introducción

Enhorabuena por la adquisición de su nuevo producto. Ha optado por un producto de alta calidad. El manual de instrucciones forma parte de este producto. Contiene importantes indicaciones sobre seguridad, uso y eliminación. Antes de usar el producto, familiarícese con todas las indicaciones de manejo y de seguridad. Utilice el producto únicamente como se describe a continuación y para las aplicaciones indicadas. Adjunte igualmente toda la documentación en caso de entregar el producto a terceros.

● Uso previsto

Este producto está diseñado para un uso normal. Este producto es adecuado para colocarse en interiores y exteriores, por ejemplo, en un almacén un para actividades de acampada. El producto no está diseñado para uso comercial o para utilizarse en otras aplicaciones.

- Este producto no es adecuado para la iluminación de estancias domésticas.

Descripción de las piezas

1 Foco LED
2 Tapa del compartimento de las pilas
3 Compartimento de las pilas
4 Pila (tipo AA)
5 Botón ENCENDER Y APAGAR
6 Asa
7 Articulación
8 Soporte plegable (solo para el modelo HG10680A)

Datos técnicos

LED:	1 x LED COB
Potencia:	13W
Pilas:	4 x 1,5 V⎓, pila alcalina AA (incluida)

Grado de protección: IP44 (splashproof)

Tiempo de iluminación:

Brillo máximo (100 %): 5 horas aprox.

Contenido del paquete

1 Foco de ledes COB
4 Pilas
1 Conjunto de instrucciones de uso

Avisos de seguridad

¡LOS DAÑOS POR INCUMPLIMIENTO DE ESTAS INSTRUCCIONES DE USO ANULARÁN LA GARANTÍA!

- Este producto lo pueden utilizar niños de 8 años de edad y mayores, así como las personas con capacidades físicas, sensoriales o mentales reducidas o sin experiencia y/o conocimiento, siempre que estén supervisados o hayan recibido entrenamiento sobre el uso seguro del producto y comprendan los riesgos asociados. No permita que los niños jueguen con el producto. La limpieza y el mantenimiento del usuario no deben ser realizados por niños sin supervisión.
- No utilice el producto si está dañado.
- Nunca sumerja el producto en agua o en cualquier otro líquido.
- Los LED no se pueden reemplazar.
- Si los LED se estropean al final de su vida útil, se debe cambiar el producto por completo.
- No mire directamente a la luz del producto, ya que puede ser perjudicial para los ojos.
- La clase de protección IP44 solo se puede garantizar si la tapa del compartimento de las pilas 2 está bien cerrada.

Instrucciones de seguridad para las pilas y pilas recargables

- **¡PELIGRO PARA LA VIDA!** Mantenga las pilas y las pilas recargables fuera del alcance de los niños. Si se tragan por accidente, acuda a un médico inmediatamente.
- La deglución puede provocar quemaduras, perforación de tejidos blandos y la muerte. Se pueden producir quemaduras graves dentro de las dos horas posteriores a la ingestión.
- **¡PELIGRO DE EXPLOSIÓN!** Nunca recargue pilas no recargables. No cortocircuite las pilas ni las pilas recargables y no las abra. Si no sigue esta recomendación, se puede producir sobrecalentamiento, un incendio o un estallido.
- Nunca tire las pilas ni las pilas recargables al fuego o al agua.
- No ejerza cargas mecánicas sobre las pilas ni las pilas recargables.

Riesgo de fuga del líquido de las pilas o de las pilas recargables

- Evite condiciones y temperaturas medioambientales extremas, ya que podrían afectar a las pilas y a las pilas recargables, por ejemplo, radiadores y la luz solar directa.
- ¡Si el líquido de las pilas o las pilas recargables se ha fugado, evite que la piel, los ojos y las membranas mucosas entren en contacto o con los productos químicos! ¡Enjuague inmediatamente las zonas afectadas con agua fresca y acuda a un médico!
- **¡UTILIZAR GUANTES PROTECTORES!** Si las pilas o las pilas recargables presentan fugas o daños, se pueden producir quemaduras al entrar en contacto con la piel. Utilice guantes de protección adecuados en todo momento en tales casos.
- En el caso de que las pilas o pilas recargables presenten fugas de su líquido, retírelas inmediatamente del producto para evitar daños.
- Utilice solamente pilas o pilas recargables del mismo tipo. No mezcle pilas o pilas recargables usadas y nuevas.
- Quite las pilas o pilas recargables si no va a utilizar el producto durante un prolongado período de tiempo.

Riesgo de daños en el producto

- Utilice el tipo especificado de pila o pila recargable.
- Inserte las pilas o las pilas recargables conforme a las marcas de polaridad (+) y (-) que se encuentran en las mismas y en el producto.
- ¡Use un paño seco sin pelusa o un bastoncillo de algodón para limpiar los contactos de la pila o pila recargable y el compartimento de esta antes de insertarla!
- Retire las pilas o las pilas recargables gastadas del producto inmediatamente.

Antes del uso

Nota: Quite todo los materiales de embalaje del producto.

Insertar o cambiar las pilas

- Afloje el tornillo de la tapa del compartimento de la batería 2.
- Abra la tapa del compartimento de las pilas 2 con la mano.
  Nota: Si es necesario, levante el soporte desplegable 8 para llegar a la tapa del compartimento de las pilas 2 (solo para el modelo HG10680A).
- Inserte cuatro pilas de 1,5V⎓ de tipo AA 4 en el compartimento de las pilas 3. Asegúrese de que la polaridad sea la correcta cuando inserte las pilas 4. Esto se indica en el compartimento de las pilas 3.
- Cierre el compartimiento de las pilas 3 haciendo clic en la tapa de este 2 en su lugar (consulte las figuras B y C).
- Apriete el tornillo de la tapa del compartimento de la batería 2.

Funciones de la luz

El producto se puede utilizar en 3 modos diferentes. Seleccione cada uno de ellos presionando repetidamente el botón ENCENDIDO Y APAGADO 5:

Presionar 1 vez: El foco de LED 1 se enciende en el modo “Brillo máximo (100 %)”.

Presionar 2 veces: El foco de LED 1 se ilumina en el modo “Ahorro de energía (50 %)”.

Presionar 3 veces: El foco de LED 1 parpadea en el modo “Luz intermitente”.

Presionar 4 veces: La luz se apaga.

Nota: En cada modo, cuando el foco de LED 1 funciona durante más de 5 segundos, si presiona el botón ENCENDIDO Y APAGADO 5 dicho foco 1 directamente se apaga.

Operación

Nota: Proteja las superficies sensibles antes de instalar el producto.

Solo para el modelo A:

- Sostenga la articulación 7 y ajuste el ángulo de fijación del soporte plegable 8. A continuación, coloque el producto en la posición que desee (consulte la figura D). No ajuste el ángulo de fijación en un ángulo superior a 90° (consulte la figura D); de lo contrario, el producto podría volcarse.
- Doble el soporte plegable 8 hacia atrás y sujete el asa 6 para iluminar el área que desee (consulte la figura E).
- También puede usar el asa 6 para colgar el producto en la ubicación que desee, por ejemplo, en un gancho de pared.
  Nota: Asegúrese de que el dispositivo de suspensión correspondiente (por ejemplo, un gancho de pared) pueda soportar el peso del producto (360 g aproximadamente).

Solo para el modelo B:

- Gire el asa 6 y fije el producto en la posición que desee. El asa 6 se puede girar hacia arriba 180° aproximadamente y utilizarse como asa o como soporte (consulte la figura D).
- También puede usar el soporte plegable 8 para colgar el producto en la ubicación que desee, por ejemplo, en un gancho de una pared.
  Nota: Asegúrese de que el dispositivo de suspensión correspondiente (por ejemplo, un gancho de pared) pueda soportar el peso del producto (260 g aproximadamente).

Limpieza y mantenimiento

- No utilice nunca líquidos o agentes de limpieza, ya que dañarán el producto.
- El producto solo debe limpiarse por fuera con un paño suave y seco. Utilice un paño ligeramente humedecido para limpiar la sociedad más resistente.

Eliminación

El embalaje está compuesto por materiales no contaminantes que pueden ser desechados en el centro de reciclaje local.

Tenga en cuenta el distintivo del embalaje para la separación de residuos. Está compuesto por abreviaturas (a) y números (b) que significan lo siguiente: 1–7: plásticos / 20–22: papel y cartón / 80–98: materiales compuestos.

Producto:

El producto, incluidos los accesorios, y el material de embalaje son reciclables y están sujetos a la responsabilidad extendida del fabricante.
Deséchelos por separado siguiendo la información ilustrada de recogida selectiva para un mejor tratamiento de los residuos.
El logotipo Triman se aplica solo para Francia.

Para obtener información sobre las posibilidades de desecho del producto al final de su vida útil, acuda a la administración de su comunidad o ciudad.

Para proteger el medio ambiente no tire el producto junto con la basura doméstica cuando ya no le sea útil. Deséchelo en un contenedor de reciclaje. Diríjase a la administración competente para obtener información sobre los puntos de recogida de residuos y sus horarios.

Las pilas / baterías defectuosas o usadas deben ser recicladas. Recicle las pilas / baterías y / o el producto en los puntos de recogida adecuados.

¡Daños en el medio ambiente por un reciclaje indebido de las pilas / baterías!

Retire las baterías / paquete de pilas del producto antes de desecharlo.

Las pilas / baterías no deben eliminarse junto con los residuos domésticos. Estas pueden contener metales pesados tóxicos que deben tratarse conforme a la normativa aplicable a los residuos especiales. Los símbolos químicos de los metales pesados son: Cd = cadmio, Hg = mercurio, Pb = plomo. Las pilas / baterías deben reciclarse en un punto de recolección específico para ello.

Garantía

El producto ha sido fabricado según normas de calidad exigentes y ha sido probado minuciosamente antes de la entrega. En caso de fallos de material o de fabricación, dispone de derechos legales frente al vendedor del producto. Nuestra garantía mencionada a continuación no restringe sus derechos legales de ningún modo.

La garantía para este producto es de 3 años a partir de la fecha de compra. La garantía empieza el día de la fecha de compra. Conserve el justificante de compra original en un lugar seguro, ya que este documento es necesario para demostrar la compra.

Todos los daños o defectos ya presente en el momento de la compra deben informarse inmediatamente tras desembalar el producto.

Si el producto presenta defectos de material o fabricación en los 3 años a partir de la fecha de compra, lo repararemos o sustituiremos, según nuestra elección, gratuitamente para usted. El período de garantía no se extiende por una reclamación de garantía aprobada. Esto también es aplicable a las piezas sustituidas y reparadas.

La garantía pierde su validez si el producto se daña o se utiliza o mantiene de forma inadecuada.

La garantía cubre defectos de material y fabricación. Esta garantía no cubre las piezas del producto sujetas a un uso y desgaste normal y, por lo tanto, consideradas piezas de desgaste (por ej. pilas, baterías, mangueras, cartuchos de tinta) ni los daños a las piezas frágiles, por ej. interruptores o piezas de cristal.

Tramitación de la garantía

Para garantizar un procesamiento rápido de su consulta, por favor, siga las indicaciones siguientes:

Para cualquier consulta, tenga a mano el recibo y el número de artículo (p. ej. IAN 465734_2404) como justificante de compra.

Encontrará el número de articulo en la placa de características del producto, un gravado en el producto, la portada de las instrucciones (abajo a la izquierda) o el adhesivo en la parte posterior o inferior del producto.

Si se producen fallos de funcionamiento o cualquier otro defecto, contacte primero por teléfono o correo electrónico con el departamento de servicio mencionado a continuación.

Entonces podrá enviar gratuitamente para usted un producto registrado como defectuoso a la dirección de servicio que se le proporcione adjuntando la factura de compra (recibo) e indicando cuál es el defecto y cuándo tuvo lugar.

En parkside-diy.com puede visualizar y descargar este y muchos otros manuales. Con este código QR accede directamente a parkside-diy.com. Seleccione su país y busque los manuales de instrucciones a través de la máscara de búsqueda. Introduciendo el número de artículo (IAN) 465734_2404 accede al manual de instrucciones de su artículo.

PDF ONLINE
parkside-diy.com

Asistencia

ES **Asistencia en España**
Tel.: 900984948
E-Mail:owim@lidl.es

CE IP44

Liste over brugte piktogrammer	
	Jævnstrøm/spænding
	Dette produktet er kun beregnet til dekoration og indendørs brug.
	TÆND/SLUK
	Batteri medfølger
IP44	Stænksikker
	Farvetemperatur: 6500K
	Lysstrøm (maks. lysstyrke): Ca. 500 lm
	Skal holdes ud af børns rækkevidde
	Må ikke brændes ved bortskaffelse
	Skal sættes rigtigt i
CE	CE-mærket indikerer at produktet er i overensstemmelse med relevante EU-direktiver gældende for produktet.
	Sikkerhedsoplysninger Brugsanvisning

	Må ikke sættes forkert i
	Må ikke deformeres/beskadiges
	Må ikke åbnes/skilles ad
	Brug ikke dele fra forskellige producenter eller mærker
	Nye og brugte må ikke bruges sammen
	Må ikke oplades
	Skal holdes væk fra vand og høj fugt
	Må ikke kortsluttes

COB LED PROJEKTØR PALC 4 A3

Indledning

Hjerteligt tillykke med købet af deres nye produkt.
Du har besluttet dig for et produkt af høj kvalitet.
Brugervejledningen er en del af dette produkt. Den indeholder vigtige informationer om sikkerhed, brug og bortskaffelse. Gør dig inden ibrugtagning af produktet fortrolig med alle betjenings- og sikkerhedsanvisninger. Benyt kun produktet som beskrevet og til de oplyste formål. Videregiv alle papirer, hvis du giver produktet videre til tredjemand.

Tiltænkt brug

Dette produktet er beregnet til normal brug. Dette produkt er beregnet til indendørs og udendørs brug, fx på et lager eller ved camping. Produktet er ikke beregnet til erhvervsmæssig brug eller til brug på andre måder end dets tilsigtede formål.

- Dette produkt er ikke beregnet til belysning i hjemmet.

Beskrivelse af delene

1 LED-spotlys
2 Dæksel til batterirum
3 Batterirum
4 Batteri (type AA)
5 Tænd/sluk-knap
6 Håndtag
7 Led
8 Foldbar stativ (kun på modellen HG10680A)

Tekniske data

LED:	1 x COB LED
Strøm:	13W
Batterier:	4 x 1,5V⎓, alkalisk batteri AA (medfølger)
Beskyttelsesgrad:	IP44 (stænksikker)

Belysningstid:

Maks. lysstyrke (100 %): Ca. 5 timer

Leveringsomfang

1 COB LED-projektør
4 Batterier
1 Brugsvejledninger

Sikkerhedsbemærkninger

SKADE SOM FØLGE AF MANGLENDE OVERHOLDELSE AF DISSE BRUGSVEJLEDNInGER UGYLDIGGØR GARANTIEN!

- Dette produkt må bruges af børn fra 8 år, samt personer med reducerede fysiske, følelsesmæssige eller mentale evner, eller personer med mangel på erfaring med og/eller kendskab til produktet, så længe de er under opsyn, eller er blevet vejledt i, hvordan produktet bruges sikkert, og forstår risikoen ved at bruge det. Børn må ikke lege med produktet. Børn må ikke udføre rengørings- eller vedligeholdelsesarbejde uden opsyn.
- Brug ikke produktet, hvis det er beskadiget.
- Produktet må aldrig nedsænkes i vand eller andre væsker.
- LED-lysene kan ikke skiftes.
- Hvis LED-lysene holder op med at virke, skal hele produktet skiftes.
- Kik ikke direkte ind i lyset, da det kan være skadeligt for øjnene.
- Produktet har kun en beskyttelsesklasse IP44, når batterirummets dæksel 2 lukkes ordentligt.

Sikkerhedsinstruktioner til batterier/genopladelige batterier

- **LIVSFARILGT!** Batterier/genopladelige batterier skal holdes ude af børns rækkevidde. Hvis en del sluges ved et uheld, skal du straks søge lægehjælp.

- Indtagelse kan føre til forbrændinger, perforering af blødt væv og dødsfald. Alvorlige forbrændinger kan forekomme inden for 2 timer efter indtagelse.
- **FARE FOR EKSPLOSION!** Almindelige batterier må aldrig genoplades. Batterier/genopladelige batterier må ikke kortsluttes og/eller åbnes. Det kan føre til overophedning, brand eller sprængning.
- Batterier/genopladelige batterier må aldrig kastes på ild eller i vand.
- Batterier og genopladelige batterier må ikke udsættes for mekaniske belastninger.

Risiko for lækage fra batterier/genopladelige batterier

- Undgå ekstreme miljøforhold og temperaturer, som kan påvirke batterier/genopladelige batterier, f.eks. radiatorer/direkte sollys.
- Hvis batterier/genopladelige batterier har lækket, skal du undgå at hud, øjne og slimhinder kommer i kontakt med kemikalierne! Skyl straks de berørte områder med rent vand og søg lægehjælp!
- **BRUG BESKYTTELSESHANDSKER!** Lækkende eller ødelagte batterier/genopladelige batterier kan forårsage forbrændinger, hvis de kommer i kontakt med huden. Brug altid egnede beskyttelseshandsker, hvis en sådan hændelse skulle opstå.
- Hvis batterier eller genopladelige batterier begynder at lække, skal du straks tage dem ud af produktet for at forhindre skade.

- Brug kun den samme type batterier/genopladelige batterier. Bland ikke gamle og nye batterier.
- Fjern batterier/genopladelige batterier, hvis produktet ikke skal bruges i længere tid.

Risiko for beskadigelse af produktet

- Brug kun den specificerede type af batterier/genopladelige batterier.
- Sæt batterier/genopladelige batterier i enheden i henhold til polaritetsmærkerne (+) og (-) på batteriet/genopladelige batteri og produktet.
- Brug en tør fnugfri klud eller vatpind til at rengøre kontaktene på batteriet/genopladelige batteri og i batterirummet inden batterierne sættes i!
- Tag straks brugte batterier/genopladelige batterier ud af produktet.

Inden brug

Bemærk: Fjern alle emballeringsmaterialer fra produktet.

Isættelse/udskiftning af batterierne

- Løsn skruen i dæksel på batterikammeret 2.
- Åbn dækslet til batterirummet 2 med hånden.
  Bemærk: Fold stativet op 8 for, at nå til batterirummets dæksel 2 (kun på modellen HG10680A).
- Sæt fire 1,5V⎓, AA-batterier 4 i batterirummet 3. Sørg for at batterierne vender rigtigt, når de sættes i 4. Dette er angivet i batterirummet 3.

- Luk batterirummet 3 ved, at trykke dækslet 2 på plads, indtil du hører et klik (se fig. B og C).
- Spænd skruen i dæksel på batterikammeret 2.

Lysfunktioner

Produktet har 3 indstillinger. Disse kan vælges ved, at trykke gentagne gange på tænd/sluk-knappen 5:

Tryk 1 x: LED-spotlyset 1 lyser på den højeste lysstyrke (100 %).

Tryk 2 x: LED-spotlyset 1 lyser på energisparefunktionen (50 %).

Tryk 3 x: LED-spotlyset 1 blinker på blinkefunktionen.

Tryk 4 x: Slukker lyset.

Bemærk: Når LED-spotlyset 1 lyser i over 5 sekunder, og der trykkes på tænd/sluk-knappen 5, slukker LED-spotlyset 1, uanset hvilken indstilling det står på.

Brug

Bemærk: Beskyt de følsomme overflader, før produktet monteres.

Kun på model A:

- Hold i leddet 7 og juster vinklen på stativet 8. Sæt derefter produktet i den ønskede position (se fig. D). Juster ikke lyset mere end 90° (se fig. D), da det eller kan vælte.

- Fold stativet 8 bagud, og hold i håndtaget 6 for, at oplyse det ønskede område (se fig. E).
- Du kan også bruge håndtaget 6 til, at hænge produktet på det ønskede sted, fx på en vægkrog.
  Bemærk: Sørg for, at ophænget (fx en vægkrog) kan holde produktets vægt (ca. 360 g).

Kun på model B:

- Drej håndtaget 6 og spænd produktet fast i den ønskede position. Håndtaget 6 kan drejes op ca. 180°, og det kan bruges som et håndtag eller et stativ (se fig. D).
- Du kan også bruge stativet 8 til, at hænge produktet på det ønskede sted, fx på en vægkrog.
  Bemærk: Sørg for, at ophænget (fx en vægkrog) kan holde produktets vægt (ca. 260 g).

Rengøring og pleje

- Brug aldrig væsker eller rengøringsmidler, da disse kan beskadige produktet.
- Produktet skal rengøres udvendigt med en blød, tør klud. Mere genstridig skidt skal fjernes med en fugtig klud.

Bortskaffelse

Indpakningen består af miljøvenlige materialer, som De kan bortskaffe over de lokale genbrugssteder.

Bemærk forpakningsmaterialernes mærkning til affaldssorteringen, disse er mærket med forkortelser (a) og numre (b) med følgende betydning: 1–7: kunststoffer / 20–22: papir og pap / 80–98: kompositmaterialer.

Produkt:

Produktet og tilbehøret og emballagematerialer kan genbruges og er underlagt udvidet producentansvar.
De skal bortskaffes separat. Følg de viste mærkater med sorteringsoplysninger, så de bortskaffes på en bedre måde.
Triman-logoet gælder kun for Frankrig.

De får oplyst muligheder til bortskaffelse af det udtjente produkt hos deres lokale myndigheder eller bystyre.

For miljøets skyld, så må produktet aldrig smides ud sammen med husholdningsaffaldet, når det er udtjent, men skal afleveres til en fagmæssig korrekt bortskaffelse. De kan informere Dem vedrørende opsamlingssteder og deres åbningstider hos deres ansvarlige forvaltning.

Defekte eller brugte batterier / genopladelige batterier skal genanvendes. Aflevér batterier / akkuer og / eller produktet via et af de tilbudte indsamlingssteder.

Miljøskader gennem forkert bortskaffelse af batterierne / akkuerne!

Fjern batterierne / de genopladelige batterier fra produktet ved bortskaffelse.

Batterier / akkuer må ikke bortskaffes via husholdningsaffaldet. De kan indeholde giftige tungmetaller og er underlagt behandlingen for særaffald. De kemiske symboler for tungmetaller er følgende: Cd = kadmium, Hg = kviksølv, Pb = bly. Afliverer derfor brugte batterier / akkuer hos en kommunal genbrugsstation.

Garanti

Produktet er blevet fremstillet efter strenge kvalitetsstandarder og kontrolleret nøje før udlevering. I tilfælde af materiale- eller produktionsfejl kan du i medfør af loven gøre krav gældende over for sælgeren af produktet. Dine lovmæssige rettigheder begrænses på ingen måde af den af os nedennævnte garanti.

Garantien på dette produkt gælder i 3 år regnet fra købsdatoen. Garantien gælder fra købsdatoen. Opbevar den originale kvittering et sikkert sted, da dette dokument forlanges forlagt som dokumentation for købet.

Alle skader eller mangler, der allerede forefindes på tidspunktet for købet, skal straks meddeles efter udpakningen af produktet.

Hvis der inden for 3 år regnet fra købsdatoen viser sig en materiale- eller produktionsfejl på produktet, repærer eller udskifter vi det – efter vores valg – gratis for dig. Garantiperioden forlænges ikke som følge af et imødekommet krav om garanti. Dette gælder også for udskiftede og reparerede dele.

Denne garanti bortfalder, hvis produktet er blevet beskadiget eller anvendt og vedligeholdt forkert.

Garantien dækker materiale- og produktionsfejl. Denne garanti dækker hverken produktdele, der er udsat for normal slitage og derfor er at betragte som sliddele (f.eks. batterier, akkumulatorer, slanger, farvepatroner), eller skader på skrøbelige dele, f.eks. kontakter eller dele af glas.

Afvikling af garantisager

For at sikre en hurtig behandling af din forespørgsel, bedes du overholde følgende instruktioner:

Ved alle forespørgsler, skal kvitteringen og varenummeret (f.eks. IAN 465734_2404) kunne forevises som dokumentation på købet.

Varenummeret kan du aflæse på produktets typeskilt, en gravering på produktet, forsiden af din betjeningsvejledning (nederst til venstre) eller på en mærkat på bagsiden eller undersiden af produktet.

Hvis der opstår funktionsfejl eller andre mangler, skal du i første omgang kontakte serviceafdelingen via telefon eller e-mail.

Et defekt produkt kan gratis sendes til den serviceadresse, der er blevet oplyst, vedlagt kvitteringen (kassebonen) og en beskrivelse af, hvilken defekt der er opstået og hvornår den er opstået.

På parkside-diy.com kan du se og downloade denne og mange andre manualer. Ved at scanne QR-koden får du adgang til parkside-diy.com. Vælg dit land og søg efter betjeningsvejledningen i søgefeltet. Ved at indtaste varenummeret (IAN) 465734_2404 finder du frem til betjeningsvejledningen af dit produkt.

PDF ONLINE
parkside-diy.com

Service

DK **Service Danmark**
Tel.: 80253972
E-Mail:owim@lidl.dk

CE IP44

Elenco di pittogrammi utilizzati	
	Corrente continua/tensione
	Questo prodotto può essere utilizzato all'interno e all'esterno.
	ON/OFF
	Batterie incluse
IP44	Resistente agli spruzzi
	Temperatura colore: 6500%
	Flusso luminoso (luminosità max.): circa 500 lm
	Tenere fuori dalla portata dei bambini
	Non smaltire nel fuoco
	Non inserire in modo errato
	Non deformare/danneggiare
	Non aprire/smontare
	Non combinare diversi tipi e marchi
	Non mischiare nuovo e usato
	Non caricare
	Tenere lontano dall'acqua e dall'umidità eccessiva
	Non cortocircuitare

	Inserire correttamente
CE	Il marchio CE indica la conformità con le rilevanti direttive UE applicabili a questo prodotto.
	Informazioni sulla sicurezza Istruzioni per l'uso

FARO LED DA LAVORO PALC 4 A3

Introduzione

Congratulazioni per l'acquisto del vostro nuovo prodotto. Avete optato per un prodotto di alta qualità. Le istruzioni d'uso sono parte integrante di questo prodotto. Esse contengono importanti avvertenze sulla sicurezza, l'impiego e lo smaltimento. Prima dell'utilizzo del prodotto, prendere conoscenza di tutte le istruzioni d'uso e delle avvertenze di sicurezza. Utilizzare il prodotto solo come descritto e per i campi di applicazione indicati. Consegnare tutte le documentazioni su questo prodotto quando viene ceduto a terzi.

Uso consigliato

Questo prodotto è destinato ad uso normale. Questo prodotto può essere posizionato all'interno e all'esterno, ad esempio in un ripostiglio o in campeggio. Il prodotto non è destinato ad uso commerciale o ad uso in altre applicazioni.

- Questo prodotto non è adatto per l'illuminazione di ambienti domestici.

Descrizione delle parti

1 Riflettore a LED
2 Coperchio vano batterie
3 Vano batterie
4 Batteria (tipo AA)
5 Tasto ON/OFF
6 Maniglia
7 Giunto
8 Supporto pieghevole (solo per HG10680A)

Dati tecnici

LED:	1 x LED COB
Potenza:	13 W
Batterie:	4 x 1,5V⎓, batterie alcaline AA (incluse)
Grado di protezione:	IP44 (resistente agli spruzzi)

Durata illuminazione:

Luminosità max. (100%): circa 5 ore

Contenuto della confezione

1 Lampada da lavoro LED
4 Batterie
1 Set di istruzioni per l'uso

Avvisi di sicurezza

I DANNI DOVUTI AL MANCATO RISPETTO DI QUESTE ISTRUZIONI PER L'USO ANNULLANO LA GARANZIA!

- Questo prodotto può essere utilizzato da bambini di età superiore a 8 anni, nonché da persone con ridotte capacità fisiche, sensoriali o mentali, o prive di esperienza e/o conoscenza, purché siano sorvegliati o istruiti nell'utilizzo sicuro del prodotto e comprendano i rischi associati. Non permettere ai bambini di giocare con il prodotto. La pulizia e la manutenzione dell'utente non devono essere effettuati da bambini senza supervisione.
- Non utilizzare il prodotto se è danneggiato.
- Non immergere il prodotto in acqua o altri liquidi!
- I LED non sono sostituibili.
- Se i LED si guastano del termine della vita utile, è necessario sostituire intero prodotto.
- Non guardare direttamente la luce del prodotto in quanto potrebbe essere dannoso per gli occhi.

- Il grado di protezione IP44 può essere garantito solo se il coperchio del vano batterie 2 è ben chiuso.

Istruzioni per la sicurezza delle batterie/batterie ricaricabili

- **PERICOLO DI MORTE!** Tenere le batterie/batterie ricaricabili lontano dalla portata dei bambini. Se vengono accidentalmente ingerite, consultare immediatamente un medico.
- L'ingestione potrebbe provocare ustioni, perforazione dei tessuti molli e morte. Possono verificarsi gravi ustioni entro 2 ore dall'ingestione.
- **PERICOLO DI ESPLOSIONE!** Non ricaricare mai batterie non ricaricabili. Non cortocircuitare le batterie/batterie ricaricabili e/o non aprirle. Le conseguenze possono essere surriscaldamento, rischio di incendio o esplosione.
- Non gettare mai le batterie/batterie ricaricabili nel fuoco o in acqua.
- Non esporre le batterie/batterie ricaricabili a sollecitazioni meccaniche.

Rischio di perdite dalle batterie/batterie ricaricabili

- Evitare condizioni e temperature estreme che possono influire sulle batterie/batterie ricaricabili, come ad es. radiatori/luce solare diretta.
- In caso di perdite dalle batterie/batterie ricaricabili, evitare il contatto dei prodotti chimici con la pelle, gli

occhi e le mucose! Lavare immediatamente le aree interessate con acqua fresca e consultare un medico!
- **INDOSSARE GUANTI PROTETTIVI!** Le batterie/batterie ricaricabili che presentano perdite o danni possono causare ustioni a contatto con la pelle. Indossare, quindi, guanti protettivi adatti.
- In caso di perdite dalle batterie/batterie ricaricabili, rimuoverle immediatamente dal prodotto per evitare danni.
- Utilizzare solo lo stesso tipo di batterie/batterie ricaricabili. Non mischiare le batterie/batterie ricaricabili vecchie con quelle nuova.
- Estrarre le batterie/batterie ricaricabili se non si intende utilizzare il prodotto per un periodo più lungo.

Rischio di danni al prodotto

- Utilizzare solo il tipo di batterie/batterie ricaricabili specificato!
- Inserire le batterie/batterie ricaricabili osservando le polarità (+) e (-) sulle batterie/batterie ricaricabili e sul prodotto.
- Utilizzare un panno asciutto privo di peluria o un batuffolo di cotone per pulire i contatti sulla batteria/batteria ricaricabile e nel vano batterie prima di inserirla!
- Rimuovere immediatamente le batterie/batterie ricaricabili scariche dal prodotto.

Prima dell'uso

Nota: Rimuovere tutti i materiali di imballaggio dal prodotto.

Inserimento/sostituzione delle batterie

- ☐ Allentare la vite sul coperchio del vano batterie 2.
- ☐ Aprire il coperchio del vano batterie 2 con le mani.
  Nota: Se necessario, piegare il supporto pieghevole 8 per raggiungere il coperchio del vano batterie 2 (solo HG10680A).
- ☐ Inserire quattro batterie 4 da 1,5V⎓, AA nel vano batterie 3. Verificare la corretta polarità quando si inseriscono le batterie 4. È indicata nel vano batterie 3.
- ☐ Chiudere il vano batterie 3 facendo scattare in posizione il coperchio del vano batterie 2 (vedere Fig. B e C).
- ☐ Stringere la vite sul coperchio del vano batterie 2.

Funzioni luce

Il prodotto può essere utilizzato in 3 diverse modalità. Selezionarle premendo ripetutamente il tasto ON/OFF 5:

Premere 1 x: Il riflettore a LED 1 si illumina in modalità "Luminosità max. (100%)".

Premere 2 x: Il riflettore a LED 1 si illumina in "Modalità di risparmio energetico (50%)".

Premere 3 x: Il riflettore a LED 1 lampeggia in modalità "Spia lampeggiante".

Premere 4 x: Spegnere la luce.

Nota: In ciascuna modalità, quando il riflettore a LED 1 viene azionato per più di 5 secondi, premendo il tasto ON/OFF 5, il riflettore a LED 1 si spegne direttamente.

Funzionamento

Nota: Proteggere le superfici sensibili prima di installare il prodotto.

Solo per modello A:

- ☐ Tenere fermo il giunto 7 e regolare l'angolo di fissaggio del supporto pieghevole 8, quindi collocare il prodotto nella posizione desiderata (vedere Fig. D). Non regolare l'angolo di fissaggio oltre i 90° (vedere Fig. D), altrimenti il prodotto potrebbe ribaltarsi.
- ☐ Ripiegare il supporto pieghevole 8 all'indietro e tenere la maniglia 6 per illuminare l'area desiderata (vedere Fig. E).
- ☐ È inoltre possibile utilizzare la maniglia 6 per appendere il prodotto nella posizione desiderata, ad es. g. su un gancio a muro.
  Nota: Assicurarsi che il rispettivo dispositivo di sospensione (es. gancio a muro) possa sostenere il peso del prodotto (circa 360 g).

Solo per modello B:

- ☐ Ruotare la maniglia 6 e fissare il prodotto nella posizione desiderata. La maniglia 6 può essere ruotata di circa 180° e può essere utilizzata come maniglia o supporto (vedere Fig. D).

- ☐ È inoltre possibile utilizzare il supporto pieghevole 8 per appendere il prodotto nella posizione desiderata, ad es. su un gancio a muro.
  Nota: Assicurarsi che il rispettivo dispositivo di sospensione (es. gancio a muro) possa sostenere il peso del prodotto (circa 260 g).

Pulizia e cura

- Non utilizzare mai liquidi o detergenti, poiché potrebbero danneggiare il prodotto.
- ☐ Il prodotto deve essere pulito all'esterno con un panno morbido e asciutto. Utilizzare un panno leggermente inumidito per pulire lo sporco più ostinato.

Smaltimento

L'imballaggio è composto da materiali ecologici che possono essere smaltiti presso i siti di raccolta locali per il riciclo.

Osservare l'identificazione dei materiali di imballaggio per lo smaltimento differenziato, i quali sono contrassegnati da abbreviazioni (a) e da numeri (b) con il seguente significato: 1–7: plastiche / 20–22: carta e cartone / 80–98: materiali compositi.

Prodotto:

Il prodotto , i suoi accessori e i materiali di imballaggio sono riciclabili e soggetti alla responsabilità estesa del produttore.
Per un migliore trattamento dei rifiuti, smaltirli separatamente seguendo i diversi simboli della raccolta differenziata.
Il logo Triman è valido solamente per la Francia.

E' possibile informarsi circa le possibilità di smaltimento del prodotto usato presso l'amministrazione comunale o cittadina.

Per questioni di tutela ambientale non gettare il prodotto usato tra i rifiuti domestici, ma provvedere invece al suo corretto smaltimento. Presso l'amministrazione competente è possibile ricevere informazioni circa i siti di raccolta e i relativi orari di apertura.

Le batterie / Gli accumulatori difettosi o usati devono essere riciclati. Smaltire le batterie / gli accumulatori e / o il prodotto presso i punti di raccolta indicati.

Uno smaltimento scorretto delle batterie / gli accumulatori procura danni all'ambiente!

Estrarre le batterie / il pacchetto batteria dal prodotto prima dello smaltimento.

È vietato smaltire le batterie / gli accumulatori con i rifiuti domestici. Possono contenere metalli pesanti nocivi e sono soggetti a smaltimento come rifiuti speciali. I simboli chimici dei metalli pesanti sono i seguenti: Cd = cadmio, Hg = mercurio, Pb = piombo. Consegnare, pertanto, le batterie / gli accumulatori esausti presso un punto di raccolta comunale.

Garanzia

Il prodotto è stato fabbricato accuratamente secondo severe direttive di qualità ed è stato controllato meticolosamente prima della consegna. In caso di difetti di materiale o fabbricazione l'acquirente può far valere diritti legali nei confronti del venditore. La nostra garanzia sotto riportata non costituisce alcun limite ai diritti legali dell'acquirente.

Questo prodotto è garantito per 3 anni con decorrenza dalla data di acquisto. La garanzia decorre dalla data d'acquisto. Conservare lo scontrino originale in un posto sicuro perché questo documento viene richiesto come prova dell'avvenuto acquisto.

Tutti i danni o difetti presenti già al momento dell'acquisto devono essere comunicati subito dopo l'apertura della confezione.

Se entro 3 anni dalla data di acquisto di questo prodotto si rileva un difetto di materiale o di fabbricazione, noi procederemo, a nostra discrezione, alla riparazione o sostituzione gratuite del prodotto o al rimborso del prezzo di acquisto. Un eventuale intervento in garanzia non prolunga né rinnova il periodo di garanzia stesso. Ciò vale anche per le parti sostituite e riparate.

Questa garanzia decade in caso di danneggiamento oppure uso o manutenzione impropri del prodotto.

La prestazione in garanzia vale per difetti del materiale o di fabbricazione. Questa garanzia non si estende a componenti del prodotto esposti a normale logorio, che possono pertanto essere considerati come componenti soggetti a usura (esempio capacità della batteria, calcificazione, lampade, pneumatici, filtri, spazzole…). La garanzia non si estende altresì a danni che si verificano su componenti delicati (esempio interruttori, batterie, parti realizzate in vetro, schermi, accessori vari) nonché danni derivanti dal trasporto o altri incidenti.

Gestione dei casi in garanzia

Per permetterci di risolvere rapidamente il vostro problema, procedete nel seguente modo:

per tutte le richieste conservare lo scontrino e il codice articolo (ad es. IAN 465734_2404) a prova dell'avvenuto acquisto.

Il codice articolo si trova nell'etichetta del prodotto, come incisione sul prodotto, nella pagina del titolo di queste

istruzioni (in basso a sinistra) oppure nell'adesivo apposto sul retro o sul lato inferiore del prodotto.

In caso di errori di funzionamento o altri difetti contattare innanzitutto il seguente servizio di assistenza telefonicamente o per e-mail.

Potete inviare gratuitamente all'indirizzo dell'assistenza che vi è stato fornito un eventuale prodotto difettoso, allegando la ricevuta d'acquisto (scontrino), la descrizione del tipo di difetto e l'indicazione di quando si è verificato.

Su parkside-diy.com potete visionare e scaricare questo e molti altri manuali. Con questo codice QR accedete direttamente a parkside-diy.com. Scegliete il vostro paese e cercate le istruzioni per l'uso attraverso la maschera di ricerca. Inserendo il codice articolo (IAN) 465734_2404 accedete alle istruzioni per l'uso relative al vostro articolo.

PDF ONLINE
parkside-diy.com

Assistenza

IT **Assistenza Italia**
Tel.: 800790789
E-Mail:owim@lidl.it

CE IP44

Az útmutatóban előforduló piktogramok listája	
⎓	Egyenáram / Feszültség
	Ez a termék beltéri és kültéri használatra egyaránt alkalmas.
	ON/OFF
	Tartozék elemek
IP44	Cseppálló
	Colour temperature (Színhőmérséklet): 6500%
	Fényáram (max. fényerő): kb. 500 lm
	Gyermekektől elzárva tartandó
	Ne dobja tűzbe

	Ne helyezze be helytelenül
	Ne deformálódjon / sérüljön meg
	Ne nyissa ki / szedje szét
	Ne keverje a különböző típusokat és márkákat egymással
	Ne keverje az új és használt elemeket
	Ne töltse fel
	Tartsa távol a víztől és a túlzott nedvességtől
	Ne zárja rövidre

	Helyes irányban helyezze be
CE	A CE-jelzés a termékre vonatkozó releváns EU-irányelvek betartását jelöli.
	A biztonságosságra vonatkozó tájékoztatás Használati utasítás

COB-LED REFLEKTOR PALC 4 A3

Bevezető

Gratulálunk új termékének vásárlása alkalmából. Ezzel a döntésével vállalatunk értékes terméke mellett döntött. A használati utasítás ezen termék része. A biztonságra, a használatára és a megsemmisítésre vonatkozó fontos tudnivalókat tartalmazza. A termék használata előtt ismerje meg az összes használati és biztonsági tudnivalót. A terméket csak a leírtak szerint és a megadott felhasználási területeken alkalmazza. A termék harmadik személy számára való továbbadása esetén kézbesítse vele annak a teljes dokumentációját is.

Alkalmazási terület

A terméket hagyományos használatra szánták. Ez a termék alkalmas beltéri és kültéri használatra, pl. raktárban vagy kempingben. A termék kereskedelmi és egyéb célokra nem használható.

- A termék nem alkalmas lakásban, hagyományos beltéri világításként történő használatra.

Az alkatrészek leírása

1 LED reflektor
2 Elemtartó rekesz fedele
3 Elemtartó rekesz
4 Elem (AA típusú)
5 BE / KI gomb
6 Fogantyú
7 Csukló
8 Kihajtható állvány (csak a HG10680A esetében)

Műszaki adatok

LED:	1 x COB LED
Teljesítmény:	13 W
Elemek:	4 x 1,5V⎓, AA alkáli elem (mellékelve)
Védelmi fokozat:	IP44 (fröccsenésálló)

Megvilágítási idő:

Maximális fényerő (100 %): kb. 5 óra

A csomag tartalma

1 db. COB-LED reflektor
4 db. Elem
1 Készlet használati útmutató

Biztonsággal kapcsolatos megjegyzések

A JELEN HASZNÁLATI UTASÍTÁS BE NEM TARTÁSÁBÓL EREDŐ KÁROK ESETÉN A GARANCIA ÉRVÉNYÉT VESZTI!

- A készüléket használhatják gyermekek, akik betöltötték a 8 éves kort, valamint olyan személyek is, akik korlátozott testi, érzékszervi vagy mentális képességekkel rendelkeznek, illetve nem rendelkeznek tapasztalattal vagy ismeretekkel a kezelésében, feltéve hogy a biztonságukért felelős személy felügyeletet gyakorol felettük és kioktatta őket a készülék biztonságos kezelésével és a veszélyekkel kapcsolatban. Soha ne engedje meg gyermekeknek, hogy játsszanak a termékkel. A készülék tisztítását és karbantartását gyermekek nem végezhetik felügyelet nélkül.
- Ne használja a terméket, ha sérült.
- Soha ne mártsa a terméket vízbe vagy más folyadékba!
- A LED-ek nem cserélhetők.
- Ha a LED-ek az élettartamuk végén meghibásodnak, a teljes termék cserére szorul.
- Ne nézzen közvetlenül a termék fényébe, mert az káros lehet a szemre.
- Az IP44 védelmi osztály csak akkor garantálható, ha az elemtartó fedele 2 megfelelően zárva van.

Biztonsági előírások - elemek / akkumulátorok

- **ÉLETVESZÉLY!** Az elemek / újratölthető akkumulátorok gyermekektől elzárva tartandók. Véletlen lenyelés esetén azonnal forduljon orvoshoz.
- A lenyelés vegyi égéshez, a lágyszövetek perforációjához és halálhoz vezethet. Súlyos égések fordulhatnak elő a lenyeléstől számított 2 órán belül.
- **ROBBANÁSVESZÉLY!** Ne próbáljon nem tölthető elemeket tölteni. Ne zárja rövidre és ne nyissa ki az elemeket / újratölthető akkumulátorokat. Ennek túlhevülés, tűz vagy robbanás lehet az eredménye.
- Soha ne dobja az elemeket/újratölthető akkumulátorokat tűzbe vagy vízbe.
- Ne tegye ki az elemeket / újratölthető akkumulátorokat fizikai terhelésnek.

Az elemek / újratölthető akkumulátorok szivárgásának kockázata

- Kerülje a szélsőséges környezeti feltételeket és hőmérsékleteket, amelyek befolyásolhatják az elemek / újratölthető akkumulátorok működését, pl. hősugárzók / közvetlen napfény.
- Az elemek / újratölthető akkumulátorok szivárgása esetén kerülje a vegyszer bőrrel, szemmel és nyálkahártyával való érintkezését! Az érintett területeket azonnal mossa le édesvízzel, és forduljon orvoshoz.

- **VISELJEN VÉDŐKESZTYŰT!** A szivárgó vagy sérült elemek / újratölthető akkumulátorok bőrrel érintkezve égési sérüléseket okozhatnak. Ilyen esetben viseljen megfelelő védőkesztyűt.
- Az elemek/újratölthető akkumulátorok szivárgása esetén azonnal távolítsa el azokat a termékből, megelőzve a további károsodást.
- Kizárólag a megadott típusú elemet / újratölthető akkumulátort használja. Ne keverjen használt és új elemeket / újratölthető akkumulátorokat.
- Távolítsa el az elemeket / újratölthető akkumulátorokat, ha hosszabb ideig nem fogja használni a terméket.

A termék rongálódásának kockázata

- Kizárólag a megadott típusú elemet / akkumulátort használja.
- Az elemeket/újratölthető akkumulátorokat a rajtuk lévő (+) és (-) jelölésnek megfelelően helyezze be a termékbe.
- Behelyezés előtt tisztítsa meg az elem/újratölthető akkumulátor és a elemtartó rekesz érintkezőit egy száraz, szöszmentes kendővel vagy fültisztítóval.
- Azonnal vegye ki a lemerült elemeket / akkumulátorokat a termékből.

Használat előtt

Megjegyzés: Távolítsa el az összes csomagolóanyagot a termékről.

Elemek behelyezése / cseréje

- ☐ Lazítsa meg a csavart az elemtartó rekesz fedelén 2.
- ☐ Nyissa ki kézzel az elemtartó fedelét 2 .
  Megjegyzés: Ha szükséges, hajtsa fel a kihajtható állványt 8, hogy elérje az elemtartó fedelét 2 (csak HG10680A).
- ☐ Helyezzen négy 1,5 V-os ⎓AA elemet 4 az elemtartóba 3. Ügyeljen a megfelelő polaritásra, amikor behelyezi az elemeket 4. Ez az elemtartóban van feltüntetve 3.
- ☐ Zárja be az elemtartó rekeszt 3 az elemtartó fedelének 2 bepattintásával (lásd: B. és C. ábra).
- ☐ Húzza meg a csavart az elemtartó rekesz fedelén 2.

A lámpa funkciói

A termék 3 módban működtethető. Válassza ki ezeket az ON / OFF gomb ismételt megnyomásával 5:

Nyomja meg 1 x: A LED reflektor 1 „max. fényerő (100%)" üzemmódban világít.

Nyomja meg 2 x: A LED reflektor 1 „energiatakarékos üzemmódban (50%)" világít.

Nyomja meg 3 x: A LED reflektor 1 „villogó fény" üzemmódban villog.

Nyomja meg 4 x: Kapcsolja ki a lámpát.

Megjegyzés: Minden üzemmódban, ha a LED reflektor 1 több mint 5 másodpercig működik, ha megnyomja az ON / OFF gombot 5 a LED reflektor 1 közvetlenül kikapcsol.

Használat

Megjegyzés: A termék felszerelése előtt védje az érzékeny felületeket.

Csak az A. típus esetében:

- ☐ Tartsa a csuklót 7 és állítsa be a kihajtható állvány rögzítési szögét 8, majd helyezze a terméket a kívánt pozícióba (lásd: D. ábra). Ne állítsa be a rögzítési szöget 90°-nál nagyobbra (lásd: D. ábra), különben a termék felborulhat.
- ☐ Hajtsa hátra a kihajtható állványt 8 és tartsa a fogantyút 6 a kívánt terület megvilágításához (lásd: E. ábra).
- ☐ A 6 fogantyú segítségével a terméket a kívánt helyre, pl. egy fali akasztóra is felakaszthatja.
  Megjegyzés: Győződjön meg arról, hogy a megfelelő felfüggesztő eszköz (pl. fali kampó) elbírja a termék súlyát (kb. 360 g).

Csak a B. típus esetében:

- ☐ Fordítsa el a fogantyút 6 és rögzítse a terméket a kívánt pozícióban. A fogantyú 6 körülbelül 180°-kal felfelé fordítható, és fogantyúként vagy állványként használható (lásd: D ábra).
- ☐ A 8 kihajtható állványt is használhatja, hogy a terméket a kívánt helyre, pl. egy fali akasztóra akassza.
  Megjegyzés: Győződjön meg arról, hogy a megfelelő felfüggesztő eszköz (pl. fali kampó) elbírja a termék súlyát (kb. 260 g).

Tisztítás és gondozás

- Soha ne használjon folyadékot vagy tisztítószert a tisztításhoz, mivel ezek megrongálják a terméket.
- ☐ A terméknek kizárólag a külsejét tisztítsa, egy puha, száraz törlőkendővel. A makacsabb szennyeződések eltávolításához használjon enyhén nedvesített kendőt.

Mentesítés

A csomagolás környezetbarát anyagokból készült, amelyeket a helyi újrahasznosító helyeken adhat le ártalmatlanítás céljából.

A hulladék elkülönítéséhez vegye figyelembe a csomagolóanyagon található jelzéseket. Ezek rövidítéseket (a) és számokat (b) tartalmaznak a következő jelentéssel: 1–7: műanyagok / 20–22: papír és karton / 80–98: kötőanyagok.

Termék:

A termék, beleértve a tartozékokat és a csomagolóanyagokat is, újrahasznosítható, és a gyártó kiterjesztett felelőssége alá tartozik.
A jobb hulladékkezelés érdekében az ábrán látható információk (szortírozási információk) alapján külön ártalmatlanítsa őket.
A Triman-logó csak Franciaországra vonatkozik.

A kiszolgált termék megsemmisítési lehetőségeiről lakóhelye illetékes önkormányzatánál tájékozódhat.

A környezete érdekében, ne dobja a kiszolgált terméket a háztartási szemétbe, hanem adja le szakszerű ártalmatlanításra. A gyűjtőhelyekről és azok nyitvatartási idejéről az illetékes önkormányzatnál tájékozódhat.

A hibás vagy elhasznált elemeket / akkukat újra kell hasznosítani. Szolgáltassa vissza az elemeket / akkukat és / vagy a terméket az ajánlott gyűjtőállomásokon keresztül.

Környezeti károk az elemek / akkuk hibás megsemmisítése következtében!

A megsemmisítés előtt vegye ki az elemeket / az akkumulátorcsomagot a termékből.

Az elemeket / akkukat nem szabad a háziszemétbe dobni. Mérgező hatású nehézfémeket tartalmazhatnak és ezért különleges kezelést igénylő hulladéknak számítanak.
A nehézfémek vegyjelei a következők: Cd = kadmium, Hg = higany, Pb = ólom. Ezért az elhasznált elemeket / akkukat egy közösségi gyűjtőhelyen adja le.

Garancia

A terméket gondosan, szigorú minőségi előírások betartásával gyártottuk, és a szállítás előtt gondosan ellenőriztük. Anyag- vagy gyártási hibák esetén a termék eladójával szemben törvényes jogok illetik meg. Az Ön törvényes jogait az általunk alább meghatározott garancia semmilyen módon nem korlátozza.

Erre a termékre 3 év garanciát adunk a vásárlás dátumától számítva. A garancia idő a vásárlás dátumával kezdődik. Biztonságos helyen őrizze meg az eredeti vásárlói bizonyatot, mert ez a dokumentum szükséges a vásárlás bizonyításához.

A vásárláskor fennálló károkat és hiányosságokat a termék kicsomagolása után haladéktalanul jelezze.

Ha ezen a terméken a vásárlástól számított 3 éven belül anyag- vagy gyártási hibát észlel, választásunk szerint ingyenesen megjavítjuk vagy kicseréljük a terméket. A garancia idő nem hosszabbodik meg a helyette nyújtott szavatossági igény által. Ez a kicserélt vagy javított alkatrészekre is érvényes.

A garancia megszűnik, ha a terméket megrongálták, ill. nem szakszerűen kezelték vagy végezték a karbantartást.

A garancia az anyag- és gyártási hibákra vonatkozik. Ez a garancia nem terjed ki azokra a termékalkatrészekre, amelyek normál kopásnak vannak kitéve, és ezért gyorsan kopó alkatrésznek minősülnek (pl. elemekre, akkumulátorokra, tömlőkre, tintapatronokra), illetve a

törékeny alkatrészek sérülésére, pl. kapcsolókra vagy üveg alkatrészekre.

Garanciális ügyek lebonyolítása

Megkeresése gyors feldolgozásához kérjük, kövesse az alábbi utasításokat:

Megkeresés esetén kérjük, mindig készítse elő a pénztárblokkot és a termékszámot (pl. IAN 465734_2404) a vásárlás igazolására.

A termékszámot kérjük, olvassa le a típustábláról, a terméken elhelyezett gravírozásból, az útmutató címlapjáról (alul a bal oldalon), vagy a termék hátsó vagy alsó oldalán található matricáról.

Működési hiba vagy egyéb hiányosság fellépése esetén először vegye fel a kapcsolatot a következőkben felsorolt szervizek valamelyikével telefonon, vagy e-mailen.

A hibásnak ítélt terméket a pénztárblokk és a hiba leírásának és keletkezési idejének megjelölésével, díjmentesen küldheti el az Ön számára kijelölt szerviz címére.

A parkside-diy.com oldalon ezt és számos további kézikönyvet tud megtekinteni és letölteni. Ezzel a QR-kóddal közvetlenül a parkside-diy.com oldalra jut. Válassza ki az országot, és a keresőfelületen keresse meg a használati útmutatókat. A termékszám (IAN) 465734_2404 beírásával juthat el az Ön termékének használati útmutatójához.

PDF ONLINE
parkside-diy.com

Szerviz

HU **Szerviz Magyarország**
Tel.: 0680021536
E-mail:owim@lidl.hu

CE IP44

PDF ONLINE
parkside-diy.com

IAN 465734_2404
OWIM GmbH & Co. KG
Stiftsbergstraße 1
74167 Neckarsulm
GERMANY

Model No.: HG10680A/
HG10680B
Version: 11/2024