crivit®

PDF ONLINE
www.lidl-service.com

XXL UNICORN POOL FLOAT

GB IE NI

XXL UNICORN POOL FLOAT
Instructions for use

FR BE

BOUÉE IICORNE XXL
Notice d'utilisation

NL BE

XXL EENHOORN-BADEILAND
Gebruiksaanwijzing

DE AT CH

XXL-EINHORN-BADEINSEL
Gebrauchsanweisung

IAN 313150

GB IE NI FR BE
NL DE AT CH

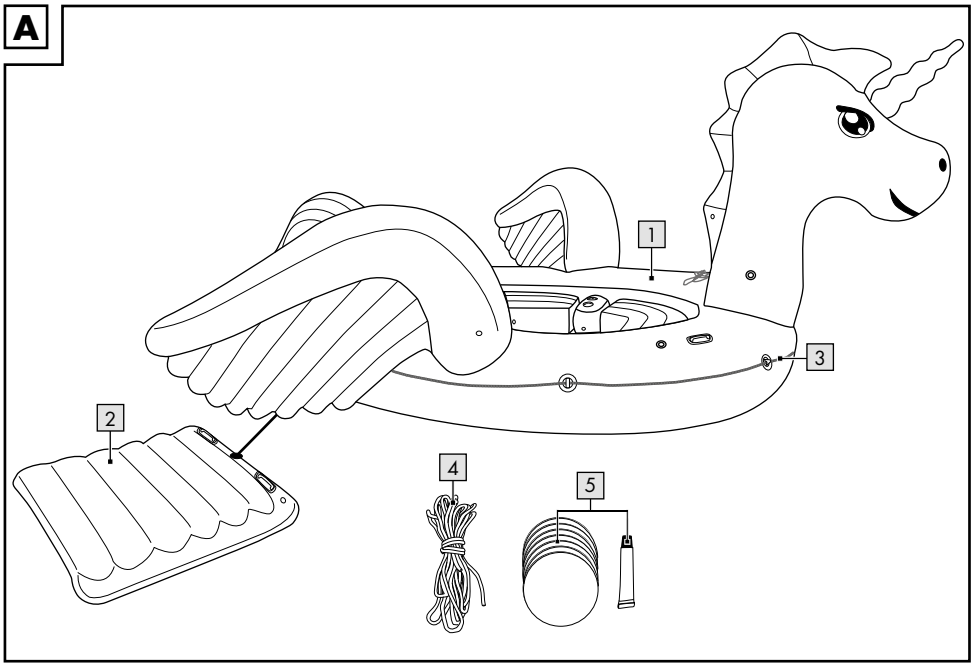
A
1
2
3
4
5

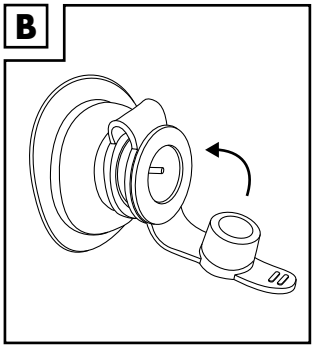
B

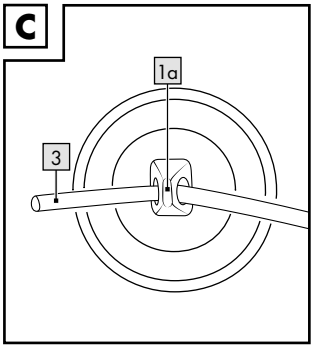
C
1a
3

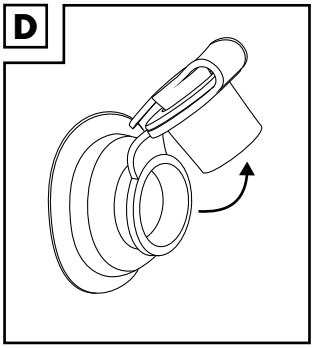
D

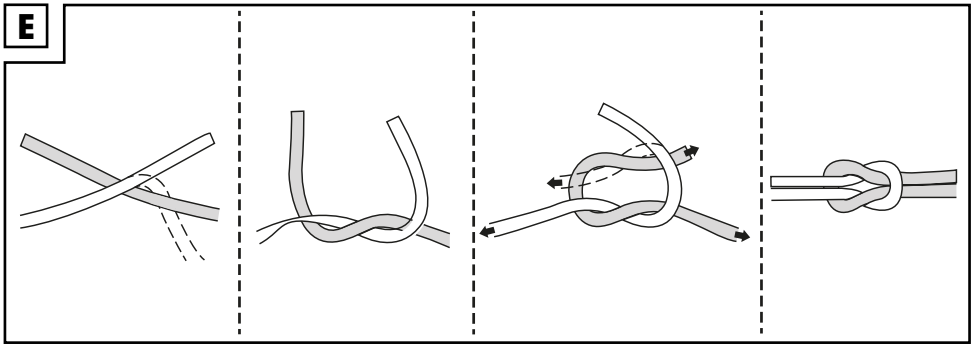
E

Congratulations!
You have chosen to purchase a high-quality item. Familiarise yourself with the item before using it for the first time.

Read the following instructions for use carefully.

Only use this item in the manner described and for the purpose for which it is intended. Store these instructions for use carefully.
When passing the item on to third parties, please also hand over all accompanying documents.

Package contents (Fig. A)

1 x XXL unicorn pool float (1)
1 x boarding platform (2)
1 x grab line (3)
1 x mooring tether (4)
1 x repair kit (5)
1 x instructions for use

Technical data

Date of manufacture (month/year): 02/2019

Dimensions when inflated:
approx. 490 x 450 x 230cm (L x W x H)

Intended use

This item is an inflatable pool float for max. 6 people, for use in a pool or in supervised outdoor swimming areas. The item is intended for private use only.

Symbols used

WARNING!

Take note of the symbols displayed on the item before using it.

General caution sign

Does not protect against drowning

General prohibition symbol

Mandatory symbol

Read instructions for use first

Do not use in offshore winds

Do not use in offshore currents

Not suitable for children under 14 years

Number of users:
Adults 6
Children 0

Only to be used by persons who can swim

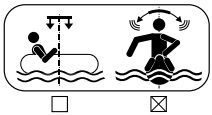
Item requires the user to be able to balance

Maximum load

Safe distance from shore: 50m

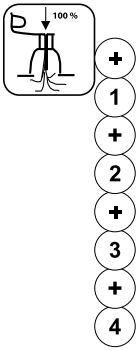

Fully inflate all air chambers

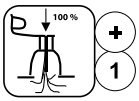

Fully inflate all air chambers

Permissible operating pressure

Do not dive under the device

Safety information

WARNING!

Failure to follow these instructions could result in a risk of capsizing, drifting off course and drowning.

WARNING!

The item must be secured against displacement.

WARNING!

Avoid using sunscreen and skincare products that contain alcohol. Sunscreens and skincare products that contain alcohol can strip the coloured layer off this inflatable PVC item. This may stain your body, clothing or other articles which come into contact with the item.

WARNING!

Risk of suffocation for children! Do not allow children to play with the item or the packaging materials unsupervised.

WARNING! LIFE-THREATENING HAZARD!

No protection against drowning! Only to be used by persons who can swim!

Risk of injury!

- Only use the item as intended.
- The item may only be used by persons who are familiar with the safety information.
- Observe the maximum load. Exceeding the weight limit can damage the item or impair its function.
- Check the item for damage or wear before each use. Only use the item if it is in perfect condition!
- Do not use the item if there is visible or suspected damage.
- Do not use the item if it is losing air.

Preventing damage to the item!

- All inflatable items are sensitive to cold. Never unfold and inflate the item at temperatures below 15 °C!
- If the air pressure in the inflatable increases in direct sun, this must be rectified by releasing the corresponding amount of air.
- Make sure the item does not come into contact with stones, gravel or sharp objects, particularly when inflated, and do not allow it to rub or scrape against anything, as this can cause damage to the material.
- Only insert a suitable pump adapter into the safety valve. Otherwise the valve could be damaged.
- Do not over-inflate – this can result in the seams splitting open. Ensure the valves are firmly closed after inflating.
- Avoid contact with sharp, hot, pointed or dangerous objects.

Assembly

This item must be assembled by an adult. Follow the step-by-step set-up instructions in the order given.

1. Selecting a location

Select a suitable area that is clean and level and has enough room to unpack and unfold the item. Make sure that all the parts are at hand and are in perfect condition.

2. Inflating

Warning!

- **Always inflate each air chamber fully!**
- **Avoid over-inflating the air chambers – otherwise you risk overstretching the seams or even splitting them.**
- **To inflate the item, use a commercially available foot pump or double-stroke piston pump with the appropriate pump adapter.**
- **Due to the large volume of air in the main chamber 1 it is recommended to begin by using an electric air pump (not included).**

- **Do not leave the electric air pump unattended at any time during operation!**
- **Stop the electric air pump before the item is fully inflated 1 and use a foot pump or double-action hand pump to inflate to the recommended operating pressure (max. 0.025bar).**
- **Make sure that the chambers are evenly inflated.**
- **Inflate each air chamber until it feels firm. There should still be a small amount of give in the air chamber when pressed with the thumb.**

Order of inflation

The main chambers are marked on the item with the corresponding numbers (1–4).
Inflate the air chambers in the following order:

1. - Main chamber with tail 1
2. - Neck with head piece 2
3. - Wing 3
4. - Wing 4
5. Seating areas
6. Drink holders
7. Boarding platform

1. Fill all air chambers with air and close the caps (Fig. B). Inflate the air chambers until they feel firm. There should still be a small amount of give in the air chambers when pressed with the thumb.
2. Push in the valve with gentle pressure.

3. Securing grab line

1. Pull the grab line (3) through the eyelets (1a) of the main chamber 1 (Fig. C).
2. Knot the ends of the grab line (3) with a reef knot (Fig. E).

4. Securing boarding platform

The boarding platform facilitates easier access into the item from the water.

1. Inflate the boarding platform (2).
2. Secure one end of the line to the boarding platform (2) and the other end to the eyelet nearest to the tail.

Dismantling

1. Allow the item to dry completely before folding.
2. Remove all detachable parts.
3. To quickly deflate the item, open the valve caps (Fig. D).

Repairs

⚠ **WARNING!**

You should never attempt to repair larger damaged areas yourself.
Smaller areas of damage can be repaired with the supplied repair kit (5).

1. Allow the air to completely escape from the item and clean the damaged area with an alcohol-based solution. Roughen the area surrounding the tear or hole slightly using fine sandpaper.
2. Cut a patch that is large enough to cover the damaged area plus 1.25cm around it on all sides.
3. Apply the glue to the appropriate spot on the item as well to the patch itself. Leave the glue to dry for approx. 3 minutes.
4. Press the patch down with a soft object.

Note: make sure that you are working on a level surface with no wrinkles or folds. Using a rounded object, gently remove any bubbles, moving outwards from the centre.

5. Wait at least 12 hours after the repair before reinflating the item.

Storage, cleaning

Always store the item dry, clean and deflated in a temperature-controlled room. The valves should always be kept closed when the item is in storage. Only clean the item with water or soapy water and never with harsh cleaning agents. When storing over winter, do not place sharp-edged objects on the item and do not apply talcum powder.

Disposal

Dispose of the article and the packaging materials in accordance with current local regulations. Packaging materials such as foil bags are not suitable to be given to children. Keep the packaging materials out of the reach of children.

Dispose of the products and the packaging in an environmentally friendly manner.

The recycling code is used to identify various materials for recycling.
The code consists of the recycling symbol – which is meant to reflect the recycling cycle – and a number which identifies the material.

Notes on the guarantee and service handling

The product was produced with great care and under constant supervision. You receive a three-year warranty for this product from the date of purchase. Please retain your receipt.
The warranty applies only to material and workmanship and does not apply to misuse or improper handling. Your statutory rights, especially the warranty rights, are not affected by this warranty.
With regard to complaints, please contact the following service hotline or contact us by e-mail. Our service employees will advise as to the subsequent procedure as quickly as possible. We will be personally available to discuss the situation with you.
Any repairs under the warranty, statutory guarantees or through goodwill do not extend the warranty period. This also applies to replaced and repaired parts. Repairs after the warranty are subject to a charge.

IAN: 313150

GB Service Great Britain
Tel.: 0800 404 7657
E-Mail: deltasport@lidl.co.uk

IE Service Ireland
NI Tel.: 1890 930 034
(0,08 EUR/Min., (peak))
(0,06 EUR/Min., (off peak))
E-Mail: deltasport@lidl.ie

Félicitations !
Vous venez d'acquérir un article de grande qualité. Avant la première utilisation, familiarisez-vous avec l'article.

Pour cela, veuillez lire attentivement la notice d'utilisation suivante.

Utilisez l'article uniquement comme indiqué et pour les domaines d'utilisation mentionnés. Conservez bien cette notice d'utilisation. Si vous cédez l'article à un tiers, veillez à lui remettre l'ensemble de la documentation.

Étendue de la livraison (fig. A)

1 bouée licorne XXL (1)
1 aide à la réinsertion (2)
1 longe de maintien (3)
1 corde d'amarrage (4)
1 kit de réparation (5)
1 notice d'utilisation

Caractéristiques techniques

Date de fabrication (mois/année) : 02/2019

Dimensions gonflée :
env. 490 x 450 x 230 cm (L x La x H)

Utilisation conforme à sa destination

Cet article est une baignoire gonflable pour max. 6 personnes pour une utilisation en piscine ou dans des zones de baignade extérieures surveillées. L'article est uniquement destiné à un usage privé.

Pictogrammes utilisés

AVERTISSEMENT !

Observez les pictogrammes apposés sur l'article avant de l'utiliser.

Avertissements généraux

Pas de protection contre la noyade

Interdictions générales

Panneaux généraux obligatoires

Lire d'abord la notice d'utilisation

N'utilisez pas l'article en cas de vent

N'utilisez pas l'article en cas de courant

Ne convient pas aux enfants de moins de 14 ans

Nombre d'utilisateurs :
Adultes 6
Enfants 0

Pour les nageurs uniquement

L'appareil nécessite une capacité d'équilibrage

Charge maximale

Distance de sécurité de la rive : 50 m

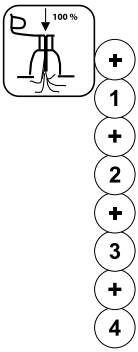

Gonfler complètement toutes les chambres à air

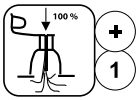

Gonfler complètement toutes les chambres à air

Pression de service autorisée

Ne pas plonger sous l'appareil

Consignes de sécurité

⚠ ATTENTION !

Le non respect de cette notice entraîne un risque de chavirement, de dérive et de noyade.

⚠ ATTENTION !

L'article doit être protégé contre la distribution.

⚠ ATTENTION !

Évitez d'utiliser des produits de protection solaire ou de soins pour la peau contenant de l'alcool. Les produits de protection solaire ou de soins pour la peau contenant de l'alcool risquent de détacher le revêtement couleur de l'article à gonfler en PVC. Ceci peut entraîner des décolorations sur votre corps, vos vêtements ou d'autres objets en contact avec le revêtement.

⚠ AVERTISSEMENT !

Risque d'étouffement pour les enfants ! Ne laissez pas les enfants jouer sans surveillance avec le matériel d'emballage ou l'article.

⚠ AVERTISSEMENT ! DANGER DE MORT !

Pas de protection contre la noyade ! Pour les nageurs uniquement !

⚠ Risque de blessure !

- Utilisez l'article exclusivement conformément à sa destination.
- L'article doit être uniquement utilisé par des personnes familiarisées avec les consignes de sécurité.
- Respectez la charge maximale. Un dépassement de la limite de poids peut entraîner une détérioration de l'article ainsi que la perturbation de son fonctionnement.
- Vérifiez l'article avant chaque utilisation en vue de détecter des détériorations ou de l'usure.
  L'article ne doit être utilisé qu'en parfait état !
- N'utilisez pas l'article s'il présente des détériorations visibles et supposées.
- N'utilisez pas l'article s'il perd de l'air.

Éviter les dommages matériels !

- Tous les articles gonflables sont sensibles au froid. Ne dépliez et ne gonflez jamais l'article à une température inférieure à 15 °C !
- Si la pression de l'air venait à augmenter sous l'influence du soleil, elle doit alors être compensée par un dégonflage approprié.
- Tout spécialement lorsque l'article est gonflé, veillez à éviter tout contact avec des pierres pointues, des graviers ou d'autres objets tranchants, et à l'absence de tout frottement. De tels contacts pourraient endommager le matériel.
- Utilisez uniquement des adaptateurs de pompes appropriés pour les valves de sécurité. Autrement vous risquez d'endommager les valves.
- Ne gonflez pas trop fortement les chambres à air pour éviter de déchirer les joints et les soudures. Refermez correctement les valves après le gonflage.
- Évitez tout contact avec des objets tranchants, chauds, pointus ou dangereux.

Montage

Le montage doit toujours être effectué par un adulte. Veuillez suivre les différentes étapes du montage dans l'ordre indiqué.

1. Choix du site

Choisissez une surface plane et propre avec suffisamment d'espace pour déballer et installer l'article. Assurez-vous de la présence et du bon état de toutes les pièces.

2. Gonflage

Attention !

- **Toutes les chambres à air doivent toujours être gonflées entièrement.**
- **Évitez de trop gonfler les chambres à air pour éviter le risque d'un allongement excessif ou même une déchirure des soudures.**
- **Pour le gonflage de l'article, veuillez utiliser des pompes à pied classiques ou des pompes à deux cylindres avec des embouts adaptés disponibles dans le commerce.**
- **En raison du grand volume d'air de la chambre principale, il est recommandé 1 d'utiliser d'abord une pompe à air électrique (non compris dans l'étendue de la livraison).**
- **Ne laissez jamais la pompe à air électrique sans surveillance pendant le processus de pompage !**
- **Arrêtez prématurément le processus de pompage afin de remplir 1 la chambre principale avec une pompe à piston à pédale ou à double course jusqu'à ce que la pression de service spécifiée (max. 0,025 bar) soit atteinte.**
- **Veillez à ce que les chambres soient homogènement remplies d'air.**
- **Gonflez la chambre d'air respective jusqu'à ce qu'elle soit ferme au toucher. Lorsque vous pressez avec le pouce sur la chambre à air, elle doit encore se laisser légèrement enfoncer.**

Séquence de gonflage

Les chambres à air principales sont marquées sur l'article avec les numéros correspondants (1 - 4).

Gonflez les chambres à air dans l'ordre suivant :

1. - Chambre principale avec traînée 1
2. - Cou avec appuie-tête 2
3. - Aile 3
4. - Aile 4
5. Surfaces d'assise
6. Porte-gobelets
7. Aide à la réinsertion

1. Remplissez d'air toutes les chambres à air et fermez les bouchons (fig. B). Gonflez les chambres d'air jusqu'à ce qu'elles soient fermes au toucher. Lorsque vous pressez avec le pouce sur la chambre à air correspondante, elle doit encore se laisser légèrement enfoncer.
2. Baissez la valve en appliquant une légère pression.

3. Fixation de la longe de maintien

1. Tirez la longe de maintien (3) à travers les œillets (1a) de la chambre principale 1 (fig. C).
2. Créez un nœud en croix (fig. E) au niveau des extrémités de la longe de maintien (3).

4. Fixation de l'aide à la réinsertion

L'aide à la réinsertion sert à faciliter l'entrée dans l'article à partir de l'eau.

1. Pompez l'aide à la réinsertion (2).
2. Fixez une extrémité de la ligne à l'aide à la réinsertion (2) et l'autre extrémité à l'œillet en diagonale sous la chaînée.

Démontage

1. Laissez l'article sécher entièrement avant de le replier.
2. Retirez toutes les pièces amovibles.
3. Pour purger rapidement l'article, ouvrez les fermetures de valves (fig. D).

Réparations

⚠ ATTENTION !

N'entreprenez en aucun cas vous-même de réparations en cas de dégâts importants.

Les dommages mineurs peuvent être réparés avec le kit de réparation inclus (5).

1. Laissez l'air s'échapper complètement de l'article et nettoyez la zone avec une solution à base d'alcool. Frottez légèrement la zone de la déchirure ou du trou à l'aide d'un papier à poncer fin.
2. Découpez maintenant une rustine, qui recouvre l'endroit endommagé et qui dépasse de 1,25 cm de tous les côtés.
3. Appliquez la colle sur l'emplacement endommagé de l'article et sur la rustine. Laissez légèrement sécher la colle pendant env. 3 minutes.
4. Pressez fermement sur la rustine avec un objet souple.

Remarque : veillez à travailler sur une surface plane, sans froissements, ni plis. Supprimez d'éventuelles bulles d'air avec un objet arrondi en effectuant des gestes souples de l'intérieur vers l'extérieur.

5. Attendez au moins 12 heures après la réparation jusqu'à ce que vous gonflez à nouveau l'article.

Stockage, nettoyage

Stockez toujours l'article au sec et au propre non gonflé dans un local tempéré. Les valves doivent toujours être fermées lors du stockage. Nettoyez uniquement avec de l'eau ou de l'eau savonneuse, jamais avec des produits de nettoyage abrasifs. Lors du stockage pendant l'hiver, ne posez pas d'objets aux arêtes vives sur l'article et ne pas appliquer de talc.

Mise au rebut

Éliminez l'article et le matériel d'emballage conformément aux directives locales en vigueur. Le matériel d'emballage tel que les sachets en plastique par exemple ne doivent pas arriver dans les mains des enfants. Conservez le matériel d'emballage hors de portée des enfants.

Ce produit est recyclable. Il est soumis à la responsabilité élargie du fabricant et est collecté séparément.

Éliminez les produits et les emballages dans le respect de l'environnement.

Le code de recyclage est utilisé pour identifier les différents matériaux pour le retour dans le circuit de recyclage.

Le code se compose du symbole de recyclage, qui doit correspondre au circuit de recyclage, et d'un numéro identifiant le matériau.

Indications concernant la garantie et le service après-vente

Le produit a été fabriqué avec le plus grand soin et sous un contrôle permanent. Vous avez sur ce produit une garantie de trois ans à partir de la date d'achat. Conservez le ticket de caisse. La garantie est uniquement valable pour les défauts de matériaux et de fabrication, elle perd sa validité en cas de maniement incorrect ou non conforme. Vos droits légaux, tout particulièrement les droits relatifs à la garantie, ne sont pas limitées par cette garantie. En cas d'éventuelles réclamations, veuillez vous adresser à la hotline de garantie indiquée ci-dessous ou nous contacter par e-mail. Nos employés du service client vous indiqueront la marche à suivre le plus rapidement possible. Nous vous renseignerons personnellement dans tous les cas.
La période de garantie n'est pas prolongée par d'éventuelles réparations sous la garantie, les garanties implicites ou le remboursement. Ceci s'applique également aux pièces remplacées et réparées. Les réparations nécessaires sont à la charge de l'acheteur à la fin de la période de garantie.

Article L217-16 du Code de la consommation

Lorsque l'acheteur demande au vendeur, pendant le cours de la garantie commerciale qui lui a été consentie lors de l'acquisition ou de la réparation d'un bien meuble, une remise en état couverte par la garantie, toute période d'immobilisation d'au moins sept jours vient s'ajouter à la durée de la garantie qui restait à courir.

Cette période court à compter de la demande d'intervention de l'acheteur ou de la mise à disposition pour réparation du bien en cause, si cette mise à disposition est postérieure à la demande d'intervention.
Indépendamment de la garantie commerciale souscrite, le vendeur reste tenu des défauts de conformité du bien et des vices rédhibitoires dans les conditions prévues aux articles L217-4 à L217-13 du Code de la consommation et aux articles 1641 à 1648 et 2232 du Code Civil.

Article L217-4 du Code de la consommation

Le vendeur livre un bien conforme au contrat et répond des défauts de conformité existant lors de la délivrance.
Il répond également des défauts de conformité résultant de l'emballage, des instructions de montage ou de l'installation lorsque celle-ci a été mise à sa charge par le contrat ou a été réalisée sous sa responsabilité.

Article L217-5 du Code de la consommation

Le bien est conforme au contrat :
1° S´il est propre à l'usage habituellement attendu d'un bien semblable et, le cas échéant :

- s'il correspond à la description donnée par le vendeur et posséder les qualités que celui-ci a présentées à l'acheteur sous forme d'échantillon ou de modèle ;
- s'il présente les qualités qu'un acheteur peut légitimement attendre eu égard aux déclarations publiques faites par le vendeur, par le producteur ou par son représentant, notamment dans la publicité ou l'étiquetage ;

2° Ou s'il présente les caractéristiques définies d'un commun accord par les parties ou être propre à tout usage spécial recherché par l'acheteur, porté à la connaissance du vendeur et que ce dernier a accepté.

Article L217-12 du Code de la consommation

L'action résultant du défaut de conformité se prescrit par deux ans à compter de la délivrance du bien.

Article 1641 du Code civil

Le vendeur est tenu de la garantie à raison des défauts cachés de la chose vendue qui la rendent impropre à l'usage auquel on la destine, ou qui diminuent tellement cet usage que l'acheteur ne l'aurait pas acquise, ou n'en aurait donné qu'un moindre prix, s'il les avait connus.

Article 1648 1er alinéa du Code civil

L'action résultant des vices rédhibitoires doit être intentée par l'acquéreur dans un délai de deux ans à compter de la découverte du vice.

Les pièces détachées indispensables à l'utilisation du produit sont disponibles pendant la durée de la garantie du produit.

IAN : 313150

(BE) Service Belgique
Tel. : 070 270 171 (0,15 EUR/Min.)
E-Mail : deltasport@lidl.be

Gefeliciteerd! Met uw aankoop hebt u voor een hoogwaardig artikel gekozen. Zorg ervoor dat u voor het eerste gebruik met het artikel vertrouwd raakt.

Lees hiervoor de volgende gebruiksaanwijzing zorgvuldig door.

Gebruik het artikel alleen zoals omschreven en voor het aangegeven doel. Bewaar deze gebruiksaanwijzing goed. Geef alle documenten mee als u het artikel aan iemand anders geeft.

Leveringsomvang (afb. A)

1 x XXL eenhoorn-badeiland (1)
1 x instaphulp (2)
1 x grijplijn (3)
1 x meerlijn (4)
1 x reparatieset (5)
1 x gebruiksaanwijzing

Technische gegevens

Productiedatum (maand/jaar): 02/2019

Afmetingen opgeblazen:
ca. 490 x 450 x 230 cm (l x b x h)

Beoogd gebruik

Dit artikel is een opblaasbaar drijvend eiland voor max. 6 personen voor gebruik in het zwembad of bewaakte zwemzones in de openlucht. Het artikel is uitsluitend bedoeld voor particulier gebruik.

Gebruikte symbolen

WAARSCHUWING!

Bestudeer de op het product aangebrachte symbolen voordat u het artikel gebruikt.

Algemene waarschuwing

Geen bescherming tegen verdrinking

Algemeen verbod

Algemeen gebod

Lees eerst de gebruiksaanwijzing

Gebruik het artikel niet bij aflandige wind

Gebruik het artikel niet bij aflandige stroming

Niet voor kinderen jonger dan 14 jaar

Aantal gebruikers:
Volwassenen 6
Kinderen 0

Alleen voor zwemmers

Apparaat vereist evenwichtsvermogen

Maximale belasting

Veilige afstand van de oever: 50 m

Blaas alle luchtkamers helemaal op

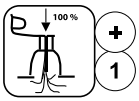

Blaas alle luchtkamers helemaal op

Toegestane bedrijfsdruk

Duik niet onder het apparaat

Veiligheidstips

⚠ WAARSCHUWING!

Bij niet-naleving van deze gebruiksaanwijzing bestaat een kans op omslaan, afdrijven en verdrinking.

⚠ WAARSCHUWING!

Het artikel moet worden vastgemaakt om wegdrijven te voorkomen.

⚠ WAARSCHUWING!

Vermijd het gebruik van alcoholhoudende zonnebrand- en huidverzorgingsmiddelen. Door alcoholhoudende zonnebrand- en huidverzorgingsmiddelen kan de verflaag van het PVC-opblaasartikel oplossen. Hierdoor kunnen kleuren afgeven op uw lichaam, uw kleding of andere voorwerpen die met het artikel in contact komen.

⚠ WAARSCHUWING!

Kans op verstikking bij kinderen! Laat kinderen niet zonder toezicht met het verpakkingsmateriaal of het artikel spelen.

⚠ WAARSCHUWING! LEVENSGEVAAR!

Geen bescherming tegen verdrinking! Alleen voor zwemmers!

⚠ Kans op lichamelijk letsel!

- Gebruik het apparaat uitsluitend conform beoogd gebruik.
- Het artikel mag alleen worden gebruikt door personen die op de hoogte zijn van de veiligheidstips.
- Neem de maximale belasting in acht. Een overschrijding van de gewichtsgrens kan leiden tot beschadiging van het artikel en kan de werking van het product beïnvloeden.
- Controleer het artikel voor elk gebruik op beschadigingen of slijtage.
  Het artikel mag alleen in goede staat worden gebruikt!
- Gebruik het artikel niet wanneer het zichtbaar is beschadigd of u vermoedt dat het beschadigd is.
- Gebruik het artikel niet als er lucht ontsnapt.

Voorkomen van materiële schade!

- Alle opblaasartikelen zijn gevoelig voor kou. Vouw het artikel daarom nooit uit wanneer de temperatuur lager is dan 15 °C en pomp het evenmin op.
- Als de luchtdruk onder invloed van fel zonlicht toeneemt, moet dit worden gecompenseerd door lucht uit het artikel te laten.
- Let erop dat het artikel, met name wanneer het is opgeblazen, niet in aanraking komt met stenen, grind of puntige voorwerpen en nergens tegenaan schuurt of sleept. Dit kan leiden tot beschadiging van het materiaal.
- Gebruik alleen een hiertoe geschikte pompadapter in de veiligheidsventielen. De ventielen kunnen anders beschadigd raken.
- Pomp het artikel niet te hard op. De lasnaden kunnen anders openscheuren. Sluit de ventielen goed na het oppompen.
- Vermijd contact met scherpgerande, hete, puntige of gevaarlijke voorwerpen.

Montage

De montage moet altijd door een volwassene worden uitgevoerd. Volg de afzonderlijke montagestappen in de aangegeven volgorde.

1. Locatiekeuze

Kies een geschikte rechte en vlakke locatie met voldoende ruimte om het artikel uit te pakken en uit te vouwen. Verzeker u ervan dat u over alle onderdelen beschikt en dat deze compleet en onbeschadigd zijn.

2. Oppompen

Waarschuwing!

- **Pomp de luchtkamers altijd volledig op!**
- **Voorkom overmatig oppompen van de luchtkamers. Hierdoor kan het materiaal te ver uitrekken of kunnen de lasnaden zelfs scheuren.**
- **Gebruik voor het oppompen van het artikel een in de handel verkrijgbare voetpomp of dubbellucht zuigerpomp met passende pompadapter.**
- **Vanwege het grote luchtvolume van de hoofdkamer 1 wordt aanbevolen om in het begin een elektrische luchtpomp (niet meegeleverd) te gebruiken.**
- **Laat de elektrische luchtpomp tijdens het pompen nooit onbeheerd!**
- **Beëindig het pompen voortijdig om de hoofdkamer 1 voor het bereiken van de voorgeschreven bedrijfsdruk (max. 0,025 bar) met een voetpomp of dubbellucht zuigerpomp te vullen.**
- **Let erop dat de kamers gelijkmatig met lucht zijn gevuld.**
- **Pomp de luchtkamers zo ver op dat ze stevig aanvoelen. De luchtkamer moet met de duimen nog lichtjes kunnen worden ingedrukt.**

Volgorde voor oppompen

Op het artikel zijn bij de hoofdluchtkamers dezelfde nummers (1 - 4) aangegeven. Pomp de luchtkamers in onderstaande volgorde op:

1. - Hoofdkamer met staart 1
2. - Hals met hoofddeel 2
3. - Vleugel 3
4. - Vleugel 4
5. Zitvlak
6. Drankhouder
7. Instaphulp

1. Vul alle luchtkamers met lucht en sluit de doppen (afb. B). Pomp de luchtkamers zo ver op dat ze stevig aanvoelen. De betreffende luchtkamer moet met de duimen nog lichtjes kunnen worden ingedrukt.
2. Duw het ventiel met lichte druk naar beneden.

3. Grijplijn bevestigen

1. Haal de grijplijn (3) door de ogen (1a) van de hoofdkamer 1 (afb. C).
2. Maak de twee uiteinden van de grijplijn (3) aan elkaar vast met een platte knoop (afb. E).

4. Instaphulp bevestigen

Met de instaphulp kunt u gemakkelijker vanuit het water aan boord van het artikel komen.

1. Pomp de instaphulp (2) op.
2. Bevestig een uiteinde van de lijn aan de instaphulp (2) en het andere uiteinde aan het oog schuin onder de staart.

Demontage

1. Laat het artikel volledig drogen voordat u het opvouwt.
2. Verwijder alle afneembare onderdelen.
3. Open de ventieldoppen om snel lucht uit het artikel te laten (afb. D).

Reparaties

⚠ **WAARSCHUWING!**

Voer bij grotere beschadigingen in geen geval zelf reparaties uit.

Kleinere beschadigingen kunt u met de meegeleverde reparatieset (5) repareren.

1. Laat de lucht volledig uit het artikel ontsnappen en reinig de betreffende plek met een oplossing op alcoholbasis. Ruw de omgeving van de scheur of het gat licht op met fijn schuurpapier.
2. Knip een stuk plakker af die de beschadiging afdekt en aan alle zijden van de beschadiging circa 1,25 cm uitsteekt.
3. Doe de lijm op zowel de plek op het artikel als op de plakker. Laat de lijm ca. 3 minuten lichtjes opdrogen.
4. Druk de plakker met een zacht voorwerp stevig aan.

Aanwijzing: let erop dat u op een vlakke ondergrond zonder kreuken of vouwen werkt. Verwijder eventuele luchtbellen door met een rond voorwerp zacht van binnen naar buiten te bewegen.

5. Wacht na reparatie minstens 12 uur voordat u het artikel weer oppompt.

Opslag, reiniging

Berg het artikel altijd droog, schoon en helemaal niet-opgepompt op in een verwarmde ruimte. Zorg ervoor dat de ventielen tijdens opslag altijd gesloten zijn. Reinig uitsluitend met water of zeepwater. Reinig nooit met agressieve schoonmaakmiddelen. Plaats tijdens de winteropslag geen scherpgerande voorwerpen op het artikel en poeder het artikel niet in met talkpoeder.

Afvalverwerking

Voer het artikel en verpakkingsmaterialen in overeenstemming met actuele lokale voorschriften af. Verpakkingsmaterialen, zoals bv. foliezakjes, horen niet thuis in kinderhanden. Berg het verpakkingsmateriaal buiten het bereik van kinderen op.

Voer de producten en verpakkingen op milieuvriendelijke wijze af.

De recyclingcode dient om verschillende materialen te kenmerken ten behoeve van hergebruik via het recyclingproces. De code bestaat uit het recyclingsymbool, dat het recyclingproces weerspiegelt, en een getal dat het materiaal identificeert.

Opmerkingen over garantie en serviceafhandeling

Het product is geproduceerd met grote zorg en onder voortdurende controle. U ontvangt een garantie van drie jaar op dit product, vanaf de datum van aankoop. Bewaar alstublieft uw aankoopbewijs.
De garantie geldt alleen voor materiaal- en fabricagefouten en vervalt bij foutief of oneigenlijk gebruik. Uw wettelijke rechten, met name het garantierecht, worden niet beïnvloed door deze garantie.
In geval van reclamaties dient u zich aan de beneden genoemde service-hotline te wenden of zich per e-mail met ons in verbinding te zetten.
Onze servicemedewerkers zullen de verdere handelswijze zo snel mogelijk met u afspreken. Wij zullen u in ieder geval persoonlijk te woord staan.
De garantieperiode wordt na eventuele reparaties en op basis van de garantie, wettelijke garantie of coulance niet verlengd. Dit geldt ook voor vervangen en gerepareerde delen.
Na afloop van de garantieperiode dienen eventuele reparaties te worden betaald.

IAN: 313150

BE Service België
Tel.: 070 270 171 (0,15 EUR/Min.)
E-Mail: deltasport@lidl.be

Herzlichen Glückwunsch!
Mit Ihrem Kauf haben Sie sich für einen hochwertigen Artikel entschieden. Machen Sie sich vor der ersten Verwendung mit dem Artikel vertraut.

Lesen Sie hierzu aufmerksam die nachfolgende Gebrauchsanweisung.

Benutzen Sie den Artikel nur wie beschrieben und für die angegebenen Einsatzbereiche. Bewahren Sie diese Gebrauchsanweisung gut auf. Händigen Sie alle Unterlagen bei Weitergabe des Artikels an Dritte ebenfalls mit aus.

Lieferumfang (Abb. A)

1 x XXL-Einhorn-Badeinsel (1)
1 x Wiedereinstiegshilfe (2)
1 x Halteleine (3)
1 x Festmacherleine (4)
1 x Reparatur-Set (5)
1 x Gebrauchsanweisung

Technische Daten

Herstellungsdatum (Monat/Jahr): 02/2019

Maße luftbefüllt:
ca. 490 x 450 x 230 cm (L x B x H)

Bestimmungsgemäße Verwendung

Dieser Artikel ist eine aufblasbare Badeinsel für max. 6 Personen zur Verwendung im Pool oder in überwachten Badebereichen im Freien. Der Artikel ist nur für den privaten Gebrauch bestimmt.

Verwendete Symbole

WARNUNG!

Beachten Sie die am Produkt angebrachten Symbole, bevor Sie den Artikel verwenden.

Allgemeines Warnzeichen

Kein Schutz gegen Ertrinken

Allgemeines Verbotszeichen

Allgemeines Gebotszeichen

Zuerst Gebrauchsanweisung lesen

Nicht bei ablandigem Wind gebrauchen

Nicht bei ablandiger Strömung gebrauchen

Nicht für Kinder unter 14 Jahren

Anzahl der Benutzer:
Erwachsene 6
Kinder 0

Nur für Schwimmer

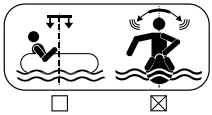
Gerät erfordert Balancierfähigkeit

Maximale Belastung

Sichere Entfernung zum Ufer: 50 m

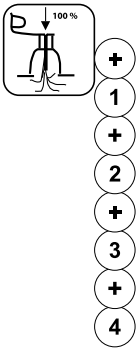

Alle Luftkammern vollständig aufblasen

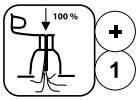

Alle Luftkammern vollständig aufblasen

Zulässiger Betriebsdruck

Nicht unter das Gerät tauchen

Sicherheitshinweise

⚠ ACHTUNG!

Bei Nichtbeachtung dieser Anleitung droht die Gefahr des Umkippens, Abtreibens und Ertrinkens.

⚠ ACHTUNG!

Der Artikel ist gegen Vertreiben zu sichern.

⚠ ACHTUNG!

Vermeiden Sie die Verwendung von alkoholhaltigen Sonnenschutz- und Hautpflegemitteln. Alkoholhaltige Sonnenschutz- und Hautpflegemittel können die Farbbeschichtung der PVC Aufblasartikel ablösen. Das kann zu Abfärbungen auf Ihrem Körper, Ihrer Kleidung oder anderen, sich in Kontakt befindenden Gegenständen führen.

⚠ WARNUNG!

Erstickungsgefahr für Kinder! Lassen Sie Kinder nicht unbeaufsichtigt mit dem Verpackungsmaterial oder dem Artikel spielen.

⚠ WARNUNG! LEBENSGEFAHR!

Kein Schutz gegen Ertrinken! Nur für Schwimmer!

⚠ Verletzungsgefahr!

- Benutzen Sie das Gerät ausschließlich für seine bestimmungsgemäße Verwendung.
- Der Artikel darf nur von Personen verwendet werden, die mit den Sicherheitshinweisen vertraut sind.
- Beachten Sie die maximale Belastung. Eine Überschreitung der Gewichtsgrenze kann zur Beschädigung des Artikels sowie zur Beeinträchtigung der Funktion führen.
- Prüfen Sie den Artikel vor jedem Gebrauch auf Beschädigungen oder Abnutzungen. Der Artikel darf nur in einwandfreiem Zustand verwendet werden!
- Verwenden Sie den Artikel nicht bei sichtbaren und vermuteten Beschädigungen.
- Verwenden Sie den Artikel nicht, wenn er Luft verliert.

Vermeidung von Sachschäden!

- Alle Aufblasartikel sind kälteempfindlich. Den Artikel daher nie unter einer Temperatur von 15 °C auseinanderfalten und aufpumpen!
- Falls der Luftdruck in der prallen Sonne zunimmt, muss dieser durch Ablassen der Luft entsprechend ausgeglichen werden.
- Achten Sie darauf, dass der Artikel – besonders im aufgepumpten Zustand – nicht mit Steinen, Kies oder spitzen Gegenständen in Berührung gebracht wird und nirgends scheuert oder schleift, da ansonsten Beschädigungen am Material auftreten können.
- Nur geeignete Pumpenadapter in die Sicherheitsventile einstecken. Andernfalls könnten die Ventile beschädigt werden.
- Nicht zu prall aufpumpen, da ansonsten die Gefahr besteht, dass die Schweißnähte aufreißen. Ventile nach dem Aufpumpen gut verschließen.
- Kontakt mit scharfkantigen, heißen, spitzen oder gefährlichen Gegenständen vermeiden.

Aufbau

Der Aufbau sollte immer durch einen Erwachsenen erfolgen. Bitte befolgen Sie die einzelnen Schritte des Aufbaus in der angegebenen Reihenfolge.

1. Standortauswahl

Wählen Sie eine geeignete ebene und saubere Fläche mit genügend Platz aus, um den Artikel auszupacken und zu entfalten. Vergewissern Sie sich, dass alle Einzelteile vorhanden und in einwandfreiem Zustand sind.

2. Aufpumpen

Achtung!

- **Die Luftkammern immer vollständig aufpumpen!**
- **Vermeiden Sie ein übermäßiges Aufpumpen der Luftkammern, da ansonsten die Gefahr einer Überdehnung oder gar eines Aufreißens der Schweißnähte besteht.**
- **Verwenden Sie zum Aufpumpen des Artikels handelsübliche Fußpumpen oder Doppelhub-Kolbenpumpen mit entsprechenden Pumpenadaptern.**
- **Aufgrund des großen Luftvolumens der Hauptkammer 1 empfiehlt es sich, hier anfangs eine Elektroluftpumpe (nicht im Lieferumfang enthalten) zu verwenden.**
- **Lassen Sie die Elektroluftpumpe während des Pumpvorgangs zu keiner Zeit unbeaufsichtigt!**
- **Beenden Sie den Pumpvorgang frühzeitig, um die Hauptkammer 1 bis zum Erreichen des vorgegebenen Betriebsdrucks (max. 0,025 bar) mit einer Fuß- oder Doppelhub-Kolbenpumpe zu befüllen.**
- **Achten Sie darauf, dass die Kammern gleichmäßig mit Luft befüllt sind.**
- **Pumpen Sie die jeweilige Luftkammer so weit auf, bis sie sich fest anfühlt. Beim Druck mit dem Daumen auf die Luftkammer sollte sich diese noch leicht eindrücken lassen.**

Reihenfolge des Aufpumpens

Die Haupt-Luftkammern sind am Artikel mit den entsprechenden Nummern (1 - 4) gekennzeichnet.
Pumpen Sie die Luftkammern in nachfolgender Reihenfolge auf:

1. - Hauptkammer mit Schweif 1
2. - Hals mit Kopfteil 2
3. - Flügel 3
4. - Flügel 4
5. Sitzflächen
6. Getränkehalter
7. Wiedereinstiegshilfe

1. Befüllen Sie alle Luftkammern mit Luft und schließen Sie die Verschlusskappen (Abb. B). Pumpen Sie die Luftkammern so weit auf, bis sie sich fest anfühlen. Beim Druck mit dem Daumen auf die jeweilige Luftkammer sollte sich diese noch leicht eindrücken lassen.
2. Versenken Sie das Ventil durch leichten Druck.

3. Halteleine befestigen

1. Ziehen Sie die Halteleine (3) durch die Ösen (1a) der Hauptkammer 1 (Abb. C).
2. Verknoten Sie die Enden der Halteleine (3) mit einem Kreuzknoten (Abb. E).

4. Wiedereinstiegshilfe befestigen

Die Wiedereinstiegshilfe dient dem leichteren Einstieg in den Artikel aus dem Wasser.

1. Pumpen Sie die Wiedereinstiegshilfe (2) auf.
2. Befestigen Sie ein Ende der Leine an der Wiedereinstiegshilfe (2) und das andere Ende an der Öse schräg unterhalb des Schweifes.

Abbau

1. Lassen Sie den Artikel vor dem Zusammenfalten vollständig trocknen.
2. Entfernen Sie alle abnehmbaren Einzelteile.
3. Zum schnellen Entlüften des Artikels öffnen Sie die Ventilverschlüsse (Abb. D).

Reparaturen

⚠ ACHTUNG!

Bei größeren Schäden sollten Sie auf keinen Fall selbst Reparaturen durchführen.

Kleinere Beschädigungen können Sie mit dem mitgelieferten Reparatur-Set (5) reparieren.

1. Lassen Sie die Luft vollständig aus dem Artikel entweichen und reinigen Sie die entsprechende Stelle mit einer Lösung auf Alkoholbasis. Rauen Sie die Umgebung des Risses oder des Loches mit feinem Schmirgelpapier leicht an.
2. Schneiden Sie einen Flicken zurecht, der den beschädigten Bereich abdeckt und an allen Seiten um 1,25 cm übersteht.
3. Tragen Sie den Kleber sowohl auf die Stelle am Artikel als auch auf den Flicken auf. Lassen Sie den Kleber ca. 3 Minuten antrocknen.
4. Drücken Sie den Flicken mit einem weichen Gegenstand fest an.

Hinweis: Achten Sie darauf, dass Sie auf einer ebenen Unterlage ohne Knitter oder Falten arbeiten. Entfernen Sie mögliche Luftblasen mit einem abgerundeten Gegenstand sanft von innen nach außen.

5. Warten Sie nach der Reparatur mindestens 12 Stunden bis Sie den Artikel erneut aufpumpen.

Lagerung, Reinigung

Den Artikel immer trocken, sauber und unaufgepumpt in einem temperierten Raum lagern.
Die Ventile sollen bei der Lagerung stets geschlossen sein. Nur mit Wasser oder Seifenwasser reinigen, nie mit scharfen Reinigungsmitteln.
Beim Einlagern für den Winter keine scharfkantigen Gegenstände auf den Artikel stellen und nicht mit Talkum einpudern.

Hinweise zur Entsorgung

Entsorgen Sie den Artikel und die Verpackungsmaterialien entsprechend aktueller örtlicher Vorschriften. Verpackungsmaterialien, wie z. B. Folienbeutel gehören nicht in Kinderhände. Bewahren Sie das Verpackungsmaterial für Kinder unerreichbar auf.

Entsorgen Sie den Artikel und die Verpackung umweltschonend.

Der Recycling-Code dient der Kennzeichnung verschiedener Materialien zur Rückführung in den Wiederverwertungskreislauf (Recycling).

Der Code besteht aus dem Recyclingsymbol – das den Verwertungskreislauf widerspiegeln soll – und einer Nummer, die das Material kennzeichnet.

Hinweise zur Garantie und Serviceabwicklung

Der Artikel wurde mit großer Sorgfalt und unter ständiger Kontrolle produziert. Sie erhalten auf diesen Artikel drei Jahre Garantie ab Kaufdatum. Bitte bewahren Sie den Kassenbon auf.
Die Garantie gilt nur für Material- und Fabrikationsfehler und entfällt bei missbräuchlicher oder unsachgemäßer Behandlung. Ihre gesetzlichen Rechte, insbesondere die Gewährleistungsrechte, werden durch diese Garantie nicht eingeschränkt.
Bei etwaigen Beanstandungen wenden Sie sich bitte an die unten stehende Service-Hotline oder setzen Sie sich per E-Mail mit uns in Verbindung. Unsere Servicemitarbeiter werden das weitere Vorgehen schnellstmöglich mit Ihnen abstimmen. Wir werden Sie in jedem Fall persönlich beraten.
Die Garantiezeit wird durch etwaige Reparaturen aufgrund der Garantie, gesetzlicher Gewährleistung oder Kulanz nicht verlängert. Dies gilt auch für ersetzte und reparierte Teile. Nach Ablauf der Garantie anfallende Reparaturen sind kostenpflichtig.

IAN: 313150

(DE) Service Deutschland
Tel.: 0800-5435111
E-Mail: deltasport@lidl.de

(AT) Service Österreich
Tel.: 0820 201 222 (0,15 EUR/Min.)
E-Mail: deltasport@lidl.at

(CH) Service Schweiz
Tel.: 0842 665566 (0,08 CHF/Min., Mobilfunk max. 0,40 CHF/Min.)
E-Mail: deltasport@lidl.ch

DELTA-SPORT HANDELSKONTOR GMBH
Wragekamp 6 • DE-22397 Hamburg
GERMANY

02/2019

Delta-Sport-Nr.: BE-6376

03.01.2019 / AM 7:30

IAN 313150

BE