PARKSIDE®



PDF ONLINE
parkside-diy.com

TROLLEY
TRANSPORTKARRE
CHARIOT DE TRANSPORT

(GB) **TROLLEY**
User manual

(NL) **TRANSPORTWAGEN**
Gebruiksaanwijzing

(DE) **TRANSPORTKARRE**
Bedienungsanleitung

(ES) **CARRO DE TRANSPORTE**
Manual de usuario

(FR) **CHARIOT DE TRANSPORT**
Mode d'emploi

(IT) **CARRELLO DI TRASPORTO**
Istruzioni per l'uso

IAN 521188_2601

GB DE FR NL ES IT

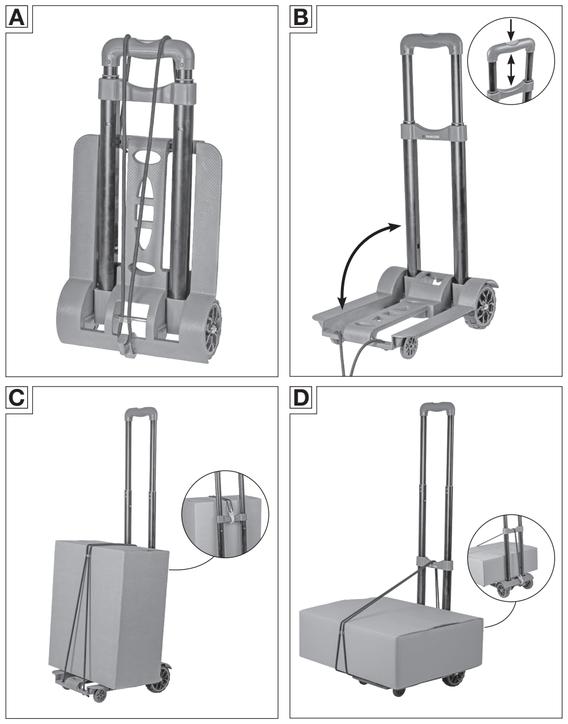

1. Introduction

Congratulations on the purchase of your new product. You have purchased a high quality product. Familiarise yourself with the product before using it for the first time. Please read the accompanying user manual and safety instructions carefully. Use the product only as described and for the specified purposes. Keep this manual in a safe place. Please hand over all documents when giving the product to others.

2. Scope of use

This product is intended exclusively for private use in the hobby and do-it-yourself sector for the following purposes:

- for transporting goods

Other uses or modifications to the product are considered improper and may result in injury and / or damage to the product. The manufacturer shall not be responsible for damages caused by improper use. The product is not intended for commercial use.

3. Symbols used

The following symbols and signal words are on the product or on the packaging.

Read the user manual.

The "GS" symbol stands for verified safety. Products that are marked with this symbol meet the requirements of the German product safety law (ProdSG).

The model name on the trolley is a combination of letters and numbers:

WWS-UT50-H01 = Trolley

4. Safety instructions

Caution!

- **Please read the manual carefully before initial use and keep it safely for reference purposes!**
- **Do not use over sharp corners and edges!**
- **Should not be used for lifting loads!**
- **Caution! Do not use damaged fixing strap.**
- **Tighten the fixing strap firmly, but do not overload it.** *If the strap is overloaded, it can tear and snap back dangerously!*
- **In addition, secure parts having large surface areas against wind load!**
- **Harnesses are particularly suitable for tying down fluttering tarpaulins.**
- **The fixing strap must not be used to secure heavy or large (wind-proof) loads!**
- **Only use the product to secure light parts.**
- **Do not stretch the fixing strap beyond the maximum useful length of 125 cm!**
- **Keep out of reach of children!**
- **Keep eyes, face and unprotected areas of the body away from possible snap back range!**
- **Pay attention to additional forces (wind, brakes, buoyancy forces).**
- **Fixing strap is not intended for attachment and securing of loads to vehicles by itself!**
- **Check if the product is in good condition each time before using it.**
- **If any damage is noticed, the product should no longer be used.**
- **If the product does not work properly or is damaged, get it inspected and repaired immediately by customer service.**
- **Do not knot several elastic fixing straps together.**
- **Never load the product with more than 50 kg.**
- **Do not use the product if it has been overloaded. This might have caused damage which may not be visible immediately.**
- **Only use the product on flat level surfaces, not on stairs or sloping areas.**

5. Technical data

Load capacity	max. 50 kg
Dimensions unfolded	335 x 250 x 960 mm
Dimensions folded	495 x 250 x 110 mm
Contact area	230 x 250 mm
Wheels	100 x 30 mm
Permissible tensile force F_{zul}	294 N
Total length at F_{zul}	125 cm

6. Maintenance and cleaning

- Check if all screw connections are sufficiently tight at regular intervals and, if necessary, tighten all screw connections.
- Clean the product with a dry lint cloth.
- Do not use corrosive or aggressive cleaning agents for cleaning, as they can damage the product.

7. Transport and storage

- Protect the trolley from impact and vibrations during transport.
- Fold it before transport.
- Store the product in a clean and dry place without direct sunlight.

8. Disposal

Dispose of packaging separately.

Dispose of card and paper in waste paper, plastic at collection points.

For options for disposal of the used product please contact your municipal or city administration.

9. Warranty

Warranty provided by Walter Werkzeuge Salzburg GmbH

Dear customer,

This device comes with a 3 year warranty from the date of purchase. In case of defects in the product you may be entitled to legal claims against the seller of the product. These legal claims are not restricted by the following warranty.

Conditions of warranty

The warranty period begins with the date of purchase. Please preserve the original sales receipt. This document is required as proof of purchase. If a material or fabrication defect occur in this product within three years from the date of purchase, the product shall be repaired or replaced free of cost at our discretion. Within the three year period the warranty requires the defective product and the purchase document (sales receipt) to be provided with a brief written description of where the defect lies and when it occurred.

If the defect is covered by our warranty, the repaired product or a new product shall be returned to you. A new warranty period does not begin with the repair or exchange of the product.

Warranty period and legal claims based on defects

The warranty period is not extended by the warranty. This also applies to replaced and repaired parts. Any damages and defects that may exist at the time of purchase must be notified immediately after removal from packaging. Any repairs arising after the expiry of the warranty period are chargeable.

Scope of the warranty

The device has been manufactured according to strict quality guidelines and tested diligently before delivery. The warranty applies to material or fabrication defects. This warranty does not cover product parts that are subject to normal wear and tear and therefore can be considered as parts subject to wear and tear or for the damage to fragile parts, e.g switch, batteries or those made of glass.

This warranty is void if the product is damaged, not used or maintained properly. All the instructions provided in the operating manual must be followed exactly for proper use of the product. The purpose of use and actions which are advised or warned against must necessarily be avoided.

The product is intended solely for private use and not for professional use. The warranty is void in case of misuse or improper handling, use of force and changes that have not been carried out by our authorised service centre.

Processing a warranty case

To ensure quick processing of your issue, please follow the below instructions:

- Please be ready with the sales receipt and the product number (e.g. IAN 12345) as proof or purchase for all queries.
- You can refer the product number from the type label, an engraving, on the cover sheet of your operating instructions (below left) or as sticker on the back or lower side.
- If functional or other defects occur, first **call** or **email** the following service department.
- You can then send a product recorded as defective postage free along with the sales receipt and information about where the defect lies and when it has occurred, to the service centre address provided to you.

This and many other manuals, product videos and software can be downloaded at www.lidl-service.com

10. Service

(GB)
WALTER Service Centre
E-Mail: service@walteronline.com
Tel.: 00800 925 837 88
IAN 521188_2601

Supplier:

Please note that the following address is not a service centre address. Please contact the above-mentioned service centre first.
Walter Werkzeuge Salzburg GmbH
Gewerbeparkstr. 9, 5081 Anif, Austria

1. Einleitung

Wir beglückwünschen Sie zum Kauf Ihres neuen Produkts. Sie haben sich damit für ein hochwertiges Produkt entschieden. Machen Sie sich vor der ersten Inbetriebnahme mit dem Produkt vertraut. Lesen Sie hierzu aufmerksam die nachfolgende Bedienungsanleitung und die Sicherheitshinweise. Benutzen Sie das Produkt nur wie beschrieben und für die angegebenen Einsatzbereiche. Bewahren Sie diese Anleitung an einem sicheren Ort auf. Händigen Sie alle Unterlagen bei Weitergabe des Produktes an Dritte mit aus.

2. Bestimmungsgemäße Verwendung

Dieses Produkt ist ausschließlich für den Privatgebrauch im Hobby und Do-It-Yourself Bereich für folgende Zwecke bestimmt:

- zum Transport von Gütern

Andere Verwendungen oder Veränderungen des Produkts gelten als nicht bestimmungsgemäß und können Verletzungsgefahren und / oder Beschädigungen des Produkts nach sich ziehen. Für aus bestimmungswidriger Verwendung entstandene Verletzungen oder Schäden übernimmt der Hersteller keine Haftung. Das Produkt ist nicht für den gewerblichen Einsatz bestimmt.

3. Verwendete Symbole

Die folgenden Symbole und Signalworte werden auf dem Produkt oder auf der Verpackung verwendet.

Bedienungsanleitung lesen.

Das Symbol „GS“ steht für geprüfte Sicherheit. Produkte, die mit diesem Zeichen gekennzeichnet sind, entsprechen den Anforderungen des deutschen Produktsicherheitsgesetzes (ProdSG).

Die Modellbezeichnung auf der Transportkarre ist eine Kombination aus Buchstaben und Ziffern.

WWS-UT50-H01 = Transportkarre

4. Sicherheitshinweise

Warnung!

- **Vor dem ersten Gebrauch bitte die Anleitung sorgfältig lesen und für Nachschlagezwecke aufbewahren!**
- **Nicht über scharfe Ecken und Kanten führen!**
- **Darf nicht zum Heben von Lasten verwendet werden!**
- **Achtung! Beschädigtes Fixierband nicht verwenden.**
- **Fixierband fest anziehen, jedoch nicht überlasten.** *Bei Überbeanspruchung des Bandes kann dieses reißen und gefährlich zurückschlagen!*
- **Großflächige Teile gegen Windlast zusätzlich sichern!**
- **Gepäckspinnen und –arme sind besonders zum Schnüren flatternder Planen geeignet.**
- **Das Fixierband darf nicht zur Sicherung schwerer oder großer (windfester) Lasten verwendet werden!**
- **Verwenden Sie das Produkt nur zu Befestigung von leichten Teilen.**
- **Dehnen Sie das Fixierband nicht über die maximale Nutzlänge von 125 cm hinaus!**
- **Darf nicht in die Hände von Kindern gelangen!**
- **Halten Sie Augen, Gesicht und ungeschützte Körperbereiche von dem möglichen Rückfederweg entfernt!**
- **Achten Sie auf Zusatzkräfte (Wind, Bremsen, Auftriebskräfte).**
- **Fixierband ist nicht zum alleinigen Befestigen und Sichern von Lasten an Fahrzeugen bestimmt!**
- **Kontrollieren Sie das Produkt vor jedem Gebrauch auf einwandfreien Zustand.**
- **Sollten Schäden festgestellt werden, darf das Produkt nicht mehr verwendet werden.**
- **Lassen Sie das Produkt, wenn es nicht einwandfrei funktioniert oder beschädigt wurde, sofort vom Kundendienst untersuchen und reparieren.**
- **Knoten Sie nicht mehrere elastische Fixierbänder zusammen.**
- **Belasten Sie das Produkt niemals mit einer höheren Traglast als 50 kg.**
- **Verwenden Sie das Produkt nicht mehr, wenn es überladen wurde. Dadurch könnten nicht sofort sichtbare Schäden aufgetreten sein.**
- **Verwenden Sie das Produkt nur auf glatten, ebenen Flächen, nicht auf Treppen oder abschüssigem Gelände.**

5. Technische Daten

Ladekapazität	max. 50 kg
Maße aufgeklappt	335 x 250 x 960 mm
Maße eingeklappt	495 x 250 x 110 mm
Auflagefläche	230 x 250 mm
Rollen	100 x 30 mm
Zulässige Zugkraft F_{zul}	294 N
Gesamtlänge bei F_{zul}	125 cm

6. Wartung und Reinigung

- Prüfen Sie in regelmäßigen Abständen, ob alle Schraubverbindungen ausreichend fest angezogen sind und ziehen Sie ggf. alle Schraubverbindungen nach.
- Reinigen Sie das Produkt mit einem trockenen, fusselfreien Tuch.
- Verwenden Sie zur Reinigung keinesfalls ätzende oder aggressive Reinigungsmittel, da sie das Produkt beschädigen können.

7. Transport und Lagerung

- Transportieren Sie die Transportkarre vor Stößen und Vibrationen geschützt.
- Klappen Sie das Produkt vor dem Transport zusammen.
- Lagern Sie das Produkt an einem sauberen, trockenen Ort ohne direkte Sonneneinstrahlung

8. Entsorgung

Entsorgen Sie die Verpackung sortenrein.

Geben Sie Pappe und Karton zum Altpapier, Folien in die Wertstoff-Sammlung.

Möglichkeiten zur Entsorgung des ausgedienten Produkts erfahren Sie bei Ihrer Gemeinde- oder Stadtverwaltung.

9. Garantie

Garantie der Firma Walter Werkzeuge Salzburg GmbH

Sehr geehrte Kundin, sehr geehrter Kunde,

Sie erhalten auf dieses Produkt 3 Jahre Garantie ab Kaufdatum. Im Falle von Mängeln dieses Produkts stehen Ihnen gegen den Verkäufer des Produkts gesetzliche Rechte zu. Diese gesetzlichen Rechte werden durch unsere im Folgenden dargestellte Garantie nicht eingeschränkt.

Garantiebedingungen

Die Garantiefrist beginnt mit dem Kaufdatum. Bitte bewahren Sie den Originalkassenbon gut auf. Diese Unterlage wird als Nachweis für den Kauf benötigt. Tritt innerhalb von drei Jahren ab dem Kaufdatum dieses Produkts ein Material oder Fabrikationsfehler auf, wird das Produkt von uns – nach unserer Wahl – für Sie kostenlos repariert oder ersetzt. Diese Garantieleistung setzt voraus, dass innerhalb der Drei-Jahres-Frist das defekte Produkt und der Kaufbeleg (Kassenbon) vorgelegt und schriftlich kurz beschrieben wird, worin der Mangel besteht und wann er aufgetreten ist.

Wenn der Defekt von unserer Garantie gedeckt ist, erhalten Sie das reparierte oder ein neues Produkt zurück. Mit Reparatur oder Austausch des Produkts beginnt kein neuer Garantiezeitraum.

Garantiezeit und gesetzliche Mängelansprüche

Die Garantiezeit wird durch die Gewährleistung nicht verlängert. Dies gilt auch für ersetzte und reparierte Teile. Eventuell schon beim Kauf vorhandene Schäden und Mängel müssen sofort nach dem Auspacken gemeldet werden. Nach Ablauf der Garantiezeit anfallende Reparaturen sind kostenpflichtig.

Garantieumfang

Das Produkt wurde nach strengen Qualitätsrichtlinien sorgfältig produziert und vor Anlieferung gewissenhaft geprüft. Die Garantieleistung gilt für Material- oder Fabrikationsfehler. Diese Garantie erstreckt sich nicht auf Produktteile, die normaler Abnutzung ausgesetzt sind und daher als Verschleißteile angesehen werden können oder für Beschädigungen an zerbrechlichen Teilen, z. B. Schalter, Akkus oder die aus Glas gefertigt sind.

Diese Garantie verfällt, wenn das Produkt beschädigt, nicht sachgemäß benutzt oder gewartet wurde. Für eine sachgemäße Benutzung des Produkts sind alle in der Bedienungsanleitung aufgeführten Anweisungen genau einzuhalten. Verwendungszwecke und Handlungen, von denen in der Bedienungsanleitung abgeraten oder vor denen gewarnt wird, sind unbedingt zu vermeiden. Das Produkt ist lediglich für den privaten und nicht für den gewerblichen Gebrauch bestimmt. Bei missbräuchlicher und unsachgemäßer Behandlung, Gewaltanwendung und bei Eingriffen, die nicht von unserer autorisierten Servicenie derlassung vorgenommen wurden, erlischt die Garantie.

Abwicklung im Garantiefall

Um eine schnelle Bearbeitung Ihres Anliegens zu gewährleisten, folgen Sie bitte den folgenden Hinweisen:

- Bitte halten Sie für alle Anfragen den Kassenbon und die Artikelnummer (z. B. IAN 12345) als Nachweis für den Kauf bereit.
- Die Artikelnummer entnehmen Sie bitte dem Typenschild, einer Gravur, auf dem Titelblatt Ihrer Bedienungsanleitung (unten links) oder als Aufkleber auf der Rück oder Unterseite.
- Sollten Funktionsfehler oder sonstige Mängel auftreten, kontaktieren Sie zunächst die nachfolgend benannte Serviceabteilung **telefonisch** oder per **E-Mail**.
- Ein als defekt erfasstes Produkt können Sie dann unter Beifügung des Kaufbelegs (Kassenbon) und der Angabe, worin der Mangel besteht und wann er aufgetreten ist, für Sie portofrei an die Ihnen mitgeteilte Serviceanschrift übersenden.

Auf www.lidl-service.com können Sie diese und viele weitere Handbücher, Produktvideos und Software herunterladen.

10. Service

(DE)
WALTER Werkzeuge Salzburg GmbH
E-Mail: service@walteronline.com
Tel.: 00800 925 837 88
IAN 521188_2601

Lieferant

Bitte beachten Sie, dass die folgende Anschrift keine Serviceanschrift ist. Kontaktieren Sie zunächst die oben benannte Servicestelle.

Walter Werkzeuge Salzburg GmbH
Gewerbeparkstr. 9, 5081 Anif, Österreich

1. Introduction

Nous vous félicitons d'avoir acheté votre nouveau produit. Vous avez fait le choix d'un produit de grande qualité. Familiarisez-vous avec le produit avant de l'utiliser pour la première fois. Veuillez pour cela lire attentivement le mode d'emploi suivant et les consignes de sécurité. Utilisez le produit uniquement de la façon décrite et uniquement pour la plage d'utilisation indiquée. Conservez la notice dans un endroit sûr. Remettez l'ensemble de la documentation du produit en cas de transmission de celui-ci à des tiers.

2. Utilisation conforme aux prescriptions

Ce produit est exclusivement conçu pour une utilisation privée pour les loisirs ou le bricolage aux fins suivantes :

- pour le transport de marchandises

Toute autre utilisation ou modification du produit est considérée comme non conforme à l'usage prévu et peut entraîner des risques de blessures et/ou d'endommagement du produit. Le fabricant décline toute responsabilité en cas de blessures ou de dommages résultant d'une utilisation non conforme. Le produit ne convient pas à une utilisation professionnelle.

3. Symboles utilisés

Les symboles et les mots d'avertissement suivants sont utilisés sur le tréteau ou sur l'emballage.

Lire la notice d'utilisation.

Le symbole « GS » signifie sécurité testée (« Geprüfte Sicherheit »). Les produits identifiés par ce symbole répondent aux exigences de la loi allemande sur la sécurité du produit (ProdSG).

La désignation du modèle sur le chariot de transport est une combinaison de lettres et de chiffres.

WWS-UT50-H01 = Chariot de transport

4. Consignes de sécurité

Avertissement !

- **Avant la première utilisation, veuillez lire attentivement les instructions et les conserver à des fins de référence !**
- **Ne pas conduire sur des coins et des bords tranchants !**
- **Ne doit pas être utilisé pour soulever des charges !**
- **Attention ! Ne pas utiliser de sangle de fixation endommagée.**
- **Serrer fermement la sangle de fixation, mais ne pas la surcharger.** *Si la sangle est trop sollicitée, elle peut se déchirer et rebondir dangereusement !*
- **Sécuriser en plus les grandes pièces contre la force du vent !**
- **Les sandows et les bras sont particulièrement adaptés pour ficeler les bâches qui flottent.**
- **La sangle de fixation ne doit pas être utilisée pour sécuriser des charges lourdes ou importantes (résistantes au vent) !**
- **N'utilisez le produit que pour fixer des pièces légères.**
- **N'étirez pas la sangle de fixation au-delà de la longueur utile maximale de 125 cm !**
- **Ne doit pas être laissé à la portée des enfants !**
- **Éloignez les yeux, le visage et les parties du corps non protégées de la course possible du ressort de rappel !**
- **Faites attention aux forces supplémentaires (vent, freinage, forces ascendantes).**
- **La sangle de fixation n'est pas destinée à être utilisée seule pour fixer et sécuriser des charges sur des véhicules !**
- **Contrôlez que le produit est en parfait état avant chaque utilisation.**
- **Si des dommages sont constatés, le produit ne doit plus être utilisé.**
- **Si le produit ne fonctionne pas correctement ou est endommagé, faites-le immédiatement examiner et réparer par le service clientèle.**
- **Ne nouez pas plusieurs sangles de fixation élastiques ensemble.**
- **Ne chargez jamais le produit avec une charge supérieure à 50 kg.**
- **N'utilisez plus le produit s'il a été surchargé. Des dommages non visibles immédiatement pourraient en résulter.**
- **Utilisez le produit uniquement sur des surfaces lisses et plates, et non sur des escaliers ou des terrains en pente.**

5. Caractéristiques techniques

Capacité du magasin	max. 50 kg
Dimensions déplié	335 x 250 x 960 mm
Dimensions replié	495 x 250 x 110 mm
Surface de contact	230 x 250 mm
Roulettes	100 x 30 mm
Force de traction autorisée F_{zul}	294 N
Longueur totale avec F_{zul}	125 cm

6. Entretien et nettoyage

- Vérifiez à intervalles réguliers que tous les raccords vissés sont suffisamment serrés et resserrez tous les raccords vissés si nécessaire.
- Nettoyez le produit avec un chiffon sec et non pelucheux.
- N'utilisez en aucun cas des produits de nettoyage corrosifs ou agressifs pour le nettoyage, car ils pourraient endommager le produit.

7. Transport et stockage

- Transportez le chariot de transport en le protégeant des chocs et des vibrations.
- Repliez-le avant de le transporter.
- Stockez le produit dans un endroit propre et sec, à l'abri de la lumière directe du soleil

8. Élimination

Elimination de l'emballage

Eliminez l'emballage en respectant le tri. Remettez les cartons d'emballage aux vieux papiers et deposez les films au centre de collecte des matieres recyclables.

Elimination de l'chariot de transport

Les appareils usages doivent etre deposes dans un lieu de collecte pour y etre recycles. Ne les eliminez pas avec les ordures menageres. Pour des informations supplementaires, adressez-vous aux autorites competentes.

9. Garantie

Garantie de la société Walter Werkzeuge Salzburg GmbH

Chère cliente, cher client,

Cet appareil est couvert par une garantie de 3 ans à compter de la date d'achat. En cas de défauts du produit, des droits légaux vous sont conférés vis-à-vis du vendeur. Ces droits légaux ne sont pas limités en raison de notre garantie présentée ci-après.

Conditions de garantie

La garantie débute à la date Ad'achat. Veuillez conserver le ticket de caisse original en lieu sûr. Ce document est nécessaire comme justificatif de l'achat. Si pendant un délai de trois ans à compter de la date d'achat de ce produit, un défaut de matériau ou de fabrication survient, nous réparerons ou remplacerons, à notre choix, gratuitement le produit. Cette garantie implique que l'appareil défectueux et le justificatif de l'achat (ticket de caisse) soient présentés dans le délai de trois ans, accompagnés de la description succincte du défaut et de la date de sa survenance.

Si le défaut est couvert par notre garantie, vous recevez en retour le produit réparé ou un nouveau produit. Une nouvelle période de garantie de débute pas avec la réparation ou le remplacement du produit.

Période de garantie et droits légaux de réclamations

La période de garantie ne sera pas prolongée à la suite d'un recours en garantie. Ceci est également valable pour les pièces remplacées et réparées. Tout endommagement et vice éventuellement décelé au moment de l'achat devra être signalé immédiatement après le déballage. Toute réparation effectuée après la période de garantie fera l'objet d'une facturation.

Étendue de la garantie

L'appareil a été fabriqué soigneusement selon des directives de qualité strictes et scrupuleusement contrôlé avant la livraison. La garantie s'applique aux vices de matériau ou de fabrication. Cette garantie ne couvre pas les éléments du produit soumis à une usure normale et par conséquent aux pièces pouvant être considérées comme des pièces d'usure, ni aux dommages sur des pièces fragiles, par ex. commutateur, accumulateurs ou fabriquées en verre.

La présente garantie devient caduque si le produit a été endommagé, utilisé ou entretenu de manière non conforme. Pour une utilisation conforme du produit, respecter précisément toutes les instructions indiquées dans la notice d'utilisation. Les emplois et opérations déconseillés ou contre-indiquées dans la notice d'utilisation, doivent être absolument évités.

L'appareil est uniquement destiné pour un usage privé et n'est pas adapté à un usage professionnel. En cas de manipulation abusive et inappropriée, d'utilisation de la force ou d'interventions qui n'ont pas été effectuées par notre centre de réparation agréé, la garantie devient caduque.

Article L217-16 du Code de la consommation

Lorsque l'acheteur demande au vendeur, pendant le cours de la garantie commerciale qui lui a été consentie lors de l'acquisition ou de la réparation d'un bien meuble, une remise en état couverte par la garantie, toute période d'immobilisation d'au moins sept jours vient s'ajouter a la durée de la garantie qui restait a courir. Cette période court a compter de la demande d'intervention de l'acheteur ou de la mise a disposition pour réparation du bien en cause, si cette mise a disposition est postérieure a la demande d'intervention.

Indépendamment de la garantie commerciale souscrite, le vendeur reste tenu des défauts de conformité du bien et des vices rédhibitoires dans les conditions prévues aux articles L217-4 a L217-13 du Code de la consommation et aux articles 1641 a 1648 et 2232 du Code Civil.

Article L217-4 du Code de la consommation

Le vendeur livre un bien conforme au contrat et répond des défauts de conformité existant lors de la délivrance.

Il répond également des défauts de conformité résultant de l'emballage, des instructions de montage ou de l'installation lorsque celle-ci a été mise a sa charge par le contrat ou a été réalisée sous sa responsabilité.

Article L217-5 du Code de la consommation

Le bien est conforme au contrat :

1° S'il est propre a l'usage habituellement attendu d'un bien semblable et, le cas échéant :

- s'il correspond a la description donnée par le vendeur et possèder les qualités que celui-ci a présentées a l'acheteur sous forme d'échantillon ou de modele ;
- s'il présente les qualités qu'un acheteur peut légitimement attendre eu égard aux déclarations publiques faites par le vendeur, par le producteur ou par son représentant, notamment dans la publicité ou l'étiquetage ;

2° Ou s'il présente les caractéristiques définies d'un commun accord par les parties ou etre propre a tout usage spécial recherché par l'acheteur, porté a la connaissance du vendeur et que ce dernier a accepté.

Article L217-12 du Code de la consommation

L'action resultant du defaut de conformite se prescrit par deux ans a compter de la delivrance du bien.

Article 1641 du Code civil

Le vendeur est tenu de la garantie a raison des défauts cachés de la chose vendue qui la rendent impropre a l'usage auquel on la destine, ou qui diminuent tellement cet usage que l'acheteur ne l'aurait pas acquise, ou n'en aurait donné qu'un moindre prix, s'il les avait connus.

Article 1648 1er alinea du Code civil

L'action résultant des vices rédhibitoires doit etre intentée par l'acquéreur dans un délai de deux ans a compter de la découverte du vice.

Les pieces détachées indispensables a l'utilisation du produit sont disponibles pendant la durée de la garantie du produit. Prise en charge sous garantie

Pour garantir un traitement rapide de votre demande, veuillez vous conformez SVP aux instructions ci-après :

- Veuillez toujours avoir à disposition votre ticket de caisse ainsi que la référence de l'article (par ex. IAN 12345) attestant de votre achat et à présenter sur demande.
- La référence de l'article se trouve sur la plaquette signalétique, estampée sur la première page de votre notice d'utilisation (en bas à gauche) ou sur un autocollant au verso ou sur la partie inférieure.
- En cas de dysfonctionnement ou de survenance d'un autre défaut, veuillez d'abord contacter par téléphone ou par email le département après-vente indiqué ci-après.
- Vous pouvez renvoyer un produit défectueux en joignant le justificatif de l'achat (ticket de caisse) et en indiquant la panne et quand celle-ci est survenue, sans frais de port pour vous à l'adresse du SAV qui vous a été communiquée.

Vous pouvez télécharger sur le site www.lidl-service.com la présent notice d'utilisation ainsi que de nombreuses autres, des vidéos des produits et des logiciels.

10. Maintenance

(FR)
WALTER Service Centre Benelux
E-Mail : service-be@walteronline.com
Tél.: 00 800 925 837 88
IAN 521188_2601

Fournisseur

Veuillez noter SVP que l'adresse ci-après n'est pas l'adresse du SAV. Veuillez d'abord contacter le SAV mentionné ci-dessus.
Walter Werkzeuge Salzburg GmbH
Gewerbeparkstr. 9, 5081 Anif, Autriche

PARKSIDE®



PDF ONLINE
parkside-diy.com

TROLLEY
TRANSPORTKARRE
CHARIOT DE TRANSPORT

(GB)
TROLLEY
User manual

(NL)
TRANSPORTWAGEN
Gebruiksaanwijzing

(DE)
TRANSPORTKARRE
Bedienungsanleitung

(ES)
CARRO DE TRANSPORTE
Manual de usuario

(FR)
CHARIOT DE TRANSPORT
Mode d'emploi

(IT)
CARRELLO DI TRASPORTO
Istruzioni per l'uso

IAN 521188_2601

GB DE FR NL ES IT

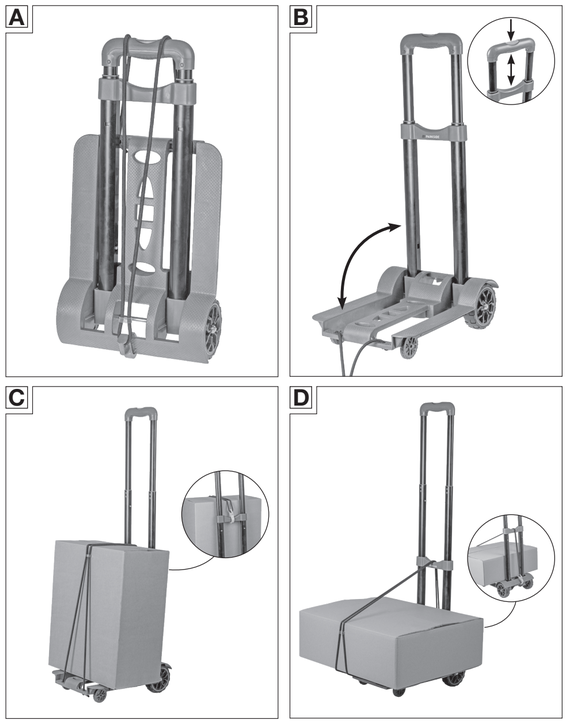

1. Inleiding

Gefeliciteerd met uw aankoop van dit nieuwe product. U heeft hierbij voor een hoogwaardig product gekozen. Zorg ervoor dat u met het product vertrouwd bent voor u het voor het eerst gebruikt. Lees hiervoor aandachtig de volgende handleiding en de veiligheidsrichtlijnen. Gebruik het product uitsluitend zoals beschreven en voor de opgegeven toepassingsgebieden. Bewaar deze gebruiksaanwijzing op een veilige plaats. Geef alle documenten mee als u het product doorgeeft aan derden.

2. Correct gebruik

Dit product is uitsluitend bedoeld voor privégebruik in de hobby- en doe-het-zelfsector voor de volgende doelen:

- voor het transport van goederen

Andere toepassingen van of wijzigingen aan het product gelden als oneigenlijk en kunnen zorgen voor gevaar op letsels en / of beschadigingen aan het product. Voor letsels of schade die uit oneigenlijk gebruik zijn ontstaan, is de fabrikant niet aansprakelijk. Het product is niet geschikt voor industrieel gebruik.

3. Gebruikte symbolen

Volgende symbolen en signaalwoorden worden gebruikt op de schraag of op de verpakking.

Lees de handleiding.

Het symbool 'GS' wijst op geteste veiligheid. Producten die voorzien zijn van dit teken voldoen aan de vereisten van de Duitse Productveiligheidswet (ProdSG).

De aanduiding van het model op de transportwagen is een combinatie van letters en cijfers.

WWS-UT50-H01 = Transportwagen

4. Veiligheidsvoorschriften

Waarschuwing!

- **Lees de handleiding zorgvuldig voor het eerste gebruik en bewaar die voor latere raadpleging!**
- **Rij niet over scherpe hoeken en randen!**
- **Mag niet voor het hijsen van lasten worden gebruikt!**
- **Let op! Gebruik beschadigde spanbanden niet.**
- **Trek de spanband stevig aan, maar overbelast hem niet.** *Bij overbelasting kan de band scheuren en gevaarlijk terugspringen!*
- **Bescherm grote oppervlakken extra tegen de kracht van de wind.**
- **Bagagespinnen en -armen zijn bijzonder geschikt voor het vastsnoeren van wapperende dekzeilen.**
- **De spanband mag niet gebruikt worden om zware of grote (windvaste) lasten te zekeren!**
- **Gebruik het product alleen voor de bevestiging van lichte stukken.**
- **Rek de spanband niet langer uit dan de maximale gebruikslengte van 125 cm.**
- **Mag niet in de handen van kinderen terechtkomen!**
- **Hou ogen, gezicht en onbeschermde lichaamsdelen buiten het bereik van de mogelijke weg van de terugslag.**
- **Hou rekening met extra krachten (wind, remmen, impulskrachten).**
- **Spanbanden zijn niet bedoeld om uitsluitend lasten aan voertuigen te bevestigen en te zekeren.**
- **Controleer het product voor elk gebruik op een goede functie.**
- **Als er schade wordt vastgesteld, mag het product niet meer gebruikt worden.**
- **Als het product niet probleemloos werkt of beschadigd werd, moet u het onmiddellijk door de klantendienst laten onderzoeken en herstellen.**
- **Knoop meerdere elastische banden niet aan elkaar.**
- **Belast het product nooit met een hogere draaglast dan 50 kg.**
- **Gebruik het product niet meer wanneer het overladen werd. Daardoor kan er schade ontstaan zijn die niet onmiddellijk zichtbaar is.**
- **Gebruik het product alleen op gladde, effen oppervlakken, niet op trappen of steile hellingen.**

5. Technische specificaties

Laadcapaciteit	max. 50 kg
Formaat opengeklapt	335 x 250 x 960 mm
Formaat opgeklapt	495 x 250 x 110 mm
Draagvlak	230 x 250 mm
Wieltjes	100 x 30 mm
Toegelaten trekkracht F_{zul}	294 N
Totale lengte bij F_{zul}	125 cm

6. Onderhoud en reiniging

- Controleer regelmatig of alle schroefverbindingen voldoende vast aangedraaid zijn en draai indien nodig alle schroefverbindingen bij.
- Reinig het product met een droge, pluisvrije doek.
- Gebruik voor de reiniging in geen geval irriterende of agressieve reinigingsmiddelen, omdat die het product kunnen beschadigen.

7. Transport en opslag

- Bescherm de transportkar tegen schokken en trillingen tijdens het transport.
- Klap die voor het transport samen.
- Bewaar het product op een zuivere, droge plaats zonder directe zonnestralen.

8. Afvoer

Sorteer de verpakking voor u ze afvoert.

Geef het karton en de doos mee bij het oud papier en doe folie bij het recycleerbare afval.

Informeer u bij u gemeentelijke of stadsdiensten om te weten hoe u uitgediende producten kunt afvoeren.

9. Garantie

Garantie van de firma Walter Werkzeuge Salzburg GmbH

Geachte klant,

Op dit toestel krijgt u 3 jaar garantie vanaf de datum van aankoop. Indien dit product gebreken vertoont, heeft u wettelijke rechten tegenover de verkoper van het product. Deze wettelijke rechten worden niet ingeperkt door onze hieronder omschreven garantie.

Garantievoorwaarden

De garantieperiode start vanaf de datum van aankoop. Bewaar de originele kassabon op een veilige plek. Dat document is nodig als bewijs voor de aankoop. Als er binnen drie jaar na de datum van aankoop een materiaal- of fabricagefout zichtbaar wordt, zullen wij het product - volgens onze keuze - voor u gratis repareren of vervangen. Deze waarborg veronderstelt dat binnen de periode van drie jaar het defecte

toestel en het aankoopbewijs (kassabon) worden voorgelegd en dat schriftelijk kort beschreven wordt waaruit het gebrek bestaat en wanneer het is opgetreden.

Als het defect door onze garantie wordt gedekt, krijgt u het gerepareerde product terug of ontvangt u een nieuw product. Er begint geen nieuwe garantieperiode door een reparatie of een vervanging.

Garantieperiode en wettelijke claims vanwege gebreken

De garantieperiode wordt niet verlengd door de kwaliteitsgarantie. Dat geldt ook voor vervangen of gerepareerde onderdelen. Schade en gebreken die eventueel bij de aankoop al aanwezig waren, moeten onmiddellijk na het uitpakken worden gemeld. Na de afloop van de garantietijd moet er voor eventuele reparaties betaald worden.

Garantieniveau

Het toestel wordt zorgvuldig volgens strenge kwaliteitsrichtlijnen geproduceerd en voor de levering zorgvuldig getest. De garantie geldt voor materiaal- en fabricagefouten. Deze garantie geldt niet voor productonderdelen die aan normale slijtage onderhevig zijn en daarom als slijtstukken beschouwd kunnen worden of voor beschadigingen aan breekbare onderdelen, bv. schakelaars, accu's of onderdelen die van glas zijn.

Deze garantie vervalt als het product beschadigd werd, niet correct gebruikt of onderhouden werd. Voor een correct gebruik van het product moeten alle richtlijnen die in de gebruiksaanwijzing staan exact worden opgevolgd. Gebruiksdoelen en handelingen die in de gebruiksaanwijzing worden afgeraden of waartegen wordt gewaarschuwd, moeten absoluut worden vermeden.

Het product is uitsluitend bestemd voor privégebruik en niet voor commercieel gebruik. Bij misbruik en onjuiste behandeling, gebruik van geweld en bij ingrepen die niet werden uitgevoerd door onze geautoriseerde servicedienst, vervalt de garantie.

Afhandeling in geval van garantie

Om een snelle verwerking van uw zaak te garanderen, gelieve de volgende richtlijnen op te volgen:

- Hou voor alle aanvragen de kassabon en het artikelnummer (bv. IAN 12345) bij de hand als bewijs voor de aankoop.
- Het artikelnummer vindt u op het kenplaatje, gegraveerd, op het titelblad van uw gebruiksaanwijzing (onderaan links) of als sticker op de achter- of onderkant.
- Mochten er fouten bij het functioneren of andere gebreken optreden, neem dan onmiddellijk **telefonisch** of via **mail** contact op met de hieronder vermelde serviceafdeling.
- Een product dat als defect is geregistreerd kunt u dan portvrij naar het serviceadres sturen dat u werd meegedeeld, samen met het aankoopbewijs (kassabon) en de omschrijving van het gebrek en wanneer het is opgetreden.

Op www.lidl-service.com kunt u deze en heel wat andere handboeken, productfilmpjes en software downloaden.

10. Service

(NL)
WALTER Service Centre Benelux
E-Mail: service-be@walteronline.com
Tel.: 00 800 925 837 88
IAN 521188_2601

Leverancier
Gelieve er rekening mee te houden dat het onderstaand adres geen serviceadres is. Contacteer eerst de hierboven vermelde servicediensten.
Walter Werkzeuge Salzburg GmbH
Gewerbeparkstraße 9, 5081 Anif, Oostenrijk

1. Introducción

Enhorabuena por la compra de su nuevo producto. Usted se ha decidido por un producto de alta calidad. Familiarícese con el producto antes de la primera puesta en marcha. Para ello lea atentamente el siguiente manual de instrucciones y las indicaciones de seguridad. Utilice el producto únicamente tal como se describe y para los ámbitos de uso indicados. Conserve estas instrucciones en un lugar seguro. Entregue toda la documentación en caso de traspaso del producto a un tercero.

2. Utilización conforme al uso previsto

Este producto está diseñado exclusivamente para el usuario particular en el ámbito del hobby y de las manualidades para los siguientes fines:

- para el transporte de mercancías

Otros usos o modificaciones del producto se consideran contrarios a la finalidad prevista y pueden acarrear riesgos de lesiones y/o daños al producto. El fabricante no asumirá ninguna responsabilidad por lesiones o daños resultantes de un uso inadecuado. El producto no está pensado para su uso con fines industriales.

3. Símbolos empleados

Los siguientes símbolos y palabras de advertencia se emplean en el producto o en el embalaje.

Lea el manual de instrucciones.

El símbolo «GS» figura por seguridad probada. Los productos que se encuentran señalizados con dicho símbolo satisfacen los requisitos de la ley alemana de seguridad de los productos (ProdSG).

La designación del modelo en el carro de transporte es una combinación de letras y cifras.

WWS-UT50-H01 = Carro de transporte

4. Instrucciones de seguridad

¡Advertencia!

- **¡Lea las instrucciones detenidamente antes del primer uso y guárdelas para futuras consultas!**
- **¡No pasar por encima de esquinas y bordes afilados!**
- **¡No debe emplearse para levantar cargas!**
- **¡Atención! No utilice cuerda de fijación dañada.**
- **Apretar firmemente la cuerda de fijación, pero sin sobrecargarla.** *¡Un esfuerzo excesivo de la cuerda podría provocar su desgarro y un peligroso golpe de rebote!*
- **¡Asegurar las piezas grandes adicionalmente contra la carga del viento!**
- **Las arañas de equipaje y expansores son particularmente adecuados para atar lonas que aletean.**
- **¡La cuerda de fijación no debe emplearse para asegurar cargas pesadas o grandes (resistentes al viento)!**
- **Utilice el producto únicamente para fijar piezas ligeras.**
- **¡No estire la cuerda de fijación más allá de la longitud útil máxima de 125 cm!**
- **¡Manténgase fuera del alcance de los niños!**
- **¡Mantenga los ojos, la cara y las áreas del cuerpo desprotegidas alejados de la posible trayectoria del golpe de retroceso!**
- **Preste atención a las fuerzas adicionales (viento, frenos, fuerzas ascensionales).**
- **¡La cuerda de fijación no está destinada para ser utilizada únicamente para fijar y asegurar cargas en camiones!**
- **Controle el estado impecable del producto antes de cada uso.**
- **Si se aprecia algún daño, el producto no debe seguir utilizándose.**
- **Si el producto no funciona correctamente o está dañado, encargue su revisión y reparación de forma inmediata al servicio de asistencia técnica.**
- **No anude nunca varias cuerdas de fijación elásticas entre sí.**
- **No sobrecargue nunca el producto con una carga superior a 50 kg.**
- **No utilice el producto si está sobrecargado. A causa de ello, podrían producirse daños inapreciables en un primer momento.**
- **Emplee el producto solamente sobre superficies lisas y planas, no en escaleras ni terrenos empinados.**

5. Datos técnicos

Capacidad de carga	máx. 50 kg
Dimensiones desplegado	335 x 250 x 960 mm
Dimensiones plegado	495 x 250 x 110 mm
Superficie de apoyo	230 x 250 mm
Ruedas	100 x 30 mm
Fuerza de tracción admisible F_{adm}	294 N
Longitud total con F_{adm}	125 cm

6. Mantenimiento y limpieza

- Compruebe a intervalos regulares si todas las uniones atornilladas están lo suficientemente apretadas y reapriete todas las uniones atornilladas, si es necesario.
- Limpie el producto con un trapo seco y sin pelusa.
- No utilice nunca agentes de limpieza corrosivos o agresivos para limpiar el producto, ya que podrían dañarlo.

7. Transporte y almacenamiento

- Transporte el carro de transporte protegido de golpes y vibraciones.
- Pliéguelo antes de transportarlo.
- Almacene el producto en un lugar limpio, seco y sin radiación solar directa

8. Eliminación como desecho

Elimine el embalaje separando por variedades.

Deposite el cartón en el contenedor de papel reciclado y las láminas de plástico en el contenedor de desechos reciclables.

Puede averiguar más posibilidades para la eliminación del producto en desuso en su administración local o municipal.

9. Garantía

Garantía de la empresa Walter Werkzeuge Salzburg GmbH

Caros clientes,

Recebe com este aparelho uma garantia de 3 anos a contar da data de aquisição. Em caso de defeitos neste produto assistem-lhe direitos legais perante o vendedor do produto. Estes direitos legais não são limitados pela nossa garantia apresentada de seguida.

Condições de garantia

O período de garantia começa na data de aquisição. Por favor guarde o talão de compra original. Este documento serve de comprovativo de compra. Se num período de três anos a partir da data de aquisição deste produto surgir um defeito de fabrico ou de material, o produto será por nós reparado ou substituído – decisão que fica ao nosso critério – gratuitamente. Esta prestação de garantia requer que dentro do prazo de três anos o aparelho defeituoso e o comprovativo de compra (talão) sejam apresentados e que se descreva brevemente e por escrito no que consiste o defeito e quando é que o mesmo surgiu.

Se o defeito for abrangido pela nossa garantia, receberá o produto reparado ou um novo produto. A reparação ou substituição do produto reinicia o período de garantia.

Período de garantia e reclamações legais

O período de garantia não é prolongado por uma eventual concessão de garantia. O mesmo se aplica às peças substituídas ou reparadas. Os danos ou falhas detetados no ato da compra têm de ser imediatamente comunicados após o desempacotamento do aparelho. Após a expiração do período de garantia, todos os trabalhos de reparação são sujeitos a pagamento.

Âmbito da garantia

O aparelho foi produzido cuidadosamente em conformidade com rigorosas directivas de qualidade e verificado de forma diligente antes do fornecimento. A prestação da garantia aplica-se a defeitos de fabrico ou de material. Esta garantia não se estende a peças do produto sujeitas a um desgaste normal e que, por isso, podem ser consideradas peças de desgaste, nem a danos em peças frágeis, por ex. interruptores, baterias ou peças de vidro.

Esta garantia perde a sua validade quando o produto tiver sido danificado, não tiver sido utilizado corretamente ou a sua manutenção não tiver sido realizada como previsto. Para uma utilização correta do produto todas as instruções apresentadas no manual de instruções têm de ser respeitadas. Finalidades de utilização e ações desaconselhadas ou para as quais existem alertas no manual de instruções são de evitar tanto quanto possível.

O produto destina-se exclusivamente ao uso privado e não ao uso comercial. Em caso de manuseamento incorreto e abusivo, aplicação de força e em intervenções não realizadas pela nossa filial de assistência autorizada, a garantia perde a sua validade.

Processo em caso de garantia

De forma a garantir um processamento rápido do seu pedido, siga as seguintes indicações:

- Para todas as questões, tenha à mão o talão de compra e o número do artigo (por ex. IAN 12345) como comprovativo de compra.
- Consulte o número de artigo na placa de características, uma gravação na capa do seu manual de instruções (em baixo, à esquerda) ou um autocolante na parte de baixo ou na parte de trás.
- Se surgirem erros de funcionamento ou outros defeitos, contacte em primeiro lugar o departamento de assistência designado de seguida, por **telefone** ou por **e-mail**.
- Um produto registado como defeituoso poderá então ser enviado, juntamente com o comprovativo de compra (talão) e com a indicação da origem do defeito e a data em que o mesmo ocorreu, ao endereço de assistência que lhe foi comunicado, sem portes de envio para si.

Em www.lidl-service.com poderá fazer o download deste e de muitos outros manuais, vídeos do produto e software.

10. Servicio

(PT)
WALTER Service Center Portugal
Email: service-pt@walteronline.com
Tel.: 00 800 925 837 88
IAN 521188_2601

Fornecedor
Lembre-se de que a seguinte morada não é nenhum endereço de assistência técnica. Contacte primeiro o ponto de assistência técnica mencionado anteriormente.
Walter Werkzeuge Salzburg GmbH
Gewerbeparkstr. 9, 5081 Anif, Áustria

1. Introduzione

Congratulazioni per il vostro acquisto. Avete scelto un prodotto di alta qualità. Familiarizzate con il prodotto prima di utilizzarlo per la prima volta. Leggere attentamente le seguenti istruzioni per l'uso e le avvertenze per la sicurezza. Usate il prodotto solo come descritto e per i settori di impiego indicati. Conservare queste istruzioni sempre in un luogo sicuro. In caso di cessione del prodotto a terzi, consegnare assieme anche tutta la documentazione.

2. Uso conforme previsto

Questo prodotto è destinato ad un uso esclusivamente privato nell'hobbistica e nel fai da te, per le seguenti finalità:

- per il trasporto di merci

Altri usi o modifiche del prodotto sono considerati impropri e possono comportare il rischio di lesioni e/o danni al prodotto. Il produttore non si assume alcuna responsabilità per lesioni o danni derivanti da un uso improprio. Il prodotto non è destinato all'uso commerciale.

3. Simboli utilizzati

I seguenti simboli e parole chiave di segnalazione vengono usati nelle presenti istruzioni per l'uso sul prodotto o sull'imballaggio.

Leggere le istruzioni per l'uso.

Il simbolo "GS" significa sicurezza testata. I prodotti contrassegnati con questo simbolo sono conformi ai requisiti della legge tedesca sulla sicurezza dei prodotti (ProdSG).

Il nome del modello riportato sul carrello di trasporto una combinazione di lettere e numeri.

WWS-UT50-H01 = Carrello di trasporto

4. Avvertenze per la sicurezza

Avvertimento!

- **Leggere attentamente le istruzioni prima del primo utilizzo!**
- **Non guidare su angoli e spigoli vivi!**
- **Non deve essere utilizzato per il sollevamento di carichi!**
- **Attenzione! Non utilizzare una cinghia di fissaggio di fissaggio danneggiato.**
- **Serrare saldamente la cinghia di fissaggio, ma senza sovraccaricarla.** *Se la cinghia viene sollecitata eccessivamente, può strapparsi e spezzarsi pericolosamente!*
- **Assicurare inoltre le parti più grandi contro il carico del vento!**
- **I fermi per bagagli sono particolarmente adatti per legare i teloni svolazzanti.**
- **La cinghia di fissaggio non deve essere utilizzata per fissare carichi pesanti o di grandi dimensioni (resistenti al vento)!**
- **Utilizzare il prodotto solo per il fissaggio di parti leggere.**
- **Non allungare la cinghia di fissaggio oltre la lunghezza massima utilizzabile di 125 cm!**
- **L'apparecchio non deve mai finire nelle mani di bambini!**
- **Tenere gli occhi, il viso e le parti del corpo non protette lontano dalla possibile traiettoria del ritorno a molla!**
- **Prestare attenzione alle forze aggiuntive (vento, freni, spinta idrostatica).**
- **Le cinghie di fissaggio non sono destinate esclusivamente al fissaggio dei carichi ai veicoli!**
- **Prima di ogni utilizzo controllare che il prodotto sia in condizioni perfette.**
- **Se viene rilevato un danno, il prodotto non deve più essere utilizzato.**
- **Se il prodotto non funziona correttamente o è stato danneggiato, farlo ispezionare e riparare immediatamente dal servizio clienti.**
- **Non annodare insieme più cinghie elastiche di fissaggio.**
- **Non caricare mai il prodotto con più di 50 kg.**
- **Non utilizzare più il prodotto se è stato sovraccaricato. Questo potrebbe aver causato danni non immediatamente visibili.**
- **Utilizzare il prodotto solo su superfici piane e solide, non su scale o aree in forte pendenza.**

5. Specifiche tecniche

Capacità di carica	max. 50 kg
Dimensioni aperto	335 x 250 x 960 mm
Dimensioni piegato	495 x 250 x 110 mm
Superficie di contatto	230 x 250 mm
Ruote	100 x 30 mm
Forza di trazione ammissibile F_{zul}	294 N
Lunghezza totale con F_{zul}	125 cm

6. Manutenzione e pulizia

- Controllare a intervalli regolari che tutti i collegamenti a vite siano sufficientemente serrati ed eventualmente ripassare ogni serraggio.
- Pulire il prodotto con un panno asciutto, privo di lanugine.
- Non utilizzare mai detergenti corrosivi o aggressivi per la pulizia, poiché potrebbero danneggiare il prodotto.

7. Trasporto e immagazzinamento

- Trasportare il carrello di trasporto proteggendolo da urti e vibrazioni.
- Ripiegare prima del trasporto.
- Conservare il prodotto in un luogo pulito e asciutto, al riparo dalla luce diretta del sole

8. Smaltimento

Smaltire l'imballaggio separando l'imballo.

Conferire il cartone e la scatola nella raccolta di carta straccia, la pellicola nella raccolta dei materiali riciclabili.

Per le possibilità di smaltimento del prodotto dismesso, consultate la vostra amministrazione locale o municipale.

9. Garanzia

Garanzia dell'azienda Walter Werkzeuge Salzburg GmbH

Gentile Cliente,

Per questo apparecchio potete usufruire di una garanzia di 3 anni dalla data di acquisto. In caso di difetti di questo prodotto vi spettano diritti legali nei confronti del venditore del prodotto. Questi diritti legali non sono limitati dalla nostra garanzia di seguito rappresentata.

Condizioni della garanzia

Il termine di garanzia decorre dalla data di acquisto. Si prega di conservare con cura lo scontrino originale. Questa documentazione serve come prova dell'acquisto. Se entro tre anni dalla data di acquisto, questo prodotto presenta un difetto di materiale o fabbricazione, il prodotto viene da noi riparato o sostituito (a nostra scelta).

Questa prestazione di garanzia presuppone che entro il termine di tre anni si esibisca l'apparecchio difettoso e la prova d'acquisto (scontrino fiscale) e si descriva brevemente per iscritto in cosa consiste il difetto e quando si è manifestato.

Se il difetto è coperto dalla nostra garanzia, vi verrà reso il prodotto riparato o un nuovo prodotto. Con la riparazione o sostituzione del prodotto non ha inizio un uno periodo di garanzia.

Durata della garanzia e diritti di reclamo per vizi

Il periodo di garanzia non viene prolungato dalla prestazione della garanzia. Ciò vale anche per le parti sostituite e riparate. Danni e difetti eventualmente già presenti all'acquisto devono essere comunicati immediatamente dopo il disimballaggio. Trascorso il periodo di garanzia i lavori di riparazione verranno effettuati a pagamento.

Estensione della garanzia

L'apparecchio è stato prodotto con cura applicando direttive di qualità severissime ed è stato scrupolosamente testato prima della fornitura. La prestazione di garanzia si applica a difetti di materiale e di fabbricazione. La presente garanzia non si estende a componenti del prodotto soggette a normale logorio e da ritenersi pertanto parti soggette a usura oppure a danni a parti delicate, quali ad es. interruttore, batteria o parti in vetro.

La presente garanzia decade se il prodotto danneggiato non è stato usato o sottoposto a manutenzione correttamente. Per l'uso corretto del prodotto è necessario rispettare minuziosamente tutte le istruzioni contenute nel manuale istruzioni. Si devono assolutamente evitare finalità d'uso e azioni sconsigliate dal manuale d'uso o che sono oggetto di avvertimento.

Il prodotto è destinato al solo uso privato e non ad un uso commerciale. Un uso improprio e scorretto, uso di forza e interventi non effettuati dalla nostra filiale di assistenza autorizzata, estinguono la garanzia.

Gestione del regime di garanzia

Per garantire una gestione rapida della vostra richiesta, si prega di seguire le istruzioni qui sotto riportate:

- Per qualsiasi richiesta conservare lo scontrino di cassa e tenere a disposizione il codice articolo (ad es. IAN 12345) quale prova dell'acquisto.
- Il codice articolo è presente sulla targhetta del modello, su una incisione, sul frontespizio del vostro manuale delle istruzioni (in basso a sinistra) o sull'etichetta autoadesiva presente sul retro o frontalmente.
- Se si dovessero verificare difetti di funzionamento o altri difetti, contattate per prima cosa **telefonicamente** o per **e-mail** il reparto assistenza di seguito riportato.
- Potete inviare in porto franco, all'indirizzo di assistenza comunicatovi, un prodotto riscontrato difettoso, allegando la prova di acquisto (scontrino fiscale) e indicando in cosa consiste il difetto e quando si è manifestato.

All'indirizzo www.lidl-service.com potete scaricare questo e molti altri manuali, alcuni filmati sul prodotto e softwar

10. Assistenza

(IT)
WALTER Service Centre Italy
e-mail: service-it@walteronline.com
Tel.: 00800 925 837 88
IAN 521188_2601

Fornitore
Si tenga presente che il seguente indirizzo non è un recapito per l'assistenza. Contattare prima i centri assistenza sopra elencati.
Walter Werkzeuge Salzburg GmbH
Gewerbeparkstr. 9, 5081 Anif, Austria

Walter Werkzeuge Salzburg GmbH
Gewerbeparkstr. 9
5081 Anif, AUSTRIA

V. 1.0
Last Information Update · Stand der Informationen · Date des informations · Status van de informatie · Última actualización de la información · Aggiornamento delle informazioni:
04/2026

IAN 521188_2601

PARKSIDE®



PDF ONLINE
parkside-diy.com

TROLLEY
TRANSPORTKARRE
CHARIOT DE TRANSPORT

(CZ) **TRANSPORTNÍ VOZÍK**
Návod k obsluze

(PL) **WÓZEK TRANSPORTOWY**
Instrukcja obsługi

(SK) **PREPRAVNÝ VOZÍK**
Návod na obsluhu

(DK) **TRANSPORTVOGN**
Brugsanvisning

(HU) **SZÁLLÍTÓKOCSI**
Használati utasítás

(PT) **CARRINHO DE TRANSPORTE**
Manual do utilizador

IAN 521188_2601

CZ SK HU PL DK PT

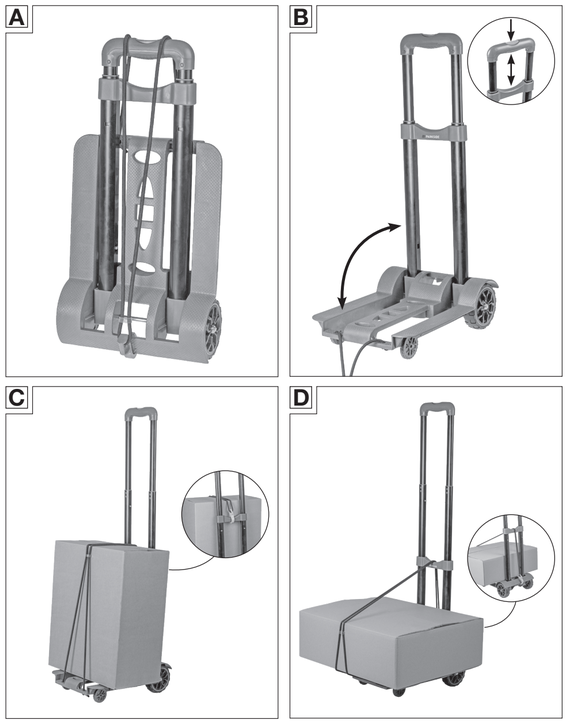

1. Úvod

Blahopřejeme Vám ke koupi vašeho nového výrobku. Rozhodli jste se tím pro vysoce kvalitní výrobek. Před prvním uvedením do provozu se s výrobkem řádně seznamte. K tomu si pozorně přečtěte následující návod k obsluze a bezpečnostní upozornění. Výrobek používejte pouze v souladu s popisem a pro udané oblasti použití. Tento návod uschovejte na bezpečném místě. Při předání výrobku třetím stranám předejte současně i všechny podklady.

2. Použití v souladu s určením

Tento výrobek je určen výhradně pro soukromé použití v oblasti hobby a kutilství pro následující účely:

- pro přepravu zboží

Jiné použití nebo úpravy výrobku jsou považovány za použití v rozporu s určením a mohou vést k riziku zranění a/nebo poškození výrobku. Za zranění nebo škody, způsobené použitím v rozporu s určením nenese výrobce žádnou odpovědnost. Výrobek není určen pro komerční použití.

3. Použité symboly

Na produktu nebo na obalu jsou použity následující symboly a signální slova.

Přečtěte si návod k obsluze.

Symbol „GS“ zaručuje kontrolovanou bezpečnost. Výrobky, označené touto značkou odpovídají požadavkům německého zákona o bezpečnosti výrobků (ProdSG).

Označení modelu na transportním vozíku je kombinací písmen a číslic.

WWS-UT50-H01 = Transportní vozík

4. Bezpečnostní upozornění

Výstraha!

- **Před prvním použitím si pozorně přečtěte návod k použití a uschovejte si jej pro budoucí použití!**
- **Neveďte přes ostré rohy a hrany!**
- **Nesmí se používat ke zvedání břemen!**
- **Pozor! Nepoužívejte poškozenou upevňovací pásku.**
- **Upevňovací pásku pevně utáhněte, ale nepřetěžujte ji.** *Při nadměrném namáhání může páska prasknout a nebezpečně švihnout!*
- **Velké díly navíc zajistěte proti zatížení větrem!**
- **Pavouci na zavazadla a ramena na zavazadla jsou obzvláště vhodná k vázání vlajících plachet.**
- **Upevňovací páska se nesmí používat k upevnění těžkých nebo velkých (větru odolných) břemen!**
- **Výrobek používejte pouze k upevňování lehkých dílů.**
- **Upevňovací pásku nenatahujte nad maximální použitelnou délku 125 cm!**
- **Výrobek se nesmí dostat do rukou dětí!**
- **Udržujte oči, obličej a nechráněné části těla mimo možnou dráhu zpětného rázu!**
- **Věnujte pozornost dalším silám (vítr, brzdy, vztlakové síly).**
- **Upevňovací páska není určena k jedinému upevnění a zajištění nákladu na vozidle!**
- **Před každým použitím zkontrolujte výrobek z hlediska bezvadného stavu.**
- **Pokud je zjištěno poškození, výrobek se nesmí dále používat.**
- **Pokud výrobek nefunguje správně nebo byl poškozen, nechte jej neprodleně zkontrolovat a opravit zákaznickým servisem.**
- **Nespojujte uzly několik elastických upevňovacích pásků dohromady.**
- **Nikdy nenakládejte výrobek hmotností vyšší než 50 kg.**
- **Nepoužívejte výrobek, pokud byl přetížen. To mohlo způsobit škody, které nejsou okamžitě viditelné.**
- **Výrobek používejte pouze na hladkých a rovných plochách, nikoli na schodech nebo šikmém terénu.**

5. Technické údaje

Zatížení	max. 50 kg
Rozměry v rozloženém stavu	335 x 250 x 960 mm
Rozměry ve složeném stavu	495 x 250 x 110 mm
Úložná plocha	230 x 250 mm
Kolečka	100 x 30 mm
Přípustná tahová síla F_{zul}	294 N
Celková délka při F_{zul}	125 cm

6. Údržba a čištění

- V pravidelných intervalech kontrolujte, zda jsou všechny šroubové spoje dostatečně utažené, a v případě potřeby je dotáhněte.
- Výrobek čistěte suchou utěrkou bez žmolků.
- K čištění nikdy nepoužívejte žíravé nebo agresivní čisticí prostředky, protože by mohly výrobek poškodit.

7. Přeprava a skladování

- Transportní vozík přepravujte chráněný před nárazy a vibracemi.
- Před přepravou jej složte.
- Skladujte výrobek na čistém a suchém místě mimo dosah přímého slunečního světla

8. Likvidace

Obal zlikvidujte roztříděný.

Lepenku a karton předejte do sběrového papíru, fólie do sběru recyklovaného materiálu.

Informace o způsobu likvidace vyřazeného výrobku získáte na obecním úřadě nebo městské správě.

9. Záruka

Záruka firmy Walter Werkzeuge Salzburg GmbH

Vážená zákaznice, vážený zákazníku,

na tento přístroj máte záruku 3 roky od data koupě. V případě vad tohoto výrobku Vám přísluší vůči prodejci tohoto výrobku zákonná práva. Tato zákonná práva nejsou omezena naší, dále uvedenou zárukou.

Záruční podmínky

Záruční doba začíná plynout od data koupě. Uschovejte prosím dobře originální pokladní doklad. Tento podklad je zapotřebí jako doklad o koupi. Pokud se během třech let od data koupě tohoto výrobku vyskytne materiálová nebo výrobní vada, bude Vám námi výrobek – dle naší volby – bezplatně opraven nebo vyměněn. Toto plnění ze záruky předpokládá, že je během tříleté lhůty předložen defektní přístroj a doklad o koupi (pokladní účtenka)

a písemně stručně popsáno, v čem závada spočívá a kdy se vyskytla.

Pokud je defekt naší zárukou kryt, obdržíte zpět opravený nebo nový výrobek. S opravou nebo výměnou nezačíná plynout nová záruční doba.

Záruční doba a zákonné nároky z vad

Záruční doba se poskytnutím plnění ze záruky neprodlužuje. To platí i pro vyměněné nebo opravené díly. Poškození a závady, které existovaly případně již při koupi, se musí nahlásit ihned po vybalení. Opravy prováděné po záruční lhůtě jsou zpoplatněny.

Rozsah záruky

Přístroj byl pečlivě vyroben dle přísných kvalitativních směrnic a před expedicí svědomitě kontrolován. Plnění ze záruky platí pro materiálové a výrobní vady. Tato záruka se ne nevztahuje na díly výrobku, které jsou vystaveny normálnímu opotřebení a lze je tak považovat za opotřebitelné díly nebo na poškození dílů, které se mohou rozbít jako např. spínačů, akumulátorů nebo dílů, vyrobených ze skla.

Tato záruka propadá, pokud byl výrobek poškozen, nesprávně používán nebo při nedostatečném provádění údržby. Pro správné použití výrobku se musí dodržet všechny instrukce, uvedené v návodu k obsluze. Způsoby použití a jednání, kterých je dle návodu v obsluze nutno se vyhnout nebo je pro ně uvedeno varování, se musí bezpodmínečně vyloučit.

Výrobek je vhodný pouze pro domácí kutily a není určen pro komerční použití. Záruka zaniká při nedovoleném nebo nesprávném použití, použití násilí nebo zásazích, neprovedených naší autorizovanou pobočkou servisu.

Postup v případě uplatnění záruky

Pro zaručení rychlého zpracování
Vaší záležitosti, postupujte prosím dle následujících pokynů:

- Pro všechny dotazy mějte prosím jako doklad o koupi připravenou pokladní účtenku a číslo výrobku (např. IAN 12345).
- Číslo výrobku zjistíte prosím na typovém štítku, gravírování nebo na titulním listu Vašeho návodu k obsluze (dole vlevo) nebo na nálepce na zadní nebo dolní straně.
- Pokud se vyskytne porucha funkce nebo jiná závada, kontaktujte nejprve telefonicky nebo e-mailem následně uvedené servisní oddělení.
- Výrobek, evidovaný jako defektní můžete potom s přiložením dokladu o koupi (pokladní účtenka) a s udáním, v čem závada spočívá a kdy se vyskytla, zaslat nevyplaceně na sdělenou adresu servisu.

Na adrese www.lidl-service.com si můžete stáhnout tuto příručku a mnoho dalších, videa výrobků a software.

10. Servis

(CZ)
WALTER Service Centre Czechia
E-Mail: service-cz@walteronline.com
Tel.: 00 800 925 837 88
IAN 521188_2601

Dodavatel
Vezměte prosím na vědomí, že následující adresa není adresa servisu. Nejprve kontaktuje výše uvedené servisní místo.
Walter Werkzeuge Salzburg GmbH
Gewerbeparkstr. 9, 5081 Anif, Rakousko

1. Úvod

Gratulujeme vám k nákupu nového produktu. Rozhodli ste sa pre kúpu vysokohodnotného produktu. Pred prvým použitím sa oboznámte s výrobkom. Prečítajte si prosím pozorne nasledujúci návod na obsluhu a bezpečnostné pokyny. Používajte produkt iba opísaným spôsobom a pre uvedené oblasti používania. Uchovávajte tento návod na bezpečnom mieste. Pri odovzdaní produktu tretej osobe jej postúpte celú dokumentáciu.

2. Účelné používanie

Tento produkt je určený na súkromné použitie v oblasti hobby a urob-si-sám na nasledujúce účely:

- na prepravu tovaru.

Iné použitia alebo úpravy produktu sa považujú za nevhodné a môžu viesť k nebezpečenstvu vzniku poranení a/alebo k poškodeniam produktu. Výrobca nenesie žiadnu zodpovednosť za poranenia alebo poškodenia spôsobené nesprávnym používaním. Produkt nie je určený na komerčné použitie.

3. Použité symboly

Nasledujúce symboly a signálne slová sa používajú na pracovnom produkte alebo na obale.

Prečítajte si návod na obsluhu.

Symbol „GS“ znamená testovanú bezpečnosť. Výrobky označené týmto symbolom spĺňajú požiadavky nemeckého zákona o bezpečnosti výrobkov (ProdSG).

Označenie modelu na prepravnom vozíku je kombináciou písmen a čísel.

WWS-UT50-H01 = Prepravný vozík

4. Bezpečnostné pokyny

Varovanie!

- **Pred prvým použitím si pozorne prečítajte návod na použitie a uchovajte si ho pre budúce použitie!**
- **Neveďte cez ostré rohy a hrany!**
- **Nesmie sa používať na zdvíhanie nákladu!**
- **Pozor! Nepoužívajte poškodený fixačný popruh.**
- **Pevne dotiahnite fixačný popruh, ale nepreťažujte ho.** *V prípade preťaženia popruhu sa môže roztrhnúť a nebezpečne sa vytrhnúť!*
- **Diely s veľkou plochou dodatočne zaistite proti zaťaženiu vetrom!**
- **Siete a ramená na batožinu sú vhodné hlavne na uviazanie vlajúcich plachiet.**
- **Fixačný popruh sa nesmie používať na upevnenie ťažkého či veľkého (vetru odolného) nákladu!**
- **Produkt používajte len na zaistenie ľahkých dielov.**
- **Fixačný popruh nenaťahujte nad maximálnu použiteľnú dĺžku 125 cm!**
- **Uchovávajte mimo dosahu detí!**
- **Udržiavajte oči, tvár a nechránené časti tela mimo možnej spätnej dráhy pružiny!**
- **Dbajte na prídavné sily (vietor, brzdy, vztlakové sily).**
- **Fixačný popruh nie je určený výhradne na upevnenie a zaistenie nákladu na vozidlách!**
- **Pred každým použitím produkt skontrolujte, či sa nachádza v bezchybnom stave.**
- **Ak sa zistia akékoľvek poškodenia, produkt sa nesmie ďalej používať.**
- **Ak produkt nefunguje správne alebo je poškodený, nechajte ho ihneď skontrolovať a opraviť zákazníckym servisom.**
- **Nezväzujte viacero elastických fixačných pásov dohromady.**
- **Nikdy nenakladajte produkt s hmotnosťou záťaže väčšou ako 50 kg.**
- **Nepoužívajte produkt, ak bol preťažený. Tým by mohli vzniknúť poškodenia, ktoré nie sú ihneď viditeľné.**
- **Používajte produkt len na hladkých rovných povrchoch, nie na schodoch ani šikmom teréne.**

5. Technické údaje

Nosnosť	max. 50 kg
Rozmery v rozloženom stave	335 x 250 x 960 mm
Rozmery v zloženom stave	495 x 250 x 110 mm
Plocha pre náklad	230 x 250 mm
Kolieska	100 x 30 mm
Prípustná ťažná sila F_{prip}	294 N
Celková dĺžka pri F_{prip}	125 cm

6. Údržba a čistenie

- V pravidelných intervaloch kontrolujte, či sú dostatočne utiahnuté všetky skrutkové spoje, a v prípade potreby ich dotiahnite.
- Výrobok vyčistite suchou handričkou, ktorá neuvoľňuje vlákna.
- Na čistenie nikdy nepoužívajte korozívne ani agresívne čistiace prostriedky, pretože môžu poškodiť produkt.

7. Preprava a skladovanie

- Prepravný vozík prepravujte chránený pred nárazmi a vibráciami.
- Pred prepravou ho sklopte.
- Produkt skladujte na čistom a suchom mieste mimo dosahu priameho slnečného žiarenia.

8. Likvidácia

Roztriedte obal na jednotlivé použité suroviny a zlikvidujte ho.

Lepenku a kartón zlikvidujte v kontajneri so starým papierom, fólie na zbernom mieste surovín.

O možnostiach likvidácie vyradeného produktu sa môžete informovať na miestnom alebo mestskom úrade.

9. Záruka

Záruka firmy Walter Werkzeuge Salzburg GmbH

Vážená zákaznička, vážený zákazník,

na tento prístroj získavate záruku na dobu 3 rokov od dátumu kúpy. V prípade výskytu nedostatkov na tomto produkte vám prináležia zákonné práva voči predajcovi tohto produktu. Tieto zákonné práva nebudú obmedzené našou následne uvedenou zárukou.

Záručné podmienky

Záručná lehota začína plynúť dňom kúpy. Dobre si, prosím, uschovajte pokladničný blok. Tento doklad je potrebný na preukázanie kúpy. Ak sa počas troch rokov od dátumu kúpy tohto produktu vyskytne materiálová alebo výrobná chyba, produkt – podľa nášho výberu – bezplatne opravíme alebo vymeníme. Toto záručné plnenie predpokladá, že bol počas trojročnej lehoty predložený chybný prístroj a doklad o kúpe (pokladničný blok) a písomne bola stručne popísaná podstata nedostatku a doba jeho výskytu.

Ak naša záruka pokrýva túto chybu, dostanete naspäť opravený alebo nový produkt. Opravou alebo výmenou produktu nezačína plynúť nová záručná lehota.

Záručná doba a zákonné nároky na odstránenie nedostatkov

Záručná doba sa nepredlžuje o dobu trvania záručného výkonu. To platí aj pre vymenené alebo opravené diely. Prípadné škody a nedostatky, vyskytujúce sa už počas kúpy, musia byť nahlásené ihneď po rozbalení. Po uplynutí záručnej doby sa prípadné opravy vykonávajú za úhradu.

Rozsah záruky

Prístroj bol vyrobený podľa prísnych smerníc kvality a pred dodaním svedomito otestovaný. Záručné plnenie sa vzťahuje na materiálové alebo výrobné chyby. Táto záruka sa nevzťahuje na diely produktu, ktoré sú vystavené normálnemu opotrebovaniu, a preto môžu byť považované za opotrebovateľné diely, alebo na poškodenia rozbitných častí, napr. vypínačov, akumulátorov alebo takých častí, ktoré sú vyhotovené zo skla.

Táto záruka zaniká, ak bol produkt poškodený, neodborne používaný alebo udržovaný. Pre odborné používanie produktu sa musia presne dodržovať pokyny uvedené v návode na obsluhu. Bezpodmienečne sa musí zabrániť manipulácii alebo použitiu na účely, ktoré nie sú sa podľa návodu na obsluhu odporúčané alebo pred ktorými sa v návode na obsluhu varuje.

Produkt je určený výlučne na súkromné, a nie na komerčné používanie. Pri nesprávnom a neodbornom zaobchádzaní, použití sily a pri zásahoch, ktoré neboli vykonané našou autorizovanou servisnou pobočkou, zaniká záruka.

Priebeh v prípade nároku na záruku

Aby sa zabezpečilo rýchle spracovanie vašej požiadavky, postupujte, prosím, podľa týchto pokynov:

- Pripravte si, prosím, pre prípad akýchkoľvek otázok pokladničný blok a číslo výrobku (napr. IAN 12345) ako doklad o kúpe.
- Číslo výrobku si pozrite, prosím, na výrobnom štítku, gravúre, titulnej strane svojho návodu na obsluhu (dolu vľavo) alebo na nálepke na zadnej alebo spodnej strane.
- Ak by sa vyskytli chyby fungovania alebo iné nedostatky, najskôr kontaktujte **telefonicky** alebo **e-mailom** následne uvedené servisné oddelenie.
- Produkt, evidovaný ako chybný, môžete potom zaslať bez poplatkov za poštovné na oznámenú adresu servisu, spolu s dokladom o kúpe (pokladničný blok) a popisom podstaty nedostatku a časového údaja, kedy sa vyskytla chyba.

Na www.lidl-service.com si môžete prevziať príslušné a mnohé ďalšie príručky, videá o produkte a softvér.

10. Servis

(SK)
WALTER Service Centre Slovakia
E-Mail: service-sk@walteronline.com
Tel.: 00 800 925 837 88
IAN 521188_2601

Dodávateľ
Rešpektujte, prosím, že nasledujúca adresa nie je adresou servisu. Najskôr kontaktujte hore uvedené servisné stredisko.
Walter Werkzeuge Salzburg GmbH
Gewerbeparkstr. 9, 5081 Anif, Österreich (Rakúsko)

1. Bevezető

Gratulálunk az új termék megvásárlásához. Vásárlásával Ön egy csúcsminőségű termék mellett döntött. Az első üzembe helyezés előtt ismerkedjen meg a termékkel. Ehhez olvassa el alaposan az alábbi használati útmutatót és a biztonsági figyelmeztetéseket. A terméket csak a leírt módon, a jelzett célra használja. Az utasításokat tartsa biztonságos helyen. A termék harmadik személy részére történő átadása esetén adja át ezzel együtt az összes dokumentumot.

2. Rendeltetésszerű használat

Ez a termék kizárólag hobbi és barkácsolás témájú privát felhasználásra szolgál, az alábbi célokra:

- áruszállításhoz

A termék más célra történő felhasználása vagy módosítása nem megfelelőnek minősül, és sérülésveszélyt és/vagy a termék károsodását eredményezheti. A gyártó nem vállal felelősséget a nem megfelelő használatból eredő sérülésekért vagy károkért. A terméket nem kereskedelmi felhasználásra szánják.

3. Használt szimbólumok

A következő szimbólumokkal és jelzőszavakkal kell ellátni a munkaállványt vagy a csomagolást.

Olvassa el a használati utasítást.

A „GS“ szimbólum az ellenőrzött biztonságot jelöli. Az ilyen jelöléssel ellátott termékek megfelelnek a német termékbiztonsági törvény (ProdSG) előírásainak.

A terméken található modelljelölés betűk és számok kombinációja.

WWS-UT50-H01 = Szállítókocsi

4. Biztonsági utasítások

Vigyázat!

- **Az első használat előtt figyelmesen olvassa el az útmutatót és őrizze meg későbbi használatra!**
- **Ne haladjon át éles sarkokon és éleken!**
- **Nem használható terhek emelésére!**
- **Figyelem! Ne használjon sérült rögzítőszalagot!**
- **A rögzítő szalagot szorosra húzza, de ne terhelje túl.** *Ha a szalag túl van terhelve, elszakadhat és veszélyesen visszaüthet!*
- **Nagy felületű alkatrészeket a szél terhelése ellen fokozottan védeni!**
- **A poggyászpókok és -karok libbenő ponyvák megkötésére alkalmasak.**
- **A rögzítő heveder nem használható nehéz vagy nagy (szélálló) rakomány rögzítésére!**
- **A terméket csak könnyű alkatrészek rögzítésére használja.**
- **Ne feszítse meg a rögzítő pántot a maximálisan használható 125 cm-es hosszon túl!**
- **A készülék nem szabad, hogy gyermek kezébe kerüljön.**
- **Tartsa távol szemét, arcát és védelem nélküli testrészeit a lehetséges visszarugózástól!**
- **Ügyeljen a járulékos erőkre (szél, fékezés, felhajtóerő)!**
- **A rögzítő szalag nem a rakományok járművekre való rögzítésére és biztosítására szolgál!**
- **Minden használat előtt ellenőrizze a termék kifogástalan állapotát.**
- **Ha sérülést talál, a termék nem használható tovább.**
- **Ha a termék nem működik megfelelően vagy megsérült, azonnal vizsgáltassa meg és javíttassa meg az ügyfélszolgálattal.**
- **Ne kössön össze több rugalmas rögzítő szalagot!**
- **Soha ne terhelje a terméket 50 kg-nál nagyobb tehersúllyal!**
- **Hagyja abba a termék használatát, ha túlterhelődött! Lehetséges, hogy nem azonnal látható kárt okozott.**
- **A termék csak kemény, sík felületen alkalmazható, lépcsőkön vagy lejtős terepen nem.**

5. Műszaki adatok

Töltési kapacitás	max. 50 kg
Méretek kibontva	335 x 250 x 960 mm
Méretek összecsukva	495 x 250 x 110 mm
Érintkező felület	230 x 250 mm
Görgők	100 x 30 mm
Megengedett húzóerő F_{zul}	294 N
Teljes hossz F_{zul}	125 cm

6. Karbantartás és tisztítás

- Rendszeres időközönként ellenőrizze, hogy minden csavarkötés kellően szoros-e, és szükség esetén húzza meg újra az összes csavarkötést.
- Tisztítsa meg a terméket száraz, szösszementes kendővel.
- Soha ne használjon maró vagy agresszív tisztítószereket a tisztításhoz, mert károsíthatják a terméket!

7. Szállítás és tárolás

- Szállítsa a szállítókocsit ütések és rezgések ellen védve!
- Szállítás előtt csukja össze!
- Tárolja a terméket tiszta, száraz helyen, közvetlen napfénytől védve

8. Ártalmatlanítás

A csomagolást fajtánkként ártalmatlanítsa.

Helyezze a papírt és a kartonpapírt a papírhulladékba, a fóliát pedig a műanyag-gyűjtőbe.

Az kiszolgált termék ártalmatlanításának módjáról a helyi vagy önkormányzati hatóságnál érdeklődjön.

9. Garancia

JÓTÁLLÁSI TÁJÉKOZTATÓ

A termék megnevezése: Szállítókocsi	Gyártási szám: 521188_2601
A termék típusa: WWS-UT50-H01	
A gyártó cégneve, címe és email címe: Walter Werkzeuge Salzburg GmbH Gewerbeparkstr. 9 A-5081 Anif, Ausztria	A szerviz neve, címe és telefonszáma: Rothenberger Magyarország KFT Gubacsi út 26 H-1097 Budapest Tel.: 06 1 347 5040
Az importáló és forgalmazó cégneve és címe: Lidl Magyarország Kereskedelmi Bt., H-1037 Budapest, Rádl árok 6.	

1. A jótállási idő a Magyarország területén, Lidl Magyarország Kereskedelmi Bt. üzletében történt vásárlás napjától számított 1 év, amely jogvesztő. A jótállási idő a fogyasztó részére történő átadással, vagy ha az üzembe helyezést a forgalmazó, vagy annak megbízottja végzi, az üzembe helyezés napjával kezdődik.
2. A jótállási igény a jótállási jeggyel és/vagy a vásárlást igazoló blokkal érvényesíthető. A jótállási jegy szabálytalan kiállítása, vagy átadásának elmaradása nem érinti a jótállási kötelezettség-vállalás érvényességét. Kérjük, hogy a vásárlás tényének és időpontjának bizonyítására őrizze meg a pénztári fizetésnél kapott jótállási jegyetés a vásárlást igazoló blokkot.
3. A vásárlástól számított három munkanapon belül érvényesített csereigény esetén a forgalmazó köteles a terméket kicserélni, feltéve ha a hiba a rendeltetésszerű használatot akadályozza. A jótállási jogokat a termék tulajdonosaként a fogyasztó érvényesítheti az áruházakban, valamint a jótállási tájékoztatóban feltüntetett szervizekben. (A magyar Polgári Törvénykönyv alapján fogyasztónak minősül a szakmája, önálló foglalkozása vagy üzleti tevékenysége körén kívül eljáró természetes személy.)
A jótállás ideje alatt a fogyasztó hibás teljesítés esetén kérheti a termék kijavítását, kicserélését, vagy ha a termék nem javítható vagy cserélhető, vagy az a forgalmazónak aránytalan többletköltséggel járna, illetve a fogyasztó kijavításhoz, kicseréléshez fűződő érdeke alapos ok miatt megszűnt, árleszállítást kérhet, vagy elállhat a szerződéstől és visszakérheti a vételárat. A kijavítás során a termékbe csak új alkatrész kerülhet beépítésre.
4. A fogyasztó a hiba felfedezését után a lehető legrövidebb időn belül köteles a hibát bejelenteni és a terméket a jótállási jogok érvényesítése céljából átadni. A hiba felfedezésétől számított két hónapon belül bejelentett jótállási igényt időben közöltnek kell tekinteni. A közlés elmaradásából eredő kárért a fogyasztó felelős. A jótállási igény érvényesíthetőségének határideje a termék, vagy fődarabjának kicserélése esetén a csere napján újraindul.
5. A rögzített bekötésű, illetve a 10 kg-nál súlyosabb, vagy tömegközlekedési eszközön nem szállítható terméket az üzemeltetés helyén kell megjavítani. Abban az esetben, ha a javítás a helyszínen nem végezhető el, a termék ki- és visszaszereléséről, valamint szállításáról a forgalmazónak kell gondoskodnia.
6. A jótállás nem áll fenn, ha a hiba a nem rendeltetésszerű használatból, átalakításból, helytelen tárolásból, vagy a használati utasítástól eltérő kezelésből, vagy bármely a vásárlást követő behatásból fakad, vagy elemi kár okozta, és azt a forgalmazó, vagy a szerviz bizonyítja. A jótállás nem vonatkozik a mozgó kopó alkatrészek (világítótestek, gumiabroncsok stb.) rendeltetésszerű elhasználódására. A szerviz és a forgalmazó a kijavítás során nem felel a terméken a fogyasztó vagy harmadik személyek által tárolt adatokért vagy beállításokért.
7. F ogyasztói jogvita esetén a fogyasztó a megyei (fővárosi) kereskedelmi és iparkamarák mellett működő békéltető testület eljárását is kezdeményezheti.

A ótállás a fogyasztó törvényből eredő szavatossági jogait és azok érvényesíthetőségét nem érinti.

Kijavítást ellenőrző szelvény:

A jótállási igény bejelentésének időpontja:	A hiba oka:
Javításra átvétel időpontja:	A hiba javításának módja:
A fogyasztó részére történő visszaadás időpontja:	
A szerviz bélyegzője, kelt és aláírás:	

Kicserélést ellenőrző szelvény:

A jótállási igény bejelentésének időpontja:
Kicserélés időpontja:
A cserélő bolt bélyegzője, kelt és aláírás:

10. Szerviz

(HU)
WALTER Service Centre Hungary
E-Mail: service-hu@walteronline.com
Tel.: 00 800 925 837 88
IAN 521188_2601

Szállító
Figyelem! Az alábbi cím nem szervizcím! Lépjen kapcsolatba fent felsorolt szervizek egyikével.
Walter Werkzeuge Salzburg GmbH
Gewerbeparkstr. 9, 5081 Anif, Ausztria

PARKSIDE®



PDF ONLINE
parkside-diy.com

TROLLEY
TRANSPORTKARRE
CHARIOT DE TRANSPORT

(CZ) **TRANSPORTNÍ VOZÍK**
Návod k obsluze

(PL) **WÓZEK TRANSPORTOWY**
Instrukcja obsługi

(SK) **PREPRAVNÝ VOZÍK**
Návod na obsluhu

(DK) **TRANSPORTVOGN**
Brugsanvisning

(HU) **SZÁLLÍTÓKOCSI**
Használati utasítás

(PT) **CARRINHO DE TRANSPORTE**
Manual do utilizador

IAN 521188_2601

CZ SK HU PL DK PT

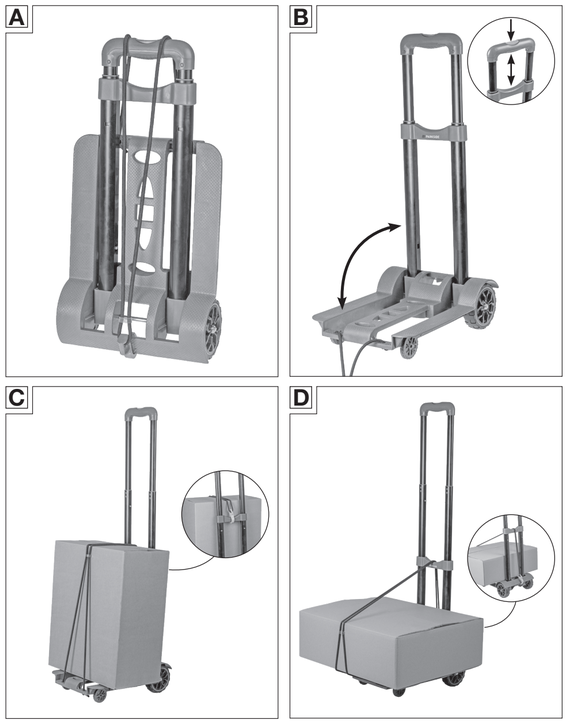

1. Wprowadzenie

Nasze gratulacje z okazji zakupu nowego produktu. Zdecydowali się Państwo przez to na produkt wysokiej jakości. Przed pierwszym użyciem prosimy zapoznać się z produktem. W tym celu należy uważnie przeczytać poniższą instrukcję obsługi i instrukcje dotyczące bezpieczeństwa. Produkt należy używać tylko w sposób opisany i tylko do podanych dziedzin stosowania. Przechowuj tę instrukcję zawsze w bezpiecznym miejscu. W razie odstępowania produktu stronie trzeciej należy dołączać także wszystkie dokumenty.

2. Zastosowanie zgodne z przeznaczeniem

Ten produkt jest przewidziany wyłącznie do użytku prywatnego w zakresie hobbystycznym i "zrób to sam" do następujących celów:

- Do transportu towarów

Inne zastosowania lub modyfikacje produktu są uważane za niezgodne z przeznaczeniem i mogą pociągać za sobą ryzyko obrażeń lub uszkodzenia produktu. Za obrażenia lub szkody wynikłe z użytkowania niezgodnego z przeznaczeniem producent nie odpowiada. Produkt nie jest przeznaczony do użytku komercyjnego!

3. Stosowane symbole

Poniższe symbole i hasła są używane w niniejszej instrukcji, na produkcie lub na opakowaniu.

Przeczytać instrukcję obsługi.

Symbol "GS" oznacza sprawdzone bezpieczeństwo. Produkty, które są oznakowane tym znakiem, odpowiadają wymogom niemieckiej Ustawy o Bezpieczeństwie Produktów (ProdSG).

Oznaczenie modelu na produkcie jest kombinacją liter i cyfr.

WWS-UT50-H01 = Wózek transportowy

4. Wskazówki dotyczące bezpieczeństwa

Ostrzeżenie!

- **Przed pierwszym użyciem prosimy uważnie przeczytać instrukcję i zachować ją na później!**
- **Nie prowadzić przez ostre krawędzie ani narożniki!**
- **Nie wolno używać do podnoszenia ciężarów!**
- **Uwaga! Nie używać uszkodzonej taśmy mocującej.**
- **Taśmę mocującą mocno napinać, ale nie przeciążać.** *W razie nadmiernego narażenia taśmy może ona zerwać się i doznać niebezpiecznego odrzutu!*
- **Części wielkopowierzchniowe zabezpieczać dodatkowo przed wiatrem!**
- **Węzły i ramiona ładunku nadają się szczególnie do wiązania trzepocącej się plandeki.**
- **Taśmy mocującej nie wolno używać do zabezpieczania ciężkich ani dużych ciężarów (odpornych na wiatr)!**
- **Produkt używaj tylko do mocowania lekkich części.**
- **Taśmy mocującej nie rozciągaj ponad maksymalną długość użytkową 125 cm!**
- **Produkt nie może dostać się w ręce dzieci!**
- **Oczy, twarz i nieosłonięte części ciała trzymaj oddalone od ewentualnej drogi odrzutu!**
- **Zważaj na siły dodatkowe (wiatr, hamulec, siły napędowe).**
- **Taśma mocująca nie jest przeznaczona jako jedyne mocowanie i zabezpieczanie ładunków na pojazdach!**
- **Przed każdym użyciem sprawdź produkt pod względem sprawności technicznej.**
- **W razie stwierdzenia uszkodzeń produktu nie wolno dalej używać.**
- **W razie, gdy produkt nie działa prawidłowo lub jest uszkodzony, niezwłocznie zlecaj serwisowi jego zbadanie i ewentualnie naprawę.**
- **Nie wiąż ze sobą większej ilości elastycznych taśm mocujących.**
- **Produktu nie obciążaj nigdy bardziej niż udźwigiem wyższym niż 50 kg.**
- **Nie używaj produktu, jeżeli został przeciążony. W ten sposób mogą wystąpić uszkodzenia, które nie są od razu widoczne.**
- **Produkt używaj tylko na twardych, równych powierzchniach, nie na schodach ani na terenie spadzistym.**

5. Dane techniczne

Pojemność ładowania	max. 50 kg
Wymiary w rozłożeniu	335 x 250 x 960 mm
Wymiary w złożeniu	495 x 250 x 110 mm
Powierzchnia oparcia	230 x 250 mm
Rolki	100 x 30 mm
Dopuszczalna siła ciągnąca F_{dop}	294 N
Długość całkowita przy F_{dop}	125 cm

6. Konserwacja i czyszczenie

- Sprawdzaj regularnie, czy wszystkie połączenia śrubowe są wystarczająco mocno dokręcone i dokręcaj je w razie potrzeby.
- Produkt czyść suchą ściereczką niepozostawiającą kłaków.
- Do czyszczenia nie używaj środków żrących ani agresywnych, które mogłyby uszkodzić produkt.

7. Transport i składowanie

- Wózek transportuj chroniony przed udarami i wibracjami.
- Złóż go przed transportem.
- Składuj produkt w czystym, suchym miejscu bez bezpośredniego działania promieni słonecznych.

8. Utylizacja

Opakowania utylizuj posortowane.

Tekturę i karton oddaj na makulaturę, folię do punktu zbiórki surowców wtórnych.

O możliwościach utylizacji zużytego produktu dowiesz się u władz gminy lub miasta.

9. Gwarancja

Gwarancja firmy Walter Werkzeuge Salzburg GmbH

Szanowna Klientko, Szanowny Kliencie,

Otrzymujesz na to urządzenie 3-letnią gwarancję licząc od daty zakupu. W razie wad produktu przysługują Ci względem sprzedawcy produktu ustawowe prawa. Przedstawiona w dalszym ciągu gwarancja nie ogranicza tych praw.

Warunki gwarancyjne

Bieg gwarancji rozpoczyna się od dnia zakupu. Zachowaj oryginalny paragon. Jest on wymagany jako dowód zakupu. Jeżeli

w ciągu trzech lat od daty zakupu tego produktu wystąpi wada materiałowa lub wada wytworzenia, produkt zostanie przez nas - wedle naszego wyboru - bezpłatnie naprawiony lub wymieniony. To uprawnienie gwarancyjne wymaga tego, by w ciągu trzech lat przedłożony został wadliwy wyrób i dowód zakupu (paragon) z krótkim opisem, na czym polega wada i kiedy wystąpiła.

Jeżeli wada jest objęta gwarancją, otrzymasz z powrotem produkt naprawiony lub nowy. Naprawa lub wymiana produktu rozpoczyna bieg nowego okresu gwarancji.

Okres gwarancyjny i ustawowe roszczenia z tytułu wady

Okres gwarancyjny nie jest przedłużany przez świadczenie gwarancyjne. To samo ma zastosowanie do części wymienionych i naprawionych. Ewentualne uszkodzenia i wady istniejące przy zakupie muszą być zgłaszane natychmiast po wypakowaniu. Naprawy po upływie okresu gwarancyjnego są wykonywane odpłatnie.

Zakres gwarancji

Urządzenie zostało z całą starannością wyprodukowane według surowych norm jakościowych i sumiennie sprawdzone przed wysyłką. Świadczenie gwarancyjne przysługuje na wady materiałowe i wady wykonania. Gwarancja nie rozciąga się na części produktu, które są narażone na normalne zużycie i stąd mogą być traktowane jako części zużywalne, ani na uszkodzenia części łamliwych, np. wyłącznik, akumulator lub części wykonane ze szkła.

Ta gwarancja traci na znaczeniu, jeżeli produkt zostanie uszkodzony, jest nieumiejętnie użytkowany lub serwisowany. Dla umiejętnej eksploatacji produktu muszą być dokładnie przestrzegane wszystkie wskazówki przedstawione w tej instrukcji. Należy bezwzględnie unikać takich celów stosowania i manipulacji, które są odradzane przez tę instrukcję lub przed którymi ostrzega się.

Produkt jest przeznaczony tylko do użytku prywatnego, a nie do celu komercyjnego.

Gwarancja wygasa w razie nadużycia, nieumiejętnych manipulacji, stosowania siły i ingerencji, które nie są podejmowane przez nasze autoryzowane przedstawicielstwo serwisowe.

Realizacja w przypadku gwarancyjnym

Aby zapewnić szybkie załatwienie sprawy, prosimy stosować się do następujących wskazówek:

- Do wszystkich zapytań należy przedłożyć paragon i numer artykułu (np. IAN 12345) jako dowód zakupu.
- Numer artykułu jest podany na tabliczce znamionowej, grawerunku, na stronie tytułowej instrukcji (na dole po lewej) lub jako nalepka na tylnej bądź dolnej stronie.
- W razie wystąpienia błędów działania lub innych wad prosimy kontaktować się najpierw z niżej podanym oddziałem serwisowym **telefonicznie** lub przez **e-mail**.
- Produkt uważany za wadliwy prosimy przesłać następnie bez opłaty pocztowej na podany adres serwisowy dołączając dowód zakupu (paragon) i określając, na czym polega wada i kiedy wystąpiła.

Ze strony www.lidl-service.com możesz pobrać tę instrukcję i wiele innych, filmy video i programy.

10. Serwis

(PL)
WALTER Service Centre Poland
E-mail: service-pl@walteronline.com
Phone: 00 800 925 837 88
IAN 521188_2601

Dostawca

Prosimy zwrócić uwagę na to, że poniższy adres nie jest adresem serwisu. Prosimy najpierw kontaktować się z wyżej wymienioną placówką serwisową.
Walter Werkzeuge Salzburg GmbH
Gewerbeparkstr. 9, 5081 Anif, Austria

1. Indledning

Tillykke med købet af dit nye produkt. Du har valgt et produkt af bedste kvalitet. Gør dig fortrolig med produktet, inden du tager det i brug for første gang. Læs følgende betjeningsvejledning og sikkerhedsanvisninger omhyggeligt. Brug kun produktet som beskrevet og til de angivne formål. Opbevar denne anvisning på et sikkert sted. Udlevér alle dokumenter, hvis du overdrager produktet til en anden.

2. Tiltænkt anvendelse

Dette produkt er udelukkende beregnet til privat hobby og gør-det-selv brug til følgende formål:

- til transport af varer

Andre anvendelser eller ændringer af produkter regnes som ikke foreskrevet anvendelse og kan føre til risiko for personskader og / eller skader på produktet. Producenten påtager sig intet ansvar for person- eller tingskader, der skyldes ikke foreskrevet anvendelse. Produktet er ikke egnet til kommerciel brug.

3. Anvendte symboler

Følgende symboler og signalord er brugt på produktet eller på emballagen.

Læs betjeningsvejledningen.

Symbolet "GS" står for afprøvet sikkerhed. Produkter, der er mærket med dette symbol, opfylder kravene i den tyske produktsikkerhedslov (ProdSG).

Modelnavnet på transportvognen er en kombination af bogstaver og tal.

WWS-UT50-H01 = Transportvogn

4. Sikkerhedsanvisninger

Advarsel!

- **Før første brug, læs venligst instruktionerne omhyggeligt og gem dem til fremtidig reference!**
- **Gå ikke over skarpe hjørner og kanter!**
- **Må ikke bruges til at løfte byrder!**
- **Giv agt! Brug ikke et beskadiget fikseringstape.**
- **Spænd fikseringsremmen godt fast, men overbelast den ikke.** *Hvis båndet bliver overbrugt, kan det rives og sparke sig farligt tilbage!*
- **Sørg desuden for at sikre store dele mod vindbelastning!**
- **Bagageedderkopper og -arme er særligt velegnede til at binde flagrende presenninger op.**
- **Fastgørelsesremmen må ikke bruges til at sikre tunge eller store (vindtætte) belastninger!**
- **Brug kun produktet til at fastgøre lette dele.**
- **Stræk ikke fikseringsremmen ud over den maksimale brugbare længde på 125 cm!**
- **Holde utilgængeligt for børn!**
- **Hold dine øjne, ansigt og ubeskyttede kropsområder væk fra den mulige rebound-sti!**
- **Vær opmærksom på yderligere kræfter (vind, bremsning, opdrift).**
- **Fastgørelsestape er ikke udelukkende beregnet til at fastgøre og fastgøre last til køretøjer!**
- **Tjek produktet hver gang, inden du bruger det, for at sikre at det er i perfekt stand.**
- **Hvis der konstateres skader, må produktet ikke længere bruges.**
- **Hvis produktet ikke fungerer korrekt eller er beskadiget, skal du straks få produktet efterset og repareret af kundeservice.**
- **Bind ikke flere elastiske stropper sammen.**
- **Læg aldrig produktet med en belastning på over 50 kg.**
- **Stop med at bruge produktet, hvis det har været overbelastet. Det betyder, at skaden måske ikke er sket med det samme.**
- **Brug kun produktet på glatte, flade overflader, ikke på trapper eller skrånende terræn.**

5. Tekniske data

Lastekapacitet	max. 50 kg
Dimensioner udfoldet	335 x 250 x 960mm
Mål foldet	495 x 250 x 110mm
Støtteflade	230 x 250 mm
Ruller	100 x 30 mm
Tilladt trækkraft F_{perm}	294 N
Totallængde ved F_{perm}	125 cm

6. Vedligeholdelse og rengøring

- Kontrollér med jævne mellemrum, om alle skrueforbindelser er tilstrækkeligt stramme, og efterspænd om nødvendigt alle skrueforbindelser.
- Rengør produktet med en tør, fnugfri klud.
- Der må på ingen måde anvendes ætsende eller aggressive rengøringsmidler, da de kan beskadige produktet.

7. Transport og opbevaring

- Transporter transportvognen beskyttet mod stød og vibrationer.
- Fold dem sammen før transport.
- Opbevar produktet på et rent, tørt sted uden for direkte sollys

8. Bortskaffelse

Emballagen skal sorteres, når den bortskaffes.

Smid pap og karton i papircontaineren og folie i genbrugscontaineren.

Muligheder for bortskaffelse af det udtjente produkt, kan oplyses hos din kommune eller kommunal forvaltning.

9. Garanti

Garanti ved firmaet Walter Werkzeuge Salzburg GmbH

Kære Kunde!

Du får 3 års garanti på dette apparat fra købsdatoen at regne. Hvis produktet har fejl eller mangler, har du lovbestemte rettigheder over for sælgeren af produktet. Disse lovbestemte rettigheder berøres ikke af vores garanti, der beskrives i det følgende.

Garantibetingelser

Garantien træder i kraft på købsdatoen. Gem den originale kassebon omhyggeligt. Bonen bruges som dokumentation for købet. Hvis der optræder materiale- eller fabrikationsfejl på dette produkt inden for tre år efter købsdatoen, vælger vi, om vi vil reparere det gratis eller helt erstatte det. Denne garanti forudsætter, at apparatet og købsbeviset (kassebon) præsenteres sammen med en kort skriftlig redegørelse af fejlen, og hvornår fejlen opstod inden for den treårige garantiperiode.

Hvis defekten dækkes af vores garanti, modtager du det reparerede eller et helt nyt produkt. Med reparationen eller erstatningen af et helt nyt produkt starter garantiperioden ikke på ny.

Garantiperiode og lovbestemte reklamationer

Garantiperioden forlænges ikke ved reparation eller udskiftning. Dette gælder også for udskiftede og reparerede dele. Fejl og mangler, der er til stede ved købet, skal meldes straks efter udpakning. Reparationer der foretages efter udløb af garantien, foretages mod betaling.

Garantiomfang

Apparatet er produceret omhyggeligt efter strenge kvalitetsretningslinjer og testet med omhu før levering. Garantiydelsen gælder for materiale- og fabrikationsfejl. Denne garanti dækker ikke produktdele, der udsættes for normal slitage og derfor kan anses for at være sliddele, eller beskadigelser på skrøbelige komponenter som kontakter, batterier eller dele, der er fremstillet af glas.

Garantien annulleres, hvis produktet beskadiges som følge af ukyndig brug eller vedligeholdelse. Med henblik på en kyndig brug skal anvisningerne i brugsanvisningen overholdes nøje. Undgå altid anvendelse eller handlinger, som brugsanvisningen fraråder eller advarer mod.

Produktet er udelukkende beregnet til privat og ikke til erhvervsmæssig brug. Garantien annulleres ved misbrug eller ukyndig behandling, magtanvendelse og indgreb, der ikke er udført af vores autoriserede servicested.

Fremgangsmåde ved garantikrav

For at sikre at dit anliggende behandles hurtigt, bedes du overholde følgende anvisninger:

- Hold kassebonen og artikelnummeret (f.eks. IAN 12345) parat ved alle forespørgsler som bevis for købet.
- Artikelnummeret er graveret ind på typeskiltet og står også på brugsanvisningens forside (forneden til venstre) eller som mærkat på bagsiden eller på undersiden af produktet.
- Hvis der optræder funktionsfejl eller andre fejl og mangler, bedes du først kontakte serviceafdelingen, der angives nedenfor, **telefonisk** eller pr. **e-mail**.
- Et produkt, der er fundet defekt, kan du så sende ind til denne serviceadresse portofrit, idet du vedlægger købsbevis (kassebon) og angiver, hvori defekten består, og hvornår defekten optrådte.

Du kan downloade denne og mange andre håndbøger, produktvideoer og software på www.lidl-service.com.

10. Service

(DK)
WALTER Service Centre Denmark
E-mail: service-dk@walteronline.com
Tlf.: 00 800 925 837 88
IAN 521188_2601

Leverandør
Bemærk, at følgende adresse ikke er en serviceadresse. Kontakt først servicestedet, der angives ovenfor.
Walter Werkzeuge Salzburg GmbH
Gewerbeparkstr. 9, 5081 Anif, Østrig

1. Introdução

Parabéns pela compra do seu novo produto. Optou por um produto de alta qualidade. Antes da primeira colocação em funcionamento, familiarize-se com o produto. Leia atentamente o seguinte manual de instruções e indicações de segurança. Utilize o produto apenas como descrito e para as áreas de aplicação indicadas. Conserve este manual num local seguro. Ao passar o produto a terceiros, entregue todos os documentos.

2. Utilização em conformidade com as especificações

Este produto destina-se exclusivamente ao uso doméstico no setor dos passatempos e bricolage para os seguintes fins:

- para o transporte de mercadorias

Outras utilizações ou modificações do produto são consideradas indevidas e podem resultar em perigo de ferimentos e/ou danos no produto. O fabricante não se responsabiliza por ferimentos ou danos decorrentes da utilização incorreta. O produto não se destina a uso comercial.

3. Símbolos utilizados

São utilizados os seguintes símbolos e palavras de aviso no produto ou na embalagem.

Ler o manual de instruções.

O símbolo "GS" significa segurança testada. Os produtos que estejam assinalados com este símbolo cumprem os requisitos da legislação alemã de segurança de produtos (ProdSG).

A designação do modelo no carro de transporte é uma combinação de letras e algarismos.

WWS-UT50-H01 = Carrinho de transporte

4. Indicações de segurança

Aviso!

- **Ler o manual com atenção antes da primeira utilização e guardar para futura referência!**
- **Não passar por cantos ou arestas afiadas!**
- **Não pode ser utilizado para suspensão de cargas!**
- **Atenção! Não utilizar fitas de fixação danificadas.**
- **Apertar bem a fita de fixação, mas não a sobrecarregar.** *Se a fita for submetida a uma tensão excessiva, pode rasgar-se e partir-se de forma perigosa!*
- **Proteger adicionalmente as peças grandes contra a ação do vento!**
- **Cordas elásticas com gancho são especialmente indicadas para amarrar lonas esvoaçantes.**
- **A fita de fixação não deve ser utilizada para fixar cargas pesadas ou de grandes dimensões (resistentes ao vento)!**
- **Utilize o produto apenas para a fixação de peças leves.**
- **Não estique a fita de fixação para além do comprimento máximo utilizável de 125 cm!**
- **Manter fora do alcance de crianças!**
- **Mantenha os olhos, a cara e as partes desprotegidas do corpo afastadas do possível percurso de retorno da mola!**
- **Tenha atenção às forças adicionais (vento, travões, forças de flutuação).**
- **A fita de fixação não se destina exclusivamente à fixação e proteção de cargas em veículos!**
- **Antes de cada utilização, controle o produto quanto a estado perfeito.**
- **Se forem detetados danos, o produto não deve continuar a ser utilizado.**
- **Se o produto não estiver a funcionar corretamente ou tiver sido danificado, solicite a inspeção e reparação imediatamente pelo serviço de apoio ao cliente.**
- **Não amarre várias fitas de fixação elásticas juntas.**
- **Nunca carregue o produto com uma carga superior a 50 kg.**
- **Não utilize o produto se este tiver sido sobrecarregado. Isto pode resultar em danos não imediatamente visíveis.**
- **Use o produto apenas em superfícies duras e planas, não em escadas ou terrenos inclinados.**

5. Dados técnicos

Capacidade de carga	máx. 50 kg
Dimensões desdobradas	335 x 250 x 960 mm
Dimensões recolhidas	495 x 250 x 110 mm
Superfícies de apoio	230 x 250 mm
Rodízios	100 x 30 mm
Força de tração permitida F_{perm}	294 N
Comprimento total com F_{perm}	125 cm

6. Manutenção e limpeza

- Verifique regularmente se todas as uniões roscadas estão suficientemente apertadas e, se necessário, volte a apertar todas as uniões roscadas.
- Limpe o produto com um pano seco e sem pelos.
- Nunca utilize produtos de limpeza corrosivos ou agressivos para a limpeza, pois podem danificar o produto.

7. Transporte e armazenamento

- Transporte o carrinho de transporte protegido de impactos e vibrações.
- Dobre-o antes do transporte.
- Armazene o produto num local limpo, seco e ao abrigo da luz solar direta

8. Eliminação

Elimine os materiais da embalagem de acordo com o seu tipo.

Coloque o papelão e cartão nos resíduos de papel, as películas na recolha de materiais recicláveis.

Pode informar-se sobre as formas de eliminação do produto fora de uso junto do seu município.

9. Garantia

Garantia da empresa Walter Werkzeuge Salzburg GmbH

Caros clientes,

Recebe com este aparelho uma garantia de 3 anos a contar da data de aquisição. Em caso de defeitos neste produto assistem-lhe direitos legais perante o vendedor do produto. Estes direitos legais não são limitados pela nossa garantia apresentada de seguida.

Condições de garantia

O período de garantia começa na data de aquisição. Por favor guarde o talão de compra original. Este documento serve de comprovativo de compra. Se num período de três anos a partir da data de aquisição deste produto surgir um defeito de fabrico ou de material, o produto será por nós reparado ou substituído – decisão que fica ao nosso critério – gratuitamente. Esta prestação de garantia requer que dentro do prazo de três anos o aparelho defeituoso e o comprovativo de compra (talão) sejam apresentados e que se descreva brevemente e por escrito no que consiste o defeito e quando é que o mesmo surgiu.

Se o defeito for abrangido pela nossa garantia, receberá o produto reparado ou um novo produto. A reparação ou substituição do produto reinicia o período de garantia.

Período de garantia e reclamações legais

O período de garantia não é prolongado por uma eventual concessão de garantia. O mesmo se aplica às peças substituídas ou reparadas. Os danos ou falhas detetados no ato da compra têm de ser imediatamente comunicados após o desempacotamento do aparelho. Após a expiração do período de garantia, todos os trabalhos de reparação são sujeitos a pagamento.

Âmbito da garantia

O aparelho foi produzido cuidadosamente em conformidade com rigorosas directivas de qualidade e verificado de forma diligente antes do fornecimento. A prestação da garantia aplica-se a defeitos de fabrico ou de material. Esta garantia não se estende a peças do produto sujeitas a um desgaste normal e que, por isso, podem ser consideradas peças de desgaste, nem a danos em peças frágeis, por ex. interruptores, baterias ou peças de vidro.

Esta garantia perde a sua validade quando o produto tiver sido danificado, não tiver sido utilizado corretamente ou a sua manutenção não tiver sido realizada como previsto. Para uma utilização correta do produto todas as instruções apresentadas no manual de instruções têm de ser respeitadas. Finalidades de utilização e ações desaconselhadas ou para as quais existem alertas no manual de instruções são de evitar tanto quanto possível.

O produto destina-se exclusivamente ao uso privado e não ao uso comercial. Em caso de manuseamento incorreto e abusivo, aplicação de força e em intervenções não realizadas pela nossa filial de assistência autorizada, a garantia perde a sua validade.

Processo em caso de garantia

De forma a garantir um processamento rápido do seu pedido, siga as seguintes indicações:

- Para todas as questões, tenha à mão o talão de compra e o número do artigo (por ex. IAN 12345) como comprovativo de compra.
- Consulte o número de artigo na placa de características, uma gravação na capa do seu manual de instruções (em baixo, à esquerda) ou um autocolante na parte de baixo ou na parte de trás.
- Se surgirem erros de funcionamento ou outros defeitos, contacte em primeiro lugar o departamento de assistência designado de seguida, por **telefone** ou por **e-mail**.
- Um produto registado como defeituoso poderá então ser enviado, juntamente com o comprovativo de compra (talão) e com a indicação da origem do defeito e a data em que o mesmo ocorreu, ao endereço de assistência que lhe foi comunicado, sem portes de envio para si.

Em www.lidl-service.com poderá fazer o download deste e de muitos outros manuais, vídeos do produto e software.

10. Assistência técnica

(PT)
WALTER Service Center Portugal
Email: service-pt@walteronline.com
Tel.: 00 800 925 837 88
IAN 521188_2601

Fornecedor
Lembre-se de que a seguinte morada não é nenhum endereço de assistência técnica. Contacte primeiro o ponto de assistência técnica mencionado anteriormente.
Walter Werkzeuge Salzburg GmbH
Gewerbeparkstr. 9, 5081 Anif, Áustria

Walter Werkzeuge Salzburg GmbH
Gewerbeparkstr. 9
5081 Anif, AUSTRIA

V. 1.0
Stav informací · Stav informácií · Az információk állapota · Stan informacji · Opdatering af sidste information · Versão das informações: 04/2026

IAN 521188_2601