LIVARNO home

PDF ONLINE
www.lidl-service.com

# EINHEBEL-WASCHTISCHARMATUR/MIXER TAP/ MITIGEUR DE LAVABO MONOCOMMANDE

(DE) (AT) (CH)

## EINHEBEL-WASCHTISCHARMATUR
Montage-, Bedienungs- und Sicherheitshinweise

(GB) (IE)

## MIXER TAP
Assembly, operating and safety instructions

(FR) (BE)

## MITIGEUR DE LAVABO MONOCOMMANDE
Instructions de montage, d'utilisation et consignes de sécurité

(NL) (BE)

## EÉNHENDEL-WASTAFELMENGKRAAN
Montage-, bedienings- en veiligheidsinstructies

(PL)

## JEDNOUCHWYTOWA BATERIA UMYWALKOWA
Wskazówki montażu, obsługi i bezpieczeństwa

(CZ)

## UMYVADLOVÁ BATERIE
Pokyny k montáži, obsluze a bezpečnostní pokyny

(SK)

## UMÝVADLOVÁ BATÉRIA
Pokyny pre montáž, obsluhu a bezpečnostné pokyny

(ES)

## GRIFO MONOMANDO DE LAVABO
Instrucciones de montaje, de uso y de seguridad

(DK)

## 1-GREBS BADEVÆRELSESARMATUR
Monterings-, betjenings- og sikkerhedshenvisninger

(IT)

## MISCELATORE MONOLEVA
Istruzioni di montaggio, d'uso e di sicurezza

(HU)

## EGYKAROS MOSDÓCSAPTELEP
Szerelési, használati és biztonsági tudnivalók

IAN 472157_2404

DE FR BE NL
PL CZ SK

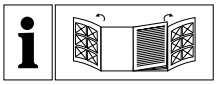

DE AT CH

Klappen Sie vor dem Lesen die Seiten mit den Abbildungen aus und machen Sie sich anschließend mit allen Funktionen des Gerätes vertraut.

GB IE

Before reading, unfold the pages containing the illustrations and familiarise yourself with all functions of the device.

FR BE

Avant de lire le mode d'emploi, ouvrez les pages contenant les illustrations et familiarisez-vous ensuite avec toutes les fonctions de l'appareil.

NL BE

Vouw vóór het lezen de pagina's met de afbeeldingen open en maak u vervolgens vertrouwd met alle functies van het apparaat.

PL

Przed przeczytaniem proszę rozłożyć strony z ilustracjami, a następnie proszę zapoznać się z wszystkimi funkcjami urządzenia.

CZ

Před přečtením si otevřete stránky s obrázky a potom se seznamte se všemi funkcemi přístroje.

SK

Pred čítaním si otvorte strany s obrázkami a potom sa oboznámte so všetkými funkciami prístroja.

ES

Antes de empezar a leer abra las páginas que contienen las imágenes y, a continuación, familiarícese con todas las funciones del dispositivo.

DK

Fold sidenerne med afbildningerne ud, inden du læser vejledningen, og gør dig efterfølgende fortrolig med alle apparatets funktioner.

IT

Prima di leggere aprire le pagine con le immagini e prendere confidenza con le diverse funzioni dell'apparecchio.

HU

Az elolvasás előtt nyissa fel az ábrákat tartalmazó oldalakat, majd ismerkedjen meg a készülék összes funkciójával.


| | | | |
|---|---|---|---|
| DE/AT/CH | Montage-, Bedienungs- und Sicherheitshinweise | Seite | 5 |
| GB/IE | Assembly, operating and safety instructions | Page | 13 |
| FR/BE | Instructions de montage, d'utilisation et consignes de sécurité | Page | 21 |
| NL/BE | Montage-, bedienings- en veiligheidsinstructies | Pagina | 31 |
| PL | Wskazówki montażu, obsługi i bezpieczeństwa | Strona | 39 |
| CZ | Pokyny k montáži, obsluze a bezpečnostní pokyny | Strana | 47 |
| SK | Pokyny pre montáž, obsluhu a bezpečnostné pokyny | Strana | 55 |
| ES | Instrucciones de montaje, de uso y de seguridad | Página | 63 |
| DK | Monterings-, betjenings- og sikkerhedshenvisninger | Side | 71 |
| IT | Istruzioni di montaggio, d'uso e di sicurezza | Pagina | 79 |
| HU | Szerelési, használati és biztonsági tudnivalók | Oldal | 87 |

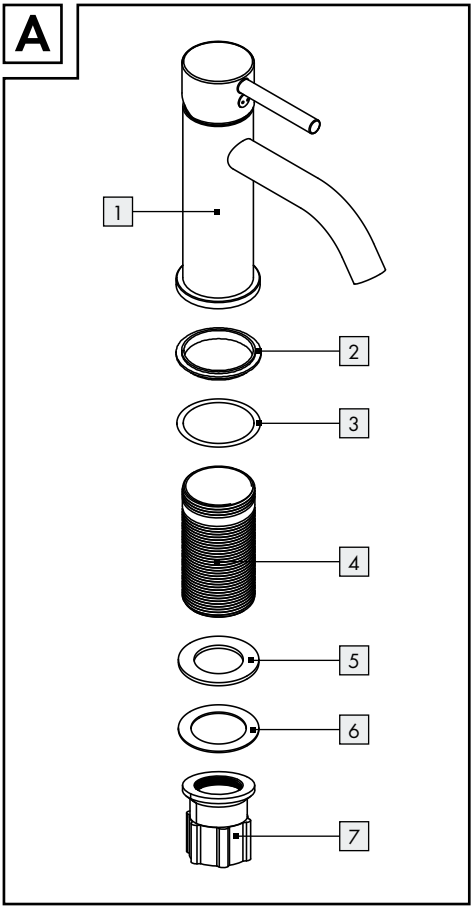
A
1
2
3
4
5
6
7

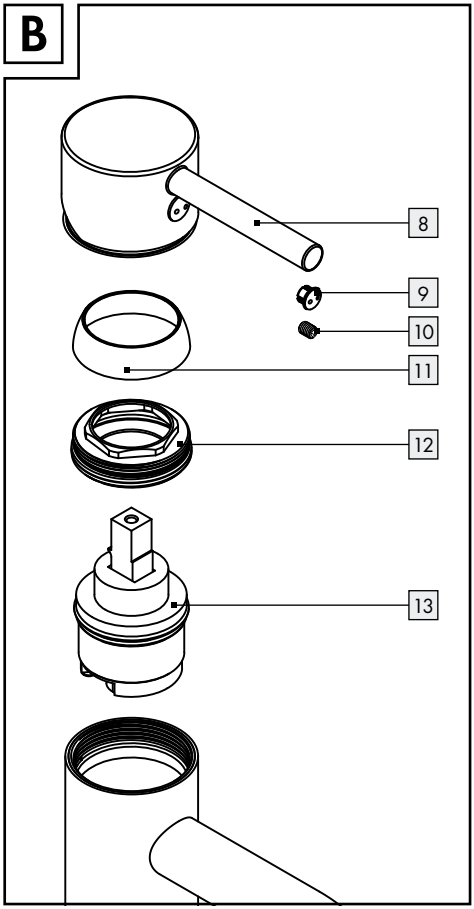
B
8
9
10
11
12
13

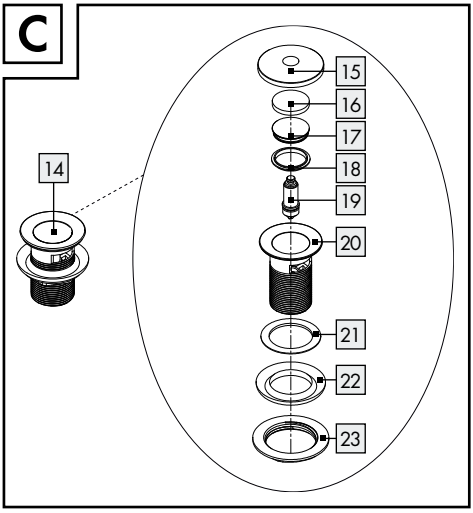
C
14
15
16
17
18
19
20
21
22
23

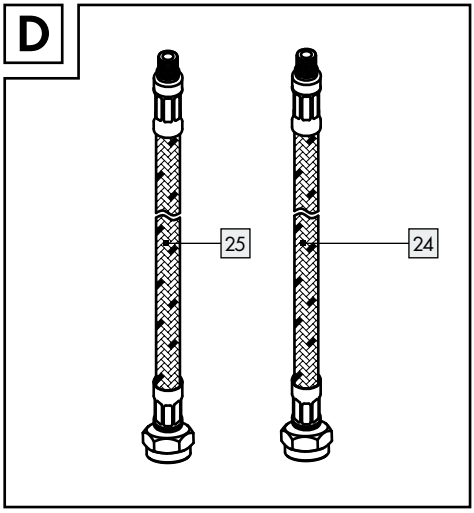
D
25
24

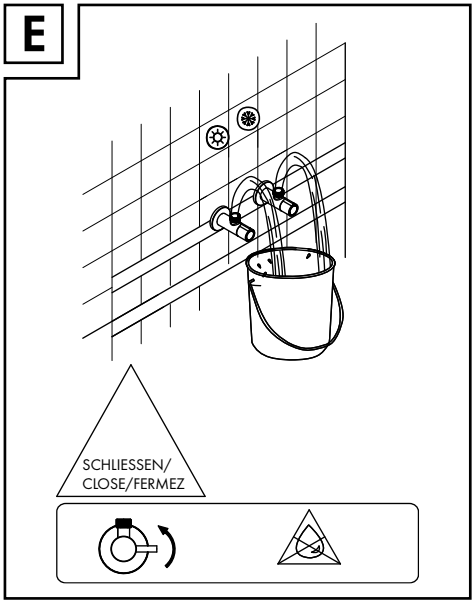
E
SCHLIESSEN/
CLOSE/FERMEZ

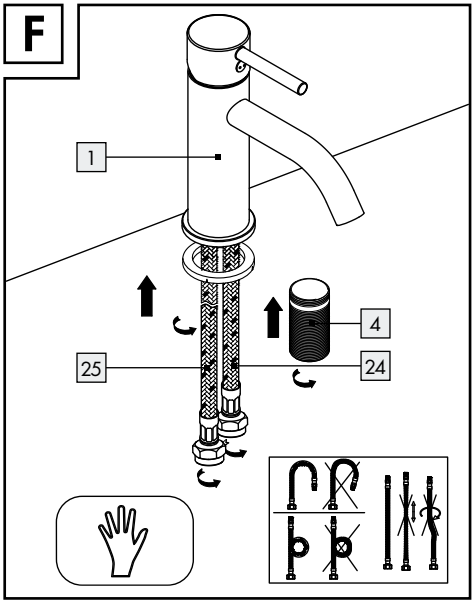
F
1
4
25
24

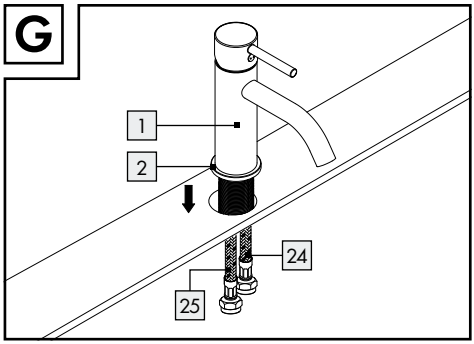
G
1
2
24
25

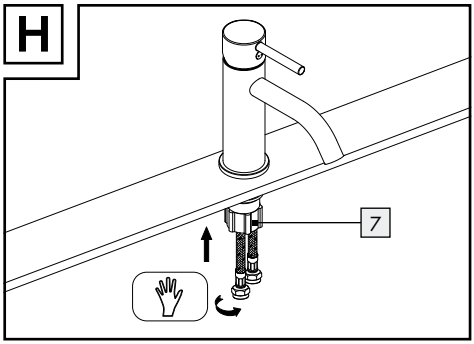
H
7

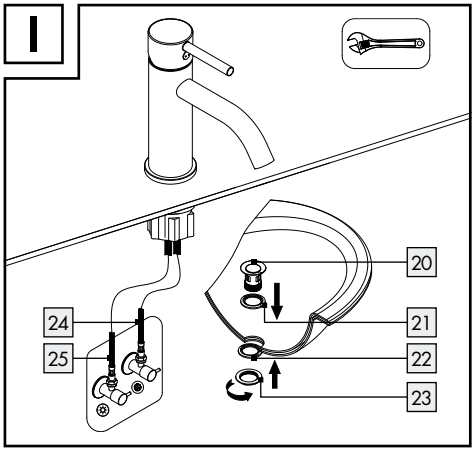
I
20
21
22
23
24
25

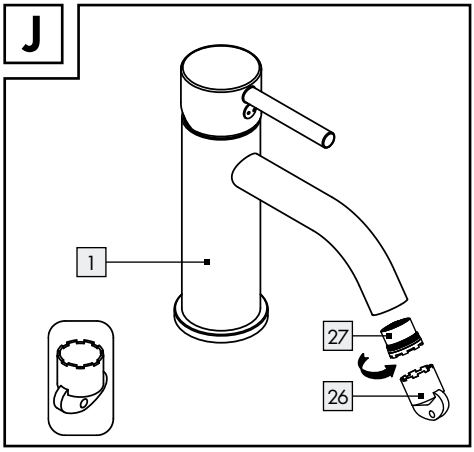
J
1
27
26

**Legende der verwendeten Piktogramme** ..... Seite 6

**Einleitung** ..... Seite 6
Bestimmungsgemäße Verwendung ..... Seite 6
Teilebeschreibung ..... Seite 6
Technische Daten ..... Seite 7
Lieferumfang ..... Seite 7

**Sicherheitshinweise** ..... Seite 7

**Montage** ..... Seite 8
Armatur montieren ..... Seite 8
Ablaufgarnitur montieren ..... Seite 9

**Bedienung** ..... Seite 9
Inbetriebnahme ..... Seite 9
Armaturenhebel bedienen ..... Seite 9
Eco-Funktion (Wasser-Spareffekt) nutzen ..... Seite 9

**Wartung und Reinigung** ..... Seite 9
Armatur pflegen und reinigen ..... Seite 9
Luftsprudler reinigen ..... Seite 10
Kartusche austauschen ..... Seite 10

**Entsorgung** ..... Seite 10

**Informationen** ..... Seite 11
Trinkbarkeit von Leitungswasser ..... Seite 11

**Garantie und Service** ..... Seite 11
Garantie ..... Seite 11
Service ..... Seite 12
Übereinstimmungskennzeichen ..... Seite 12

| Legende der verwendeten Piktogramme | | | |
|---|---|---|---|
| | Lesen Sie die Montage- und Bedienungsanleitung! | | Lebens- und Unfallgefahr für Kleinkinder und Kinder! |
| | Beachten Sie die Warn- und Sicherheitshinweise! | | Warnung vor elektrischem Schlag! Lebensgefahr! |
| WARNUNG! | Es besteht die Gefahr von schweren oder tödlichen Verletzungen! | 21 PAP | Entsorgen Sie Verpackung und Gerät umweltgerecht! |
| | Sicherheitshinweise<br>Handlungsanweisungen | ES AZUL<br>ES AMARILLO | Papier- und Kartonverpackungen im blauen Wertstoffcontainer entsorgen.<br>Kunststoff-, Metall- und Verbundverpackungen im gelben Wertstoffcontainer entsorgen. |

# Einhebel-Waschtischarmatur

## Einleitung

Wir beglückwünschen Sie zum Kauf Ihres neuen Produkts. Sie haben sich damit für ein hochwertiges Produkt entschieden. Die Montage-/Bedienungsanleitung ist Bestandteil dieses Produkts. Bitte lesen Sie vor der Installation diese Montage-/Bedienungsanleitung vollständig durch und beachten Sie die Hinweise. Diese Anleitung enthält wichtige Montage-, Einstell- und Pflegeinformationen. Bewahren Sie die Montage-/Bedienungsanleitung deshalb gut auf und geben Sie diese auch an eventuelle Nachbesitzer weiter.

## Bestimmungsgemäße Verwendung

Bei dem Produkt handelt es sich um eine wassersparende Armatur. Das Produkt ist ausschließlich zur Regulierung des Warm- und Kaltwasserzuflusses bestimmt. Dieses Produkt ist für alle druckfesten Wassersysteme wie Zentralheizung, Durchlauferhitzer, Druckboiler etc. geeignet. Das Produkt ist nicht geeignet für Niederdruck-Warmwasserbereiter wie z. B. Holz- oder Kohlebadeöfen, Öl- oder Gasbadeöfen oder offene Elektrospeicher. Bei Überdruck besteht Verletzungsgefahr. Wenden Sie sich im Zweifelsfall an einen Installateur oder Fachberater. Eine andere Verwendung als oben beschrieben oder eine Veränderung des Produkts gilt als nicht bestimmungsgemäß und kann zu Beschädigungen führen. Darüber hinaus können aus einer nicht bestimmungsgemäßen Verwendung lebensgefährliche Gefahren und Verletzungen resultieren. Das Produkt ist ausschließlich für den privaten Gebrauch, nicht aber für den medizinischen oder kommerziellen Gebrauch vorgesehen. Für durch unsachgemäße Verwendung entstandene Schäden übernimmt der Hersteller keine Haftung.

## Teilebeschreibung (siehe Abb. A–D)

1 Armaturenkörper*
2 Sockelring*
3 Dichtung des Sockelrings*
4 Armaturengewinde
5 Unterlegring (blau)
6 Unterlegring (transparent)
7 Befestigungsmutter
8 Armaturenhebel*
9 Kunststoffabdeckung*
10 Madenschraube*
11 Kartuschenabdeckring*
12 Kartuschensicherungsring*
13 Kartusche*
14 Ablaufgarnitur (siehe Abb. C, 15–23)
15 Schutzkappe

16 Zusätzliche Schutzkappe
17 Stopfen
18 Dichtungsring
19 Verschlussmechanik
20 Ablauf
21 Obere Silikondichtung
22 Untere Silikondichtung
23 Kontermutter
24 Flexibler Anschlussschlauch (blau)
25 Flexibler Anschlussschlauch (rot)
26 Luftsprudlerschlüssel
27 Luftsprudler*
28 Innensechskantschlüssel

*vormontiert

## Technische Daten

| | |
|---|---|
| Anschlüsse: | G⅜" |
| Maße: | ca. 50 x 163 x 152 mm (B x H x T) |
| Mindestfließdruck: | 1,5 bar |
| Max. Wassertemperatur: | 60 °C |

## Lieferumfang

1 Waschtischarmatur
1 Befestigungssatz (2 – 7)
2 Flexible Anschlussschläuche (24, 25)
1 Ablaufgarnitur (14 – 23)
1 Innensechskantschlüssel 28
1 Luftsprudlerschlüssel 26
1 Montage-/Bedienungsanleitung

## Sicherheitshinweise

BEWAHREN SIE ALLE SICHERHEITSHINWEISE UND ANWEISUNGEN FÜR DIE ZUKUNFT AUF.

- **⚠ WARNUNG! LEBENS- UND UNFALLGEFAHR FÜR KLEINKINDER UND KINDER!** Lassen Sie Kinder niemals unbeaufsichtigt mit dem Verpackungsmaterial. Es besteht Erstickungsgefahr durch Verpackungsmaterial. Kinder unterschätzen häufig die Gefahren. Halten Sie Kinder stets vom Produkt fern. Dieses Produkt kann von Kindern ab 8 Jahren und darüber sowie von Personen mit verringerten physischen, sensorischen oder mentalen Fähigkeiten oder Mangel an Erfahrung und Wissen benutzt werden, wenn sie beaufsichtigt oder bezüglich des sicheren Gebrauchs des Produktes unterwiesen wurden und die daraus resultierenden Gefahren verstehen. Kinder dürfen nicht mit dem Produkt spielen. Reinigung und Benutzerwartung dürfen nicht von Kindern ohne Beaufsichtigung durchgeführt werden.
- **VORSICHT VOR ELEKTRISCHEM SCHLAG!** Undichtigkeiten oder Wasseraustritt können zu Lebensgefahr durch elektrischen Schlag führen. Prüfen Sie alle Verbindungen sorgfältig auf Dichtigkeit und stellen Sie sicher, dass alle Leitungen von elektrischen Geräten in der Nähe des Waschtischs korrekt und sicher installiert sind. Ziehen Sie im Zweifelsfall eine Fachkraft zu Rate.

⚠ **VORSICHT! VERLETZUNGSGEFAHR!** Stellen Sie sicher, dass alle Teile unbeschädigt und sachgerecht montiert sind. Bei unsachgemäßer Montage besteht Verletzungsgefahr. Beschädigte Teile können die Sicherheit und Funktion beeinflussen. Ziehen Sie im Zweifelsfall eine Fachkraft zu Rate.

⚠ **VORSICHT! WASSERSCHÄDEN!** Durch unsachgemäße Montage und Handhabung des Produkts können Sachschäden verursacht werden. Lassen Sie die Montage von einer Fachkraft durchführen. Fehlerhaft montierte Armaturen können Wasserschäden verursachen.

- Stellen Sie vor der Montage die Wasserzufuhr zu Ihren Wohnräumen ab.
- Achten Sie bei der Montage darauf, dass alle Dichtungen korrekt auf den Dichtflächen aufliegen.
- Verwenden Sie das Produkt nicht an Niederdruck- und Elektrokleinspeichern oder anderen Wassererwärmungssystemen.
  **Hinweis:** Wir empfehlen bei der Montage den Einbau eines Filters oder mindestens die Verwendung von Eckventilen mit Filter, um den Eingang von Fremdkörpern zu vermeiden.
- Verwenden Sie das Produkt nur bei einer Umgebungstemperatur von über 0 °C. Unterbrechen

Sie bei Frostgefahr die Wasserzufuhr und entleeren Sie das Produkt.

- Verwenden Sie das Produkt nicht, wenn es Beschädigungen aufweist oder in seiner Funktionsweise beeinträchtigt ist. Undichtigkeiten und Wasseraustritt können zu erheblichen Sachschäden an Gebäuden und Hausrat führen. Prüfen Sie daher alle Verbindungen sorgfältig auf Dichtigkeit.
- Machen Sie sich vor der Installation mit allen Gegebenheiten vor Ort vertraut, z. B. den vorhandenen Wasseranschlüssen und den Absperrvorrichtungen.

⚠ **VORSICHT! VERBRÜHUNGSGEFAHR!**
Achten Sie bei der Warmwassereinstellung darauf, dass die Temperatur des Wassers nicht zu heiß eingestellt ist.

- Bitte beachten Sie, dass die Dichtungen Verschleißteile sind, welche von Zeit zu Zeit ausgetauscht werden müssen.
- Nehmen Sie keine Änderungen am Produkt vor! Tauschen Sie die Anschlussleitungen nicht selbstständig aus. Führen Sie Reparaturen nicht selbst aus, sondern beauftragen Sie eine Fachkraft oder wenden Sie sich an den Kundenservice, um Gefährdungen zu vermeiden.
- Lassen Sie defekte Teile nur durch Originalersatzteile austauschen.
- Auch bei einer sorgfältigen Produktion können scharfe Kanten entstehen. Gehen Sie daher bei der Montage mit Vorsicht vor.

## Montage

- **ACHTUNG! NICHT AN FROSTGEFÄHRDETEN ORTEN INSTALLIEREN!**
- **VORSICHT!** Stellen Sie vor der Montage die Wasserzufuhr ab (siehe Abb. E).
- **VORSICHT!** Verdrehen Sie die flexiblen Anschlussschläuche 24 und 25 nicht und setzen Sie diese nicht unter Spannung.
  **Hinweis:** Für die Montage benötigen Sie einen Maulschlüssel (nicht im Lieferumfang enthalten).

### Armatur montieren

- Lösen Sie die Befestigungsmutter 7 vom Armaturengewinde 4.
- Schrauben Sie das Armaturengewinde 4 mit der kurzen Seite in den Armaturenkörper 1 (siehe Abb. F).
- Schrauben Sie die beiden flexiblen Anschlussschläuche 24, 25 von unten handfest in die beiden entsprechenden Schlauchaufnahmen im Armaturenkörper 1 (siehe Abb. F).
  **Hinweis:** Bitte beachten Sie, dass der blau markierte flexible Anschlussschlauch 24 in die Aufnahme mit der blauen Markierung (rechts) und der rot markierte flexible Anschlussschlauch 25 in die Aufnahme mit der roten Markierung (links) geschraubt wird.
- **VORSICHT!** Achten Sie darauf, dass Sie die flexiblen Anschlussschläuche 24, 25 nur handfest einschrauben.
- **VORSICHT!** Benutzen Sie auf keinen Fall Werkzeuge, um die flexiblen Anschlussschläuche 24, 25 in der Armatur zu verschrauben.
- **VORSICHT!** Achten Sie darauf, dass die flexiblen Anschlussschläuche 24, 25 gerade verlaufen und nicht eingeklemmt werden.
- Setzen Sie den Armaturenkörper 1 mit den montierten flexiblen Anschlussschläuchen 24, 25 und dem bereits vormontierten Sockelring 2 mittig auf die Aufnahmebohrung des Waschtischs, sodass die Aufnahmebohrung voll umschlossen wird (siehe Abb. G). Stellen Sie vorher sicher, dass die Dichtung des Sockelrings 3 korrekt in der entsprechenden Nut liegt.
- Fixieren Sie die Armatur am Waschtisch, indem Sie die Befestigungsmutter 7 von unten handfest bis zum Anschlag über das Armaturengewinde 4 schrauben (siehe Abb. H).
- Schrauben Sie die flexiblen Anschlussschläuche 24, 25 mit einem Maulschlüssel (nicht im Lieferumfang enthalten) an die Eckventile Ihres Wandanschlusses (siehe Abb. I). Achten Sie darauf, die beiden Anschlussschläuche wie folgt korrekt anzubringen:
  - Den flexiblen Anschlussschlauch (blau) 24 schließen Sie an den Kaltwasseranschluss an.
  - Den flexiblen Anschlussschlauch (rot) 25 schließen Sie an den Warmwasseranschluss an.

- **VORSICHT!** Achten Sie darauf, dass die flexiblen Anschlussschläuche 24, 25 gerade verlaufen und nicht eingeklemmt werden.

## Ablaufgarnitur montieren

- Entfernen Sie die Schutzkappe 15 und die zusätzliche Schutzkappe 16 des Ablaufs 20. Schrauben Sie die Kontermutter 23 und die untere Silikondichtung 22 von dem Gewinde des Ablaufs.
- Stecken Sie den Ablauf 20 mit der oberen Silikondichtung 21 in den Ablauf des Waschtischs und schrauben Sie die untere Silikondichtung 22 und die Kontermutter 23 von unten auf das Gewinde (siehe Abb. I).
- Kontrollieren Sie die ordnungsgemäße Funktion der Ablaufgarnitur 14: Zum Schließen des Wasserablaufs betätigen Sie die Ablaufgarnitur 14 durch Drücken des Stopfens 17. Zum Ablassen des Wassers drücken Sie erneut von oben auf den Stopfen 17.

Öffnen Sie nach erfolgreicher Montage den Zulauf von Warm- und Kaltwasser.

# Bedienung

## Inbetriebnahme

Prüfen Sie alle Verbindungen nach der Inbetriebnahme unbedingt sorgfältig auf Dichtigkeit. Um mögliche Verunreinigungen zu beseitigen, muss das Produkt vor dem ersten Gebrauch gespült werden. Gehen Sie hierzu folgendermaßen vor:

- Schrauben Sie den Luftsprudler 27 mithilfe des Luftsprudlerschlüssels 26 gegen den Uhrzeigersinn vom Armaturenkörper 1 ab (siehe Abb. J).
- Öffnen Sie die Hauptwasserzufuhr und lassen Sie das Wasser 2 Minuten lang laufen, um Rückstände aufzulösen.
- Schrauben Sie den Luftsprudler 27 mithilfe des Luftsprudlerschlüssels 26 anschließend im Uhrzeigersinn wieder in den Armaturenkörper 1.

## Armaturenhebel bedienen

- Kippen Sie den Armaturenhebel 8 nach oben bzw. drücken Sie ihn nach unten, um die Stärke des Wasserflusses zu regulieren.
- Schwenken Sie den Armaturenhebel 8 im oder gegen den Uhrzeigersinn, um die Temperatur des Wasserflusses folgendermaßen zu regulieren (siehe Abb. K):
  - Für Kaltwasser schwenken Sie den Armaturenhebel 8 gegen den Uhrzeigersinn.
  - Für Warmwasser schwenken Sie den Armaturenhebel 8 im Uhrzeigersinn.

## Eco-Funktion (Wasser-Spareffekt) nutzen (siehe Abb. L)

Die Kartusche 13 dieses Produkts verfügt über eine Eco-Funktion. Wenn Sie den Armaturenhebel 8 nach oben bewegen, spüren Sie einen leichten Widerstand. Die Eco-Funktion begrenzt den Wasserdurchfluss auf etwa die Hälfte, sodass Sie bis zu 50 % Wasser einsparen können.

- Kippen Sie den Armaturenhebel 8 nach oben, bis Sie einen leichten Widerstand spüren.
- Um die Durchflussmenge zu erhöhen, bewegen Sie den Armaturenhebel 8 mit leichtem Druck über den Widerstand hinaus.

# Wartung und Reinigung

## Armatur pflegen und reinigen

**VORSICHT! BESCHÄDIGUNGSGEFAHR!**
Beachten Sie für die sachgerechte Reinigung und Wartung des Produkts folgende Hinweise, um Beschädigungen zu vermeiden:

- Verwenden Sie zur Reinigung keinesfalls Benzin, Lösungsmittel oder aggressive Reiniger, bzw. harte Reinigungsbürsten etc. Diese könnten die Oberfläche der Armatur beschädigen.
- Wischen Sie die Armatur mit einem feuchten, weichen Tuch und ggf. mit einem milden Reinigungsmittel ab.

- Trocknen Sie die Armatur nach jeder Nutzung mit einem Tuch ab, um Kalkablagerungen vorzubeugen.

## Luftsprudler reinigen

- Um den Luftsprudler 27 zu reinigen, schrauben Sie diesen mithilfe des Luftsprudlerschlüssels 26 gegen den Uhrzeigersinn vom Armaturenkörper 1 ab (siehe Abb. J).
- Befreien Sie den Luftsprudler 27 von Kalkrückständen und schrauben Sie ihn mithilfe des Luftsprudlerschlüssels 26 wieder in den Armaturenkörper 1.

## Kartusche austauschen

Bei Kartuschen handelt es sich um Verschleißteile, die abhängig vom Kalkgehalt bzw. der Verschmutzung des Wassers in regelmäßigen Abständen ausgetauscht werden müssen. Wenn sich der Armaturenhebel 8 schwergängiger betätigen lässt, kann dies ein Zeichen dafür sein, dass die Kartusche 13 ersetzt werden muss. Austauschkartuschen erhalten Sie direkt über den Kundenservice. Um die Kartusche 13 auszutauschen, gehen Sie wie folgt vor:

- Stellen Sie die Hauptwasserzufuhr ab (siehe Abb. E).
- Hebeln Sie die Kunststoffabdeckung 9 vorsichtig von innen mit einem kleinen Schlitzschraubendreher (nicht im Lieferumfang enthalten) aus dem Armaturenhebel 8 heraus (siehe Abb. M).
- Lösen Sie die darunterliegende Madenschraube 10, indem Sie diese mithilfe des beiliegenden Innensechskantschlüssels 28 gegen den Uhrzeigersinn drehen (siehe Abb. N). Drehen Sie die Madenschraube 10 nicht vollständig heraus, sondern lösen Sie sie nur so weit, bis sich der Armaturenhebel 8 leicht abnehmen lässt.
- Nehmen Sie den Armaturenhebel 8 ab (siehe Abb. O).
- Schrauben Sie den Kartuschenabdeckring 11 mit der Hand gegen den Uhrzeigersinn ab (siehe Abb. P).
- Lösen Sie den Kartuschensicherungsring 12 mit einer Armaturen-/Siphonzange (nicht im Lieferumfang enthalten) gegen den Uhrzeigersinn und ziehen Sie die alte Kartusche 13 aus dem Armaturenkörper 1 heraus (siehe Abb. Q).
- Setzen Sie die neue Kartusche 13 vorsichtig in den Armaturenkörper 1 ein. Achten Sie darauf, dass die Dichtung unter der Kartusche 13 korrekt sitzt und die Führungen in den dafür vorgesehenen Öffnungen stecken.
- Schrauben Sie den Kartuschensicherungsring 12 mit der Armaturen-/Siphonzange im Uhrzeigersinn wieder fest.
- Schrauben Sie den Kartuschenabdeckring 11 mit der Hand im Uhrzeigersinn fest und stecken Sie den Armaturenhebel 8 wieder auf die Kartusche 13.
- Fixieren Sie den Armaturenhebel 8, indem Sie die Madenschraube 10 mithilfe des Innensechskantschlüssels 28 im Uhrzeigersinn wieder festdrehen.
- Stecken Sie die Kunststoffabdeckung 9 in den Armaturenhebel 8.
- Stellen Sie die Hauptwasserzufuhr wieder an.
  **Hinweis:** Wenn Sie den Kartuschensicherungsring 12 zu fest anziehen, kann es sein, dass sich der Armaturenhebel 8 anschließend nur schwergängig bewegen lässt. Lösen Sie in diesem Fall den Kartuschensicherungsring 12 wieder ein wenig.

**Hinweis:** Die Abbildungen dienen der bildlichen Darstellung, Abweichungen vom Produkt sind möglich. Technische Änderungen bleiben vorbehalten.

## Entsorgung

Die Verpackung besteht aus umweltfreundlichen Materialien, die Sie über die örtlichen Recyclingstellen entsorgen können.

Möglichkeiten zur Entsorgung des ausgedienten Produkts erfahren Sie bei Ihrer Gemeinde- oder Stadtverwaltung.

Das Produkt inkl. Zubehör, die Anleitung und die Verpackungsmaterialien sind recyclebar und unterliegen einer erweiterten Herstellerverantwortung. Entsorgen Sie diese getrennt, den abgebildeten Info-tri (Sortierinformation) folgend, für eine bessere Abfallbehandlung.

# Informationen

## Trinkbarkeit von Leitungswasser

Informieren Sie sich bei den örtlichen Behörden über die Trinkbarkeit des Wassers in Ihrer Stadt/Gemeinde. Generell gelten für die Trinkbarkeit von Leitungswasser folgende Empfehlungen:

- Verwenden Sie kein abgestandenes Wasser zur Zubereitung von Speisen und Getränken, besonders nicht für die Ernährung von Säuglingen. Andernfalls können gesundheitliche Beschwerden auftreten. Frisches Wasser können Sie daran erkennen, dass es spürbar kühler aus der Leitung kommt als abgestandenes Wasser. Lassen Sie Wasser aus Leitungen eine kurze Zeit laufen, wenn die Wasserleitung länger als vier Stunden nicht mehr genutzt wurde.
- Verwenden Sie kein abgestandenes Wasser aus verchromten Leitungen zur Ernährung und zur Körperpflege, wenn Sie gegen Nickel allergisch sind. Solches Wasser kann stark nickelhaltig sein und allergische Reaktionen hervorrufen.
- Nutzen Sie kein Trinkwasser aus bleihaltigen Zuleitungen für die Zubereitung von Säuglingsnahrung und/oder während der Schwangerschaft für die Zubereitung von Lebensmitteln. Blei wird ins Trinkwasser abgegeben und ist für Schwangere, Säuglinge und Kleinkinder besonders gesundheitsschädlich.

# Garantie und Service

## Garantie

Das Produkt wurde nach strengen Qualitätsrichtlinien hergestellt und vor der Auslieferung sorgfältig geprüft. Im Falle von Material- oder Herstellungsfehlern haben Sie gegenüber dem Verkäufer des Produkts gesetzliche Rechte. Ihre gesetzlichen Rechte werden in keiner Weise durch unsere unten aufgeführte Garantie eingeschränkt.

Die Garantie für dieses Produkt beträgt 3 Jahre ab Kaufdatum. Die Garantiezeit beginnt mit dem Kaufdatum. Bewahren Sie den Originalkaufbeleg an einem sicheren Ort auf, da dieses Dokument als Nachweis des Kaufs erforderlich ist.

Alle Schäden oder Mängel, die bereits zum Zeitpunkt des Kaufs vorhanden sind, müssen unverzüglich nach dem Auspacken des Produkts gemeldet werden.

Sollte das Produkt innerhalb von 3 Jahren ab Kaufdatum einen Material- oder Herstellungsfehler aufweisen, werden wir es – nach unserer Wahl – kostenlos für Sie reparieren oder ersetzen. Die Garantiezeit verlängert sich durch einen stattgegebenen Gewährleistungsanspruch nicht. Dies gilt auch für ersetzte und reparierte Teile.

Diese Garantie erlischt, wenn das Produkt beschädigt oder unsachgemäß verwendet oder gewartet wurde.

Die Garantie deckt Material- und Herstellungsfehler ab. Diese Garantie erstreckt sich weder auf Produktteile, die normalem Verschleiß unterliegen, und somit als Verschleißteile gelten (z. B. Batterien, Akkus, Schläuche, Farbpatronen), noch auf Schäden an zerbrechlichen Teilen, z. B. Schalter oder Teile aus Glas.

## Service

DE

**Conmetall Meister GmbH**
Oberkamper Str. 39
42349 Wuppertal
DEUTSCHLAND
Tel.: 0202 24750 430/431/432 (Gesprächskosten entsprechend dem Festnetztarif Ihres Telefonanbieters)
E-Mail: cm@comei.info

AT CH

**Conmetall Meister GmbH**
Oberkamper Str. 39
42349 Wuppertal
DEUTSCHLAND
Tel.: 00 800 34 99 67 53
E-Mail: cm@comei.info

**IAN 472157_2404**

Bitte halten Sie für alle Anfragen den Kassenbon und die Art.-Nr. (IAN 472157_2404) als Nachweis für den Kauf bereit.

## Übereinstimmungskennzeichen

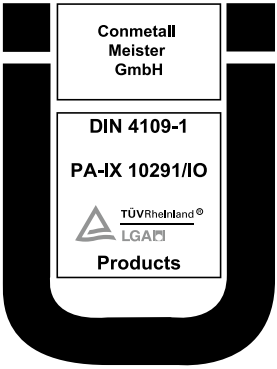

**List of pictograms used** ..... Page 14

**Introduction** ..... Page 14
Intended use ..... Page 14
Parts description ..... Page 14
Technical data ..... Page 15
Scope of delivery ..... Page 15

**Safety notices** ..... Page 15

**Assembly** ..... Page 16
Installing the tap ..... Page 16
Installing the drain set ..... Page 16

**Use** ..... Page 17
Prior to first use ..... Page 17
Operating the tap lever ..... Page 17
Eco function (water saving effect) ..... Page 17

**Maintenance and cleaning** ..... Page 17
Maintaining and cleaning the tap ..... Page 17
Cleaning the aerator ..... Page 17
Replacing the cartridge ..... Page 17

**Disposal** ..... Page 18

**Information** ..... Page 18
Checking if tap water is drinkable ..... Page 18

**Warranty and service** ..... Page 18
Warranty ..... Page 18
Service ..... Page 19
Certificate of Conformity ..... Page 19

| List of pictograms used | | | |
|---|---|---|---|
| | Read the installation instructions and instructions for use! | | Risk of fatal injury and accidents for infants and children! |
| | Observe the warnings and safety instructions! | | Warning - risk of electric shock! Danger to life! |
| WARNING! | There is a risk of serious or fatal injury! | 21 PAP | Dispose of the packaging and device in an environmentally friendly manner! |
| | Safety information<br>Instructions for use | ES AZUL<br>ES AMARILLO | Dispose of paper and cardboard packaging in the blue recycling container.<br>Dispose of plastic, metal and composite packaging in the yellow recycling container. |

# Mixer Tap

## Introduction

Congratulations on the purchase of your new product. You have selected a high quality product. The assembly and operating instructions are part of this product. Please read these assembly and operating instructions carefully before use and observe all the information. These instructions contain important information about installation, settings and care. Therefore we ask that you retain these assembly and operating instructions and pass them on to any future owner.

## Intended use

This product is a water-saving tap. The product is only designed to regulate the hot and cold water flow. This product is suitable for all pressure-resistant water systems such as central heating, continuous-flow water heaters, pressure boilers, etc. The product is not suitable for low pressure water heaters such as wood or coal water heaters, oil or gas hot water heaters or open electrical storage heaters. Risk of injury with excess pressure. If in doubt, consult a plumber or heating specialist. Any use other than those stated above, or any product modification is not permitted and can result in injuries and/or product damage.

Furthermore, improper use may result in life-threatening risks and injuries. This product is only intended for private use and not for medical or commercial purposes. The manufacturer is not liable for damages due to improper use.

## Parts description (see Fig. A–D)

1 Tap body*
2 Base ring*
3 Base ring seal*
4 Tap thread
5 Washer (blue)
6 Washer (transparent)
7 Fastening nut
8 Tap lever*
9 Plastic cover*
10 Grub screw*
11 Cartridge covering ring*
12 Cartridge retaining ring*
13 Cartridge*
14 Drain set (see Fig. C, 15–23)
15 Protective cap
16 Additional protective cap
17 Stopper
18 Sealing ring
19 Closing mechanism
20 Drain
21 Upper silicone seal

22 Lower silicone seal
23 Lock nut
24 Flexible connecting hose (blue)
25 Flexible connecting hose (red)
26 Aerator key
27 Aerator*
28 Hex key

*pre-assembled

## Technical data

| | |
|---|---|
| Connections: | G⅜" |
| Dimensions: | approx. 50 x 163 x 152 mm (W x H x D) |
| Minimum flow pressure: | 1.5 bar |
| Max. water temperature: | 60 °C |

## Scope of delivery

1 washbasin tap
1 fastening kit (2 – 7)
2 flexible connecting hoses (24, 25)
1 drain set (14 – 23)
1 hex key 28
1 aerator key 26
1 set of assembly and operating instructions

## Safety notices

KEEP ALL SAFETY INFORMATION AND INSTRUCTIONS FOR FUTURE REFERENCE.

- **WARNING! DANGER TO LIFE AND RISK OF ACCIDENTS FOR INFANTS AND CHILDREN!** Never leave children unsupervised with the packaging material. The packaging material poses a suffocation hazard. Children frequently underestimate the dangers. Always keep children away from the product. This product may be used by children aged 8 and over as well as persons with physical, sensory or mental impairments or lacking experience and knowledge if supervised or instructed in the safe use of the product and if they understand the associated risks. Do not allow children to play with the product. Cleaning and user maintenance must not be performed by children without supervision.
- **BEWARE OF ELECTRIC SHOCK!** Leaking or water discharge can result in danger to life due to electric shock. Check carefully that all connections are watertight and that all wires for electrical devices near the sink unit are correctly and safely installed. If in doubt, seek specialist advice.

⚠ **CAUTION! RISK OF INJURY!** Make sure that all parts are undamaged and correctly assembled. Improper assembly may result in injury. Damaged parts could impact safety and function. If in doubt, seek specialist advice.

⚠ **CAUTION! WATER DAMAGE!** Property damage can be caused by improper installation and use of the product. Installation should be performed by a professional. Incorrectly installed taps can cause water damage.

- Before installation, turn off the water supply to your living area.
- During installation, ensure all gaskets are positioned correctly on the sealing surfaces.
- Do not use the product with low pressure or small-scale tank heaters or other water heating systems.
  **Note:** We recommend fitting a filter during installation or at least using angle valves with a filter to avoid foreign objects from entering.
- Only use the product in ambient temperatures above 0 °C. If there is a risk of frost, shut off the water supply and drain the product.
- Do not use the product if it displays signs of damage or its functionality is compromised. Any leaks or water discharge can cause considerable damage to buildings and property. Therefore check carefully that all connections are watertight.
- Before installation, familiarise yourself with all the on-site conditions, e.g. the available water connections and the shut-off device.

⚠ **CAUTION! DANGER OF SCALDING!**
When adjusting the hot water temperature be sure the water temperature is not too high.

- Please note that the seals are wear parts and must be changed from time to time.
- Never modify the product! Do not replace the connection lines of your own accord. Do not carry out repairs yourself. Instead, hire a professional or contact the customer service team to avert risks.
- Only replace defective parts with original replacement parts.
- Sharp edges can arise even with careful production. Therefore proceed with caution during installation.

## Assembly

- **ATTENTION! DO NOT INSTALL IN LOCATIONS THAT ARE SUSCEPTIBLE TO FROST!**
- **CAUTION!** Shut off the main water supply before assembly (see Fig. E).
- **CAUTION!** Do not twist the flexible connecting hoses 24 and 25 or place them under tension.
  **Note:** An open-end wrench is required for assembly (not included).

### Installing the tap

- Remove the fastening nut 7 from the tap thread 4.
- Screw the short end of the tap thread 4 into the tap body 1 (see Fig. F).
- Screw the two flexible connecting hoses 24, 25 into the two corresponding hose mounts in the tap body 1 by hand from below (see Fig. F).
  **Note:** Please note that the flexible connecting hose 24 marked in blue must be screwed to the blue holder (right) and the flexible connecting hose 25 marked in red must be screwed to the red holder (left).
- **CAUTION!** Be sure to only tighten the flexible connecting hoses 24, 25 hand tight.
- **CAUTION!** Never use tools to screw the flexible connecting hoses 24, 25 into the tap.
- **CAUTION!** Make sure the flexible connecting hoses 24, 25 are straight and are not being crushed.
- Place the tap body 1 complete with mounted flexible connecting hoses 24, 25 and the already mounted base ring 2 centrally on the mounting hole for the washbasin so that the base ring is fully encircled (see Fig. G). Ensure beforehand that the base ring seal 3 is positioned correctly in the corresponding groove.
- Fix the tap to the washbasin by hand-screwing the fastening nut 7 to the tap thread 4 from below until it stops (see Fig. H).
- Use an open-end wrench (not included) to screw the flexible connecting hoses 24, 25 to the angle valves on your wall connection (see Fig I). Be sure to connect the two connection hoses correctly as follows:
  - Connect the flexible connecting hose (blue) 24 to the cold water supply.
  - Connect the flexible connecting hose (red) 25 to the hot water supply.
- **CAUTION!** Make sure the flexible connecting hoses 24, 25 are straight and are not being crushed.

### Installing the drain set

- Remove the protective cap 15 and the additional protective cap 16 on the drain 20. Unscrew the lock nut 23 and the lower silicon seal 22 from the thread on the drain.
- Insert the drain 20 with the upper silicone seal 21 into the drain of the washbasin and screw the lower silicone seal 22 as well as the lock nut 23 onto the thread from below (see Fig. I).
- Check that the drain set 14 is working properly. To stop the water flow, operate the drain set 14 by pressing the stopper 17. To drain the water, press the stopper 17 again from above.

After successfully installing the product, turn on the hot and cold water supplies.

# Use

## Prior to first use

All connections must be carefully checked for leaks after initial use. The product must be flushed before being used for the first time to remove any particles. To do this, proceed as follows:

- Use the aerator key 26 to unscrew the aerator 27 in an anticlockwise direction from the tap body 1 (see Fig. J).
- Open the main water supply and allow the water to flow for 2 minutes to flush out any particles.
- Use the aerator key 26 to then screw the aerator 27 in an clockwise direction back into the tap body 1.

## Operating the tap lever

- Push up or press down on the tap lever 8 to regulate the water flow.
- Pivot the tap lever 8 in a clockwise or anti-clockwise direction to regulate the temperature of the water flow in the following manner (see Fig. K):
  - For cold water, turn the tap lever 8 anti-clockwise.
  - For warm water, turn the tap lever 8 clockwise.

## Eco function (water saving effect) (see Fig. L)

The cartridge 13 in this product has an Eco function. When you move the tap lever 8 upwards, you will notice a slight resistance. The Eco function cuts the water flow by around half, enabling you to save up to 50 % more water.

- Tilt the tap lever 8 upwards until you notice a slight resistance.
- To increase the flow rate, apply slight pressure on the tap lever 8 until you overcome the resistance.

# Maintenance and cleaning

## Maintaining and cleaning the tap

**CAUTION! RISK OF DAMAGE!** Observe the following instructions on properly cleaning and maintaining the product to avoid damage:

- Never clean with petrol, solvents or abrasive cleaners, or hard bristled brushes, etc. This could damage the tap surface.
- Wipe the tap clean with a damp, soft cloth and if necessary, a mild cleaning agent.
- Dry off the tap with a cloth after every use to prevent limescale build-up.

## Cleaning the aerator

- Use the aerator key 26 to unscrew the aerator 27 in an anticlockwise direction from the tap body 1 in order to clean it (see Fig. J).
- Remove limescale from the aerator 27 and use the aerator key 26 to screw it back into the tap body 1.

## Replacing the cartridge

Cartridges are wear items that must be replaced regularly depending on the lime content and impurities in the water. The tap lever 8 becoming more difficult to use may be a sign the cartridge 13 needs to be replaced. Replacement cartridges can be obtained directly from customer services. Proceed as follows to replace the cartridge 13:

- Shut off the main water supply (see Fig. E).
- Carefully remove the plastic cover 9 from the tap lever 8 from the inside using a small flat-tip screwdriver (not included) (see Fig. M).
- Loosen the grub screw 10 below it by using the hex key 28 provided to give it a few anti-clockwise turns (see Fig. N). Do not unscrew the grub screw 10 completely, only loosen it until the tap lever 8 can be easily removed.

- Remove the tap lever 8 (see Fig. O).
- Unscrew the cartridge covering ring 11 by hand, turning anti-clockwise (see Fig. P).
- Loosen the cartridge retaining ring 12 by turning it anti-clockwise with fitting or siphon pliers (not included) and then pull the old cartridge 13 out of the tap body 1 (see Fig. Q).
- Insert the new cartridge 13 carefully into the tap body 1. Ensure the gasket under the cartridge 13 is seated correctly and the leads are in the designated openings.
- Screw the cartridge retaining ring 12 tightly and clockwise into position with fitting or siphon pliers.
- Screw in the cartridge covering ring 11 clockwise tightly by hand and place the tap lever 8 on the cartridge 13.
- Fix the tap lever 8 by tightening the grub screw 10 clockwise again using the hex key 28.
- Insert the plastic cover 9 into the tap lever 8.
- Turn the main water supply back on.
  **Note:** Over-tightening the cartridge retaining ring 12 may then make the tap lever 8 difficult to move. If this is the case, slightly loosen the cartridge retaining ring 12 again.

**Note:** Images are for illustration purposes only and may differ from the actual product. Subject to technical changes without notice.

# Disposal

The packaging is made entirely of recyclable materials, which you may dispose of at local recycling facilities.

Contact your local refuse disposal authority for more details of how to dispose of your worn-out product.

The product incl. accessories, manual and packaging materials are recyclable and are subject to extended producer responsibility. Dispose them separately, following the illustrated Info-tri (sorting information), for better waste treatment.

# Information

## Checking if tap water is drinkable

Ask your local authorities whether the water in your town/municipality is drinkable. In general, the following recommendations apply for the potability of tap water:

- Do not use any stagnant water to prepare dishes or drinks, and in particular to feed infants. Health concerns may otherwise arise. You can tell when water is fresh because it comes out of the tap noticeably colder than stagnant water. Run water from the tap for a short while if the tap has not been used for longer than four hours.
- If you are allergic to nickel, do not use any stagnant water from chromed pipes either for consumption or for washing in. Such water can have a high nickel content and can cause allergic reactions.
- Do not use drinking water from pipes containing lead to prepare food for infants and/or to prepare foods during pregnancy. Lead is released into drinking water and poses particular health dangers for pregnant women, infants and small children.

# Warranty and service

## Warranty

The product has been manufactured to strict quality guidelines and meticulously examined before delivery. In the event of material or manufacturing defects you have legal rights against the retailer of this product. Your legal rights are not limited in any way by our warranty detailed below.

The warranty for this product is 3 years from the date of purchase. The warranty period begins on the date of purchase. Keep the original sales receipt in a safe location as this document is required as proof of purchase.

Any damage or defects already present at the time of purchase must be reported without delay after unpacking the product.

Should the product show any fault in materials or manufacture within 3 years from the date of purchase, we will repair or replace it – at our choice – free of charge to you. The warranty period is not extended as a result of a claim being granted. This also applies to replaced and repaired parts.

This warranty becomes void if the product has been damaged, or used or maintained improperly.

The warranty covers material or manufacturing defects. This warranty does not cover product parts subject to normal wear and tear, thus considered consumables (e.g. batteries, rechargeable batteries, tubes, cartridges), nor damage to fragile parts, e.g. switches or glass parts.

## Service

GB IE

**Conmetall Meister GmbH**
Oberkamper Str. 39
42349 Wuppertal
GERMANY
Tel.: 00 800 34 99 67 53
E-mail: cm@comei.info

**IAN 472157_2404**

Please have your receipt and the item number (IAN 472157_2404) ready as your proof of purchase when enquiring about your product.

## Certificate of Conformity

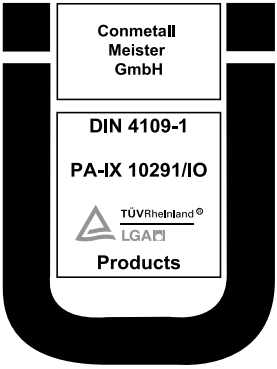

**Légende des pictogrammes utilisés** ..... Page 22

**Introduction** ..... Page 22
Utilisation conforme à sa destination ..... Page 22
Description des pièces ..... Page 22
Caractéristiques techniques ..... Page 23
Contenu de la livraison ..... Page 23

**Consignes de sécurité** ..... Page 23

**Montage** ..... Page 24
Monter la robinetterie ..... Page 24
Monter la garniture d'évacuation ..... Page 25

**Utilisation** ..... Page 25
Mise en service ..... Page 25
Utiliser le levier de robinetterie ..... Page 25
Utiliser l'effet d'économie d'eau (fonction Éco) ..... Page 25

**Entretien et nettoyage** ..... Page 26
Entretien et nettoyage de la robinetterie ..... Page 26
Nettoyer l'aérateur ..... Page 26
Remplacement de la cartouche ..... Page 26

**Mise au rebut** ..... Page 27

**Informations** ..... Page 27
Potabilité de l'eau du robinet ..... Page 27

**Garantie et service** ..... Page 27
Garantie ..... Page 27
Service après-vente ..... Page 28
Désignation de conformité ..... Page 29

| Légende des pictogrammes utilisés | | | |
|---|---|---|---|
| | Veuillez lire la notice de montage et le mode d'emploi! | | Danger de mort et risque d'accident pour les enfants en bas âge et les enfants ! |
| | Respectez les avertissements et les consignes de sécurité ! | | Attention au risque d'électrocution ! Danger de mort ! |
| AVERTISSEMENT ! | Risque de blessures graves ou mortelles ! | 21 PAP | Mettez au rebut l'emballage et l'appareil dans le respect de l'environnement ! |
| | Instructions de sécurité<br>Instructions de manipulation | ES AZUL<br>ES AMARILLO | Déposez les emballages en papier et en carton dans le conteneur bleu.<br>Déposez les emballages en plastique, en métal et en matériaux composites dans le conteneur jaune. |

# Mitigeur de lavabo monocommande

## Introduction

Nous vous félicitons pour l'achat de votre nouveau produit. Vous avez choisi un produit de haute qualité. Les instructions d'installation/d'utilisation font partie de ce produit. Avant d'effectuer l'installation, veuillez lire entièrement cette notice de montage et d'utilisation et en respecter les instructions. Cette notice contient des informations essentielles concernant le montage, le réglage et l'entretien du produit. Conservez-la donc précieusement et remettez-la aux éventuels propriétaires ultérieurs du produit.

## Utilisation conforme à sa destination

Dans le cas de ce produit, il s'agit d'une robinetterie économe en eau. Le produit est exclusivement conçu pour la régulation du débit d'eau chaude et d'eau froide. Ce produit convient à tous les types de systèmes hydrauliques résistants à la pression comme un chauffage central, un chauffe-eau instantané, un chauffe-eau à pression, etc. Ce produit ne convient pas aux chauffe-eaux à basse pression tels que les chauffe-eaux pour bains à bois ou à charbon, les chauffe-eaux pour bains à mazout ou à gaz ou les accumulateurs électriques ouverts. Risque de blessure en cas de surpression. En cas de doute, veuillez consulter un installateur ou un spécialiste. Toute utilisation autre que celle décrite ci-dessus ou toute modification du produit est considérée comme non conforme et peut occasionner des dommages. En outre, des risques mortels ou des blessures peuvent résulter d'une utilisation non conforme. Le produit est destiné exclusivement à un usage privé et non à un usage médical ou commercial. Le fabricant décline toute responsabilité en cas d'utilisation non conforme à l'usage prévu.

## Description des pièces (voir Fig. A–D)

1 Corps de robinetterie*
2 Anneau de socle*
3 Joint d'anneau de socle*
4 Filetage de robinetterie
5 Rondelle (bleue)
6 Rondelle (transparente)
7 Écrou de fixation
8 Levier de robinetterie*
9 Cache en plastique*
10 Vis sans tête*
11 Anneau de recouvrement de cartouche*
12 Anneau de sécurité de cartouche*
13 Cartouche*
14 Garniture d'écoulement (voir Fig. C, 15–23)

15 Capuchon de protection
16 Capuchon de protection supplémentaire
17 Bouchon
18 Joint d'étanchéité
19 Mécanisme de fermeture
20 Écoulement
21 Joint en silicone supérieur
22 Joint en silicone inférieur
23 Contre-écrou
24 Flexible de raccordement (bleu)
25 Flexible de raccordement (rouge)
26 Clé pour aérateur
27 Aérateur*
28 Clé pour vis à six pans creux

*prémonté

## Caractéristiques techniques

| | |
|---|---|
| Raccords : | G⅜" |
| Dimensions : | env. 50 x 163 x 152 mm (l x h x p) |
| Pression d'écoulement minimale : | 1,5 bar |
| Température max. de l'eau : | 60 °C |

## Contenu de la livraison

1 robinetterie de lavabo
1 kit de fixation (2 – 7)
2 flexibles de raccordement (24, 25)
1 garniture d'écoulement (14 – 23)
1 clé pour vis à six pans creux 28
1 clé pour aérateur 26
1 notice de montage/d'utilisation

## Consignes de sécurité

CONSERVEZ TOUTES LES CONSIGNES DE SÉCURITÉ ET INSTRUCTIONS POUR POUVOIR VOUS Y REPORTER ULTÉRIEUREMENT.

- **AVERTISSEMENT ! DANGER DE MORT ET RISQUE D'ACCIDENT POUR LES ENFANTS EN BAS ÂGE ET LES ENFANTS !** Ne laissez jamais des enfants sans surveillance avec le matériel d'emballage. Ils risquent de s'étouffer avec le matériel d'emballage. Les enfants sous-estiment souvent les dangers. Tenez toujours les enfants à l'écart du produit. Ce produit peut être utilisé par des enfants âgés de 8 ans et plus ainsi que par des personnes ayant des capacités physiques, sensorielles ou mentales réduites ou manquant d'expérience ou de connaissances, s'ils sont surveillés ou s'ils ont été informés de l'utilisation sûre du produit et comprennent les risques liés à son utilisation. Les enfants ne doivent pas jouer avec le produit. Le nettoyage et l'entretien ne doivent pas être effectués par des enfants laissés sans surveillance.
- **ATTENTION AU RISQUE D'ÉLECTROCUTION !** Les défauts d'étanchéité ou les fuites d'eau peuvent entraîner un risque d'électrocution mortel. Vérifiez soigneusement l'étanchéité de tous les raccordements et assurez-vous que tous les câbles des appareils électriques à proximité du lavabo sont installés correctement et en toute sécurité. En cas de doute, demandez conseil à un spécialiste.

⚠ **PRUDENCE ! RISQUE DE BLESSURES !** Vérifiez que toutes les pièces sont en parfait état et correctement montées. Il existe un risque de blessure en cas de montage inapproprié. Des pièces endommagées peuvent affecter la sécurité et le bon fonctionnement du produit. En cas de doute, demandez conseil à un spécialiste.

⚠ **PRUDENCE ! DÉGÂTS DES EAUX !** Des dommages matériels peuvent être causés du fait d'un montage et d'une manipulation inappropriés du produit. Faites réaliser le montage par

un spécialiste. Des robinetteries incorrectement montées peuvent causer des dégâts des eaux.

- Avant le montage, coupez l'arrivée d'eau de votre habitation.
- Lors du montage, veillez à placer correctement tous les joints sur les surfaces d'étanchéité.
- N'utilisez pas le produit sur des réservoirs basse pression, des petits ballons électriques ou autres systèmes de chauffage d'eau.
  **Remarque :** Lors du montage, nous recommandons l'installation d'un filtre ou au moins l'utilisation de valves d'équerre avec filtre afin d'éviter la pénétration de corps étrangers.
- Utilisez le produit uniquement lorsque la température ambiante est supérieure à 0 °C. Coupez l'arrivée d'eau en cas de gel et vidangez le produit.
- N'utilisez pas le produit s'il présente des dommages ou si son fonctionnement est entravé. Les fuites et écoulements d'eau peuvent causer des dommages importants aux bâtiments et aux équipements ménagers. Veuillez donc contrôler soigneusement l'étanchéité de tous les raccords.
- Avant l'installation, familiarisez-vous avec toutes les particularités sur place, par ex. avec les raccords d'arrivée d'eau et les dispositifs d'arrêt.

⚠ **PRUDENCE ! RISQUE DE BRÛLURE À L'EAU BOUILLANTE !** Lors du réglage de l'eau chaude, veillez à ce que la température de l'eau ne soit pas trop élevée.

- Tenez compte du fait que les joints sont des pièces d'usure devant être remplacées de temps en temps.
- Ne procédez à aucune modification du produit ! Ne remplacez pas les lignes de raccordement de votre propre chef. N'entreprenez pas de réparations vous-même, mais faites appel à un spécialiste, ou adressez-vous au service-client afin d'éviter toute mise en danger.
- Remplacez uniquement des pièces défectueuses par des pièces de rechange d'origine.
- Même lorsque la fabrication a été effectuée avec soin, des arêtes coupantes peuvent se former. Procédez donc toujours avec prudence lors du montage.

## Montage

- **ATTENTION ! NE PAS INSTALLER SUR DES LIEUX À RISQUE DE GEL !**
- **PRUDENCE !** Avant le montage, coupez l'arrivée d'eau (voir Fig. E).
- **PRUDENCE !** Ne tordez pas les flexibles de raccordement 24 et 25 et ne les soumettez pas à une tension.
  **Remarque :** Pour le montage, vous avez besoin d'une clé plate (non fournie).

## Monter la robinetterie

- Desserrez l'écrou de fixation 7 du filetage de robinetterie 4.
- Vissez le filetage de robinetterie 4 avec le côté court dans le corps de robinetterie 1 (voir Fig. F).
- Vissez manuellement par le bas les deux flexibles de raccordement 24, 25 dans les deux admissions de tuyau correspondantes dans le corps de robinetterie 1 (voir Fig. F).
  **Remarque :** Veuillez tenir compte du fait que le flexible de raccordement bleu 24 doit être vissé dans l'admission pourvue du marquage bleu (droite), et que le flexible de raccordement rouge 25 dans l'admission pourvue du marquage rouge (gauche).
- **PRUDENCE !** Veillez à ne serrer les flexibles de raccordement flexibles 24, 25 qu'à la main.
- **PRUDENCE !** N'utilisez en aucun cas des outils pour visser les flexibles de raccordement 24, 25 dans la robinetterie.
- **PRUDENCE !** Veillez à ce que les flexibles de raccordement 24, 25 soient placés de façon droite et ne soient pas coincés.
- Placez le corps de robinetterie 1 avec les flexibles de raccordement 24, 25 montés et l'anneau de socle 2 déjà en place au centre sur le perçage d'admission du lavabo, de manière à ce que le perçage d'admission soit complètement entouré (voir Fig. G). Assurez-vous au préalable que le joint d'anneau de socle 3 est correctement positionné dans la rainure correspondante.
- Fixez la robinetterie au lavabo en vissant à la main par le bas l'écrou de fixation 7 jusqu'à

la butée sur le filetage de robinetterie 4 (voir Fig. H).

- Vissez les flexibles de raccordement 24, 25 à l'aide d'une clé plate (non fournie) sur les valves d'équerre de votre raccord mural (voir Fig. I). Assurez-vous de fixer les deux flexibles de raccordement correctement comme suit :
  - Raccordez le flexible de raccordement (bleu) 24 au branchement d'eau froide.
  - Raccordez le flexible de raccordement (rouge) 25 au branchement d'eau chaude.

■ **PRUDENCE !** Veillez à ce que les flexibles de raccordement 24, 25 soient placés de façon droite et ne soient pas coincés.

## Monter la garniture d'évacuation

- Retirez le capuchon de protection 15 ainsi que le capuchon de protection supplémentaire 16 de l'écoulement 20. Dévissez le contre-écrou 23 et le joint en silicone inférieur 22 du filetage d'écoulement.
- Insérez l'écoulement 20 avec le joint en silicone supérieur 21 dans l'écoulement du lavabo, et vissez le joint en silicone inférieur 22 ainsi que le contre-écrou 23 par le bas sur le filetage (voir Fig. I).
- Contrôlez le bon fonctionnement de la robinetterie d'écoulement 14 : Pour fermer l'écoulement d'eau, actionnez la garniture d'écoulement 14 en appuyant sur le bouchon 17. Pour évacuer l'eau, appuyez de nouveau par le haut sur le bouchon 17.

Une fois le montage effectué, ouvrez les arrivées d'eau chaude et d'eau froide.

# Utilisation

## Mise en service

Vérifiez soigneusement et impérativement l'étanchéité de tous les raccords après la première mise en service. Afin d'éliminer les éventuelles impuretés, il convient de rincer le produit avant la première utilisation. Procédez de la manière suivante :

- Dévissez du corps de robinetterie 1 l'aérateur 27 au moyen de la clé pour aérateur 26 en tournant dans le sens anti-horaire (voir Fig. J).
- Ouvrez l'arrivée d'eau principale et laissez couler pendant 2 minutes, de manière à éliminer les résidus accumulés.
- Vissez ensuite l'aérateur 27 au moyen de la clé pour aérateur 26 dans le corps de robinetterie 1 en tournant dans le sens horaire.

## Utiliser le levier de robinetterie

- Basculez le levier de robinetterie 8 vers le haut ou pressez-le vers le bas pour réguler l'intensité du débit d'eau.
- Inclinez le levier de robinetterie 8 dans le sens horaire ou anti-horaire afin de réguler comme suit la température du débit d'eau (voir Fig. K) :
  - Pour obtenir de l'eau froide, inclinez le levier de robinetterie 8 dans le sens anti-horaire.
  - Pour obtenir de l'eau chaude, inclinez le levier de robinetterie 8 dans le sens horaire.

## Utiliser l'effet d'économie d'eau (fonction Éco) (voir Fig. L)

La cartouche 13 de ce produit est équipée d'une fonction Éco. Lorsque vous déplacez le levier de robinetterie 8 vers le haut, vous sentez une légère résistance. La fonction Éco limite le débit d'eau à environ la moitié. Vous pouvez ainsi économiser jusqu'à 50 % d'eau.

- Basculez le levier de robinetterie 8 vers le haut jusqu'à sentir une légère résistance.
- Pour augmenter le débit, déplacez le levier de robinetterie 8 en exerçant une légère pression afin de vaincre la résistance.

# Entretien et nettoyage

## Entretien et nettoyage de la robinetterie

**PRUDENCE ! RISQUE D'ENDOMMAGEMENT !**
Pour un entretien et un nettoyage appropriés du produit, respectez les indications suivantes afin d'éviter tout dommage :

- N'utilisez en aucun cas de l'essence, un dissolvant, un produit nettoyant agressif, une brosse de nettoyage dure, etc. Ces éléments peuvent endommager la surface de la robinetterie.
- Essuyez la robinetterie avec un chiffon doux et humide et éventuellement avec un produit nettoyant doux.
- Après chaque utilisation, essuyez la robinetterie avec un chiffon pour éviter les dépôts de calcaire.

## Nettoyer l'aérateur

- Pour nettoyer l'aérateur 27, dévissez-le du corps de robinetterie 1 au moyen de la clé pour aérateur 26 en tournant dans le sens anti-horaire (voir Fig. J).
- Éliminez ensuite les résidus calcaires de l'aérateur 27 et vissez-le de nouveau au moyen de la clé pour aérateur 26 dans le corps de robinetterie 1.

## Remplacement de la cartouche

Les cartouches sont des pièces d'usure devant être remplacées régulièrement selon la teneur en calcaire ou la pollution de l'eau. Si le levier de robinetterie 8 est difficile à actionner, cela peut indiquer que la cartouche 13 doit être remplacée. Vous pouvez obtenir des cartouches de rechange directement auprès du service-client. Procédez comme suit pour remplacer la cartouche 13 :

- Coupez l'arrivée d'eau principale (voir Fig. E).
- Soulevez avec précaution le cache en plastique 9 par l'intérieur hors du levier de robinetterie 8 en utilisant un petit tournevis plat (non fourni) (voir Fig. M).
- Desserrez la vis sans tête 10 placée en dessous en la tournant dans le sens anti-horaire au moyen de la clé pour vis à six pans creux 28 fournie (voir Fig. N). Ne dévissez pas totalement la vis sans tête 10, mais desserrez-la uniquement jusqu'à ce que le levier de robinetterie 8 se laisse facilement retirer.
- Retirez le levier de robinetterie 8 (voir Fig. O).
- Dévissez à la main l'anneau de recouvrement de cartouche 11 en le tournant dans le sens anti-horaire (voir Fig. P).
- Desserrez l'anneau de sécurité de cartouche 12 avec une pince pour robinetterie/pour siphon (non fournie) en tournant dans le sens anti-horaire et extrayez la cartouche 13 usagée hors du corps de robinetterie 1 (voir Fig. Q).
- Placez la nouvelle cartouche 13 avec précaution dans le corps de robinetterie 1. Veillez au bon positionnement du joint sous la cartouche 13 et à enficher les guidages dans les ouvertures prévues à cet effet.
- Serrez fermement l'anneau de sécurité de cartouche 12 avec une pince pour robinetterie/pour siphon.
- Vissez à fond à la main l'anneau de recouvrement de cartouche 11 en tournant dans le sens horaire et insérez de nouveau le levier de robinetterie 8 sur la cartouche 13.
- Fixez le levier de robinetterie 8 en serrant dans le sens horaire la vis sans tête 10 au moyen de la clé pour vis à six pans creux 28.
- Enfichez le cache en plastique 9 dans le levier de robinetterie 8.
- Rétablissez l'arrivée d'eau principale.
  **Remarque :** Si vous resserrez trop fort l'anneau de sécurité de cartouche 12, il se peut que le levier de robinetterie 8 soit ensuite difficile à bouger. Dans ce cas, desserrez légèrement l'anneau de sécurité de cartouche 12.

**Remarque :** Les illustrations aident à une représentation graphique. Certaines différences par rapport au produit sont possibles. Sous réserve de modifications techniques.

## Mise au rebut

L'emballage se compose de matières recyclables pouvant être mises au rebut dans les déchetteries locales.

Votre mairie ou votre municipalité vous renseigneront sur les possibilités de mise au rebut des produits usagés.

Le produit ainsi que les accessoires et les matériaux d'emballage sont recyclables et relèvent de la responsabilité élargie du producteur. Éliminez-les séparément, en suivant l'Info-tri illustrée, dans l'intérêt d'un meilleur traitement des déchets.

## Informations

### Potabilité de l'eau du robinet

Informez-vous auprès des autorités locales sur la potabilité de l'eau dans votre ville/commune. De manière générale, les recommandations suivantes au sujet de la potabilité de l'eau du robinet s'appliquent :

- N'utilisez pas d'eau stagnante pour préparer des repas et des boissons, et surtout pas dans la préparation des aliments pour nourrissons. Des risques sanitaires peuvent autrement survenir. Vous pouvez reconnaître l'eau fraîche au fait qu'elle est sensiblement plus fraîche que l'eau stagnante lorsqu'elle sort des canalisations. Laissez couler l'eau un bref moment si la conduite d'eau n'a pas été utilisée depuis plus de quatre heures.
- N'utilisez pas d'eau stagnante venant de tuyauteries chromées pour la nourriture et/ou le soin corporel si vous êtes allergique au nickel. Une telle eau peut contenir une grande quantité de nickel et provoquer des réactions allergiques.
- N'utilisez pas d'eau potable venant de tuyauteries en plomb pour la préparation d'aliments pour nourrisson et/ou pour la préparation des aliments pendant la grossesse. Le plomb pénètre dans l'eau potable, ce qui est particulièrement dangereux pour la santé des femmes enceintes, des nourrissons et des jeunes enfants.

## Garantie et service

### Garantie

**Article L217-16 du Code de la consommation**
Lorsque l'acheteur demande au vendeur, pendant le cours de la garantie commerciale qui lui a été consentie lors de l'acquisition ou de la réparation d'un bien meuble, une remise en état couverte par la garantie, toute période d'immobilisation d'au moins sept jours vient s'ajouter à la durée de la garantie qui restait à courir. Cette période court à compter de la demande d'intervention de l'acheteur ou de la mise à disposition pour réparation du bien en cause, si cette mise à disposition est postérieure à la demande d'intervention.

Indépendamment de la garantie commerciale souscrite, le vendeur reste tenu des défauts de conformité du bien et des vices rédhibitoires dans les conditions prévues aux articles L217-4 à L217-13 du Code de la consommation et aux articles 1641 à 1648 et 2232 du Code Civil.

**Article L217-4 du Code de la consommation**
Le vendeur livre un bien conforme au contrat et répond des défauts de conformité existant lors de la délivrance.

Il répond également des défauts de conformité résultant de l'emballage, des instructions de montage ou de l'installation lorsque celle-ci a été mise à sa charge par le contrat ou a été réalisée sous sa responsabilité.

**Article L217-5 du Code de la consommation**
Le bien est conforme au contrat :
1° S´il est propre à l'usage habituellement attendu d'un bien semblable et, le cas échéant :
- s'il correspond à la description donnée par le vendeur et posséder les qualités que celui-ci a

présentées à l'acheteur sous forme d'échantillon ou de modèle ;
- s'il présente les qualités qu'un acheteur peut légitimement attendre eu égard aux déclarations publiques faites par le vendeur, par le producteur ou par son représentant, notamment dans la publicité ou l'étiquetage ;

2° Ou s'il présente les caractéristiques définies d'un commun accord par les parties ou être propre à tout usage spécial recherché par l'acheteur, porté à la connaissance du vendeur et que ce dernier a accepté.

**Article L217-12 du Code de la consommation**
L'action résultant du défaut de conformité se prescrit par deux ans à compter de la délivrance du bien.

**Article 1641 du Code civil**
Le vendeur est tenu de la garantie à raison des défauts cachés de la chose vendue qui la rendent impropre à l'usage auquel on la destine, ou qui diminuent tellement cet usage que l'acheteur ne l'aurait pas acquise, ou n'en aurait donné qu'un moindre prix, s'il les avait connus.

**Article 1648 1er alinéa du Code civil**
L'action résultant des vices rédhibitoires doit être intentée par l'acquéreur dans un délai de deux ans à compter de la découverte du vice.

Les pièces détachées indispensables à l'utilisation du produit sont disponibles pendant la durée de la garantie du produit.

Le produit a été fabriqué selon des critères de qualité stricts, et contrôlé consciencieusement avant sa livraison. En cas de défaut de matériau ou de fabrication, vous avez des droits légaux vis-à-vis du vendeur du produit. Vos droits légaux ne sont en aucun cas limités par notre garantie mentionnée ci-dessous.

La garantie de ce produit est de 3 ans à partir de la date d'achat. La période de garantie commence à la date d'achat. Conservez l'original de la preuve d'achat dans un endroit sûr car ce document est nécessaire pour prouver l'achat.

Tout dommage ou défaut déjà présent au moment de l'achat doit être signalé immédiatement après le déballage du produit.

Si le produit présente un défaut de matériau ou de fabrication dans les 3 ans qui suivent la date d'achat, nous le réparerons ou le remplacerons - à notre choix - gratuitement pour vous. La période de garantie n'est pas prolongée par une demande de garantie acceptée. Cette mesure s'applique également pour les pièces remplacées et réparées.

Cette garantie est annulée si le produit a été endommagé ou utilisé ou entretenu de manière incorrecte.

La garantie couvre les défauts de matériels et de fabrication. Cette garantie ne couvre pas les pièces du produit soumises à une usure normale, et qui sont donc considérées comme des pièces d'usure (par exemple les piles, les piles rechargeables, tuyaux, les cartouches d'encre), ni les dommages aux pièces fragiles, par exemple les interrupteurs ou les pièces en verre.

## Service après-vente

FR BE

**Conmetall Meister GmbH**
Oberkamper Str. 39
42349 Wuppertal
ALLEMAGNE
Tél. : 00 800 34 99 67 53
E-Mail : cm@comei.info

**IAN 472157_2404**

Pour toute demande, veuillez conserver le ticket de caisse et le numéro d'article (IAN 472157_2404) comme preuve d'achat.

## Désignation de conformité

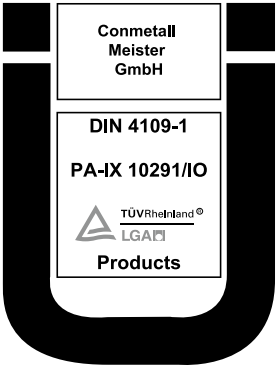

**Legenda van de gebruikte pictogrammen** ..... Pagina 32

**Inleiding** ..... Pagina 32
Doelmatig gebruik ..... Pagina 32
Beschrijving van de onderdelen ..... Pagina 32
Technische gegevens ..... Pagina 33
Omvang van de levering ..... Pagina 33

**Veiligheidsinstructies** ..... Pagina 33

**Montage** ..... Pagina 34
Kraan monteren ..... Pagina 34
Afvoergarnituur monteren ..... Pagina 35

**Bediening** ..... Pagina 35
Ingebruikname ..... Pagina 35
Kraanhendel bedienen ..... Pagina 35
Eco-functie (waterspaareffect) gebruiken ..... Pagina 35

**Onderhoud en reiniging** ..... Pagina 35
Mengkraan onderhouden en reinigen ..... Pagina 35
Perlator reinigen ..... Pagina 36
Cartouche vervangen ..... Pagina 36

**Afvoer** ..... Pagina 36

**Informatie** ..... Pagina 37
Drinkbaarheid van leidingwater ..... Pagina 37

**Garantie en service** ..... Pagina 37
Garantie ..... Pagina 37
Service ..... Pagina 37
Conformiteitsmerkteken ..... Pagina 38

| Legenda van de gebruikte pictogrammen | | | |
|---|---|---|---|
| | Lees de montagehandleiding/ gebruiksaanwijzing! | | Levensgevaar en kans op ongevallen voor kleuters en kinderen! |
| | Neem de waarschuwingen en veiligheidsinstructies in acht! | | Waarschuwing voor een elektrische schok!<br>Levensgevaar! |
| WAARSCHUWING! | Er bestaat gevaar voor ernstige of dodelijke verwondingen! | 21 PAP | Voer de verpakking en het apparaat op een milieuvriendelijke manier af! |
| | Veiligheidsinstructies<br>Instructies | ES AZUL | Papieren en kartonnen verpakkingen moeten in de blauwe recyclingcontainer. |
| | | ES AMARILLO | Kunststof, metalen en samengestelde verpakkingen moeten in de gele recyclingcontainer. |

# Eénhendel-wastafelmengkraan

## Inleiding

Hartelijk gefeliciteerd met de aankoop van uw nieuwe product. U hebt daarmee voor een hoogwaardig product gekozen. De montage-/bedieningshandleiding maakt deel uit van dit product. Lees deze montage-/bedieningshandleiding vóór de installatie volledig door een neem de aanwijzingen in acht. Deze handleiding bevat belangrijke informatie over de montage, afstelling en het onderhoud. Bewaar de montage-/bedieningshandleiding daarom goed en geef deze ook door aan eventuele volgende eigenaren.

## Doelmatig gebruik

Bij dit product gaat het om een waterbesparende mengkraan. Het product is uitsluitend bestemd voor het regelen van de warm- en koudwatertoevoer. Dit product is geschikt voor alle watersystemen met constante druk zoals centrale verwarmingen, geisers, doorstroomboilers etc. Dit product is niet geschikt voor lage-druk-waterverwarmers zoals bijv. hout-, kolen-, olie-, of gasgestookte of open elektrische boilers. Bij overdruk bestaat letselgevaar. Neem in geval van twijfel contact op met een installateur of deskundige. Een ander gebruik dan hierboven beschreven of een verandering aan het product wordt beschouwd als oneigenlijk gebruik en kan leiden tot schade. Bovendien kan onjuist gebruik leiden tot levensgevaarlijke situaties en kans op verwondingen. Het product is uitsluitend bestemd voor privégebruik en niet voor commercieel gebruik. De fabrikant is niet aansprakelijk voor schade die terug te voeren is op onjuist gebruik.

## Beschrijving van de onderdelen (zie afb. A–D)

1 Kraanbehuizing*
2 Sokkelring*
3 Afdichting voor sokkelring*
4 Armatuur-schroefdraad
5 Tussenring (blauw)
6 Tussenring (transparant)
7 Bevestigingsmoer
8 Kraanhendel*
9 Kunststof afdekking*
10 Borgschroef*
11 Cartouche-afdekring*
12 Cartouche-borgring*
13 Cartouche*
14 Afvoergarnituur (zie afb. C, 15–23)

15 Beschermkapje
16 Extra beschermkapje
17 Stop
18 Afdichtring
19 Sluitmechanisme
20 Afvoer
21 Bovenste silicone dichtring
22 Onderste silicone dichtring
23 Contramoer
24 Flexibele aansluitslang (blauw)
25 Flexibele aansluitslang (rood)
26 Perlatorsleutel
27 Perlator*
28 Binnenzeskantsleutel

*voorgemonteerd

## Technische gegevens

| | |
|---|---|
| Aansluiting: | G⅜" |
| Afmetingen: | ca. 50 x 163 x 152 mm (b x h x d) |
| Minimale uitstroomdruk: | 1,5 bar |
| Max. watertemperatuur: | 60 °C |

## Omvang van de levering

1 wastafelkraan
1 bevestigingsset (2 – 7)
2 flexibele aansluitslangen (24, 25)
1 afvoergarnituur (14 – 23)
1 binnenzeskantsleutel 28
1 perlatorsleutel 26
1 montage-/bedieningshandleiding

## Veiligheidsinstructies

BEWAAR ALLE VEILIGHEIDSINSTRUCTIES EN AANWIJZINGEN VOOR LATER GEBRUIK.

- **WAARSCHUWING! LEVENSGEVAAR EN KANS OP ONGEVALLEN VOOR KLEUTERS EN KINDEREN!** Laat kinderen nooit zonder toezicht achter bij het verpakkingsmateriaal. Er bestaat verstikkingsgevaar door het verpakkingsmateriaal. Kinderen onderschatten vaak de gevaren. Houd kinderen altijd uit de buurt van het product. Dit product kan door kinderen vanaf 8 jaar en ouder alsmede door personen met verminderde fysieke, sensorische of mentale vaardigheden of een gebrek aan ervaring en kennis worden gebruikt, als zij onder toezicht staan of geïnstrueerd werden met betrekking tot het veilige gebruik van het product en zij de hieruit voortvloeiende gevaren begrijpen. Kinderen mogen niet met het product spelen. Reiniging en onderhoud mogen niet door kinderen zonder toezicht worden uitgevoerd.
- **PAS OP VOOR ELEKTRISCHE SCHOKKEN!** Ondichtheden of waterlekkages kunnen leiden tot levensgevaar door een elektrische schok. Controleer alle verbindingen zorgvuldig op dichtheid en verzeker u ervan dat alle leidingen van elektrische apparaten in de buurt van de wastafel correct en veilig zijn geïnstalleerd. Raadpleeg bij twijfel eventueel een vakman.

⚠ **PAS OP! RISICO OP LETSELS!** Controleer of alle onderdelen onbeschadigd en goed gemonteerd zijn. Bij onjuiste montage bestaat letselgevaar. Beschadigde onderdelen kunnen de veiligheid en de werking beïnvloeden. Raadpleeg bij twijfel eventueel een vakman.

⚠ **PAS OP! WATERSCHADE!** Door onjuiste montage of bediening van het product kan materiële schade ontstaan. Laat de montage door een vakman uitvoeren. Verkeerd gemonteerde kranen kunnen waterschade veroorzaken.

- Sluit voor de montage de watertoevoer naar uw woonruimtes af.
- Let er tijdens de montage op dat alle afdichtingen correct op de afdichtvlakken komen te liggen.
- Gebruik het product niet bij lagedruk-boilers en kleine elektrische boilers of andere waterverwarmingssystemen.

  **Opmerking:** wij adviseren om bij de montage een filter in te bouwen of tenminste hoekkranen met filter te gebruiken om het binnendringen van vuildeeltjes te vermijden.

- Gebruik het product alleen bij een omgevingstemperatuur boven 0 °C. Onderbreek de watertoevoer bij vorstgevaar en tap het product af.
- Gebruik het product niet als het beschadigingen vertoont of niet goed functioneert. Ondichtheden en lekkages kunnen aanzienlijke materiële schade aan gebouwen en inboedel veroorzaken. Controleer daarom alle aansluitingen zorgvuldig op dichtheid.
- Maak u voor de installatie vertrouwd met alle omstandigheden ter plaatse, zoals bijv. de aanwezigheid van wateraansluitingen en de afsluitkranen.

⚠ **PAS OP! KANS OP BRANDWONDEN!**
Let er bij de warmwaterinstelling op dat de watertemperatuur niet te heet is ingesteld.

- Houd er rekening mee dat alle afdichtingen aan slijtage onderhevig zijn en regelmatig moeten worden vervangen.
- Breng geen technische veranderingen aan het product aan! Vervang de aansluitslangen niet zelf. Voer reparaties niet zelf uit maar laat dit door een vakman doen of neem contact op met de klantenservice om gevaarlijke situaties te vermijden.
- Laat defecte onderdelen alleen vervangen door originele onderdelen.
- Ook bij een zorgvuldige productie kunnen er scherpe randen ontstaan. Ga daarom bij de montage voorzichtig te werk.

## Montage

- **LET OP! NIET INSTALLEREN OP PLAATSEN MET VORSTGEVAAR!**
- **PAS OP!** Draai voor de montage de kraan van de watertoevoer dicht (zie afb. E).
- **PAS OP!** Verdraai de flexibele aansluitslangen 24 en 25 niet en zet deze niet onder spanning.
  **Opmerking:** voor de montage hebt u een steeksleutel (niet meegeleverd) nodig.

### Kraan monteren

- Draai de bevestigingsmoer 7 los van de armatuur-schroefdraad 4.
- Schroef de armatuur-schroefdraad 4 met de korte kant in de kraanbehuizing 1 (zie afb. F).
- Schroef de beide flexibele aansluitslangen 24, 25 van onderaf handvast in de beide daarvoor bedoelde schroefopeningen in de kraanbehuizing 1 (zie afb. F).
  **Opmerking:** denk eraan dat de blauw gemarkeerde flexibele aansluitslang 24 in de opname met de blauwe markering (rechts) en de rode (links) en de rood gemarkeerde flexibele aansluitslang 25 in de opname met de rode (links) markering wordt geschroefd.
- **PAS OP!** Let erop dat u de flexibele aansluitslangen 24, 25 alleen met de hand vastdraait.
- **PAS OP!** Gebruik in geen geval gereedschap om de flexibele aansluitslangen 24, 25 in de mengkraan vast te schroeven.
- **PAS OP!** Let erop dat de flexibele aansluitslangen 24, 25 recht lopen en niet worden ingeklemd.
- Steek de kraanbehuizing 1 met de gemonteerde flexibele aansluitslangen 24, 25 en de reeds voorgemonteerde sokkelring 2 in het midden van het kraangat van de wastafel zodat het kraangat volledig omsluit (zie afb. G). Controleer eerst of de afdichting van de sokkelring 3 correct in de desbetreffende groef valt.
- Zet de mengkraan vast aan de wastafel door de bevestigingsmoer 7 van onderaf handvast tot de aanslag op de armatuur-schroefdraad 4 (zie afb. H).
- Schroef de flexibele aansluitslangen 24, 25 met een steeksleutel (niet meegeleverd) op het hoekkraan van uw wandaansluiting (zie afb. I). Let erop dat beide aansluitslangen zoals volgt correct gemonteerd worden:
  - De flexibele aansluitslang (blauw) 24 sluit u aan de koudwateraansluiting aan.
  - De flexibele aansluitslang (rood) 25 sluit u aan de koudwateraansluiting aan.
- **PAS OP!** Let erop dat de flexibele aansluitslangen 24, 25 recht lopen en niet worden ingeklemd.

## Afvoergarnituur monteren

- Verwijder het beschermkapje 15 en het extra beschermkapje 16 van de afvoer 20. Draai de contramoer 23 en de onderste silicone dichtring 22 van de schroefdraad van de afvoer.
- Steek de afvoer 20 met de bovenste silicone dichtring 21 in de afvoer van de wastafel en schroef de onderste silicone dichtring 22 en de contramoer 23 van onderaf op de schroefdraad (zie afb. I).
- Controleer of de afvoergarnituur 14 correct werkt: voor het afsluiten van de waterafvoer bedient u de afvoergarnituur 14 door het indrukken van de stop 17. Voor het weg laten lopen van het water drukt u opnieuw van bovenaf op de stop 17.

Open na een succesvolle montage de toevoer van warm en koud water.

# Bediening

## Ingebruikname

Controleer na de ingebruikname beslist alle aansluitingen zorgvuldig op dichtheid. Om mogelijke verontreinigingen te verwijderen, moet het product voor het eerste gebruik worden doorgespoeld. Ga hiervoor als volgt te werk:

- Schroef de perlator 27 met behulp van de perlatorsleutel 26 tegen de wijzers van de klok in van de kraanbehuizing 1 (zie afb. J).
- Open de hoofdwatertoevoer en laat het water 2 minuten lang stromen om achtergebleven restanten op te lossen.
- Schroef de perlator 27 met behulp van de perlatorsleutel 26 daarna met de wijzers van de klok mee terug in van de kraanbehuizing 1.

## Kraanhendel bedienen

- Beweeg de kraanhendel 8 naar boven of druk deze naar beneden om de kracht van het uitstromende water te regelen.
- Zwenk de kraanhendel 8 met de klok mee of tegen de klok in, om de temperatuur van de waterstroom te regelen (zie afb. K):
  - Voor koud water zwenkt u de kraanhendel 8 tegen de klok in.
  - Voor warm water zwenkt u de kraanhendel 8 met de klok mee.

## Eco-functie (waterspaareffect) gebruiken (zie afb. L)

De cartouche 13 van dit product beschikt over een eco-functie. Als u de kraanhendel 8 naar boven beweegt, voelt u een lichte weerstand. De eco-functie begrenst de doorstroom tot ongeveer de helft zodat u tot wel 50% water kunt besparen.

- Kantel de kraanhendel 8 naar boven tot u een lichte weerstand voelt.
- Om de doorstroom-hoeveelheid te verhogen, beweegt u de kraanhendel 8 met lichte druk door de weerstand heen.

# Onderhoud en reiniging

## Mengkraan onderhouden en reinigen

**PAS OP! KANS OP BESCHADIGINGEN!**
Neem voor de juiste reiniging en onderhoud van het product de volgende aanwijzingen in acht om beschadigingen te vermijden:

- Gebruik in geen geval benzine, oplosmiddelen of agressieve reinigingsmiddelen c.q. harde reinigingsborstels etc. voor de reiniging. Deze kunnen evt. het oppervlak van de kraan beschadigen.
- Veeg de kraan met een vochtige, zachte doek en eventueel met een mild reinigingsmiddel af.
- Droog de kraan na elk gebruik af met een doek om kalkaanslag te voorkomen.

## Perlator reinigen

- Om de perlator 27 te reinigen, schroeft u deze met behulp van de perlatorsleutel 26 tegen de wijzers van de klok in van de kraanbehuizing 1 (zie afb. J).
- Verwijder eventuele kalkresten van de perlator 27 en schroef deze terug in de kraanbehuizing 1 met behulp van de perlatorsleutel 26.

## Cartouche vervangen

Cartouches zijn aan slijtage onderhevige onderdelen die afhankelijk van het kalkgehalte of de verontreiniging van het water regelmatig moeten worden vervangen. Als de bediening van de kraanhendel 8 steeds zwaarder gaat, kan dit een teken zijn dat de cartouche 13 moet worden vervangen. Vervangende cartouches zijn rechtstreeks bij het aangegeven klantenservice te verkrijgen. Om de cartouche 13 te vervangen, gaat u als volgt te werk:

- Draai de hoofdwatertoevoer dicht (zie afb. E).
- Hevel de kunststof afdekking 9 voorzichtig van binnenuit met een kleine schroevendraaier met platte kop (niet meegeleverd) uit de kraanhendel 8 (zie afb. M).
- Draai de eronder liggende borgschroef 10 met behulp van de meegeleverde binnenzeskantsleutel 28 tegen de klok in (zie afb. N). Draai de borgschroef 10 er niet helemaal uit, draai hem slechts zo ver los dat de kraanhendel 8 gemakkelijk kan worden verwijderd.
- Haal de kraanhendel 8 eraf (zie afb. O).
- Schroef de cartouche-afdekking 11 er met de hand tegen de klok in af (zie afb. P).
- Maak de cartouche-borgring 12 los door deze tegen de klok in te draaien met een kraan-/sifontang (niet meegeleverd) en trek alle cartouches 13 uit de kraanbehuizing 1 (zie afb. Q).
- Plaats de nieuwe cartouche 13 voorzichtig in de kraanbehuizing 1. Let erop dat de afdichting onder de cartouche 13 correct is geplaatst en de geleidingen in de daarvoor bestemde openingen steken.
- Schroef de cartouche-borgring 12 met een kraan-/sifontang met de klok mee terug vast.
- Draai de cartouche-afdekring 11 met de hand vast met de klok mee en zet de kraanhendel 8 terug op de cartouche 13.
- Zet de kraanhendel 8 vast door de borgschroef 10 met behulp van de binnenzeskantsleutel 28 met de klok mee terug vast te draaien.
- Plaats de kunststof afdekking 9 in de kraanhendel 8.
- Draai de hoofdwatertoevoer terug open.
  **Opmerking:** als u de cartouche-borgring 12 te stevig vastdraait, kan het gebeuren dat daarna de kraanhendel 8 slechts moeizaam kan worden bewogen. Draai in dit geval de cartouche-borgring 12 weer een beetje los.

**Opmerking:** de afbeeldingen dienen ter illustratie, afwijkingen van het product zijn mogelijk. Technische wijzigingen blijven voorbehouden.

## Afvoer

De verpakking bestaat uit milieuvriendelijke grondstoffen die u via de plaatselijke recyclingcontainers kunt afvoeren.

Informatie over de mogelijkheden om het uitgediende product na gebruik te verwijderen, verstrekt uw gemeentelijke overheid.

Het product, waaronder het toebehoren, en de verpakkingsmaterialen kunnen worden gerecycled en zijn onderhevig aan een uitgebreide verantwoordelijkheid van de fabrikant. Gooi ze apart weg, overeenkomstig de aangegeven Info-tri (informatie over afvalscheiding), voor een beter afvalbeheer.

# Informatie

## Drinkbaarheid van leidingwater

Informeer bij de gemeente over de drinkbaarheid van het water in uw stad/gemeente. In het algemeen gelden de volgende adviezen voor de drinkbaarheid van leidingwater:

- Gebruik geen stagnatiewater voor de bereiding van gerechten of drankjes, in het bijzonder niet voor het bereiden van voedsel voor baby's. Anders kan er gevaar voor de gezondheid ontstaan. Vers water kunt u daaraan herkennen, dat het voelbaar koeler uit de leiding komt dan stagnatiewater. Laat water uit leidingen eventjes lopen als de waterleiding langer dan vier uur niet meer is gebruikt.
- Gebruik geen stagnatiewater uit verchroomde leidingen voor de voeding en lichamelijke verzorging wanneer u allergisch bent voor nikkel. Dergelijk water kan veel nikkel bevatten en allergische reacties veroorzaken.
- Gebruik geen drinkwater uit loodhoudende leidingen voor de bereiding van voeding voor zuigelingen en/of voor de bereiding van levensmiddelen tijdens de zwangerschap. Lood wordt aan het drinkwater afgegeven en is voor zwangere personen, zuigelingen en kleine kinderen bijzonder slecht voor de gezondheid.

# Garantie en service

## Garantie

Het product werd volgens strenge kwaliteitsrichtlijnen gemaakt en voor de uitlevering zorgvuldig gecontroleerd. In geval van materiaal- of fabricagefouten hebt u tegenover de verkoper van het product wettelijke rechten. Uw wettelijke rechten worden op geen enkele manier door onze hieronder vermelde garantie beperkt.

De garantie voor dit product bedraagt 3 jaar vanaf aankoopdatum. De garantieperiode gaat in op de datum van aankoop. Bewaar het originele bewijs van aankoop op een veilige plek aangezien dit document nodig is als bewijs.

Alle beschadigingen of gebreken die reeds op het moment van aankoop aanwezig zijn, moeten meteen na het uitpakken van het product worden gemeld.

Mocht het product binnen 3 jaar na aankoopdatum een materiaal- of fabricagefout vertonen, zullen wij het – naar onze keuze – gratis voor u repareren of vervangen. De garantieperiode wordt door een plaatsgevonden garantieverlening niet verlengd. Dit geldt ook voor vervangen en gerepareerde onderdelen.

Deze garantie vervalt als het product werd beschadigd of onjuist is gebruikt of onderhouden.

De garantie dekt materiaal- en fabricagefouten af. Deze garantie dekt geen productonderdelen die aan normale slijtage onderhevig zijn en daarom als verbruiksartikelen worden beschouwd (bv. batterijen, oplaadbare batterijen, slangen, inktpatronen), noch dekt zij schade aan breekbare onderdelen, bv. schakelaars of onderdelen die van glas zijn gemaakt.

## Service

NL BE

**Conmetall Meister GmbH**
Oberkamper Str. 39
42349 Wuppertal
DUITSLAND
Tel.: 00 800 34 99 67 53
E-Mail: cm@comei.info

**IAN 472157_2404**

Houd bij alle vragen alstublieft de kassabon en het artikelnummer (IAN 472157_2404) als bewijs van aankoop bij de hand.

## Conformiteitsmerkteken

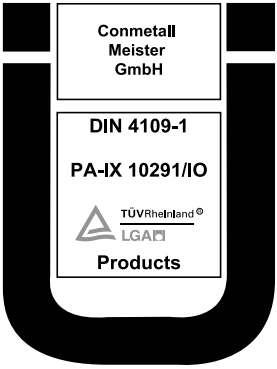

**Legenda zastosowanych piktogramów** ..... Strona 40

**Instrukcja** ..... Strona 40
Zastosowanie zgodne z przeznaczeniem ..... Strona 40
Opis części ..... Strona 40
Dane techniczne ..... Strona 41
Zawartość ..... Strona 41

**Wskazówki bezpieczeństwa** ..... Strona 41

**Montaż** ..... Strona 42
Montaż baterii ..... Strona 42
Montaż kompletu odpływowego ..... Strona 43

**Obsługa** ..... Strona 43
Uruchomienie ..... Strona 43
Obsługa dźwigni ..... Strona 43
Korzystanie z funkcji Eco (efekt oszczędności wody) ..... Strona 43

**Konserwacja i czyszczenie** ..... Strona 44
Pielęgnacja i czyszczenie baterii ..... Strona 44
Czyszczenie perlatora ..... Strona 44
Wymiana głowicy ..... Strona 44

**Utylizacja** ..... Strona 45

**Informacje** ..... Strona 45
Zdatność do picia wody wodociągowej ..... Strona 45

**Gwarancja i serwis** ..... Strona 45
Gwarancja ..... Strona 45
Serwis ..... Strona 46
Znak zgodności ..... Strona 46

| Legenda zastosowanych piktogramów | | | |
|---|---|---|---|
| | Proszę przeczytać instrukcję montażu i obsługi! | | Niebezpieczeństwo utraty życia i wypadku dla dzieci! |
| | Przestrzegać wskazówek ostrzegawczych i bezpieczeństwa! | | Ostrzeżenie o możliwości porażenia prądem! Niebezpieczeństwo utraty życia! |
| OSTRZEŻENIE! | Istnieje niebezpieczeństwo ciężkich lub śmiertelnych obrażeń! | 21 PAP | Opakowanie i urządzenie przekazać do utylizacji zgodnie z przepisami o ochronie środowiska! |
| | Wskazówki bezpieczeństwa Instrukcja postępowania | ES AZUL<br>ES AMARILLO | Opakowania papierowe i kartonowe należy wyrzucać do niebieskiego pojemnika na surowce wtórne.<br>Plastikowe, metalowe i kompozytowe opakowania należy wyrzucać do żółtego pojemnika na surowce wtórne. |

# Jednouchwytowa bateria umywalkowa

## Instrukcja

Gratulujemy Państwu zakupu nowego produktu. Zdecydowali się Państwo na zakup produktu najwyższej jakości. Instrukcja montażu/obsługi jest częścią składową tego produktu. Przed pierwszą instalacją prosimy przeczytać w całości instrukcję montażu/obsługi i przestrzegać zawartych w niej wskazówek. Instrukcja ta zawiera ważne informacje dotyczące montażu, regulacji i pielęgnacji. Dlatego należy dobrze przechowywać instrukcję montażu/obsługi i przekazać ją ewentualnym nowych właścicielom.

## Zastosowanie zgodne z przeznaczeniem

Ten produkt to bateria oszczędzająca wodę. Produkt jest przeznaczony wyłącznie do regulacji dopływu wody ciepłej i zimnej. Niniejszy produkt nadaje się do wszystkich wytrzymałych na ciśnienie systemów wodnych, jak centralne ogrzewanie, podgrzewacze, bojlery ciśnieniowe i tym podobne. Produkt nie nadaje się natomiast do montażu w instalacjach z niskociśnieniowymi termami wody np. piece kąpielowe opalane drewnem, węglem, olejem opałowym lub gazem, czy z otwartymi bojlerami elektrycznymi. W przypadku nadmiernego ciśnienia istnieje niebezpieczeństwo odniesienia obrażeń. W razie wątpliwości proszę zwrócić się do instalatora lub o poradę fachowca. Użycie inne niż wyżej opisane lub dokonywanie zmian produktu jest uznawane za niezgodne z przeznaczeniem i może prowadzić do jego uszkodzenia. Poza tym zastosowanie niezgodne z przeznaczeniem może jeszcze doprowadzić do niebezpieczeństwa zagrażającego życiu i do obrażeń. Produkt jest przeznaczony wyłącznie do użytku prywatnego, ale nie jest przeznaczony do użytku medycznego lub komercyjnego. Za szkody powstałe wskutek zastosowania niezgodnego z przeznaczeniem producent nie przejmuje odpowiedzialności.

## Opis części (patrz rys. A–D)

1 Korpus baterii*
2 Pierścień cokołu*
3 Uszczelka pierścienia cokołu*
4 Gwint baterii
5 Podkładka pierścieniowa (niebieska)
6 Podkładka pierścieniowa (przezroczysta)
7 Nakrętka mocująca

8 Dźwignia*
9 Osłona z tworzywa sztucznego*
10 Wkręt bez łba*
11 Pierścień osłaniający głowicę*
12 Pierścień zabezpieczający głowicę*
13 Głowica*
14 Komplet odpływowy (patrz rys. C, 15–23)
15 Kapturek ochronny
16 Dodatkowy kapturek ochronny
17 Korek
18 Pierścień uszczelniający
19 Mechanizm zamykający
20 Odpływ
21 Górna uszczelka silikonowa
22 Dolna uszczelka silikonowa
23 Nakrętka kontrująca
24 Elastyczny wąż przyłączeniowy (niebieski)
25 Elastyczny wąż przyłączeniowy (czerwony)
26 Klucz do perlatora
27 Perlator*
28 Klucz trzpieniowy sześciokątny

*zamontowane fabrycznie

## Dane techniczne

| | |
|---|---|
| Przyłącza: | G⅜" |
| Wymiary: | ok. 50 x 163 x 152 mm (szer. x wys. x głęb.) |
| Minimalne ciśnienie przepływu: | 1,5 bar |
| Maks. temperatura wody: | 60 °C |

## Zawartość

1 bateria umywalkowa
1 zestaw do zamocowania (2–7)
2 elastyczne węże przyłączeniowe (24, 25)
1 komplet odpływowy (14–23)
1 klucz trzpieniowy sześciokątny 28
1 klucz do perlatora 26
1 instrukcja montażu/obsługi

## Wskazówki bezpieczeństwa

WSZYSTKIE WSKAZÓWKI DOTYCZĄCE BEZPIECZEŃSTWA I INSTRUKCJE NALEŻY ZACHOWAĆ NA PRZYSZŁOŚĆ.

- **OSTRZEŻENIE! NIEBEZPIECZEŃSTWO UTRATY ŻYCIA I WYPADKU DLA DZIECI!** Nigdy nie pozostawiać dzieci bez nadzoru z materiałem opakowania. Istnieje zagrożenie uduszeniem spowodowane przez materiał opakowaniowy. Dzieci często nie dostrzegają niebezpieczeństwa. Należy zawsze trzymać dzieci z dala od produktu. Niniejszy produkt może być używany przez dzieci od lat 8 oraz przez osoby z obniżonymi zdolnościami fizycznymi, sensorycznymi lub mentalnymi lub brakiem doświadczenia i wiedzy, jeśli pozostają pod nadzorem lub zostały pouczone w kwestii bezpiecznego użycia produktu i rozumieją wynikające z niego zagrożenia. Dzieci nie mogą bawić się produktem. Czyszczenie i konserwacja nie mogą być wykonywane przez dzieci bez nadzoru.
- **OSTROŻNIE! MOŻLIWOŚĆ PORAŻENIA PRĄDEM ELEKTRYCZNYM!** Nieszczelności oraz wyciek wody mogą doprowadzić do zagrożenia życia, spowodowanego porażeniem prądem elektrycznym. Należy dokładnie sprawdzić wszystkie połączenia czy są szczelne i upewnić się, że wszystkie przewody urządzeń elektrycznych w pobliżu umywalki zostały właściwie oraz bezpiecznie zainstalowane. W razie wątpliwości należy zasięgnąć porady specjalisty.

**OSTROŻNIE! NIEBEZPIECZEŃSTWO OBRAŻEŃ!** Należy upewnić się, że wszystkie części zostały zamontowane w należyty sposób oraz że nie są uszkodzone. W przypadku wadliwego montażu istnieje niebezpieczeństwo obrażeń ciała. Uszkodzone elementy mogą mieć wpływ na bezpieczeństwo i pogarszać funkcjonowanie. W razie wątpliwości należy zasięgnąć porady specjalisty.

⚠ **OSTROŻNIE! SZKODY WYRZĄDZONE PRZEZ WODĘ!** Nieprawidłowy montaż i obsługa produktu mogą wywołać szkody rzeczowe. Montaż należy zlecić specjaliście. Niepoprawnie zamontowane armatury mogą prowadzić do szkód spowodowanych przez wodę!

- Zamknąć główny dopływ wody do pomieszczeń mieszkalnych.
- Przy montażu należy zwrócić uwagę na to, aby wszystkie uszczelki były prawidłowo osadzone na uszczelnianych powierzchniach.
- Nie używać produktu ze zbiornikami niskociśnieniowymi i małymi zbiornikami elektrycznymi lub innymi systemami podgrzewania wody.
  **Wskazówka:** Przed montażem zalecamy wbudowanie filtra lub przynajmniej użycie zaworów kątowych z filtrem, aby uniknąć wnikania ciał obcych.
- Produktu należy używać wyłącznie w temperaturze otoczenia powyżej 0 °C. W przypadku ryzyka wystąpienia mrozu należy odciąć dopływ wody i opróżnić produkt.
- Produktu nie używać, jeśli posiada uszkodzenia lub ograniczona jest jej funkcjonalność. Nieszczelności i wylew wody mogą prowadzić do poważnych szkód rzeczowych w budynkach lub sprzętach domowych. Dlatego należy dokładnie sprawdzić wszystkie połączenia pod kątem szczelności.
- Przed zainstalowaniem należy zapoznać się ze wszystkimi warunkami w miejscu instalacji, np. istniejącymi przyłączami wody i urządzeniami odcinającymi.

⚠ **OSTROŻNIE! ZAGROŻENIE POPARZENIEM!** Podczas regulacji ciepłej wody należy zwrócić uwagę na to, aby temperatura wody nie została nastawiona na zbyt wysoką.

- Należy mieć na uwadze, że uszczelki są częściami zużywającymi się i należy od czasu do czasu dokonać ich wymiany.
- Nie należy przeprowadzać żadnych zmian w produkcie! Nie należy samodzielnie wymieniać przewodów połączeniowych. Aby uniknąć zagrożeń, nie należy wykonywać napraw samodzielnie, lecz zlecić je specjaliście lub skontaktować się z działem obsługi klienta.
- Należy zlecać wymianę uszkodzonych części wyłącznie na części oryginalne.
- Również przy starannej produkcji mogą powstawać ostre krawędzie. Dlatego podczas montażu należy postępować ostrożnie.

## Montaż

- **UWAGA! NIE INSTALOWAĆ W MIEJSCACH ZAGROŻONYCH MROZEM!**
- **OSTROŻNIE!** Proszę wyłączyć dopływ wody przed instalacją (patrz rys. E).
- **OSTROŻNIE!** Nie skręcać i nie naprężać elastycznych węży przyłączeniowych 24 i 25.
  **Wskazówka:** Do montażu potrzebny jest klucz płaski (brak w zestawie).

### Montaż baterii

- Nakrętkę mocującą 7 odkręcić od gwintu baterii 4.
- Gwint baterii 4 przykręcić krótką stroną do korpusu baterii 1 (patrz rys. F).
- Ręcznie przykręcić oba elastyczne węże przyłączeniowe 24, 25 od dołu do odpowiednich połączeń w korpusie baterii 1 (patrz rys. F).
  **Wskazówka:** Proszę zwrócić uwagę, aby wąż przyłączeniowy oznaczony kolorem niebieskim 24 był wkręcany w uchwyt z niebieskim oznaczeniem (po prawej), a wąż przyłączeniowy 25 oznaczony kolorem czerwonym był wkręcany w uchwyt z czerwonym oznaczeniem (po lewej).
- **OSTROŻNIE!** Należy pamiętać, aby elastyczne węże przyłączeniowe 24, 25 przykręcać tylko siłą ręki.
- **OSTROŻNIE!** Pod żadnym pozorem nie używać narzędzi do przykręcania elastycznych węży przyłączeniowych 24, 25 do baterii.
- **OSTROŻNIE!** Należy uważać na to, aby węże przyłączeniowe 24, 25 przebiegały prosto i nie zostały zaciśnięte.
- Założyć korpus baterii 1 z zamontowanymi elastycznymi wężami przyłączeniowymi 24, 25 i już zamontowanym pierścieniem cokołu 2

na środku na otwór montażowy umywalki tak, aby otwór montażowy był w pełni objęty (patrz rys. G). Wcześniej upewnić się, że uszczelka pierścienia cokołu 3 poprawnie leży w odpowiednim wpuście.

- Przymocować baterię do umywalki, w tym celu należy ręcznie przykręcić nakrętkę mocującą 7 od dołu aż do oporu do gwintu baterii 4 (patrz rys. H).
- Przykręcić elastyczne węże przyłączeniowe 24, 25 kluczem płaskim (nie jest dołączony do zestawu) do zaworów narożnych swojego przyłącza ściennego (patrz rys. I). Zwrócić uwagę na to, aby oba węże przyłączeniowe były następująco poprawnie założone:
  - Elastyczny wąż przyłączeniowy (niebieski) 24 podłączyć do przyłącza wody zimnej.
  - Elastyczny wąż przyłączeniowy (czerwony) 25 podłączyć do przyłącza wody ciepłej.

■ **OSTROŻNIE!** Należy uważać na to, aby węże przyłączeniowe 24, 25 przebiegały prosto i nie zostały zaciśnięte.

## Montaż kompletu odpływowego

- Usunąć kapturek ochronny 15 i dodatkowy kapturek ochronny 16 odpływu 20. Przykręcić śrubę kontrującą 23 i dolną uszczelkę silikonową 22 od gwintu odpływu.
- Włożyć odpływ 20 z górną uszczelką silikonową 21 do odpływu umywalki i przykręcić dolną uszczelkę odpływu 22 oraz śrubę kontrującą 23 do gwintu od dołu (patrz rys. I).
- Sprawdzić, czy komplet odpływowy 14 działa prawidłowo: w celu zamknięcia odpływu wody uruchomić komplet odpływowy 14 poprzez naciśnięcie korka 17. W celu spuszczenia wody ponownie nacisnąć korek 17 od góry.

Po skutecznym montażu otworzyć dopływ ciepłej i zimnej wody.

# Obsługa

## Uruchomienie

Po pierwszym uruchomieniu koniecznie dokładnie sprawdzić szczelność wszystkich połączeń. Przed pierwszym użyciem przepłukać produkt, aby usunąć możliwe zanieczyszczenia. W tym celu należy wykonać następujące kroki:

- Odkręcić perlator 27 za pomocą klucza do perlatora 26 w kierunku odwrotnym od ruchu wskazówek zegara od korpusu baterii 1 (patrz rys. J).
- Otworzyć główny dopływ wody i pozostawić wypływającą wodę na 2 minuty w celu usunięcia pozostałości.
- Następnie ponownie przykręcić perlator 27 za pomocą klucza do perlatora 26 w kierunku zgodnym do ruchu wskazówek zegara do korpusu baterii 1.

## Obsługa dźwigni

- Podnieść lub opuścić dźwignię 8, aby wyregulować siłę przepływu wody.
- Obrócić dźwignię 8 w kierunku zgodnym lub odwrotnym do ruchu wskazówek zegara, aby uregulować temperaturę przepływu wody następująco (patrz rys. K):
  - Dla zimnej wody obrócić dźwignię 8 w kierunku odwrotnym do ruchu wskazówek zegara.
  - Dla ciepłej wody obrócić dźwignię 8 w kierunku zgodnym z ruchem wskazówek zegara.

## Korzystanie z funkcji Eco (efekt oszczędności wody) (patrz rys. L)

Głowica 13 tego produktu posiada funkcję „Eco". Jeśli porusza się dźwignią 8 do góry, to odczuwa się lekki opór. Funkcja Eco ogranicza przepływ wody do około połowy, co pozwala zaoszczędzić do 50 % wody.

- Przechylić dźwignię 8 do góry, aż poczuje się lekki opór.
- Aby zwiększyć przepływ, należy przesunąć dźwignię 8 z lekkim naciskiem poza punkt oporu.

# Konserwacja i czyszczenie

## Pielęgnacja i czyszczenie baterii

**OSTROŻNIE! ZAGROŻENIE USZKODZENIEM!**
W celu odpowiedniego czyszczenia i konserwacji baterii należy przestrzegać poniższych wskazówek, aby uniknąć uszkodzeń.

- Do czyszczenia w żadnym wypadku nie używać benzyny, rozpuszczalników ani agresywnych środków czyszczących wzgl. twardych szczotek itp., ponieważ mogą one uszkodzić powierzchnię baterii.
- Baterię należy przecierać miękką, zwilżoną ściereczką, a w razie potrzeby łagodnym środkiem czyszczącym.
- Po każdym zastosowaniu należy osuszyć baterię za pomocą ściereczki, aby uniknąć tworzenia się ewentualnych osadów kamienia.

## Czyszczenie perlatora

- Aby oczyścić perlator 27, odkręcić go za pomocą klucza do perlatora 26 w kierunku odwrotnym od ruchu wskazówek zegara od korpusu baterii 1 (patrz rys. J).
- Usunąć resztki pozostałości kamienia z perlatora 27 i ponownie przykręcić go za pomocą klucza do perlatora 26 w kierunku zgodnym do ruchu wskazówek zegara do korpusu baterii 1.

## Wymiana głowicy

Głowice to części zużywalne, które muszą być regularnie wymieniane w zależności od zawartości kamienia lub zabrudzenia wody. Jeśli dźwignia 8 podnosi się z trudem, może to oznaczać, że trzeba wymienić głowicę 13. Wymienne głowice można otrzymać bezpośrednio poprzez dział obsługi klienta. Aby wymienić głowicę 13, należy wykonać następujące kroki:

- Zamknąć główny dopływ wody (patrz rys. E).
- Ostrożnie podważyć osłonę z tworzywa sztucznego 9 od wewnątrz małym śrubokrętem (nie jest dołączony do zestawu) i wyjąć z dźwigni 8 (patrz rys. M).
- Poluzować o kilka obrotów znajdujący się pod nią wkręt bez łba 10 przy pomocy dołączonego klucza trzpieniowego sześciokątnego 28 w kierunku przeciwnym do ruchu wskazówek zegara (patrz rys. N). Wkrętu bez łba 10 nie wykręcać do końca, ale poluzować go tylko tak mocno, aż będzie można łatwo podnieść dźwignię 8.
- Zdjąć dźwignię 8 (patrz rys. O).
- Odkręcić pierścień osłaniający głowicę 11 ręcznie w kierunku odwrotnym do ruchu wskazówek zegara (patrz rys. P).
- Odkręcić pierścień zabezpieczający głowicę 12 obcęgami do armatur/syfonu (nie jest dołączony do zestawu) w kierunku odwrotnym do ruchu wskazówek zegara i wyjąć starą głowicę 13 z korpusu baterii 1 (patrz rys. Q).
- Ostrożnie włożyć nową głowicę 13 w korpus baterii 1. Należy uważać na to, aby uszczelka była właściwie umieszczona pod głowicą 13, a prowadnice znajdowały się w przewidzianych do tego otworach.
- Ponownie przykręcić pierścień zabezpieczający głowicę 12 obcęgami do armatur/syfonu w kierunku zgodnym z ruchem wskazówek zegara.
- Przykręcić ręcznie pierścień osłaniający głowicę 11 w kierunku zgodnym z ruchem wskazówek zegara i ponownie założyć dźwignię 8 na głowicę 13.
- Zamocować dźwignię 8, poprzez ponowne przykręcenie wkrętu bez łba 10 przy pomocy klucza trzpieniowego sześciokątnego 28 w kierunku zgodnym z ruchem wskazówek zegara.
- Włożyć osłonę z tworzywa sztucznego 9 w dźwignię 8.
- Ponownie otworzyć główny dopływ wody.

**Wskazówka:** Jeśli pierścień zabezpieczający głowicę 12 zostanie zaciągnięty zbyt mocno, może się zdarzyć, że dźwignia 8 będzie się następnie z trudem przesuwała. W tym przypadku należy odrobinę poluzować pierścień zabezpieczający głowice 12.

**Wskazówka:** Ilustracje służą obrazowemu przedstawieniu produktu, mogą się od niego różnić. Zmiany techniczne pozostają zastrzeżone.

## Utylizacja

Opakowanie wykonane jest z materiałów przyjaznych dla środowiska, które można przekazać do utylizacji w lokalnym punkcie przetwarzania surowców wtórnych.

Informacji na temat możliwości utylizacji wyeksploatowanego produktu udziela urząd gminy lub miasta.

Produkt, w tym akcesoriai materiały opakowaniowe, nadają się do recyklingu i podlegają rozszerzonej odpowiedzialności producenta. Wyrzuć je osobno, zgodnie z ilustracją przedstawiającą informacje o sortowaniu, aby zapewnić lepszą utylizację odpadów.

## Informacje

### Zdatność do picia wody wodociągowej

Należy zasięgnąć informacji u miejscowych władz gminnych/miejskich odnośnie zdatności do picia wody wodociągowej. Zasadniczo następujące zalecenia odnoszą się do możliwości picia wody z kranu:

- Nie należy używać wody pochodzącej z zastoju do przygotowania posiłków i napojów, szczególnie do karmienia niemowląt. W przeciwnym razie mogą wystąpić dolegliwości zdrowotne. Świeżą wodę można rozpoznać po tym, iż podczas wypływu z kranu jest odczuwalnie zimniejsza niż woda zastojowa. Odkręcić kurek wypływu wody na krótko, jeśli wodociąg nie był używany przez okres dłuższy niż cztery godziny.
- Osoby mające uczulenie alergiczne na nikiel nie powinny używać wody zastojowej pochodzącej z przewodów chromowanych do konsumpcji i/lub mycia ciała. Woda taka może zawierać nikiel i wywołać reakcje alergiczne.
- Nie należy używać wody pitnej pochodzącej z przewodów zawierających ołów do przyrządzania pokarmu dla niemowląt i/lub przyrządzania posiłków dla kobiet w ciąży. Ołów rozpuszcza się w wodzie i jest szczególnie niebezpieczny dla zdrowia kobiet w ciąży, niemowląt i małych dzieci.

## Gwarancja i serwis

### Gwarancja

Produkt został wyprodukowany zgodnie z surowymi wytycznymi dotyczącymi jakości i dokładnie przetestowane przed dostawą. W przypadku wad materiałowych lub produkcyjnych przysługują Państwu prawa ustawowe wobec sprzedawcy produktu. Państwa prawa ustawowe nie są w żaden sposób ograniczone przez naszą gwarancję przedstawioną poniżej.

Gwarancja na ten produkt wynosi 3 lata od daty zakupu. Okres gwarancji rozpoczyna się od daty zakupu. Proszę przechowywać oryginalny rachunek w bezpiecznym miejscu, ponieważ ten dokument jest wymagany jako dowód zakupu.

Wszelkie uszkodzenia lub wady obecne już w momencie zakupu należy zgłosić niezwłocznie po rozpakowaniu produktu.

Jeżeli w ciągu 3 lat od daty zakupu produkt wykaże wady materiałowe lub produkcyjne, to – według naszego uznania – bezpłatnie go naprawimy lub wymienimy. Okres gwarancji nie ulega przedłużeniu

o przyznane roszczenie gwarancyjne. Dotyczy to również wymienionych i naprawionych części.

Niniejsza gwarancja traci ważność, jeśli produkt został uszkodzony, był niewłaściwie użytkowany lub konserwowany.

Gwarancja obejmuje wady materiałowe i produkcyjne. Niniejsza gwarancja nie obejmuje części produktu, które podlegają normalnemu zużyciu i dlatego są uważane za części zużywalne (np. baterie, akumulatory, węże, wkłady atramentowe), ani nie obejmuje uszkodzeń części delikatnych, np. przełączników lub części wykonanych ze szkła.

Zgodnie z Kodeksem Cywilnym art. 581 §1 wraz z wymianą urządzenia lub ważnej części czas gwarancji rozpoczyna się na nowo.

## Serwis

PL

**Conmetall Meister GmbH**
Oberkamper Str. 39
42349 Wuppertal
NIEMCY
Tel.: 00 800 34 99 67 53
E-mail: cm@comei.info

**IAN 472157_2404**

Przed skontaktowaniem się z działem serwisowym należy przygotować jako dowód zakupu paragon i numer artykułu (IAN 472157_2404).

## Znak zgodności

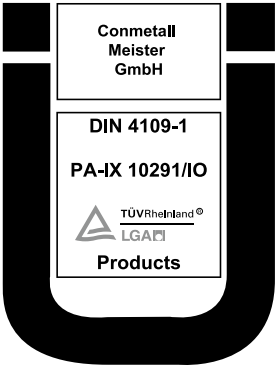

**Legenda použitých piktogramů** ..... Strana 48

**Úvod** ..... Strana 48
Použití ke stanovenému účelu ..... Strana 48
Popis dílů ..... Strana 48
Technická data ..... Strana 49
Obsah dodávky ..... Strana 49

**Bezpečnostní pokyny** ..... Strana 49

**Montáž** ..... Strana 50
Montáž baterie ..... Strana 50
Montáž odtokové garnitury ..... Strana 50

**Obsluha** ..... Strana 51
Uvedení do provozu ..... Strana 51
Používání páky ventilu ..... Strana 51
Používání funkce Eco (úspora vody) ..... Strana 51

**Údržba a čištění** ..... Strana 51
Ošetřování a čistění armatury ..... Strana 51
Čištění perlátoru ..... Strana 51
Výměna kartuše ..... Strana 51

**Zlikvidování** ..... Strana 52

**Informace** ..... Strana 52
Kvalita vodovodní vody ..... Strana 52

**Záruka a servis** ..... Strana 52
Záruka ..... Strana 52
Servis ..... Strana 53
Označení shody ..... Strana 53

| Legenda použitých piktogramů | | | |
|---|---|---|---|
| | Přečtěte si návod k montáži a obsluze! | | Nebezpečí ohrožení života a nehody malých i velkých dětí! |
| | Dodržujte výstražné a bezpečnostní pokyny! | | Varování před zásahem elektrického proudu!<br>Nebezpečí ohrožení života! |
| VÝSTRAHA! | Hrozí nebezpečí těžkých nebo smrtelných zranění! | 21 PAP | Obal a přístroj likvidujte ekologicky! |
| | Bezpečnostní upozornění<br>Instrukce | ES AZUL<br>ES AMARILLO | Likvidujte papírové a kartonové obaly v modrém kontejneru.<br>Likvidujte plastové, kovové a kompozitní obaly ve žlutém kontejneru. |

# Umyvadlová baterie

## Úvod

Blahopřejeme vám k zakoupení Vašeho nového výrobku. Rozhodli jste se tím pro vysoce kvalitní výrobek. Návod k montáži a použití je součástí tohoto výrobku. Před instalací si kompletně přečtěte tento návod k montáži/použití a dodržujte pokyny. Návod obsahuje důležité informace k montáži, nastavení a péči. Návod si pečlivě uschovejte a případně ho předejte dalšímu uživateli.

## Použití ke stanovenému účelu

U tohoto výrobku se jedná o úspornou vodovodní baterii. Výrobek je určen výhradně k regulaci přítoku teplé a studené vody. Tento výrobek je vhodný pro všechny uzavřené vodní systémy, jako jsou ústřední topení, průtokové ohřívače, tlakové bojlery atd. Výrobek není vhodný pro nízkotlaké ohřívače vody, jako jsou např. koupelnová kamna na dřevo nebo uhlí, olejová nebo plynová kamna nebo otevřené elektrické akumulační zásobníky. Při přetlaku hrozí nebezpečí zranění. V případě pochyb se obraťte na instalatéra nebo odborného poradce. Jakékoli jiné než výše popsané použití nebo jakákoli úprava výrobku se považuje za nesprávné použití a může vést k jeho poškození. Mimo to může, při použití k nestanovenému účelu, dojít k ohrožení života a zranění. Výrobek je určený výhradně pro soukromé použití, není určený pro lékařské nebo komerční použití. Za škody vzniklé při použití k nestanovenému účelu nepřebírá výrobce žádnou odpovědnost.

## Popis dílů (viz obr. A–D)

1 Těleso baterie*
2 Kroužek soklu*
3 Těsnění kroužku soklu*
4 Závit baterie
5 Podpěrný kroužek (modrý)
6 Podpěrný kroužek (průhledný)
7 Připevňovací matice
8 Páka baterie*
9 Plastová krytka*
10 Stavěcí šroub*
11 Krycí kroužek kartuše*
12 Pojistný kroužek kartuše*
13 Kartuše*
14 Odtoková souprava (viz obr. C, 15–23)
15 Krytka
16 Přídavná krytka
17 Zátka
18 Těsnicí kroužek
19 Uzavírací mechanika
20 Odtok
21 Horní silikonové těsnění
22 Dolní silikonové těsnění

23 Kontramatka
24 Flexibilní připojovací hadice (modrá)
25 Flexibilní připojovací hadice (červená)
26 Klíč na perlátor
27 Perlátor*
28 Šestihranný klíč

*předmontované

## Technická data

| | |
|---|---|
| Přípojky: | G⅜" |
| Rozměry: | cca 50 x 163 x 152 mm (š x v x h) |
| Nejnižší průtokový tlak: | 1,5 baru |
| Maximální teplota vody: | 60 °C |

## Obsah dodávky

1 umyvadlová baterie
1 sada na připevnění (2 – 7)
2 flexibilní připojovací hadice (24, 25)
1 odtoková souprava (14 – 23)
1 šestihranný klíč 28
1 klíč na perlátor 26
1 návod k montáži a použití

## Bezpečnostní pokyny

USCHOVEJTE SI VŠECHNY BEZPEČNOSTNÍ POKYNY A INSTRUKCE PRO PŘÍPADNÉ POZDĚJŠÍ POUŽITÍ.

- **VÝSTRAHA! NEBEZPEČÍ OHROŽENÍ ŽIVOTA A NEHODY PRO MALÉ I VELKÉ DĚTI!** Nenechávejte děti nikdy bez dohledu s obalovým materiálem. Hrozí nebezpečí udušení obalovým materiálem. Děti často podceňují nebezpečí. Uchovávejte výrobek mimo dosah dětí. Tento výrobek mohou používat děti od 8 let, osoby se sníženými fyzickými, smyslovými nebo duševními schopnosti nebo s nedostatečnými zkušenostmi a znalostmi, jestliže budou pod dohledem nebo byly poučeny o bezpečném používání výrobku a chápou nebezpečí, která z jeho používání vyplývají. Děti si nesmí s výrobkem hrát. Děti nesmí bez dohledu provádět čištění ani uživatelskou údržbu.
- **POZOR NA ZÁSAH ELEKTRICKÝM PROUDEM!** Netěsnosti nebo únik vody mohou vést k ohrožení života v důsledku zásahu elektrickým proudem. Pečlivě zkontrolujte těsnost všech spojů a zajistěte správnou a bezpečnou instalaci všech kabelů od elektrických přístrojů v blízkosti umyvadla. V případě pochybností se poraďte s odborníkem.

⚠ **UPOZORNĚNÍ! NEBEZPEČÍ ZRANĚNÍ!** Zajistěte aby byly všechny díly nepoškozené a správně namontované. Při nesprávné montáži hrozí nebezpečí zranění. Poškozené díly mohou ovlivnit bezpečnost a funkci výrobku. V případě pochybností se poraďte s odborníkem.

⚠ **UPOZORNĚNÍ! POŠKOZENÍ VODOU!** Nesprávná montáž a manipulace s výrobkem mohou zapříčinit věcné škody. Nechte montáž provést odborníkem. Nesprávně namontované baterie mohou způsobit poškození vodou.

- Před instalací vypněte přívod vody do vašeho obytného prostoru.
- Při montáži dávejte pozor, aby byla všechna těsnění správně umístěná.
- Nepoužívejte výrobek pro nízkotlaké a malé elektrické zásobníky nebo jiné systémy ohřevu vody.
  **Poznámka:** Doporučujeme instalaci filtru nebo přinejmenším použití úhlových ventilů s filtrem, aby se zabránilo vniknutí cizích těles.
- Používejte výrobek jen při okolních teplotách nad 0 °C. Při mrazu přerušte přívod vody a výrobek vyprázdněte.
- Nepoužívejte poškozený výrobek nebo výrobek s omezenou funkcí. Netěsnosti a únik vody mohou způsobit značné věcné škody v budovách a na vybavení domácnosti. Proto pečlivě kontrolujte těsnost všech spojů.
- Před instalací se seznamte se všemi podmínkami v místě, např. s existujícími přípojkami a uzávěry vody.

⚠ **UPOZORNĚNÍ! NEBEZPEČÍ OPAŘENÍ!** Při nastavení teplé vody dbejte na to, aby nebyla teplota vody příliš vysoká.

- Dbejte na to, že těsnění podléhají rychlému opotřebení a musí se proto čas od času vyměnit.
- Neprovádějte na výrobku žádné změny! Připojovací vedení sami nevyměňujte. Opravy neprovádějte sami, ale pověřte odborníka nebo se obraťte na zákaznický servis, abyste předešli ohrožení.
- Vadné díly nechte nahradit jen originálními náhradními díly.
- I při pečlivé výrobě mohou vzniknout ostré hrany. Proto postupujte při montáži opatrně.

## Montáž

- **POZOR! NEINSTALOVAT V MÍSTECH, KTERÁ JSOU OHROŽENA MRAZEM!**
- **UPOZORNĚNÍ!** Před instalací uzavřete přívod vody (viz obr. E).
- **UPOZORNĚNÍ!** Flexibilní připojovací hadice 24 a 25 nepřekrucujte a nenapínejte.
  **Poznámka:** K montáži potřebujete otevřený klíč (není v obsahu dodávky).

## Montáž baterie

- Odšroubujte připevňovací matici 7 ze závitu baterie 4.
- Zašroubujte krátkou stranu závitu baterie 4 do tělesa baterie 1 (viz obr. F).
- Obě flexibilní připojovací hadice 24, 25 našroubujte zespodu pevně jen rukou do dvou odpovídajících uložení hadic v tělese baterie 1 (viz obr. F).
  **Poznámka:** Dbejte na to, že flexibilní připojovací hadice 24 označená modře se šroubuje do uložení s modrým označením (vpravo) a flexibilní připojovací hadice 25 označená červeně se šroubuje do uložení s červeným označením (vlevo).
- **UPOZORNĚNÍ!** Dbejte na to, abyste flexibilní připojovací hadice 24, 25 zašroubovali jen ručně.
- **UPOZORNĚNÍ!** K našroubování flexibilních připojovacích hadic 24, 25 do baterie nikdy nepoužívejte nářadí.
- **UPOZORNĚNÍ!** Dbejte na to, aby flexibilní připojovací hadice 24, 25 vedly rovně a nebyly přiskřípnuté.
- Umístěte těleso baterie 1 s nainstalovanými flexibilními připojovacími hadicemi 24, 25 a předem smontovaným kroužkem soklu 2 do středu otvoru v umyvadle tak, aby byl tento otvor úplně uzavřený (viz obr. G). Nejprve zajistěte, aby těsnění kroužku soklu 3 bylo správně umístěné v příslušné drážce.
- Připevněte baterii k umyvadlu našroubováním připevňovací matice 7 zespodu na závit baterie 4 ručně až na doraz (viz obr. H).
- Flexibilní připojovací hadice 24, 25 přišroubujte na rohové ventily vaší přípojky ve stěně pomocí otevřeného klíče (není v obsahu dodávky) (viz obr. I). Dbejte na správné umístění obou připojovacích hadic následujícím způsobem:
  - Flexibilní připojovací hadici (modrou) 24 připojte k přípojce studené vody.
  - Flexibilní připojovací hadici (červenou) 25 připojte k přípojce teplé vody.
- **UPOZORNĚNÍ!** Dbejte na to, aby flexibilní připojovací hadice 24, 25 vedly rovně a nebyly přiskřípnuté.

## Montáž odtokové garnitury

- Odstraňte krytku 15 a přídavnou krytku 16 z odtoku 20. Odšroubujte kontramatku 23 a dolní silikonové těsnění 22 ze závitu odtoku.
- Zasuňte odtok 20 s horním silikonovým těsněním 21 do odtoku umyvadla a našroubujte dolní silikonové těsnění 22 a kontramatku 23 zespodu na závit (viz obr. I).
- Zkontrolujte, jestli odtoková souprava 14 funguje správně: Pro zavření odtoku vody zatlačte zátku 17 na odtokové soupravě 14. Pro vypuštění vody zatlačte shora na zátku 17.

Po úspěšné Montáži otevřete přívody teplé a studené vody.

# Obsluha

## Uvedení do provozu

Po uvedení do provozu pečlivě zkontrolujte těsnost všech spojů. Aby se odstranila případná kontaminace musí se výrobek před prvním použitím promýt. Postupujte přitom následujícím způsobem:

- Odšroubujte perlátor 27 z tělesa baterie 1 otáčením proti směru chodu hodinových ručiček pomocí klíče na perlátor 26 (viz obr. J).
- Otevřete hlavní přívod vody a nechte vodu 2 minuty téct, aby se rozpustily zbytky.
- Potom našroubujte perlátor 27 pomocí klíče na perlátor 26 zpět do tělesa baterie 1 otáčením ve směru chodu hodinových ručiček.

## Používání páky ventilu

- Vyklopte páku baterie 8 nahoru resp. stlačte jí dolů pro regulaci průtoku vody.
- Otočte páku baterie 8 ve směru nebo proti směru chodu hodinových ručiček, abyste regulovali teplotu proudící vody následujícím způsobem (viz obr. K):
  - Pro studenou vodu otočte páku baterie 8 proti směru chodu hodinových ručiček.
  - Pro horkou vodu otočte páku baterie 8 ve směru chodu hodinových ručiček.

## Používání funkce Eco (úspora vody) (viz obr. L)

Kartuše 13 tohoto výrobku je vybavena funkcí Eco. Při přesunutí páky baterie 8 nahoru cítíte mírný odpor. Funkce Eco omezuje průtok vody přibližně na polovinu, což umožňuje ušetřit až 50 % vody.

- Vykloňte páku baterie 8 směrem nahoru, dokud neucítíte mírný odpor.
- Pro zvýšení průtokového množství vody pohybujte pákou baterie 8 mírným tlakem přes odpor.

# Údržba a čištění

## Ošetřování a čistění armatury

**UPOZORNĚNÍ! NEBEZPEČÍ POŠKOZENÍ!**
Dodržujte následující pokyny pro správné čištění a údržbu výrobku, aby nedošlo k jeho poškození:

- K čištění nikdy nepoužívejte benzín, rozpouštědla ani agresivní čisticí prostředky nebo tvrdé čisticí kartáče apod. Mohly by poškodit povrch baterie.
- Armaturu otírejte měkkým, vlhkým hadrem, popřípadě s mírným čistícím prostředkem.
- Po každém použití osušte baterii hadrem, abyste zabránili usazování vodního kamene.

## Čištění perlátoru

- Pro vyčištění perlátoru 27 ho odšroubujte z tělesa baterie 1 pomocí klíče na perlátor 26 otáčením proti směru chodu hodinových ručiček (viz obr. J).
- Odstraňte z perlátoru 27 zbytky vodního kamene a našroubujte ho zpět do tělesa baterie 1 pomocí klíče na perlátor 26.

## Výměna kartuše

Kartuše jsou díly, které se opotřebovávají, v závislosti na obsahu vápníku resp. znečištění vody se musí pravidelně vyměňovat. Pokud se páka baterie 8 obtížněji ovládá, může to znamenat, že je třeba vyměnit kartuši 13. Náhradní kartuše obdržíte přímo od zákaznického servisu. Při výměně kartuše 13 postupujte následujícím způsobem:

- Uzavřete hlavní přívod vody (viz obr. E).
- Pomocí malého plochého šroubováku (není v dodávce) opatrně vypačte plastovou krytku 9 z páky baterie 8 (viz obr. M).
- Pomocí přiloženého šestihranného klíče 28 povolte stavěcí šroub 10, který se nachází plastovou krytkou, otáčením proti směru chodu hodinových ručiček (viz obr. N).

Neodšroubovávejte stavěcí šroub 10 úplně, ale povolte ho jen tak, aby bylo možné snadno vyjmout páku baterie 8.

- Vyjměte páku baterie 8 (viz obr. O).
- Ručně odšroubujte krycí kroužek kartuše 11 otáčením proti směru chodu hodinových ručiček (viz obr. P).
- Odšroubujte pojistný kroužek kartuše 12 otáčením proti směru chodu hodinových ručiček pomocí kleští na armatury/sifony (nejsou v dodávce) a vytáhněte starou kartuši 13 z tělesa baterie 1 (viz obr. Q).
- Opatrně zasuňte novou kartuši 13 do tělesa baterie 1. Dávejte přitom pozor na správné usazení těsnění pod kartuší 13 a vedení v příslušných otvorech.
- Našroubujte pojistný kroužek kartuše 12 zpět otáčením ve směru chodu hodinových ručiček pomocí kleští na armatury/sifony.
- Ručně našroubujte krycí kroužek kartuše 11 otáčením ve směru chodu hodinových ručiček a nasaďte páku baterie 8 zase na kartuši 13.
- Zafixujte páku baterie 8 opětovným otočením stavěcího šroubu 10 ve směru chodu hodinových ručiček pomocí šestihranného klíče 28.
- Nasaďte plastovou krytku 9 na páku baterie 8.
- Otevřete zase hlavní přívod vody.
  **Poznámka:** Pokud pojistný kroužek kartuše 12 utáhnete příliš pevně, může se stát, že se pákou baterie 8 bude možné jen ztěžka pohybovat. V takovém případě opět poněkud povolte pojistný kroužek kartuše 12.

**Poznámka:** Obrázky jsou jen ilustrativní, odchylky od výrobku jsou možné. Technické změny jsou v yhrazeny.

## Zlikvidování

Obal se skládá z ekologických materiálů, které můžete zlikvidovat prostřednictvím místních sběren recyklovatelných materiálů.

O možnostech likvidace vysloužilých zařízení se informujte u správy vaší obce nebo města.

Výrobek vč. příslušenství a obalové materiály jsou recyklovatelné a podléhají rozšířené odpovědnosti výrobce. Likvidujte je odděleně podle ilustrovaných Info-tri (informace o třídění), abyste mohli lépe nakládat s odpady.

## Informace

### Kvalita vodovodní vody

O pitnosti vody se informujte u místních úřadů ve vašem městě/obce. Pro pitnost vodovodní vody platí v zásadě následující doporučení:

- Odstátou vodu zejména nepoužívejte k přípravě jídel a nápojů, obzvlášť ji nepoužívejte pro výživu kojenců. Jinak může dojít ke zdravotním potížím. Čerstvou vodu můžete rozpoznat podle toho, že z potrubí vytéká citelně chladnější než odstátá voda. Pokud nebylo vodovodní potrubí používané déle než čtyři hodiny, nechte vodu krátce protékat.
- Jestliže jste alergičtí na nikl nepoužívejte odstátou vodu v chromovaném potrubí k výživě a mytí. Taková voda může obsahovat velké množství niklu a vyvolat alergické reakce.
- Pitnou vodu z olovnatých potrubí nepoužívejte k přípravě kojenecké výživy a/nebo během těhotenství k přípravě potravin. Olovo vylučované do pitné vody škodí zejména zdraví kojenců a malých dětí.

## Záruka a servis

### Záruka

Výrobek byl vyroben podle přísných směrnic kvality a před dodáním pečlivě otestován. V případě materiálních nebo výrobních vad máte zákonná práva vůči prodejci výrobku. Vaše zákonná práva nejsou níže uvedenou zárukou nijak omezená.

Záruka na tento výrobek je 3 roky od data zakoupení. Záruční doba začíná dnem zakoupení. Originál dokladu o zakoupení si uschovejte na bezpečném místě, protože tento doklad je vyžadován jako doklad o koupi.

Jakékoli poškození nebo závady, které se vyskytly již v okamžiku nákupu, musí být nahlášeny ihned po vybalení výrobku.

Pokud se u výrobku během 3 let od data zakoupení projeví vada materiálu nebo výrobní vada, pak vám ho podle naší volby bezplatně opravíme nebo vyměníme. Záruční doba se po uznané reklamaci neprodlužuje. To platí také pro vyměněné a opravené díly.

Tato záruka je neplatná, pokud byl výrobek poškozený nebo nesprávně používaný anebo udržovaný.

Záruka se kryje na materiálové a výrobní vady. Tato záruka se nevztahuje na díly výrobku, které jsou vystaveny běžnému opotřebení, a proto je lze považovat za spotřební díly (např. baterie, akumulátory, hadice, inkoustové patrony) nebo na poškození křehkých součástí, jako jsou např. spínače nebo díly, které jsou vyrobeny ze skla.

## Servis

CZ

**Conmetall Meister GmbH**
Oberkamper Str. 39
42349 Wuppertal
NĚMECKO
Tel.: 00 800 34 99 67 53
E-Mail: cm@comei.info

**IAN 472157_2404**

Pro všechny požadavky si připravte pokladní stvrzenku a číslo artiklu (IAN 472157_2404) jako doklad o zakoupení.

## Označení shody

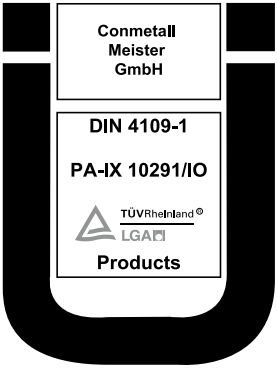

**Legenda použitých piktogramov** ..... Strana 56

**Úvod** ..... Strana 56
Používanie v súlade s určeným účelom ..... Strana 56
Popis častí ..... Strana 56
Technické údaje ..... Strana 57
Obsah dodávky ..... Strana 57

**Bezpečnostné upozornenia** ..... Strana 57

**Montáž** ..... Strana 58
Montáž armatúry ..... Strana 58
Montáž odtokovej súpravy ..... Strana 59

**Obsluha** ..... Strana 59
Uvedenie do prevádzky ..... Strana 59
Obsluha páčky armatúry ..... Strana 59
Používanie funkcie Eko (efekt úspory vody) ..... Strana 59

**Údržba a čistenie** ..... Strana 59
Ošetrovanie a čistenie armatúry ..... Strana 59
Čistenie perlátora ..... Strana 60
Výmena kartuše ..... Strana 60

**Likvidácia** ..... Strana 60

**Informácie** ..... Strana 60
Pitnosť vody z vodovodu ..... Strana 60

**Záruka a servis** ..... Strana 61
Záruka ..... Strana 61
Servis ..... Strana 61
Značka zhody ..... Strana 61

| Legenda použitých piktogramov | | | |
|---|---|---|---|
| | Prečítajte si návod na montáž a obsluhu! | | Nebezpečenstvo ohrozenia života a nebezpečenstvo nehody pre malé a staršie deti! |
| | Rešpektujte výstražné a bezpečnostné upozornenia! | | Varovanie pred zásahom elektrickým prúdom! Nebezpečenstvo ohrozenia života! |
| VAROVANIE! | Hrozí nebezpečenstvo ťažkých alebo smrteľných poranení! | 21 PAP | Obal a prístroj ekologicky zlikvidujte! |
| | Bezpečnostné upozornenia Manipulačné pokyny | ES AZUL<br>ES AMARILLO | Papierové a kartónové obaly vyhadzujte do modrého recyklačného kontajnera.<br>Plastové, kovové a kompozitné obaly vyhadzujte do žltého recyklačného kontajnera. |

# Umývadlová batéria

## Úvod

Blahoželáme vám ku kúpe nového výrobku. Rozhodli ste sa tým pre vysokokvalitný výrobok. Návod na montáž a obsluhu je súčasťou tohto výrobku. Pred inštaláciou si kompletne prečítajte tento návod na montáž a obsluhu a rešpektujte jeho pokyny. Tento návod obsahuje dôležité informácie týkajúce sa montáže, nastavenia a ošetrovania. Návod na montáž a obsluhu si preto dobre uschovajte a odovzdajte ho aj prípadnému ďalšiemu majiteľovi.

## Používanie v súlade s určeným účelom

V prípade tohto výrobku ide o úspornú vodovodnú armatúru. Výrobok je určený výlučne na reguláciu prúdu teplej a studenej vody. Tento výrobok je vhodný pre všetky systémy vody odolné voči tlaku, ako je ústredné kúrenie, prietokový ohrievač, tlakový bojler a pod. Výrobok nie je vhodný pre nízkotlakové ohrievače teplej vody, ako napr. kúpeľňové kachle na drevo alebo uhlie, kúpeľňové kachle na olej alebo plyn, ani otvorené elektrické akumulačné ohrievače. Pri pretlaku hrozí nebezpečenstvo poranenia. V prípade pochybností sa obráťte na inštalatéra alebo odborného poradcu. Iné použitie, ako je opísané v predchádzajúcej časti, alebo zmena výrobku sa považujú za použitie v rozpore s účelom a môžu viesť k poškodeniam. Dôsledkom používania, ktoré je v rozpore s určeným účelom, môžu byť okrem toho ďalšie životunebezpečné riziká a poranenia. Výrobok je určený výlučne na súkromné použitie a nie na zdravotnícke alebo komerčné účely. Výrobca nepreberá ručenie za škody vzniknuté v dôsledku nesprávneho používania.

## Popis častí (pozri obr. A–D)

1 Teleso armatúry*
2 Krúžkový podstavec*
3 Tesnenie krúžkového podstavca*
4 Závit armatúry
5 Podkladací krúžok (modrý)
6 Podkladací krúžok (transparentný)
7 Upevňovacia matica
8 Páčka armatúry*
9 Plastový kryt*
10 Závrtná skrutka*
11 Krycí krúžok kartuše*
12 Poistný krúžok kartuše*

13 Kartuša*
14 Odtoková súprava (pozri obr. C, 15–23)
15 Ochranný kryt
16 Prídavný ochranný kryt
17 Zátka
18 Tesniaci krúžok
19 Uzatvárací mechanizmus
20 Odtok
21 Horné silikónové tesnenie
22 Dolné silikónové tesnenie
23 Kontramatica
24 Flexibilná pripojovacia hadica (modrá)
25 Flexibilná pripojovacia hadica (červená)
26 Kľúč na perlátor
27 Perlátor*
28 Kľúč s vnútorným šesťhranom

*predmontované

## Technické údaje

| | |
|---|---|
| Prípojky: | G⅜" |
| Rozmery: | cca 50 x 163 x 152 mm (Š x V x H) |
| Minimálny hydraulický tlak: | 1,5 baru |
| Max. teplota vody: | 60 °C |

## Obsah dodávky

1 umývadlová armatúra
1 upevňovacia súprava (2–7)
2 flexibilné pripojovacie hadice (24, 25)
1 odtoková súprava (14–23)
1 kľúč s vnútorným šesťhranom 28
1 kľúč na perlátor 26
1 návod na montáž a obsluhu

## Bezpečnostné upozornenia

VŠETKY BEZPEČNOSTNÉ UPOZORNENIA A POKYNY SI USCHOVAJTE NA NESKORŠIE NAHLIADNUTIE.

- **⚠ VAROVANIE! NEBEZPEČENSTVO OHROZENIA ŽIVOTA A NEBEZPEČENSTVO NEHODY PRE MALÉ A STARŠIE DETI!** Nikdy nenechávajte deti bez dozoru s obalovým materiálom. Hrozí nebezpečenstvo zadusenia obalovým materiálom. Deti často podceňujú nebezpečenstvá. Držte deti vždy v bezpečnej vzdialenosti od výrobku. Tento výrobok môžu používať deti od 8 rokov, ako aj osoby so zníženými psychickými, senzorickými alebo mentálnymi schopnosťami, alebo s nedostatkom skúseností a vedomostí, ak sú pod dozorom alebo ak boli poučené ohľadom bezpečného používania výrobku, a ak porozumeli nebezpečenstvám spojeným s jeho používaním. Deti sa s výrobkom nesmú hrať. Čistenie a údržbu nesmú vykonávať deti bez dozoru.
- **POZOR NA ZÁSAH ELEKTRICKÝM PRÚDOM!** Netesnosti alebo únik vody môžu viesť k ohrozeniu života v dôsledku zásahu elektrickým prúdom. Dôkladne skontrolujte utesnenie všetkých spojov a zabezpečte, aby boli všetky vedenia elektrických zariadení v blízkosti umývadla nainštalované správne a bezpečne. V prípade pochybností sa obráťte na odborníka.

⚠ **OPATRNE! NEBEZPEČENSTVO PORANENIA!** Uistite sa, že všetky diely sú nepoškodené a odborne namontované. Pri nesprávnej montáži hrozí nebezpečenstvo poranenia. Poškodené časti môžu ovplyvniť bezpečnosť a funkčnosť. V prípade pochybností sa obráťte na odborníka.

⚠ **OPATRNE! POŠKODENIE VODOU!** Neodborná montáž a manipulácia s výrobkom môžu spôsobiť vecné škody. Montáž prenechajte odborníkovi. Nesprávne nainštalované armatúry môžu viesť k poškodeniu vodou.

- Pred montážou vypnite prívod vody do obytného priestoru.
- Pri montáži dbajte na to, aby boli všetky tesnenia správne osadené na tesniacich plochách.
- Výrobok nepoužívajte na nízkotlakových a elektrických akumulátorových ohrievačoch alebo iných systémoch na ohrev vody.
  **Poznámka:** Pri montáži odporúčame inštaláciu filtra alebo aspoň použitie rohových ventilov s filtrami, aby sa zabránilo vniknutiu cudzích predmetov.
- Výrobok používajte iba pri teplote okolia vyššej ako 0 °C. V prípade nebezpečenstva mrazu prerušte prívod vody a vyprázdnite výrobok.
- Nepoužívajte výrobok, ak vykazuje poškodenia alebo nefunguje správne. Netesnosti a únik vody môžu spôsobiť značné hmotné škody na budovách a vybavení domácností. Preto dôkladne skontrolujte utesnenie všetkých spojov.
- Pred inštaláciou sa priamo na mieste oboznámte so všetkými podmienkami, napr. s existujúcimi prípojkami vody a uzatváracími zariadeniami.

⚠ **OPATRNE! NEBEZPEČENSTVO OBARENIA!** Pri nastavovaní teplej vody dbajte na to, aby teplota vody nebola nastavená na príliš vysokú hodnotu.

- Nezabúdajte, že tesnenia sú diely podliehajúce opotrebovaniu, ktoré je potrebné z času na čas vymeniť.
- Na výrobku nevykonávajte žiadne zmeny! Pripojovacie káble nevymieňajte sami. Opravy nevykonávajte sami, ale poverte nimi odborníka alebo kontaktujte zákaznícky servis, aby ste predišli nebezpečenstvám.
- Chybné časti nechajte vymeniť iba za originálne diely.
- Aj napriek precíznej výrobe môžu vzniknúť ostré hrany. Preto pri montáži postupujte opatrne.

## Montáž

- **POZOR! NEINŠTALUJTE NA MIESTACH OHROZENÝCH MRAZOM!**
- **OPATRNE!** Pred montážou vypnite prívod vody (pozri obr. E).
- **OPATRNE!** Flexibilné pripojovacie hadice 24 a 25 neprekrúcajte a nevystavujte ich pnutiu.
  **Poznámka:** Na montáž potrebujete otvorený kľúč (nie je súčasťou dodávky).

## Montáž armatúry

- Uvoľnite upevňovaciu maticu 7 zo závitu armatúry 4.
- Priskrutkujte závit armatúry 4 krátkou stranou do telesa armatúry 1 (pozri obr. F).
- Obidve flexibilné pripojovacie hadice 24, 25 zdola manuálne zaskrutkujte do oboch zodpovedajúcich uchytení hadíc na telese armatúry 1 (pozri obr. F).
  **Poznámka:** Majte na pamäti, že pripojovacia hadica 24 označená modrou farbou sa zaskrutkuje do uchytenia s modrým označením (vpravo) a pripojovacia hadica 25 označená červenou farbou sa zaskrutkuje do uchytenia s červeným označením (vľavo).
- **OPATRNE!** Dbajte na to, aby ste flexibilné pripojovacie hadice 24, 25 skrutkovali iba ručne.
- **OPATRNE!** Na skrutkovanie flexibilných pripojovacích hadíc 24, 25 do armatúry v žiadnom prípade nepoužívajte náradie.
- **OPATRNE!** Dbajte na to, aby flexibilné pripojovacie hadice 24, 25 viedli rovno a neprivreli sa.
- Vložte teleso armatúry 1 s nainštalovanými flexibilnými pripojovacími hadicami 24, 25 a už zmontovaným krúžkovým podstavcom 2 do stredu upínacieho otvoru v umývadle tak, aby bol upínací otvor úplne uzavretý (pozri obr. G). Najprv sa uistite, že tesnenie krúžkového podstavca 3 je správne usadené v zodpovedajúcej drážke.
- Upevnite armatúru na umývadlo tak, že upevňovaciu maticu 7 zdola rukou pevne priskrutkujete až na doraz cez závit armatúry 4 (pozri obr. H).
- Pomocou otvoreného kľúča (nie je súčasťou dodávky) naskrutkujte flexibilné pripojovacie hadice 24, 25 na rohové ventily nástennej prípojky (pozri obr. I). Dbajte na to, aby ste obe pripojovacie hadice správne namontovali nasledujúcim spôsobom:

- Flexibilnú pripojovaciu hadicu (modrá) 24 pripojte k prípojke studenej vody.
- Flexibilnú pripojovaciu hadicu (červená) 25 pripojte k prípojke teplej vody.

■ **OPATRNE!** Dbajte na to, aby flexibilné pripojovacie hadice 24, 25 viedli rovno a neprivreli sa.

## Montáž odtokovej súpravy

□ Odstráňte ochranný kryt 15 a prídavný ochranný kryt 16 odtoku 20. Odskrutkujte kontramaticu 23 a dolné silikónové tesnenie 22 zo závitu odtoku.

□ Nasaďte odtok 20 s horným silikónovým tesnením 21 do odtoku umývadla a zdola naskrutkujte silikónové tesnenie 22 a kontramaticu 23 na závit (pozri obr. I).

□ Skontrolujte riadnu funkčnosť odtokovej súpravy 14: Na zatvorenie odtoku vody aktivujte odtokovú súpravu 14 stlačením zátky 17. Na vypustenie vody znova zatlačte zhora na zátku 17.

Po úspešnej montáži otvorte prívod teplej a studenej vody.

# Obsluha

## Uvedenie do prevádzky

Po uvedení do prevádzky dôkladne skontrolujte tesnosť všetkých spojov. Aby ste odstránili možné znečistenia, musíte výrobok pred prvým použitím prepláchnuť. Postupujte pritom nasledujúcim spôsobom:

□ Pomocou kľúča na perlátor 26 odskrutkujte perlátor 27 z telesa armatúry 1 otáčaním proti smeru hodinových ručičiek (pozri obr. J).

□ Otvorte hlavný prívod vody a vodu nechajte tiecť 2 minúty, aby sa uvoľnili zvyšky.

□ Následne naskrutkujte perlátor 27 pomocou kľúča na perlátor 26 opäť na teleso armatúry 1 otáčaním v smere hodinových ručičiek.

## Obsluha páčky armatúry

□ Vyklopte páčku armatúry 8 nahor, resp. ju zatlačte nadol, aby ste regulovali intenzitu prúdu vody.

□ Otáčaním páčky armatúry 8 v smere alebo proti smeru hodinových ručičiek regulujte teplotu prúdu vody nasledujúcim spôsobom (pozri obr. K):
- Na prívod studenej vody otočte páčku armatúry 8 proti smeru hodinových ručičiek.
- Na prívod teplej vody otočte páčku armatúry 8 v smere hodinových ručičiek.

## Používanie funkcie Eko (efekt úspory vody) (pozri obr. L)

Kartuša 13 tohto výrobku disponuje funkciou Eko. Keď pohnete páčkou armatúry 8 nahor, pocítite ľahký odpor. Funkcia Eko obmedzuje prietok vody približne na polovicu, čo umožňuje ušetriť až do 50 % vody.

□ Vyklápajte páčku armatúry 8, až kým pocítite ľahký odpor.

□ Na zvýšenie prietoku vody jemným zatlačením pohnite páčkou armatúry 8 proti odporu.

# Údržba a čistenie

## Ošetrovanie a čistenie armatúry

**OPATRNE! NEBEZPEČENSTVO POŠKODENIA!**
Na účely správneho čistenia a údržby výrobku sa riaďte nasledujúcimi pokynmi, aby ste predišli poškodeniam:

■ Na čistenie v žiadnom prípade nepoužívajte benzín, rozpúšťadlá alebo agresívne čistiace prostriedky, príp. tvrdé čistiace kefy atď. Tieto by mohli poškodiť povrch armatúry.

□ Armatúru pretrite vlhkou, mäkkou handričkou a príp. jemným čistiacim prostriedkom.

□ Armatúru po každom použití osušte handričkou, aby ste zabránili usadzovaniu vodného kameňa.

## Čistenie perlátora

- Pokiaľ chcete perlátor 27 vyčistiť, odskrutkujte ho pomocou kľúča na perlátor 26 z telesa armatúry 1 otáčaním proti smeru hodinových ručičiek (pozri obr. J).
- Odstráňte z perlátora 27 zvyšky vodného kameňa a pomocou kľúča na perlátor 26 ho naskrutkujte späť do telesa armatúry 1.

## Výmena kartuše

Kartuše sú opotrebovateľné diely, ktoré je potrebné v pravidelných odstupoch vymieňať v závislosti od obsahu vodného kameňa, resp. znečistenia vody. Keď sa páčka armatúry 8 ťažšie ovláda, môže to byť známka toho, že je potrebné vymeniť kartušu 13. Náhradné kartuše získate priamo v zákazníckom servise. Pri výmene kartuše 13 postupujte nasledujúcim spôsobom:

- Vypnite hlavný prívod vody (pozri obr. E).
- Pomocou malého skrutkovača s drážkou (nie je súčasťou dodávky) opatrne vypáčte plastový kryt 9 zvnútra, z páčky armatúry 8 (pozri obr. M).
- Pomocou priloženého kľúča s vnútorným šesťhranom 28, otáčaním proti smeru hodinových ručičiek, uvoľnite závrtnú skrutku 10 (pozri obr. N). Závrtnú skrutku 10 nevytočte úplne von, ale uvoľnite ju iba natoľko, aby sa páčka armatúry 8 dala ľahko vybrať.
- Vyberte páčku armatúry 8 (pozri obr. O).
- Rukou odskrutkujte krycí krúžok kartuše 11 proti smeru hodinových ručičiek (pozri obr. P).
- Neuvoľňujte poistný krúžok kartuše 12 otáčaním proti smeru hodinových ručičiek pomocou klieští na armatúry/sifóny (nie je súčasťou dodávky) a vytiahnite starú kartušu 13 z telesa armatúry 1 (pozri obr. Q).
- Novú kartušu 13 opatrne vložte do telesa armatúry 1. Dbajte na to, aby tesnenie pod kartušou 13 správne priliehalo a vedenia boli zastrčené v určených otvoroch.
- Poistný krúžok kartuše 12 opäť pevne priskrutkujte v smere hodinových ručičiek pomocou klieští na armatúry/sifóny.
- Rukou pevne naskrutkujte poistný krúžok kartuše 11 v smere hodinových ručičiek a opäť nasaďte páčku armatúry 8 na kartušu 13.
- Upevnite páčku armatúry 8 tak, že opäť pevne zatočíte závrtnú skrutku 10 pomocou kľúča s vnútorným šesťhranom 28 v smere hodinových ručičiek.
- Nasaďte plastový kryt 9 do páčky armatúry 8.
- Opäť zapnite hlavný prívod vody.
  **Poznámka:** Ak poistný krúžok kartuše 12 utiahnete príliš pevne, môže sa stať, že páčkou armatúry 8 potom bude možné hýbať len s ťažkosťami. V takom prípade opäť mierne povoľte poistný krúžok kartuše 12.

**Poznámka:** Obrázky slúžia na ilustráciu, odchýlky od výrobku sú možné. Technické zmeny ostávajú vyhradené.

## Likvidácia

Obal pozostáva z ekologických materiálov, ktoré môžete odovzdať na miestnych recyklačných zberných miestach.

O možnostiach likvidácie opotrebovaného výrobku sa môžete informovať na Vašej obecnej alebo mestskej správe.

Výrobok vr. príslušenstva a obalové materiály sú recyklovateľné a podliehajú rozšírenej zodpovednosti výrobcu. Pre lepšie spracovanie odpadu ich zlikvidujte oddelene podľa obrázkov Info-tri (informácie o triedení).

## Informácie

### Pitnosť vody z vodovodu

O pitnosti vody vo vašom meste/obci sa informujte na miestnych úradoch. Pre pitnosť vody z vodovodu všeobecne platia nasledujúce odporúčania:

- Vodu, ktorá stála v potrubí, nepoužívajte na prípravu jedál a nápojov, najmä ak ide o výživu kojencov. V opačnom prípade sa môžu vyskytnúť zdravotné ťažkosti. Čerstvú vodu rozoznáte podľa toho, že je po vypustení z potrubia citeľne chladnejšia ako voda, ktorá v ňom stála. Vodu z potrubia nechajte chvíľu odtekať, pokiaľ v potrubí stála dlhšie ako štyri hodiny.
- Nepoužívajte vodu, ktorá stála v pochrómovaných potrubiach na konzumáciu a/alebo na osobnú hygienu, ak ste alergický na nikel. Táto voda môže obsahovať zvýšené množstvo niklu a vyvolať alergickú reakciu.
- Nepoužívajte pitnú vodu z olovených potrubí na prípravu výživy pre kojencov a/alebo počas tehotenstva na prípravu pokrmov. Olovo sa uvoľňuje do pitnej vody a je obzvlášť škodlivé pre zdravie tehotných žien, dojčiat a malých detí.

## Záruka a servis

### Záruka

Výrobok bol starostlivo vyrobený v súlade s prísnymi smernicami kvality a pred dodaním dôkladne otestovaný. V prípade materiálových alebo výrobných chýb máte zákonné práva voči predajcovi výrobku. Vaše zákonné práva nie sú žiadnym spôsobom obmedzené našou zárukou uvedenou nižšie.

Záruka na tento výrobok je 3 roky od dátumu nákupu. Záručná doba začína plynúť dátumom kúpy. Originál dokladu o kúpe si uschovajte na bezpečnom mieste, pretože tento doklad je potrebný ako dôkaz o kúpe.

Akékoľvek poškodenie alebo nedostatky prítomné už v čase nákupu je potrebné nahlásiť ihneď po vybalení výrobku.

Ak sa v priebehu 3 rokov od dátumu zakúpenia preukáže, že výrobok vykazuje chyby materiálu alebo spracovania, podľa vlastného uváženia Vám ho bezplatne opravíme alebo vymeníme. Záručná doba sa na základe poskytnutej záručnej reklamácie nepredlžuje. To platí aj pre vymenené alebo opravené diely.

Táto záruka je neplatná, ak bol výrobok poškodený alebo nesprávne používaný alebo udržiavaný.

Záruka sa vzťahuje na chyby materiálu a výrobné chyby. Táto záruka sa nevzťahuje na časti výrobku, ktoré podliehajú bežnému opotrebovaniu, a preto sa považujú za opotrebovateľné diely (napr. batérie, nabíjateľné batérie, hadice, atramentové kazety), ani na poškodenie krehkých častí, napr. spínačov alebo častí zo skla.

### Servis

SK

**Conmetall Meister GmbH**
Oberkamper Str. 39
42349 Wuppertal
NEMECKO
Tel.: 00 800 34 99 67 53
E-mail: cm@comei.info

**IAN 472157_2404**

Pre všetky otázky majte pripravený pokladničný doklad a číslo výrobku (IAN 472157_2404) ako dôkaz o kúpe.

### Značka zhody

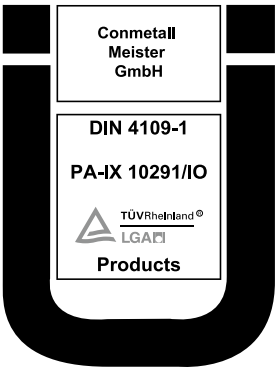

**Leyenda de pictogramas utilizados** ..... Página 64

**Introducción** ..... Página 64
Uso adecuado ..... Página 64
Descripción de los componentes ..... Página 64
Características técnicas ..... Página 65
Volumen de suministro ..... Página 65

**Indicaciones de seguridad** ..... Página 65

**Montaje** ..... Página 66
Montaje del grifo ..... Página 66
Montar el juego de desagüe ..... Página 67

**Manejo** ..... Página 67
Puesta en funcionamiento ..... Página 67
Manejar la palanca del grifo ..... Página 67
Usar la función Eco (efecto de ahorro de agua) ..... Página 67

**Mantenimiento y limpieza** ..... Página 68
Cuidado y limpieza del grifo ..... Página 68
Limpiar el difusor ..... Página 68
Cambiar el cartucho ..... Página 68

**Eliminación** ..... Página 69

**Información** ..... Página 69
Potabilidad del agua del grifo ..... Página 69

**Garantía y asistencia** ..... Página 69
Garantía ..... Página 69
Asistencia ..... Página 70
Marcado de conformidad ..... Página 70

| Leyenda de pictogramas utilizados | | | |
|---|---|---|---|
| | ¡Lea las instrucciones de montaje y de uso! | | ¡Peligro mortal y de accidentes para bebés y niños! |
| | ¡Tenga en cuenta las advertencias e indicaciones de seguridad! | | ¡Advertencia por descargas eléctricas! ¡Peligro de muerte! |
| ¡ADVERTENCIA! | ¡Existe peligro de lesiones graves o mortales! | 21 PAP | ¡Deseche el embalaje y el aparato de forma respetuosa con el medioambiente! |
| | Indicaciones de seguridad<br>Instrucciones de uso | ES AZUL<br>ES AMARILLO | Desechar los envases de papel y cartón en el contenedor azul.<br>Desechar los envases de plástico, metal y compuestos en el contenedor amarillo. |

# Grifo monomando de lavabo

## Introducción

Le damos la enhorabuena por la adquisición de su nuevo producto. Con su compra ha elegido un producto de gran calidad. Las instrucciones de montaje y de uso forman parte de este producto. Antes de comenzar la instalación lea detenidamente estas instrucciones de montaje y de uso y tenga en cuenta sus indicaciones. Estas instrucciones contienen información importante sobre montaje, ajuste y mantenimiento. Por esta razón, conserve bien estas instrucciones de uso y montaje y adjúntelas en caso entregar el producto a terceros.

## Uso adecuado

Este producto se trata de un grifo con ahorro de agua. La finalidad exclusiva del producto es la regulación del flujo de agua caliente y fría. Este producto está indicado para todos los sistemas de agua resistentes a la presión, tales como calefacción central, calentadores de paso, calderas a presión, etc. El producto no está diseñado para calentadores de agua a baja presión, p. ej. calentadores de baño con madera o carbón, calentadores de baño con aceite o gas u hornos eléctricos abiertos. En caso de exceso de presión, existe peligro de lesiones. En caso de duda diríjase a un instalador o asesor especializado. Cualquier otro uso distinto al descrito previamente o la modificación del producto se consideran un uso no adecuado y puede causar daños. Además, como consecuencia de un uso inadecuado podrían producirse lesiones y riesgos mortales. El producto está destinado únicamente para el uso privado y no para el uso médico o comercial. El fabricante no se hace responsable de los daños que puedan derivarse de un uso indebido.

## Descripción de los componentes (ver fig. A–D)

1 Cuerpo del grifo*
2 Anillo de base*
3 Junta del anillo de base*
4 Rosca del grifo
5 Arandela (azul)
6 Arandela (transparente)
7 Tuerca de fijación
8 Palanca del grifo*
9 Cubierta de plástico*
10 Tornillo prisionero*
11 Anillo cobertor del cartucho*
12 Anillo de fijación de cartucho*
13 Cartucho*
14 Juego de desagüe (ver fig. C, 15–23)

15 Tapa protectora
16 Tapa protectora adicional
17 Tapón
18 Junta tórica
19 Mecanismo de cierre
20 Desagüe
21 Junta de silicona superior
22 Junta de silicona inferior
23 Contratuerca
24 Manguera de conexión flexible (azul)
25 Manguera de conexión flexible (roja)
26 Llave del difusor
27 Difusor*
28 Llave hexagonal

*preinstalado

## Características técnicas

| | |
|---|---|
| Conexiones: | G⅜" |
| Dimensiones: | aprox. 50 x 163 x 152 mm (An x Al x P) |
| Presión de flujo mínima: | 1,5 bar |
| Temperatura máx. del agua: | 60 °C |

## Volumen de suministro

1 grifo para lavabo
1 conjunto de fijación (2 – 7)
2 manguera de conexión flexibles (24, 25)
1 juego de desagüe (14 – 23)
1 llave hexagonal 28
1 llave del difusor 26
1 manual de instrucciones de montaje y uso

## Indicaciones de seguridad

GUARDE ESTAS ADVERTENCIAS E INDICACIONES DE SEGURIDAD PARA FUTURAS CONSULTAS.

- **¡ADVERTENCIA! ¡PELIGRO MORTAL Y RIESGO DE ACCIDENTES PARA BEBÉS Y NIÑOS!** Nunca deje a los niños sin vigilancia con el material de embalaje. Existe peligro de asfixia por el material de embalaje. Los niños no suelen ser conscientes de los peligros. Mantenga siempre el producto fuera del alcance de los niños. Este producto puede ser utilizado por niños mayores de 8 años, así como por personas con capacidades físicas, sensoriales o mentales reducidas o con falta de experiencia y/o conocimientos, siempre y cuando se les haya enseñado cómo utilizar el producto de forma segura y hayan comprendido los peligros derivados de su uso. No deje que los niños jueguen con el producto. La limpieza y mantenimiento no deben ser realizados por niños sin supervisión.
- **¡PELIGRO DE DESCARGA ELÉCTRICA!** Los escapes o fugas de agua pueden suponer un peligro mortal por descarga eléctrica. Compruebe concienzudamente la estanqueidad de todas las conexiones y asegúrese de que todos los conductos de los aparatos eléctricos cercanos al lavabo están instalados correctamente y de manera segura. En caso de duda, consulte a un especialista.

**¡PRECAUCIÓN! ¡PELIGRO DE LESIONES!** Asegúrese de que todas las piezas estén montadas correctamente y de la forma debida. Si el montaje no se realiza adecuadamente podrían producirse lesiones. Las piezas dañadas pueden afectar a la seguridad y al funcionamiento. En caso de duda, consulte a un especialista.

**¡PRECAUCIÓN! ¡DAÑOS POR LA ACCIÓN DEL AGUA!** Un montaje y manejo inadecuado del producto puede provocar daños materiales. Encargue el montaje a una persona especializada. Los grifos montados incorrectamente pueden provocar daños por agua.

- Cierre el suministro principal de agua antes del montaje.
- Observe que todas las juntas estén en el lugar correcto de las zonas de hermetización durante el montaje.
- No utilice el producto con acumuladores de baja presión y eléctricos pequeños u otros sistemas de calentamiento de agua.
  **Nota:** Durante el montaje, le recomendamos instalar un filtro o al menos utilizar válvulas de paso en ángulo con filtro para evitar la entrada de objetos extraños.
- Utilice el producto solo con una temperatura ambiente superior a 0 °C. Si existe peligro de congelación, interrumpa el suministro de agua y vacíe el producto.
- No utilice el producto si presenta daños o si algunas de sus funciones están afectadas. Las fugas y los escapes de agua pueden causar numerosos daños materiales en edificios o en los enseres que estén en su interior. Por lo tanto, le recomendamos que compruebe que todas las conexiones estén selladas herméticamente.
- Antes de la instalación, familiarícese con todas las condiciones del lugar, p. ej. las conexiones de agua y los dispositivos de cierre.

⚠ **¡PRECAUCIÓN! ¡RIESGO DE QUEMADURAS!** Al ajustar la temperatura del agua caliente, asegúrese de que el agua no esté demasiado caliente.

- Por favor, tenga presente que todas las juntas son piezas de desgaste y deben ser reemplazadas de vez en cuando.
- ¡No realice modificaciones en el producto! No reemplace usted mismo las tuberías de conexión. No realice reparaciones usted mismo, sino que encargue la reparación a un especialista o póngase en contacto con el servicio de atención al cliente para evitar peligros.
- Las piezas defectuosas deben reemplazarse exclusivamente por piezas de repuesto originales.
- Aunque el producto haya sido elaborado cuidadosamente, también puede presentar bordes afilados. Por ello, realice el montaje con cuidado.

## Montaje

- **¡ATENCIÓN! ¡NO INSTALAR EN LUGARES CON RIESGO DE CONGELACIÓN!**
- **¡PRECAUCIÓN!** Cierre el suministro principal de agua antes del montaje (ver fig. E).
- **¡PRECAUCIÓN!** No retuerza las mangueras flexibles de conexión 24 y 25 no las someta a tensión.
  **Nota:** Para el montaje necesita una llave de boca (no incluida en el volumen de suministro).

## Montaje del grifo

- Suelte la tuerca de fijación 7 de la rosca del grifo 4.
- Enrosque la rosca del grifo 4 con la parte corta en el cuerpo del grifo 1 (ver fig. F).
- Enrosque manualmente ambas mangueras de conexión flexibles 24, 25 de la zona inferior en las dos tomas designadas para ello del cuerpo del grifo 1 (ver fig. F).
  **Nota:** Por favor, tenga en cuenta que la manguera de conexión flexible 24 marcada en azul se enrosca en el alojamiento con la marca azul (derecha) y la manguera de conexión flexible 25 marcada en rojo se enrosca en el alojamiento con la marca roja (izquierda).
- **¡PRECAUCIÓN!** Procure enroscar las mangueras de conexión flexibles 24, 25 únicamente con la mano.
- **¡PRECAUCIÓN!** En ningún caso utilice herramientas para unir las mangueras de conexión flexibles 24, 25 al grifo.
- **¡PRECAUCIÓN!** Procure que las mangueras de conexión flexibles 24, 25 queden rectas y no estén dobladas.
- Inserte el cuerpo del grifo 1 con las mangueras de conexión flexibles 24, 25 montadas y el anillo de base 2 ya premontado en el centro del orificio de montaje del lavabo de modo que el orificio de montaje quede completamente cubierto (ver fig. G). Asegúrese previamente de que la junta del anillo de base 3 se inserte correctamente en la ranura.

- Fije el grifo al lavabo atornillando la tuerca de fijación 7 manualmente desde abajo hasta el tope sobre la rosca del grifo 4 (ver fig. H).
- Atornille las mangueras de conexión flexibles 24, 25 con una llave de boca (no incluida en el volumen de suministro) en la válvula de ángulo de su conexión de pared (ver fig. I). Asegúrese de colocar ambas mangueras de conexión como sigue:
  - Conecte la manguera de conexión flexible (azul) 24 a la toma de agua fría.
  - Conecte la manguera de conexión flexible (roja) 25 a la toma de agua caliente.

■ **¡PRECAUCIÓN!** Procure que las mangueras de conexión flexibles 24, 25 queden rectas y no estén dobladas.

## Montar el juego de desagüe

- Retire la tapa protectora 15 y la tapa protectora adicional 16 del desagüe 20. Enrosque la contratuerca 23 y la junta de silicona inferior 22 de la rosca del desagüe.
- Introduzca el desagüe 20 con la junta de silicona superior 21 en el desagüe del lavabo, y enrosque la junta del desagüe inferior 22 y la contratuerca 23 desde abajo en la rosca (ver fig. I).
- Compruebe el correcto funcionamiento del juego de desagüe 14: para cerrar el paso del agua, accione el juego de desagüe 14 pulsando el tapón 17. Para que el agua salga, vuelva a presionar el tapón 17.

Tras concluir el montaje exitoso, abra el flujo de agua caliente y fría.

# Manejo

## Puesta en funcionamiento

Compruebe todas las conexiones antes de la primera utilización para asegurarse de que estén estancas. Para eliminar impurezas, hay que dejar circular agua a través del producto antes del primer uso. Proceda como se indica a continuación:

- Desenrosque el difusor 27 con la ayuda de la llave del difusor 26 en el sentido contrario a las agujas del reloj del cuerpo del grifo 1 (ver fig. J).
- Abra el suministro principal de agua y deje circular agua durante 2 minutos para disolver las impurezas.
- A continuación, enrosque el difusor 27 con la ayuda de la llave del difusor 26 en el sentido de las agujas del reloj de vuelta en el cuerpo del grifo 1.

## Manejar la palanca del grifo

- Levante la palanca del grifo 8 y bájela poco a poco para regular la intensidad y la temperatura del flujo de agua.
- Gire la palanca del grifo 8 en el sentido o en sentido contrario a las agujas del reloj para regular la temperatura del flujo de agua como sigue (ver fig. K):
  - Gire la palanca del grifo 8 en el sentido contrario de las agujas del reloj para obtener agua fría.
  - Gire la palanca del grifo 8 en el sentido de las agujas del reloj para obtener agua caliente.

## Usar la función Eco (efecto de ahorro de agua) (ver fig. L)

El cartucho 13 de este producto dispone de una función Eco. Si mueve la palanca del grifo 8 hacia arriba sentirá una ligera resistencia. La función Eco limita el flujo de agua a aprox. la mitad. De esta forma podrá ahorrar hasta un 50 % de agua.

- Incline la palanca del grifo 8 hacia arriba hasta que sienta una ligera resistencia.
- Para incrementar el caudal, mueva la palanca del grifo 8 empujándolo ligeramente hacia arriba superando la resistencia.

# Mantenimiento y limpieza

## Cuidado y limpieza del grifo

**¡PRECAUCIÓN! ¡RIESGO DE DAÑOS!** Para una limpieza y mantenimiento adecuados del producto, siga las siguientes indicaciones para evitar daños:

- Para la limpieza, no utilice bencina, disolventes o productos de limpieza agresivos, p. ej. cepillos duros, etc. Estos podrían dañar la superficie del grifo.
- Limpie el grifo con un paño húmedo y suave y, si fuera necesario, con un detergente suave.
- Seque el grifo después de cada uso con un paño para prevenir los depósitos de cal.

## Limpiar el difusor

- Para limpiar el difusor 27 desenrósquelo con la ayuda de la llave del difusor 26 en el sentido contrario a las agujas del reloj del cuerpo del grifo 1 (ver fig. J).
- Elimine los restos de cal del difusor 27 y enrósquelo con la ayuda de la llave del difusor 26 de vuelta en el cuerpo del grifo 1.

## Cambiar el cartucho

Los cartuchos son piezas de desgaste que deben reemplazarse regularmente según la cantidad de cal o de suciedad del agua. Si la palanca del grifo 8 se mueve con dificultad, esto puede ser un signo de que hay que reemplazar el cartucho 13. Puede obtener recambios de cartucho directamente a través del servicio técnico. Para cambiar el cartucho 13 proceda de la siguiente manera:

- Corte el suministro principal de agua (ver fig. E).
- Saque la cubierta de plástico 9 con cuidado desde dentro utilizando un destornillador plano pequeño (no incluido en el volumen de suministro) de la palanca del grifo 8 (ver fig. M).
- Suelte el tornillo prisionero 10 subyacente girándolo con ayuda de la llave hexagonal 28 incluida en sentido contrario a las agujas del reloj (ver fig. N). No saque completamente el tornillo prisionero 10, sino que sáquelo solo lo suficiente para que la palanca del grifo 8 salga fácilmente.
- Retire la palanca del grifo 8 (ver fig. O).
- Desenrosque el anillo cobertor del cartucho 11 con la mano en sentido contrario a las agujas del reloj (ver fig. P).
- Afloje el anillo de fijación de cartucho 12 en sentido contrario a las agujas del reloj usando unas tenazas para grifos/sifón (no incluidas en el volumen de suministro) y extraiga el cartucho 13 viejo del cuerpo del grifo 1 (ver fig. Q).
- Coloque con cuidado el cartucho 13 nuevo en el cuerpo del grifo 1. Asegúrese de que la junta de debajo del cartucho 13 esté bien colocada y que las guías estén encajadas en los orificios previstos para ello.
- Vuelva a enroscar el anillo de fijación de cartucho 12 con unas tenazas para grifos/sifón en el sentido de las agujas del reloj.
- Apriete el anillo cobertor del cartucho 11 manualmente en el sentido de las agujas del reloj y vuelva a introducir la palanca del grifo 8 en el cartucho 13.
- Fije la palanca del grifo 8 asegurando el tornillo prisionero 10 en el sentido de las agujas del reloj con ayuda de la llave hexagonal 28.
- Coloque la cubierta de plástico 9 en la palanca del grifo 8.
- Vuelva a abrir el suministro principal de agua.
  **Nota:** Si aprieta demasiado el anillo de fijación de cartucho 12 puede ser que la palanca del grifo 8 sea difícil de mover después. En este caso, vuelva a aflojar ligeramente el anillo de fijación del cartucho 12.

**Nota:** Las ilustraciones sirven como representación gráfica, puede haber divergencias respecto al producto. Se reserva el derecho a modificaciones técnicas.

## Eliminación

El embalaje está compuesto por materiales no contaminantes que pueden ser desechados en el centro de reciclaje local.

Para obtener información sobre las posibilidades de desecho del producto al final de su vida útil, acuda a la administración de su comunidad o ciudad.

El producto, incluidos los accesorios, y el material de embalaje son reciclables y están sujetos a la responsabilidad extendida del fabricante. Deséchelos por separado siguiendo la información ilustrada de recogida selectiva para un mejor tratamiento de los residuos.

## Información

### Potabilidad del agua del grifo

Consulte a las autoridades locales si el agua de su ciudad o municipio es potable. En general, se aplican las siguientes recomendaciones sobre la potabilidad del agua del grifo:

- No utilice nunca agua estancada para la preparación de comidas y bebidas, en particular para la alimentación de lactantes. De lo contrario, podrían darse problemas de salud. Podrá distinguir cuando el agua está fresca porque saldrá notablemente más fría de la tubería que el agua estancada. Deje correr brevemente el agua por las tuberías si ha estado estancada durante más de cuatro horas.
- Si es alérgico al níquel, no utilice agua estancada de tuberías cromadas para la alimentación y/o para la higiene corporal. Esta agua puede tener un alto contenido en níquel y producir reacciones alérgicas.
- No utilice agua potable de tuberías de plomo para la preparación de alimentos para lactantes y/o para la preparación de alimentos durante el embarazo. El plomo se transmite al agua y es especialmente perjudicial para la salud de las embarazadas, los lactantes y los niños pequeños.

## Garantía y asistencia

### Garantía

El producto ha sido fabricado según normas de calidad exigentes y ha sido probado minuciosamente antes de la entrega. En caso de fallos de material o de fabricación, dispone de derechos legales frente al vendedor del producto. Nuestra garantía mencionada a continuación no restringe sus derechos legales de ningún modo.

La garantía para este producto es de 3 años a partir de la fecha de compra. La garantía empieza el día de la fecha de compra. Conserve el justificante de compra original en un lugar seguro, ya que este documento es necesario para demostrar la compra.

Todos los daños o defectos ya presente en el momento de la compra deben informarse inmediatamente tras desembalar el producto.

Si el producto presenta defectos de material o fabricación en los 3 años a partir de la fecha de compra, lo repararemos o sustituiremos, según nuestra elección, gratuitamente para usted. El período de garantía no se extiende por una reclamación de garantía aprobada. Esto también es aplicable a las piezas sustituidas y reparadas.

La garantía pierde su validez si el producto se daña o se utiliza o mantiene de forma inadecuada.

La garantía cubre defectos de material y fabricación. Esta garantía no cubre las piezas del producto sujetas a un uso y desgaste normal y, por lo tanto, consideradas piezas de desgaste (por ej. pilas, baterías, mangueras, cartuchos de tinta) ni los daños a las piezas frágiles, por ej. interruptores o piezas de cristal.

## Asistencia

ES

**Conmetall Meister GmbH**
Oberkamper Str. 39
42349 Wuppertal
ALEMANIA
Tel.: 00 800 34 99 67 53
E-Mail: cm@comei.info

**IAN 472157_2404**

Para efectuar cualquier consulta, tenga a mano el tique de compra y el número del artículo (IAN 472157_2404) como justificante de compra.

## Marcado de conformidad

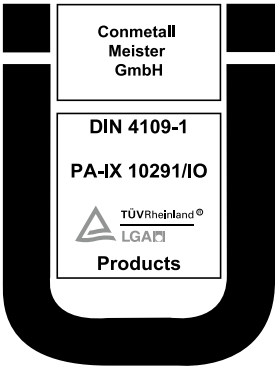

**Forklaring af de anvendte piktogrammer** ..... Side 72

**Indledning** ..... Side 72
Formålsbestemt anvendelse ..... Side 72
Beskrivelse af de enkelte dele ..... Side 72
Tekniske data ..... Side 73
Leverede dele ..... Side 73

**Sikkerhedsanvisninger** ..... Side 73

**Montering** ..... Side 74
Montering af armatur ..... Side 74
Montering af afløbsgarnitur ..... Side 74

**Betjening** ..... Side 75
Ibrugtagning ..... Side 75
Betjening af armaturgreb ..... Side 75
Brugen af vandbesparelsen (eco-funktion) ..... Side 75

**Vedligeholdelse og rengøring** ..... Side 75
Pleje og rengøring af armaturet ..... Side 75
Rengøring af belufter ..... Side 75
Udskiftning af patronen ..... Side 75

**Bortskaffelse** ..... Side 76

**Informationer** ..... Side 76
Ledningsvands drikkevandskvalitet ..... Side 76

**Garanti og service** ..... Side 76
Garanti ..... Side 76
Service ..... Side 77
Overensstemmelsesmærke ..... Side 77

| Forklaring af de anvendte piktogrammer | | | |
|---|---|---|---|
| | Læs monterings- og betjeningsvejledningen! | | Livs- og ulykkesfare for småbørn og børn! |
| | Overhold advarsler og sikkerhedsanvisninger! | | Advarsel mod elektrisk stød! Livsfare! |
| ADVARSEL! | Der er fare for alvorlige og dødelige kvæstelser! | 21 PAP | Bortskaf emballagen og apparatet miljørigtigt! |
| | Sikkerhedsanvisninger<br>Handlingsanvisninger | ES AZUL<br>ES AMARILLO | Papir- og papemballage smides i den blå genbrugscontainer.<br>Plastik-, metal- og kompositemballage smides i den gule genbrugscontainer. |

# 1-grebs badeværelsesarmatur

## Indledning

Tillykke med købet af dit nye produkt. Du har valgt et produkt af høj kvalitet. Monterings- og betjeningsvejledningen er bestanddel af dette produkt. Læs monterings-/betjeningsvejledning fuldstændigt igennem inden installationen og overhold henvisningerne. Denne vejledning indeholder vigtige monterings-, indstillings- og plejeinformationer. Opbevar derfor monterings-/betjeningsvejledningen forsvarligt og giv den også videre til eventuelle efterfølgende ejere.

## Formålsbestemt anvendelse

Ved dette produkt er der tale om et vandbesparende armatur. Produktet er udelukkende beregnet til regulering af det varme og det kolde vand. Dette produkt er egnet til alle tryksikre varmtvandssystemer som centralvarme, gennemstrømningsvandvarmere, trykbeholdere etc. Produktet er ikke egnet til lavtryks-vandvarmere som f.eks. træ- eller kulbadeovne, olie- eller gasbadeovne, åbne elektriske lagerenheder. Ved overtryk er der fare for personskader. Henvend dig i tvivlstilfælde til en installatør eller anden fagperson. En anden anvendelse end de ovenfor beskrevne eller en ændring af produktet er ikke tilladt og kan føre til beskadigelser. Derudover kan der ved uhensigtsmæssig anvendelse opstå livstruende farer og tilskadekomst. Produktet er udelukkende beregnet til privat og ikke til medicinsk eller erhvervsmæssig brug. Producenten fralægger sig ethvert ansvar for skader som følge af uhensigtsmæssig anvendelse.

## Beskrivelse af de enkelte dele (se afbildning A–D)

1 Armaturlegeme*
2 Sokkelring*
3 Pakning til sokkelring*
4 Armaturgevind
5 Underlagsring (blå)
6 Underlagsring (transparent)
7 Fastgørelsesmøtrik
8 Armaturgreb*
9 Kunststofafdækning*
10 Pinolskrue*
11 Patronafdækningsring*
12 Patronsikringsring*
13 Patron*
14 Afløbssæt (se afbildning C, 15–23)
15 Beskyttelseshætte
16 Ekstra beskyttelseshætte
17 Prop
18 Tætningsring
19 Låsemekanik
20 Afløb
21 Øvre silikonepakning
22 Nedre silikonepakning
23 Låsemøtrik

24 Fleksibel tilslutningsslange (blå)
25 Fleksibel tilslutningsslange (rød)
26 Belufternøgle
27 Belufter*
28 Indvendig sekskantnøgle

* præmonteret

## Tekniske data

| | |
|---|---|
| Tilslutninger: | G⅜" |
| Mål: | Ca. 50 x 163 x 152 mm (B x H x D) |
| Mindste flydetryk: | 1,5 bar |
| Maks. vandtemperatur: | 60 °C |

## Leverede dele

1 håndvaskarmatur
1 montagesæt (2 – 7)
2 fleksible tilslutningsslanger (24 – 25)
1 afløbssæt (14 – 23)
1 indvendig sekskantnøgle 28
1 belufternøgle 26
1 monterings-/betjeningsvejledning

## Sikkerhedsanvisninger

OPBEVAR ALLE SIKKERHEDSHENVISNINGER OG ANVISNINGER TIL FREMTIDIG BRUG.

- **ADVARSEL! LIVS- OG ULYKKESFARE FOR SMÅBØRN OG BØRN!** Lad aldrig børn være uden opsyn med emballagen. Emballagen udgør en fare for kvælning. Børn undervurderer ofte farerne. Hold altid børn på afstand af produktet. Dette produkt kan benyttes af børn fra 8-årsalderen og opad samt af personer med forringede fysiske, sensoriske eller mentale evner eller mangel på erfaring og viden, hvis de er under opsyn eller er blevet instrueret i en sikker anvendelse af produktet og forstår de deraf resulterende farer. Børn må ikke lege med produktet. Rengøring og brugervedligeholdelse må ikke foretages af børn uden opsyn.
- **FARE FOR ELEKTRISK STØD!** Utætheder eller vandudslip kan medføre livsfare gennem elektrisk stød. Kontroller omhyggeligt, om alle forbindelser er tætte, og forvis dig om, at alle ledninger til elektriske apparater i nærheden af håndvasken er installeret korrekt og sikkert. Spørg i tvivlstilfælde en fagperson.

⚠ **FORSIGTIG! FARE FOR TILSKADEKOMST!** Kontroller, at alle dele er ubeskadigede og monteret korrekt. Ved forkert montering er der fare for tilskadekomst. Beskadigede dele kan påvirke sikkerheden og funktionen. Spørg i tvivlstilfælde en fagperson.

⚠ **FORSIGTIG! VANDSKADER!** Ved uhensigtsmæssig montering og håndtering af produktet kan der opstå materielle skader. Lad monteringen blive udført af en faguddannet person. Forkert installerede armaturer kan forårsage vandskader.

- Luk inden monteringen for vandtilførselen til dine beboelsesrum.
- Vær ved montering opmærksom på, at alle pakninger skal sidde korrekt på tætningsfladerne.
- Anvend ikke armaturet på lavtryks- og små elektriske lagertanke eller andre vandvarmesystemer.
  **Bemærk:** Vi anbefaler at installere et filter under monteringen eller i det mindste at bruge hjørneventiler med filtre for at forhindre indtrængning af fremmedlegemer.
- Anvend kun produktet ved en omgivelsestemperatur på over 0 °C. Luk for vandet ved risiko for frost, og tøm produktet.
- Anvend ikke produktet, hvis der er beskadigelser eller det er indskrænket i sin funktion. Utætheder og vandudslip kan resultere i alvorlige materielle skader på bygninger og indbo. Kontroller derfor omhyggeligt alle forbindelser for lækager.
- Sæt dig inden installationen ind i alle forholdene på stedet , f.eks. de tilstedeværende vandtilslutninger og lukkeanordninger.

⚠ **FORSIGTIG! RISIKO FOR SKOLDNING!** Sørg for, at vandet ikke er for varmt, når du indstiller det varme vand.

- Bemærk at alle pakninger er sliddele, som af og til skal udskiftes.
- Foretag ikke nogen ændringer ved produktet! Udskift ikke selv tilslutningsledningerne. Foretag ikke selv reparationer, men overlad det til en fagperson, eller kontakt kundeservice for at undgå farer.
- Lad defekte dele kun erstattes med originale reservedele.
- Også ved en omhyggelig produktion kan der forekomme skarpe kanter. Vær derfor forsigtig under monteringen.

## Montering

- **OBS! INGEN INSTALLATION PÅ FROSTUDSATTE STEDER!**
- **FORSIGTIG!** Luk for vandtilførslen inden monteringen (se afbildning E).
- **FORSIGTIG!** De fleksible tilslutningsslanger 24 og 25 må ikke vrides og ikke sættes i spænd. **Bemærk:** Til monteringen skal der bruger en gaffelnøgle (medfølger ikke ved leveringen).

### Montering af armatur

- Løsn fastgørelsesmøtrikken 7 fra armaturgevindet 4.
- Skru armaturgevindet 4 med den korte side fast i armaturlegemet 1 (se afbildning F).
- Skru begge fleksible tilslutningsslanger 24, 25 nedefra håndfast i begge slangeoptag i armaturlegemet 1 (se afbildning F).
  **Bemærk:** Vær opmærksom på, at den blå markerede tilslutningsslange 24 skal skrues i holderen med den blå markering (til højre) og den rød markerede tilslutningsslange 25 i holderen med den røde markering.
- **FORSIGTIG!** Sørg for at de fleksible tilslutningsslanger 24, 25 kun skrues håndfast.
- **FORSIGTIG!** Brug på ingen måde værktøj for at skrue tilslutningsslangerne 24, 25 fast i armaturet.
- **FORSIGTIG!** Vær opmærksom på, at tilslutningsslangerne 24, 25 ligger lige og ikke bliver klemt.
- Sæt armaturlegemet 1 med de monterede fleksible tilslutningsslanger 24, 25 og den præmonterede sokkelring 2 centreret på håndvaskens monteringshul, så monteringshullet omsluttes komplet (se afbildning G). Kontroller først, at sokkelringens 3 pakning ligger korrekt i fordybningen.
- Fastgør armaturet til håndvasken, idet du spænder fastgørelsesmøtrikken 7 hen over armaturgevindet 4 indtil anslagsstop nedefra med hånden (se afbildning H).
- Skru de fleksible tilslutningsslanger 24, 25 fast med en gaffelnøgle (ikke indeholdt i leveringen) til hjørneventilerne af vægtilslutningen (se afbildning I). Vær opmærksom på, at begge tilslutningsslanger fastgøres korrekt:
  - Den fleksible tilslutningsslange (blå) 24 tilsuttes til det kolde vand.
  - Den fleksible tilslutningsslange (rød) 25 tilsuttes til det varme vand.
- **FORSIGTIG!** Vær opmærksom på, at tilslutningsslangerne 24, 25 ligger lige og ikke bliver klemt.

### Montering af afløbsgarnitur

- Fjern beskyttelseshætten 15 og den ekstra beskyttelseshætte 16 af afløbet 20. Skru låsemøtrikken 23 og den nedre silikonepakning 22 af afløbets gevind.
- Sæt afløbet 20 med den øvre silikonepakning 21 i håndvaskens afløb, og skru den nedre silikonepakning 22 og låsemøtrikken 23 på gevindet nedefra (se afbildning I).
- Kontroller, at afløbssættet 14 virker, som det skal: For at lukke for vandafløbet aktiverer du afløbssættet 14 ved at trykke på proppen 17. For at tømme vandet, trykker du igen på proppen 17 oppefra.

Åbn efter succesfuld montering for det varme og den kolde vand.

# Betjening

## Ibrugtagning

Kontroller meget omhyggeligt efter første brug, at alle samlingerne er tætte. For at fjerne eventuelle urenheder skal armaturet skylles inden første brug. Det gøres således:

- Skru belufteren 27 mod uret af armaturlegemet 1 ved hjælp af belufternøglen 26 (se afbildning J).
- Åbn for hovedvandtilførslen, og lad vandet løbe i 2 minutter for at opløse aflejringer.
- Skru belufteren 27 med uret på armaturlegemet 1 ved hjælp af belufternøglen 26.

## Betjening af armaturgreb

- Vip armaturgrebet 8 opad, eller tryk det nedad for at regulere vandgennemstrømningen.
- Drej armaturgrebet 8 med eller mod uret for at regulere vandgennemstrømningens temperatur (se afbildning K):
  - For koldt vand drejes armaturgrebet 8 mod uret.
  - For varmt vand drejes armaturgrebet 8 med uret.

## Brugen af vandbesparelsen (eco-funktion) (afbildning L)

Patronen 13 til dette armatur har en eco-funktion. Når du bevæger armaturgrebet 8 opad, fornemmer du en svag modstand. Eco-funktionen begrænser vandgennemstrømningen til ca. det halve, så du kan spare op til 50 % på vandforbruget.

- Vip armaturgrebet 8 opad, indtil du fornemmer en svag modstand.
- For at øge gennemstrømningsmængden skal armaturgrebet 8 bevæges med et let tryk ud over modstanden.

# Vedligeholdelse og rengøring

## Pleje og rengøring af armaturet

**FORSIGTIG! FARE FOR BESKADIGELSE!** Vær opmærksom på følgende henvisninger for en korrekt rengøring og vedligeholdelse af armaturet, og for at undgå beskadigelser:

- Brug under ingen omstændigheder benzin, opløsningsmidler eller aggressive rengøringsmidler, ej heller hårde rengøringsbørster, etc, når du rengør. Det ville kunne beskadige armaturets overflade.
- Tør armaturet af med en fugtig, blød klud og i givet fald med et mildt rengøringsmiddel.
- Tør armaturet efter hver anvendelse af med en klud for at forebygge kalkaflejringer.

## Rengøring af belufter

- For at rengøre belufteren 27, skrues den af mod uret af armaturlegemet 1 ved hjælp af belufternøglen 26 (se afbildning J).
- Fjern kalkaflejringer fra belufteren 27 og skru den med uret på armaturlegemet 1 ved hjælp af belufternøglen 26.

## Udskiftning af patronen

Patroner er sliddele, som alt efter vandets kalkindhold og renhedsgrad skal udskiftes i regelmæssige tidsintervaller. Hvis armaturgrebet 8 er for stramt, kan det være et tegn på, at patronen 13 skal skiftes. Nye patroner kan du få ved at kontakte kundeservice. Gå frem som følger for at skifte patronen 13:

- Luk for vandet (se afbildning E).
- Lirk kunststofafdækningen 9 forsigtigt ud af armaturgrebet 8 indefra med en lille kærvskruetrækker (medfølger ikke) (se afbildning M).
- Løsn den underliggende pinolskrue 10 ved hjælp af en indvendig sekskantnøgle 28 mod uret med nogle omdrejninger (se afbildning N). Drej ikke pinolskruen 10 helt ud, løsn den kun så meget, at armaturgrebet 8 nemt kan tages af.

- Tag armaturgrebet 8 af (se afbildning O).
- Skru patronafdækningsringen 11 af med hånden mod uret (se afbildning P).
- Løsn patronsikringsringen 12 med en armatur-/sifontang (medfølger ikke) mod urets retning, og træk den gamle patron 13 ud af armaturlegemet 1 (se afbildning Q).
- Sæt forsigtigt den nye patron 13 i armaturlegemet 1. Vær opmærksom på, at pakningen sidder korrekt under patronen 13 og at føringerne sidder i de dertil beregnede åbninger.
- Skru patronsikringsringen 12 fast med armatur-/sifontangen med uret.
- Skru patronafdækningsringen 11 fast med hånden med uret og sæt armaturgrebet 8 på patronen 13.
- Fastgør armaturgrebet 8, idet du spænder pinolskruen 10 med den indvendige sekskantnøgle 28 fast med uret.
- Sæt kunststofafdækningen 9 ind i armaturgrebet 8.
- Åbn for vandet.
  **Bemærk:** Hvis du spænder patronsikringen 12 for hårdt, kan det ske, at armaturgrebet 8 kun vanskeligt lader sig bevæge. Løsn i dette tilfælde patronsikringen 12 en smule.

**Bemærk:** Afbildningerne tjener til den figurative fremstilling, afvigelser fra produktet er mulige. Der tages forbehold for tekniske ændringer.

## Bortskaffelse

Indpakningen består af miljøvenlige materialer, som De kan bortskaffe over de lokale genbrugssteder.

De får oplyst muligheder til bortskaffelse af det udtjente produkt hos deres lokale myndigheder eller bystyre.

Produktet og tilbehøret og emballagematerialer kan genbruges og er underlagt udvidet producentansvar. De skal bortskaffes separat. Følg de viste mærkater med sorteringsoplysninger, så de bortskaffes på en bedre måde.

## Informationer

### Ledningsvands drikkevandskvalitet

Informer dig hos de lokale myndigheder om drikkevandskvaliteten. Generelt gælder følgende anbefalinger for ledningsvands drikkevandskvalitet:

- Brug ikke stagnationsvand til tilberedning af fødevarer og drikkevarer, især ikke til ernæring af spædbørn. Ellers kan følgen være sundhedsmæssige gener. Du kan kende frisk vand på, at det er mærkbart koldere end stagnationsvand, når det kommer ud af ledningen. Lad vandet løbe i kort tid, hvis det har stået stille i ledningerne i mere end fire timer.
- Brug ikke stagnationsvand fra forkromede ledninger til ernæring og til kropspleje, hvis du er allergisk overfor nikkel. Dette vand kan være stærkt nikkelholdigt og resultere i allergiske reaktioner.
- Brug ikke drikkevand fra blyholdige ledninger til tilberedning af spædbørnsmad og/eller under graviditeten til tilberedning af fødevarer. Bly afgives til drikkevandet og er meget sundhedsskadeligt for gravide, spædbørn og småbørn.

## Garanti og service

### Garanti

Produktet er blevet fremstillet efter strenge kvalitetsstandarder og kontrolleret nøje før udlevering. I tilfælde af materiale- eller produktionsfejl kan du i medfør af loven gøre krav gældende over for sælgeren af produktet. Dine lovmæssige rettigheder begrænses på ingen måde af den af os nedennævnte garanti.

Garantien på dette produkt gælder i 3 år regnet fra købsdatoen. Garantien gælder fra købsdatoen.

Opbevar den originale kvittering et sikkert sted, da dette dokument forlanges forlagt som dokumentation for købet.

Alle skader eller mangler, der allerede forefindes på tidspunktet for købet, skal straks meddeles efter udpakningen af produktet.

Hvis der inden for 3 år regnet fra købsdatoen viser sig en materiale- eller produktionsfejl på produktet, reparerer eller udskifter vi det – efter vores valg – gratis for dig. Garantiperioden forlænges ikke som følge af et imødekommet krav om garanti. Dette gælder også for udskiftede og reparerede dele.

Denne garanti bortfalder, hvis produktet er blevet beskadiget eller anvendt og vedligeholdt forkert.

Garantien dækker materiale- og produktionsfejl. Denne garanti dækker hverken produktdele, der er udsat for normal slitage og derfor er at betragte som sliddele (f.eks. batterier, akkumulatorer, slanger, farvepatroner), eller skader på skrøbelige dele, f.eks. kontakter eller dele af glas.

## Service

DK

**Conmetall Meister GmbH**
Oberkamper Str. 39
42349 Wuppertal
TYSKLAND
Tlf.: 00 800 34 99 67 53
E-mail: cm@comei.info

**IAN 472157_2404**

Opbevar venligst kvitteringen og varenummeret (IAN 472157_2404) til brug ved alle henvendelser som bevis for købet.

## Overensstemmelsesmærke

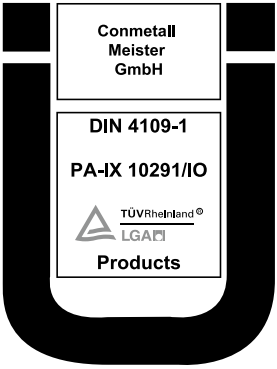

**Legenda dei pittogrammi utilizzati** ..... Pagina 80

**Introduzione** ..... Pagina 80
Utilizzo conforme alla destinazione d'uso ..... Pagina 80
Descrizione dei componenti ..... Pagina 80
Specifiche tecniche ..... Pagina 81
Contenuto della confezione ..... Pagina 81

**Avvertenze per la sicurezza** ..... Pagina 81

**Montaggio** ..... Pagina 82
Montaggio del miscelatore ..... Pagina 82
Montaggio del gruppo di scarico ..... Pagina 83

**Utilizzo** ..... Pagina 83
Messa in funzione ..... Pagina 83
Controllo della leva del miscelatore ..... Pagina 83
Utilizzo della funzione Eco (risparmio idrico) ..... Pagina 83

**Manutenzione e pulizia** ..... Pagina 84
Cura e pulizia del miscelatore ..... Pagina 84
Pulizia dell'aeratore ..... Pagina 84
Sostituzione della cartuccia ..... Pagina 84

**Smaltimento** ..... Pagina 85

**Informazioni** ..... Pagina 85
Potabilità dell'acqua di rubinetto ..... Pagina 85

**Garanzia e Assistenza** ..... Pagina 85
Garanzia ..... Pagina 85
Assistenza ..... Pagina 86
Marchio di conformità ..... Pagina 86

| Legenda dei pittogrammi utilizzati | | | |
|---|---|---|---|
| | Leggere il manuale di istruzioni per il montaggio e l'uso! | | Pericolo di morte e di incidente per neonati e bambini! |
| | Rispettare le precauzioni e le indicazioni in materia di sicurezza! | | Attenzione: rischio di folgorazione! Pericolo di morte! |
| ATTENZIONE! | Sussiste il pericolo di lesioni gravi o letali! | 21 PAP | Smaltire l'imballaggio e l'apparecchio in modo ecocompatibile! |
| | Avvertenze di sicurezza Istruzioni per l'uso | ES AZUL<br>ES AMARILLO | Smaltire gli imballaggi di carta e cartone nel contenitore di raccolta blu.<br>Imballaggi di plastica, metallo e composito. |

# Miscelatore monoleva

## Introduzione

Congratulazioni per l'acquisto del vostro nuovo prodotto. Con il vostro acquisto avete scelto un prodotto di alta qualità. Le presenti istruzioni per il montaggio e l'uso sono parte integrante di questo prodotto. Prima dell'installazione si prega di leggere per intero queste istruzioni per il montaggio e per l'uso e di seguire le indicazioni ivi contenute. Queste istruzioni contengono informazioni in merito al montaggio, all'installazione e alla cura del prodotto. Si prega di conservare le istruzioni per l'uso e il montaggio e di cederle ad un eventuale futuro possessore.

## Utilizzo conforme alla destinazione d'uso

Il prodotto è un miscelatore a risparmio idrico. Il prodotto è destinato esclusivamente alla regolazione del flusso di acqua calda e fredda. Questo prodotto è adatto a tutti gli impianti idrici resistenti alla pressione, come i sistemi di riscaldamento centralizzati, gli scaldacqua istantanei, le caldaie a pressione, ecc. Il prodotto non è adatto per scaldacqua a bassa pressione come ad esempio scaldabagno a legna o a carbone, ad olio o a gas, oppure accumulatori elettrici aperti. In caso di sovrapressione, sussiste il rischio di lesioni. In caso di dubbi, rivolgersi a un installatore o a un esperto del settore. Un utilizzo differente da quello sopra descritto o una modifica del prodotto sono da considerarsi non conformi alla destinazione d'uso e possono provocare danni. Un utilizzo non conforme può inoltre condurre al rischio di lesioni e pericoli letali. Il prodotto è destinato esclusivamente all'utilizzo privato, ma non a un impiego medico o commerciale. Il produttore declina qualsiasi responsabilità per eventuali danni derivanti da un utilizzo non conforme alla destinazione d'uso.

## Descrizione dei componenti (vedi Fig. A–D)

1 Corpo del miscelatore*
2 Anello della base*
3 Guarnizione dell'anello della base*
4 Filettatura del miscelatore
5 Rondella (blu)
6 Rondella (trasparente)
7 Dado di fissaggio
8 Leva del miscelatore*
9 Copertura in plastica*
10 Vite senza testa*
11 Anello di copertura della cartuccia*
12 Anello di sicurezza della cartuccia*
13 Cartuccia*

14 Gruppo di scarico (vedi Fig. C, 15–23)
15 Cappuccio di protezione
16 Cappuccio di protezione aggiuntivo
17 Tappo
18 Anello di tenuta
19 Meccanismo di chiusura
20 Scarico
21 Guarnizione superiore in silicone
22 Guarnizione inferiore in silicone
23 Controdado
24 Tubo flessibile di collegamento (blu)
25 Tubo flessibile di collegamento (rosso)
26 Chiave dell'aeratore
27 Aeratore*
28 Chiave a brugola

*premontato

## Specifiche tecniche

| | |
|---|---|
| Raccordi: | G⅜" |
| Dimensioni: | ca. 50 x 163 x 152 mm (L x A x P) |
| Pressione minima getto: | 1,5 bar |
| Temperatura max. dell'acqua: | 60 °C |

## Contenuto della confezione

1 miscelatore per lavello
1 kit di fissaggio (2–7)
2 tubi flessibili di collegamento (24, 25)
1 gruppo di scarico (14–23)
1 chiave a brugola 28
1 chiave dell'aeratore 26
1 manuale di istruzioni e montaggio

## Avvertenze per la sicurezza

CONSERVARE TUTTE LE INDICAZIONI DI SICUREZZA E LE ISTRUZIONI PER UNA FUTURA CONSULTAZIONE.

- **ATTENZIONE! PERICOLO DI MORTE E INCIDENTE PER NEONATI E BAMBINI!** Non lasciare mai i bambini privi di sorveglianza con il materiale di imballaggio. Il materiale di imballaggio potrebbe provocarne il soffocamento. I bambini sottovalutano spesso i pericoli. Tenere sempre i bambini lontani dal prodotto. Questo prodotto può essere utilizzato dai bambini dagli 8 anni in su, da persone con capacità fisiche, sensoriali o mentali ridotte o da persone inesperte solo se supervisionate o preventivamente istruite sull'utilizzo in sicurezza del prodotto e solo se informate dei pericoli legati al prodotto stesso. Tenere lontano il prodotto dalla portata dei bambini. La pulizia e la manutenzione eseguibili dall'utente non possono essere effettuate da bambini senza la supervisione di un adulto.
- **ATTENZIONE: PERICOLO DI FOLGORAZIONE!** La mancanza di tenuta o la fuoriuscita dell'acqua costituiscono pericolo di morte per folgorazione. Controllare accuratamente tutti i collegamenti per verificarne la tenuta e assicurarsi che tutte le condutture degli apparecchi elettrici siano installati in modo corretto e sicuro in prossimità del lavello. In caso di dubbi, consultare un esperto.

⚠ **CAUTELA! PERICOLO DI LESIONI!** Assicurarsi che tutti i componenti siano integri e montati correttamente. Un montaggio errato provoca il pericolo di lesioni. Eventuali componenti danneggiati possono compromettere la sicurezza e il funzionamento. In caso di dubbi, consultare un esperto.

⚠ **CAUTELA! DANNI DI CARATTERE IDRAULICO!** Un montaggio e un uso non corretti del prodotto possono provocare danni materiali. Affidare il montaggio a personale qualificato. I miscelatori montati in modo errato possono causare danni di carattere idraulico.

- Prima di iniziare il montaggio, chiudere l'alimentazione dell'acqua dei locali abitativi.
- Durante il montaggio assicurarsi che tutte le guarnizioni coincidano correttamente con le superfici di tenuta corrispondenti.
- Non utilizzare il prodotto con serbatoi a bassa pressione o elettrici o altri impianti di riscaldamento dell'acqua.
  **Nota:** durante il montaggio consigliamo l'inserimento di un filtro o almeno l'utilizzo di valvole ad angolo con filtro, per impedire l'accesso di corpi estranei.
- Utilizzare il prodotto solo con una temperatura ambiente superiore a 0 °C. In caso di pericolo di congelamento, chiudere l'alimentazione dell'acqua e svuotare il prodotto.
- Non utilizzare il prodotto se presenta danni o la sua funzionalità è danneggiata. Mancanza di tenuta o perdite d'acqua possono causare danni notevoli agli edifici o all'arredamento. Controllare accuratamente la tenuta di tutti i raccordi.
- Prima dell'installazione, prendere visione di tutte le condizioni sul posto: ad es. collegamenti dell'acqua presenti e valvole di chiusura dell'acqua.

⚠ **CAUTELA! PERICOLO DI USTIONE!**
Durante la regolazione dell'acqua calda, fare attenzione a non regolarla a una temperatura troppo elevata.

- Tenere presente che le guarnizioni sono componenti soggetti a usura che vanno sostituiti periodicamente.
- Non apportare modifiche al prodotto! Non sostituire autonomamente le condutture di collegamento. Non apportare autonomamente delle riparazioni, ma affidarle a uno specialista o rivolgersi al servizio di assistenza clienti per evitare di incorrere in pericoli.
- Far sostituire le parti difettose solo con ricambi originali.
- Nonostante una produzione accurata possono esserci degli spigoli vivi. Procedere quindi con cautela durante il montaggio.

## Montaggio

- **ATTENZIONE! NON INSTALLARE IN LUOGHI A RISCHIO DI GELO!**
- **CAUTELA!** Prima di iniziare il montaggio, chiudere l'alimentazione dell'acqua (vedi Fig. E).
- **CAUTELA!** Non torcere i tubi flessibili di collegamento 24 e 25 e non metterli sotto tensione.
  **Nota:** per il montaggio è necessario una chiave inglese (non inclusa nella fornitura).

## Montaggio del miscelatore

- Allentare il dado di fissaggio 7 dalla filettatura del miscelatore 4.
- Avvitare la filettatura del miscelatore 4 con il lato corto nel corpo del miscelatore 1 (vedi Fig. F).
- Avvitare a mano dal basso i due tubi flessibili di collegamento 24, 25 nei due innesti per tubo nel corpo del miscelatore 1 (vedi Fig. F).
  **Nota:** controllare che il tubo flessibile di collegamento 24 contrassegnato di blu sia avvitato nell'innesto con il contrassegno blu (destra) e il tubo flessibile di collegamento 25 contrassegnato di rosso nell'innesto con il contrassegno rosso (sinistra).
- **CAUTELA!** Avvitare i tubi flessibili di collegamento 24, 25 solo a mano.
- **CAUTELA!** Non utilizzare in nessun caso attrezzi per avvitare i tubi flessibili di collegamento 24, 25 nel miscelatore.
- **CAUTELA!** Assicurarsi che i tubi flessibili di collegamento 24, 25 siano dritti e non si incastrino.
- Collocare il corpo del miscelatore 1 con i tubi flessibili di collegamento 24, 25 montati e l'anello della base 2 premontato al centro del foro della fessura del lavello in modo tale che esso racchiuda completamente il foro della fessura (vedi Fig. G). Assicurarsi dapprima che la guarnizione dell'anello della base 3 sia collocata correttamente nel relativo dado.
- Fissare il miscelatore al lavello, avvitando a mano dal basso il dado di fissaggio 7 fino ad arrivare all'arresto della filettatura del miscelatore 4 (vedi Fig. H).

- Avvitare i tubi flessibili di collegamento 24, 25 alle valvole ad angolo del collegamento a muro (vedi Fig. I) con una chiave inglese. Assicurarsi che i due tubi di collegamento siano applicati correttamente come segue:
  - Collegare il tubo flessibile di collegamento (blu) 24 al raccordo dell'acqua fredda.
  - Collegare il tubo flessibile di collegamento (rosso) 25 al raccordo dell'acqua calda.

■ **CAUTELA!** Assicurarsi che i tubi flessibili di collegamento 24, 25 siano dritti e non si incastrino.

## Montaggio del gruppo di scarico

- Rimuovere il cappuccio di protezione 15 e il cappuccio di protezione aggiuntivo 16 dello scarico 20. Avvitare il controdado 23 e la guarnizione inferiore in silicone 22 dalla filettatura dello scarico.
- Inserire lo scarico 20 con la guarnizione superiore in silicone 21 nello scarico del lavello e avvitare dal basso la guarnizione inferiore in silicone 22 e il controdado 23 sulla filettatura (vedi Fig. I).
- Controllare il funzionamento corretto del gruppo di scarico 14: per chiudere lo scarico dell'acqua, toccare il gruppo di scarico 14 premendo il tappo 17. Per far fuoriuscire l'acqua premere di nuovo dall'alto sul tappo 17.

A montaggio correttamente eseguito, aprire l'alimentazione dell'acqua calda e fredda.

# Utilizzo

## Messa in funzione

Dopo la messa in funzione, controllare attentamente la tenuta di tutti i raccordi. Per eliminare possibili impurità, prima di essere utilizzato per la prima volta, il prodotto deve essere lavato. Procedere quindi come segue:

- Svitare l'aeratore 27 con l'ausilio della chiave dell'aeratore 26 in senso antiorario dal corpo del miscelatore 1 (vedi Fig. J).
- Aprire l'alimentazione principale dell'acqua e lasciare scorrere l'acqua per 2 minuti al fine di sciacquare via qualsiasi residuo.
- Riavvitare poi l'aeratore 27 con l'ausilio della chiave dell'aeratore 26 in senso orario al corpo del miscelatore 1.

## Controllo della leva del miscelatore

- Inclinare la leva del miscelatore 8 verso l'alto o spingerla verso il basso per regolare la forza del flusso dell'acqua.
- Inclinare la leva del miscelatore 8 in senso orario o antiorario per regolare conseguentemente la temperatura del flusso dell'acqua (vedi Fig. K):
  - Per l'acqua fredda inclinare la leva del miscelatore 8 in senso antiorario.
  - Per l'acqua calda inclinare la leva del miscelatore 8 in senso orario.

## Utilizzo della funzione Eco (risparmio idrico) (vedi Fig. L)

La cartuccia 13 di questo prodotto dispone di una funzione Eco. Muovendo la leva del miscelatore 8 verso l'alto, si avverte una leggera resistenza. La funzione Eco limita il flusso dell'acqua di circa la metà in modo tale da poter risparmiare il 50 % dell'acqua.

- Inclinare la leva del miscelatore 8 verso l'altro fino ad avvertire una lieve resistenza.
- Per aumentare il flusso, con una leggera pressione portare la leva del miscelatore 8 oltre il punto di resistenza.

# Manutenzione e pulizia

## Cura e pulizia del miscelatore

**CAUTELA! PERICOLO DI DANNEGGIAMENTO!**
Attenersi alle seguenti indicazioni per la pulizia e la manutenzione del prodotto al fine di evitare danneggiamenti:

- Per la pulizia non utilizzare in nessun caso benzina, solventi o prodotti pulenti aggressivi o spazzole di pulizia rigide e così via. Essi potrebbero danneggiare la superficie del miscelatore.
- Pulire il miscelatore con un panno umido e morbido ed eventualmente con un detergente non aggressivo.
- Per evitare eventuali depositi di calcare, dopo ogni uso asciugare il miscelatore con un panno.

## Pulizia dell'aeratore

- Per pulire l'aeratore 27, svitarlo con l'ausilio della chiave dell'aeratore 26 in senso antiorario dal corpo del miscelatore 1 (vedi Fig. J).
- Rimuovere dall'aeratore 27 i residui di calcare e riavvitarlo al corpo del miscelatore 1 con l'ausilio della chiave dell'aeratore 26.

## Sostituzione della cartuccia

Le cartucce sono componenti soggetti a usura che devono essere sostituiti a intervalli regolari indipendentemente dal contenuto di calcare e dalla contaminazione dell'acqua. La difficoltà di attivazione della leva del miscelatore 8 può essere un segno che la cartuccia 13 deve essere sostituita. Le cartucce di ricambio possono essere acquistate direttamente dall'assistenza clienti. Per sostituire la cartuccia 13 procedere nel modo seguente:

- Chiudere l'alimentazione principale dell'acqua (vedi Fig. E).
- Sollevare attentamente la copertura in plastica 9 dall'interno con un piccolo cacciavite a taglio (non incluso nella fornitura) dalla leva del miscelatore 8 (vedi Fig. M).
- Allentare la vite senza testa 10 sottostante con l'ausilio della chiave a brugola 28 in dotazione ruotandola i in senso antiorario (vedi Fig. N). Non svitare completamente la vite senza testa 10, allentarla semplicemente fino a quando è possibile togliere la leva del miscelatore 8.
- Rimuovere la leva del miscelatore 8 (vedi Fig. O).
- Svitare a mano l'anello di copertura della cartuccia 11 ruotandolo in senso antiorario (vedi Fig. P).
- Allentare l'anello di sicurezza della cartuccia 12 con la pinza per miscelatori/sifoni (non inclusa nella fornitura) in senso antiorario ed estrarre la cartuccia 13 vecchia dal corpo del miscelatore 1 (vedi Fig. Q).
- Inserire con cautela la nuova cartuccia 13 nel corpo del miscelatore 1. Assicurarsi che la guarnizione sotto la cartuccia 13 sia correttamente in sede e che i condotti siano inseriti nelle apposite aperture.
- Serrare di nuovo l'anello di sicurezza della cartuccia 12 in senso orario con una pinza per miscelatori/sifoni.
- Avvitare saldamente a mano l'anello di copertura della cartuccia 11 e reinserire la leva del miscelatore 8 sulla cartuccia 13.
- Serrare di nuovo la leva del miscelatore 8 avvitando saldamente in senso orario la vite senza testa 10 con l'ausilio della chiave a brugola 28.
- Inserire la copertura in plastica 9 nella leva del miscelatore 8.
- Riattivare l'alimentazione principale dell'acqua. **Nota:** se si serra eccessivamente l'anello di sicurezza della cartuccia 12, è possibile che sia poi difficile muovere la leva del miscelatore 8. In questo caso, riallentare un po' l'anello di sicurezza della cartuccia 12.

**Nota:** le figure servono a titolo raffigurativo; è possibile che si discostino dal prodotto. Ci si riserva il diritto di apportare modifiche di carattere tecnico.

## Smaltimento

L'imballaggio è composto da materiali ecologici che possono essere smaltiti presso i siti di raccolta locali per il riciclo.

E' possibile informarsi circa le possibilità di smaltimento del prodotto usato presso l'amministrazione comunale o cittadina.

Il prodotto, i suoi accessori e i materiali di imballaggio sono riciclabili e soggetti alla responsabilità estesa del produttore. Per un migliore trattamento dei rifiuti, smaltirli separatamente seguendo i diversi simboli della raccolta differenziata.

## Informazioni

### Potabilità dell'acqua di rubinetto

Informarsi presso gli uffici locali sulla potabilità dell'acqua della propria città/comune. In genere, per la potabilità dell'acqua di rubinetto valgono le seguenti raccomandazioni:

- Non utilizzare acqua stantia per la preparazione di cibi e bevande, in modo particolare per la nutrizione di lattanti. In caso contrario, possono insorgere problemi di salute. È possibile riconoscere l'acqua fresca dal fatto che l'acqua arriva dalla conduttura sensibilmente più fresca rispetto all'acqua stantia. Far scorrere l'acqua per un breve lasso di tempo in presenza di acqua nelle tubature che non è stata più utilizzata per più di quattro ore.
- In caso di allergia al nickel, non utilizzare acqua stantia proveniente da tubature in cromo per l'alimentazione e la cura del corpo. Tale tipologia di acqua può presentare un forte contenuto di nichel e provocare reazioni allergiche.
- Non utilizzare acqua potabile proveniente da condutture contenenti piombo per la preparazione di cibo per lattanti e/o per la preparazione di cibi durante la gravidanza. Il piombo viene rilasciato nell'acqua ed è particolarmente dannoso per la salute di donne incinte, lattanti e di bambini piccoli.

## Garanzia e Assistenza

### Garanzia

Il prodotto è stato fabbricato accuratamente secondo severe direttive di qualità ed è stato controllato meticolosamente prima della consegna. In caso di difetti di materiale o fabbricazione l'acquirente può far valere diritti legali nei confronti del venditore. La nostra garanzia sotto riportata non costituisce alcun limite ai diritti legali dell'acquirente.

Questo prodotto è garantito per 3 anni con decorrenza dalla data di acquisto. La garanzia decorre dalla data d'acquisto. Conservare lo scontrino originale in un posto sicuro perché questo documento viene richiesto come prova dell'avvenuto acquisto.

Tutti i danni o difetti presenti già al momento dell'acquisto devono essere comunicati subito dopo l'apertura della confezione.

Se entro 3 anni dalla data di acquisto di questo prodotto si rileva un difetto di materiale o di fabbricazione, noi procederemo, a nostra discrezione, alla riparazione o sostituzione gratuite del prodotto o al rimborso del prezzo di acquisto. Un eventuale intervento in garanzia non prolunga né rinnova il periodo di garanzia stesso. Ciò vale anche per le parti sostituite e riparate.

Questa garanzia decade in caso di danneggiamento oppure uso o manutenzione impropri del prodotto.

La prestazione in garanzia vale per difetti del materiale o di fabbricazione. Questa garanzia non si estende a componenti del prodotto esposti a normale logorio, che possono pertanto essere considerati come componenti soggetti a usura (esempio

capacità della batteria, calcificazione, lampade, pneumatici, filtri, spazzole...). La garanzia non si estende altresì a danni che si verificano su componenti delicati (esempio interruttori, batterie, parti realizzate in vetro, schermi, accessori vari) nonché danni derivanti dal trasporto o altri incidenti.

## Assistenza

IT

**Conmetall Meister GmbH**
Oberkamper Str. 39
42349 Wuppertal
GERMANIA
Tel.: 00 800 34 99 67 53
E-Mail: cm@comei.info

**IAN 472157_2404**

Per qualunque richiesta conservare lo scontrino e il codice dell'articolo (IAN 472157_2404) come prova d'acquisto.

## Marchio di conformità

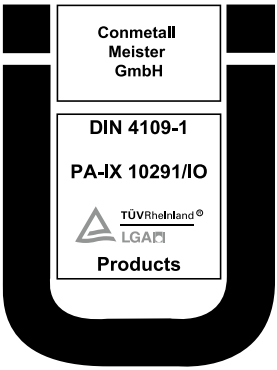

**Az alkalmazott piktogramok jelmagyarázata** ..... Oldal 88

**Bevezetés** ..... Oldal 88
Rendeltetésszerű használat ..... Oldal 88
Alkatrészleírás ..... Oldal 88
Műszaki adatok ..... Oldal 89
A csomag tartalma ..... Oldal 89

**Biztonsági tudnivalók** ..... Oldal 89

**Felszerelés** ..... Oldal 90
A csaptelep felszerelése ..... Oldal 90
A lefolyógarnitúra felszerelése ..... Oldal 90

**Kezelés** ..... Oldal 91
Üzembe helyezés ..... Oldal 91
A csaptelepkar kezelése ..... Oldal 91
Az Eco-funkció (vízmegtakarító hatás) használata ..... Oldal 91

**Karbantartás és tisztítás** ..... Oldal 91
A csaptelep ápolása és tisztítása ..... Oldal 91
A perlátor tisztítása ..... Oldal 91
A betét cseréje ..... Oldal 92

**Mentesítés** ..... Oldal 92

**Információk** ..... Oldal 92
A csapvíz fogyaszthatósága ..... Oldal 92

**Garancia és szervíz** ..... Oldal 93
Garancia ..... Oldal 93
Szerviz ..... Oldal 93
Megfelelőségi jelölés ..... Oldal 93

**Jótállási tájékoztató** ..... Oldal 94

| Az alkalmazott piktogramok jelmagyarázata | | | |
|---|---|---|---|
| | Olvassa el a szerelési és használati útmutatót! | | Élet- és balesetveszély kisgyermekek és gyermekek számára! |
| | Tartsa be a figyelmeztetéseket és a biztonsági tudnivalókat! | | Vigyázat, áramütés veszélye áll fenn! Életveszély! |
| FIGYELMEZTETÉS! | Súlyos vagy halálos sérülés veszélye áll fenn! | 21 PAP | A csomagolást és az eszközt környezetbarát módon ártalmatlanítsa! |
| | Biztonsági tudnivalók<br>Kezelési utasítások | ES AZUL<br>ES AMARILLO | A papír- és kartoncsomagolásokat dobja a kék szelektív hulladékgyűjtő konténerbe.<br>A műanyag, fém és kompozit csomagolóanyagokat dobja a sárga szelektív hulladékgyűjtő konténerbe. |

# Egykaros mosdócsaptelep

## Bevezetés

Gratulálunk új termékének vásárlásához. Kiváló minőségű terméket választott. A szerelési/használati útmutató a termék tartozéka. Kérjük, hogy a termék felszerelése előtt olvassa végig a szerelési/használati útmutatót, és vegye figyelembe az utasításokat. Ez a használati útmutató a telepítésre, beállításra és ápolásra vonatkozó fontos információkat tartalmaz. Őrizze meg a szerelési/használati útmutatót, és a termék továbbadása esetén adja át ezt is.

## Rendeltetésszerű használat

A termék víztakarékos csaptelep. A termék kizárólag a meleg és a hideg víz beömlésének szabályozására szolgál. Ez a termék bármilyen nyomásálló vizes rendszerhez, pl. központi fűtéshez, átfolyós vízmelegítőhöz, villanybojlerhez stb. használható. A termék nem használható kisnyomású vízmelegítőkhöz, mint pl. fa- vagy széntüzelésű fürdőkályhákhoz, olaj- vagy gáztüzelésű fürdőkályhákhoz, valamint nyitott elektromos fűtésű víztartályokhoz. Túlnyomás esetén sérülésveszély áll fenn. Kételyek felmerülése esetében kérjük, forduljon szerelőhöz vagy szaktanácsadóhoz. Az előzőekben leírtaktól eltérő alkalmazás, vagy a termék módosítása nem rendeltetésszerű használatnak minősül, és a termék megrongálódásához vezethet. A szakszerűtlen alkalmazás ezen túlmenően életveszélyhez vagy sérülésekhez vezethet. A termék kizárólag magánhasználatra készült, orvosi vagy közületi felhasználásra nem alkalmas. A szakszerűtlen használatból eredő károkért a gyártó nem vállal felelősséget.

## Alkatrészleírás (lásd A–D ábra)

1 csaptelep test*
2 talpgyűrű*
3 talpgyűrű tömítése*
4 csaptelep csavarmenet
5 alátétgyűrű (kék)
6 alátétgyűrű (átlátszó)
7 rögzítőanya
8 csaptelepkar*
9 műanyag borítás*
10 hernyócsavar*
11 betéttakaró gyűrű*
12 betétbiztosító gyűrű*
13 betét*
14 lefolyógarnitúra (lásd C ábra, 15–23)
15 védősapka
16 kiegészítő védősapka
17 dugó
18 tömítőgyűrű

19 zárómechanika
20 lefolyó
21 felső szilikontömítés
22 alsó szilikontömítés
23 ellenanya
24 rugalmas csatlakozótömlő (kék)
25 rugalmas csatlakozótömlő (piros)
26 perlátorkulcs
27 perlátor*
28 hatlapú csavarkulcs

*előszerelt

## Műszaki adatok

| | |
|---|---|
| Csatlakozások: | G⅜" |
| Mérete: | kb. 50 x 163 x 152 mm (Sz x Ma x Mé) |
| Minimális folyatónyomás: | 1,5 bar |
| Max. vízhőmérséklet: | 60 °C |

## A csomag tartalma

1 mosdócsaptelep
1 rögzítőkészlet (2 – 7)
2 rugalmas csatlakozótömlő (24, 25)
1 lefolyógarnitúra (14 – 23)
1 hatlapú csavarkulcs 28
1 perlátorkulcs 26
1 szerelési/használati útmutató

## Biztonsági tudnivalók

ŐRIZZEN MEG MINDEN BIZTONSÁGI TUDNIVALÓT ÉS UTASÍTÁST A JÖVŐBENI FELHASZNÁLÁS CÉLJÁBÓL.

- **⚠ FIGYELMEZTETÉS! KISGYERMEKEK ÉS GYERMEKEK SZÁMÁRA ÉLET- ÉS BALESETVESZÉLYES!** Soha ne hagyja a gyermekeket felügyelet nélkül a csomagolóanyaggal. A csomagolóanyagok miatt fulladásveszély áll fenn. A gyermekek gyakran lebecsülik a veszélyeket. Mindig tartsa távol a gyermekeket a terméktől. Ezt a terméket 8 éves kor feletti gyermekek, valamint korlátozott fizikai, érzékszervi vagy szellemi képességgel élő vagy nem megfelelő tapasztalattal és tudással rendelkező személyek csak felügyelet mellett, illetve a termék biztonságos használatára vonatkozó felvilágosítás és a lehetséges veszélyek megértése után használhatják. Gyermekeknek tilos a termékkel játszani. A tisztítást és a karbantartást felügyelet nélkül tilos gyermekeknek végezni.
- **VIGYÁZAT! ÁRAMÜTÉS VESZÉLYE!** A tömítetlenség, vagy a víz kifolyása áramütés általi életveszélyes helyzetekhez vezethet. Gondosan ellenőrizzen minden csatlakozást tömítettség szempontjából, és bizonyosodjon meg arról, hogy az elektromos készülékek valamennyi vezetéke helyesen és biztonságosan legyen felszerelve a mosdókagyló közelében. Ha nem biztos a dolgában, kérje szakember tanácsát.

⚠ **VIGYÁZAT! SÉRÜLÉSVESZÉLY!** Gondoskodjon arról, hogy minden alkatrész sértetlen és szakszerűen van felszerelve. Szakszerűtlen felszerelés esetén sérülésveszély áll fenn. A sérült alkatrészek befolyásolhatják a biztonságot és a működést. Ha nem biztos a dolgában, kérje szakember tanácsát.

⚠ **VIGYÁZAT! VÍZKÁROK!** A termék szakszerűtlen felszerelése és használata anyagi károkat okozhat. Bízza szakemberre a felszerelést. A helytelenül felszerelt csaptelepek vízkárokat okozhatnak.

- Felszerelés előtt zárja le a helyiségek vízellátását.
- A felszerelés során ügyeljen arra, hogy valamennyi tömítés megfelelően illeszkedjen a tömítőfelületekre.
- Ne használja a terméket alacsony nyomású és kisméretű elektromos tárolótartályokon vagy más vízmelegítő rendszereken.
  **Tudnivaló:** Javasoljuk, hogy felszereléskor építsen be egy szűrőt, vagy használjon legalább egy sarokszelepet szűrővel, hogy meggátolja az idegen testek behatolását.
- Csak 0 °C feletti környezeti hőmérsékleten használja a terméket. Fagyveszély esetén szüntesse meg a vízellátást, és ürítse ki a terméket.

- Ne használja a terméket, ha rongálódásokat vagy működési hibákat észlel rajta. A szivárgások és a kifolyó víz jelentős anyagi károkhoz vezethet az épületen vagy a háztartási eszközökben. Ezért gondosan ellenőrizze a csatlakozások tömítettségét.
- Felszerelés előtt ismerkedjen meg a helyszíni körülményekkel, mint például rendelkezésre álló vízcsatlakozások és elzáró berendezések.

⚠ **VIGYÁZAT! FORRÁZÁSVESZÉLY!** A melegvíz beállítása során ügyeljen arra, hogy a víz hőmérséklete ne legyen túl forró.

- Kérjük, vegye figyelembe, hogy a tömítések kopó alkatrészek, amelyeket időnként ki kell cserélni.
- Semmilyen változtatást ne végezzen a terméken! Ne cserélje ki saját maga a csatlakozó vezetékeket. Ne végezzen javítást saját maga, hanem hívjon szakembert, vagy forduljon az ügyfélszolgálathoz a veszély elkerülése érdekében.
- A meghibásodott részeket csak eredeti alkatrészekre cserélje.
- Még a gondos gyártás során is keletkezhetnek éles élek. Ezért a felszerelés alkalmával nagyon óvatosan járjon el.

## Felszerelés

- **FIGYELEM! NE TELEPÍTSE FAGYVESZÉLYES HELYRE!**
- **VIGYÁZAT!** Felszerelés előtt zárja el a vízellátást (lásd E ábra).
- **VIGYÁZAT!** Ne csavarja el, és ne feszítse meg a rugalmas csatlakozótömlőket 24 és 25.
  **Tudnivaló:** A felszereléshez szüksége lesz egy franciakulcsra (nincs a csomagban).

### A csaptelep felszerelése

- Csavarja le a rögzítőanyát 7 a csaptelep csavarmenetéről 4.
- Csavarozza a csaptelep csavarmenetét 4 a rövid oldalával a csaptelep testbe 1 (lásd F ábra).
- Csavarja be alulról kézzel a két rugalmas csatlakozótömlőt 24, 25 a csaptelep test 1 két megfelelő tömlőfelvevő nyílásába (lásd F ábra).

  **Tudnivaló:** Kérjük, vegye figyelembe, hogy a kék jelölésű rugalmas csatlakozótömlőt 24 a kék jelölésű (jobb) tömlőfelvevő nyílásba, és a piros jelölésű rugalmas csatlakozótömlőt 25 a piros jelölésű (bal) tömlőfelvevő nyílásba kell csavarni.
- **VIGYÁZAT!** Ügyeljen arra, hogy a rugalmas csatlakozótömlőket 24, 25 csak kézzel húzza meg.
- **VIGYÁZAT!** Semmilyen esetben se használjon szerszámokat a rugalmas csatlakozótömlők 24, 25 csaptelepre való rögzítéséhez.
- **VIGYÁZAT!** Ügyeljen arra, hogy egyenesen fussanak, és ne szoruljanak be a rugalmas csatlakozótömlők 24, 25.
- Helyezze a csaptelep testet 1 a felszerelt rugalmas csatlakozótömlőkkel 24, 25 és az előszerelt talpgyűrűvel 2 a mosdókagyló felvevőfuratába úgy, hogy teljesen körbezárja a felvevőfuratot (lásd G ábra). Előtte győződjön meg arról, hogy az talpgyűrű tömítése 3 helyesen illeszkedik a megfelelő horonyba.
- Rögzítse a csaptelepet a mosdókagylóra úgy, hogy alulról kézzel ütközésig a csaptelep csavarmenetére 4 csavarozza a rögzítőanyát 7 (lásd H ábra).
- Csavarozza a rugalmas csatlakozótömlőket 24, 25 egy franciakulccsal (nincs a csomagban) a fali csatlakozás sarokszelepeire (lásd I ábra). Ügyeljen arra, hogy a két csatlakozótömlőt az alábbiak szerint, helyesen szerelje fel:
  - Csatlakoztassa a rugalmas csatlakozótömlőt (kék) 24 a hidegvíz-csatlakozásra.
  - Csatlakoztassa a rugalmas csatlakozótömlőt (piros) 25 a melegvíz-csatlakozásra.
- **VIGYÁZAT!** Ügyeljen arra, hogy egyenesen fussanak, és ne szoruljanak be a rugalmas csatlakozótömlők 24, 25.

### A lefolyógarnitúra felszerelése

- Távolítsa el a védősapkát 15 és a lefolyó 20 kiegészítő védősapkáját 16. Csavarja le az ellenanyát 23 és az alsó szilikontömítést 22 a lefolyó csavarmenetéről.
- Tolja a lefolyót 20 a felső szilikontömítéssel 21 a mosdókagyló lefolyójába, és csavarozza az

alsó szilikontömítést 22 és az ellenanyát 23 alulról a csavarmenetre (lásd I ábra).
- Ellenőrizze a lefolyógarnitúra 14 szabályszerű működését: A lefolyó bezárásához működtesse a lefolyógarnitúrát 14 a dugó 17 megnyomásával. A víz leengedéséhez nyomja meg ismét felülről a dugót 17.

Sikeres felszerelés után nyissa meg ismét a meleg- és hidegvíz-ellátást.

# Kezelés

## Üzembe helyezés

Az első üzembevétel után feltétlenül gondosan ellenőrizze minden csatlakozás tömítését. Az esetleges szennyeződések eltávolítása céljából a terméket az első használat előtt át kell öblíteni. Ehhez a következőképpen járjon el:

- Csavarozza le a perlátort 27 a perlátorkulccsal 26 az óramutató járásával ellentétes irányba a csaptelep testről 1 (lásd J ábra).
- Nyissa meg a fő vízellátást, és a maradványok eltávolítására 2 percig folyassa a vizet.
- Ezt követően csavarozza a perlátort 27 a perlátorkulccsal 26 az óramutató járásával megegyező irányba a csaptelep testre 1.

## A csaptelepkar kezelése

- Billentse felfelé, ill. nyomja lefelé a csaptelepkart 8 a vízsugár erősségének szabályozására.
- Forgassa el a csaptelepkart 8 az óramutató járásával megegyező vagy ellentétes irányba, a vízsugár hőmérsékletének az alábbiak szerinti beállításához (lásd K ábra):
  - A hideg vízhez forgassa el a csaptelepkart 8 az óramutató járásával ellentétes irányba.
  - A meleg vízhez forgassa el a csaptelepkart 8 az óramutató járásával megegyező irányba.

## Az Eco-funkció (vízmegtakarító hatás) használata (lásd L ábra)

A termék betétje 13 Eco-funkcióval rendelkezik. A csaptelepkar 8 megemelésekor némi ellenállást érzékel. Az Eco-funkció körülbelül a felére korlátozza a vízáramlást, így akár 50 % vizet is megtakaríthat.

- Billentse felfelé a csaptelepkart 8 addig, amíg enyhe ellenállást érzékel.
- Az átfolyó vízmennyiség növelésére enyhe nyomással mozgassa a csaptelepkart 8 az ellenállással szemben.

# Karbantartás és tisztítás

## A csaptelep ápolása és tisztítása

**VIGYÁZAT! RONGÁLÓDÁS VESZÉLYE!** Rongálódások elkerülése érdekében vegye figyelembe a termék szakszerű tisztítására és karbantartására vonatkozó következő tudnivalókat:

- Tisztításhoz soha ne használjon benzint, oldószereket vagy agresszív tisztítószereket, ill. kemény tisztítókefét stb., ezek károsíthatják a csaptelep felületét.
- Nedves, puha kendővel, illetve adott esetben egy enyhe tisztítószerrel törölje le az csaptelepet.
- A vízkőlerakódások megelőzésére minden használat után törölje szárazra a csaptelepet egy kendővel.

## A perlátor tisztítása

- Tisztításhoz csavarozza le a perlátort 27 a perlátorkulccsal 26 a csaptelep testről 1 az óramutató járásával ellentétes irányba (lásd J ábra).
- Tisztítsa meg a perlátort 27 a vízkőmaradványoktól, és csavarozza vissza a perlátorkulccsal 26 a csaptelep testre 1.

## A betét cseréje

A betétek gyorsan kopó alkatrészek, amelyeket a víz mészkőtartalmától, ill. szennyezettségétől függően, rendszeres időközökben ki kell cserélni. Ha nehezen mozgatható a csaptelepkar 8, az annak a jele lehet, hogy ki kell cserélni a betétet 13. Pótbetétek közvetlenül az ügyfélszolgálaton keresztül kaphatók. A betét 13 kicseréléséhez az alábbiak szerint járjon el:

- Zárja el a fő vízellátást (lásd E ábra).
- Óvatosan emelje ki a műanyag borítást 9 belülről egy kis csillagcsavarhúzóval (nincs a csomagban) a csaptelepkarból 8 (lásd M ábra).
- Lazítsa meg az alatta található hernyócsavart 10 úgy, hogy a mellékelt hatlapú csavarkulcscsal 28 elforgatja az óramutató járásával ellentétes irányba (lásd N ábra). Ne csavarja ki teljesen a hernyócsavart 10, hanem csak annyira lazítsa meg, hogy könnyen le tudja venni a csaptelepkart 8.
- Vegye le a csaptelepkart 8 (lásd O ábra).
- Csavarja le a betéttakaró gyűrűt 11 kézzel, az óramutató járásával ellentétes irányba (lásd P ábra).
- Lazítsa meg a betétbiztosító gyűrűt 12 egy csaptelep-/szifonfogóval (nincs a csomagban) az óramutató járásával ellentétes irányba, és húzza ki a régi betétet 13 a csaptelep testből 1 (lásd Q ábra).
- Óvatosan helyezze be az új betétet 13 a csaptelep testbe 1. Ügyeljen a betét 13 alatti tömítés megfelelő helyzetére és arra, hogy a vezetők a kijelölt nyílásokban helyezkedjenek el.
- Húzza meg a betétbiztosító gyűrűt 12 a csaptelep-/szifonfogóval az óramutató járásával megegyező irányba.
- Húzza meg kézzel a betéttakaró gyűrűt 11 kézzel az óramutató járásával megegyező irányba, és helyezze vissza a csaptelepkart 8 a betétre 13.
- Rögzítse a csaptelepkart 8 úgy, hogy meghúzza a hernyócsavart 10 a hatlapú csavarkulccsal 28 az óramutató járásával megegyező irányba.
- Dugja a csaptelep műanyag borítást 9 a betétre 8.
- Nyissa meg ismét a fő vízellátást.

**Tudnivaló:** Ha túl erősen meghúzza a betétbiztosító gyűrűt 12, akkor előfordulhat, hogy a csaptelepkar 8 azután már csak nehezen mozgatható. Ebben az esetben kissé lazítsa meg a betétbiztosító gyűrűt 12.

**Tudnivaló:** Az ábrák a képi ábrázolásra szolgálnak, a termék eltérhet ettől. A műszaki változtatások jogát fenntartjuk.

## Mentesítés

A csomagolás környezetbarát anyagokból készült, amelyeket a helyi újrahasznosító helyeken adhat le ártalmatlanítás céljából.

A kiszolgált termék megsemmisítési lehetőségeiről lakóhelye illetékes önkormányzatánál tájékozódhat.

A termék, beleértve a tartozékokat és a csomagolóanyagokat is, újrahasznosítható, és a gyártó kiterjesztett felelőssége alá tartozik. A jobb hulladékkezelés érdekében az ábrán látható információk (szortírozási információk) alapján külön ártalmatlanítsa őket.

## Információk

### A csapvíz fogyaszthatósága

Tájékozódjon a helyi hatóságoknál a városa/községe vezetékes vízének fogyaszthatóságáról. A csapvíz fogyaszthatóságára alapvetően a következő javaslatok érvényesek:

- Ne használjon állott vizet ételek és italok, különösen csecsemőételek elkészítéséhez. Különben egészségügyi panaszok léphetnek fel. A friss víz arról ismerhető fel, hogy a vezetékben pangó víznél érezhetően hidegebben hagyja el a vezetéket. Hagyja rövid ideig folyni a vizet, amennyiben a víz négy óránál hosszabb ideig állt a vezetékben.

- Ne használjon krómozott vezetékekből származó pangó vizet étkezéshez és testápoláshoz, ha allergiás a nikkelre. Az ilyen víznek magas lehet a nikkeltartalma, és ezáltal allergiás reakciót válthat ki.
- Ne használjon ólomtartalmú vezetékből származó ivóvizet csecsemők ételeihez és/vagy a terhesség ideje alatt fogyasztandó élelmiszerek elkészítéséhez. Az ólom bekerül az ivóvízbe, és ez a csecsemők és kisgyermekek egészségére nézve különösen káros.

# Garancia és szervíz

## Garancia

A terméket gondosan, szigorú minőségi előírások betartásával gyártottuk, és a szállítás előtt gondosan ellenőriztük. Anyag- vagy gyártási hibák esetén a termék eladójával szemben törvényes jogok illetik meg. Az Ön törvényes jogait az általunk alább meghatározott garancia semmilyen módon nem korlátozza.

Erre a termékre 3 év garanciát adunk a vásárlás dátumától számítva. A garancia idő a vásárlás dátumával kezdődik. Biztonságos helyen őrizze meg az eredeti vásárlói bizonylatot, mert ez a dokumentum szükséges a vásárlás bizonyításához.

A vásárláskor fennálló károkat és hiányosságokat a termék kicsomagolása után haladéktalanul jelezze.

Ha ezen a terméken a vásárlástól számított 3 éven belül anyag- vagy gyártási hibát észlel, választásunk szerint ingyenesen megjavítjuk vagy kicseréljük a terméket. A garancia idő nem hosszabbodik meg a helyette nyújtott szavatossági igény által. Ez a kicserélt vagy javított alkatrészekre is érvényes.

A garancia megszűnik, ha a terméket megrongálták, ill. nem szakszerűen kezelték vagy végezték a karbantartást.

A garancia az anyag- és gyártási hibákra vonatkozik. Ez a garancia nem terjed ki azokra a termékalkatrészekre, amelyek normál kopásnak vannak kitéve, és ezért gyorsan kopó alkatrésznek minősülnek (pl. elemekre, akkumulátorokra, tömlőkre, tintapatronokra), illetve a törékeny alkatrészek sérülésére, pl. kapcsolókra vagy üveg alkatrészekre.

## Szerviz

HU

**Conmetall Meister GmbH**
Oberkamper Str. 39
42349 Wuppertal
NÉMETORSZÁG
Tel.: 00 800 34 99 67 53
E-mail: cm@comei.info

**IAN 472157_2404**

Kérjük, kérdések esetére készítse elő a pénztárblokkot és a cikkszámot (IAN 472157_2404) a vásárlás tényének igazolására.

## Megfelelőségi jelölés

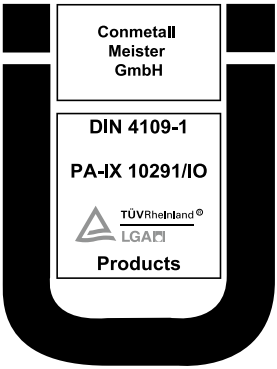

| HU | JÓTÁLLÁSI TÁJÉKOZTATÓ |
|---|---|

| | |
|---|---|
| A termék megnevezése: Egykaros mosdócsaptelep | Gyártási szám: 472157_2404 |
| A termék típusa: WU6823740-8 | |
| A gyártó cégneve, címe, e-mail címe:<br>Conmetall Meister GmbH<br>Oberkamper Str. 39<br>42349 Wuppertal<br>NÉMETORSZÁG<br>E-mail: cm@comei.info | Szerviz neve, címe, telefonszáma:<br>Conmetall Meister GmbH<br>Oberkamper Str. 39<br>42349 Wuppertal<br>NÉMETORSZÁG<br>Tel.: 00 800 34 99 67 53 |
| Az importáló/forgalmazó neve és címe:<br>Lidl Magyarország Kereskedelmi Bt., H-1037 Budapest, Rádl árok 6. | |

1. A jótállási idő a Magyarország területén, Lidl Magyarország Kereskedelmi Bt. üzletében történt vásárlás napjától számított 1 év, amely jogvesztő. A jótállási idő a fogyasztó részére történő átadással, vagy ha az üzembe helyezést a forgalmazó, vagy annak megbízottja végzi, az üzembe helyezés napjával kezdődik.

2. A jótállási igény a jótállási jeggyel és/vagy a vásárlást igazoló blokkal érvényesíthető. A jótállási jegy szabálytalan kiállítása, vagy átadásának elmaradása nem érinti a jótállási kötelezettség-vállalás érvényességét. Kérjük, hogy a vásárlás tényének és időpontjának bizonyítására őrizze meg a pénztári fizetésnél kapott jótállási jegyetés a vásárlást igazoló blokkot.

3. A vásárlástól számított három munkanapon belül érvényesített csereigény esetén a forgalmazó köteles a terméket kicserélni, feltéve ha a hiba a rendeltetésszerű használatot akadályozza. A jótállási jogokat a termék tulajdonosaként a fogyasztó érvényesítheti az áruházakban, valamint a jótállási tájékoztatóban feltüntetett szervizekben. (A magyar Polgári Törvénykönyv alapján fogyasztónak minősül a szakmája, önálló foglalkozása vagy üzleti tevékenysége körén kívül eljáró természetes személy.)

   A jótállás ideje alatt a fogyasztó hibás teljesítés esetén kérheti a termék kijavítását, kicserélését, vagy ha a termék nem javítható vagy cserélhető, vagy az a forgalmazónak aránytalan többletköltséggel járna, illetve a fogyasztó kijavításhoz, kicseréléshez fűződő érdeke alapos ok miatt megszűnt, árleszállítást kérhet, vagy elállhat a szerződéstől és visszakérheti a vételárat. A kijavítás során a termékbe csak új alkatrész kerülhet beépítésre.

4. A fogyasztó a hiba felfedezésé után a lehető legrövidebb időn belül köteles a hibát bejelenteni és a terméket a jótállási jogok érvényesítése céljából átadni. A hiba fel-fedezésétől számított két hónapon belül bejelentett jótállási igényt időben közöltnek kell tekinteni. A közlés elmaradásából eredő kárért a fogyasztó felelős. A jótállási igény érvényesíthetőségének határideje a termék, vagy fődarabjának kicserélése esetén a csere napján újraindul.

5. A rögzített bekötésű, illetve a 10 kg-nál súlyosabb, vagy tömegközlekedési eszközön nem szállítható terméket az üzemeltetés helyén kell megjavítani. Abban az esetben, ha a javítás a helyszínen nem végezhető el, a termék ki- és visszaszereléséről, valamint szállításáról a forgalmazónak kell gondoskodnia.

6. A jótállás nem áll fenn, ha a hiba a nem rendeltetésszerű használatból, átalakítás-ból, helytelen tárolás-ból, vagy a használati utasítástól eltérő kezelésből, vagy bármely a vásárlást követő behatásból fakad, vagy elemi kár okozta, és azt a for-galmazó, vagy a szerviz bizonyítja. A jótállás nem vonatkozik a mozgó kopó alkat-részek (világítótestek, gumiabroncsok stb.) rendeltetésszerű elhasználódására. A szerviz és a forgalmazó a kijavítás során nem felel a terméken a fogyasztó vagy harmadik személyek által tárolt adatokért vagy beállításokért.

7. Fogyasztói jogvita esetén a fogyasztó a megyei (fővárosi) kereskedelmi és iparkamarák mellett működő békéltető testület eljárását is kezdeményezheti.

   A jótállás a fogyasztó törvényből eredő szavatossági jogait és azok érvényesíthetőségét nem érinti.

Kijavítást ellenőrző szelvény:

| | |
|---|---|
| A jótállási igény bejelentésének időpontja: | A hiba oka: |
| Javításra átvétel időpontja: | A hiba javításának módja: |
| A fogyasztó részére történő visszaadás időpontja: | |
| A szerviz bélyegzője, kelt és aláírás: | |

Kicserélést ellenőrző szelvény:

| |
|---|
| A jótállási igény bejelentésének időpontja: |
| Kicserélés időpontja: |
| A cserélő bolt bélyegzője, kelt és aláírás: |

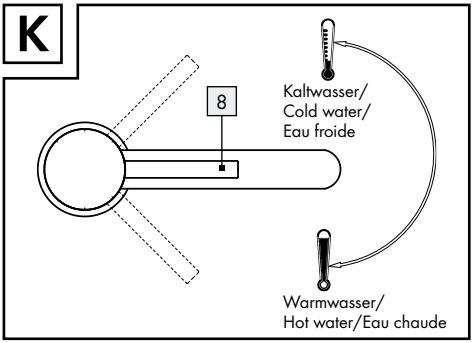
K
8
Kaltwasser/
Cold water/
Eau froide
Warmwasser/
Hot water/Eau chaude

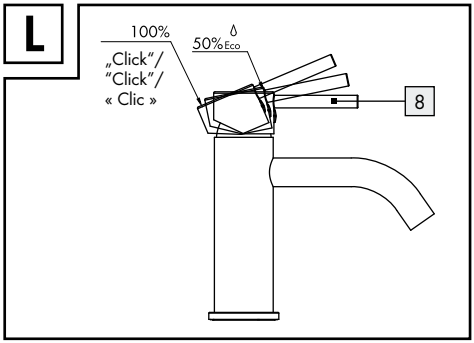
L
100%
50%Eco
„Click"/
"Click"/
« Clic »
8

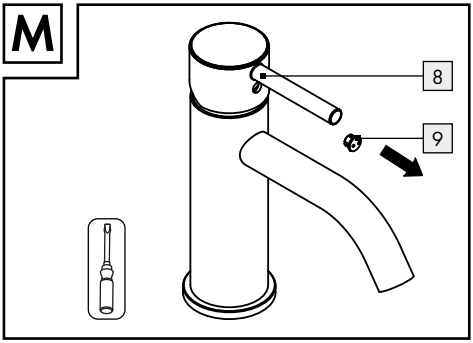
M
8
9

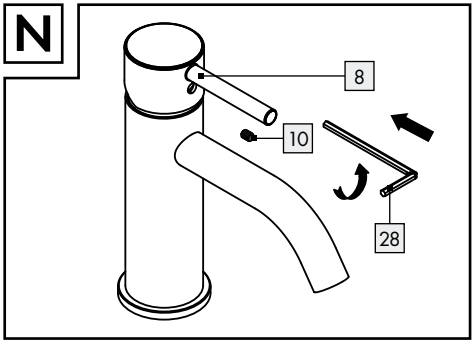
N
8
10
28

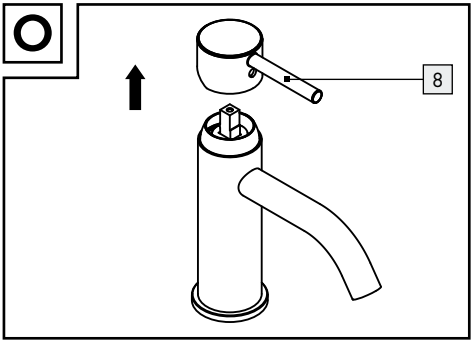
O
8

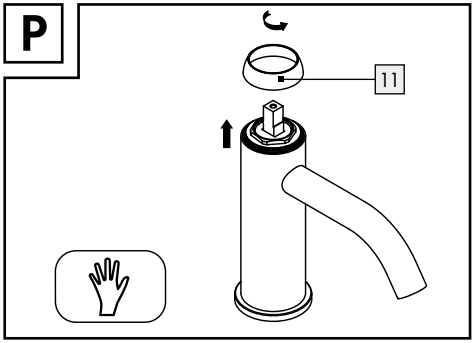
P
11

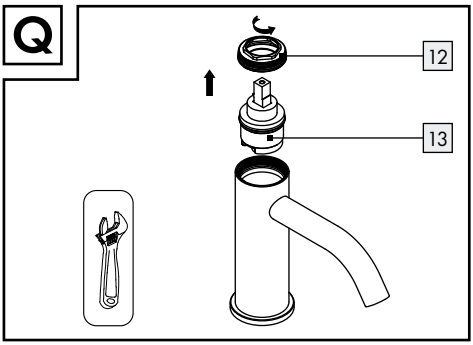
Q
12
13

**Conmetall Meister GmbH**
Oberkamper Str. 39
42349 Wuppertal
DEUTSCHLAND
cm@comei.info
Art.-No. WU6823740-8

Stand der Informationen · Last Information Update
Version des informations · Stand van de informatie
Stan informacji · Stav informací · Stav informácií
Estado de las informaciones · Tilstand af information
Versione delle informazioni · Információk állása:
08/2024 · Ident.-No.: WU6823740-8082024-8

IAN 472157_2404