CRIVIT

PDF ONLINE
www.lidl-service.com

LED LIGHT SET

(PL)
KOMPLET LAMPEK ROWEROWYCH LED
Wskazówki dotyczące obsługi i bezpieczeństwa

(LT)
LED BICYCLE LIGHT SET
Operating and safety instructions

(GB)
LED BICYCLE LIGHT SET
Operating and safety instructions

(DE)
LED-BELEUCHTUNGSSET
Bedienungs- und Sicherheitshinweise

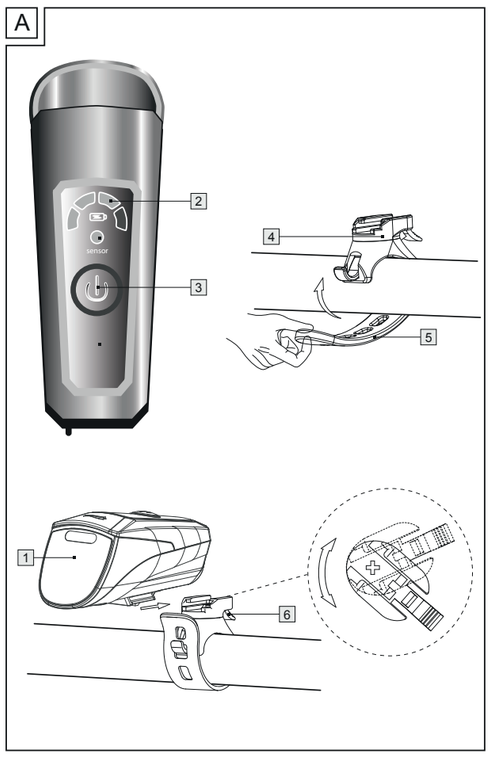

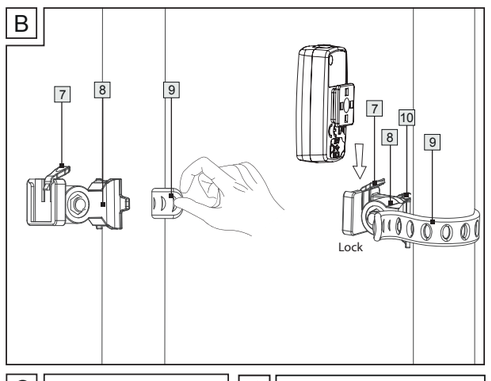

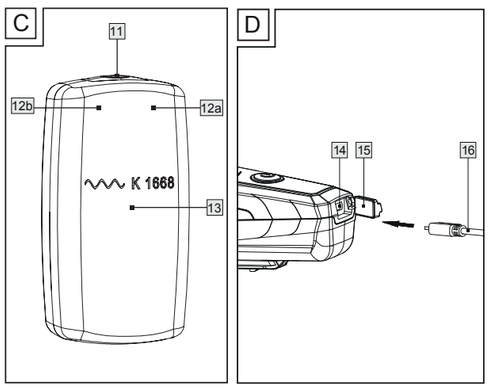

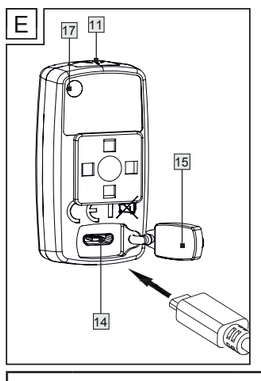

Legenda zastosowanych piktogramów			
	Należy przeczytać instrukcję!		USB – Universal Serial Bus – złącze do podłączania np. do komputera (tylko ładowanie)
	Niebezpieczeństwo utraty życia lub odniesienia obrażeń przez dzieci!	K XXXXX	Niemiecki znak kontroli Federalnego Urzędu ds. Ruchu Drogowego (K z poniższym numerem dopuszczenia)
	Przestrzegać wskazówek ostrzegawczych i bezpieczeństwa!		Produkty i opakowania należy zutylizować w sposób przyjazny dla środowiska
	Ostrożnie! iebezpieczeństwo wybuchu!	21 PAP	Symbol materiałów do recyklingu dla tektury
	Urządzeń elektrycznych i elektronicznych nie wolno wyrzucać do odpadów domowych.	CE	Produkt odpowiada specyficznym dla produktu obowiązującym dyrektywom europejskim

	Baterie i akumulatory nie wolno wyrzucać do odpadów domowych.	DC	Prąd stały/napięcie stałe
	System kontrolny akumulatora reflektora	IPX4 IP44	Ochrona przed pryskającą wodą, ochrona przed ciałami obcymi
	Opakowanie z odpowiedzialnych źródeł		Wskazówki bezpieczeństwa Instrukcja postępowania
	Przełącznik do włączania/wyłączania		Nie patrz na aktywne źródło światła!

Wskazówki bezpieczeństwa

- ⚠ **NIEBEZPIECZEŃSTWO UTRATY ŻYCIA I ODNIESIENIA OBRAŻEŃ W WYPADKU PRZEZ DZIECI!** Nigdy nie należy pozostawiać dzieci bez nadzoru z materiałem opakowaniowym, ponieważ istnieje ryzyko uduszenia się wskutek połknięcia elementów opakowania. Dzieci często nie dostrzegają niebezpieczeństwa.
- Produkt należy trzymać poza zasięgiem dzieci. Produkt nie jest zabawką!
- Niniejszy produkt może być używany przez dzieci od lat 8 oraz przez osoby z obniżonymi zdolnościami fizycznymi, sensorycznymi lub mentalnymi lub brakiem doświadczenia i/lub wiedzy, jeśli pozostają pod nadzorem lub zostały pouczone w kwestii bezpiecznego użycia produktu i rozumieją wynikające z niego zagrożenia. Dzieci nie mogą bawić się produktem. Czyszczenie i konserwacja nie mogą być wykonywane przez dzieci bez nadzoru. Należy pamiętać, że uszkodzenia spowodowane niewłaściwym posługiwaniem się urządzeniem, nieprzestrzeganiem in strukcji obsługi lub ingerencją w urządzenie osób nieuprawnionych nie podlegają gwarancji.
- Po przewróceniu się lub upadku sprawdzić produkt pod kątem widocznych uszkodzeń (np. rysy lub pęknięcia w obudowie produktu). Nie należy uruchamiać uszkodzonego produktu. W takim przypadku może już nie istnieć ochrona IP. Do produktu może wniknąć woda, uszkodzić elektronikę i prowadzić do zwarcia. Należy zwrócić się do punktu serwisowego lub elektryka.
- Natychmiast wyłączyć produkt, jeśli stwierdzi się nadmierne wytwarzanie ciepła. Nie używać już produktu! Nadmierne wytwarzanie ciepła może prowadzić do powstania pożaru. Sprawdzić produkt pod kątem widocznych oznak wady. Przechować produkt bezpiecznie, z dala od łatwopalnych materiałów, dopóki nie zostanie sprawdzony przez specjalistę.
- Jeśli produkt jest wadliwy lub uszkodzony (np. nieprawidłowe działanie, widoczne uszko zenia, nietypowe wydzielanie ciepła), nie wolno go dalej używać. Należy skontaktować się z centrum serwisowym lub wykwalifikowanym elektrykiem lub zutylizować produkt w sposób przyjazny dla środowiska.
- W żadnym wypadku nie rozbierać produktu na części. Nieprawidłowo wykonane naprawy mogą być przyczyną poważnych zagrożeń dla użytkownika. Wykonywanie napraw należy zlecać wyłącznie specjalistom. Wymiana diod LED oraz akumulatorów nie jest możliwa.

⚠ **ZAGROŻENIE ŻYCIA I NIEBEZPIECZEŃSTWO WYPADKU!** W przypadku użycia niewłaściwej ładowarki reflektory 1 i tylne światło 13 mogą zostać uszkodzone, przegrzać się lub nawet wybuchnąć. W takim przypadku gwarancja wygasa.
⚠ Ochrona IP44 jest gwarantowana tylko wtedy, gdy gniazdo ładowania USB-C 14 jest całkowicie zamknięte za pomocą gumowej osłony 15.
⚠ Nie wpatrywać się w światło reflektora. Może uszkodzić oczy.

Wskazówki bezpieczeństwa dotyczące akumulatorów

- **OSTROŻNIE! NIEBEZPIECZEŃSTWO EKSPLOZJI!** Akumulatory przechowywać poza zasięgiem dzieci, nie wrzucać akumulatorów do ognia, nie zwierać ich ani nie rozbierać.
- W przypadku nieprzestrzegania wskazówek akumulatory mogą zostać rozładowane poza ich napięcie końcowe. Istnieje wówczas niebezpieczeństwo wycieku.
- Natychmiast wyłączyć produkt, jeśli zauważy się jakiekolwiek oznaki wadliwego akumulatora, np. znaczne przegrzanie, dym, nietypowe zapachy lub wycieki płynów.
- Nigdy nie kontynuować korzystania z produktu, jeśli akumulator jest uszkodzony.
- Przechować produkt bezpiecznie, z dala od łatwopalnych materiałów.
- Nie próbować samodzielnie wyjmować akumulatora z produktu. Należy skontaktować się z centrum serwisowym lub wykwalifikowanym elektrykiem lub zutylizować produkt w sposób przyjazny dla środowiska.
- W przypadku wylania kwasu z akumulatorów należy unikać kontaktu ze skórą, oczami i śluzówką. W razie kontaktu z kwasem akumulatorowym należy natychmiast wypłukać dotknięte miejsce dużą ilością czystej wody i niezwłocznie udać się do lekarza.
- Produkt posiada wbudowany akumulator, który nie może być wymieniony przez użytkownika. Przy utylizacji należy zwrócić uwagę na to, że produkt zawiera akumulator.

Wskazówka: Jeśli zaświeci się czerwona dioda LED systemu kontrolnego akumulatora 2 im Scheinwerfer 1 w reflektorze 12a lub niebieska dioda LED systemu kontrolnego akumulatora 13 w tylnym świetle , należy niezwłocznie znów naładować akumulatory.

(PL) KOMPLET LAMPEK ROWEROWYCH LED

1. Instrukcja

Gratulujemy zakupu nowego produktu. Zdecydowali się Państwo na zakup produktu najwyższej jakości. Instrukcja obsługi stanowi część składową niniejszego produktu. Zawiera ważne wskazówki dotyczące bezpieczeństwa, montażu oraz utylizacji. Przed użyciem produktu należy zapoznać się ze wszystkimi wskazówkami dotyczącymi obsługi i zasadami bezpieczeństwa. Produktu używać wyłącznie zgodnie z jego poniżej opisanym przeznaczeniem. Przekazując produkt innej osobie należy również przekazać wszystkie dokumenty.

1.1 Zastosowanie zgodne z przeznaczeniem

Produkt przeznaczony jest do oświetlania jezdni podczas jazdy na rowerze. Zestaw lamp rowerowych LED dopuszczony jest dla wszystkich rowerów jako wyłączne oświetlenie. Stożek świetlny nie może być zasłaniany przez inne części rowerowe lub bagaże. Produkt jest przeznaczony do używania na zewnątrz. Użycie inne niż wyżej opisane lub dokonywanie zmian produktu nie jest dozwolone i może prowadzić do obrażeń ciała i uszkodzenia produktu. Producent nie ponosi odpowiedzialności za szkody powstałe wskutek niewłaściwego użycia produktu. Produkt nie jest przeznaczony do użytku komercyjnego.

1.2 Opis części

1 Reflektor
2 System sterowania akumulatorem reflektora
3 Przełącznik włączania/wyłączania reflektora
4 Uchwyt reflektora
5 Gumowa zakładka uchwytu reflektora
6 Blokada reflektora
7 Blokada tylnego światła
8 Uchwyt tylnego światła
9 Gumowa zakładka uchwytu tylnego światła
10 Śruba gwiazdkowa uchwytu tylnego światła
11 Przełącznik włączania/wyłączania tylnego światła
12a System sterowania akumulatorem tylnego światła
12b Wskaźnik trybu dziennego
13 Tylne światło
14 Port ładowania USB-C (Reflektor i światło tylne)
15 Gumowa osłona
16 Kabel ładowania USB-C
17 Czujnik jasności

1.3 Zawartość

1 reflektor
1 tylne światło
1 gumowa nakładka uchwytu tylnego światła
1 uchwyt reflektora
1 kabel do ładowania USB-C
1 instrukcja montażu i obsługi

1.4 Dane techniczne

Reflektor (samo przyciemniający)
Nazwa typu: LI-4C/XC-266T-70A
Moc znamionowa: 2 W
Rodzaj ochrony: IP44
Akumulator litowo-jonowy: 1800 mAh, 3,7 V
Wejście: 5 V DC maks. 1 A

Tylne światło
Nazwa typu: LR-3C/XC-316SP-A
Moc znamionowa: 0,2 W
Rodzaj ochrony: IP44
Akumulator litowo-jonowy: 300 mAh, 3,7 V
Wejście: 5 V DC maks. 1 A

Wskazówka: wymiana diod LED i akumulatorów jest niemożliwa.
Wskazówka: po zakończeniu żywotności diody LED, produkt należy zutylizować zgodnie z rozdziałem 5.

OSTROŻNIE!
Nie należy wpatrywać się w aktywne źródło światła. Może być szkodliwe dla oczu.

2. Montaż

2.1 Montaż reflektora (patrz rys. A)

- Umieścić uchwyt 4 w wybranym miejscu na kierownicy.
- Przymocować uchwyt 4 do kierownicy przy pomocy gumowej nakładki 5 . Uważać przy tym na to, aby przed reflektorem 1 nie znajdowały się żadne przedmioty.
- Zapiąć gumową nakładkę 5 . Nie używać do tego narzędzi, aby uniknąć uszkodzeń.
- Aby ustawić optymalny kąt do kierunku jazdy, przekręcić reflektor 1 do poprawnej pozycji (patrz rys. A).
- Wsunąć reflektor 1 w uchwyt 4 , aż słyszalnie zaskoczy.
  Aby go zdjąć, nacisnąć blokadę reflektora 6 i wysunąć reflektor 1 z uchwytu 4 do przodu.

UWAGA! Należy regularnie sprawdzać ustawienie reflektora. Stożek świetlny musi wskazywać prosto w stronę jazdy i nie może być za wysoko ustawiony, aby nie oślepiać aut jadących z naprzeciwka.

2.2 Montaż tylnego światła (patrz rys. B)

- Przymocuj uchwyt 8 do sztycy siodełka lub tylnego widelca za pomocą gumowej zakładki 9 Upewnij się, że przed tylnym światłem 13 nie ma żadnych przedmiotów w kierunku wiązki.
- Zaczep gumową zakładkę 9 na miejscu, naciągając jednocześnie. Nie używaj żadnych narzędzi, aby uniknąć uszkodzeń.
- Poluzuj śrubę gwiazdkową 10 na uchwycie 8 i ustaw kąt na żądaną pozycję.
- Następnie dokręć ręcznie śrubę gwiazdkową 10 Nie używaj żadnych narzędzi, aby uniknąć uszkodzeń.
- Przesuń tylne światło 13 na uchwyt 8 , aż usłyszysz kliknięcie. Upewnij się, że tylne światło 13 jest zainstalowane tak, jak pokazano na rys. B. Aby zwolnić tylne światło 13, naciśnij blokadę tylnego światła 7 i zdejmij tylne światło 13 .

3. Obsługa

3.1 Włączanie/wyłączanie

Reflektor 1 posiada trzy moce świecenia.

Przełącznik wł./wył. 3	
nacisnąć pierwszy raz (przytrzymać wciśnięty przez ok. 1 sek.)	Tryb power (70 Lux) do jazdy w nieoświetlonym otoczeniu Czas świecenia (do momentu reakcji systemu kontroli akumulatora): 2 - 2,5 h Czas świecenia (do zgaśnięcia przedniego światła): 3 h
drugie naciśnięcie	Tryb standard (30 Lux) do jazdy w oświetlonym otoczeniu Czas świecenia (do momentu reakcji systemu kontroli akumulatora): 4 h Czas świecenia (do zgaśnięcia przedniego światła): 5 h
trzecie naciśnięcie	Tryb eco (15 Lux) do jazd w dobrze oświetlonym otoczeniu Czas świecenia (do momentu reakcji systemu kontroli akumulatora): 8,5 h Czas świecenia (do zgaśnięcia przedniego światła): 9,5 h
czwarte naciśnięcie	Powrót do trybu zasilania (70 luksów) do jazdy w słabo oświetlonych obszarach Czas świecenia (do momentu reakcji układu sterowania akumulatorem): 2 - 2,5 godziny Czas świecenia (do momentu zgaśnięcia przedniego światła): 3 godziny

- Wyłączyć reflektor poprzez przytrzymanie wciśniętego przycisku 3 przez ok. 1 sekundę.

Stan naładowania akumulatora:	Działanie systemu kontrolnego akumulatora
100 %–75 %	Świecą się 4 zielone diody LED
75 %–50 %	Świecą się 3 zielone diody LED
50 %–25 %	Świecą się 2 zielone diody LED
25 %–10 %	Świeci się 1 zielona dioda LED
10 %–0 %	Miga 1 czerwona dioda LED

Po zapaleniu się systemu kontrolnego akumulatora 2 reflektora świeci się on jeszcze przez co najmniej 30 minut.

3.2 Światło tylne ze wskaźnikiem hamowania i funkcją wskaźnika hamowania awaryjnego (patrz rys. C)

Trzy czerwone diody LED świecą przez około 3 sekundy podczas hamowania.
Trzy czerwone diody LED migają przez około 3 sekundy podczas hamowania awaryjnego.

Włącznik/wyłącznik 11	
naciśnij raz	**Tryb dzienny** Wskaźnik trybu dziennego 12b miga na zielono (przez co najmniej 60 sekund). Światło tylnet 13 jest wyłączone. Czujnik jasności 17 ijest aktywny i włącza światło tylne 13 w ciemnym otoczeniu. Funkcja wskaźnika hamulca i wskaźnika hamulca awaryjnego jest aktywna.
naciśnij dwa razy	**Tryb nocny** Światło tylne 13 jest włączone. Czujnik jasności 17 nie jest aktywny. Funkcja wskaźnika hamowania i wskaźnika hamowania awaryjnego jest aktywna.

Po zapaleniu się układu sterowania akumulatorem 12a światła tylnego 13 pozostanie ono zapalone przez co najmniej 30 minut.

3.3 Ładowanie reflektora/światła tylnego (patrz rys. C + D)

- Zdejmij gumową osłonę 15 z portu ładowania USB-C 14 i podłącz kabel ładujący USB-C 16 do portu ładowania USB-C 14.
- Następnie podłącz wtyczkę USB-C kabla ładującego USB-C 16 do komputera/laptopa/ładowarki z portem USB o znamionowym napięciu 5 V DC maks. 1 A. Używanie ładowarek o innych specyfikacjach może uszkodzić baterie, a tym samym reflektor i światło tylne. W takim przypadku gwarancja zostanie unieważniona.
- Reflektor 1 i światło tylne 13 są wyposażone w układ sterowania akumulatorem. Układ sterowania akumulatorem 2 reflektora miga na czerwono, gdy baterie są rozładowane i wymagają naładowania. Układ sterowania akumulatorem 12a światła tylnego 13 świeci na niebiesko, gdy baterie są rozładowane i wymagają naładowania. Podczas ładowania światła tylnego układ sterowania akumulatorem świeci na pomarańczowo. Podczas ładowania reflektora układ sterowania akumulatorem miga na zielono. Gdy baterie będą gotowe do ponownego użycia, wszystkie cztery diody LED ładowania w systemie sterowania akumulatorem reflektora będą świecić światłem ciągłym, a system sterowania akumulatorem tylnego światła zgaśnie. Reflektor 1 i tylne światło 13 mogą być ponownie używane.
- Aby zachować pełną wydajność zintegrowanych baterii, należy ładować akumulator reflektora przez nie mniej niż 6 godzin za pierwszym razem (akumulator tylnego światła: nie mniej niż 5 godzin). Nie należy przerywać ładowania wcześniej, nawet jeśli dioda LED już zgasła. Następnie zaleca się czas ładowania reflektora wynoszący około 3,5 godziny (zalecany czas ładowania tylnego światła: 3 godziny).

Uwaga: Reflektor 1 i tylne światło 13 nie mogą być używane podczas ładowania.

4. Czyszczenie i pielęgnacja

- Przed czyszczeniem wyłączyć produkt.
  Reflektora i tylnego światłą nigdy nie zanurzać w wodzie. Nie stosować do czyszczenia środków do szorowania lub żrących substancji. W ten sposób mogą poswatać uszkodzenia.
- Do czyszczenia i pielęgnacji używać wyłącznie suchej i niestrzępiącej się szmatki.
- W przypadku silniejszego zabrudzenia należy użyć lekko zwilżonej szmatki.

5. Disposal

Przy segregowaniu odpadów prosimy zwrócić uwagę na oznakowanie materiałów opakowaniowych, oznaczone są one skrótami (a) i numerami (b) o następującym znaczeniu: 1–7: Tworzywa sztuczne/20–22: Papier i tektura/80–98: Materiały kompozytowe

Opakowanie wykonane jest z materiałów przyjaznych dla środowiska, które można przekazać do utylizacji w lokalnym punkcie przetwarzania surowców wtórnych.

Z uwagi na ochronę środowiska nie wyrzucać urządzenia po zakończeniu eksploatacji do odpadów domowych, lecz prawidłowo zutylizować. Informacji o punktach zbiorczych i ich godzinach otwarcia udziela odpowiedni urząd.

uszkodzone lub zużyte baterie/akumulatory muszą zostać poddane recyklingowi. Baterie/akumulatory i produkt należy zwrócić do dostępnych punktów zbiórki.

Nieprawidłowa utylizacja akumulatorów
może spowodować szkody dla środowiska!

Akumulatorów nie wolno wyrzucać razem z odpadami domowymi. Mogą zawierać toksyczne metale ciężkie i podlegają przepisom dotyczącym odpadów niebezpiecznych. Symbole chemiczne metali ciężkich to: Cd = kadm, Hg = rtęć, Pb = ołów. Dlatego zużyte akumulatory należy wyrzucać do lokalnego punktu zbiórki.

Nieprawidłowa utylizacja akumulatorów niszczy cenne zasoby, a substancje niebezpieczne w akumulatorach mogą stanowić poważne zagrożenie dla zdrowia ludzi i środowiska. Oddzielne zbieranie/utylizacja akumulatorów zapobiega zagrożeniom dla zdrowia ludzi i środowiska, a cenne zasoby są odzyskiwane poprzez recykling.

Wbudowanego akumulatora nie można wyjąć w celu utylizacji. Należy zwrócić cały produkt z całkowicie rozładowanym akumulatorem do punktu zbiórki zużytej elektroniki.

6. Gwarancja

Drogi klient, kupiony produkt ma 3 -letnią gwarancję od daty zakupu. Jeśli ten produkt ma wady, kupujący może dochodzić praw wobec sprzedawcy. Te prawa prawne nie są ograniczone przez naszą gwarancję poniżej.

6.1 Warunki gwarancji
Gwarancja zaczyna się od daty zakupu. Ostrożnie zachowaj oryginalny paragon. Ten dokument będzie służył jako dowód zakupu. Jeśli w ciągu trzech lat od daty zakupu tego produktu brakuje materiału lub produkcji, produkt zostanie naprawiony lub wymieniony bezpłatnie, według naszego uznania. Odwołanie gwarancyjne zakłada, że wadliwy produkt i potwierdzenie zakupu (odbiór) są przedstawione w ciągu trzech lat, w towarzystwie krótkiego opisu wady i momentu, w którym się pojawił. Jeśli wada jest objęta naszą gwarancją, odroczymy ten sam naprawiony produkt lub nowy produkt. Wraz z naprawą lub wymianą produktu rozpoczyna się nowy okres gwarancji. Okres gwarancji nie jest przedłużony przez interwencję gwarancyjną. Dotyczy to również wymiany i naprawionych komponentów. Uszkodzenia lub wady, które były już obecne w momencie zakupu, muszą zostać zgłoszone natychmiast po wydobyciu produktu z pakietu. Wszelkie elementy sterujące i naprawy z wygasłą gwarancją są opłacane.

6.2 Rozszerzenie gwarancji
Produkt został starannie zmontowany z udziałem poważnych dyrektyw jakości i dokładnie kontrolowany przed dystrybucją. Gwarancja jest ważna dla wad materiałów i produkcji. Ta gwarancja nie ma zastosowania do części produktu podlegającego normalnemu zużyciu, a zatem jest uznawane za uzasadnione ani uszkodzenia kruchych części, takich jak np. Przełącz, baterie lub szklane części. Ta gwarancja rozpada się w przypadku uszkodzenia, użycia lub niewłaściwej konserwacji produktu. W celu prawidłowego użycia produktu szanuj wszystkie wskazania zawarte w instrukcjach do użytku. Absolutnie unikaj miejsc użytkowania i wyraźnie nie zalecane działania w instrukcjach użytkowania, a nawet zgłaszane jako niebezpieczne. Produkt jest przeznaczony wyłącznie do użytku prywatnego, a nie do komercyjnego. W przypadku niepoprawnego i niewłaściwego użycia, do wykonywania siły i interwencji w produkcie nie wykonanym przez naszych upoważnionych partnerów odpowiedzialnych za pomoc, prawo do zagwarantowania uchyleń. Aby zapewnić szybką wypłatę Twojego żądania, postępuj zgodnie z poniższymi instrukcjami: Aby uzyskać dowolne żądanie, zachowaj pokwitowanie i kod artykułu jako dowód zakupu. Kod artykułu znajduje się na płycie lub na stronie tytułowej tych instrukcji. Jeśli zauważysz wady działające lub inne braki, najpierw skontaktuj się z centrum pomocy poniżej, telefonicznie lub e-mailem.

Możesz wysłać wadliwy produkt za darmo na adres wskazanego centrum pomocy, wraz z odbiorem zakupu (paragon), opisem wady i wskazaniem, kiedy wystąpiła wada. Przed wysyłką skontaktuj się z centrum serwisowym! Na www.lidl-service.com jest to dostępne i wiele innych instrukcji, filmów o produktach i oprogramowaniu
Do pobrania. Usługa na podstawie gwarancji jest ważna dla wad materiału lub produkcji. Niniejsza gwarancja nie obejmuje komponentów produktu narażonego na normalne zużycie, które można zatem uznać za komponenty podlegające zużyciu (przykładowa pojemność baterii, zwapnienie, lampy, opony, filtry, szczotki ...). Gwarancja nie obejmuje również uszkodzeń, które występują na delikatnych komponentach (przykładowe przełączniki, akumulatory, części wykonane ze szkła, ekranów, różnych akcesoriów), a także uszkodzenia pochodzące z transportu lub innych wypadków.

7. Adres serwisue

KLB Trade GmbH
Dennewitzstraße 5
D-10785 Berlin
NIEMCY
Tel.: 030-81451675
E-Mail: service@klb-service.eu
www.klb-service.eu

IAN500586_2510

Informacje z dnia: 12/2025
Nr ident.: 14348122025-PL

Naudotų piktogramų legenda			
	Perskaitykite instrukcijas!		USB – universali nuoseklioji magistralė – sąsaja, kurią galite naudoti čia. kompiuteris (tik įkraunamas)
	Pavojus gyvybei ir nelaimingų atsitikimų rizika kūdikiams ir vaikams!	K XXXXX	Vokietijos Federalinės motorinių transporto agentūros kokybės ženklas (K su toliau nurodytu registracijos numeriu)
	Laikykitės įspėjimų ir saugos nurodymų!		PVokietijos federalinės motorinių transporto agentūros kokybės ženklas (K su šiuo registracijos numeriu)
	Įspėjimas! Sprogimo pavojus!	21 PAP	Pakuotėje esantys produktai yra teksto viduryje. Jums skirtas perdirbimo kodas kartono pakuotė
	E lektrinių ir elektroninių prietaisų negalima išmesti kartu su buitinėmis atliekomis.	CE	Produktai atitinka Europoje nurodytų produktų reikalavimus richtlijnen
	Batterier och uppladdningsbara batterier ska inte slängas med hushållsavfallet.	DC	Maitinimo šaltinis
	Priekinių žibintų akumuliatorių stebėjimo sistema	IPX4 IP44	Apsaugotas nuo vandens purslų, nuo pašalinių objektų
	Pakuotė iš atsakingų šaltinių		Saugos instrukcijos Instrukcijos
	Įjungimo / išjungimo mygtukas		Nežiūrėkite į aktyvų šviesos šaltinį!

Saugos pastabos

- ⚠ **PAVOJUS GYVYBEI IR NELAIMINGŲ ATSITIKIMŲ KŪDIKIAMS IR VAIKAMS!** Niekada nepalikite vaikų be priežiūros su pakuotės medžiaga dėl uždusimo pavojaus, kylančio prarijus jos dalis. Vaikai dažnai nejvertina pavojų.
- Visada laikykite gaminį vaikams nepasiekiamoje vietoje. Šis gaminys nėra žaislas!
- Šį gaminį gali naudoti vaikai nuo 8 metų, taip pat asmenys, turintys ribotus fizinius, jutiminius ar protinius gebėjimus arba asmenys, neturintys patirties ir žinių, kai jie yra prižiūrimi arba instruktuojami apie saugų gaminio naudojimą ir supranta su tuo susijusią riziką. Neleiskite vaikams žaisti su gaminiu. Vaikai negali valyti ir atlikti naudotojo priežiūros be priežiūros. Atkreipkite dėmesį, kad žala, atsiradusi dėl netinkamo naudojimo, naudojimo instrukcijų nesilaikymo ar neįgaliųjų asmenų įsikišimo į įrenginį, neįtraukiama į garantiją.
- APo avarijos arba jei gaminys nukrenta, patikrinkite, ar nėra matomų pažeidimų (pvz., įtrūkimų ar defektų gaminio korpuse). Niekada nenaudokite pažeisto gaminio. Tokiais atvejais IP apsauga gali nebebūti užtikrinta. Vanduo gali prasiskverbti į gaminį, sugadinti elektroniką ir sukelti trumpąjį įjungimą. Susisiekite su techninės priežiūros centru arba elektriku.
- Jei gaminys yra sugedęs arba pažeistas (pvz., neveikia tinkamai, matomi pažeidimai, netikėtas įkaitimas), jo naudoti negalima. Susisiekite su techninės priežiūros centru, elektriku arba utilizuokite gaminį aplinkai nekenksmingu būdu.
- Niekada neišardykite gaminio. Netinkamas remontas gali sukelti didelę riziką naudotojui. Remontą visada patikėkite specialistui. Šviesos diodų ir įkraunamų baterijų keisti negalima.
- ⚠**PAVOJUS GYVYBEI IR NELAIMINGŲ ATSITIKIMŲ RIZIKA!** Naudojant netinkamą įkroviklį, gali būti pažeisti priekiniai 1 ir galiniai žibintai 13 , jie gali perkaisti ir net sprogti. Dėl to garantija nebegalios.
- ⚠ IP44 apsauga garantuojama tik tada, kai USB-C įkrovimo prievadas 14 yra visiškai užsandarintas gaminiu dangteliu 15.
- ⚠ Nežiūrėkite į priekinį žibintą. Tai gali pažeisti akis.

Įkraunamų baterijų saugos pastabos

- **ATSARGIAI! SPROGIMO PAVOJUS!** Laikykite įkraunamas baterijas vaikams nepasiekiamoje vietoje, nemeskite įkraunamų baterijų į ugnį, netrumpinkite ir neardykite.
- Nesilaikant šios instrukcijos, įkraunama baterija gali išsikrauti viršydama leistiną įtampą. Tai kelia nuotėkio pavojų.
- Nedelsdami išjunkite gaminį, jei pastebite sugedusios baterijos požymių, pvz., didelį perkaitimą, dūmus, nejprastus kvapus ar skysčių nuotėkį.
- Jei baterija sugedusi, jokiomis aplinkybėmis nenaudokite gaminio.
  Laikykite gaminį saugioje vietoje, atokiau nuo degių medžiagų.
- Nebandykite patys išimti baterijos iš gaminio. Kreipkitės į techninės priežiūros centrą, elektriką arba utilizuokite gaminį aplinkai nekenksmingu būdu
- Jei iš įkraunamų baterijų nutekėjo skysčio, venkite patekimo ant odos, į akis ir ant gleivinių. Patekus į baterijų rūgštį, kruopščiai nuplaukite pažeistą vietą švariu vandeniu ir nedelsdami kreipkitės į gydytoją.

Pastaba: Jei užsidega raudonas šviesos diodas ant akumuliatoriaus monitoriaus 2 ant priekinio žibinto 1 arba mėlynas šviesos diodas ant akumuliatoriaus monitoriaus 12a ant galinio žibinto 13 , nedelsdami įkraukite akumuliatorius.

Pakuotė pagaminta iš aplinkai nekenksmingų medžiagų, kurias galite utilizuoti vietiniame perdirbimo centre.

Aplinkos apsaugos sumetimais, po naudojimo prietaiso nemeskite į buitines atliekas, o utilizuokite jį tinkamai. Informaciją apie surinkimo punktus ir jų darbo laiką teikia atitinkama institucija.

Pažeistas arba panaudotas baterijas / akumuliatorius reikia perdirbti. Baterijas / akumuliatorius ir patį gaminį reikia grąžinti į tam skirtus surinkimo punktus.

Nieprawidłowa utylizacja akumulatorów może spowodować szkody dla środowiska!

Baterijų negalima išmesti su buitinėmis atliekomis. Jose gali būti toksiškų sunkųjų metalų ir joms taikomi pavojingų atliekų reglamentai. Sunkųjų metalų cheminiai simboliai yra: Cd = kadmis, Hg = gyvsidabris, Pb = švinas. Todėl panaudotas baterijas reikia išmesti į vietinį surinkimo punktą.

Netinkamas baterijų išmetimas sunaikina vertingus išteklius, o jose esančios pavojingos medžiagos gali kelti rimtą pavojų žmonių sveikatai ir aplinkai. Atskiras baterijų surinkimas / išmetimas apsaugo nuo pavojaus žmonių sveikatai ir aplinkai, o vertingi ištekliai atgaunami jas perdirbant.

Įmontuotos baterijos negalima išimti išmetimui. Prašome grąžinti visą gaminį su visiškai išsikrovusia baterija į panaudotos elektronikos surinkimo punktą.

6. Garantija

Mielas klientas, jūsų įsigytas produktas turi 3 metų garantiją nuo pirkimo dienos. Jei šis produktas turi trūkumų, pirkėjas gali patvirtinti teisines teises prieš pardavėją. Šias teisines teises neapriboja mūsų garantija žemiau.

6.1 Garantijos sąlygos

Garantija prasideda nuo pirkimo dienos. Atidžiai saugokite originalų kvitą. Šis dokumentas bus pirkimo įrodymas. Jei per trejus metus nuo šio produkto pirkimo dienos trūksta medžiagos ar gamybos, produktas bus suremontuotas arba pakeistas nemokamai, mūsų nuožiūra. Garantijos apeliaciniame skunde daroma prielaida, kad sugedęs produktas ir pirkimo kvitas (kvitas) pateikiamas per trejus metus, pridedant trumpą defekto aprašymą ir momentą, kuriuo jis pasirodė. Jei defektą padengia mūsų garantija, mes atiduosime tą patį suremontuotą produktą ar naują produktą. Remontuojant ar keičiant produktą, prasideda naujas garantijos laikotarpis. Garantuojamo laikotarpio netrūksta garantinės intervencijos. Tai taip pat taikoma pakeistoms ir taisomoms komponentams. Pažeidimai ar trūkumai, kurie jau buvo pirkimo metu, turi būti pranešti iškart, ištraukus produktą iš paketo. Mokama bet kokie kontrolės priemonės ir remontas, kurių galiojimo laikas pasibaigė.

6.2 Garantijos pratęsimas

Produktas buvo kruopščiai surinktas atsižvelgiant į sunkias kokybės direktyvas ir kruopščiai kontroliuojamas prieš platinimą. Garantija galioja dėl medžiagų ir gamybos trūkumų. Ši garantija netaikoma produkto dalims, kuriems taikoma normaliai nusidėvėjimas, todėl bus laikoma naudojama, nei trapių dalių, tokių kaip pvz., Pažeidimas. įungiklis, baterijos ar stiklo dalys. Ši garantija suyra pažeidus, naudojant ar netinkamą produkto priežiūrą. Norėdami teisingai naudoti produktą, gerbkite visas nurodymus, pateiktus naudojimo instrukcijose. Visiškai venkite naudoti naudojimo vietas ir aiškiai nerekomenduojami veiksmai instrukcijose, kurias reikia naudoti ar net pranešti kaip pavojingi. Produktas skirtas tik privačiam, o ne komerciniam naudojimui. Neteisingo ir netinkamo naudojimo atveju, siekiant pasinaudoti stiprumo ir intervencijų produktu, kurio neatlieka mūsų įgalioti partneriai, atsakingi už pagalbą, teisę garantuoti skilimus. Norėdami užtikrinti greitą jūsų prašymo išmokėjimą, vykdykite toliau pateiktas instrukcijas: Norėdami gauti bet kokį užklausą, saugokite gavimą ir straipsnio kodą kaip pirkimo įrodymą. Straipsnio kodas yra šių instrukcijų plokštėje arba tituliniame puslapyje. Jei pastebite veiklos defektus ar kitus trūkumus, pirmiausia susisiekite su pagalbos centru, telefonu arba el. Paštu.

Nemokamai su trūkumu galite nusiųsti nurodyto pagalbos centro adresą, kuriame yra pirkimo kvitas (kvitas), defekto aprašymas ir nurodymas, kada atsirado defektas. Prieš pristatydami būtinai susisiekite su paslaugų centru! Www.lidl-service.com Tai yra prieinama ir daugelis kitų vadovų, vaizdo įrašų apie produktus ir programinę įrangą
Atsisiųsti. Paslauga pagal garantiją galioja dėl medžiagos ar gamybos trūkumų. Ši garantija netaikoma produkto komponentams, veikiamiems normaliam nusidėvėjimui, todėl gali būti laikoma komponentais, kuriems taikoma susidėvėjimas (akumuliatoriaus talpa, kalcifikacija, lempos, padangos, filtrai, šepetėliai ...). Garantija taip pat neapima žalos, atsirandančios dėl subtilių komponentų (įungiklių pavyzdžių, baterijų, dalių, pagamintų iš stiklo, ekranų, įvairių priedų), taip pat dėl transporto ar kitų avarijų pažeidimų.

7. Paslaugos adresas

KLB Trade GmbH
Dennewitzstraße 5
D-10785 Berlin
VOKIETIJA
Tel.: 030-81451675
paštas: service@klb-service.eu
www.klb-service.eu

IAN500586_2510

Informacje z dnia: 12/2025
Nr ident.: 14348122025-LT

Hinweis: Die LEDs und Akkus sind nicht wechselbar.
Hinweis: Wenn die LED ihr Lebensende erreicht hat, ist das Produkt entsprechend Kapitel 5 zu entsorgen.

ATSARGIAI!
Nežiūrėkite į aktyvų šviesos šaltinį. Jis gali būti žalingas jūsų akims.

2. Tvirtinimas

2.1 Priekinio žibinto montavimas (žr. A pav.)

- Įstatykite laikiklį 4 į norimą vairo vietą.
- Pritvirtinkite laikiklį 4 prie vairo naudodami guminį skirtuką 5 Tai darydami įsitikinkite, kad priešais priekinį žibintą 1 nėra jokių daiktų.
- Įtempkite guminį skirtuką 5 ir užkabinkite. Kad nepažeistumėte, šiam žingsniui nenaudokite įrankių.
- Norėdami sureguliuoti optimalų kampą važiavimo kryptimi, pasukite priekinį žibintą 1 į teisingą pad

List of pictograms used			
	Read the instructions!		USB – Universal Serial Bus – interface to port, e.g. on a computer (charging only)
	Danger to life and risk of accidents for infants and children!	K XXXXX	German Federal Motor Transport Authority test symbol (K followed by approval number)
	Observe warnings and safety information!		Dispose of the product and packaging in an environmentally-friendly manner
	Caution! Danger of explosion!	21 PAP	Recycling code for the disposal of cardboard
	Electric and electronic devices must not be disposed of in the household waste.	CE	Product meets the applicable European product- specific directives
	Batteries and rechargeable batteries must not be disposed of in the household waste.	DC	Direct current/voltage
	Headlight battery monitor	IP44	Splash-proof, protection against foreign bodies
	Packaging from responsible sources		Safety notices Instructions for use
	On/off switch		Do not look directly at the light source when switched on!

Safety notes

- ⚠ **DANGER TO LIFE AND RISK OF ACCIDENT FOR INFANTS AND CHILDREN!** Never leave children unsupervised with the packing material due to the suffocation hazard posed by swallowing parts thereof. Children frequently underestimate the dangers..
- Always keep the product out of the reach of children. This product is not a toy!
- This product may be used by children aged 8 years and up, as well as by persons with reduced physical, sensory or mental capacities or lacking experience and knowledge when supervised or instructed in safe product use and they understand the associated risks. Do not allow children to play with the product. Cleaning and user maintenance must not be performed by children without supervision. Please note, damages caused by incorrect handling, non-compliance with the instructions for use or interference with the device by unauthorised individuals are excluded from the warranty.
- After a crash or if the product falls off, check the product for signs of visible damage (e.g. cracks or faults in the product housing). Never use a damaged product. In such cases the IP protection may no longer be ensured. Water could permeate the product, damage the electronics and cause a short circuit. Contact the service centre or an electrician.
- If the product has a fault or damage (such as faulty functions, visible damage, unexpected generation of heat) then it must not be used. Either contact the service centre, an electrician, or dispose of the product in an environmentally friendly manner.
- Never take the product apart. Improper repairs may result in considerable risks for the user. Always have repairs performed by a professional. The LED(s) and rechargeable batteries cannot be replaced.
- ⚠ **DANGER TO LIFE AND RISK OF ACCIDENTS!** Using an incorrect charger can result in headlight 1 and tail light 13 damage, overheating and even explosion. This will void the warranty.
- ⚠IP44 protection is only guaranteed when the USB-C charging port 14 is fully sealed using the rubber cover 15.
- ⚠Do not look into the headlight. It may damage your eyes.

Rechargeable battery safety notes

- **CAUTION! DANGER OF EXPLOSION!** Keep rechargeable batteries away from children, do not throw rechargeable batteries into fire, do not short-circuit and do not take apart.
- Failure to observe this may discharge the rechargeable battery beyond their end voltage. This poses a risk of leaking.
- Switch off the product immediately if you notice signs of a faulty battery, such as severe overheating, smoke, unusual smells or leaking fluids.
- If the battery is faulty, do not use the product under any circumstances.
- Store the product in a safe place, away from flammable materials.
- Do not attempt to remove the battery from the product yourself. Either contact the service centre, an electrician, or dispose of the product in an environmentally friendly manner.
- Avoid contact with the skin, eyes and mucous membranes if fluid has leaked from the rechargeable batteries. In the event of contact with battery acid, thoroughly flush the affected area with clean water and seek immediate medical attention.

Note: If the red LED on the battery monitor 2 on the headlight 1 or the blue LED on the battery monitor 12a on the tail light 13 lights up, recharge the batteries promptly.

(GB) LED BIKE LIGHT SET

1. Introduction

Congratulations on the purchase of your new product. You have chosen a high-quality product. The instructions for use are a part of this product. It contains important safety, assembly and disposal information. Before using the product, please familiarise yourself with all safety notes and instructions for use. The product must only be used as described and for the specified fields of application. When passing the product on to others, be sure to also include all documentation.

1.1 Intended use

This product is suitable for lighting the roadway whilst cycling. The LED bike light set is approved as exclusive lighting for all bicycles. The beam of light must not be impaired by other bicycle parts or luggage. The product is intended for outdoor use. Any use not described above or product modification is prohibited and can result in injuries and product damage. The manufacturer assumes no liability for damage resulting from improper use. This product is not intended for commercial use.

1.2 Parts description

1 Headlight
2 Headlight battery monitor
3 Headlight on/off switch
4 Headlight bracket
5 Rubber tab for headlight bracket
6 Headlight lock
7 Tail light lock
8 Tail light bracket
9 Rubber tab for tail light bracket
10 Star screw for tail light bracket
11 Tail light on/off switch
12a Tail light battery monitor
12b Day mode display
13 Tail light
14 USB-C charging port (headlight and tail light)
15 Rubber cover
16 USB-C charging cable
17 Brightness sensor

1.3 Scope of delivery

1 headlight
1 tail light
1 rubber tab for tail light bracket
1 headlight bracket
1 USB-C charging cable
1 set of installation instructions and instructions for use

1.4 Technical data

Headlight (auto-dimming)
Model designation: LI-4C/XC-266T-70A
Rated power: 2 W
IP rating: IP44
Li-ion rechargeable battery: 1800 mAh, 3.7 V
Input: 5 V DC max. 1 A

Tail light
Model designation: LR-3C/XC-316SP-A
Rated power: 0.2 W
IP rating: IP44
Li-ion rechargeable battery: 300 mAh, 3.7 V
Input: 5 V DC max. 1 A

Note: The LEDs and rechargeable batteries are non-replaceable.
Note: If the LED has reached the end of its service life, you must dispose of the product in accordance with chapter 5.

CAUTION!
Do not look directly at the light source. This may damage your eyes.

2. Installation

2.1 Installing the headlight (see Fig. A)

- ☐ Position the bracket 4 in the desired location on the handlebar.
- ☐ Secure the bracket 4 to the handlebar using the rubber tab 5 . When doing so, ensure that there are no objects in front of the headlight 1 .
- ☐ Apply tension to the rubber tab 5 and hook in. To prevent damage, do not use tools for this step.
- ☐ To adjust the optimum angle to the direction of travel, turn the headlight 1 to the correct position (see Fig. A).
- ☐ Slide the headlight 1 into the bracket 4 until you hear it lock into place.
- ☐ To remove, press the headlight lock 6 and slide the headlight 1 forward out of the bracket 4.

ATTENTION! Routinely check the headlamp adjustment. The light cone must point straight ahead, in the direction of travel, and must not be adjusted too high so as not to blind oncoming traffic.

2.2 Installing the tail light (see Fig. B)

- ☐ Attach the bracket 8 to the seat post or the rear stay using the rubber strap 9 a. Ensure that no objects are in the light emission direction in front of the tail light 13 .
- ☐ Hook the rubber strap 9 in place under tension. Do not use any tools to avoid damage.
- ☐ Loosen the star screw 10 of the bracket 8 and adjust the desired angle. Then tighten the star screw 10 by hand. Do not use any tools to avoid damage. Slide the tail light 13 onto the bracket 8 until it audibly clicks into place. Make sure the tail light 13 is mounted as shown in Fig. B. To remove the tail light 7 press the tail light release 13 and pull off the tail light.

3. Operation

3.1 Switching on/off

The headlight 1 has three brightness settings.

On/Off switc 3	
First press (press and hold for approx. 1 sec)	Power mode (70 Lux) for riding in unlit areas Light duration (until battery control system reacts): 2 - 2.5 h Light duration (until front light goes out): 3 h
Second press	Standard mode (30 Lux) for riding in lit areas Light duration (until battery control system reacts): 4 h Light duration (until front light goes out): 5 h
Third press	Eco mode (15 Lux) for riding in well-lit areas Light duration (until battery control system reacts): 8.5 h Light duration (until front light goes out): 9.5 h
Fourth press	Back to Power Mode (70 lux) for riding in unlit environments Lighting duration (until battery control system responds): 2 – 2.5 h Lighting duration (until front light turns off): 3 h

To switch off the headlight, hold down the switch 3 for approx. 1 second.
Memory function: The active mode is saved when you switch off the device and becomes active when you switch it back on.
When the battery monitor 2 for the headlight comes on, it will continue to emit light for at least 30 minutes.

Battery status:	Operating mode of the battery monitor
100 %–75 %	4 green LEDs light up
75 %–50 %	3 green LEDs light up
50 %–25 %	2 green LEDs light up
25 %–10 %	1 green LED lights up
10 %–0 %	1 red LED flashes

3.2 Tail Light with Brake Light and Emergency Brake Light Function (see Fig. C)

During braking, 3 red LEDs light up for approximately 3 seconds.
In the event of an emergency brake, 3 red LEDs flash for approximately 3 seconds.

On/Off Button 11	
Press once	**Day Mode** Day mode indicator 12b flashes green (for at least 60 seconds). Tail light 13 is off. Light sensor 17 is active and switches on the tail light 13 in dark environments. Brake light and emergency brake light functions are active.
Press twice	**Night Mode** Tail light 13 is switched on. Light sensor 17 is not active. Brake light and emergency brake light functions are active.
Press three times	Switch off

3.3 Charging the headlight/tail light (see Fig. C + D)

- ☐ Remove the rubber cover from the USB-C charging port 14 and connect the USB-C charging cable 16 to the USB charging port 14.
- ☐ Then connect the USB-C connector on the USB-C charging cable 16 to a computer/ laptop/ charging device with USB connector with 5 V DC and max. 1A. Using charging devices with different specifications can damage the batteries, and in turn the headlight and tail light. This will void the warranty.
- ☐ The headlight 1 and tail light 13 are equipped with a battery monitor. The battery monitor 2 of the headlight flashes red as soon as the batteries are discharged and need to be charged. The battery monitoring system 12a of the tail light 13 lights up blue as soon as the batteries are discharged and need to be charged. During the charging process of the tail light, the battery monitoring system lights up orange.
  During the charging process of the headlight, the battery monitoring system flashes green.
  Once the batteries are ready for use again, all 4 charge indicator LEDs of the headlight's battery monitoring system light up continuously, and the battery monitoring system of the tail light turns off. The headlight 1 and the tail light 13 can be used again
- ☐ To achieve the full performance of the integrated batteries, please charge the headlight battery for at least 6 hours the first time (tail light battery: at least 5 hours).
  Please do not end the charging process earlier, even if the LED has already turned off.
  Subsequently, a charging time of approx. 3.5 hours is recommended for the headlight (recommended charging time for the tail light: 3 hours).

Note: The headlight 1 and the tail light 13 cannot be used while they are charging.

4. Cleaning and care

- Switch off the product before cleaning it.
- Never fully immerse the headlight and tail light in water. Do not use corrosive or abrasive cleaning agents. These will damage the product.
- ☐ Use a dry, lint-free cloth for cleaning and care.
- ☐ Use a slightly moistened cloth if it is very dirty.

5. Disposal

Observe the marking of the packaging materials for waste separation, whichare marked with abbreviations (a) and numbers (b) with following meaning: 1–7: plastics/20–22: paper and fibreboard/80–98: composite materials.

The product and packaging materials are recyclable, dispose of it separately for better waste treatment.

To help protect the environment, please dispose of the product properly when it has reached the end of its useful life, not in the household waste. Please contact your municipality for information on collection facilities and their opening hours.

Faulty or used batteries/rechargeable batteries must be recycled. Return the batteries/ rechargeable batteries and the product to the available collection points.

Improper disposal of rechargeable batteries may result in environmental damage!

Rechargeable batteries may not be disposed with household waste. They may contain toxic heavy metals and are subject to hazardous waste regulations. The chemical symbols of the heavy metals are: Cd = cadmium, Hg = mercury, Pb = lead. Therefore dispose of used rechargeable batteries through a local collection point.

Improper disposal of rechargeable batteries destroys valuable resources and the hazardous substances in the rechargeable batteries may pose a significant danger to human health and environment. Separate collection/disposal of rechargeable batteries prevents dangers to human health and environment, and valuable resources are regained by recycling.

The built-in rechargeable battery cannot be removed for disposal. Return the complete product with a fully discharged battery to a waste electronics collection point.

6. Warranty

Dear customer,
The warranty for this product is 3 years from the date of purchase. In the event of product defects, you have legal rights against the retailer of this product. Your legal rights are not limited in any way by our warranty detailed below.

6.1 Warranty terms

The warranty period begins on the date of purchase. Please keep the original receipt in a safe place. This document is required as your proof of purchase. Should this device show any fault in materials or manufacture within three years from date of purchase, it will be repaired or replaced - at our choice - by us free of charge. This warranty is conditional on the defective product and the receipt of purchase being presented within the three year warranty period, and on there being a brief written description of the nature of the defect and of the date it arose. If the defect is covered by our warranty, we will return the repaired device or replacement thereof. A repair or exchange of the device does not extend a new warranty period. Repairs made under warranty do not extend the warranty period. This also applies to replaced and repaired parts. Any damage or defects present at the time of purchase must be reported immediately after unpacking the appliance. Repairs made after the warranty period has expired are subject to payment.

6.2 Extent of warranty

The product has been manufactured to strict quality guidelines and meticulously examined before delivery. The warranty applies to defects in material or manufacture. This guarantee does not apply to product parts which are subject to normal wear and tear and can be regarded as wearing parts, or for damage to breakable parts, e.g., switch, rechargeable batteries, or parts which are made of glass. This warranty becomes void if the product has been damaged, or used or maintained improperly. All instructions provided in the instructions for use must be followed strictly to constitute proper use of the product. Purposes and practices which the operating instructions warn of or advise against must be avoided without fail. This product is intended for private, non-commercial use only. Any incorrect or improper use of the appliance, use of force and modifications not performed by our authorized service branch will void the waranty.
Please follow the instructions below to ensure your claim is processed quickly: Please have your receipt and the item number ready as your proof of purchase when enquiring about your product. Please refer to the type plate or the cover sheet of these operating instructions for the product number. In the event of malfunctions or other defects, please first contact the following service department by phone or e-mail.
A product recorded as defective along with the proof of purchase (sales receipt) and a description of the defect and when it occurred can then be returned free of charge to the service address provided. Please note, the service department must be notified before returning the product!
Download this and many other manuals, product videos and software from www.lidl-service.com.

7. Service addresses

KLB Trade GmbH
Dennewitzstraße 5
D-10785 Berlin
DEUTSCHLAND
Phone: 030-81451675
email: service@klb-service.eu
www.klb-service.eu

IAN500586_2510

Status of the information: 12/2025
Ident.-No.: 14348122025-GB

Legende der verwendeten Piktogramme			
	Anweisungen lesen!		USB – Universal Serial Bus – Verbindungsstelle zum Anschluss, z. B. an einen Computer (nur aufladen)
	Lebens- und Unfallgefahr für Kleinkinder und Kinder!	K XXXXX	Deutsches Prüfzeichen des Kraftfahrt-Bundesamtes (K mit nachfolgender Zulassungsnummer)
	Warn- und Sicherheitshinweise beachten!		Produkte und Verpackungen sollen umweltschonend entsorgt werden.
	Vorsicht! Explosionsgefahr!	21 PAP	Recycling-Code zur Entsorgung von Pappe
	Elektro- und Elektronikgeräte dürfen nicht im Hausmüll entsorgt werden.	CE	Produkt entspricht den produktspezifisch geltenden europäischen Richtlinien.
	Batterien und Akkus dürfen nicht im Hausmüll entsorgt werden.	DC	Gleichstrom/-spannung
	Akku-Kontrollsystem Scheinwerfer	IP44	Spritzwassergeschützt, Schutz vor Fremdkörpern
	Verpackung aus verantwortungsvollen Quellen		Sicherheitshinweise Handlungsanweisungen
	Schalter zum Ein-/Ausschalten		Ne bámuljon a bekapcsolt fényforrásba!

Sicherheitshinweise

- ⚠ **LEBENS- UND UNFALLGEFAHR FÜR KLEINKINDER UND KINDER!** Lassen Sie Kinder niemals unbeaufsichtigt mit dem Verpackungsmaterial, denn es besteht Erstickungsgefahr durch das Verschlucken von Verpackungsteilen. Kinder unterschätzen häufig die Gefahren.
- Halten Sie das Produkt stets von Kindern fern. Das Produkt ist kein Spielzeug!
- Dieses Produkt kann von Kindern ab 8 Jahren und darüber sowie von Personen mit verringerten physischen, sensorischen oder mentalen Fähigkeiten oder Mangel an Erfahrung und Wissen benutzt werden, wenn sie beaufsichtigt oder bezüglich des sicheren Gebrauchs des Produktes unterwiesen wurden und die daraus resultierenden Gefahren verstehen. Kinder dürfen nicht mit dem Produkt spielen. Reinigung und Benutzerwartung dürfen nicht von Kindern ohne Beaufsichtigung durchgeführt werden. Beachten Sie, dass Beschädigungen durch unsachgemäße Handhabung, Nichtbeachtung der Bedienungsanleitung oder Eingriff durch nicht autorisierte Personen von der Gewährleistung ausgeschlossen sind.
- Überprüfen Sie das Produkt nach einem Sturz oder Herunterfallen auf sichtbare Schäden (z. B. Risse oder Sprünge im Gehäuse des Produkts). Nehmen Sie ein beschädigtes Produkt nicht in Betrieb. Der IP-Schutz ist in diesem Fall möglicherweise nicht mehr gegeben. Es könnte Wasser in das Produkt eindringen, die Elektronik beschädigen und zu einem Kurzschluss führen. Wenden Sie sich an die Servicestelle oder eine Elektrofachkraft.
- Schalten Sie das Produkt sofort aus, wenn Sie eine übermäßige Wärmeentwicklung beim Produkt feststellen. Verwenden Sie das Produkt nicht weiter! Eine übermäßige Wärmentwicklung kann zu Brandentwicklung führen. Überprüfen Sie das Produkt auf sichtbare Anzeichen eines Defekts. Lagern Sie das Produkt sicher, fern von brennbaren Materialien, bis es von einer Fachkraft geprüft wurde.
- Sollte das Produkt einen Defekt oder eine Beschädigung aufweisen (z. B. Funktionsstörungen, sichtbare Beschädigungen, ungewöhnliche Wärmeentwicklung), darf es nicht weiterverwendet werden. Wenden Sie sich an die Servicestelle oder eine Elektrofachkraft oder entsorgen Sie das Produkt umweltgerecht.
- Nehmen Sie das Produkt keinesfalls auseinander. Durch unsachgemäße Reparaturen können erhebliche Gefahren für den Benutzer entstehen. Lassen Sie Reparaturen nur von Fachkräften durchführen. Ein Wechsel der LED(s) sowie der Akkus ist nicht möglich.

⚠ **LEBENS- UND UNFALLGEFAHR!** Bei Verwendung eines falschen Ladegerätes können der Scheinwerfer 1 und das Rücklicht 13 beschädigt werden, überhitzen und sogar explodieren. In diesem Fall erlischt die Gewährleistung.
⚠ Der IP44 Schutz ist nur bei vollständig geschlossener USB-C-Ladebuchse 14 mithilfe der Gummiabdeckung 15 gewährleistet.
⚠ Schauen Sie nicht in das Scheinwerferlicht. Es kann Ihren Augenschaden.

Sicherheitshinweise zu Akkus

- **VORSICHT! EXPLOSIONSGEFAHR!** Halten Sie Akkus von Kindern fern, werfen Sie die Akkus nicht ins Feuer, schließen Sie sie nicht kurz und nehmen Sie sie nicht auseinander.
- Bei Nichtbeachtung der Hinweise können die Akkus über ihre Endspannung hinaus entladen werden. Es besteht dann die Gefahr des Auslaufens. Schalten Sie das Produkt sofort aus, wenn Sie Anzeichen eines defekten Akkus bemerken, z. B. starke
- Überhitzung, Rauchentwicklung, ungewöhnliche Gerüche oder auslaufende Flüssigkeiten. Verwenden Sie das Produkt keinesfalls weiter, wenn der Akku einen Defekt aufweist.
- Lagern Sie das Produkt sicher, fern von brennbaren Materialien.

- Versuchen Sie nicht, den Akku eigenständig aus dem Produkt zu entfernen.
- Wenden Sie sich an die Servicestelle oder eine Elektrofachkraft oder entsorgen Sie das Produkt umweltgerecht.
- Vermeiden Sie Kontakt mit Haut, Augen und Schleimhäuten, falls Flüssigkeit aus den Akkus ausgetreten ist. Spülen Sie bei Kontakt mit Batteriesäure die betroffenen Stellen sofort mit reichlich klarem Wasser und suchen Sie umgehend einen Arzt auf.
- Dieses Produkt hat einen eingebauten Akku, welcher nicht durch den Benutzer ersetzt werden kann. Bei der Entsorgung ist darauf hinzuweisen, dass dieses Produkt einen Akku enthält.

Hinweis: Leuchtet die rote LED des Akku-Kontrollsystems 2 im Scheinwerfer 1 oder die blaue LED des Akku-Kontrollsystems 12a im Rücklicht 13 auf, so laden Sie die Akkus umgehend wieder auf.

(DE) (AT) (CH) LED-FAHRRADLEUCHTEN-SET

1. Einleitung

Herzlichen Glückwunsch zum Kauf Ihres neuen Produktes. Sie haben sich damit für ein hochwertiges Produkt entschieden. Die Bedienungsanleitung ist Bestandteil dieses Produktes. Sie enthält wichtige Hinweise zur Sicherheit, Montage und Entsorgung. Machen Sie sich vor der Benutzung des Produktes mit allen Bedien- und Sicherheitshinweisen vertraut. Benutzen Sie das Produkt nur wie beschrieben und für die angegebenen Einsatzbereiche. Händigen Sie alle Unterlagen bei Weitergabe des Produktes an Dritte mit aus.

1.1 Bestimmungsgemäße Verwendung

Das Produkt ist zur Fahrbahnausleuchtung beim Fahrradfahren geeignet. Das LED-Fahrradleuchten-Set ist für alle Fahrräder als alleinige Beleuchtung zugelassen. Der Lichtkegel darf durch keine anderen Fahrradteile oder Gepäckstücke behindert werden. Das Produkt ist zur Anwendung im Außenbereich bestimmt. Eine andere Verwendung als zuvor beschrieben oder eine Veränderung des Produktes ist nicht zulässig und kann zu Verletzungen und Beschädigungen des Produktes führen. Für aus unsachgemäßer Verwendung entstandene Schäden übernimmt der Hersteller keine Haftung. Das Produkt ist nicht für den gewerblichen Einsatz bestimmt.

1.2 Teilebeschreibung

1 Scheinwerfer
2 Akku-Kontrollsystem Scheinwerfer
3 Ein-/Aus-Schalter Scheinwerfer
4 Halter Scheinwerfer
5 Gummilasche Halter Scheinwerfer
6 Scheinwerferarretierung
7 Rücklichtarretierung
8 Halter Rücklicht
9 Gummilasche Halter Rücklicht
10 Sternschraube Halter Rücklicht
11 Ein-/Aus-Schalter Rücklicht
12a Akku-Kontrollsystem Rücklicht
12b Tag-Modus-Anzeige
13 Rücklicht
14 USB-C-Ladebuchse (Scheinwerfer und Rücklicht)
15 Gummiabdeckung
16 USB-C-Ladekabel
17 Helligkeitssensor

1.3 Lieferumfang

1 Scheinwerfer
1 Rücklicht
1 Gummilasche Halter Rücklicht
1 Halter Scheinwerfer
1 USB-C-Ladekabel
1 Montage- und Bedienungsanleitung

1.4 Technische Daten

Scheinwerfer
Typ-Bezeichnung: LI-4C/XC-266T-70A
Nennleistung: 2 W
Schutzart: IP44
Li-Ion-Akku: 1800 mAh, 3,7 V
Eingang: 5 V DC max. 1 A

Rücklicht
Typ-Bezeichnung: LR-3C/XC-316SP-A
Nennleistung: 0,2 W
Schutzart: IP44
Li-Ion-Akku: 300 mAh, 3,7 V
Eingang: 5 V DC max. 1 A

Hinweis: Die LEDs und Akkus sind nicht wechselbar.
Hinweis: Wenn die LED ihr Lebensende erreicht hat, ist das Produkt entsprechend Kapitel 5 zu entsorgen.

VORSICHT!
Nicht in die aktive Lichtquelle starren. Es kann schädlich für Ihre Augen sein.

2. Montage

2.1 Scheinwerfer montieren (s. Abb. A)

- ☐ Positionieren Sie den Halter 4 an der gewünschten Stelle am Lenker.
- ☐ Befestigen Sie den Halter 4 mit der Gummilasche 5 am Lenker. Achten Sie dabei darauf, dass sich keine Gegenstände vor dem Scheinwerfer 1 befinden.
- ☐ Haken Sie die Gummilasche 5 unter Spannung ein. Verwenden Sie hierzu kein Werkzeug, um Beschädigungen zu vermeiden.
- ☐ Um den optimalen Winkel zur Fahrtrichtung einzustellen, drehen Sie den Scheinwerfer 1 in die richtige Position (siehe Abb. A).
- ☐ Schieben Sie den Scheinwerfer 1 auf den Halter 4 , bis er hörbar einrastet.
- ☐ Zum Lösen drücken Sie die Scheinwerferarretierung 6 und schieben den Scheinwerfer 1 vom Halter 4 aus nach vorne.

ACHTUNG! Überprüfen Sie regelmäßig die richtige Einstellung Ihres Scheinwerfers. Der Lichtkegel muss geradeaus in Fahrtrichtung zeigen und darf nicht zu hoch eingestellt sein, um den Gegenverkehr nicht zu blenden.

2.2 Rücklicht montieren (s. Abb. B)

- ☐ Befestigen Sie den Halter 8 mit der Gummilasche 9 an der Sattelstütze oder der Hinterbaustrebe. Achten Sie dabei darauf, dass sich keine Gegenstände in Abstrahlrichtung vor dem Rücklicht 13 befinden.
- ☐ Haken Sie die Gummilasche 9 unter Spannung ein. Verwenden Sie hierzu kein Werkzeug, um Beschädigungen zu vermeiden.
- ☐ Lösen Sie die Sternschraube 10 des Halters 8 und stellen Sie den gewünschten Winkel ein.
- ☐ Ziehen Sie anschließend die Sternschraube 10 handfest. Verwenden Sie hierzu kein Werkzeug, um Beschädigungen zu vermeiden.
- ☐ Schieben Sie das Rücklicht 13 auf den Halter 8 , bis er hörbar einrastet. Achten Sie darauf, dass das Rücklicht 13 wie in Abb. B montiert wird. Zum Lösen des Rücklichts 13 drücken Sie die Rücklichtarretierung 7 und ziehen Sie das Rücklicht 13 ab.

3. Bedienung

3.1 Ein-/Ausschalten

Der Scheinwerfer 1 besitzt drei Leuchtstärken.

Ein-/ Aus-Schalter 3	
erstes Mal drücken (ca. 1 Sek. gedrückt halten)	Power-Modus (70 Lux) für Fahrten in unbeleuchteter Umgebung Leuchtdauer (bis Akku-Kontrollsystem reagiert): 2 - 2,5 h Leuchtdauer (bis Frontlicht erloschen): 3 h
zweites Mal drücken	Standard-Modus (30 Lux) für Fahrten in beleuchteter Umgebung Leuchtdauer (bis Akku-Kontrollsystem reagiert): 4 h Leuchtdauer (bis Frontlicht erloschen): 5 h
drittes Mal drücken	Eco-Modus (15 Lux) für Fahrten in gut beleuchteter Umgebung Leuchtdauer (bis Akku-Kontrollsystem reagiert): 8,5 h Leuchtdauer (bis Frontlicht erloschen): 9,5 h
viertes Mal drücken	Zurück zum Power-Modus (70 Lux) für Fahrten in unbeleuchteter Umgebung Leuchtdauer (bis Akku-Kontrollsystem reagiert): 2 - 2,5 h Leuchtdauer (bis Frontlicht erloschen): 3 h

☐ Schalten Sie den Scheinwerfer durch Gedrückthalten des Schalters 3 für ca. 1 Sekunde aus. Memory-Funktion: Beim Ausschalten wird der aktive Modus gespeichert und beim Wiedereinschalten aktiv.

Akku-Ladezustand:	Funktionsweise des Akku-Kontrollsystems
100 %–75 %	4 grüne LEDs leuchten
75 %–50 %	3 grüne LEDs leuchten
50 %–25 %	2 grüne LEDs leuchten
25 %–10 %	1 grüne LED blinkt
10 %–0 %	1 rote LED blinkt

Nach dem Aufleuchten des Akku-Kontrollsystems 2 des Scheinwerfers leuchtet dieser noch mindestens 30 Minuten.

3.2 Rücklicht mit Bremsanzeige- und Notbremsanzeigefunktion (s. Abb. C)

Beim Bremsvorgang leuchten 3 rote LEDs für ca. 3 Sekunden.
Bei einem Notbremsvorgang blinken 3 rote LEDs für ca. 3 Sekunden.

Ein-/Aus-Schalter 11	
einmal drücken	**Tag-Modus** Tag-Modus-Anzeige 12b blinkt grün (für mindestens 60 Sekunden). Rücklicht 13 ist aus. Helligkeitssensor 17 ist aktiv und schaltet das Rücklicht 13 in dunkler Umgebung ein. Bremsanzeige- und Notbremsanzeigefunktion ist aktiv.
zweimal drücken	**Nacht-Modus** Rücklicht 13 ist eingeschaltet. Helligkeitssensor 17 ist nicht aktiv. Bremsanzeige- und Notbremsanzeigefunktion ist aktiv.
dreimal drücken	ausschalten

Nach dem Aufleuchten des Akku-Kontrollsystems 12a des Rücklichtes 13 leuchtet dieses noch mindestens 30 Minuten.

3.3 Scheinwerfer/Rücklicht laden (s. Abb. C + D)

- ☐ Entfernen Sie die Gummiabdeckung 15 von der USB-C-Ladebuchse 14 und verbinden das USB-C-Ladekabel 16 mit der USB-C-Ladebuchse 14.
- ☐ Anschließend verbinden Sie den USB-C-Stecker des USB-C-Ladekabels 16 mit einem Computer/ Laptop/Ladegerät mit USB-Anschluss mit 5 V DC max. 1 A. Bei Verwendung von Ladegeräten mit anderen Spezifikationen können die Akkus und damit der Scheinwerfer und das Rücklicht beschädigt werden. In diesem Fall erlischt die Gewährleistung.
- ☐ Scheinwerfer 1 und Rücklicht 13 verfügen über ein Akku-Kontrollsystem. Das Akku-Kontrollsystem 2 des Scheinwerfers blinkt rot auf, sobald die Akkus entladen sind und aufgeladen werden müssen. Das Akku-Kontrollsystem 12a des Rücklichtes 13 leuchtet blau, sobald die Akkus entladen sind und aufgeladen werden müssen. Während des Ladevorgangs des Rücklichts leuchtet das Akku-Kontrollsystem orange. Während des Ladevorgangs des Scheinwerfers blinkt das Akku-Kontrollsystem grün. Sind die Akkus wieder einsatzbereit, leuchten beim Akku-Kontrollsystem des Scheinwerfers alle 4 Ladekontroll-LEDs dauerhaft und das Akku-Kontrollsystem des Rücklichtes erlischt. Scheinwerfer 1 und Rücklicht 13 können wieder benutzt werden.
- ☐ Um die volle Leistung der integrierten Akkus zu erhalten, laden Sie bitte den Scheinwerfer-Akku beim ersten Mal nicht kürzer als 6 Stunden (Rücklicht-Akku: nicht kürzer als 5 Stunden). Bitte beenden Sie den Ladevorgang nicht früher, auch wenn die LED bereits erloschen ist. Anschließend wird bei dem Scheinwerfer eine Ladezeit von ca. 3,5 Stunden empfohlen (empfohlene Ladezeit für das Rücklicht: 3 Stunden).

Hinweis: Der Scheinwerfer 1 und das Rücklicht 13 können nicht während des Ladens betrieben werden.

4. Reinigung und Pflege

- Schalten Sie das Produkt vor der Reinigung aus.
- Scheinwerfer und Rücklicht niemals komplett unter Wasser tauchen. Benutzen Sie keine ätzenden oder scheuernden Reinigungsmittel. Hierdurch entstehen Beschädigungen.

- ☐ Verwenden Sie zur Reinigung und Pflege ein trockenes und fusselfreies Tuch.
- ☐ Verwenden Sie bei stärkeren Verschmutzungen ein leicht angefeuchtetes Tuch.

5. Entsorgung

Beachten Sie die Kennzeichnung der Verpackungsmaterialien bei der Abfalltrennung, diese sind gekennzeichnet mit Abkürzungen (a) und Nummern (b) mit folgender Bedeutung: 1–7: Kunststoffe/20–22: Papier und Pappe/80–98: Verbundstoffe.

Das Produkt und die Verpackungsmaterialien sind recycelbar, entsorgen Sie diese getrennt für eine bessere Abfallbehandlung.

Das nebenstehende Symbol einer durchgestrichenen Mülltonne auf Rädern zeigt an, dass dieses Gerät der Richtlinie 2012/19/EU unterliegt. Diese Richtlinie besagt, dass Sie dieses Gerät am Ende seiner Nutzungszeit nicht mit dem normalen Haushaltsmüll entsorgen dürfen, sondern in speziell eingerichteten Sammelstellen, Wertstoffhöfen oder Entsorgungsbetrieben abgeben müssen. Diese Entsorgung ist für Sie kostenfrei. Schonen Sie die Umwelt und entsorgen Sie fachgerecht. Für den deutschen Markt gilt: Beim Kauf eines Neugerätes haben Sie das Recht, das entsprechende Altgerät an Ihren Händler zurückzugeben. Händler von Elektro- und Elektronikgeräten mit einer Verkaufsfläche von mindestens 400 qm sowie Lebensmittelhändler mit einer Verkaufsfläche von mindestens 800 qm, die regelmäßig Elektro- und Elektronikgeräte verkaufen, sind außerdem verpflichtet, Altgeräte unentgeltlich zurückzunehmen, auch ohne dass ein Neugerät gekauft wird, wenn die Altgeräte in keiner Abmessung größer sind als 25 cm. LIDL bietet Ihnen Rücknahmemöglichkeiten direkt in den Filialen und Märkten an. Informieren Sie sich auch bei Ihrem Händler über die Rücknahmemöglichkeiten vor Ort. Sofern Ihr Altgerät personenbezogene Daten enthält, sind Sie selbst für deren Löschung verantwortlich, bevor Sie es zurückgeben. Sofern dies ohne Zerstörung des Altgerätes möglich ist, entnehmen Sie die alten Batterien oder Akkus sowie Lampen bevor Sie das Altgerät zur Entsorgung zurückgeben und führen Sie sie einer separaten Sammlung zu. Bei fest eingebauten Akkus ist bei der Entsorgung darauf hinzuweisen, dass das Gerät einen Akku enthält. Weitere Möglichkeiten zur Entsorgung des ausgedienten Produkts erfahren Sie bei Ihrer Gemeinde- oder Stadtverwaltung.

Defekte oder verbrauchte Batterien/Akkus müssen recycelt werden. Geben Sie Batterien/ Akkus und/oder das Produkt über die angebotenen Sammeleinrichtungen zurück.

Umweltschäden durch falsche Entsorgung der Akkus!

Das Symbol der durchgestrichenen Mülltonne auf Batterien oder Akkus bedeutet, dass Sie Batterien und Akkus nicht im Hausmüll entsorgen dürfen. Entnehmen Sie die Batterien/den Akku-Pack aus dem Produkt vor der Entsorgung. Diese können giftige Schwermetalle enthalten und unterliegen der Sondermüllbehandlung.

Die chemischen Symbole der Schwermetalle sind wie folgt: Cd = Cadmium, Hg = Quecksilber, Pb = Blei.

Sie sind gesetzlich verpflichtet, alte Batterien und Akkus nach Gebrauch zurückzugeben. Geben Sie deshalb verbrauchte Batterien und Akkus kostenfrei im Handelsgeschäft z. B. in Ihrer LIDL Filiale oder bei einer kommunalen Sammelstelle ab.

Batterien und Akkus können Stoffe enthalten, die schädlich für die menschliche Gesundheit und Umwelt sind. Nur bei einer getrennten Sammlung und Verwertung von alten Batterien und Akkus können die negativen Auswirkungen vermieden werden.

Seien Sie besonders vorsichtig beim Umgang mit lithiumhaltigen Batterien und Akkus, da bei unsachgemäßer Verwendung eine erhöhte Brandgefahr besteht. Kleben Sie dazu die Pole ab, um einen äußeren Kurzschluss zu vermeiden. Nutzen Sie Batterien mit langer Lebensdauer oder Akkus, um die Entstehung von Abfällen aus Alt-Batterien zu verringern. Beachten Sie die Anweisungen zum Lagern, und vermeiden Sie das vollständige Ent- und Aufladen des Akkus, um die Lebensdauer zu verlängern.

Darüber hinaus sollten Sie Batterien oder Elektro- und Elektronikgeräte mit Batterien oder Akkus nicht im öffentlichen Raum zurücklassen, um eine Vermüllung zu v