INSEKTEN- UND SONNEN-SCHUTZFENSTER MAGNETISCH

DE AT CH
INSEKTEN- UND SONNENSCHUTZ-FENSTER MAGNETISCH
Montage- untd Sicherheitshinweise

GB
MAGNETIC INSECT AND SUN PROTECTI-ON WINDOW
Installation and safety instructions

FR
MOUSTIQUAIRE ET PROTECTION SOLAIRE MAGNÉTIQUE
Instructions de montage et consignes de sécurité

NL
MAGNETISCH INSECTENEN ZONWEREND RAAM
Montage- en veiligheidsinstructies

CZ
SÍŤKA PROTI HMYZU A SLUNCI NA OKNO
Montážní a bezpečnostní pokyny

PL
MOSKITIERA NA OKNO Z FUNKCJĄ OCHRONY PRZECIWSŁONECZNEJ
Wskazówki dotyczące montażu i bezpieczeństwa

SK
SIEŤKA PROTI HMYZU A SLNKU NA OKNO
Montážne a bezpečnostné pokyny

ES
MOSQUITERA MAGNÉTICA CONTRA EL SOL Y LOS INSECTOS
Instrucciones de montaje y seguridad

DK
MAGNETISK INSEKT- OG SOLBESKYTTEL-SE TIL VINDUET
Monterings- og sikkerhedsanvisninger

IT
ZANZARIERA MAGNETICA PARASOLE
Informazioni di montaggio e sicurezza

HU
MÁGNESES ROVARÉS NAPVÉDŐ ABLAK
Szerelési és biztonsági útmutató

SI
ZAŠČITA ZA OKNA PRED MRČESOM IN SONCEM Z MAGNETOM
Navodila za montažo in varnostni napotki

HR
MAGNETSKI OKVIR ZA PROZOR ZA ZAŠTITU OD KUKACA I SUNCA
Napomene o montaži i sigurnosti

RO
PLASĂ MAGNETICĂ PENTRU INSECTE ȘI PROTECȚIE SOLARĂ
Indicații de montare și de siguranță

BG
МАГНИТЕН ПРОЗОРЕЦ ЗА ЗАЩИТА ОТ НАСЕКОМИ И ОТ СЛЪНЦЕ
Указания за монтаж и безопасност

GR
ΜΑΓΝΗΤΙΚΗ ΣΙΤΑ
Οδηγίες τοποθέτησης και ασφάλειας

IAN 433236_2207

DE BE NL CZ ES PL SK FR HU SI BG LT DK IT HR RO GR

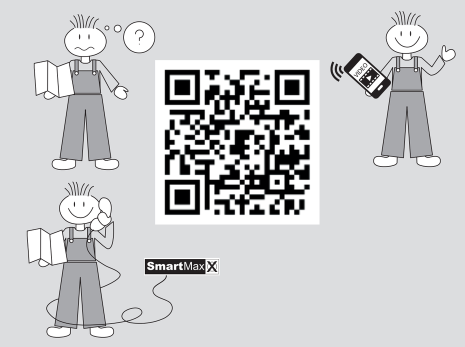

Smartmaxx GmbH
Schulzstraße 2c, 85579 Neubiberg, GERMANY

Stand der Informationen · Information status · Version des informations · Stand van de informatie · Stav informací · Stan informacji · Stav informácií · Estado de las informaciones · Tilstand af information · Versione delle informazioni · Információk állása · Stanje informacij · Stanje informacija · Versiunea informațiilor · Актуалност на информацията · Έκδοση των πληροφοριών: 09/2022
Ident.-Nr.: 433236 092022_DE/BE/NL/CZ/ES/PL/SK/FR/HU/SI/BG/LT/DK/IT/HR/RO/GR

QA748

DE AT CH Für Ersatzteilbestellungen:
GB IE MT For spare parts orders:
FR CH BE Pour les commandes de pièces de rechange :
IT Per ordini di parti di ricambio:
BG За поръчки на резервни части:
CZ Pro objednávky náhradních dílů:
DK For bestillinger af reservedele:
ES Para pedidos de piezas de recambio:
GR Για παραγγελίες ανταλλακτικών:
HR Za narudžbe rezervnih dijelova:
HU Pótalkatrész rendelés esetén:
NL BE Voor bestellingen van onderdelen:
PL W przypadku zamówień na części zamienne:
RO Pentru comenzi de piese de schimb:
SI Za naročila rezervnih delov:
SK Pre objednávky náhradných dielov:

https://www.smartmaxx.info/c/ersatzteile

DE Inhalt · GB Contents · FR Contenu
NL Inhoud · CZ Obsah · PL Treść
SK Obsah · ES Contenido · DK Indhold
IT Contenuto · HU Tartalom · SI Vsebina
HR Sadržaj · RO Conținut
BG Съдържание · GR Περιεχόμενο

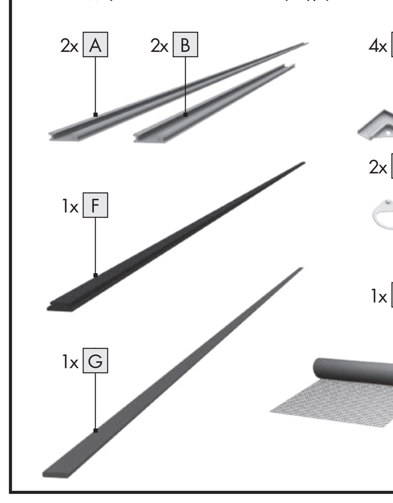

DE Benötigtes Werkzeug GB Required tools
FR Outils nécessaires NL Benodigd gereedschap
CZ Potřebné nástroje PL Potrzebne narzędzia
SK Potrebné náradie
ES Herramientas necesarias
DK Værktøj, du skal bruge IT Utensili necessari
HU Szükséges szerszámok SI Potrebno orodje
HR Potreban alat RO Scule necesare
BG Необходими инструменти
GR Απαιτούμενα εργαλεία

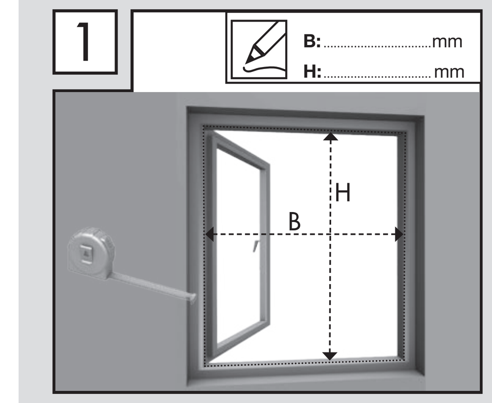

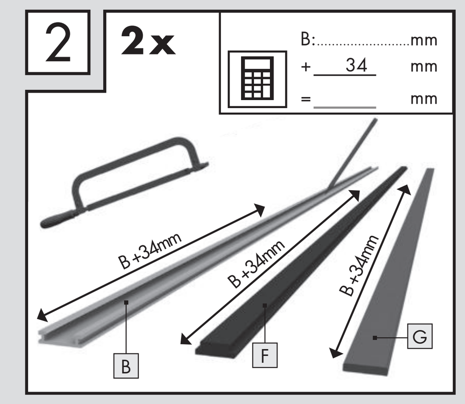

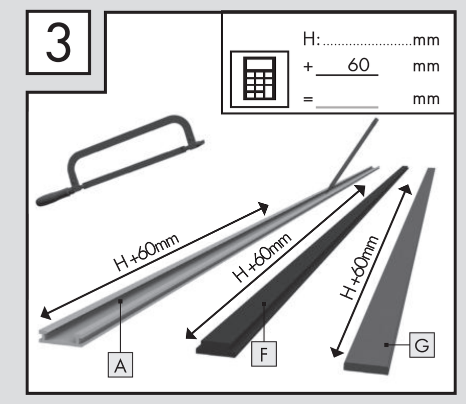

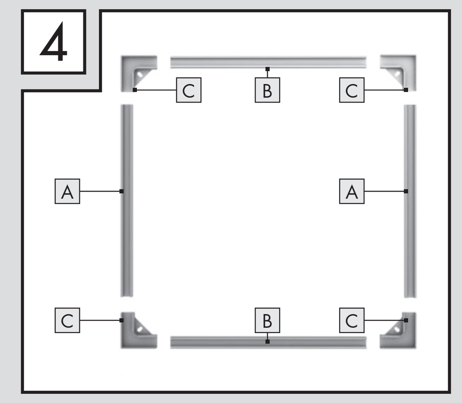

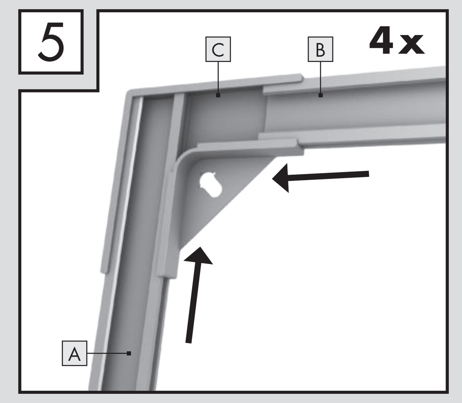

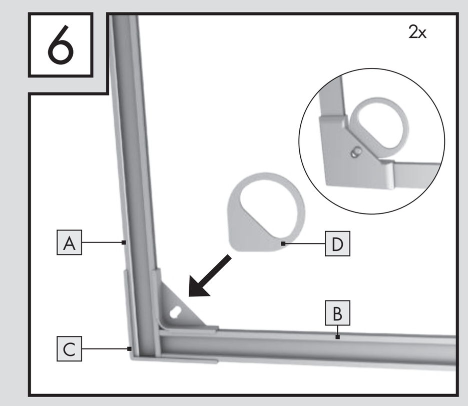

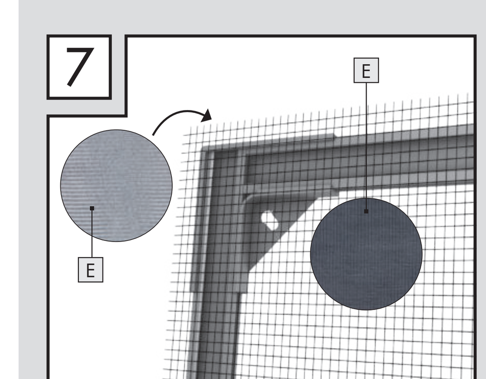

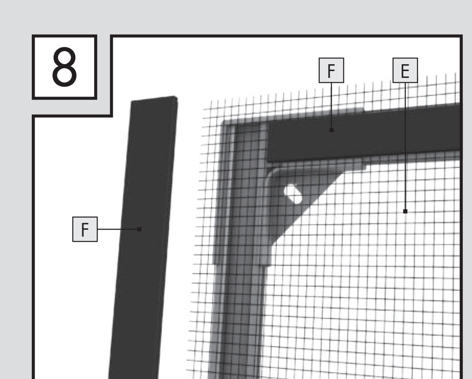

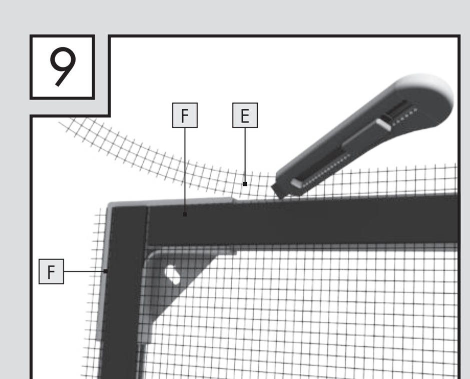

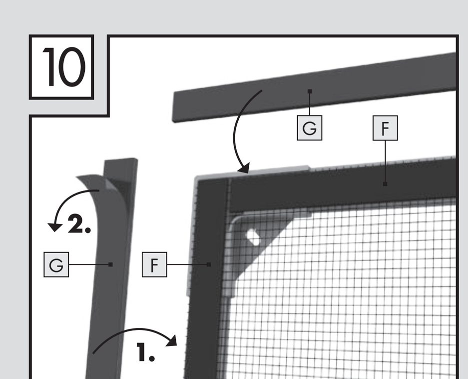

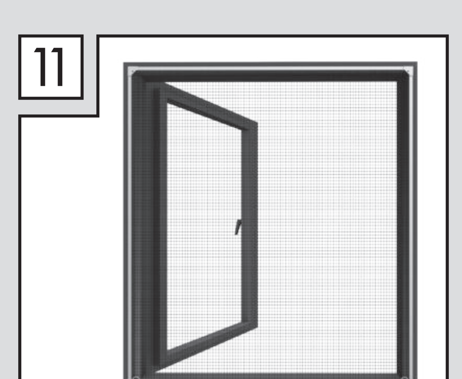

DE ZEICHENERKLÄRUNG

Warnung · Anlehnen verboten · Kinder nicht unbeaufsichtigt lassen · Hinweis

1. Einleitung
Herzlichen Glückwunsch!
Mit Ihrem Kauf haben Sie sich für ein hochwertiges Produkt entschieden. Machen Sie sich vor der Montage und der ersten Inbetriebnahme mit dem Produkt vertraut. Lesen Sie hierzu aufmerksam die nachfolgende Montageanleitung und die Sicherheitshinweise. Benutzen Sie das Produkt nur wie beschrieben und für die angegebenen Einsatzbereiche. Bewahren Sie diese Anleitung gut auf. Händigen Sie alle Unterlagen bei Weitergabe des Produkts an Dritte ebenfalls mit aus.

2. Bestimmungsgemäßer Gebrauch
Dieser Artikel ist als Schutz gegen Insekten wie Fliegen im privaten Wohnbereich vorgesehen. Eine andere Verwendung als zuvor beschrieben oder eine Veränderung des Produkts ist nicht zulässig und kann zu Verletzungen und / oder Beschädigungen des Produkts führen. Für aus bestimmungswidriger Verwendung entstandene Schäden oder Schäden die durch die Montage entstehen übernimmt der Hersteller keine Haftung. Das Produkt ist nicht für den gewerblichen Einsatz bestimmt. Die Bedienung bei Frost kann das Produkt beschädigen.

BITTE SETZEN SIE SICH BEI PROBLEMEN ODER RÜCKFRAGEN ZUM PRODUKT ODER ZUR MONTAGE IMMER ZUNÄCHST MIT UNSERER SERVICESTELLE IN VERBINDUNG. WIR HELFEN IHNEN GERNE WEITER.

3. Technische Daten
Max. Bausatzmaß (B x H) : 110 x 130 cm
Max. Innenmaß des Fensterstocks (lichtes Maß, B x H): 104 x 123 cm
Einbautiefe: 10 mm
Geeignet für alle gängigen Fenstertypen ohne Wetterschenkel

ACHTEN SIE BEIM AUSPACKEN DARAUF, DASS SIE NICHT VERSEHENTLICH MONTAGEMATERIAL WEGWERFEN. KONTROLLIEREN SIE UNMITTELBAR NACH DEM AUSPACKEN DEN LIEFERUMFANG AUF VOLLSTÄNDIGKEIT SOWIE DEN EINWANDFREIEN ZUSTAND DES PRODUKTS UND ALLER TEILE. MONTIEREN SIE DAS PRODUKT KEINESFALLS, WENN DER LIEFERUMFANG NICHT VOLLSTÄNDIG IST.

4. Sicherheitshinweise
WARNUNG! LEBENS- UND UNFALLGEFAHR FÜR KLEINKINDER UND KINDER!

Lassen Sie Kinder niemals alleine oder unbeaufsichtigt mit dem Produkt und seinem Verpackungsmaterial. Es besteht Erstickungs-, Strangulations- und Verletzungsgefahr durch Verpackungsbestandteile und Inhalt. Kinder sind sich dieser Gefahren nicht bewusst. Halten Sie Kinder stets vom Produkt fern. Das Produkt ist kein Spielzeug.

WARNUNG! (AB-)STURZGEFAHR! LEBENS- UND UNFALLGEFAHR, INSBESONDERE FÜR KLEINKINDER UND KINDER!
Lehnen Sie sich nicht gegen das Produkt! Dieses Produkt stellt keine belastbare Austrittsbarriere dar und darf nicht als Ersatz für ein geschlossenes Fenster bzw. eine geschlossene Tür verwendet werden. Beim Anlehnen kann das Produkt nachgeben und es besteht Absturz- bzw. Sturzgefahr. Insektenschutzgitter stellen keinen wirksamen Schutz gegen Stürze aus Fenstern oder Türen dar. Halten Sie Kinder von geöffneten Fenstern und Türen fern und lassen Sie sie nie unbeaufsichtigt.

Aufgrund der Absturzgefahr bringen Sie das Produkt nur an gefahrlos zugänglichen Fenstern und Türen an. Lehnen Sie sich beim Anbringen, Demontieren oder Reinigen des Produkts nicht aus dem Fenster / der Tür oder gegen das Produkt und drücken Sie nicht von Innen gegen das Insektenschutzgitter.

VORSICHT! VERLETZUNGSGEFAHR!
Es besteht Verletzungsgefahr durch unsachgemäße Montage und bei der Verwendung von Werkzeug. Verwenden Sie gegebenenfalls Arbeitshandschuhe.

Die Montage und Bedienung dürfen nur von Personen durchgeführt werden, die sich mit der Anleitung vertraut gemacht haben und die aufgrund ihrer körperlichen und geistigen Fähigkeiten dazu in der Lage sind, das Produkt selbstständig sicher zu montieren.

Unvollständige Bausätze bzw. beschädigte Teile dürfen keinesfalls zur Montage verwendet werden. Funktion und Sicherheit können dadurch beeinträchtigt werden. Halten Sie das Produkt und sämtliche brennbaren Teile von Hitzequellen und Feuer fern.

5. Montage
Montage nur von außen möglich. Bitte folgen Sie strikt der Montageanleitung (Bild 1 – 11). Beachten Sie dabei die Sicherheitshinweise.

6. Reinigung und Pflege
- Verwenden Sie keinesfalls ätzende oder scheuernde Reinigungsmittel.
- Reinigen Sie Fiberglasgewebe und Rahmen mit einem fusselfreien, leicht angefeuchteten Tuch.
- Reinigen Sie das Insektenschutzfenster in regelmäßigen Abständen gründlich.
- Verwenden Sie ggf. ein mildes Reinigungsmittel.

7. Entsorgung
Die Verpackung besteht aus umweltfreundlichen Materialien. Entsorgen Sie diese in den örtlichen Recyclingbehältern. Möglichkeiten zur Entsorgung des ausgedienten Produkts erfahren Sie bei Ihrer Gemeinde oder Stadtverwaltung.

8. Montagevideo
Ein animiertes Montagevideo finden Sie unter: www.smartmaxx.info

9. Hersteller / Service
3 Jahre Garantie.
Bei Service und Garantiefall kontaktieren Sie:

Smartmaxx GmbH
Schulzstraße 2c, 85579 Neubiberg, GERMANY
Hotline: +49 89 678 45 06-0
E-Mail: office@smartmaxx.info

Bitte halten Sie für alle Anfragen den Kassenbon und die Artikelnummer **IAN 433236_2207** als Nachweis für den Kauf bereit.

10. FAQ
Eignet sich der Insektenschutz Artikel zur Montage zwischen Fenster und Rollladen?
Ja, sofern der Zwischenraum zwischen Fenster und Rollladen ausreichend ist. Die entsprechenden Maße finden Sie in den jeweiligen Produktangaben / technischen Daten.

Was tun, wenn Teile im Bausatz fehlen / defekt sind?
Stellen Sie fest, dass ein im Lieferumfang aufgeführtes Teil fehlt oder defekt ist, teilen Sie uns dieses unter Übermittlung der Artikelnummer Ihres Produkts und des Kaufbeleges via E-Mail an office@smartmaxx.info mit oder nutzen Sie unser Kontaktformular. Sie erhalten innerhalb der Gewährleistungszeit umgehend kostenlos Ersatz.

Wie kürze ich die Profile am besten?
Verwenden Sie zum Kürzen von Profilen am besten eine Eisensäge. Legen Sie die Teile in eine Gehrungslade, fixieren diese ohne zu quetschen ggf. mit einer Schraubzwinge, um einen exakt geraden Schnitt zu erzielen. Als Sicherheitsmaßnahme verweisen wir auf das Tragen von Arbeitshandschuhen. Breite B und Höhe H sind die gemessenen lichten Maße des Fensters (Innenkante zu Innenkante des Fensterstocks).

Was ist beim Anbringen der magnetischen Klemmprofile zu beachten?
Das Gewebe darf bei der Montage der Klemmprofile nicht zusätzlich gespannt werden. Durch den Klemmvorgang spannt sich das Gewebe von selbst. Zusätzliche Spannung kann zu einem Verzug des Rahmens führen. Wir empfehlen, die Klemmprofile zuerst an den Längs- und anschließend an den Breitseiten des Rahmens zu fixieren.

Hinweis: Irrtümer, Änderungen und Druckfehler vorbehalten. Aktuelle Version der Anleitung als PDF Download unter www.smartmaxx.info

GB LEGEND

Warning · Do not lean against the product · Do not leave children unattended · Note

1. Introduction
Congratulations!
You have purchased a high-quality product. Be sure to familiarise yourself with the product before installation and operation. Please read the following installation and safety instructions carefully. Use the product only as described and for the specified areas of application. Keep this manual in a safe place. Please also hand over all documents to third parties when passing on the product.

2. Proper use
This article is intended to provide protection against insects such as flies in private homes. Any use other than the one described above or modifications to the product are not permitted and may result in injury and/or damage to the product. The manufacturer assumes no liability for damage resulting from improper use or caused by assembly. This product is not intended for commercial use. Operation at freezing temperatures may damage the product.

PLEASE ALWAYS CONTACT OUR SERVICE CENTRE FIRST IN CASE OF PROBLEMS OR QUESTIONS ABOUT THE PRODUCT OR THE ASSEMBLY. WE WILL GLADLY HELP YOU OUT.

3. Technical data
Max. interior frame dimensions (W x H): 110 x 130 cm
Max. interior window frame dimensions (inside dimensions, W x H): 104 x 123 cm
Installation depth: 10 mm
suitable for all conventional windows without weather-boarding

WHEN UNPACKING, MAKE SURE THAT YOU DO NOT ACCIDENTALLY THROW AWAY ANY MOUNTING MATERIAL. IMMEDIATELY AFTER UNPACKING, CHECK THE PACKAGE TO ENSURE THAT IT IS COMPLETE AND THAT THE PRODUCT AND ALL PARTS ARE IN PERFECT CONDITION. DO NOT INSTALL THE PRODUCT IF THE PACKAGE IS INCOMPLETE.

4. Safety instructions
WARNING! LIFE-THREATENING DANGER AND RISK OF INJURY FOR CHILDREN AND TODDLERS!

Never leave children alone or unattended in the vicinity of the product and its packaging materials. The packaging and contents pose risks of suffocation, strangulation and injury. Children are not aware of these dangers. Keep children away from the product at all times. The product is not a toy.

WARNING! RISK OF FALLING! LIFE-THREATENING DANGER AND RISK OF INJURY, PARTICULARLY FOR CHILDREN AND TODDLERS!
Do not lean against the product! This product is not a reliable exit barrier and must not be used as a replacement for a closed window or door. The product may give way if it is leaned against, creating a risk of falling. Insect screens do not provide effective protection against falling out of windows or doors. Keep children away from open windows and doors and never leave them unattended.

The product should only be attached to windows and doors which can be accessed safely due to the risk of falling. Do not lean out of the window / door or against the product and do not push against the insect screen from inside when attaching, removing or cleaning the product.

CAUTION! RISK OF INJURY!
Incorrect assembly and the use of unsuitable tools can present a risk of injury. Use work gloves if necessary.

The product should only be assembled and operated by individuals who have read the instructions and who have the physical and mental capacity to assemble the product safely by themselves.
Incomplete assembly kits or damaged parts may under no circumstances be used for assembly. This could impair the operation and safety of the product. Keep the product and all flammable parts away from heat sources and fire.

5. Assembly
Installation only possible from the outside Please pay close attention to the installation instructions (images 1 – 11). Observe the safety instructions.

6. Cleaning and care
- Never use corrosive or abrasive cleaning agents.
- Clean the fibreglass mesh and frame with a lint-free, slightly moistened cloth.
- Thoroughly clean the retractable insect screen regularly.
- If necessary, use a mild detergent.

7. Disposal
The packaging is made from environmentally friendly materials. It can be disposed of in local recycling containers. You can find out how to dispose of the used up product by contacting your municipality or town council.

8. Assembly video
You can find an animated installation video at: www.smartmaxx.info

9. Manufacturer / Service
3-year warranty.
For service and warranty claims, please contact:

Smartmaxx GmbH
Schulzstraße 2c, 85579 Neubiberg, GERMANY
Hotline: +49 89 678 45 06- 0
E-mail: office@smartmaxx.info

For all inquiries, please be ready to provide the receipt and item number **IAN 433236_2207** as proof of purchase.

10. FAQ
Is this insect repellent product suitable for mounting between window and roller shutter?
Yes, provided that the space between window and roller shutter is sufficient. The corresponding dimensions can be found in the respective product information/ technical data.

What can I do if parts are missing from the kit or are faulty?
If you find that a part listed in the scope of delivery is missing or defective, please inform us by sending the item number of your product and the purchase receipt via e-mail to office@smartmaxx.info or use our contact form. Within the warranty period, you will receive a replacement free of charge.

What is the best way to shorten profiles?
Preferably, use an iron saw to shorten profiles. Place the parts in a mitre box, fix them in place without crushing them, if necessary with a screw clamp, to achieve a precise, straight cut. As a safety precaution, we recommend wearing work gloves. Width (B) and height (H) are the inside dimensions of the window (from one interior edge of the window frame to the other).

What is important when installing the clamping strips?
The mesh must not be tensioned additionally when mounting the clamping strips. The clamping process causes the fabric to tension itself. Additional tension can cause distortion of the frame. We recommend to first fix the clamping strips to the longitudinal and then to the wide sides of the frame.

Note:
Subject to errors, amendments and print errors. Download the current version of the instructions as a PDF file at www.smartmaxx.info

FR EXPLICATION DES PICTOGRAMMES

Avertissement · Interdiction de s'appuyer contre le produit · Ne pas laisser les enfants sans surveillance · Remarque

1. Introduction
Félicitations !
Vous venez d'acquérir un produit de haute qualité. Familiarisez-vous avec le produit avant le montage et la première mise en service. Veuillez lire attentivement les instructions de montage ci-dessous et les consignes de sécurité. Utilisez le produit uniquement de la manière décrite et dans les domaines d'utilisation indiqués. Conservez ce manuel. En cas de transmission du produit à des tiers, remettez-leur l'ensemble des documents.

2. Utilisation conforme
Ce produit a une fonction de protection contre les insectes, comme les mouches, dans les espaces intérieurs privés. Toute autre utilisation que celle décrite ou toute modification du produit est interdite et pourrait entraîner des blessures et/ou des dommages au produit. Le fabricant ne pourra en aucun cas être tenu responsable des dommages causés dans par une utilisation non conforme ou lors de la procédure de montage. Le produit n'est pas destiné à un usage commercial. Toute utilisation de ce produit dans des conditions de gel risque de l'endommager.

EN CAS DE PROBLÈME OU DE QUESTION CONCERNANT LE PRODUIT OU LE MONTAGE, VEUILLEZ TOUJOURS CONTACTER NOTRE CENTRE DE SERVICE EN PREMIER LIEU. NOUS SOMMES HEUREUX DE VOUS AIDER.

3. Caractéristiques techniques
Dimensions max. du kit (largeur x hauteur) : 110 x 130 cm
Dimensions intérieures max. du châssis de fenêtre (largeur x hauteur) : 110 x 130 cm
Profondeur : 10 mm
Adapté pour tous les types courants de fenêtres sans renvoi d'eau

EN DÉBALLANT LE PRODUIT, VEILLEZ À NE PAS JETER PAR MÉGARDE DES ÉLÉMENTS DU MATÉRIEL DE MONTAGE. AU DÉBALLAGE, CONTRÔLEZ L'EXHAUSTIVITÉ ET L'ÉTAT IRRÉPROCHABLE DU PRODUIT ET DE TOUS LES COMPOSANTS CONTENUS DANS LA LIVRAISON. N'ASSEMBLEZ PAS LE PRODUIT SI LA LIVRAISON N'EST PAS COMPLÈTE.

4. Consignes de sécurité
AVERTISSEMENT ! DANGER DE MORT ET D'ACCIDENT POUR LES NOURRISSONS ET LES ENFANTS !

Ne laissez jamais les enfants seuls ou sans surveillance avec le produit et son emballage. Ils courent un risque d'étouffement, de strangulation et de blessure par des éléments d'emballage. Les enfants n'ont pas conscience de ces dangers. Tenez hors de portée des enfants. Le produit n'est pas un jouet.

AVERTISSEMENT ! RISQUE DE CHUTE ! DANGER DE MORT ET D'ACCIDENT, EN PARTICULIER POUR LES NOURRISSONS ET LES ENFANTS !
Ne vous appuyez pas sur le produit ! Ce produit ne constitue pas une barrière résistante et ne doit pas être utilisé pour remplacer une fenêtre ou une porte fermée. Ne vous appuyez pas dessus : le produit risquerait de céder, et vous de tomber. Les moustiquaires ne constituent pas une protection efficace contre les chutes à travers les fenêtres ou les portes. Tenez les enfants à l'écart des fenêtres et des portes ouvertes et ne les laissez jamais sans surveillance.

En raison du risque de chute, ne fixez le produit que sur des portes et des fenêtres accessibles sans danger depuis l'extérieur. Lors de la pose, du démontage ou du nettoyage du produit, ne vous penchez pas par la fenêtre/la porte ou contre le produit et n'appuyez pas de l'intérieur contre la moustiquaire.

ATTENTION ! RISQUE DE BLESSURES !
Le montage et l'utilisation d'outils non conformes présentent un risque de blessure. Le cas échéant, utilisez des gants de travail.

Le montage et l'utilisation ne doivent être effectués que par des personnes qui se sont familiarisées avec les instructions et qui, en raison de leurs capacités physiques et mentales, sont en mesure de monter elles-mêmes le produit en toute sécurité.

Des jeux de montage incomplets ou des pièces endommagées ne doivent en aucun cas être utilisés pour le montage. Leur utilisation risquerait d'entraver le bon fonctionnement de la moustiquaire et de présenter des risques de sécurité. Gardez le produit et toute pièce inflammable à distance des sources de chaleur et des flammes.

5. Montage
Montage possible uniquement par l'extérieur. Veuillez suivre strictement les instructions de montage (Illustrations 1 – 11). Respectez les consignes de sécurité.

6. Nettoyage et entretien
- N'utilisez pas de produits d'entretien agressifs ou abrasifs.
- Nettoyez la toile en fibre de verre et le cadre à l'aide d'un chiffon non pelucheux, légèrement humide.
- Nettoyez soigneusement le store moustiquaire à des intervalles réguliers.
- Utilisez, si besoin, un produit d'entretien doux.

7. Élimination
L'emballage est composé de matériaux respectueux de l'environnement. Éliminez-le dans les conteneurs de recyclage à votre disposition. Vous obtiendrez plus d'informations sur les possibilités d'éliminer le produit usagé auprès de votre commune ou de votre municipalité.

8. Vidéo de montage
Une vidéo de montage animée est disponible à l'adresse suivante :
www.smartmaxx.info

9. Fabricant / Service
3 ans de garantie.
En cas de demande SAV ou pour faire valoir la garantie, contactez :

Smartmaxx GmbH
Schulzstraße 2c, 85579 Neubiberg, GERMANY
Assistance téléphonique :
FR, BE : +49 89 24 42 94 79
E-mail :
FR : support.fr@smartmaxx.info
BE : support.be@smartmaxx.info

Pour toute question, veuillez préparer le ticket de caisse et la référence de l'article **IAN 433236_2207** faisant office de justificatif d'achat.

Valable pour la France :
Article L217-16 du Code de la consommation
Lorsque l'acheteur demande au vendeur, pendant le cours de la garantie commerciale qui lui a été consentie lors de l'acquisition ou de la réparation d'un bien meuble, une remise en état couverte par la garantie, toute période d'immobilisation d'au moins sept jours vient s'ajouter à la durée de la garantie qui restait à courir. Cette période court à compter de la demande d'intervention de l'acheteur ou de la mise à disposition pour réparation du bien en cause, si cette mise à disposition est postérieure à la demande d'intervention.
Indépendamment de la garantie commerciale souscrite, le vendeur reste tenu des défauts de conformité du bien et des vices rédhibitoires dans les conditions prévues aux articles L217-4 à L217-13 du Code de la consommation et aux articles 1641 à 1648 et 2232 du Code Civil.
Article L217-4 du Code de la consommation
Le vendeur livre un bien conforme au contrat et répond des défauts de conformité existant lors de la délivrance. Il répond également des défauts de conformité résultant de l'emballage, des instructions de montage ou de l'installation lorsque celle-ci a été mise à sa charge par le contrat ou a été réalisée sous sa responsabilité.
Article L217-5 du Code de la consommation
Le bien est conforme au contrat :
1° S'il est propre à l'usage habituellement attendu d'un bien semblable et, le cas échéant :
- s 'il correspond à la description donnée par le vendeur et posséder les qualités que celui-ci a présentées à l'acheteur sous forme d'échantillon ou de modèle ;
- s 'il présente les qualités qu'un acheteur peut légitimement attendre eu égard aux déclarations publiques faites par le vendeur, par le producteur ou par son représentant, notamment dans la publicité ou l'étiquetage ; 2°Ou s'il présente les caractéristiques définies d'un commun accord par les parties ou être propre à tout usage spécial recherché par l'acheteur, porté à la connaissance du vendeur et que ce dernier a accepté.
Article L217-12 du Code de la consommation
L'action résultant du défaut de conformité se prescrit par deux ans à compter de la délivrance du bien.
Article 1641 du Code civil
Le vendeur est tenu de la garantie à raison des défauts cachés de la chose vendue qui la rendent impropre à l'usage auquel on la destine, ou qui diminuent tellement cet usage que l'acheteur ne l'aurait pas acquise, ou n'en aurait donné qu'un moindre prix, s'il les avait connus.
Article 1648 1er alinéa du Code civil
L'action résultant des vices rédhibitoires doit être intentée par l'acquéreur dans un délai de deux ans à compter de la découverte du vice.

10. FAQ
Est-il possible de monter la moustiquaire entre une fenêtre et un store ?
Oui, à condition que l'espace disponible entre la fenêtre et le store soit suffisant. Les dimensions correspondantes sont indiquées dans les données techniques / caractéristiques du produit.

Que faire lorsque des pièces du kit sont manquantes / défectueuses ?
Si vous constatez l'absence ou la défaillance d'une pièce indiquée dans le contenu de la livraison, veuillez nous en informer par e-mail à l'adresse office@smartmaxx.info en indiquant la référence de l'article de votre produit et en joignant la preuve d'achat, ou veuillez utiliser notre formulaire de contact. Si votre produit est toujours sous garantie, celui-ci sera immédiatement remplacé gratuitement.

Quelle est la meilleure manière de raccourcir un profilé ?
La meilleure manière de raccourcir des profilés est d'utiliser une scie à métaux. Posez les pièces dans une boîte à onglet, fixez-les sans les coincer, si besoin à l'aide d'un serre-joint, afin de pouvoir effectuer une coupe bien droite. Par mesure de sécurité, nous vous conseillons de porter des gants de travail. La largeur L et la hauteur H correspondent aux dimensions mesurées à l'intérieur de la fenêtre (du bord intérieur au bord intérieur du chambranle).

À quoi dois-je faire attention lors du montage des profils de serrage magnétiques ?
Lors du montage des profils de serrage, le tissu ne doit pas être trop tendu. Le tissu se tendra de lui-même lors du serrage. Une tension trop importante risque d'entraîner une déformation du cadre. Nous vous conseillons de commencer par fixer les profils de serrage dans la longueur du cadre, puis dans la largeur.

Remarque : sous réserve d'erreurs, de modifications et de fautes d'impression. Version actuelle des instructions disponible en téléchargement au format PDF à l'adresse www.smartmaxx.info

NL VERKLARING VAN DE SYMBOLEN

Waarschuwing · Leunen verboden · Kinderen niet zonder toezicht laten · Aanwijzing

1. Inleiding
Hartelijk gefeliciteerd!
Met uw aanschaf hebt u gekozen voor een hoogwaardig product. Zorg voor de montage en de eerste inbedrijfstelling dat u het product goed kent. Lees hiertoe aandachtig de onderstaande montagehandleiding en de veiligheidsinstructies. Gebruik het product alleen zoals omschreven en voor de vermelde toepassingen. Bewaar deze handleiding zorgvuldig. Overhandig ook alle documentatie wanneer u het product aan derden geeft.

2. Beoogd gebruik
Dit artikel is bedoeld als bescherming tegen insecten zoals vliegen in particuliere woonruimten. Een ander gebruik dan hierboven beschreven of een wijziging van het product, is niet toegestaan en kan leiden tot letsels en/of beschadiging van het product. Voor schade die het gevolg is van een ongeoorloofd gebruik of van een foutieve montage aanvaardt de fabrikant geen aansprakelijkheid. Het product is niet bestemd voor commerciële toepassingen. De bediening bij vorst kan het product beschadigen.

NEEM BIJ PROBLEMEN OF VRAGEN OVER HET PRODUCT OF DE MONTAGE ALTIJD EERST CONTACT OP MET ONS SERVICEPUNT. WE ZIJN U GRAAG VAN DIENST.

3. Technische gegevens
Max. maat bouwpakket (B x H): 110 x 130 cm
Max. binnenmaat raamkozijn (vrije opening, B x H): 104 x 123 cm
Montagediepte: 10 mm
Geschikt voor alle gangbare ramen zonder regendorpel.

ZORG DAT U BIJ HET UITPAKKEN GEEN MONTAGEMATERIAAL WEGGOOIT. CONTROLEER ONMIDDELLIJK NA HET UITPAKKEN OF ALLE ONDERDELEN ZIJN MEEGELEVERD EN OF HET PRODUCT EN DE COMPONENTEN IN ONBERISPELIJKE TOESTAND VERKEREN. MONTEER HET PRODUCT NOOIT WANNEER NIET ALLE ONDERDELEN ZIJN MEEGELEVERD.

4. Veiligheidsinstructies
WAARSCHUWING! GEVAARLIJK VOOR BABY'S EN KINDEREN!

Laat kinderen niet alleen of zonder toezicht bij het product en zijn verpakkingsmateriaal. Er bestaat gevaar voor verstikking, wurging en letsel door onderdelen en verpakking. Kinderen zijn zich niet van deze gevaren bewust. Houd daarom kinderen altijd uit de buurt van dit product. Het product is geen speelgoed.

WAARSCHUWING! VALGEVAAR! RISICO OP ERNSTIGE ONGEVALLEN EN LEVENSGEVAAR, IN HET BIJZONDER VOOR BABY'S EN KINDEREN!
Leun niet tegen het product! Dit product is geen belastbare barrière en mag niet gebruikt worden als vervanging voor een gesloten raam of deur. Bij het leunen kan het product het begeven en bestaat er valgevaar. Insectenweringen bieden geen doeltreffende bescherming tegen het vallen uit ramen of deuren. Houd kinderen uit de buurt van open ramen en deuren, en laat ze nooit zonder toezicht.

Breng door het risico op vallen het product enkel aan bij ramen en deuren die zonder gevaar toegankelijk zijn. Wanneer u het product aanbrengt, demonteert of reinigt, leun dan niet uit het raam/deur of tegen het product, en druk niet van binnenuit tegen de insectenwering.

VOORZICHTIG! LETSELGEVAAR!
Er bestaat letselgevaar in geval van een verkeerde montage of gebruik van gereedschap. Draag zo nodig veiligheidshandschoenen.

De montage en bediening mogen enkel worden uitgevoerd door personen die de handleiding hebben gelezen en begrepen, en die door hun lichamelijke en geestelijke vermogens in staat zijn om het product zelfstandig en veilig te monteren.

Onvolledige bouwpakketten of beschadigde onderdelen mogen in geen geval worden gebruikt voor de montage. De werking en veiligheid kunnen daardoor in gevaar komen. Houd het product en alle brandbare delen weg van vuur en warmtebronnen.

5. Montage
Montage enkel van buiten mogelijk. Volg hierbij nauwlettend de montagehandleiding (afb. 1 – 11). Neem ook de veiligheidsinstructies in acht.

6. Reiniging en onderhoud
- Gebruik geen bijtende of schurende schoonmaakmiddelen.
- Reinig het glasvezelmateriaal en het frame met een stofvrije, iets vochtige doek.
- Reinig de hor regelmatig.
- Gebruik eventueel een mild schoonmaakmiddel.

7. Afvalverwijdering
De verpakking bestaat uit milieuvriendelijke materialen. Dit afval kunt u afgeven bij uw plaatselijke recyclingpunt. Hoe u het product na beëindiging van het gebruik als afval kunt verwijderen, kunt u opvragen bij uw gemeente- of stadsbestuur.

8. Montagevideo
Een duidelijke montagevideo vindt u onder:
www.smartmaxx.info

9. Producent / Service
3 jaar garantie
Neem voor service en aanspraak op garantie contact op met:

Smartmaxx GmbH
Schulzstraße 2c, 85579 Neubiberg, GERMANY
Hotline:
NL: +49 89 678 45 06 – 0
BE: +49 89 24 42 94 79
E-mail:
NL : office@smartmaxx.info
BE : support.be@smartmaxx.info

Houd bij al uw aanvragen de kassabon en het artikelnummer **IAN 433236_2207** binnen handbereik als bewijs van aankoop.

10. Vaak gestelde vragen
Is de insectenhor geschikt voor montage tussen het raam en een rolluik?
Ja, voor zover de tussenruimte tussen raam en rolluik voldoende groot is. De betreffende afmetingen vindt u in de specifieke product- en/of technische gegevens.

Wat moet ik doen als er onderdelen in het bouwpakket ontbreken / defect zijn?
Wanneer u constateert dat een meegeleverd onderdeel ontbreekt of defect is, stel ons hiervan dan op de hoogte door het artikelnummer van uw product en het bewijs van aankoop per e-mail te verzenden aan: office@smartmaxx.info of maak hiervoor gebruik van ons contactformulier. U ontvangt binnen de garantietermijn onmiddellijk een gratis vervangend onderdeel.

Hoe maak ik profiellijsten het best korter?
U kunt voor het inkorten van profielen het best een ijzerzaag gebruiken. Plaats de onderdelen in een verstekvorm, zet ze vast zonder ze te beschadigen (bijv. met een klem) om een exact rechte lijn te zagen. Wij wijzen erop dat het veiliger is hierbij werkhandschoenen te dragen. De breedte B en de hoogte H vormen de opgemeten dagmaat van het venster (van binnenkant naar binnenkant van het raamkozijn).

Waarop moet worden gelet bij het aanbrengen van de magnetische klemprofielen?
Het horrengaas mag bij de aanbrenging van de klemprofielen niet extra gespannen worden. Door het vastklemmen spant het materiaal zich vanzelf. Extra spanning kan leiden tot vervorming van het frame. Wij adviseren de klemprofielen eerst aan de lange zijde van het frame en daarna aan de korte zijde vast te zetten.

Aanwijzing: Vergissingen, wijzigingen en drukfouten voorbehouden. Actuele versie van de handleiding als PDF-download op www.smartmaxx.info

CZ VYSVĚTLENÍ ZNAČEK

Varování · Zákaz opírání · Nenechávejte děti bez dozoru · Upozornění

1. Úvodem
Srdečně blahopřejeme!
Svojí koupí jste se rozhodli pro kvalitní výrobek. Před montáží a prvním uvedením do provozu se s výrobkem seznamte. Přečtěte si pozorně následující návod k montáži a bezpečnostní pokyny. Používejte výrobek jen tak, jak je popsáno, a jen pro uvedené oblasti použití. Tento návod si dobře uschovejte. Při předání výrobku třetím osobám přiložte i veškerou dokumentaci.

2. Použití v souladu s určením
Tento výrobek je určen k ochraně proti hmyzu, například mouchám, v soukromých obytných prostorách. Jakékoliv jiné použití, než je popsáno výše, nebo změny výrobku jsou nepřípustné a mohou vést k poranění a/ nebo poškození výrobku. Výrobce nenese odpovědnost za škody vzniklé použitím v rozporu s určením produktu nebo škody způsobené montáží. Výrobek není určen ke komerčnímu využití. Obsluha v mrazu může výrobek poškodit.

PŘI POTÍŽÍCH NEBO DOTAZECH V SOUVISLOSTI S VÝROBKEM NEBO JEHO MONTÁŽÍ VŽDY NEJPRVE KONTAKTUJTE NAŠE SERVISNÍ STŘEDISKO. RÁDI VÁM POMŮŽEME.

3. Technické údaje
Min. rozměry montážní sady (Š x V): 110 x 130 cm
Max. vnitřní rozměry okenního rámu (světlý rozměr, Š x V): 104 x 123 cm
Montážní hloubka: 10 mm
Vhodné pro všechny běžné typy oken bez okapnice

PŘI VYBALOVÁNÍ DÁVEJTE POZOR, ABYSTE OMYLEM NEVYHODILI MONTÁŽNÍ MATERIÁL. IHNED PO VYBALENÍ ZKONTROLUJTE, ZDA JE DODÁVKA KOMPLETNÍ A ZDA JSOU VŠECHNY DÍLY VÝROBKU V BEZVADNÉM STAVU. JESTLIŽE NENÍ DODÁVKA KOMPLETNÍ, V ŽÁDNÉM PŘÍPADĚ VÝROBEK NEMONTUJTE.

4. Bezpečnostní pokyny
VAROVÁNÍ! NEBEZPEČÍ OHROŽENÍ ŽIVOTA PRO BATOLATA A DĚTI!

Nikdy nenechávejte děti s výrobkem nebo jeho obalem samotné nebo bez dozoru. Hrozí nebezpečí udušení, uškrcení a zranění součástmi obalu a obsahu. Děti si nejsou vědomy těchto nebezpečí. Vždy uchovávejte výrobek mimo dosah dětí. Výrobek není hračka.

VAROVÁNÍ! NEBEZPEČÍ PÁDU! NEBEZPEČÍ ÚRAZU A OHROŽENÍ ŽIVOTA, ZEJMÉNA PRO BATOLATA A VĚTŠÍ DĚTI!
Neopírejte se o výrobek! Tento výrobek nepředstavuje žádnou zatížitelnou zábranu a nesmí být používán jako náhrada za zavřené okno nebo zavřené dveře. V případě opření může výrobek povolit a hrozí nebezpečí pádu nebo zřícení. Ochrana proti hmyzu nepředstavuje účinnou ochranu proti pádu z oken nebo dveří. Držte děti z dosahu otevřených oken a dveří a nenechávejte je nikdy bez dozoru.

Z důvodu nebezpečí pádu montujte výrobek pouze na bezpečně přístupná okna a dveře. Při montáži, demontáži nebo čištění výrobku se nevyklánějte z okna/dveří ani se o produkt neopírejte a na ochranu proti hmyzu zevnitř netlačte.

POZOR! NEBEZPEČÍ ZRANĚNÍ!
V případě neodborné montáže a neodborného použití nářadí hrozí nebezpečí zranění. Případně používejte pracovní rukavice.

Montáž a ovládání smí provádět pouze osoby, které se seznámily s návodem a které jsou vzhledem k svým fyzickým a duševním schopnostem schopny samy smontovat výrobek bezpečným způsobem.

K montáži nesmí být v žádném případě použity nekompletní montážní sady, příp. poškozené díly. Tím může být narušena funkce a bezpečnost. Udržujte výrobek a veškeré hořlavé díly dále od zdrojů tepla a ohně.

5. Montáž
Montáž je možná jen zvenčí. Postupujte přesně podle návodu k montáži (obrázek 1–11). Dodržujte při tom bezpečnostní pokyny.

6. Čištění a ošetřování
- Nikdy nepoužívejte leptavé nebo abrazivní čisticí prostředky.
- Čistěte sklolaminátovou tkaninu a rám navlhčeným hadříkem, který nepouští vlákna.
- Čistěte důkladně okno na ochranu proti hmyzu v pravidelných intervalech.
- Použijte případně jemný čisticí prostředek.

7. Likvidace
Balení se skládá z materiálů šetrných k životnímu prostředí. Odložte je do místních recyklačních kontejnerů. O možnostech likvidace vysloužilého výrobku se informujte na obecním nebo městském úřadě.

8. Montážní video
Animované montážní video najdete zde:
www.smartmaxx.info

9. Výrobce/Servis
Záruka 3 roky.
Pro servis a záruku kontaktujte:

Smartmaxx GmbH
Schulzstraße 2c, 85579 Neubiberg, NĚMECKO
Hotline: +49 89 678 45 06-0
E-mail: office@smartmaxx.info

Pro případ jakýchkoli dotazů mějte připraven prodejní doklad a číslo výrobku **IAN 433236 2207** jako důkaz o koupi.

10. FAQ
Je výrobek na ochranu proti hmyzu vhodný pro montáž mezi okno a roletu?
Ano, pokud je mezi oknem a roletou dostatek místa. Odpovídající rozměry najdete v příslušných údajích o výrobku / v technických údajích.

Co mám dělat, když v montážní sadě chybí díly / jsou vadné?
Pokud zjistíte, že díl uvedený v rozsahu dodávky chybí nebo je vadný, oznamte nám to spolu s číslem artiklu Vašeho výrobku a dokladem o koupi prostřednictvím e-mailu na adresu office@smartmaxx.info nebo použijte náš kontaktní formulář. V rámci záruční lhůty obdržíte obratem bezplatnou výměnu.

Jak nejlépe zkrátím profily?
Na zkrácení profilů použijte nejlépe pilku na železo. Abyste dosáhli přesného a rovného řezu, vložte díly do pokosového řezadla, zafixujte je šroubovací svěrkou, aniž je zmáčknete. Jako bezpečnostní opatření odkazujeme na použití pracovních rukavic. Šířka Š a výška V jsou naměřené světlé rozměry okna (od vnitřní hrany k vnitřní hraně okenního rámu)

Na co je třeba dávat pozor při montáži magnetických svěracích profilů?
Při montáži svěracích profilů se nesmí tkanina dodatečně napínat. V důsledku sevření se tkanina sama napne. Další napnutí může způsobit deformaci rámu. Doporučujeme upevnit svěrací profily nejprve na podélné strany, a pak na příčné strany rámu.

Upozornění: Omyly, změny a chyby tisku vyhrazeny. Aktuální verze návodu jako PDF ke stažení na adrese www.smartmaxx.info

PL OBJAŚNIENIE OZNACZEŃ

Ostrzeżenie · Zakaz opierania się · Nie pozostawiać dzieci bez nadzoru · Wskazówka

1. Wstęp
Gratulujemy!
Szanowni Klienci, zdecydowali się Państwo na zakup produktu wysokiej jakości. Przed przystąpieniem do montażu i zastosowania należy zapoznać się z produktem. Zaleca się uważne przeczytanie poniższej instrukcji montażu i wskazówek dotyczących bezpieczeństwa. Produktu należy używać tylko zgodnie z opisem i jego przeznaczeniem. Niniejszą instrukcję należy starannie przechowywać. W przypadku przekazania produktu osobom trzecim należy dołączyć do niego całą dokumentację.

2. Zastosowanie zgodne z przeznaczeniem
Moskitiera jest przewidziana do ochrony wnętrz mieszkalnych przed dostępem owadów, takich jak muchy. Inne zastosowanie niż powyżej opisane lub dokonanie modyfikacji wyrobu nie jest dozwolone, ponieważ może być przyczyną skaleczeń i / lub uszkodzenia wyrobu. Producent nie ponosi odpowiedzialności za szkody powstałe w wyniku użytkowania niezgodnego z przeznaczeniem lub uszkodzenia spowodowane montażem. Produkt nie jest przeznaczony do zastosowań profesjonalnych. Użytkowanie podczas mrozu może spowodować uszkodzenie wyrobu.

W PRZYPADKU JAKICHKOLWIEK PROBLEMÓW LUB PYTAŃ DOTYCZĄCYCH PRODUKTU LUB MONTAŻU PROSIMY O KONTAKT W PIERWSZEJ KOLEJNOŚCI Z NASZYM SERWISEM. CHĘTNIE PAŃSTWU POMOŻEMY.

3. Dane techniczne
Maks. wymiar zestawu (szer. x wys.): 110 x 130 cm
Maks. wymiar wewnętrzny ramy okiennej (wymiar w świetle, szer. x wys.): 104 x 123 cm
Głębokość montażowa: 10 mm
Pasuje do wszystkich popularnych typów okien bez okapnika

PODCZAS WYPAKOWYWANIA ZWRACAĆ UWAGĘ, ŻEBY PRZYPADKOWO NIE WYRZUCIĆ CZĘŚCI MONTAŻOWYCH. BEZPOŚREDNIO PO WYPAKOWANIU SKONTROLOWAĆ, CZY OPAKOWANIE ZAWIERAŁO WSZYSTKIE CZĘŚCI ORAZ SPRAWDZIĆ NIENAGANNY STAN WYROBU I WSZYSTKICH CZĘŚCI. W ŻADNYM WYPADKU NIE NALEŻY PRZYSTĘPOWAĆ DO MONTAŻU, JEŚLI NABYTY WYRÓB NIE JEST KOMPLETNY.

4. Przepisy bezpieczeństwa
OSTRZEŻENIE! ŚMIERTELNE NIEBEZPIECZEŃSTWO I ZAGROŻENIE WYPADKOWE DLA MAŁYCH I WIĘKSZYCH DZIECI!

Nigdy nie pozostawiać dzieci samych lub bez nadzoru w pobliżu produktu i materiału opakowaniowego. Występuje ryzyko uduszenia i zranienia przez części opakowania i jego zawartość. Dzieci nie są świadome tych zagrożeń. Produkt przechowywać zawsze poza zasięgiem dzieci. Produkt nie jest zabawką.

OSTRZEŻENIE! NIEBEZPIECZEŃSTWO UPADKU! ŚMIERTELNE NIEBEZPIECZEŃSTWO I RYZYKO WYPADKU, W SZCZEGÓLNOŚCI DLA MAŁYCH I WIĘKSZYCH DZIECI!
Nie opierać się o produkt! Ten produkt nie jest wytrzymałą barierą wyjściową i nie może być wykorzystywany w zastępstwie zamkniętego okna lub zamkniętych drzwi. Podczas opierania się produkt może się ugiąć i istnieje ryzyko upadku. Moskitiera nie zapewnia skutecznej ochrony przed upadkiem z okien lub drzwi. Trzymać dzieci z dala od otwartych okien i drzwi i nigdy nie pozostawiać ich bez nadzoru.

Ze względu na ryzyko upadku z wysokości umieszczać produkt tylko na oknach i drzwiach, do których dostęp jest bezpieczny. Przy umieszczaniu, demontowaniu lub czyszczeniu produktu nie wychylać się z okna/drzwi, nie opierać się o produkt i nie naciskać od środka na moskitierę.

OSTROŻNIE! RYZYKO ZRANIENIA!
Istnieje ryzyko zranienia w wyniku nieprawidłowego montażu i niewłaściwego zastosowania narzędzi. W razie potrzeby stosować rękawice robocze.

Montaż i obsługa mogą być przeprowadzane wyłącznie przez osoby, które zapoznały się z instrukcją i ze względu na swoje możliwości fizyczne i psychiczne są w stanie bezpiecznie i samodzielnie zamontować produkt.

Niekompletne zestawy elementów lub uszkodzone części nie mogą być stosowane do montażu. Może to powodować ograniczenie funkcjonalności i bezpieczeństwa. Trzymać produkt i wszystkie palne części z dala od źródeł gorąca i ognia.

5. Montaż
Montaż jest możliwy tylko od strony zewnętrznej. Prosimy o ścisłe przestrzeganie instrukcji montażu (rys. 1 – 11). Przy tym należy przestrzegać wskazówek dotyczących bezpieczeństwa.

6. Czyszczenie i pielęgnacja
- W żadnym wypadku nie stosować żrących lub szorujących środków czyszczących.
- Siatkę z włókna szklanego i ramę czyścić lekko nawilżoną ściereczką nie pozostawiającą włókien.
- Moskitierę ramową okienną należy regularnie, okresowo gruntownie czyścić.
- W razie potrzeby użyć łagodnego środka do czyszczenia.

7. Utylizacja
Opakowanie wykonane jest z materiałów nieszkodliwych dla środowiska. Przekazać je do recyklingu, wrzucając do lokalnych pojemników na surowce wtórne. Na temat możliwości utylizacji zużytego produktu prosimy zasięgnąć informacji w lokalnym urzędzie miejskim lub gminie.

8. Wideo pokazujące etapy montażu
Animowane wideo pokazujące etapy montażu jest do obejrzenia pod:
www.smartmaxx.info

9. Producent / serwis
3-letnia gwarancja.
W sprawach serwisu i gwarancji prosimy skontaktować się z:

Smartmaxx GmbH
Schulzstraße 2c, 85579 Neubiberg, GERMANY
Infolinia: +49 89 24 42 94 79
E-mail: support.pl@smartmaxx.info

W razie jakichkolwiek pytań należy przygotować numer artykułu **IAN 433236_2207** oraz paragon stanowiący dowód zakupu.

10. FAQ
Czy moskitiery są przystosowane do montażu między oknem a roletą zewnętrzną?
Tak, o ile przestrzeń pomiędzy oknem a roletą zewnętrzną jest dostatecznie duża. Niezbędne wymiary podano w specyfikacji wyrobu / danych technicznych.

Co zrobić, gdy brakują części w komplecie bądź są uszkodzone?
Upewnić się, czy części na liście kompletu są zgodne z zawartością opakowania; w razie stwierdzenia braku bądź uszkodzonej części przesłać numer artykułu wyrobu i kwit kasowy poprzez e-mail pod adresem office@smartmaxx.info albo skorzystać z naszego formularza kontaktowego. W okresie gwarancyjnym otrzymacie Państwo niezwłocznie element zastępczy.

Jak najlepiej skrócić profile?
Do skrócenia profili najlepiej użyć piły do metalu. Profile włożyć do korytka do cięć pod kątem; zacisnąć je ściskiem śrubowym nie zgniatając ich, żeby otrzymać precyzyjny prosty rzaz. Dla zapewnienia bezpieczeństwa zaleca się noszenie rękawic roboczych. Szerokość B i wysokość H to zmierzone wymiary w świetle okna (między krawędziami wewnętrznymi ramy okiennej).

Co należy uwzględnić przy zakładaniu magnetycznych profili zaciskowych?
Podczas zakładania profili zaciskowych nie wolno dodatkowo napinać siatki. W wyniku zaciskania następuje samoczynne napinanie siatki. Dodatkowe napinanie może spowodować skrzywienie ramy. Zaleca się zamocowanie profili zaciskowych najpierw na stronach wzdłużnych i potem na stronach szerokości ramy.

Wskazówka: Pomyłki, zmiany techniczne i błędy w druku zastrzeżone. Aktualna wersja instrukcji obsługi w wersji PDF jest do pobrania na stronie www.smartmaxx.info

SK VYSVETLENIE ZNAČIEK

Varovanie · Zákaz opierania sa · Nenechávajte deti bez dozoru · Upozornenie

1. Úvod
Gratulujeme!
Svojou kúpou ste sa rozhodli pre výrobok vysokej kvality. Pred montážou a prvým uvedením do prevádzky sa najprv oboznámte s výrobkom. Pozorne si prečítajte nasledujúci návod na montáž a bezpečnostné pokyny. Výrobok používajte len podľa opisu a na uvedené použitia. Tento návod si uschovajte. Pri odovzdaní výrobku tretej osobe jej odovzdajte aj všetky podklady.

2. Zamýšľané použitie
Tento výrobok je určený na ochranu súkromných obytných priestorov proti hmyzu, napríklad proti muchám. Iné použitie než vyššie uvedené alebo zmena výrobku nie sú povolené a môžu spôsobiť jeho narušenie a / alebo poškodenie. Výrobca neručí za škody pri montáži, ktoré vznikli z používania proti zamýšľanému účelu. Výrobok nie je určený na komerčné používanie. Používaním výrobku v mraze môže dôjsť k jeho poškodeniu.

V PRÍPADE PROBLÉMOV ALEBO OTÁZOK OHĽADNE VÝROBKU ALEBO MONTÁŽE SA VŽDY NAJPRV SPOJTE S NAŠÍM SERVISNÝM MIESTOM. RADI VÁM POMÔŽEME.

3. Technické údaje
Max. rozmer dielu (Š × V): 110 × 130 cm
Max. vnútorný rozmer okenného rámu (svetlosť, Š x V): 104 × 123 cm
Vstavaná hĺbka: 10 mm
Vhodné pre všetky bežné typy okien bez záveternej lišty.

PRI ROZBAĽOVANÍ DÁVAJTE POZOR, ABY STE NEDOPATRENÍM NEVYHODILI MONTÁŽNY MATERIÁL. IHNEĎ PO ROZBALENÍ SKONTROLUJTE, ČI JE DODÁVKA KOMPLETNÁ A ČI SÚ VÝROBOK A VŠETKY JEHO DIELY V BEZCHYBNOM STAVE. VÝROBOK V ŽIADNOM PRÍPADE NEMONTUJTE, AK NIE JE DODÁVKA KOMPLETNÁ.

4. Bezpečnostné upozornenia
VAROVANIE! NEBEZPEČENSTVO OHROZENIA ŽIVOTA A NEBEZPEČENSTVO ÚRAZU PRE DETI!

Nikdy nenechávajte deti s výrobkom ani jeho obalom samotné ani bez dozoru. Hrozí nebezpečenstvo udusenia, uškrtenia a poranenia časťami obalu a obsahom. Deti nevnímajú takéto nebezpečenstvá! Výrobok držte mimo dosahu detí. Výrobok nie je hračka.

VAROVANIE! NEBEZPEČENSTVO PÁDU! NEBEZPEČENSTVO OHROZENIA ŽIVOTA A NEBEZPEČENSTVO ÚRAZU NAJMÄ PRE DETI!
O výrobok sa neopierajte! Tento výrobok nie je zaťažiteľná bariéra brániaca vstupu a nesmie sa používať ako náhrada za zatvorené okno alebo dvere. Pri opretí sa môže výrobok povoliť a vzniká nebezpečenstvo pádu alebo zakopnutia. Ochranné mriežky proti hmyzu nechránia pred pádom z okien alebo dverí. Deti držte v dostatočnej vzdialenosti od otvorených okien a dverí a nenechávajte ich bez dozoru.

V dôsledku nebezpečenstva pádu výrobok montujte len pri bezpečne prístupných oknách a dverách. Pri montáži, demontáži alebo čistení výrobku sa nevykláňajte z okna/dverí ani proti výrobku a na ochrannú mriežku proti hmyzu netlačte.

POZOR! NEBEZPEČENSTVO PORANENIA!
Hrozí nebezpečenstvo poranenia v dôsledku neodbornej montáže a použitia nástrojov. V prípade potreby použite pracovné rukavice.

Montáž a obsluhu môžu vykonávať len osoby, ktoré sa oboznámili s návodom a na základe svojich fyzických a duševných schopností dokážu výrobok namontovať samy.

Na montáž sa v žiadnom prípade nesmú použiť nekompletné konštrukčné diely, resp. poškodené diely. Môže to mať negatívny vplyv na funkciu a bezpečnosť výrobku. Výrobok a všetky horľavé diely držte mimo zdrojov tepla a ohňa.

5. Montáž
Montáž je možná len zvonku. Dodržiavajte presne návod na montáž (Obrázok 1 – 11). Dodržiavajte pri tom bezpečnostné pokyny.

6. Čistenie a starostlivosť
- V žiadnom prípade nepoužívajte leptavé alebo drsné čistiace prostriedky.
- Sklolaminátové pletivo a rám čistite jemne navlhčenou handričkou, ktorá nezanecháva vlákna.
- Okno s ochranou proti hmyzu dôkladne čistite v pravidelných intervaloch.
- V prípade potreby použite jemný čistiaci prostriedok.

7. Zneškodnenie
Obal sa skladá z ekologických materiálov. Vyhoďte ho do miestneho kontajnera na recykláciu. Možnosti zneškodnenia použitého výrobku sa dozviete na svojom obecnom alebo mestskom úrade.

8. Montážne video
Animované video s montážou nájdete na:
www.smartmaxx.info

9. Výrobca / servis
3-ročná záruka.
Pri servise a záručných prípadoch kontaktujte:

433236 QA748 BDA LB3-8 Insektenschutzfenster magnetisch mit Blend- und Sonnenschutz 110x130cm.indd 1
07.11.22 14:10

Smartmaxx GmbH
Schulzstraße 2c, 85579 Neubiberg, NEMECKO
Horúca linka: +49 89 678 45 06-0
E-mail: office@smartmaxx.info

Pre prípadné otázky majte poruke pokladničný doklad a číslo výrobku **IAN 433236_2207** ako dôkaz o kúpe.

10. Často kladené otázky
Je výrobok na ochranu proti hmyzu vhodný na montáž medzi okno a vonkajšie rolety?
Áno, pokiaľ je medzi oknom a vonkajšou roletou dostatočný priestor. Príslušné rozmery nájdete v konkrétnych údajoch o výrobku / technických údajoch.

Čo robiť, ak v balení chýbajú diely alebo sú poškodené?
Ak zistíte, že chýba diel, ktorý je uvedený v rozsahu dodávky alebo že je tento diel poškodený, oznámte nám to spolu s uvedením čísla výrobku a dokladu o kúpe na e-mailovú adresu office@smartmaxx.info alebo použite náš kontaktný formulár. V rámci záručnej doby dostanete bezplatnú náhradu.

Ako najlepšie skrátim profily?
Na skrátenie profilov je najlepšie použiť pílku na železo. Diely vložte do pokosnice, v prípade potreby ich bez nadmerného stlačenia upevnite so skrutkovým stužovadlom, aby ste dosiahli presný rez. V rámci bezpečnosti vám odporúčame nosiť pracovné rukavice. Šírka B a výška H sú namerané svetlé rozmery okna (od vnútornej hrany k vnútornej hrane okenného rámu).

Na čo treba dať pozor pri nasadzovaní magnetických upínacích profilov?
Pletivo sa pri nasadzovaní upínacích profilov nesmie dodatočne napnúť. Pri upínaní sa pletivo napne samo. Dodatočné napnutie môže spôsobiť skrivenie rámu. Odporúčame vám nasadiť upínacie profily najprv na pozdĺžne a potom na široké strany rámu.

Upozornenie: omyly, zmeny a tlačové chyby vyhradené. Aktuálnu verziu návodu si môžete stiahnuť ako PDF na adrese www.smartmaxx.info

ES SIGNIFICADO DE LOS SÍMBOLOS
Advertencia
Prohibido apoyarse aquí
No dejar a los niños sin supervisión
Nota

1. Introducción
¡Enhorabuena!
Ha decidido usted comprar un producto de calidad. Familiarícese con el producto antes de montarlo y utilizarlo por primera vez. Además, lea detenidamente las siguientes instrucciones de montaje e indicaciones de seguridad. Utilice el producto únicamente tal y como se describe y para los usos que se indican. Guarde debidamente estas instrucciones. Así mismo, si entregase este producto a un tercero, hágale entrega de toda la documentación.

2. Uso adecuado
Este artículo está concebido para utilizarse como protección contra insectos, tales como moscas, en el ámbito doméstico. No es admisible darle un uso distinto al que se ha descrito anteriormente o modificar el producto y ello puede provocar lesiones o dañar el producto. El fabricante no se hace responsable por los daños que pudieran derivarse de su uso indebido o de su montaje. El producto no está destinado al uso industrial. Utilizar el producto cuando haya heladas podría deteriorarlo.

SI TIENE ALGÚN PROBLEMA O CONSULTA SOBRE EL PRODUCTO O SU MONTAJE, LE ROGAMOS QUE PRIMERAMENTE SE PONGA EN CONTACTO CON NUESTRO CENTRO DE ASISTENCIA TÉCNICA. LE AYUDAREMOS CON MUCHO GUSTO.

3. Datos técnicos
Dimensiones máx. del kit (A × H) :
110 x 130 cm
Dimensión interna máx. del marco de la ventana (medidas interiores, A × H): 104 x 123 cm
Profundidad de instalación: 10 mm
Adecuado para todos los tipos de ventanas habituales sin vierteaguas

AL DESEMBALARLO, ASEGÚRESE DE NO TIRAR MATERIAL DE MONTAJE POR ACCIDENTE. NADA MÁS DESEMBALARLO, COMPRUEBE QUE ESTÉ INCLUIDO TODO EL MATERIAL Y QUE TODAS LAS PARTES DEL PRODUCTO SE ENCUENTREN EN PERFECTO ESTADO. SI EL MATERIAL SUMINISTRADO ESTUVIESE INCOMPLETO, BAJO NINGÚN CONCEPTO DEBERÁ PROCEDER A SU MONTAJE.

4. Indicaciones de seguridad
¡AVISO! ¡PELIGRO DE MUERTE Y DE ACCIDENTE PARA NIÑOS!

Nunca deje a los niños solos o sin supervisión con el producto y su material de embalaje. Hay peligro de asfixia, estrangulación y lesiones a causa de los componentes del embalaje y el contenido. Los niños no son conscientes de dichos peligros. Mantenga siempre a los niños alejados del producto. El producto no es ningún juguete.

¡AVISO! ¡PELIGRO DE CAÍDA! ¡PELIGRO DE ACCIDENTE Y MUERTE, ESPECIALMENTE PARA NIÑOS DE POCA Y MEDIANA EDAD!
¡No se apoye contra el producto! Este producto no es una barrera contra salida de carga y no se debe utilizar como sustituto de una ventana o puerta cerrada. Al apoyarse en él, el producto puede ceder y existe riesgo de caída. Las mosquiteras no proporcionan una protección eficaz contra las caídas desde las ventanas o puertas. Mantenga a los niños alejados de las ventanas y puertas abiertas y no los deje nunca sin vigilancia.

Debido al riesgo de caída, fije el producto solo en ventanas y puertas que sean accesibles de forma segura. Al montar, desmontar o limpiar el producto, no se apoye en la ventana/puerta o en el producto y no presione la mosquitera desde el interior.

¡ATENCIÓN! ¡PELIGRO DE LESIONES!
Existe riesgo de lesiones debido a un montaje incorrecto y al uso de herramientas. Dado el caso, utiliza guantes de trabajo.

El montaje y el funcionamiento solo deben ser realizados por personas que se hayan familiarizado con las instrucciones y que, debido a sus capacidades físicas y mentales, sean capaces de montar el producto de forma segura por sí mismas.

Los kits de construcción incompletos y las piezas deterioradas no deberán utilizarse en el montaje bajo ningún concepto. Ello podría afectar negativamente a su función y seguridad. Mantenga el producto y todas las piezas inflamables lejos de fuentes de calor y del fuego.

5. Montaje
Solo puede instalarse desde el exterior. Le rogamos que siga detenidamente las instrucciones de montaje (imagen 1 – 11). Para ello tenga presentes las indicaciones de seguridad.

6. Limpieza y mantenimiento
- No utilice nunca productos de limpieza cáusticos o abrasivos.
- Limpie el tejido de fibra de vidrio y el marco con un paño ligeramente humedecido que no suelte pelusa.
- Limpie la ventana mosquitera a fondo con regularidad.
- En caso necesario utilice un producto de limpieza suave.

7. Eliminación
El embalaje está hecho de materiales que no dañan al medioambiente. Elimínelos en los contenedores para reciclaje de su localidad. En su comunidad o ayuntamiento le informarán acerca de las posibilidades para eliminar el producto ya usado.

8. Vídeo del montaje
Encontrará un vídeo de animación en:
www.smartmaxx.info

9. Fabricante / asistencia técnica
3 años de garantía.
En caso de necesitar asistencia técnica o para cualquier cuestión relacionada con la garantía, póngase en contacto con:

Smartmaxx GmbH
Schulzstraße 2c, 85579 Neubiberg, GERMANY
Línea directa: +49 89 24 42 94 79
Correo electrónico: support.es@smartmaxx.info

Tenga a mano el tique de compra y el número de artículo **IAN 433236_2207** como acreditación de la compra para cualquier consulta.

10. Preguntas frecuentes
¿La mosquitera puede montarse entre la ventana y las persianas?
Sí, siempre y cuando haya suficiente espacio entre la ventana y la persiana. Encontrará las medidas correspondientes en la información o los datos técnicos del producto en cuestión.

¿Qué debo hacer si en el material suministrado falta alguna pieza o hay piezas defectuosas?
Si comprobase que alguna de las piezas incluidas en el material suministrado faltase o fuese defectuosa, háganoslo saber enviando un correo electrónico a office@smartmaxx.info indicando el número de artículo de su producto y adjuntando el justificante de compra, o bien, a través de nuestro formulario de contacto. Dentro del periodo de garantía recibirá un recambio inmediata y gratuitamente.

¿Cuál es la mejor manera de acortar los perfiles?
Para acortar los perfiles lo mejor es que utilice una sierra para metales. Para realizar un corte recto, coloque las piezas en una caja de ingletes y fíjelas sin aplastarlas, utilizando una abrazadera ajustable si fuese necesario. Como medida de seguridad, le recomendamos que utilice guantes de trabajo. Anchura (A) y altura (Al) son las medidas interiores de la ventana (de un borde interior de la ventana al otro).

¿Qué hay que tener en cuenta al colocar los perfiles magnéticos de sujeción?
Al montar los perfiles de sujeción, el tejido no debe tensarse adicionalmente. El tejido se tensa por sí mismo durante el proceso de sujeción. Una tensión adicional puede provocar una deformación del marco. Recomendamos fijar los perfiles de sujeción en primer lugar a lo largo y, a continuación, a lo ancho del marco.

Observación:
Sujeto a errores, modificaciones y errores de imprenta. Puede descargar la versión actual en formato PDF en www.smartmaxx.info

DK TEGNFORKLARING
Advarsel
Lænen op ad forbudt
Lad ikke børn være uden opsyn
Henvisning

1. Indledning
Tillykke!
Med dit køb har du valgt et produkt af høj kvalitet. Gør dig fortrolig med produktet inden montering og første ibrugtagning. Læs hertil den efterfølgende monteringsvejledning og sikkerhedsoplysningerne omhyggeligt igennem. Brug produktet udelukkende som beskrevet og til de anførte anvendelsesområder. Opbevar denne vejledning på et sikkert sted. Udlever alle dokumenter ved videregivelse af produktet til en tredjepart.

2. Tilsigtet brug
Produktet er beregnet til beskyttelse mod insekter, som f.eks. fluer, i private boliger. Anden brug end den førnævnte eller en ændring af produktet er ikke tilladt og kan medføre kvæstelser og/eller beskadigelse af produktet. Producenten hæfter ikke for skader, der er opstået på grund af forkert brug eller skader, der opstår på grund af monteringen. Produktet er ikke beregnet til erhvervsmæssig brug. Betjening ved frost kan beskadige produktet.

KONTAKT ALTID FØRST VORES SERVICE, HVIS DU OPLEVER PROBLEMER ELLER HAR SPØRGSMÅL TIL PRODUKTET ELLER MONTERING. VI HJÆLPER DIG GERNE.

3. Tekniske data
Maks. sætmål (B x H): 110 x 130 cm
Maks. indvendige mål af vinduesrammen (lysmål, B x H): 104 x 123 cm
Monteringsdybde: 10 mm
Passer til alle almindelige vinduestyper uden klinkebeklædning

VÆR UNDER UDPAKNING OPMÆRKSOM PÅ, AT DU IKKE SMIDER MONTERINGSMATERIALE UD VED EN FEJL. KONTROLLÉR STRAKS EFTER UDPAKNINGEN, AT LEVERINGSOMFANGET ER KOMPLET OG AT PRODUKTET OG ALLE DELE ER I UPÅKLAGELIG TILSTAND. MONTER UNDER INGEN OMSTÆNDIGHEDER PRODUKTET, HVIS LEVERINGSOMFANGET IKKE ER KOMPLET.

4. Sikkerhedsanvisninger
ADVARSEL! LIVSFARE OG ULYKKESRISIKO FOR SMÅBØRN OG BØRN!

Lad aldrig børn være alene eller uden opsyn med produktet og dets emballagemateriale. Der er fare for kvælning, strangulering og personskade på grund af emballagens komponenter og indhold. Børn er ikke bevidste om disse farer. Hold altid børn væk fra produktet. Produktet er ikke et stykke legetøj.

ADVARSEL! (NED-)FALDSFARE! LIVSFARE OG ULYKKESRISIKO ISÆR FOR SMÅBØRN OG BØRN!
Man må ikke læne sig op ad produktet! Dette produkt er ikke en belastbar udgangsbarriere og må ikke bruges som erstatning for et lukket vindue eller en lukket dør. Læner man sig op ad det, kan produktet give efter, og der er fare for at styrte eller falde ned. Insektbeskyttelsesgitre yder ikke effektiv beskyttelse mod fald fra vinduer eller døre. Hold børn væk fra åbne vinduer og døre og lad dem aldrig være uden opsyn.

På grund af faren for at styrte ned, må produktet kun fastgøres til vinduer og døre, der er sikkert tilgængelige. Når produktet anbringes, adskilles eller rengøres, må man ikke læne sig ud af vinduet / døren eller mod produktet og tryk ikke på insektbeskyttelsesgitteret indefra.

FORSIGTIG! FARE FOR SKADE!
Der er fare for personskade på grund af usagkyndig montage og ved brug af værktøj. Brug arbejdshandsker om nødvendigt.

Montering og betjening må kun udføres af personer, der har gjort sig fortrolige med vejledningen, og som på grund af deres fysiske og mentale evner selvstændigt er i stand til at samle produktet sikkert.

Ufuldstændige byggesæt eller beskadigede dele må under ingen omstændigheder anvendes til montering. Funktionen og sikkerheden kan herved forringes. Hold produktet og alle brændbare dele væk fra varmekilder og ild.

5. Montering
Montering er kun muligt udefra. Følg monteringsvejledningen (Ill. 1-11) til punkt og prikke. Overhold i den forbindelse sikkerhedsanvisningerne.

6. Rengøring og pleje
- Brug under ingen omstændigheder ætsende eller skurende rengøringsmidler.
- Rengør glasfiberstoffet og rammen med en fnugfri, let fugtig klud.
- Rengør insektbeskyttelsesvinduet grundigt med jævne mellemrum.
- Brug et mildt rengøringsmiddel, om nødvendigt.

7. Bortskaffelse
Emballagen består af miljøvenlige materialer. Bortskaf disse i lokale beholdere til genbrug. Du kan få oplysninger om bortskaffelse af det udtjente produkt hos kommunen.

8. Monteringsvideo
En animeret monteringsvideo finder du på:
www.smartmaxx.info

9. Producent/service
3-års garanti.
Ved service og garantitilfælde bedes du kontakte:

Smartmaxx GmbH
Schulzstrasse 2c, 85579 Neubiberg, TYSKLAND
Hotline: +49 89 678 45 06-0
Mail: office@smartmaxx.info

Hav venligst kassebonen og varenummeret **IAN 433236_2207** parat ved alle henvendelser som bevis for købet.

10. Ofte stillede spørgsmål
Er insektbeskyttelsen egnet til montering mellem vinduer og rullejalousier?
Ja, hvis der er tilstrækkeligt mellemrum mellem vinduet og rullejalousien. De relevante mål finder du i de relevante produktoplysninger/tekniske data.

Sådan gør du, når dele i byggesættet mangler eller er defekte.
Hvis du konstaterer, at en del, der er angivet i leveringsomfanget, mangler eller er defekt, så informer os om dette i en mail, hvor du angiver produktets varenummer og vedhæfter købsbeviset, som du sender til office@smartmaxx.info eller benyt vores kontaktformular. Inden for garantitiden modtager du straks en gratis erstatning.

Sådan korter du profiler bedst.
Det er bedst at bruge en nedstryger til at korte profiler. Læg delene i en skærekasse, fastgør dem i givet fald med en skruetvinge, uden at klemme dem, for at opnå et helt lige snit. Vi henviser til brugen af arbejdshandsker som sikkerhedsforanstaltning. Bredden B og højden H er vinduets målte indvendige mål (fra vinduesrammens inderkant til inderkant).

Det skal du være opmærksom på, når du anbringer de magnetiske klemprofiler.
Stoffet må ikke spændes yderligere ved montering af klemprofilerne. Stoffet spændes automatisk ved klemningen. Ekstra spænding kan medføre en vridning af vinduesrammen. Vi anbefaler først at fastgøre klemprofilerne på vinduesrammens lange sider og derefter på dens brede sider.

Bemærk: Der tages forbehold for fejl, ændringer og trykfejl. En aktuel version af vejledningen kan downloades som PDF på www.smartmaxx.info

IT LEGENDA
Attenzione
Vietato appoggiarsi
Non lasciare incustoditi i bambini
Nota

1. Introduzione
Congratulazioni!
Acquistando questo articolo avete scelto un prodotto di alta qualità. Si prega di familiarizzare con il prodotto prima del montaggio e della prima messa in funzione. Leggere attentamente le seguenti istruzioni di montaggio e le avvertenze di sicurezza. Utilizzare il prodotto soltanto come descritto ed esclusivamente per gli scopi designati. Conservare con cura queste istruzioni. In caso di cessione del prodotto a terzi, consegnare anche tutta la documentazione.

2. Utilizzo conforme alla destinazione d'uso
Questo articolo è designato come protezione da insetti quali mosche in ambito domestico. Un altro utilizzo diverso da quello descritto o una modifica del prodotto non sono consentiti e possono provocare lesioni e/o danni al prodotto. Il produttore non si assume alcuna responsabilità per danni derivanti da un utilizzo non conforme alla destinazione d'uso o dal montaggio. Il prodotto non è destinato all'uso commerciale. Il prodotto può subire danni se utilizzato in presenza di gelo.

PER PROBLEMI O DOMANDE RELATIVI AL PRODOTTO O AL MONTAGGIO, VI PREGHIAMO DI CONTATTARE SEMPRE IL NOSTRO SERVIZIO DI ASSISTENZA. SAREMO A VOSTRA DISPOSIZIONE.

3. Dati tecnici
Dimensioni max. del kit di montaggio (L x A): 110 x 130 cm
Dimensioni interne max. del telaio della finestra (luce netta, L x A): 104 x 123 cm
Profondità di incasso: 10 mm
Indicato per tutti i comuni tipi di finestra senza profilo gocciolatoio

AL DISIMBALLAGGIO DEL PRODOTTO FARE ATTENZIONE A NON GETTARE PER ERRORE IL MATERIALE DI MONTAGGIO. CONTROLLARE IL PRODOTTO SUBITO DOPO AVERLO DISIMBALLATO E VERIFICARE CHE IL CONTENUTO DELLA FORNITURA SIA COMPLETO E LE CONDIZIONI DEL PRODOTTO E DI TUTTI GLI ALTRI PEZZI SIANO REGOLARI. NON MONTARE ASSOLUTAMENTE IL PRODOTTO SE IL CONTENUTO DELLA FORNITURA NON È COMPLETO.

4. Avvertenze di sicurezza
ATTENZIONE! PERICOLO DI MORTE O INFORTUNIO PER NEONATI E BAMBINI!

Non lasciare mai i bambini soli o incustoditi con il prodotto e il materiale di imballaggio. Sussiste il rischio di soffocamento, strangolamento e lesioni dovute ai componenti e al contenuto della confezione. I bambini non sono consapevoli di questi pericoli. Tenere i bambini sempre a dovuta distanza dal prodotto. Il prodotto non è un giocattolo.

ATTENZIONE! PERICOLO DI CADUTA! PERICOLO DI MORTE O INFORTUNIO, IN PARTICOLARE PER NEONATI E BAMBINI!
Non appoggiarsi al prodotto! Questo prodotto non rappresenta una solida barriera contro l'uscita dall'ambiente interno e non deve essere utilizzato al posto di una finestra o porta chiusa. Appoggiando del peso, il prodotto può cedere con il conseguente pericolo di caduta. Le zanzariere non costituiscono una protezione efficace contro le cadute da finestre o porte. Tenere lontani i bambini da finestre e porte aperte e non lasciarli mai incustoditi.

A causa del rischio di caduta, fissare il prodotto solo a finestre e porte accessibili in sicurezza. Durante l'installazione, lo smontaggio o la pulizia del prodotto, non sporgersi dalla finestra/porta o appoggiarsi al prodotto e non premere contro la zanzariera dall'interno.

ATTENZIONE! RISCHIO DI INFORTUNIO!
Sussiste il rischio di lesioni dovute a montaggio e uso improprio degli strumenti. Se necessario, utilizzare guanti da lavoro.

Il montaggio e l'utilizzo devono essere eseguiti esclusivamente da persone che abbiano letto il manuale e che, alla luce delle proprie capacità fisiche e psichiche, siano in grado di montare autonomamente e in sicurezza il prodotto.

Per il montaggio non devono mai essere utilizzati kit incompleti o parti danneggiate. Così facendo, la funzionalità e la sicurezza possono essere compromesse. Tenere il prodotto e tutte le parti combustibili lontano da fonti di calore e fuoco.

5. Montaggio
Montaggio possibile solo dall'esterno. Si prega di seguire scrupolosamente le istruzioni di montaggio (fig. 1 - 11). Rispettare le avvertenze di sicurezza.

6. Pulizia e cura
- Non utilizzare assolutamente detersivi corrosivi o abrasivi.
- Pulire la rete in fibra di vetro e il telaio con un panno privo di lanugine e leggermente inumidito.
- Pulire la zanzariera per finestre a fondo e ad intervalli regolari.
- Utilizzare eventualmente un detersivo delicato.

7. Smaltimento
La confezione è realizzata con materiali ecologici. Gettare questi rifiuti nei contenitori di raccolta locali. Informarsi presso l'amministrazione comunale o locale sulle possibilità di smaltimento non dannoso per l'ambiente.

8. Video relativo al montaggio
Un video animato è disponibile alla pagina:
www.smartmaxx.info

9. Produttore/Assistenza
Garanzia di 3 anni.
Per assistenza o garanzia contattare:

Smartmaxx GmbH
Schulzstraße 2c, 85579 Neubiberg, GERMANY
Hotline: +49 89 24 42 94 79
E-Mail: support.it@smartmaxx.info

Per qualsiasi richiesta, si prega di tenere a portata di mano la ricevuta e il numero dell'articolo **IAN 433236_2207** come prova d'acquisto.

10. FAQ
La zanzariera è adatta per il montaggio tra finestra e tapparella?
Sì, laddove lo spazio intermedio tra finestra e tapparella sia sufficiente. Le rispettive dimensioni sono riportate nelle informazioni sul prodotto/dati tecnici.

Che cosa bisogna fare se nel kit di montaggio mancano elementi o sono presenti elementi difettosi?
Se si constata l'assenza di un elemento indicato nella fornitura o la presenza di difetti in un elemento, vi preghiamo di comunicarcelo indicando il codice articolo del prodotto o dello scontrino per email all'indirizzo office@smartmaxx.info o utilizzando il modulo di contatto. Entro il periodo di garanzia riceverete immediatamente una sostituzione gratuita.

Qual è il modo migliore per accorciare i profili?
Per accorciare i profili consigliamo di utilizzare una sega da ferro. Posizionare gli elementi in una guida per bisellatura, fissarli senza pressare eventualmente con un morsetto da falegname per ottenere un taglio perfettamente lineare. Consigliamo di indossare guanti da lavoro quale misura di sicurezza. La larghezza (B) e l'altezza (H) sono le dimensioni di passaggio della finestra (da bordo interno a bordo interno del telaio della finestra).

A cosa bisogna fare attenzione quando si fissano i listelli?
Il tessuto non deve essere sottoposto a una maggiore tensione durante il montaggio dei listelli. Durante l'operazione di serraggio il tessuto si tende da sé. Una tensione maggiore può provocare una deformazione del telaio. Raccomandiamo di fissare i listelli dapprima sui lati lunghi e poi sui lati larghi del telaio.

Nota: Salvo errori, modifiche e refusi di stampa. Versione aggiornata delle istruzioni in PDF disponibile per il download al sito www.smartmaxx.info

HU JELMAGYARÁZAT
Figyelmeztetés
Nekitámaszkodni tilos
Ne hagyja felügyelet nélkül a gyermekeket
Megjegyzés

1. Bevezetés
Szívből gratulálunk!
Vásárlásával kiváló termék mellett döntött. Felszerelés és használatbavétel előtt ismerkedjen meg a termékkel. Ehhez olvassa el figyelmesen az alábbi szerelési útmutatót és a biztonsági tudnivalókat. A terméket csak a leírás szerint és a megadott felhasználási területekre használja. Őrizze meg ezt az útmutatót. A termék továbbadásakor minden dokumentumot is adjon át a harmadik félnek.

2. Rendeltetésszerű használat
Ezt a terméket lakóterületen történő felhasználásra, rovarok és legyek elleni védelemre tervezték. Az előzőekben leírtaktól eltérő használat vagy a termék módosítása tilos, valamint személyi sérülésekhez és/vagy a termék károsodásához vezethet. A nem rendeltetésszerű használatból eredő vagy a szerelés közben keletkezett károkért a gyártó nem vállal felelősséget. A terméket nem ipari használatra tervezték. Fagy esetén történő használat esetén a termék károsodhat.

A TERMÉKKEL VAGY A SZERELÉSSEL KAPCSOLATOS PROBLÉMÁK VAGY KÉRDÉSEK ESETÉN ELŐSZÖR MINDIG A VEVŐSZOLGÁLATUNKHOZ FORDULJON. KÉSZSÉGGEL ÁLLUNK RENDELKEZÉSÉRE.

3. Műszaki adatok
Max. készletméret (H x Sz): 110 x 130 cm
Az ablaktok belső mérete max. (nyílásméret, H x Sz): 104 x 123 cm
Beépítési mélység: 10 mm
Alkalmas minden szokásos, vízvető nélküli ablaktípushoz

KICSOMAGOLÁSNÁL ÜGYELJEN ARRA, NEHOGY VÉLETLENÜL SZERELÉSI ANYAGOT DOBJON EL. KÖZVETLENÜL A KICSOMAGOLÁS UTÁN ELLENŐRIZZE, HIÁNYTALAN-E A SZÁLLÍTMÁNY TARTALMA, VALAMINT A TERMÉK ÉS VALAMENNYI ALKATRÉSZ KIFOGÁSTALAN ÁLLAPOTBAN VAN-E. SEMMIKÉPPEN NE SZERELJE FEL A TERMÉKET, HA A SZÁLLÍTMÁNY TARTALMA NEM HIÁNYTALAN.

4. Biztonsági utasítások
FIGYELMEZTETÉS: KISGYERMEKEKET ÉS GYERMEKEKET FENYEGETŐ ÉLET- ÉS BALESETVESZÉLY!

Soha ne hagyjon gyermekeket egyedül vagy felügyelet nélkül a termékkel és annak csomagolásával. Fulladás, fojtás és sérülés veszélye áll fenn a csomagolás összetevői és tartalma miatt. A gyerekek nincsenek tisztában ezekkel a veszélyekkel. Mindig tartsa távol a terméktől a gyermekeket! A termék nem játékszer.

VIGYÁZAT! (LE)ZUHANÁSVESZÉLY! KÜLÖNÖSEN KISGYERMEKEKET ÉS GYERMEKEKET FENYEGETŐ ÉLET- ÉS BALESETVESZÉLY!
Ne támaszkodjon a terméknek! Ez a termék nem egy terhelhető kilépési korlát, és nem használható zárt ablak vagy ajtó helyettesítésére. Nekitámaszkodáskor a termék meghajolhat, és fennáll a leesés veszélye. A rovarháló nem nyújt hatékony védelmet az ablakokból vagy ajtókból történő leesés ellen. Tartsa a gyermekeket távol a nyitott ablakoktól és ajtóktól, és soha ne hagyja őket felügyelet nélkül.

A leesés veszélye miatt a terméket csak kívülről biztonságosan hozzáférhető ablakokra és ajtókra szerelje fel. A termék felszerelésekor, eltávolításakor vagy tisztításakor ne hajoljon ki az ablakon / ajtón, ne támaszkodjon a terméknek, és ne nyomja belülről a rovarvédő hálót.

VIGYÁZAT! SÉRÜLÉSVESZÉLY!
A szakszerűtlen összeszerelés és szerszámhasználat miatt fennáll a sérülés veszélye. Szükség esetén használjon védőkesztyűt.

Az összeszerelést és a kezelést csak olyan személyek végezhetik, akik megismerték a használati utasítást, és akik fizikai és szellemi képességeik alapján képesek a termék biztonságos összeszerelésére.

A hiányos készleteket ill. sérült alkatrészeket soha nem szabad összeszerelésre használni. Ez hátrányosan befolyásolhatja a működést és a biztonságot. Tartsa távol a terméket és minden gyúlékony alkatrészt hőforrásoktól és tűztől.

5. Összeszerelés
A szerelés csak kívülről lehetséges. Szigorúan tartsa be a szerelési útmutatót (1 – 11. kép). Tartsa be a biztonsági útmutatásokat.

6. Tisztítás és karbantartás
- Semmiképpen ne használjon maró hatású tisztítószereket vagy súrolószereket.
- Az üvegszálas szövetet és a keretet szöszmentes, enyhén benedvesített kendővel tisztítsa meg.
- Rendszeres időközönként alaposan tisztítsa meg a rovarvédő ablakot.
- Szükség esetén kímélő tisztítószert használjon.

7. Hulladékkezelés
A csomagolás környezetbarát anyagokból készült. Tegye a helyi, újrahasznosítható hulladékot gyűjtő tartályokba. Az elhasználódott termék hulladékkezelésének lehetőségeiről érdeklődjön a községi vagy városi önkormányzatnál.

8. Összeszerelési videó
Animált szerelési videónkat a következő oldalon találja:
www.smartmaxx.info

9. Gyártó / vevőszolgálat
3 év garancia.
Szervizeset és garanciális kérdések esetén forduljon a következő elérhetőséghez:

Smartmaxx GmbH
Schulzstraße 2c, 85579 Neubiberg, GERMANY
Forródrót: +49 89 24 42 94 79
E-mail: Support.hu@smartmaxx.info

Minden megkereséshez készítse elő a vásárlást igazoló nyugtát és az **IAN 433236_2207** cikkszámot.

10. GYIK
A rovarháló alkalmas az ablak és a roló közé történő beépítésre?
Igen, amennyiben elég hely van az ablak és a gördülő redőny között. A megfelelő méreteket megtalálja a termék adatai/műszaki adatai között.

Mi a teendő, ha hiányoznak/hibásak az alkatrészek?
Ha azt tapasztalja, hogy a csomagból hiányzik egy alkatrész vagy hibás a benne lévő alkatrész, a termék cikkszámának és nyugtájának birtokában tájékoztasson bennünket e-mailben az office@smartmaxx.info címen, vagy használja a kapcsolatfelvételi űrlapunkat. A garanciális időszakban haladéktalanul és ingyenesen ellátjuk cserealkatrésszel.

Mi a legjobb módja a profilok rövidítésének?
A legjobb megoldás, ha vasfűrésszel vágja rövidebbre a profilokat. Helyezze a profilt egy gérvágóládába, és anélkül, hogy összenyomná, szükség esetén rögzítse csavarfogóval a pontosan egyenes vágás érdekében. Biztonsági óvintézkedésként javasoljuk, hogy viseljen munkavédelmi kesztyűt. A szélesség (B) és a magasság (H) a teljes ablakméretekre vonatkozik (az ablakkeret egyik belső peremétől a másik belső peremig).

Mire kell ügyelni a mágneses rögzítőprofilok felszerelése során?
Nem szabad kifeszíteni a szövetet a rögzítőprofilok szerelése közben. Rögzítéskor a szövet magától kifeszül. A túlzott kifeszítés következtében elmozdulhat a keret. Javasoljuk, hogy előbb hosszában szerelje fel a rögzítőprofilokat, majd utána rögzítse a keresztirányú rögzítőprofilokat.

Megjegyzés: A tévedések, változtatások és nyomdahibák jogát fenntartjuk. Az útmutató aktuális változata PDF formátumban a www.smartmaxx.info oldalról tölthető le.

SI RAZLAGA ZNAKOV
Opozorilo
Nagibanje prepovedano
Ne puščajte otrok brez nadzora
Opomba

1. Uvod
Prisrčne čestitke!
S tem nakupom ste se odločili za visokokakovostni izdelek. Pred montažo in prvim zagonom se seznanite z izdelkom. V ta namen pozorno preberite sledeče navodilo za montažo in varnostne napotke. Uporabljajte izdelek izključno skladno z opisanim namenom in za navedena področja uporabe. Dobro shranite ta navodila za uporabo. Pri predaji izdelka tretjim osebam jim predajte tudi ta navodila.

2. Namenska uporaba
Ta izdelek je predviden za zaščito pred insekti (npr. muhe) v zasebnih stanovanjskih stavbah. Drugačna uporaba od prej opisane ali sprememba izdelka ni dovoljena in lahko povzroči poškodbe in/ali poškodbe izdelka. Proizvajalec ne prevzame nobene odgovornosti za poškodbe, nastale zaradi nenamenske uporabe, ali poškodbe, nastale pri montaži Izdelek ni namenjen gospodarski uporabi. Uporaba v primeru zmrzali lahko poškoduje izdelek.

ČE NALETITE NA TEŽAVE PRI UPORABI ALI MONTAŽI IZDELKA, OZIROMA POTREBUJETE DODATNE INFORMACIJE, SE PROSIMO NAJPREJ OBRNITE NA NAŠ SERVISNI ODDELEK. Z VESELJEM VAM BOMO POMAGALI.

3. Tehnični podatki
Najm. dimenzija kompleta (Š x V): 110 x 130 cm
Najv. notranja dimenzija okvirja okna (svetla odprtina, Š x V): 104 x 123 cm
Vgradna globina: 10 mm
Primerno za vse običajne vrste oken brez zaščite pred vremenskimi vplivi

PRI ODPIRANJU EMBALAŽE BODITE POZORNI NA TO, DA NE BOSTE POMOTOMA ZAVRGLI MONTAŽNI MATERIAL. TAKOJ PO ODPRTJU EMBALAŽE PREVERITE OBSEG DOBAVE GLEDE CELOTNOSTI KAKOR TUDI NEOPOREČNEGA STANJA IZDELKA IN VSEH DELOV. ČE OBSEG DOBAVE NI POPOLN, NIKAKOR NE MONTIRAJTE IZDELKA.

4. Varnostni napotki
OPOZORILO! NEVARNOST SMRTI IN NESREČ ZA DOJENČKE IN OTROKE!

Otrok z izdelkom in njegovo embalažo nikoli ne pustite samih ali brez nadzora. Obstaja nevarnost zadušitve, zadavljenja in poškodb zaradi sestavnih delov in vsebine embalaže. Otroci se teh nevarnosti ne zavedajo. Vedno poskrbite, da otroci niso v bližini izdelka. Izdelek ni igrača.

OPOZORILO! NEVARNOST PADCA! NEVARNOST SMRTI IN NESREČ, POSEBEJ ZA DOJENČKE IN OTROKE!
Ne naslanjajte se na izdelek! Ta izdelek ni ovira za izhod, ki bi prenesla obremenitev, in se ne sme uporabljati kot nadomestek za zaprta okna ali vrata. Izdelek lahko popusti, ko ga naslonite in obstaja nevarnost padca. Zaščitne mreže proti mrčesu ne zagotavljajo učinkovite zaščite pred padci z oken ali vrat. Otroci naj ne bodo v bližini odprtih oken in vrat, nikoli pa jih ne puščajte brez nadzora.

Zaradi nevarnosti padca izdelek pritrdite samo na okna in vrata, ki so dostopna brez nevarnosti. Pri nameščanju, odstranjevanjuali čiščenju izdelka se ne nagibajte skozi okna/vrata in se ne naslanjajte na izdelek ter ne pritiskajte na zaščito proti mrčesu od znotraj.

PREVIDNO! NEVARNOST TELESNIH POŠKODB!
Zaradi nepravilne montaže in uporabe orodij obstaja nevarnost poškodb. Po potrebi uporabite delovne rokavice.

Montažo in upravljanje smejo izvajati le osebe, ki so se seznanile z navodili in so glede na svoje fizične in duševne sposobnosti sposobne samostojno varno sestaviti izdelek.

Nepopolnih kompletov ali poškodovanih delov ne smete nikoli uporabiti za montažo. Posledično sta lahko oslabljena funkcija in varnost. Izdelek in vse vnetljive dele hranite stran od virov toplote in ognja.

5. Montaža
Montaža je možna samo od zunaj. Prosimo, da se strogo držite navodil za montažo (slika 1 – 11). Pri tem upoštevajte varnostne napotke.

6. Čiščenje in nega
- V nobenem primeru ne uporabite jedkih ali grobih čistil.
- Tkanino in okvir očistite z rahlo vlažno krpo, ki ne pušča nitk.
- V rednih razmikih čistite okensko zaščito pred insekti.
- Po potrebi uporabite nežno čistilno sredstvo.

7. Odstranjevanje
Embalaža je izdelana iz okolju prijaznih materialov. Odvrzite jih v zabojnike za recikliranje. Glede možnosti odstranjevanja iztrošenega izdelka se obrnite na svojo občino ali mestno upravo.

8. Montažni video
Animirani montažni video je na voljo tukaj:
www.smartmaxx.info

9. Proizvajalec/servis
3 leta garancije.
Pri servisu ali garancijskih zahtevkih se obrnite na:

Smartmaxx GmbH
Schulzstraße 2c, 85579 Neubiberg, NEMČIJA
Servisna služba: +49 89 678 45 06-0
E-pošta: office@smartmaxx.info

Pri vseh morebitnih dodatnih vprašanjih, ki jih naslovite na servisni oddelek, pripravite račun in številko izdelka **IAN 433236_2207** kot dokazilo o nakupu.

10. FAQ
Ali je izdelek zaščita pred insekti primerna za namestitev med okno in žaluzije?
Da, v kolikor je med oknom in roletami dovolj prostora. Dimenzije so razvidne iz tehničnih podatkov/podatkov o izdelku.

Kaj storiti v primeru manjkajočih ali okvarjenih delov?
Če ugotovite, da je v obsegu dobave navedeni del pokvarjen ali da manjka, nam to sporočite s posredovanjem številke artikla svojega izdelka in računa na naslov office@smartmaxx.info ali pa uporabite naš kontaktni obrazec. Med trajanjem garancijske dobe boste takoj prejeli nadomestni del.

Kako najbolje skrajšam profile?
Za krajšanje profilov se najbolje obnese žaga za železo. Dele položite v jeralnik, jih pritrdite tako, da jih ne stisnete - po potrebi s primežem, da boste lahko naredili raven rez. Iz varnostnih razlogov opozarjamo na uporabo delovnih varnostnih rokavic. Širina (B) in višina (H) so izmerjene notranje dimenzije okna (od notranjega roba do notranjega roba okenskega podboja).**Kaj je potrebno upoštevati pri nameščanju magnetnih pritrdilnih profilov?**

Med montažo pritrdilnih profilov ni dovoljeno dodatno napenjati tkanine. Ob pritrditvi se bo tkanina napela sama od sebe. Dodatno napenjanje lahko povzroči izkrivljenje okvira. Priporočamo, da pritrdilne profile najprej fiksirate na dolgih stranicah in še potem na krajših straneh okvirja.

Opomba: Pridržujemo si pravico do napak, sprememb in tiskarskih napak. Aktualna verzija navodil je kot pdf dokument na voljo na spletni strani www.smartmaxx.info

HR POJAŠNJENJE SIMBOLA
Upozorenje
Zabranjeno naslanjanje
Ne ostavljajte djecu bez nadzora
Napomena

1. Uvod
Čestitamo!
Ovom kupnjom odlučili ste se za proizvod visoke kvalitete. Prije montaže i prvog puštanja u rad upoznajte proizvod. U tu svrhu pažljivo pročitajte sljedeće upute za montažu i sigurnosne napomene. Proizvod upotrebljavajte samo kako je opisano te za navedena područja primjene. Dobro čuvajte ove upute. Pri davanju proizvoda trećim osobama predajte im i svu dokumentaciju.

2. Namjenska upotreba
Ovaj artikl predviđen je za zaštitu od insekata poput muha u privatnim stambenim prostorijama. Bilo koja druga upotreba osim gore opisane ili promjena proizvoda nije dopuštena i može uzrokovati ozljede i/ili oštećenja proizvoda. Za oštećenja nastala zbog nenamjenske upotrebe ili oštećenja nastala tijekom montaže proizvođač ne snosi nikakvu odgovornost. Proizvod nije predviđen za komercijalnu upotrebu. Rukovanje proizvodom na mrazu može ga oštetiti.

U SLUČAJU PROBLEMA ILI PITANJA O PROIZVODU ILI MONTAŽI, UVIJEK SE NAJPRIJE OBRATITE NAŠEM SERVISNOM CENTRU. RADO ĆEMO VAM POMOĆI.

3. Tehnički podaci
Maks. dimenzije kompleta (Š x V): 110 x 130 cm
Maks. unutarnja dimenzija prozorskog okvira (svijetla dimenzija, Š x V): 104 x 123 cm
Dubina ugradnje: 10 mm
Prikladno za sve uobičajene tipove prozora bez štitnika protiv udara kiše

KOD VAĐENJA PROIZVODA IZ AMBALAŽE PRIPAZITE DA NEHOTICE NE BACITE MATERIJAL ZA MONTAŽU. ODMAH NAKON RASPAKIRANJA PROVJERITE JE LI OPSEG ISPORUKE POTPUN TE JESU LI PROIZVOD I SVI DIJELOVI U BESPRIJEKORNOM STANJU. AKO OPSEG ISPORUKE NIJE POTPUN, NI U KOJEM SLUČAJU NEMOJTE MONTIRATI PROIZVOD.

4. Sigurnosne napomene
UPOZORENJE! OPASNOST PO ŽIVOT I OPASNOST OD NEZGODA KOD MALE DJECE I DJECE!

Nikada ne ostavljajte djecu samu ili bez nadzora s proizvodom i njegovom ambalažom. Postoji opasnost od gušenja, davljenja i ozljeda uzrokovanih sastavnim dijelovima i sadržajem ambalaže. Djeca nisu svjesna ovih opasnosti. Uvijek držite djecu podalje od proizvoda. Proizvod nije igračka.

UPOZORENJE! OPASNOST OD PADA I PROPADANJA! OPASNOST PO ŽIVOT I OPASNOST OD OZLJEDA, OSOBITO ZA MALU DJECU I DJECU!
Ne naslanjajte se na proizvod! Ovaj proizvod ne predstavlja otpornu prepreku za izlaz i ne smije se upotrebljavati kao zamjena za zatvoreni prozor odnosno zatvorena vrata. U slučaju naslanjanja, proizvod može popustiti, pri čemu postoji opasnost od pada i propadanja. Komarnici ne predstavljaju učinkovitu zaštitu protiv padova kroz prozor ili vrata. Držite djecu podalje od otvorenih prozora i vrata. Nikada ne ostavljajte djecu bez nadzora.

Zbog opasnosti od pada, postavite proizvod samo na prozore i vrata kojima se može bezopasno pristupiti. Prilikom postavljanja, demontiranja i čišćenja proizvoda ne naginjite se kroz prozor / vrata, ne naslanjajte se na komarnik i ne pritišćite ga iznutra.

OPREZ! OPASNOST OD OZLJEDA!
Postoji opasnost od ozljeda uslijed nepravilne montaže i upotrebe alata. Po potrebi upotrebljavajte radne rukavice.

Proizvod smiju montirati i njime smiju rukovati samo osobe koje su se upoznale s uputama te na temelju svojih tjelesnih i mentalnih sposobnosti mogu samostalno izvršiti sigurnu montažu proizvoda.

Nepotpuni kompleti odnosno oštećeni dijelovi ne smiju se ni u kojem slučaju upotrebljavati za montažu. To može ugroziti funkciju i sigurnost. Držite proizvod i sve zapaljive dijelove dalje od izvora topline i vatre.

5. Montaža
Montaža je moguća samo izvana. Strogo se pridržavajte uputa za montažu (slike 1 – 11). Pritom se pridržavajte sigurnosnih upozorenja.

6. Čišćenje i održavanje
- Ni u kojem slučaju ne upotrebljavajte nagrizajuća ili abrazivna sredstva za čišćenje.
- Tkaninu od fiberglasa i okvir čistite lagano navlaženom krpom koja ne ostavlja dlačice.
- Komarnik za prozor čistite u redovitim vremenskim razmacima.
- Po potrebi upotrijebite blago sredstvo za čišćenje.

7. Odlaganje
Ambalaža je izrađena od ekoloških materijala. Odložite je u lokalne reciklažne spremnike. O mogućnostima odlaganja iskorištenih proizvoda možete se raspitati u svojoj općini ili gradskoj upravi.

8. Videozapis s uputama za montažu
Animirani videozapis s uputama za montažu pronaći ćete na:
www.smartmaxx.info

9. Proizvođač/servis
3 godine jamstva.
Kod servisa i u jamstvenom slučaju kontaktirajte:

Smartmaxx GmbH
Schulzstraße 2c, 85579 Neubiberg, GERMANY
Dežurna telefonska linija: +49 89 678 45 06-0
E-pošta: office@smartmaxx.info

Za sve upite pripremite račun i broj artikla **IAN 433236_2207** kao dokaz o kupnji.

10. Česta pitanja
Je li artikl za zaštitu od insekata prikladan za montažu između prozora i roleta?
Da, ako ima dovoljno prostora između prozora i roleta. Odgovarajuće dimenzije pronaći ćete u podacima o pojedinom proizvodu / tehničkim podacima.

Što učiniti ako u kompletu nedostaju neki dijelovi ili su neispravni?
Ako utvrdite da nedostaje ili je neispravan neki dio koji je naveden u opsegu isporuke, to javite e-poštom na adresu office@smartmaxx.info, s tim da navedete broj artikla svojega proizvoda i priložite potvrdu o kupnji ili se koristite našim obrascem za kontakt. Unutar jamstvenog roka dobit ćete odmah besplatnu zamjenu.

Kako mogu najbolje skratiti profile?
Za skraćivanje profila najbolje je upotrijebiti željeznu pilu. Dijelove umetnite u šablonu za ručnu pilu, fiksirajte ih bez da ih gnječite, po potrebi pomoću navojne stege, kako biste postigli točan i ravan rez. Kao sigurnosnu mjeru preporučujemo nošenje radnih rukavica. Širina Š i visina V izmjerene su svijetle dimenzije prozora (unutarnji rub prema unutarnjem rubu prozorskog okvira).

Na što trebate paziti kod postavljanja magnetskih steznih profila?
Tkanina se ne smije dodatno zatezati kod montaže steznih profila. Postupkom stezanja tkanina se zateže sama od sebe. Dodatno zatezanje moglo bi dovesti do razvlačenja okvira. Preporučujemo da najprije fiksirate stezne profile na uzdužnim, a zatim na širokim stranama okvira.

Napomena: Ne odgovaramo za zabune, izmjene i tiskarske greške. Aktualnu verziju uputa možete preuzeti kao PDF datoteku na www.smartmaxx.info

RO EXPLICAREA SIMBOLURILOR
Avertisment
Nu este permisă sprijinirea
Nu lăsați copiii nesupravegheați
Indicație

1. Introducere
Felicitări!
Odată cu achiziția dumneavoastră v-ați decis pentru un produs de înaltă calitate. Familiarizați-vă cu produsul înainte de montare și de prima punere în funcțiune. Pentru aceasta citiți cu atenție indicațiile de montare și indicațiile de siguranță următoare. Utilizați produsul numai în modul descris și în ariile de utilizare indicate. Păstrați bine indicațiile. În cazul în care predați produsul unui terț, predați și instrucțiunile de folosire.

2. Utilizare conform scopului
Acest articol este prevăzut pentru protecția împotriva insectelor, ca de exemplu a muștelor în spațiul privat de locuire. Nu este permisă altă utilizare decât cea descrisă sau o modificare a produsului, deoarece acestea pot duce la accidentare și/ sau la deteriorarea produsului. Producătorul nu își asumă nicio răspundere pentru daunele rezultate din utilizarea necorespunzătoare sau pentru daunele cauzate de montare. Produsul nu este creat pentru utilizarea comercială. Funcționarea în condiții de îngheț poate deteriora produsul.

VĂ RUGĂM LUAȚI LEGĂTURA ÎN TOATE SITUAȚIILE IMEDIAT CU CENTRUL NOSTRU DE SERVICE ÎN CAZUL ÎN CARE AVEȚI PROBLEME SAU ÎNTREBĂRI CU PRIVIRE LA PRODUS SAU LA MONTAREA SA. VĂ AJUTĂM CU PLĂCERE.

3. Date tehnice
Dimensiuni maxime (l x î) : 110 x 130 cm
Dimensiunile interioare maxime ale tocului ferestrei (dimensiunea golului interior, l x î): 104 x 123 cm
Adâncime de instalare: 10 mm
Potrivit pentru toate tipurile de ferestre obișnuite fără picurător.

AVEȚI GRIJĂ CA LA DESPACHETARE SA NU ARUNCAȚI DIN GREȘEALA MATERIAL DE MONTARE. DUPĂ DESPACHETARE VERIFICAȚI NEAPĂRAT DACĂ CONȚINUTUL LIVRĂRII ESTE COMPLET, DAR ȘI STAREA PRODUSULUI ȘI A TUTUROR COMPONENTELOR SALE. NU MONTAȚI PRODUSUL ÎN CAZUL ÎN CARE CONȚINUTUL LIVRAT NU ESTE COMPLET.

4. Indicații de siguranță
AVERTISMENT! PERICOL DE MOARTE ȘI DE ACCIDENTARE PENTRU COPII ȘI BEBELUȘI!

Nu lăsați niciodată copiii singuri sau nesupravegheați în preajma produsului și a ambalajului acestuia. Există pericolul de asfixiere, strangulare și accidentare datorită componentelor ambalajului și ale conținutului. Copiii nu conștientizează acest pericol. Țineți copii întotdeauna departe de produs. Acest produs nu este o jucărie.

AVERTISMENT! PERICOL DE CĂDERE (PRĂBUȘIRE)! PERICOL DE MOARTE ȘI DE ACCIDENTARE, ÎN SPECIAL PENTRU COPII ȘI BEBELUȘI!
Nu vă sprijiniți de produs! Acest produs nu reprezintă o delimitare către suprafața exterioară care prezintă capacitate portantă și nu trebuie utilizat ca substitut pentru o fereastră, respectiv pentru o ușă închisă. La sprijinirea de produs, acesta poate ceda și există riscul de prăbușire, respectiv de cădere. Plasele de insecte nu oferă o protecție eficientă împotriva căderilor de la ferestre sau uși. Țineți copiii departe de ferestrele și ușile deschise și nu-i lăsați în nicio situație nesupravegheați.

Din cauza pericolului de cădere în gol, amplasați produsul doar la ferestre și uși care nu prezintă un potențial pericol. La montarea, demontarea sau curățarea produsului, nu vă aplecați în afara ferestrei / ușii sau nu vă sprijiniți de produs și nu apăsați din interior pe plasa de protecție pentru insecte.

PRECAUȚIE! PERICOL DE ACCIDENTARE!
Pericol de accidentare prin montarea și la utilizarea neconformă a sculelor. Dacă este necesar, utilizați mănuși de protecție.

Este permisă efectuarea lucrărilor de montare și operare numai de către persoane care s-au familiarizat cu instrucțiunile și care, datorită capacităților lor fizice și mentale, sunt capabile să monteze pe cont propriu produsul în condiții de siguranță.

Componente incomplete respectiv componente deteriorate, nu pot fi folosite sub nicio formă la montare. Funcționalitatea și siguranța pot fi influențate de aceste aspecte. Nu apropiați produsul și componente ale acestuia de surse de căldură și de foc.

5. Montare
Montarea este posibilă numai din exterior. Vă rugăm să urmați cu strictețe instrucțiunile de montare (imaginile 1 – 11). Respectați instrucțiunile de siguranță în acest sens!

6. Curățare și Îngrijire
- Nu folosiți în nici un caz substanțe de curățare iritante sau corozive.
- Curățați geamul din fibră de sticlă și rama cu o lavetă care nu lasă scame, ușor umezită.
- Curățați temeinic fereastra de protecție împotriva insectelor la intervale periodice.
- Utilizați o substanță de curățare neagresivă.

7. Dezafectare
Ambalajul este produs din materiale ecologice. Dezafectați acesta în containerele de reciclare din zonă. Informații cu privire la posibilitățile de dezafectare ale produsului folosit se pot găsi la administrația locală.

8. Video de montare
Puteți găsi un videoclip animat de montare la adresa:
www.smartmaxx.info

9. Producător / Service
Garanție 3 ani.
Pentru cereri de service și garanție, contactați:

Smartmaxx GmbH
Schulzstraße 2c, 85579 Neubiberg, GERMANIA
Hotline: +49 89 678 45 06-0
E-mail: office@smartmaxx.info

Pentru orice întrebare, vă rugăm păstrați bonul fiscal și numărul articolului **IAN 433236_2207** ca dovadă a achiziției.

10. FAQ
Articolul de protecție împotriva insectelor este adecvat pentru montarea între fereastră și oblon?
Da, atâta timp cât există suficient spațiu între fereastră și oblon. Veți găsi dimensiunile corespunzătoare în informațiile despre produs / datele tehnice respective.

Care este procedura aplicabilă dacă lipsesc piese din set / sunt defecte?
În cazul în care constatați că o piesă menționată în pachetul de livrare lipsește sau este defectă, vă rugăm să ne informați prin comunicarea numărului de articol al produsului dumneavoastră și a dovezii de cumpărare prin e-mail la adresa office@smartmaxx.info sau să utilizați formularul nostru de contact. Pe parcursul termenului de garanție veți primi fără întârziere gratuit un produs de înlocuire.

Care este cel mai bun mod de a scurta profilurile?
Cel mai bine este să folosiți un ferăstrău pentru metal pentru a scurta profilurile. Poziționați piesele într-o cutie de tăiere oblică și fixați-le fără a le strânge, dacă este necesar cu o menghină cu filet, pentru a obține o tăiere dreaptă precisă. Ca măsură de siguranță, vă rugăm să purtați mănuși de lucru. Lățimea B și înălțimea H sunt dimensiunile libere interioare măsurate ale ferestrei (între canturile interioare ale ramei ferestrei).

Care sunt aspectele care trebuie avute în vedere la fixarea profilurilor magnetice de prindere?
Țesătura nu trebuie să fie tensionată suplimentar la montarea profilurilor de prindere. Procesul de strângere face ca țesătura să se tensioneze automat. O tensiune suplimentară poate conduce la deformarea ramei. Vă recomandăm să fixați profilurile de prindere mai întâi pe laturile de lungime, iar ulterior pe laturile de lățime ale ramei.

Indicație: Rezervat dreptul de apariție a erorilor, a modificărilor și a greșelilor de tipar. Versiunea actuală a instrucțiunilor în format PDF poate fi descărcată de la adresa www.smartmaxx.info

BG ОБЯСНЕНИЕ НА ЗНАЦИТЕ
Предупреждение
Облягането забранено
Не оставяйте децата без надзор
Указание

BG 1. Въведение
Поздравления!
С тази покупка Вие взехте решение да закупите един висококачествен продукт. Запознайте се с продукта преди монтажа и първата употреба. Моля, прочетете внимателно следващите инструкции за монтаж и указанията за безопасност. Използвайте продукта само по описания начин и за посочените сфери на приложение. Съхранявайте добре това ръководство. Когато предавате продукта на трети лица, предайте заедно с него всички документи.

2. Употреба по предназначение
Това съдържание е предвидено за защита от насекоми като мухи у дома. Не е разрешена употреба на продукта, различна от описаната по-горе, защото може да доведе до наранявания и/или повреда на продукта. При щети, възникнали поради неправилна употреба или монтаж, производителят не поема отговорност. Този продукт не е предназначен за промишлена употреба. Употребата на продукта при мраз може да го повреди.

МОЛЯ, СВЪРЗВАЙТЕ СЕ ВИНАГИ ПЪРВО С НАШИЯ СЕРВИЗ ПРИ ПРОБЛЕМИ ИЛИ АКО ИМАТЕ ВЪПРОСИ, СВЪРЗАНИ С ПРОДУКТА. С УДОВОЛСТВИЕ ЩЕ ВИ ПОМОГНЕМ.

3. Технически характеристики
Максимален размер на комплекта (Ш x В): 110 x 130 cm
Максимален вътрешен размер на прозоречната каса (светъл отвор, Ш x В): 104 x 123 cm
Монтажна дълбочина 10 mm
Подходяща за стандартните видове прозорци без долен водобран

ПРИ РАЗОПАКОВАНЕТО ВНИМАВАЙТЕ ДА НЕ ИЗХВЪРЛИТЕ ПО ПОГРЕШКА МОНТАЖЕН МАТЕРИАЛ. НЕПОСРЕДСТВЕНО СЛЕД РАЗОПАКОВАНЕТО НА ПРОДУКТА ПРОВЕРЕТЕ ДАЛИ КОМПЛЕКТЪТ НА ДОСТАВКАТА Е ПЪЛЕН И ДАЛИ ПРОДУКТЪТ И ВСИЧКИ ЧАСТИ СА В БЕЗУПРЕЧНО СЪСТОЯНИЕ. В НИКАКЪВ СЛУЧАЙ НЕ МОНТИРАЙТЕ ПРОДУКТА, АКО ДОСТАВКАТА НЕ Е В ПЪЛЕН КОМПЛЕКТ.

4. Указания за безопасност
ПРЕДУПРЕЖДЕНИЕ! ОПАСНОСТ ЗА ЖИВОТА И ОПАСНОСТ ОТ ЗЛОПОЛУКА ЗА МАЛКИ ДЕЦА!

Никога не оставяйте децата сами или без надзор с продукта и опаковката му. Има опасност от задушаване, удушаване и нараняване от съставните части на опаковката и съдържанието. Децата не са наясно с тези опасности. Винаги дръжте децата далеч от продукта. Продуктът не е играчка.

ПРЕДУПРЕЖДЕНИЕ! ОПАСНОСТ ОТ ПАДАНЕ! ОПАСНОСТ ЗА ЖИВОТА И ОПАСНОСТ ОТ ЗЛОПОЛУКА, ОСОБЕНО ЗА БЕБЕТА И МАЛКИ ДЕЦА!
Не се облягайте на продукта! Този продукт не представлява годна за поемане на натоварване изходна преграда и не трябва да служи за заместител на затворен прозорец, респ. на затворена врата. При облягане продуктът може да поддаде и има опасност от падане. Защитните прегради срещу насекоми не представляват ефективна защита от падания от прозорци или врати. Пазете децата далеч от отворени прозорци и врати и никога не ги оставяйте без надзор.

Поради опасност от падане поставяйте продукта само на безопасно достъпни прозорци и врати. При поставяне, демонтиране или почистване на продукта не се облягайте над прозореца / вратата или към продукта и не натискайте отвътре защитната преграда срещу насекоми.

ВНИМАНИЕ! ОПАСНОСТ ОТ НАРАНЯВАНЕ!
Има опасност от нараняване поради неправилен монтаж и при използване на инструмент. При необходимост използвайте работни ръкавици.

Монтажът и обслужването могат да се извършват само от лица, които са се запознали с ръководството и въз основа на своите физически и ментални способности са в състояние самостоятелно да монтират по сигурен начин продукта.

Непълните комплекти, респективно повредените части не трябва да се използват за монтаж. В резултат на това може да се наруши функционирането и безопасността. Дръжте изделието и всички запалими части далеч от източници на топлина и огън.

5. Монтаж
Монтажът е възможен само отвън. Моля, следвайте стриктно ръководството за монтаж (Фиг. 1 – 11). При това спазвайте инструкциите за безопасност.

6. Поддържане и почистване
- В никакъв случай не използвайте разяждащи или абразивни препарати за почистване.
- Почиствайте тъканта от фибростъкло и рамката с леко навлажнена кърпа без власинки.
- Почиствайте основно прозоречната рамка против насекоми през равни интервали.
- Ако е необходимо, използвайте мек почистващ препарат.

7. Рециклиране
Опаковката се състои от екологични материали. Изхвърляйте ги в подходящи контейнери за рециклиране. Възможности за рециклиране на стария продукт можете да узнаете в общинската или градската администрация.

8. Видео на монтажа
Анимационен видео клип с монтажа може да бъде намерен на:
www.smartmaxx.info

9. Производител / Сервизно обслужване
3 години гаранция
В случай на гаранция и необходимост от сервизно обслужване се обърнете към:

Smartmaxx GmbH
Schulzstraße 2c, 85579 Neubiberg, GERMANY
Гореща линия +49 89 678 45 06-0
имейл: office@smartmaxx.info

Моля, при запитването си подгответе касовия бон и номера на продукта **IAN 433236_2207**, с които ще докажете покупката на продукта.

10. Често задавани въпроси
Може ли този продукт за защита от насекоми да бъде монтиран между прозореца и щората?
Да, ако има достатъчно разстояние между прозореца и рамката. Съответните размери ще намерите в данните / техническите характеристики на продукта.

Какво да направите, когато в комплекта има липсващи/дефектни части?
Ако установите, че липсва или е дефектна посочена в обхвата на доставката част, съобщете ни това като ни изпратите номера на продукта и касова бележка по имейл на office@smartmaxx.info или като използвате нашия формуляр за контакт. В рамките на гаранцията безплатно ще получите нов продукт.

Как най-добре да скъся алуминиевите профили?
Най-добре е да използвате ножовка за метал за скъсяване на алуминиеви профили. Поставете частите в менгеме, фиксирайте ги без да ги смачквате евент. с помощта на винтова стяга, за да постигнете точен срез. Като мярка за безопасност препоръчваме носенето на работни ръкавици. Широчината (Ш) и височината (В) са измерените вътрешни размери на прозореца (от вътрешен ръб до вътрешен ръб на прозоречната каса).

На какво трябва да се обърне внимание при поставяне на закрепващите магнитни профили?
Тъканта не трябва да се обтяга допълнително при монтаж на закрепващите профили. При закрепването тъканта се обтяга самостоятелно. Допълнителното обтягане може да доведе до деформация на рамката. Препоръчваме Ви да фиксирате закрепващите профили първо надлъжно и след това по широчина на рамката.

Указание: Запазено право на заблуда, промени и печатни грешки. Актуалната версия на ръководството в pdf формат можете да свалите на www.smartmaxx.info

GR ΥΠΟΜΝΗΜΑ
Προειδοποίηση
Απαγορεύεται να στηρίζεστε πάνω στο προϊόν
Μην αφήνετε τα παιδιά χωρίς επίβλεψη
Συμβουλή

1. Εισαγωγή
Συγχαρητήρια!
Με την αγορά σας επιλέξατε ένα προϊόν υψηλής αξίας. Εξοικειωθείτε με το προϊόν πριν από τη συναρμολόγηση και τη χρήση του. Διαβάστε προσεκτικά τις οδηγίες συναρμολόγησης και τις υποδείξεις για την ασφάλεια που ακολουθούν. Χρησιμοποιήστε το προϊόν μόνο όπως περιγράφεται και για τις προοριζόμενες χρήσεις. Φυλάξτε καλά αυτές τις οδηγίες. Σε περίπτωση μεταβίβασης του προϊόντος σε τρίτους, παραδώστε επίσης όλα τα έντυπα.

2. Σκοπούμενη χρήση
Το παρόν προϊόν προορίζεται για την προστασία ιδιωτικών κατοικιών από έντομα, όπως μύγες. Η χρήση για άλλον σκοπό ή η μεταποίηση του προϊόντος δεν επιτρέπονται και ενδέχεται να οδηγήσουν σε τραυματισμούς ή/και ζημία του προϊόντος. Για ζημίες που προκύπτουν από ακατάλληλη χρήση ή για ζημίες που προκύπτουν από την εγκατάσταση δεν φέρει καμία ευθύνη ο κατασκευαστής. Το προϊόν δεν προορίζεται για επαγγελματική χρήση. Η χρήση σε συνθήκες παγετού μπορεί να προκαλέσει ζημιά στο προϊόν.

ΣΕ ΠΕΡΙΠΤΩΣΗ ΠΡΟΒΛΗΜΑΤΩΝ Ή ΕΡΩΤΗΣΕΩΝ ΣΧΕΤΙΚΑ ΜΕ ΤΟ ΠΡΟΪΟΝ Ή ΤΗ ΣΥΝΑΡΜΟΛΟΓΗΣΗ ΤΟΥ, ΕΠΙΚΟΙΝΩΝΕΙΤΕ ΠΡΩΤΑ ΜΕ ΤΟ ΤΜΗΜΑ ΕΞΥΠΗΡΕΤΗΣΗΣ ΠΕΛΑΤΩΝ. ΘΑ ΧΑΡΟΥΜΕ ΝΑ ΣΑΣ ΕΞΥΠΗΡΕΤΗΣΟΥΜΕ.

3. Τεχνικά χαρακτηριστικά
Μέγιστες διαστάσεις σετ (Π x Υ): 110 x 130 cm
Μέγ. εσωτερικές διαστάσεις του πλαισίου παραθύρου (εσωτερικές διαστάσεις, Π x Υ): 104 x 123 cm
Βάθος τοποθέτησης: 10 mm
Κατάλληλο για όλους τους κοινούς τύπους παραθύρων χωρίς μεταλλικές εξωτερικές επενδύσεις

ΚΑΤΑ ΤΗΝ ΑΦΑΙΡΕΣΗ ΤΟΥ ΠΡΟΪΟΝΤΟΣ ΑΠΟ ΤΗ ΣΥΣΚΕΥΑΣΙΑ, ΠΡΟΣΕΞΤΕ ΝΑ ΜΗΝ ΠΕΤΑΞΕΤΕ ΕΚ ΠΑΡΑΔΡΟΜΗΣ ΥΛΙΚΑ ΣΥΝΑΡΜΟΛΟΓΗΣΗΣ. ΑΜΕΣΩΣ ΜΕΤΑ ΤΗΝ ΑΦΑΙΡΕΣΗ ΤΩΝ ΠΑΡΑΔΟΤΕΩΝ ΑΠΟ ΤΗ ΣΥΣΚΕΥΑΣΙΑ, ΕΛΕΓΞΤΕ ΟΤΙ ΕΙΝΑΙ ΠΛΗΡΗ ΚΑΙ ΟΤΙ ΤΟ ΠΡΟΪΟΝ ΚΑΙ ΟΛΑ ΤΑ ΜΕΡΗ ΤΟΥ ΕΙΝΑΙ ΣΕ ΚΑΛΗ ΚΑΤΑΣΤΑΣΗ. ΣΕ ΚΑΜΙΑ ΠΕΡΙΠΤΩΣΗ ΜΗΝ ΣΥΝΑΡΜΟΛΟΓΗΣΕΤΕ ΤΟ ΠΡΟΪΟΝ ΑΝ ΔΕΝ ΕΧΕΤΕ ΠΑΡΑΛΑΒΕΙ ΤΟ ΣΥΝΟΛΟ ΤΩΝ ΠΑΡΑΔΟΤΕΩΝ.

4. Υποδείξεις ασφαλείας
ΠΡΟΕΙΔΟΠΟΙΗΣΗ! ΚΙΝΔΥΝΟΣ ΖΩΗΣ ΚΑΙ ΤΥΧΗΜΑΤΩΝ ΓΙΑ ΝΗΠΙΑ ΚΑΙ ΠΑΙΔΙΑ!

Μην αφήνετε ποτέ παιδιά μόνα τους ή χωρίς επίβλεψη κοντά στο προϊόν και τη συσκευασία του. Υπάρχει κίνδυνος ασφυξίας, στραγγαλισμού και τραυματισμού από τα εξαρτήματα και τα περιεχόμενα της συσκευασίας. Τα παιδιά δεν γνωρίζουν αυτούς τους κινδύνους. Κρατάτε τα παιδιά πάντα μακριά από το προϊόν. Το προϊόν δεν είναι παιχνίδι.

ΠΡΟΕΙΔΟΠΟΙΗΣΗ! ΚΙΝΔΥΝΟΣ ΠΤΩΣΗΣ! ΚΙΝΔΥΝΟΣ ΖΩΗΣΚΑΙ ΑΤΥΧΗΜΑΤΩΝ, ΙΔΙΑΙΤΕΡΑ ΓΙΑ ΝΗΠΙΑ ΚΑΙ ΠΑΙΔΙΑ!
Μην στηρίζεστε πάνω στο προϊόν! Αυτό το προϊόν δεν αποτελεί ανθεκτικό εμπόδιο εξόδου και δεν πρέπει να χρησιμοποιείται ως υποκατάστατο κλειστού παραθύρου ή πόρτας. Το προϊόν μπορεί να υποχωρήσει όταν ακουμπάει κανείς πάνω του και υπάρχει κίνδυνος ατυχήματος ή πτώσης. Οι σίτες προστασίας από έντομα δεν παρέχουν αποτελεσματική προστασία από πτώσεις από παράθυρα ή πόρτες. Κρατήστε τα παιδιά μακριά από ανοιχτά παράθυρα και πόρτες και μην τα αφήνετε ποτέ χωρίς επίβλεψη.

Λόγω του κινδύνου πτώσης, στερεώστε το προϊόν μόνο σε παράθυρα και πόρτες που είναι προσβάσιμα χωρίς κίνδυνο. Κατά την τοποθέτηση, την αφαίρεση ή τον καθαρισμό του προϊόντος, μην γέρνετε έξω από το παράθυρο/την πόρτα ή πάνω στο προϊόν και μην πιέζετε από μέσα την σίτα προστασίας από έντομα.

ΠΡΟΣΟΧΗ! ΚΙΝΔΥΝΟΣ ΤΡΑΥΜΑΤΙΣΜΟΥ!
Υπάρχει κίνδυνος τραυματισμού λόγω ακατάλληλης εγκατάστασης και κατά τη χρήση εργαλείων. Εάν είναι απαραίτητο, χρησιμοποιήστε γάντια εργασίας.

Η συναρμολόγηση και η λειτουργία επιτρέπεται να πραγματοποιούνται μόνο από άτομα που έχουν εξοικειωθεί με τις οδηγίες και τα οποία, με βάση τις σωματικές και πνευματικές τους ικανότητες, έχουν τη δυνατότητα να συναρμολογήσουν ανεξάρτητα και με ασφάλεια το προϊόν.

Ημιτελή κιτ ή κατεστραμμένα εξαρτήματα δεν πρέπει ποτέ να χρησιμοποιούνται για συναρμολόγηση. Ως αποτέλεσμα, η λειτουργία και η ασφάλεια ενδέχεται να επηρεαστούν. Κρατήστε το προϊόν και όλα τα εύφλεκτα μέρη μακριά από πηγές θερμότητας και φωτιάς.

5. Συναρμολόγηση
Τοποθέτηση μόνο εξωτερικά. Παρακαλώ ακολουθήστε πιστά τις οδηγίες τοποθέτησης (εικόνες 1 – 11). Λαμβάνετε υπόψη τις υποδείξεις ασφαλείας!

6. Καθαρισμός και φροντίδα
- Σε καμία περίπτωση μην χρησιμοποιείτε καυστικά ή διαβρωτικά μέσα καθαρισμού.
- Καθαρίζετε το πλέγμα από ίνες υάλου και το πλαίσιο με υγρό πανί που δεν αφήνει χνούδι.
- Καθαρίζετε καλά το παράθυρο με σίτα προστασίας από έντομα σε τακτά χρονικά διαστήματα.
- Χρησιμοποιείτε για αυτόν τον σκοπό ένα ήπιο καθαριστικό.

7. Απόρριψη
Η συσκευασία αποτελείται από υλικά φιλικά προς το περιβάλλον. Απορρίψτε τα στους κατάλληλους κάδους ανακύκλωσης. Μπορείτε να ενημερωθείτε για τους τρόπους απόρριψης του απορριπτόμενου προϊόντος από τον δήμο σας.

8. Βίντεο συναρμολόγησης
Στον παρακάτω ιστότοπο θα βρείτε ένα βίντεο με οδηγίες συναρμολόγησης:
www.smartmaxx.info

9. Κατασκευαστής / Τμήμα εξυπηρέτησης πελατών
3ετής εγγύηση.
Σε περίπτωση ανάγκης συντήρησης ή χρήσης της εγγύησης επικοινωνήστε με την:

Smartmaxx GmbH
Schulzstrasse 2c, 85579 Neubiberg, ΓΕΡΜΑΝΙΑ
Γραμμή εξυπηρέτησης πελατών: +49 89 24 42 94 79
Ηλεκτρονική διεύθυνση: Support.gr@smartmaxx.info

Για όλα τα ερωτήματα, παρακαλείστε να έχετε έτοιμη την απόδειξη αγοράς και τον κωδικό προϊόντος **IAN 433236_2207** ως αποδεικτικό στοιχείο αγοράς.

10. Συχνές Ερωτήσεις
Είναι κατάλληλη η τοποθέτηση σήτας ανάμεσα στο παράθυρο και το ρολό;
Ναι, εφόσον το διάστημα ανάμεσα στο παράθυρο και το ρολό είναι επαρκές. Μπορείτε να βρείτε τις αντίστοιχες διαστάσεις στα τεχνικά στοιχεία του προϊόντος.

Τι πρέπει να κάνω, εάν κάποιο εξάρτημα λείπει ή είναι ελαττωματικό;
Εάν διαπιστώσετε, ότι κάποιο από τα παραδοτέα εξαρτήματα λείπει ή είναι ελαττωματικό, σας παρακαλούμε να μας ενημερώσετε σχετικά κοινοποιώντας τον κωδικό του προϊόντος και του παραστατικού της αγοράς με ηλεκτρονική επιστολή στη διεύθυνση office@smartmaxx.info ή χρησιμοποιώντας τη φόρμα επικοινωνίας μας. Εάν ισχύει η περίοδος της εγγύησης, θα λάβετε άμεσα και δίχως επιβάρυνση το ανταλλακτικό.

Ποιος είναι ο καλύτερος τρόπος για να κόψω ένα προφίλ;
Για την κοπή προφίλ συνίσταται η χρήση σιδηροπρίονου. Τοποθετήστε τα εξαρτήματα σε φαλτσογωνία, σταθεροποιήστε τα δίχως να τα συνθλίψετε, ενδεχομένως με σφιγκτήρα, προκειμένου να πετύχετε ακριβή ευθεία τομή. Ως μέτρο ασφαλείας συνίσταται η χρήση γαντιών εργασίας. Το πλάτος Π και το ύψος Υ είναι οι ελεύθερες διαστάσεις του παραθύρου (από εσωτερικό άκρο σε εσωτερικό άκρο του παραθύρου).

Τι πρέπει να λαμβάνεται υπόψη κατά την τοποθέτηση των μαγνητικών προφίλ συγκράτησης;
Μην τεντώνετε παραπάνω από το κανονικό το ύφασμα κατά την τοποθέτηση των προφίλ συγκράτησης. Μέσω της διαδικασίας σύσφιξης το ύφασμα τεντώνεται από μόνο του. Το πρόσθετο τέντωμα μπορεί να οδηγήσει σε παραμόρφωση του πλαισίου. Συνίσταται η τοποθέτηση των προφίλ συγκράτησης αρχικά κατά μήκος και στη συνέχεια κατά πλάτος των πλευρών του πλαισίου.

Υπόδειξη: Επιφυλασσόμεθα για σφάλματα, αλλαγές και τυπογραφικά λάθη. Η τρέχουσα έκδοση των οδηγιών ως λήψη PDF βρίσκεται στον ιστότοπο www.smartmaxx.info