DELTA-SPORT HANDELSKONTOR GMBH
Wragekamp 6 • DE-22397 Hamburg
GERMANY

06/2022

Delta-Sport-Nr.: HK-9203

04.12.2022 / PM 1.23

PDF ONLINE
www.lidl-service.com

SPIELKÜCHE
PLAY KITCHEN
CUISINE POUR ENFANT

DE AT CH
SPIELKÜCHE
Gebrauchsanweisung

FR BE
CUISINE POUR ENFANT
Notice d'utilisation

PL
KUCHNIA DO ZABAWY DLA DZIECI
Instrukcja użytkowania

SK
DETSKÁ KUCHYNKA
Návod na používanie

DK
LEGEKØKKEN
Brugervejledning

HU
JÁTÉKKONYHA
Használati útmutató

GB IE
PLAY KITCHEN
Instructions for use

NL BE
SPEELKEUKEN
Gebruiksaanwijzing

CZ
DĚTSKÁ KUCHYŇKA
Návod k použití

ES
COCINA DE JUGUETE
Instrucciones de uso

IT
CUCINA GIOCATTOLO
Istruzioni d'uso

SI
KOMPLET ZA IGRO - KUHINJA
Navodilo za uporabo

DE AT CH
Klappen Sie vor dem Lesen die Seite mit den Abbildungen aus und machen Sie sich anschließend mit allen Funktionen des Artikels vertraut.

GB IE
Before reading, fold out the illustration page and get to know all of the functions of your unit.

FR BE
Dépliez la page avec les illustrations avant la lecture et informez-vous ensuite au sujet des fonctions de l'appareil.

NL BE
Klap voor het lezen de pagina met de afbeeldingen open en maak u vervolgens vertrouwd met alle functies van het apparaat.

PL
Przed przeczytaniem należy rozłożyć bok z ilustracjami a następnie zapoznać się ze wszystkimi funkcjami urządzenia.

CZ
Před čtením si nejdříve vyklopte stránku s obrázky a seznamte se se všemi funkcemi přístroje.

SK
Skôr než začnete návod čítať, si ho otvorte na strane s obrázkami a oboznámte sa so všetkými funkciami prístroja.

ES
Antes de leer, abra la página con las ilustraciones y familiarícese seguidamente con todas las funciones del aparato.

DK
Klap siden med illustrationerne op inden du læser dem og gør dig efterfølgende fortrolig med alle apparatets funktioner.

IT
Prima di leggere ribaltare la pagina con le immagini e familiarizzare poi con tutte le funzioni dell´apparecchio.

HU
Elolvasás előtt hajtsa ki az oldalt az ábrákkal és ezt követően ismerkedjen meg a készülék valamennyi funkciójával.

SI
Preden začnete brati, odprite stran s slikami in se seznanite z vsemi funkcijami naprave.

DE/AT/CH	Gebrauchs- und Sicherheitshinweise	Seite	14
GB/IE	Usage and safety information	Page	16
FR/BE	Consignes d'utilisation et de sécurité	Page	18
NL/BE	Gebruiks- en veiligheidstips	Pagina	21
PL	Wskazówki dot. użytkowania i bezpieczeństwa	Strona	23
CZ	Pokyny k použití a bezpečnosti	Stránky	25
SK	Pokyny pre používanie a bezpečnosť	Stranu	27
ES	Instrucciones de uso y seguridad	Página	29
DK	Brugs- og sikkerhedsanvisninger	Side	31
IT	Istruzioni d'uso e indicazioni di sicurezza	Pagina	33
HU	Használati és biztonsági utasítások	35.	Oldal
SI	Napotki glede uporabe in varnosti	Strani	37

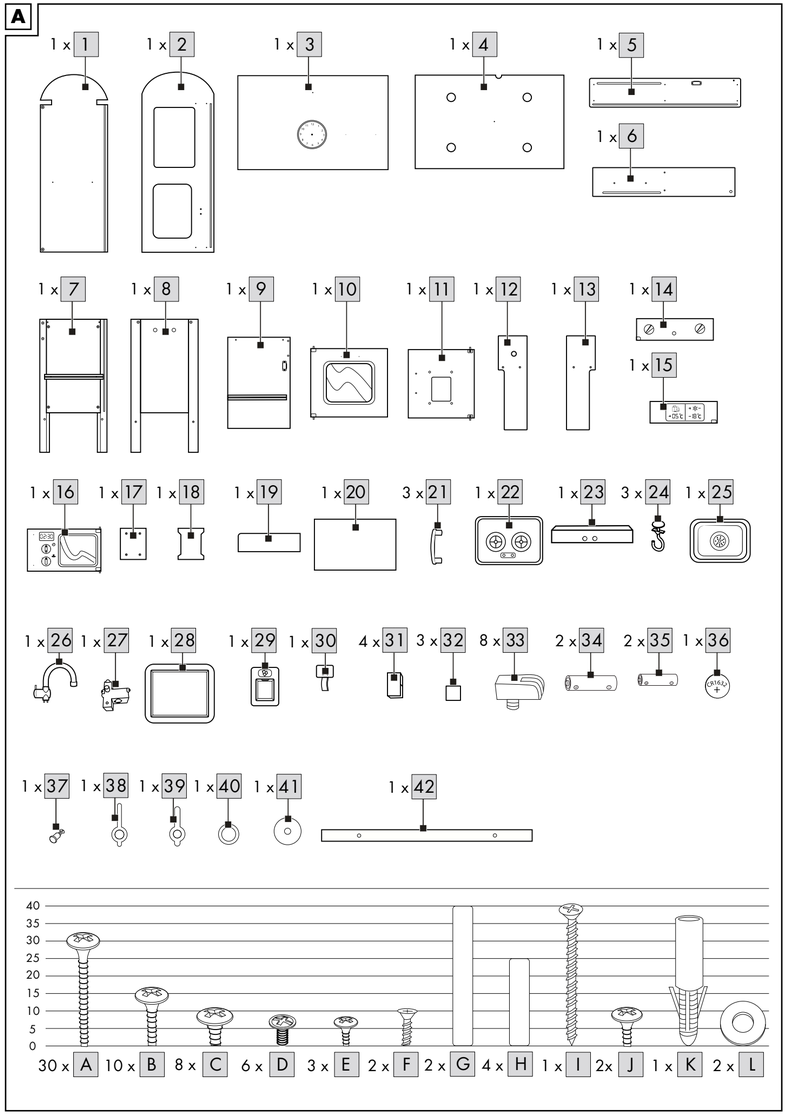
A
1 x 1
1 x 2
1 x 3
1 x 4
1 x 5
1 x 6
1 x 7
1 x 8
1 x 9
1 x 10
1 x 11
1 x 12
1 x 13
1 x 14
1 x 15
1 x 16
1 x 17
1 x 18
1 x 19
1 x 20
3 x 21
1 x 22
1 x 23
3 x 24
1 x 25
1 x 26
1 x 27
1 x 28
1 x 29
1 x 30
4 x 31
3 x 32
8 x 33
2 x 34
2 x 35
1 x 36
1 x 37
1 x 38
1 x 39
1 x 40
1 x 41
1 x 42
40
35
30
25
20
15
10
5
0
30 x A
10 x B
8 x C
6 x D
3 x E
2 x F
2 x G
4 x H
1 x I
2x J
1 x K
2 x L

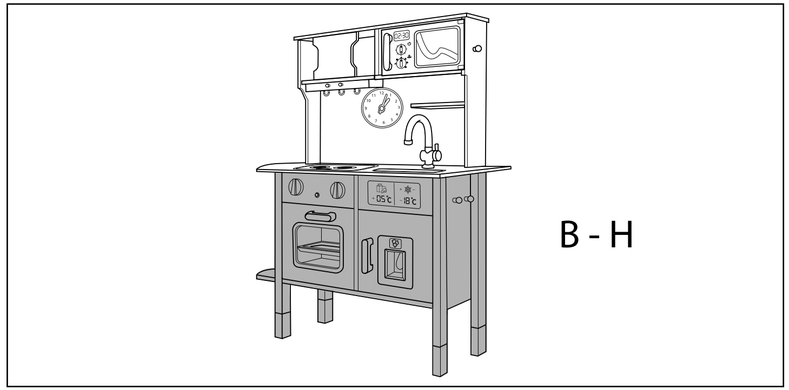
B - H

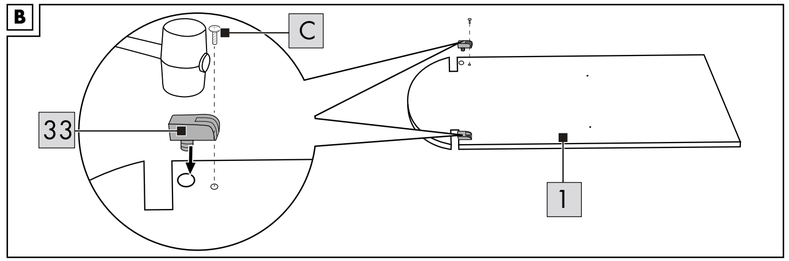
B
C
33
1

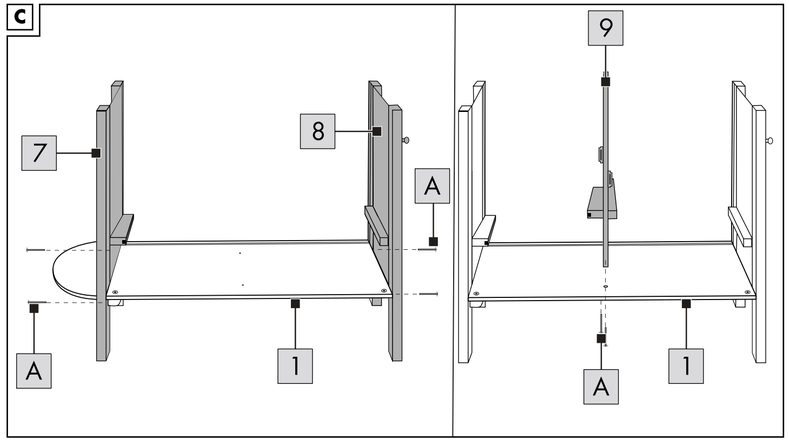
C
7
8
A
A
1
9
A
1

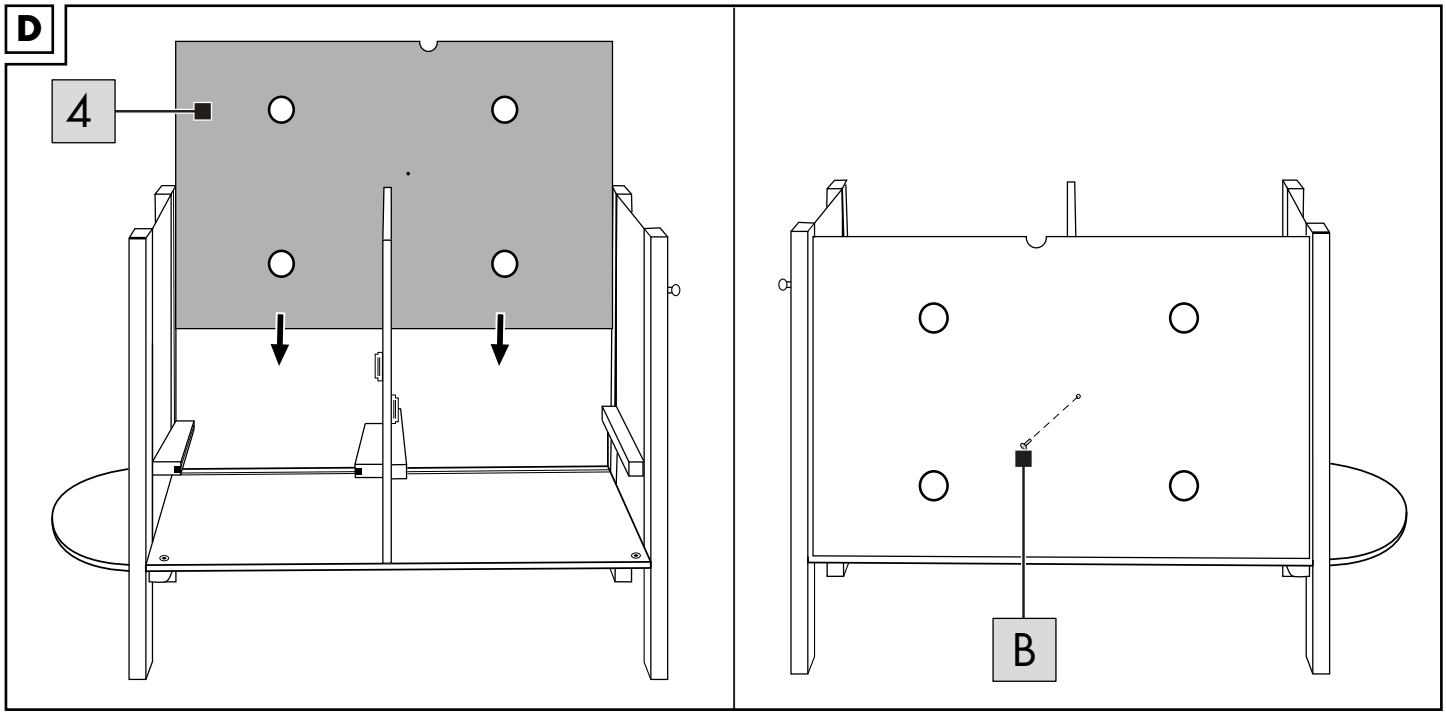
D
4
B

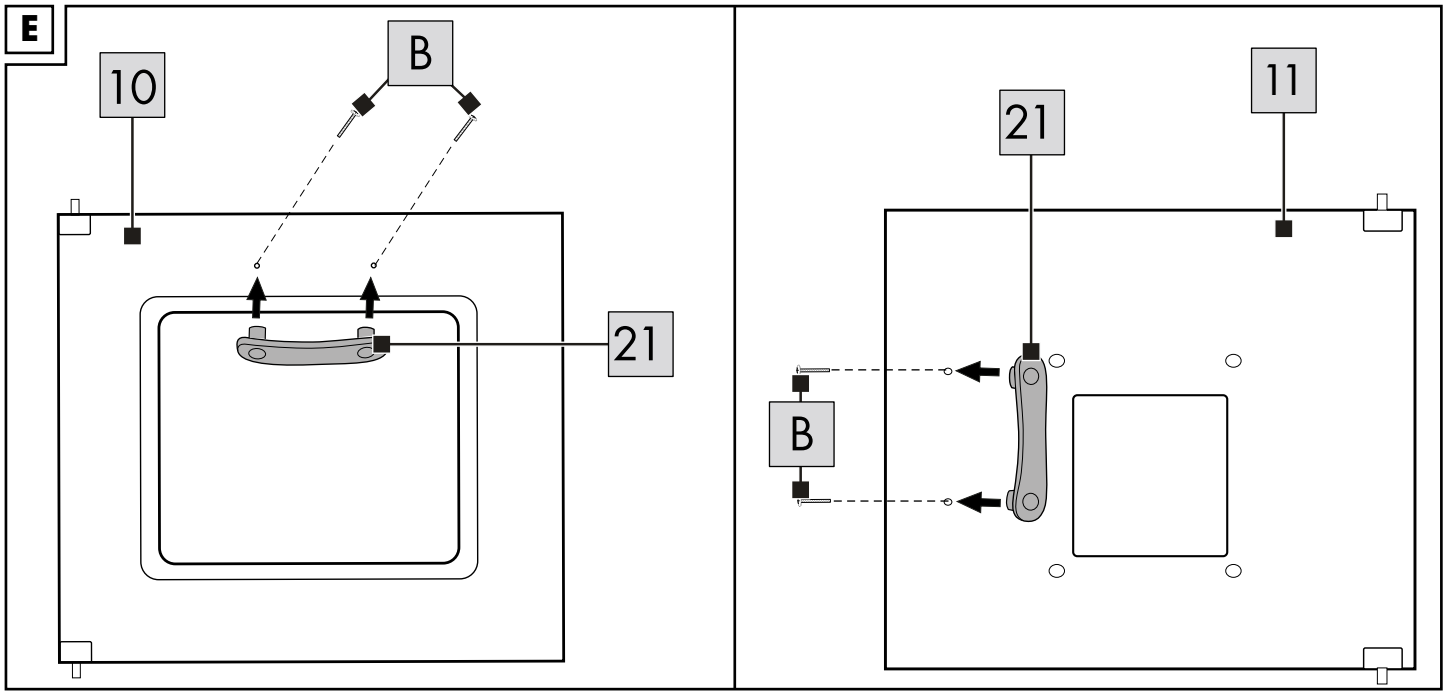
E
10
B
21
11
21
B

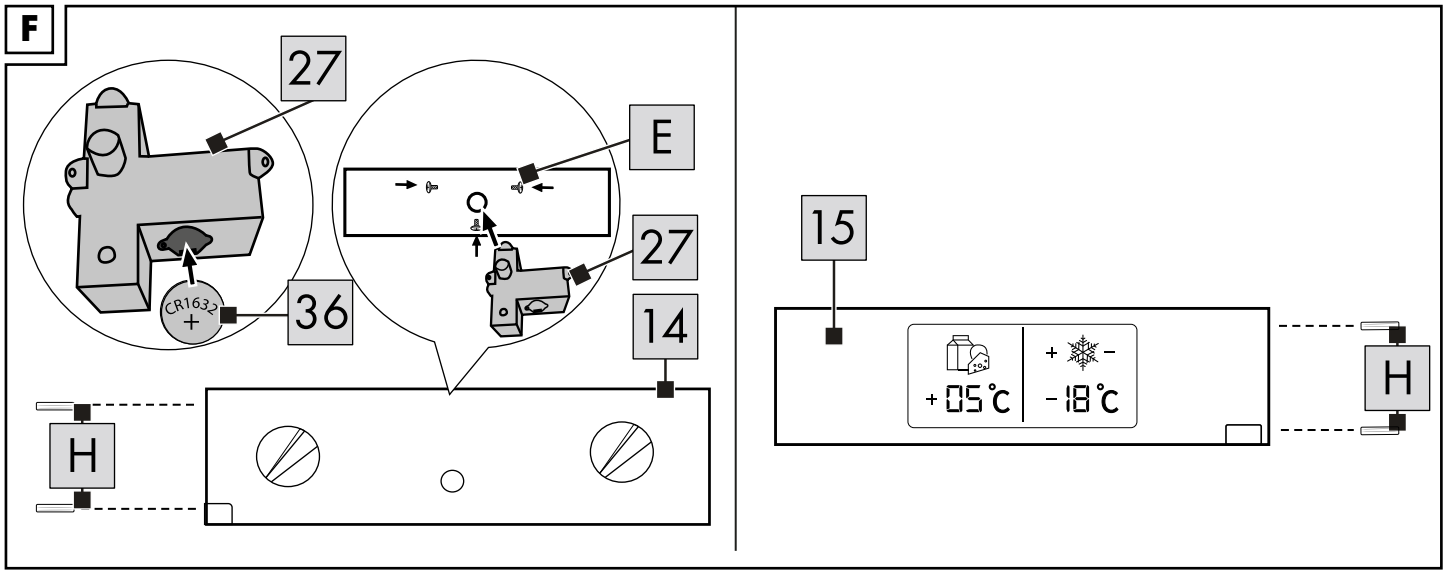
F
27
CR1632
36
E
27
14
H
15
+05°C
-18°C
H

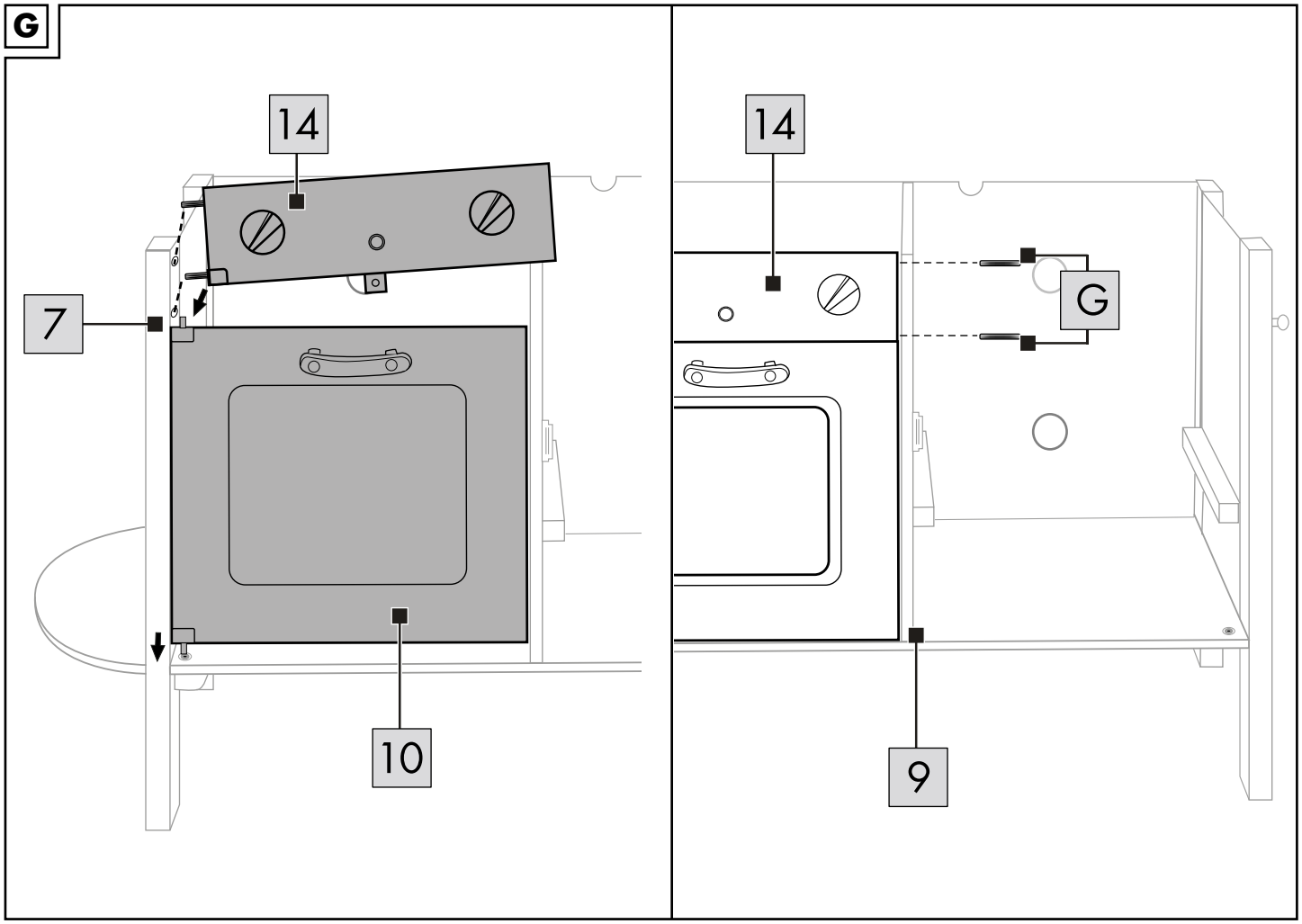
G
14
7
10
14
G
9

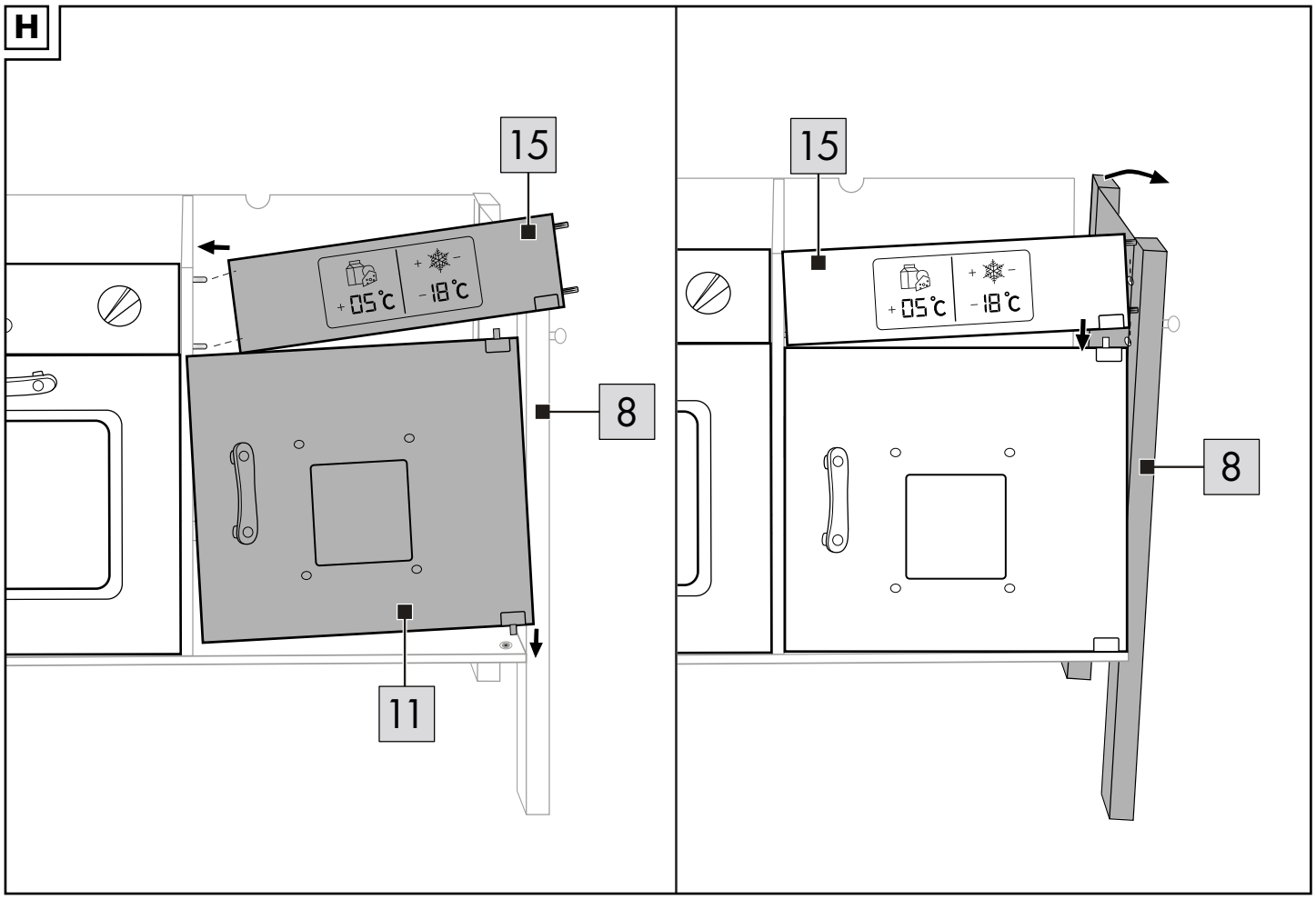
H
15
+05°C
-18°C
8
11
15
+05°C
-18°C
8

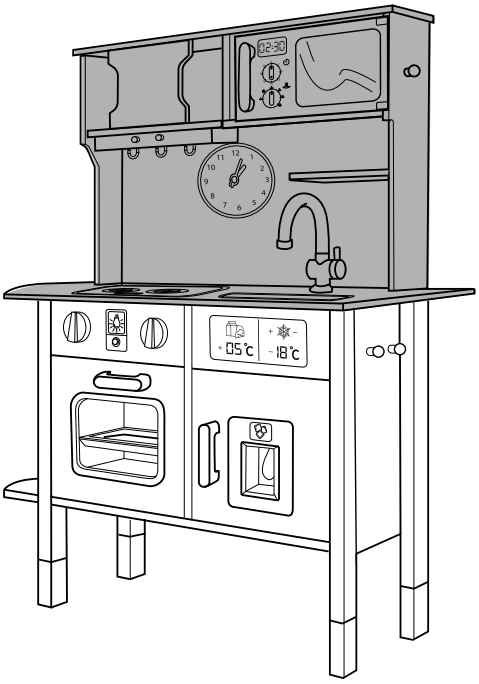

I - O

I

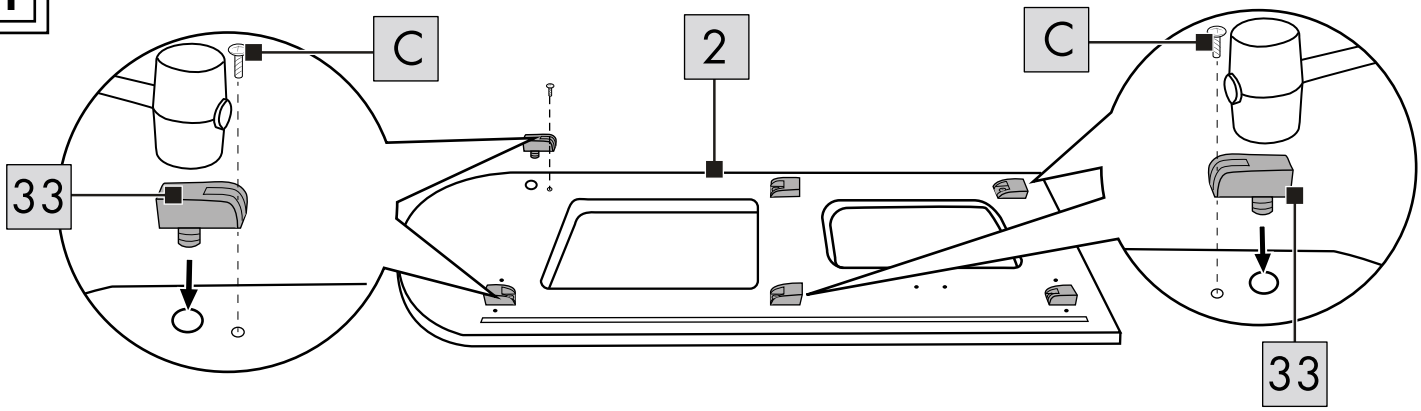

J

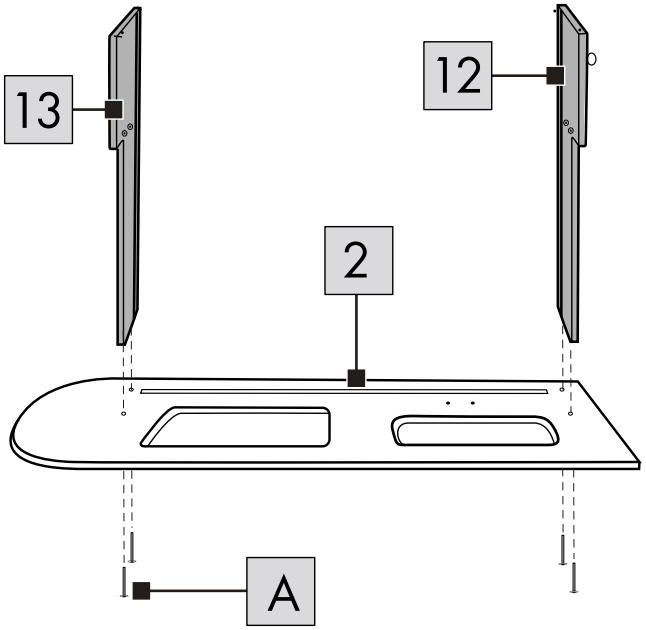

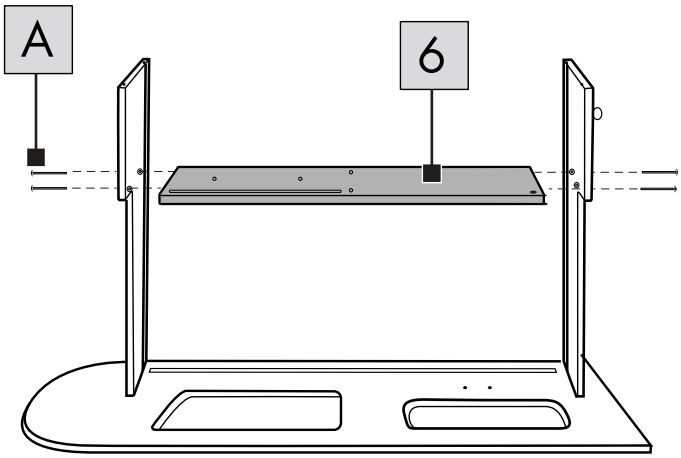

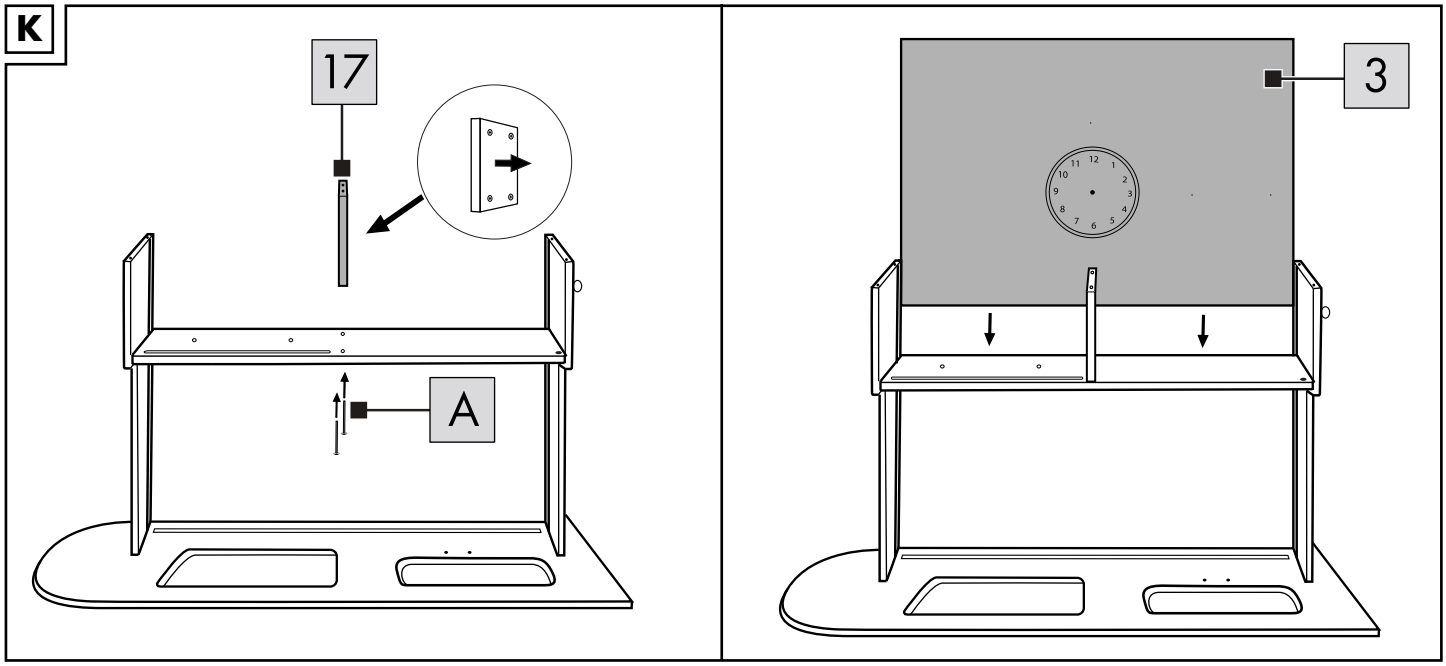
K
17
A
3

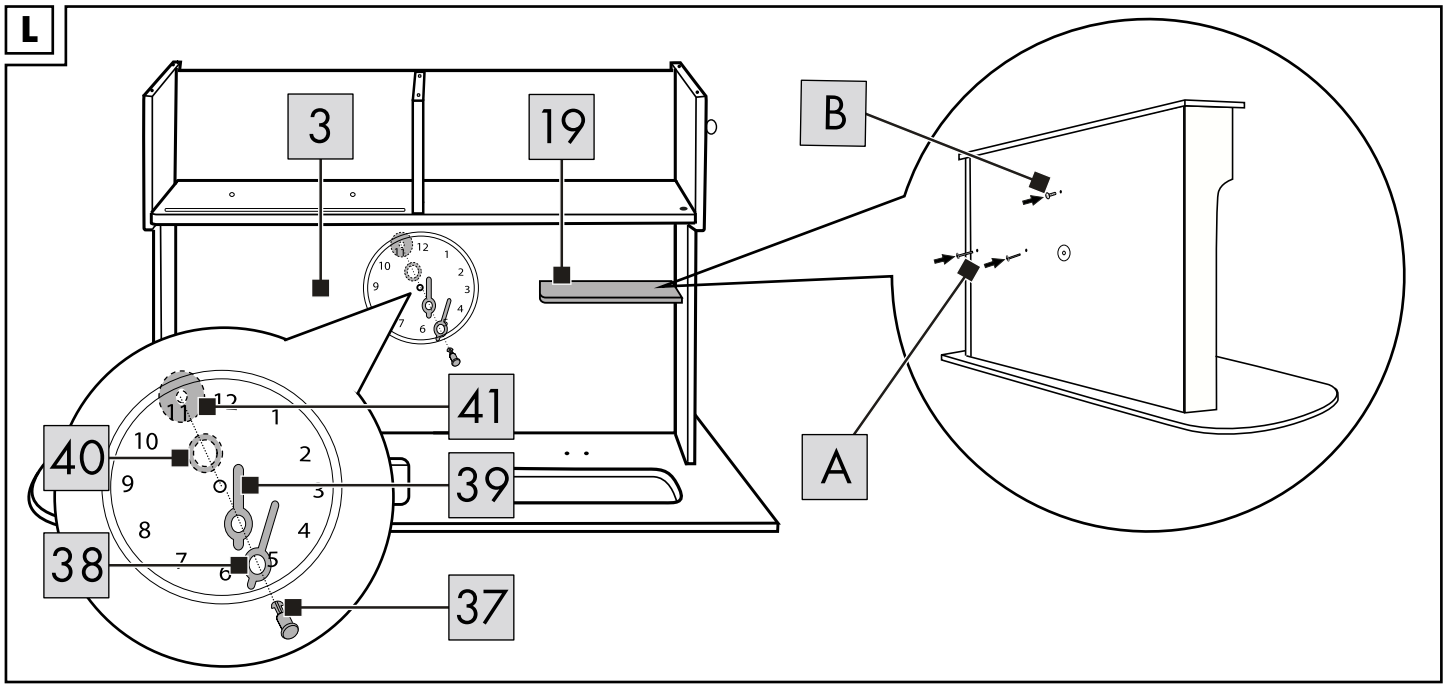
L
3
19
B
41
40
39
38
37
A

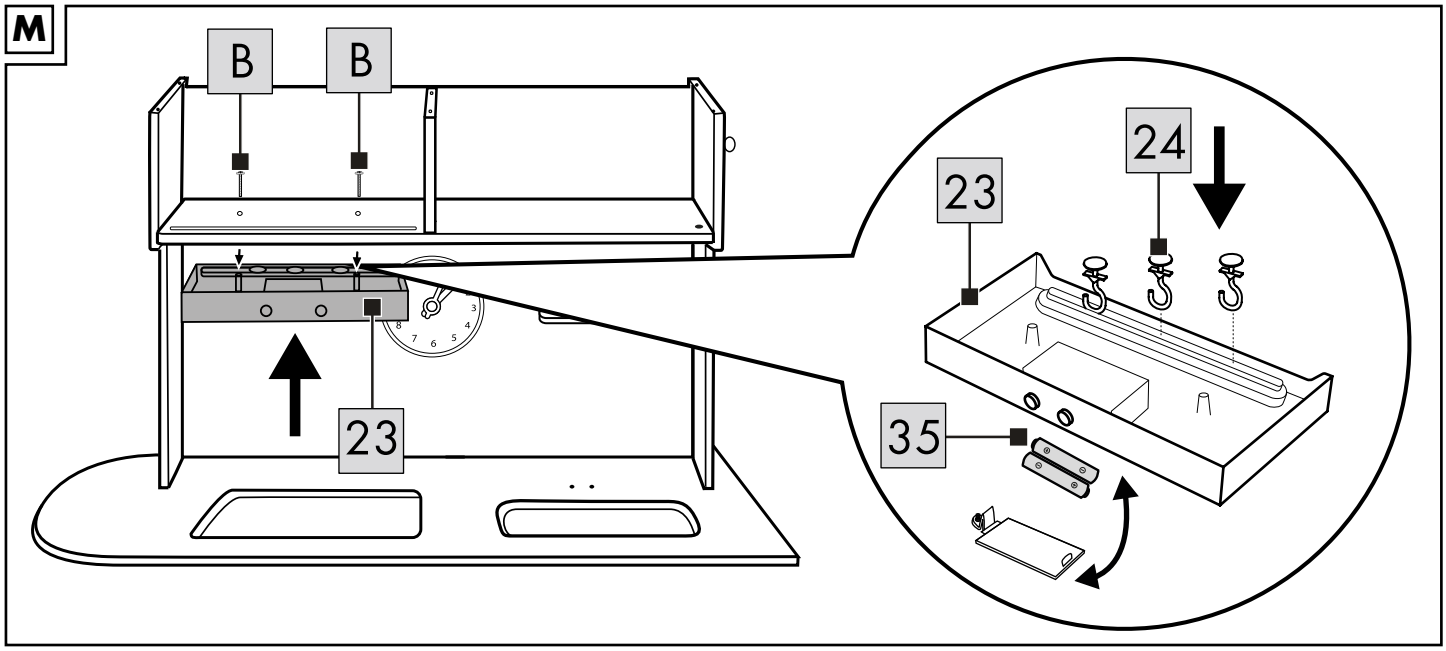
M
B
B
24
23
23
35

N

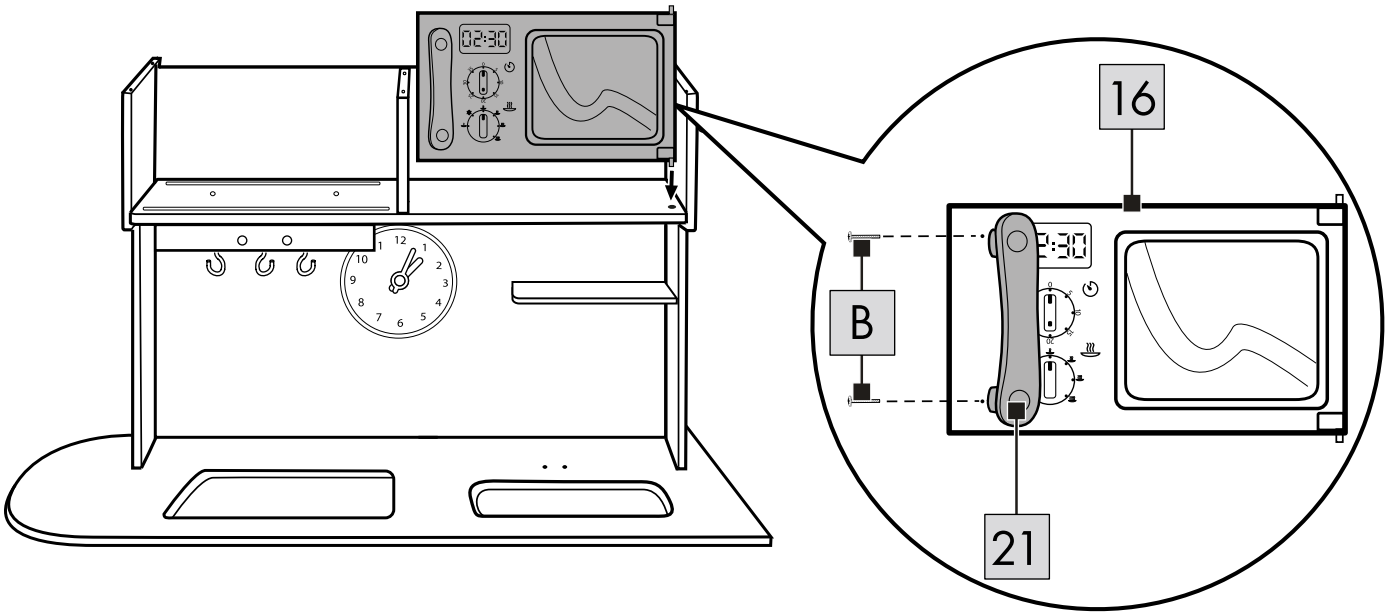

O

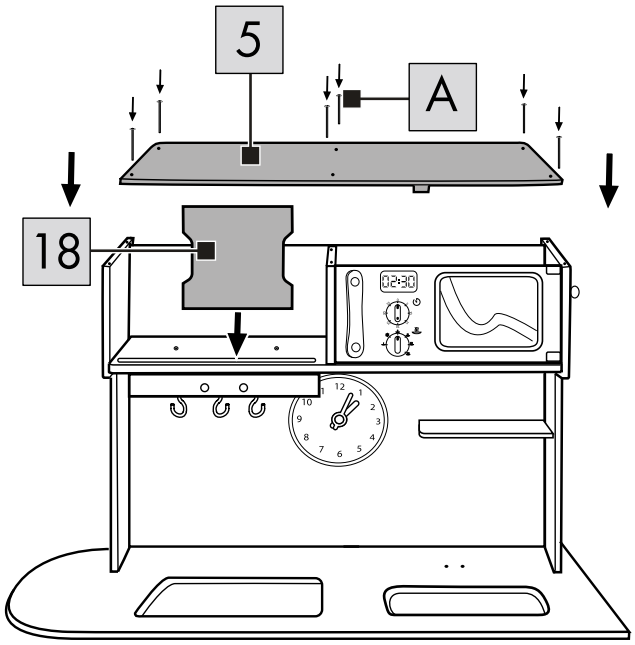

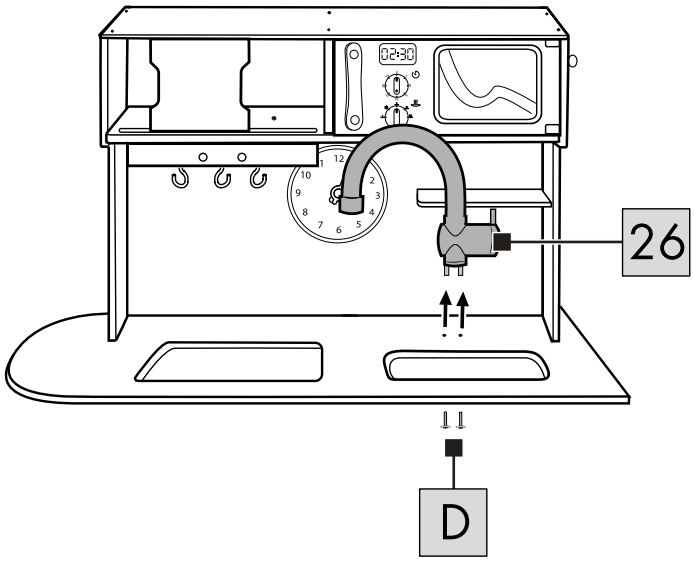

P

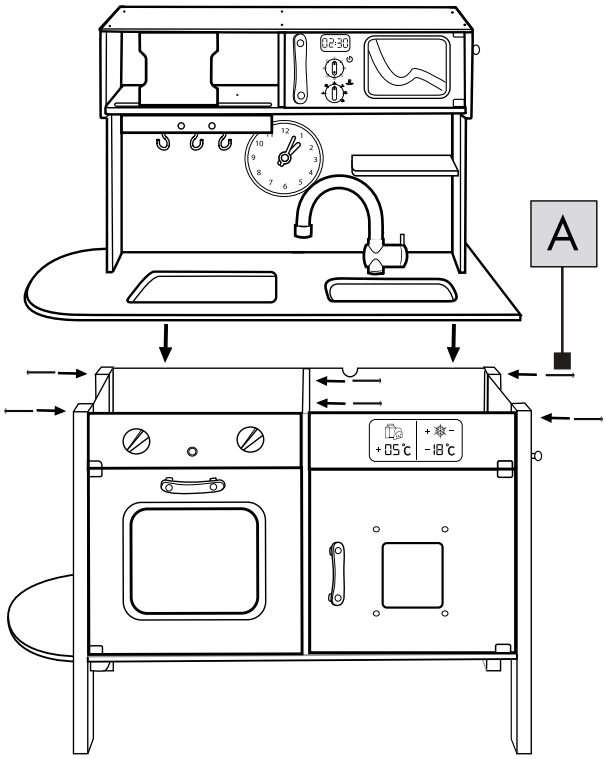

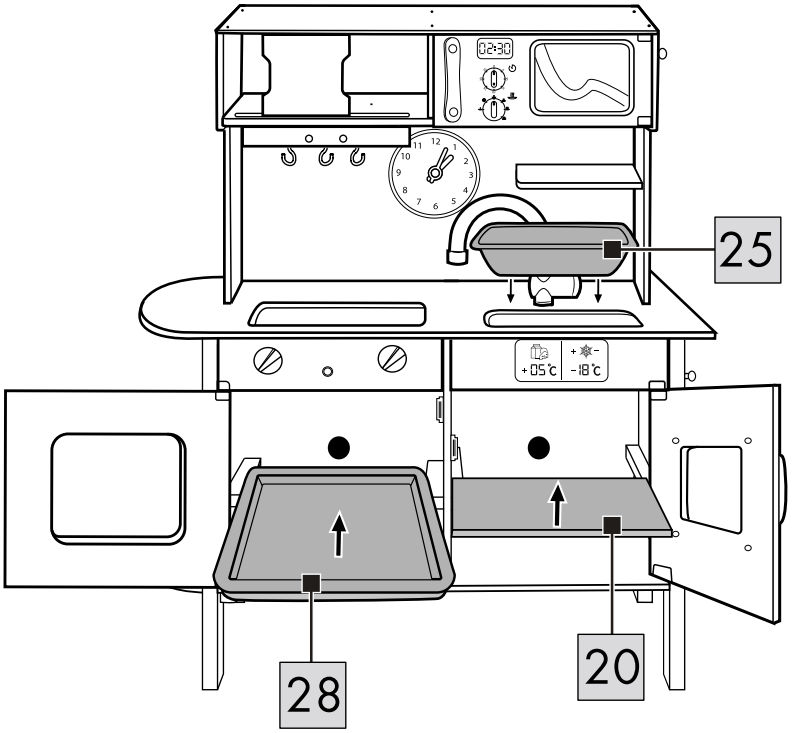

Q

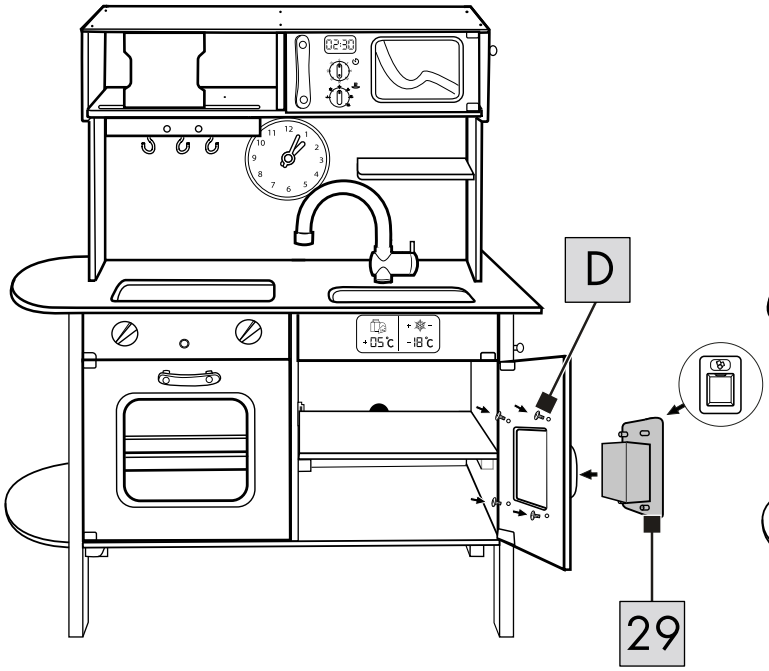

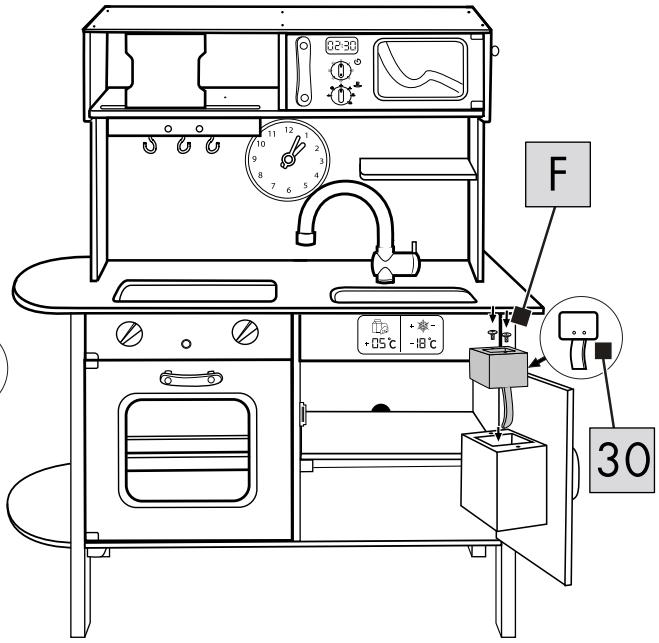

R

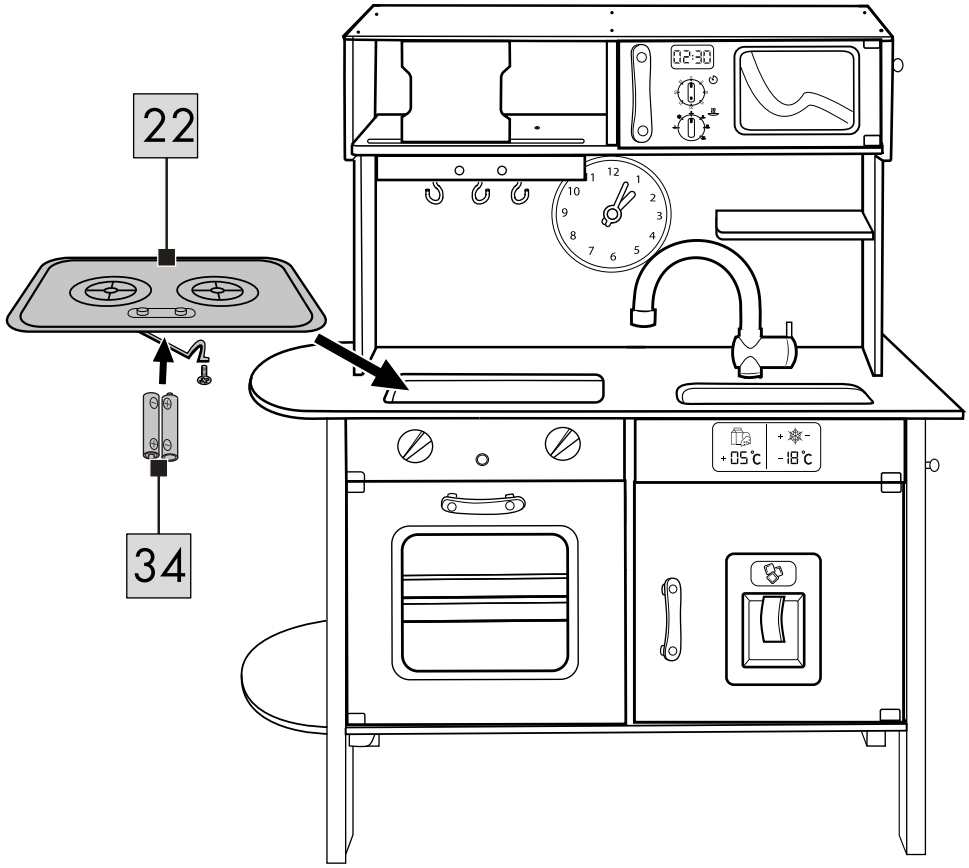

S

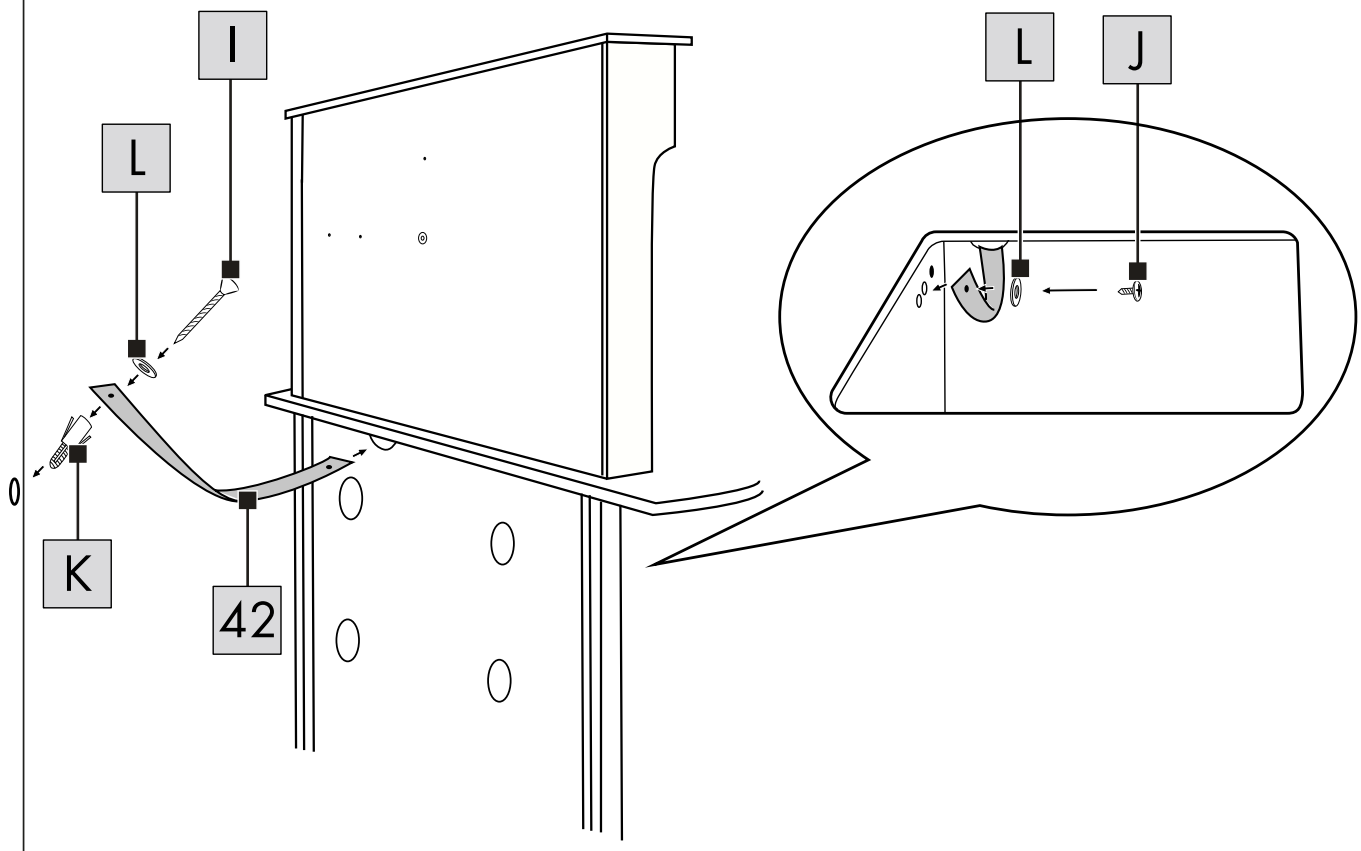

T

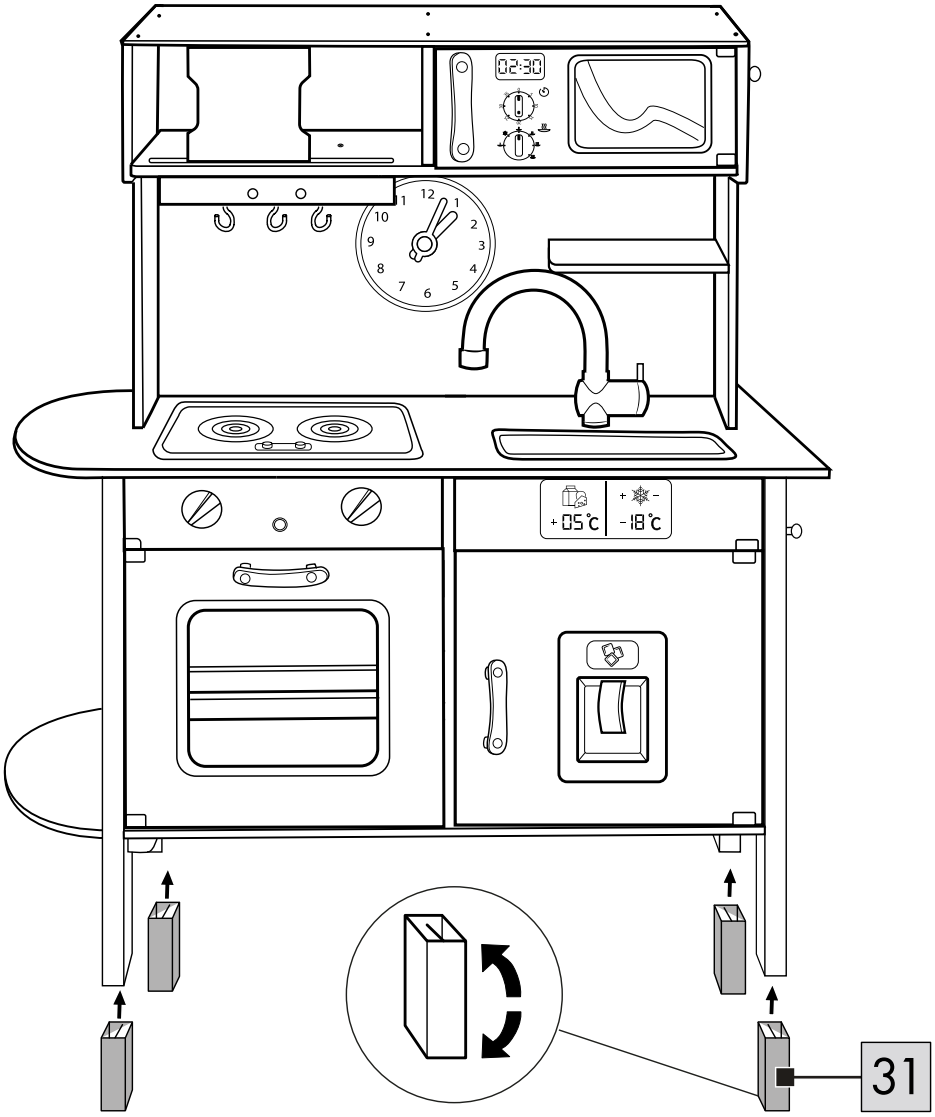

U

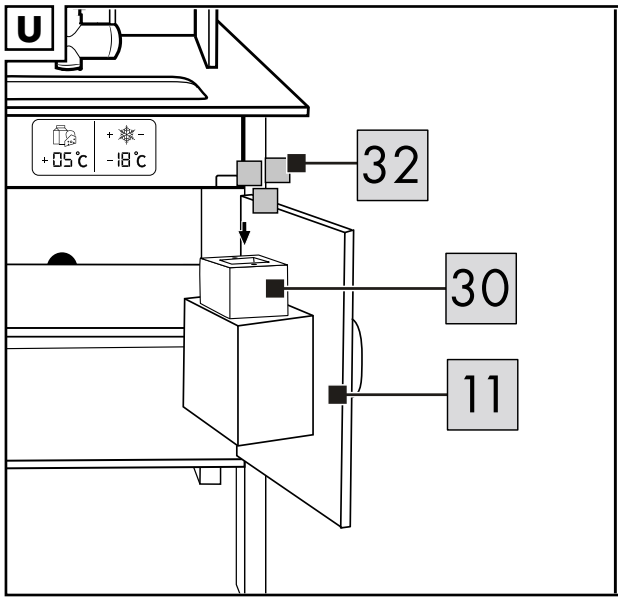

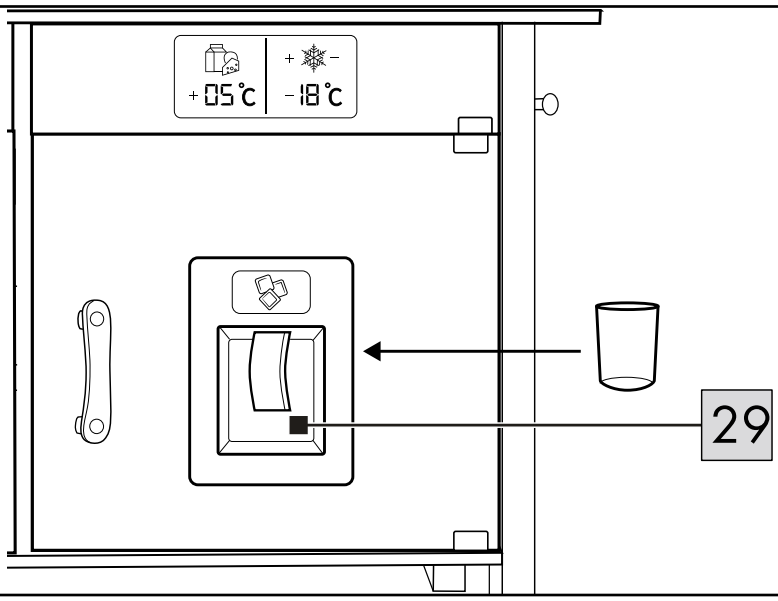

V

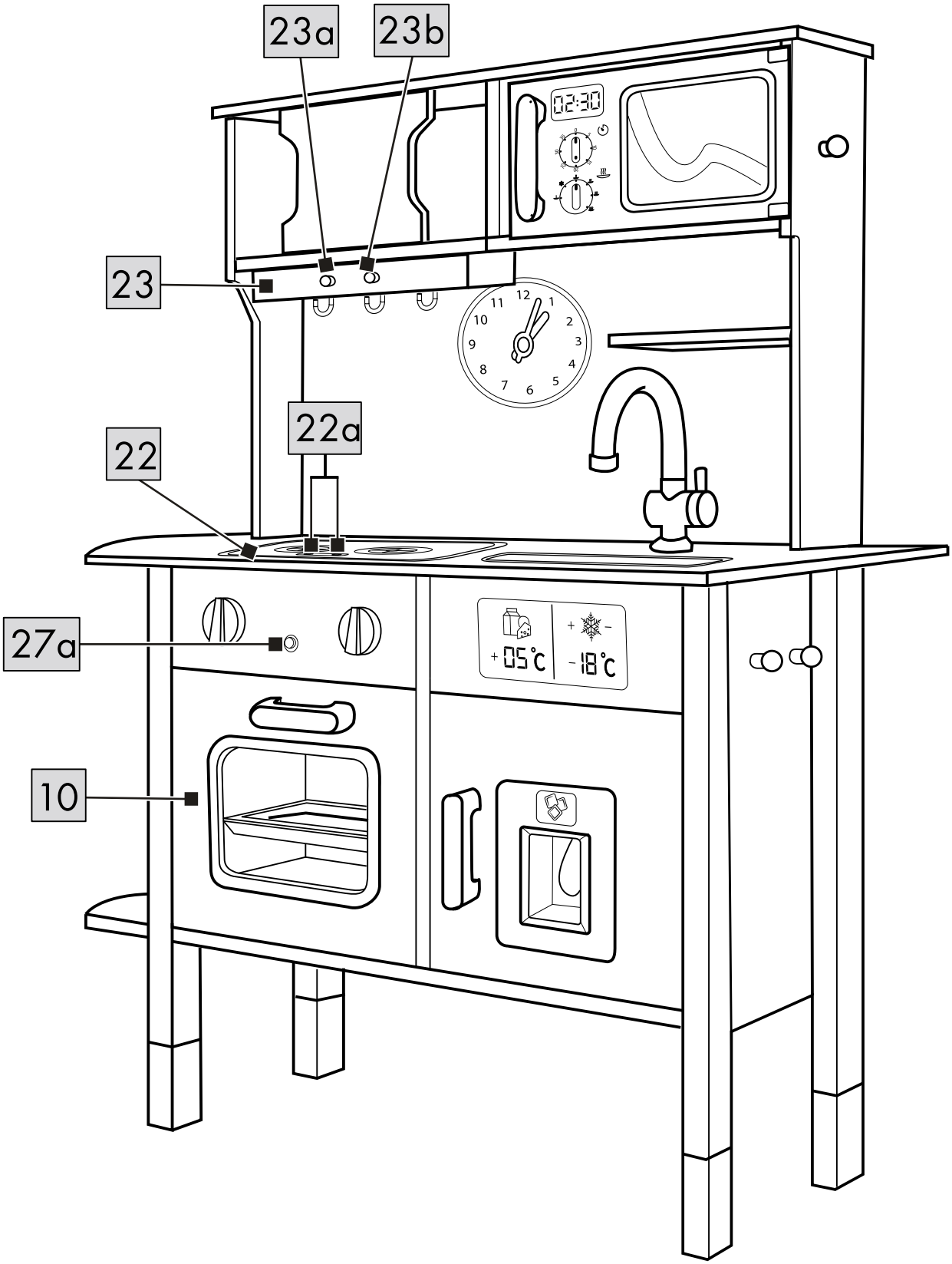

Herzlichen Glückwunsch!
Mit Ihrem Kauf haben Sie sich für einen hochwertigen Artikel entschieden. Machen Sie sich vor der ersten Verwendung mit dem Artikel vertraut.

Lesen Sie hierzu aufmerksam die nachfolgende Gebrauchsanweisung.

Benutzen Sie den Artikel nur wie beschrieben und für die angegebenen Einsatzbereiche. Bewahren Sie diese Gebrauchsanweisung gut auf. Händigen Sie alle Unterlagen bei Weitergabe des Artikels an Dritte ebenfalls mit aus.

Lieferumfang (Abb. A)

1 x Spielküche, zerlegt (1 - 21)
1 x Kochfeld (22)
1 x Dunstabzugshaube (23)
3 x Haken (24)
1 x Spülbecken (25)
1 x Wasserhahn (26)
1 x Backofenelement (27)
1 x Backblech (28)
1 x Eiswürfelmaschine, 2-tlg.:
  1 x Eiswürfelfach (29)
  1 x Hebelelement (30)
4 x Fuß (31)
3 x Eiswürfel (32)
8 x Eckverbinder (33)
2 x Batterie (1,5V ⎓ LR6, AA) (34)
2 x Batterie (1,5V ⎓ LR03, AAA) (35)
1 x Batterie (3V ⎓ CR1632) (36)
1 x Uhr, zerlegt (37 - 41)
1 x Set Montagematerial:
  30 x Schraube, 32 mm (A)
  10 x Schraube, 16 mm (B)
  8 x Schraube, 10 mm (C)
  6 x Schraube, 7 mm (D)
  3 x Schraube, 7 mm (E)
  2 x Schraube, 10 mm (F)
  2 x Holzdübel, lang (G)
  4 x Holzdübel, kurz (H)
1 x Set Wandbefestigungsmaterial:
  1 x Schraube, 40 mm (I)
  2 x Schraube, 10 mm (J)
  1 x Dübel (K)
  2 x Unterlegscheibe (L)
  1 x Band (42)
1 x Gebrauchsanweisung

Zubehör:

1 x Schürze
1 x Geschirrtuch
1 x Ofenhandschuh
1 x Topf
1 x Pfanne
1 x Deckel
1 x Becher
1 x Pfannenwender
1 x Fleischgabel
1 x Schneebesen
1 x Kreide

Technische Daten

Maße: ca. 77 x 30 x 97-103 cm (B x T x H)
Batterietypen:
1,5V ⎓ LR6, AA
1,5V ⎓ LR03, AAA
3V ⎓ CR1632

Herstellungsdatum (Monat/Jahr): 06/2022

⎓ Symbol für Gleichspannung

CE Hiermit erklärt Delta-Sport Handelskontor GmbH, dass dieser Artikel mit den folgenden grundlegenden Anforderungen und den übrigen einschlägigen Bestimmungen übereinstimmt:

2009/48/EU – Spielzeug-Richtlinie
2014/30/EU – EMV-Richtlinie
2011/65/EU – RoHS-Richtlinie

Bestimmungsgemäße Verwendung

Dieser Artikel ist ein Spielzeug für Kinder ab 3 Jahren für den privaten Gebrauch.

⚠ Sicherheitshinweise

- Achtung. Nicht für Kinder unter 36 Monaten geeignet. Strangulationsgefahr. Lange Schnur.
- Achtung. Alle Verpackungs-/Befestigungsmaterialien und der „SUPER DRY"-Beutel (Trockenmittel) sind nicht Bestandteil des Spielzeugs und müssen aus Sicherheitsgründen entfernt werden, bevor der Artikel Kindern zum Spielen übergeben wird.
- Achtung. Trockenmittel enthält calcium chloride (CAS 10043-52-4). Darf nicht in die Hände von Kindern gelangen.
- Kinder dürfen nur unter Aufsicht von Erwachsenen mit dem Artikel spielen.
- Dieser Artikel enthält kleine Magnete. Verschluckte Magnete können schwerwiegende Verletzungen herbeiführen!
  Sollte ein Magnet verschluckt werden, suchen Sie sofort einen Arzt auf. Der Artikel wird unter größter Sorgfalt hergestellt, sollte es dennoch vorkommen, dass Beschädigungen auftreten, entfernen Sie den Artikel unverzüglich von Kindern und entsorgen Sie ihn.
- Achtung. Von Feuer fernhalten.
- Der Zusammenbau ist durch einen Erwachsenen vorzunehmen. Achten Sie darauf, dass der Artikel und sämtliche Bestandteile bzw. Komponenten nur im aufgebauten Zustand an das Kind übergeben werden.
- Das Kochgeschirr darf nicht zum tatsächlichen Kochen verwendet werden.
- Der Artikel muss direkt nach dem Aufbau an einer Wand fixiert werden.
- Prüfen Sie den Artikel vor jedem Gebrauch auf Beschädigungen oder Abnutzungen. Der Artikel darf nur in einwandfreiem Zustand verwendet werden!
- Verwenden Sie nur den Batterietyp: LR6, LR03, CR1632.

⚠ Warnhinweise Batterien!

- Entfernen Sie die Batterien, wenn diese verbraucht sind oder der Artikel längere Zeit nicht verwendet wird.
- Benutzen Sie keine verschiedenen Batterie-Typen, -Marken, keine neuen und gebrauchten Batterien miteinander oder solche mit unterschiedlicher Kapazität, da diese auslaufen und somit Schäden verursachen können.
- Beachten Sie die Polarität (+/-) beim Einlegen.
- Tauschen Sie alle Batterien gleichzeitig aus und entsorgen Sie die alten Batterien vorschriftsmäßig.
- Warnung! Batterien dürfen nicht geladen oder mit anderen Mitteln reaktiviert, nicht auseinandergenommen, nicht ins Feuer geworfen oder kurzgeschlossen werden.
- Bewahren Sie Batterien immer außerhalb der Reichweite von Kindern auf.
- Verwenden Sie keine wiederaufladbaren Batterien!
- Reinigung und Benutzer-Wartung dürfen nicht von Kindern ohne Beaufsichtigung durchgeführt werden.
- Reinigen Sie bei Bedarf und vor dem Einlegen die Batterie- und Gerätekontakte.
- Setzen Sie die Batterien keinen extremen Bedingungen aus (z. B. Heizkörper oder direkte Sonneneinstrahlung). Es besteht ansonsten erhöhte Auslaufgefahr.
- Achtung. Dieser Artikel enthält eine Münzbatterie (Knopfzelle mit Lithium). Eine Münzbatterie kann bei Verschlucken schwerwiegende innere chemische Verbrennungen verursachen.
- Achtung. Gebrauchte Batterien umgehend entsorgen. Neue und gebrauchte Batterien von Kindern fernhalten. Bei Verdacht auf Verschlucken oder Eindringen von Batterien in den Körper sofort medizinische Hilfe hinzuziehen.

⚠ Gefahr!

- Gehen Sie mit einer beschädigten oder auslaufenden Batterie äußerst vorsichtig um und entsorgen Sie diese umgehend vorschriftsmäßig. Tragen Sie dabei Handschuhe.
- Wenn Sie mit Batteriesäure in Berührung kommen, waschen Sie die betreffende Stelle mit Wasser und Seife. Gelangt Batteriesäure in Ihr Auge, spülen Sie es mit Wasser aus und begeben Sie sich umgehend in ärztliche Behandlung!
- Die Anschlussklemmen dürfen nicht kurzgeschlossen werden.

Batterien einlegen

ACHTUNG! Beachten Sie folgende Anweisungen, um mechanische und elektrische Beschädigungen zu vermeiden.

Dem Artikel liegen Batterien (34)/(35)/(36) bei, die Sie zuerst in die Batteriefächer einlegen müssen.

1. Lösen Sie mithilfe eines passenden Schraubendrehers (nicht im Lieferumfang enthalten) die Schraube des jeweiligen Batteriefachdeckels und entfernen Sie diesen.
2. Legen Sie die Batterien (34)/(35)/(36) in das Batteriefach (Abb. F/M/R).

Hinweis: Achten Sie auf die Plus-/Minuspole der Batterien und auf das korrekte Einsetzen. Die Batterien müssen sich komplett in der Batteriehalterung befinden.

3. Schrauben Sie den jeweiligen Batteriefachdeckel wieder fest.

Batterien auswechseln

Sollten die Batterien nicht mehr funktionieren, wechseln Sie diese aus.
Gehen Sie dazu wie im Abschnitt „Batterien einlegen" beschrieben vor. Nehmen Sie vor dem Einlegen neuer Batterien die alten Batterien aus dem Batteriefach.

Aufbau

Wichtig: Der Aufbau des Artikels sollte aufgrund der Größe mit mindestens zwei Erwachsenen durchgeführt werden.

- Für den Aufbau des Artikels benötigen Sie einen Schraubendreher (nicht im Lieferumfang enthalten), eine Bohrmaschine (nicht im Lieferumfang enthalten) und einen Kunststoffhammer (nicht im Lieferumfang enthalten).
- Montieren Sie den Artikel, wie in den Abbildungen B - T gezeigt, auf einem ebenerdigen Untergrund.
- Benutzen Sie das Verpackungsmaterial als Unterlage, um den Artikel aufzubauen.

Wandmontage (Abb. S)

WICHTIG! Prüfen Sie vor dem Befestigen des Artikels, ob das mitgelieferte Befestigungsmaterial für Ihre Wand geeignet ist. Verwenden Sie für die Wandmontage nur geeignetes Montagematerial. Erkundigen Sie sich ggf. im Fachhandel.

1. Fixieren Sie das mitgelieferte Band (42) an der Wand, wie in Abb. S dargestellt.
2. Führen Sie das Band durch die halbrunde Öffnung an der unteren Rückwand der Küche.
3. Fixieren Sie das andere Ende des Bandes je nach Höhe der Küche (siehe Abschnitt „Höhe einstellen“) im ersten oder im zweiten Bohrloch.

Höhe einstellen (Abb. T)

Der Artikel ist in drei verschiedenen Höhen aufstellbar. Die Füße (31) haben unterschiedliche Höhen. Je nachdem welche Seite (A oder B) der Füße Sie auf die Beine des Artikels stecken, erhöht sich der Artikel.

Hinweis: Die Höhe des Artikels wird von der Arbeitsfläche ausgehend gemessen.

- Der Artikel ist ohne Füße 97 cm hoch.
- Der Artikel ist mit Fußseite A 101 cm hoch.
- Der Artikel ist mit Fußseite B 103 cm hoch.

Verwendung

Kühlschrank mit Eiswürfelmaschine (Abb. U)

- Öffnen Sie die Kühlschranktür (11) und befüllen Sie das Hebelelement (30) mit 3 Eiswürfeln (32).
- Halten und drücken Sie den Becher in das Eiswürfelfach (29), damit ein Eiswürfel hineinfällt.

Kochfeld ein- und ausschalten (Abb. V)

Auf dem Kochfeld (22) befinden sich zwei Tasten (22a).

- Drücken Sie die linke oder die rechte Taste, um das Licht der jeweiligen Kochfläche sowie den Sound ein- und auszuschalten.

Hinweis: Das Licht schaltet sich automatisch nach 3 Minuten aus. Der Sound schaltet sich automatisch nach 15 Sekunden aus.

Backofen mit Licht (Abb. V)

- Öffnen Sie die Tür (10) und das Licht geht an.
- Schließen Sie die Tür und das Licht geht aus.

Hinweis: Schalten Sie das Licht bei geschlossener Tür über die Taste (27a) ein.

Dunstabzugshaube mit Licht und Sound (Abb. V)

An der Dunstabzugshaube (23) befinden sich zwei Tasten.

- Drücken Sie die Taste (23a), um das Licht ein- oder auszuschalten.

Hinweis: Das Licht schaltet sich nach 3 Minuten automatisch aus.

- Drücken Sie die Taste (23b), um den Sound einzuschalten.

Hinweis: Der Sound schaltet sich nach 15 Sekunden automatisch aus.

Lagerung, Reinigung

Lagern Sie den Artikel bei Nichtbenutzung immer trocken, sauber, ohne Batterien und bei Raumtemperatur. Nur mit einem trockenen Reinigungstuch sauber wischen.

WICHTIG! Nie mit scharfen Reinigungsmitteln reinigen.

Schürze, Geschirrtuch, Ofenhandschuh:
30 °C Feinwäsche/Schonwäsche

Hinweise zur Entsorgung

Werfen Sie Ihren Artikel, wenn er ausgedient hat, im Interesse des Umweltschutzes nicht in den Hausmüll, sondern führen Sie ihn einer fachgerechten Entsorgung zu. Über Sammelstellen und deren Öffnungszeiten können Sie sich bei Ihrer zuständigen Verwaltung informieren.

Defekte oder verbrauchte Batterien/Akkus müssen gemäß Richtlinie 2006/66/EG und deren Änderungen recycelt werden. Geben Sie Batterien/Akkus und/oder den Artikel über die angebotenen Sammeleinrichtungen zurück. Verpackungsmaterialien, wie z. B. Folienbeutel, gehören nicht in Kinderhände. Bewahren Sie das Verpackungsmaterial für Kinder unerreichbar auf.

Umweltschäden durch falsche Entsorgung der Batterien/Akkus! Batterien/Akkus dürfen nicht über den Hausmüll entsorgt werden. Sie können giftige Schwermetalle enthalten und unterliegen der Sondermüllbehandlung. Die chemischen Symbole der Schwermetalle sind wie folgt: Cd = Cadmium, Hg = Quecksilber, Pb = Blei. Geben Sie deshalb verbrauchte Batterien/Akkus bei einer kommunalen Sammelstelle ab.

Entsorgen Sie den Artikel und die Verpackung umweltschonend.

Beachten Sie die Kennzeichnung der Verpackungsmaterialien bei der Abfalltrennung, diese sind gekennzeichnet mit Abkürzungen (a) und Nummern (b) mit folgender Bedeutung: 1-7: Kunststoffe/20-22: Papier und Pappe/80-98: Verbundstoffe.

Der Artikel und die Verpackungsmaterialien sind recycelbar, entsorgen Sie diese getrennt für eine bessere Abfallbehandlung. Das Triman-Logo gilt nur für Frankreich.

Möglichkeiten zur Entsorgung des ausgedienten Artikels erfahren Sie bei Ihrer Gemeinde- oder Stadtverwaltung.

Hinweise zur Garantie und Serviceabwicklung

Der Artikel wurde mit großer Sorgfalt und unter ständiger Kontrolle produziert. DELTA-SPORT HANDELSKONTOR GmbH räumt privaten Endkunden auf diesen Artikel drei Jahre Garantie ab Kaufdatum (Garantiefrist) nach Maßgabe der folgenden Bestimmungen ein. Die Garantie gilt nur für Material- und Verarbeitungsfehler. Die Garantie erstreckt sich nicht auf Teile, die der normalen Abnutzung unterliegen und deshalb als Verschleißteile anzusehen sind (z. B. Batterien) sowie nicht auf zerbrechliche Teile, z. B. Schalter, Akkus oder Teile, die aus Glas gefertigt sind.

Ansprüche aus dieser Garantie sind ausgeschlossen, wenn der Artikel unsachgemäß oder missbräuchlich oder nicht im Rahmen der vorgesehenen Bestimmung oder des vorgesehenen Nutzungsumfangs verwendet wurde oder Vorgaben in der Anleitung/Anweisung nicht beachtet wurden, es sei denn, der Endkunde weist nach, dass ein Material- oder Verarbeitungsfehler vorliegt, der nicht auf einem der vorgenannten Umstände beruht.

Ansprüche aus der Garantie können nur innerhalb der Garantiefrist unter Vorlage des Originalkassenbelegs geltend gemacht werden. Bitte bewahren Sie deshalb den Originalkassenbeleg auf. Die Garantiefrist wird durch etwaige Reparaturen aufgrund der Garantie, gesetzlicher Gewährleistung oder Kulanz nicht verlängert. Dies gilt auch für ersetzte und reparierte Teile.

Bitte wenden Sie sich bei Beanstandungen zunächst an die untenstehende Service-Hotline oder setzen Sie sich per E-Mail mit uns in Verbindung. Liegt ein Garantiefall vor, wird der Artikel von uns – nach unserer Wahl – für Sie kostenlos repariert, ersetzt oder der Kaufpreis erstattet. Weitere Rechte aus der Garantie bestehen nicht. Ihre gesetzlichen Rechte, insbesondere Gewährleistungsansprüche gegenüber dem jeweiligen Verkäufer, werden durch diese Garantie nicht eingeschränkt.

IAN: 393072_2201

(DE) Kundenservice Deutschland
Tel.: 0800-5435111
E-Mail: deltasport@lidl.de

(AT) Service Österreich
Tel.: 0820 201 222 (0,15 EUR/Min.)
E-Mail: deltasport@lidl.at

(CH) Service Schweiz
Tel.: 0800 56 44 33
E-Mail: deltasport@lidl.ch

Congratulations!
You have chosen to purchase a high-quality product. Familiarise yourself with the product before using it for the first time.

Read the following instructions for use carefully.

Use the product only as described and only for the given areas of application. Store these instructions for use carefully. When passing the product on to third parties, please also hand over all accompanying documents.

Scope of delivery (fig. A)

1 x play kitchen, unassembled (1-21)
1 x hob (22)
1 x vapour extractor hood (23)
3 x hook (24)
1 x sink (25)
1 x tap (26)
1 x oven unit (27)
1 x baking tray (28)
1 x ice cube maker, 2-part:
  1 x ice cube compartment (29)
  1 x lever unit (30)
4 x foot (31)
3 x ice cube (32)
8 x corner connector (33)
2 x battery (1.5V ⎓ LR6, AA) (34)
2 x battery (1.5V ⎓ LR03, AAA) (35)
1 x battery (3V ⎓ CR1632) (36)
1 x clock, unassembled (37-41)
1 x set of assembly materials:
  30 x screw, 32 mm (A)
  10 x screw, 16 mm (B)
  8 x screw, 10 mm (C)
  6 x screw, 7 mm (D)
  3 x screw, 7 mm (E)
  2 x screw, 10 mm (F)
  2 x wooden dowel, long (G)
  4 x wooden dowel, short (H)
1 x set of wall mounting materials:
  1 x screw, 40 mm (I)
  2 x screw, 10 mm (J)
  1 x dowel (K)
  2 x washer (L)
  1 x strip (42)
1 x instructions for use

Accessories:

1 x apron
1 x tea towel
1 x oven glove
1 x pot
1 x pan
1 x lid
1 x container
1 x spatula
1 x meat fork
1 x whisk
1 x chalk

Technical data

Dimensions: approx. 77 x 30 x 97-103 cm (w x d x h)
Battery types:
1.5V ⎓ LR6, AA
1.5V ⎓ LR03, AAA
3V ⎓ CR1632

Date of manufacture (month/year): 06/2022

⎓ Symbol for DC voltage

CE Delta-Sport Handelskontor GmbH hereby declares that this product meets the following basic requirements, as well as other important regulations:
2009/48/EC – Toy Safety Directive
2014/30/EU – EMC Directive
2011/65/EU – RoHS Directive

UKCA UK Conformity Assessed
Delta-Sport Handelskontor GmbH hereby declares that this product meets the following basic requirements, as well as other important regulations:
Toys (Safety) Regulations 2011
Electromagnetic Compatibility Regulations 2016
The Restriction of the Use of Certain Hazardous Substances in Electrical and Electronic Equipment Regulations 2012

Intended use

This product is intended for private use as a toy for children over the age of 3.

⚠ Safety information

- Warning. Not suitable for children under 36 months. Strangulation hazard. Long cord.
- Warning. Neither the packaging/mounting materials nor the 'SUPER DRY' pouch (desiccant) are a constituent part of the toy and for safety reasons they must be removed before the product is given to children to play with.
- Warning. Desiccant contains calcium chloride (CAS 10043-52-4). Keep out of reach of children.
- Children may only play with the product under adult supervision.
- This product contains small magnets. Swallowing a magnet can cause serious injuries!
  Seek immediate medical attention if a magnet is swallowed. The product is manufactured with the greatest care, but should it become damaged take it away from children immediately for disposal.
- Warning. Keep away from fire.
- Adult assembly required. Make sure that the product and all parts and components are only given to the child after assembly.
- The cooking utensils may not be used for real cooking.
- The product must be mounted on a wall immediately after assembly.
- Check the product for damage or wear before each use. The product may be used only when in good working order and condition!
- Only use battery types: LR6, LR03, CR1632.

⚠ Warnings regarding integrated batteries!

- Remove the batteries if they are dead or if the product is not being used for an extended period of time.
- Do not mix different types and makes of batteries and do not use new and used batteries or batteries of different capacities together since they can leak and cause damage.
- Observe the polarity (+/-) when installing.
- Replace all batteries together at the same time and dispose of the old batteries in accordance with the regulations.
- Warning! Batteries may not be charged or reactivated by other means, nor may they be disassembled, thrown onto a fire, or short-circuited.
- Always store batteries out of reach of children.
- Do not use any rechargeable batteries!
- Cleaning and user maintenance may not be performed by children without supervision.
- When needed, clean the battery and device terminals before inserting.
- Do not expose the batteries to extreme conditions (e.g. radiators or direct sunlight). Otherwise there is an increased risk of leakage.
- Warning. This product contains a coin battery (button cell with lithium). If swallowed, a coin battery can cause internal chemical burn injuries.
- Warning. Dispose of used batteries immediately. Keep new and used batteries out of the reach of children. Seek medical help immediately if you suspect that batteries have been swallowed or ingested.

⚠ Danger!

- Handle a damaged or leaking battery with extreme care and dispose of it immediately as per regulations. Wear gloves for this.
- If you come into contact with battery acid, wash the affected area with soap and water. If battery acid gets into your eye, rinse it out with water and seek medical treatment immediately!
- The terminals must not be short-circuited.

Inserting the batteries

WARNING! Comply with the following instructions in order to prevent mechanical and electrical damage.

The product comes with batteries (34)/(35)/(36) that you must first insert into the battery compartments.

1. Use a suitable screwdriver (not supplied) to loosen the screw on the lid of each battery compartment and take it off.
2. Place the batteries (34)/(35)/(36) in the battery compartment (fig. F/M/R).

Note: Pay attention to the correct plus/minus poles of the batteries and be sure to install them correctly. The batteries must be located entirely inside the battery compartment.

3. Screw each battery compartment lid back on tightly.

Replacing batteries

If the batteries no longer work replace them. Proceed as described in the section "Inserting batteries". Remove the old batteries from the battery compartment before inserting the new ones.

Assembly

Important: Because of its size the product should be assembled by at least two adults.

- To assemble the product you will need a screwdriver (not included in delivery), a drill (not included in delivery), and a plastic mallet (not included in delivery).
- Assemble the product as shown in figs. B - T on a flat and even surface.
- Use the packaging material as a support on which to assemble the product.

Wall assembly (fig. S)

IMPORTANT! Before mounting the product check that the mounting materials supplied are suitable for your wall. Use only appropriate materials for the wall assembly. If necessary, enquire with your specialist dealer.

1. Attach the strip (42) included in delivery to the wall, as shown in fig. S.
2. Guide the strip through the semicircular opening in the lower rear wall of the kitchen.
3. Attach the other end of the strip depending on the height of the kitchen (see section "Setting the height"), either in the first or second borehole.

Setting the height (fig. T)

The product can be set at three different heights. The feet (31) have three different heights. The height of the product increases depending on the side (A or B) of the feet you slot onto the legs.

Note: The height of the product is measured from the work surface.

- Without the feet the product is 97 cm high.
- With foot side A the product is 101 cm high.
- With foot side B the product is 103 cm high.

Use

Refrigerator with ice maker (fig. U)

- Open the refrigerator door (11) and fill the lever unit (30) with 3 ice cubes (32).
- Hold and press the container into the ice cube compartment (29) and an ice cube then drops into it.

Switching the hob on and off (fig. V)

On the hob (22) there are two buttons (22a).

- Press either the left or the right button to switch the light of the respective burner on and off, as well as the sound.

Note: The light switches off automatically after 3 minutes. The sound switches off automatically after 15 seconds.

Oven with light (fig. V)

- Open the door (10) and the light comes on.
- Close the door and the light goes out.

Note: When the door is closed, use the button (27a) to turn the light on.

Vapour extractor hood with light and sound (fig. V)

There are two buttons on the vapour extractor hood (23).

- Press the button (23a) to switch the light on or off.

Note: The light switches off automatically after 3 minutes.

- Press the button (23b) to switch on the sound.

Note: The sound switches off automatically after 15 seconds.

Storage, cleaning

When not in use, always store the product dry, clean, without batteries, and at room temperature. Wipe clean with a dry cloth only. IMPORTANT! Never clean the product with harsh cleaning agents.

Apron, tea towel, oven glove:
30° delicates/gentle cycle

Disposal

In the interest of protecting the environment, do not throw your product into the household waste once you are finished with it, but rather take it to a specialty disposal facility. Find out about collection sites and their hours of operation from your local authority.

Defective or used batteries must be recycled pursuant to Directive 2006/66/EC and changes to it. Return batteries and/or the product via the collecting sites provided. Packaging materials, such as plastic bags, must be kept away from children. Keep the packaging materials out of reach of children.

Environmental damage caused by improper disposal of batteries! Batteries may not be disposed of with household waste. They may contain toxic heavy metals and are subject to hazardous waste treatment. The chemical symbols of the heavy metals are as follows: Cd = cadmium, Hg = mercury, Pb = lead. Dispose of used batteries at a municipal collection site.

Dispose of the product and packaging in an environmentally friendly manner.

Note the label on the packaging materials when separating waste, as these are labelled with abbreviations (a) and numbers (b) with the following meaning:
1–7: plastics/20–22: paper and cardboard/80–98: composite materials.

The product and the packaging materials can be recycled, dispose of them separately for better treatment of waste. The Triman logo only applies to France. Find out how to dispose of the used product from your municipal or city administration.

Notes on the guarantee and service handling

The product was produced with great care and under continuous quality control. DELTA-SPORT HANDELSKONTOR GmbH gives private end customers a three-year guarantee on this product from the date of purchase (guarantee period) in accordance with the following provisions. The guarantee is only valid for material and manufacturing defects. The guarantee does not cover parts subject to normal wear and tear that are thus considered wear parts (e.g. batteries) or fragile parts such as switches, rechargeable batteries, or parts made of glass.

Claims under this guarantee are excluded if the product has been used incorrectly, improperly, or contrary to the intended purpose, or if the provisions in the instructions for use were not observed, unless the end customer proves that a material or manufacturing defect exists that was not caused by one of the aforementioned circumstances.

Claims under the guarantee can only be made within the guarantee period by presenting the original sales receipt. Please therefore keep the original sales receipt. The guarantee period is not extended by any repairs carried out under the guarantee, under statutory guarantees, or as a gesture of goodwill. This also applies to replaced and repaired parts.

If you wish to make a claim please first contact the service hotline mentioned below or contact us by e-mail. If there is a guarantee case, then the product will be repaired or replaced free of charge to you or the purchase price will be refunded, depending on our choice.

Your legal rights, in particular guarantee claims against the respective seller, are not limited by this guarantee.

IAN: 393072_2201

GB Service Great Britain
Tel.: 0800 404 7657
E-Mail: deltasport@lidl.co.uk

IE Service Ireland
Tel.: 1800 101010
E-Mail: deltasport@lidl.ie

Félicitations !
Vous venez d'acquérir un article de grande qualité. Avant la première utilisation, familiarisez-vous avec l'article.

Pour cela, veuillez lire attentivement la notice d'utilisation suivante.

Utilisez l'article uniquement comme indiqué et pour les domaines d'utilisation mentionnés. Conservez bien cette notice d'utilisation. Si vous cédez l'article à un tiers, veillez à lui remettre l'ensemble de la documentation.

Contenu de la livraison (fig. A)

1 cuisine de jeu, démontée (1 - 21)
1 plaque de cuisson (22)
1 hotte (23)
3 crochet (24)
1 évier (25)
1 robinet (26)
1 élément pour le four (27)
1 plaque pour le four (28)
1 machine à glaçons, 2 pièces :
  1 compartiment pour glaçons (29)
  1 élément de levier (30)
4 pied (31)
3 glaçon (32)
8 coin (33)
2 pile (1,5V ⎓ LR6, AA) (34)
2 pile (1,5V ⎓ LR03, AAA) (35)
1 pile (3V ⎓ CR1632) (36)
1 montre, démontée (37 - 41)
1 kit de matériel de montage :
  30 vis, 32 mm (A)
  10 vis, 16 mm (B)
  8 vis, 10 mm (C)
  6 vis, 7 mm (D)
  3 vis, 7 mm (E)
  2 vis, 10 mm (F)
  2 cheville en bois, longue (G)
  4 cheville en bois, courte (H)
1 kit de matériel de fixation au mur :
  1 vis, 40 mm (I)
  2 vis, 10 mm (J)
  1 cheville (K)
  2 rondelle (L)
  1 bande (42)
1 notice d'utilisation

Accessoires :

1 tablier
1 torchon
1 gant de cuisine
1 casserole
1 poêle
1 couvercle
1 gobelet
1 spatule
1 fourchette à viande
1 batteur
1 craie

Données techniques

Dimensions : env. 77 x 30 x 97-103 cm (l x P x H)
Type de pile :
1,5V ⎓ LR6, AA
1,5V ⎓ LR03, AAA
3V ⎓ CR1632

Date de fabrication (mois/année) : 06/2022

⎓ Symbole de courant continu

CE Delta-Sport Handelskontor GmbH déclare par la présente que cet article répond aux exigences essentielles et aux autres dispositions en vigueur suivantes :
2009/48/CE – Directive relative à la sécurité des jouets
2014/30/UE – Directive européenne CEM
2011/65/UE – Directive RoHS

Utilisation conforme

Cet article, destiné à un usage privé, est un jouet pour enfants à partir de 3 ans.

⚠ Consignes de sécurité

- Attention. Ne convient pas aux enfants de moins de 36 mois. Danger de strangulation. Longue corde.
- Attention.. Les matériaux d'emballage/ de fixation et le sac « SUPER-DRY » (agent déshydratant) ne font pas partie intégrante de l'article et doivent être retirés pour des raisons de sécurité avant que l'article ne soit remis aux enfants pour jouer.
- Attention. L'agent déshydratant contient du chlorure de calcium (CAS 10043-52-4). Tenir hors de portée des enfants.
- Les enfants ne sont autorisés à jouer avec l'article que sous surveillance d'un adulte.
- Ce produit contient de petits aimants. Avaler des aimants peut occasionner de graves blessures !
  Si un aimant a été avalé, consultez immédiatement un médecin. L'article a été fabriqué avec le plus grand soin. Toutefois, si l'article présente des dommages, retirez-le immédiatement de la portée des enfants et mettez-le au rebut.
- Attention.. Tenir à l'écart du feu.
- Assemblage par un adulte requis. Veillez à ce que l'article et tous les éléments ou composants ne soient remis à l'enfant qu'une fois assemblés.
- Les ustensiles de cuisine ne doivent pas être utilisés pour la cuisine réelle.
- Après avoir été monté, l'article doit tout de suite être fixé à un mur.
- Avant chaque utilisation, vérifiez que l'article ne montre aucun signe de dégradation ou d'usure. L'article ne doit être utilisé qu'en parfait état !
- Utilisez uniquement des piles de type : LR6, LR03, CR1632.

⚠ Avertissement concernant les piles !

- Retirez les piles lorsqu'elles sont épuisées ou si vous n'utilisez pas le produit pendant une longue période.
- N'utilisez pas de piles de types ou de marques différentes ni de piles neuves ou usagées ensemble ou encore des piles avec différentes capacités car celles-ci peuvent fuir et provoquer des dommages.
- Tenez compte de la polarité (+/-) lors de l'insertion.
- Échangez toutes les piles au même moment et mettez-les au rebut selon les réglementations en vigueur.
- Mise en garde ! Les piles ne doivent pas être rechargées ou réactivées par d'autres moyens. Elles ne doivent pas être ouvertes ni jetées au feu ou encore court-circuitées.
- Conservez toujours les piles hors de portée des enfants.
- N'utilisez pas de piles rechargeables !
- Le nettoyage et l'entretien relevant de l'utilisateur ne doivent pas être réalisés par des enfants sans surveillance.
- Si nécessaire et avant l'insertion, nettoyez les contacts de la pile et de l'appareil.
- N'exposez pas les piles à des conditions extrêmes (p. ex. éléments chauffants ou rayons directs du soleil). Ceci augmente les risques de fuite.
- Attention. L'article contient une pile bouton au lithium. Celle-ci peut provoquer de graves brûlures chimiques internes en cas d'ingestion.
- Attention. Remplacer immédiatement les piles usagées. Tenir les piles neuves et usagées hors de portée des enfants. Si vous suspectez que des piles ont été avalées ou introduites dans le corps, consultez immédiatement un médecin.

⚠ Danger !

- Soyez extrêmement vigilant avec une pile endommagée ou qui fuit et éliminez-la selon la réglementation en vigueur. Portez des gants pendant la manipulation.
- Si vous entrez en contact avec l'acide de la pile, nettoyez la zone affectée avec de l'eau et du savon. Si de l'acide de la pile est projeté dans vos yeux, rincez-les avec de l'eau et consultez immédiatement un médecin !
- Les bornes ne doivent pas être court-circuitées !

Insertion des piles

ATTENTION ! Respectez les instructions suivantes pour éviter les dommages mécaniques et électriques.

Des piles (34)/(35)/(36) sont fournies avec l'article et vous devez tout d'abord les insérer dans le compartiment à piles.

1. À l'aide d'un tournevis adapté (non fourni), dévissez la vis du couvercle du compartiment à piles et retirez-le.
2. Insérez les piles (34)/(35)/(36) dans le compartiment à piles (fig. F/M/R).

Remarque : Veillez à respecter les pôles plus et moins des piles et à les insérer correctement. Les piles doivent être complètement enfoncées dans le compartiment à piles.

3. Vissez à nouveau le couvercle du compartiment à piles.

Remplacement des piles

Si les piles ne fonctionnent plus, il suffit de les changer.
Procédez comme décrit dans la section « Insertion des piles ». Avant d'insérer de nouvelles piles, retirez les piles usagées du compartiment à piles.

Montage

Important : En raison de sa taille, l'article doit être monté par au moins deux adultes.

- Pour le montage de l'article, vous avez besoin d'un tournevis (non fourni avec l'article), d'une perceuse (non fournie avec l'article) et d'un maillet en plastique (non fourni avec l'article).
- Assemblez l'article comme indiqué sur les figures B à T et sur une surface plane et horizontale.
- Utilisez le matériel d'emballage comme support pour monter l'article.

Montage au mur (fig. S)

IMPORTANT ! Avant de fixer l'article, assurez-vous que le matériel de fixation fourni est adapté à votre mur. N'utilisez que du matériel de montage approprié pour le montage au mur. Si nécessaire, renseignez-vous dans un magasin spécialisé.

1. Fixez la bande fournie (42) au mur tel qu'indiqué sur la fig. S.
2. Faites passer la bande par l'ouverture semi-circulaire située sur la paroi arrière inférieure de la cuisine.
3. Fixez l'autre extrémité de la bande selon la hauteur de la cuisine (voir la partie « Réglage de la hauteur ») dans le premier ou le deuxième trou.

Réglage de la hauteur (fig. T)

L'article dispose de trois hauteurs ajustables. Les pieds (31) peuvent être réglés à différentes hauteurs. L'article peut être élevé selon le côté (A ou B) des bases que vous fixez aux pieds de l'article.

Remarque : La hauteur de l'article est mesurée à partir du plan de travail.

- Sans les pieds, l'article est d'une hauteur de 97 cm.
- Avec le côté des pieds A, l'article est d'une hauteur de 101 cm.
- Avec le côté des pieds B, l'article est d'une hauteur de 103 cm.

Utilisation

Réfrigérateur avec machine à glaçons (fig. U)

- Ouvrez la porte du réfrigérateur (11) et remplissez l'élément de levier (30) avec 3 glaçons (32).
- Tenez et appuyez le gobelet dans le compartiment à glaçons (29), pour qu'un glaçon tombe dedans.

Allumer et éteindre les plaques de cuisson (fig. V)

Sur les plaques de cuisson (22), se trouvent deux boutons (22a).

- Appuyez sur le bouton de gauche ou de droite pour allumer et éteindre la lumière ainsi que le son des plaques de cuisson.

Remarque : La lumière s'éteint automatiquement après environ 3 minutes. Le son s'éteint automatiquement après 15 secondes.

Four avec lumière (fig. V)

- Ouvrez la porte (10) et la lumière s'allume.
- Fermez la porte et la lumière s'éteint.

Remarque : Quand la porte est fermée, allumez la lumière avec le bouton (27a).

Hotte avec lumière et son (fig. V)

Sur la hotte (23) se trouvent deux boutons.

- Appuyez sur le bouton (23a), pour allumer ou éteindre la lumière.

Remarque : La lumière s'éteint automatiquement après 3 minutes.

- Appuyez sur le bouton (23b), pour allumer le son.

Remarque : Le son s'éteint automatiquement après 15 secondes.

Stockage, nettoyage

Lorsque vous n'utilisez pas l'article, rangez-le toujours sec, propre, sans piles et dans un endroit à une température ambiante. Essuyez uniquement avec un chiffon de nettoyage à sec. IMPORTANT ! Ne jamais laver avec des produits de nettoyage agressifs.
Tablier, torchon, gant de cuisine :
Linge délicat à 30 °C

Mise au rebut

Afin de protéger l'environnement, ne jetez pas votre article avec les ordures ménagères lorsqu'il ne vous est plus utile, mais jetez-le de façon appropriée. Vous pouvez obtenir des informations sur les points de collecte et leurs heures d'ouverture auprès des autorités compétentes de votre localité.
Les piles/batteries défectueuses ou usagées doivent être recyclées conformément à la directive 2006/66/CE et à ses amendements. Retournez les piles/batteries et/ou l'article à travers les possibilités de collecte offertes. Les matériaux d'emballage comme les sacs plastique ne doivent pas tomber entre les mains des enfants. Gardez le matériel d'emballage hors de la portée des enfants.

Dommages environnementaux dus à l'élimination inappropriée des piles/batteries ! Les piles/batteries ne doivent pas être jetées avec les ordures ménagères. Elles peuvent contenir des métaux lourds toxiques et sont soumises à un traitement spécial des déchets. Les symboles chimiques des métaux lourds sont les suivants : Cd = cadmium, Hg = mercure, Pb = plomb. Alors, retournez les piles/batteries usagées à un point de collecte municipal.

Ce produit est recyclable. Il est soumis à la responsabilité élargie du fabricant et est collecté séparément.

Jetez l'article et l'emballage dans le respect de l'environnement.

Notez le marquage des matériaux d'emballage lors du tri des déchets. Ceux-ci sont marqués par les abréviations (a) et les chiffres (b) avec la signification suivante : 1 - 7 : plastique/20 - 22 : papier et carton/80 - 98 : matériaux composites.

L'article et les matériaux d'emballage sont recyclables. Éliminez-les séparément pour une meilleure gestion des déchets. Le logo Triman ne s'applique qu'à la France.
Vous pouvez vous renseigner auprès des autorités locales ou municipales pour savoir comment vous débarrasser de l'article mis au rebut.

Indications concernant la garantie et le service après-vente

L'article a été produit avec grand soin et sous un contrôle constant. DELTA-SPORT HANDELSKONTOR GmbH accorde au client final privé une garantie de trois ans sur cet article à compter de la date d'achat (période de garantie) conformément aux dispositions suivantes. La garantie ne vaut que pour les défauts de matériaux et de fabrication. La garantie ne couvre pas les pièces soumises à une usure normale, lesquelles doivent donc être considérées comme des pièces d'usure (comme par ex. les piles), de même qu'elle ne couvre pas les pièces fragiles, telles que les interrupteurs, les batteries ou les pièces fabriquées en verre.
Les réclamations au titre de cette garantie sont exclues si l'article a été utilisé de manière abusive ou inappropriée, hors du cadre de son usage ou du champ d'application prévu ou si les instructions de la notice d'utilisation n'ont pas été respectées, à moins que le client final ne prouve que l´article présentait un défaut de matériau ou de fabrication n´étant pas dû à l'une des conditions mentionnées ci-dessus.
Les réclamations au titre de la garantie ne peuvent être adressées pendant la période de garantie qu'en présentant le ticket de caisse original. Veuillez pour cela conserver le ticket de caisse original. Ceci s'applique également aux pièces remplacées et réparées.
Si vous avez des plaintes à formuler, veuillez d'abord contacter le service d'assistance téléphonique ci-dessous ou nous contacter par courrier électronique. Si le cas est couvert par la garantie, nous nous engageons - à notre appréciation - à réparer ou à remplacer l'article gratuitement pour vous ou à vous rembourser le prix d'achat. Aucun autre droit ne découle de la garantie.
Vos droits légaux, en particulier les droits de garantie contre le vendeur concerné, ne sont pas limités par cette garantie.

Article L217-16 du Code de la consommation

Lorsque l'acheteur demande au vendeur, pendant le cours de la garantie commerciale qui lui a été consentie lors de l'acquisition ou de la réparation d'un bien meuble, une remise en état couverte par la garantie, toute période d'immobilisation d'au moins sept jours vient s'ajouter à la durée de la garantie qui restait à courir. Cette période court à compter de la demande d'intervention de l'acheteur ou de la mise à disposition pour réparation du bien en cause, si cette mise à disposition est postérieure à la demande d'intervention.

Indépendamment de la garantie commerciale souscrite, le vendeur reste tenu des défauts de conformité du bien et des vices rédhibitoires dans les conditions prévues aux articles L217-4 à L217-13 du Code de la consommation et aux articles 1641 à 1648 et 2232 du Code Civil.

Article L217-4 du Code de la consommation

Le vendeur livre un bien conforme au contrat et répond des défauts de conformité existant lors de la délivrance.
Il répond également des défauts de conformité résultant de l'emballage, des instructions de montage ou de l'installation lorsque celle-ci a été mise à sa charge par le contrat ou a été réalisée sous sa responsabilité.

Article L217-5 du Code de la consommation

Le bien est conforme au contrat :
1° S´il est propre à l'usage habituellement attendu d'un bien semblable et, le cas échéant :

- s'il correspond à la description donnée par le vendeur et posséder les qualités que celui-ci a présentées à l'acheteur sous forme d'échantillon ou de modèle ;
- s'il présente les qualités qu'un acheteur peut légitimement attendre eu égard aux déclarations publiques faites par le vendeur, par le producteur ou par son représentant, notamment dans la publicité ou l'étiquetage ;

2° Ou s'il présente les caractéristiques définies d'un commun accord par les parties ou être propre à tout usage spécial recherché par l'acheteur, porté à la connaissance du vendeur et que ce dernier a accepté.

Article L217-12 du Code de la consommation

L'action résultant du défaut de conformité se prescrit par deux ans à compter de la délivrance du bien.

Article 1641 du Code civil

Le vendeur est tenu de la garantie à raison des défauts cachés de la chose vendue qui la rendent impropre à l'usage auquel on la destine, ou qui diminuent tellement cet usage que l'acheteur ne l'aurait pas acquise, ou n'en aurait donné qu'un moindre prix, s'il les avait connus.

Article 1648 1er alinéa du Code civil

L'action résultant des vices rédhibitoires doit être intentée par l'acquéreur dans un délai de deux ans à compter de la découverte du vice.

Les pièces détachées indispensables à l'utilisation du produit sont disponibles pendant la durée de la garantie du produit.

IAN : 393072_2201

(FR) Service France
Tel. : 0800 919270
E-Mail : deltasport@lidl.fr

(BE) Service Belgique
Tel. : 0800 12089
E-Mail : deltasport@lidl.be

Gefeliciteerd!
Met uw aankoop hebt u voor een hoogwaardig artikel gekozen. Zorg ervoor dat u voor het eerste gebruik met het artikel vertrouwd raakt.

Lees hiervoor de volgende gebruiksaanwijzing zorgvuldig door.

Gebruik het artikel alleen zoals omschreven en voor het aangegeven doel. Bewaar deze gebruiksaanwijzing goed. Geef alle documenten mee als u het artikel aan iemand anders geeft.

In het leveringspakket inbegrepen (afb. A)

1 x speelkeuken, gedemonteerd (1 - 21)
1 x kookplaat (22)
1 x wasemkap (23)
3 x haak (24)
1 x spoelbak (25)
1 x waterkraan (26)
1 x bakovenelement (27)
1 x bakplaat (28)
1 x ijsblokjesmachine, 2-delig:
  1 x ijsblokjesvak (29)
  1 x hendelelement (30)
4 x voetstuk (31)
3 x ijsblokje (32)
8 x hoekverbinding (33)
2 x batterij (1,5V ⎓ LR6, AA) (34)
2 x batterij (1,5V ⎓ LR03, AAA) (35)
1 x batterij (3V ⎓ CR1632) (36)
1 x klok, gedemonteerd (37 - 41)
1 x set montagemateriaal:
  30 x schroef, 32 mm (A)
  10 x schroef, 16 mm (B)
  8 x schroef, 10 mm (C)
  6 x schroef, 7 mm (D)
  3 x schroef, 7 mm (E)
  2 x schroef, 10 mm (F)
  2 x houten plug, lang (G)
  4 x houten plug, kort (H)
1 x set wandbevestigingsmateriaal:
  1 x schroef, 40 mm (I)
  2 x schroef, 10 mm (J)
  1 x plug (K)
  2 x onderlegplaatje (L)
  1 x band (42)
1 x gebruiksaanwijzing

Accessoires:

1 x schort
1 x keukenhanddoek
1 x ovenhandschoen
1 x pot
1 x pane
1 x deksel
1 x beker
1 x spatel
1 x vleesvork
1 x eiwitklopper
1 x krijt

Technische gegevens

Afmetingen: ca. 77 x 30 x 97-103 cm (b x d x h)
Batterijtypes:
1,5V ⎓ LR6, AA
1,5V ⎓ LR03, AAA
3V ⎓ CR1632

Productiedatum (maand/jaar): 06/2022

⎓ Symbool voor gelijkspanning

CE Hierbij verklaart Delta-Sport Handelskontor GmbH dat dit artikel voldoet aan de volgende basiseisen en de overige ter zake doende bepalingen:
2009/48/EG – Speelgoedrichtlijn
2014/30/EU – EMC-richtlijn
2011/65/EU - RoHS-richtlijn

Voorgeschreven gebruik

Bij dit artikel gaat het om speelgoed voor kinderen
met een leeftijd vanaf 3 jaar voor privégebruik.

⚠ Veiligheidsinstructies

- Waarschuwing. Niet geschikt voor kinderen jonger dan 36 maanden. Verwurgingsgevaar. Lang koord.
- Waarschuwing. Alle verpakkings-/bevestigingsmaterialen en de „SUPER DRY"-zak (droogmiddel) zijn geen bestanddeel van het speelgoed en moeten omwille van de veiligheid verwijderd worden voordat het product aan kinderen overhandigd wordt om ermee te spelen.
- Waarschuwing. Droogmiddel bevat calcium chloride (CAS 10043-52-4). Buiten het bereik van kinderen houden.
- Kinderen mogen alleen onder toezicht van volwassenen met het artikel spelen.
- Dit product bevat één of meer kleine magneten. Ingeslikte magneten kunnen in de darmen aan elkaar hechten en ernstige verwondingen veroorzaken!
  Zoek direct medische hulp indien magneten zijn ingeslikt. Het artikel wordt met de grootst mogelijke zorgvuldigheid geproduceerd; indien er zich toch al eens beschadigingen voordoen, verwijdert u het artikel onmiddellijk van kinderen en voert u het artikel af.
- Waarschuwing. Op een veilige afstand tot vuur houden.
- Te monteren door een volwassene. Let erop dat het artikel en al de bestanddelen resp. componenten alleen in de gemonteerde toestand aan het kind overhandigd worden.
- De potten en pannen mogen niet effectief gebruikt worden om te koken.
- Het artikel moet direct na de montage aan een wand bevestigd worden.
- Controleer het artikel telkens vóór gebruik op beschadigingen of slijtageverschijnselen. Het artikel mag uitsluitend in een perfecte staat gebruikt worden!
- Gebruik alleen de batterijtypes: LR6, LR03, CR1632.

⚠ Waarschuwingsinstructies batterijen!

- Verwijder de batterijen wanneer deze opgebruikt zijn of als het artikel langere tijd niet gebruikt wordt.
- Gebruik geen verschillende batterijtypes, -merken, geen nieuwe en gebruikte batterijen met elkaar of batterijen met een verschillende capaciteit, omdat deze uitlopen en bijgevolg beschadigingen kunnen veroorzaken.
- Let op de polariteit (+/-) bij de plaatsing.
- Vervang alle batterijen gelijktijdig en voer de oude batterijen zoals voorgeschreven af.
- Waarschuwing! Batterijen mogen niet geladen of met andere middelen gereactiveerd, niet gedemonteerd, niet in het vuur geworpen of kortgesloten worden.
- Berg batterijen altijd buiten het bereik van kinderen op.
- Gebruik geen oplaadbare batterijen!
- Reiniging en gebruikersonderhoud mogen niet door kinderen zonder toezicht uitgevoerd worden.
- Reinig al naar behoefte en vóór de plaatsing de batterij- en apparaatcontacten.
- Stel de batterijen niet bloot aan extreme omstandigheden (bv. radiatoren of direct zonlicht). Er bestaat anders meer gevaar dat de batterijen uitlopen.
- Batterijen kunnen bij het inslikken levensgevaarlijk zijn. Berg daarom batterijen onbereikbaar voor kleine kinderen op. Werd een batterij ingeslikt, dan moet er onmiddellijk medische hulp ingeroepen worden.

⚠ Gevaar!

- Ga met een beschadigde of uitlopende batterij uiterst voorzichtig om en voer deze onmiddellijk zoals voorgeschreven af. Draag daarbij handschoenen.
- Wanneer u met batterijzuur in aanraking komt, wast u het getroffen lichaamsdeel met water en zeep. Geraakt er batterijzuur in uw oog, dan spoelt u het met water uit en laat u zich onmiddellijk medisch behandelen!
- De aansluitklemmen mogen niet kortgesloten worden.

Batterijen inleggen

WAARSCHUWING! Neem volgende aanwijzingen in acht om mechanische en elektrische beschadigingen te vermijden.

Bij het artikel zijn er batterijen (34)/(35)/(36) gevoegd die u eerst in de batterijvakken moet leggen.</336>

1. Draai met behulp van een passende (niet in het leveringspakket inbegrepen) schroevendraaier de schroef van het betreffende batterijvakdeksel los en verwijder het.
2. Leg de batterijen (34)/(35)/(36) in het batterijvak (afb. F/M/R).

Opmerking: Let op de plus-/minpool van de batterijen en op de correcte plaatsing. De batterijen moeten zich compleet in de batterijhouder bevinden.

3. Schroef het betreffende batterijvakdeksel weer vast.

Batterijen vervangen

Indien de batterijen niet meer functioneren, vervangt u deze.
Ga daarvoor te werk zoals in de paragraaf „Batterijen inleggen". Neem de oude batterijen uit het batterijvak vooraleer nieuwe batterijen in te leggen.

Montage

Belangrijk: De montage van het artikel dient op grond van de grootte door minstens twee volwassenen uitgevoerd te worden.

- Voor de montage van het artikel hebt u een (niet in het leveringspakket inbegrepen) schroevendraaier, een (niet in het leveringspakket inbegrepen) boormachine en een (niet in het leveringspakket inbegrepen) kunststof hamer nodig.
- Monteer het artikel, zoals in de afbeeldingen B - T getoond, op een vlakke en gelijkvloerse ondergrond.
- Gebruik het verpakkingsmateriaal als onderlaag om het artikel te monteren.

Wandmontage (afb. S)

BELANGRIJK! Controleer voordat u het artikel bevestigt, of het bijgeleverde bevestigingsmateriaal voor uw wand geschikt is. Gebruik voor de wandmontage alleen geschikt montagemateriaal. Informeer eventueel in een speciaalzaak.

1. Bevestig de bijgeleverde band (42) aan de wand, zoals in afb. S weergegeven.
2. Leid de band door de halfronde opening aan de onderste achterwand van de keuken.
3. Bevestig het andere uiteinde van de band al naargelang de hoogte van de keuken (zie paragraaf „Hoogte instellen") in het eerste of in het tweede boorgat.

Hoogte instellen (afb. T)

Het artikel kan in drie verschillende hoogtes opgesteld worden. De voetstukken (31) hebben verschillende hoogtes. Al naargelang welke zijde (A of B) van de voetstukken u op de poten van het artikel steekt, wordt het artikel hoger.

Opmerking: De hoogte van het artikel wordt uitgaande van het werkblad gemeten.

- Het artikel is zonder voetstukken 97 cm hoog.
- Het artikel is met zijde A van het voetstuk 101 cm hoog.
- Het artikel is met zijde B van het voetstuk 103 cm hoog.

Gebruik

Koelkast met ijsblokjesmachine (afb. U)

- Open de koelkastdeur (11) en vul het hendelelement (30) met 3 ijsblokjes (32).
- Houd en druk de beker in het ijsblokjesvak (29), opdat er een ijsblokje in valt.

Kookplaat in- en uitschakelen (afb. V)

Op de kookplaat (22) bevinden er zich twee toetsen (22a).

- Druk de linker- of de rechtertoets in om het licht van de betreffende kookplaat en het geluid in en uit te schakelen.

Opmerking: Het licht schakelt automatisch na 3 minuten uit. Het geluid schakelt automatisch na 15 seconden uit.

Bakoven met licht (afb. V)

- Open de deur (10) en het licht gaat aan.
- Sluit de deur en het licht gaat uit.

Opmerking: Schakel het licht bij een gesloten deur via de toets (27a) in.

Wasemkap met licht en geluid (afb. V)

Aan de wasemkap (23) bevinden er zich twee toetsen.

- Druk op de toets (23a) om het licht in of uit te schakelen.

Opmerking: Het licht schakelt na 3 minuten automatisch uit.

- Druk op de toets (23b) om het geluid in te schakelen.

Opmerking: Het geluid schakelt na 15 seconden automatisch uit.

Opslag, reiniging

Bewaar het artikel wanneer u dit niet gebruikt altijd droog, schoon en zonder batterijen op kamertemperatuur. Veeg alleen schoon met een droge schoonmaakdoek.

BELANGRIJK! Reinig nooit met agressieve reinigingsmiddelen.

Schort, keukenhanddoek, ovenhandschoen: 30° fijne was/programma voor de fijne was

Afvalverwerking

Gooi uw afgedankte artikel ter bescherming van het milieu niet bij het huisafval, maar breng het naar een erkende afvalinzamelaar. U kunt bij uw gemeente informeren naar inzamelpunten en hun openingstijden.

Defecte of lege batterijen/accu's moeten conform richtlijn 2006/66/EG en wijzigingen ervan worden gerecycled. Geef batterijen/accu's en/of het artikel terug via de aangeboden inzamelvoorzieningen. Geef verpakkingsmaterialen zoals foliezakjes niet aan kinderen. Berg het verpakkingsmateriaal buiten bereik van kinderen op.

Milieuschade door verkeerde afvoer van batterijen/accu's! Batterijen/accu's mogen niet via het huisafval worden afgevoerd. Ze kunnen giftige zware metalen bevatten en moeten worden behandeld als klein chemisch afval. De chemische symbolen van de zware metalen zijn als volgt: Cd = cadmium, Hg = kwik, Pb = lood. Geef verbruikte batterijen/accu's daarom af bij een gemeentelijk inzamelpunt.

Voer het artikel en de verpakking op een milieuvriendelijke manier af.

Neem de markering van verpakkingsmaterialen voor de afvalscheiding in acht. Deze zijn gemarkeerd met afkortingen (a) en nummers (b) met de volgende betekenis:
1 - 7: kunststoffen/20 - 22: papier en karton/
80 - 98: composietmaterialen.

Het artikel en de verpakkingsmaterialen zijn recyclebaar; voer ze gescheiden af voor een betere afvalbehandeling. Het Triman-logo is alleen van toepassing voor Frankrijk. Informatie over de mogelijkheden om het afgedankte artikel af te voeren, wordt verstrekt door de gemeentelijke overheid.

Opmerkingen over garantie en serviceafhandeling

Het artikel werd met de grootste zorgvuldigheid en onder permanent toezicht geproduceerd. De firma DELTA-SPORT HANDELSKONTOR GmbH verleent particuliere eindklanten op dit artikel drie jaar garantie, te rekenen vanaf de datum van aankoop (garantietermijn) en dit op grond van de volgende bepalingen. De garantie geldt alleen voor materiaal- en verwerkingsfouten.

De garantie is niet van toepassing op onderdelen die aan een normale slijtage onderhevig zijn en daarom als niet-slijtvaste onderdelen te beschouwen zijn (bv. batterijen) en evenmin op breekbare onderdelen, bv. schakelaars, accu's of onderdelen die van glas gemaakt zijn.

Uit de garantie voortvloeiende claims zijn uitgesloten als het artikel onvakkundig, verkeerd of niet in het kader van de voorziene bepaling of in het kader van het voorziene gebruiksdoeleinde gebruikt werd of indien richtlijnen in de gebruiksaanwijzing niet in acht genomen werden, tenzij de eindklant aantoont dat er sprake is van een materiaal- of verwerkingsfout die niet op één van de hoger vermelde omstandigheden gebaseerd is.

Uit de garantie voortvloeiende claims kunnen alleen tijdens de garantieperiode op vertoon van de originele kassabon ingediend worden. Gelieve daarom de originele kassabon te bewaren. De garantieperiode wordt door eventuele reparaties op grond van de garantie, wettelijke waarborg of coulance niet verlengd. Dit geldt ook voor vervangen en gerepareerde onderdelen.

Gelieve u bij klachten in eerste instantie tot de hieronder vermelde servicehotline te richten of met ons per e-mail contact op te nemen. Is er sprake van een garantiegeval, dan wordt het artikel door ons – naar onze keuze – voor u gratis gerepareerd, wordt het vervangen of wordt de aankoopsom terugbetaald. Verdere rechten op grond van de garantie bestaan niet.

Uw wettelijke rechten, in het bijzonder rechten op garantie tegenover de betreffende verkoper, worden door deze garantie niet beperkt.

IAN: 393072_2201

(BE) Service België
Tel.: 0800 12089
E-Mail: deltasport@lidl.be

(NL) Service Nederland
Tel.: 08000249630
E-Mail: deltasport@lidl.nl

Gratulujemy!
Decydując się na ten produkt, otrzymują Państwo towar wysokiej jakości. Należy zapoznać się z produktem przed jego pierwszym użyciem.

Należy uważnie przeczytać następującą instrukcję użytkowania.

Produkt ten należy użytkować wyłącznie w opisany sposób oraz zgodnie ze wskazanym przeznaczeniem. Niniejszą instrukcję użytkowania należy przechowywać w bezpiecznym miejscu. Przekazując produkt innej osobie, należy upewnić się, że otrzyma ona także całą dokumentację dotyczącą produktu.

Zakres dostawy (rys. A)

1 x kuchnia do zabawy, w częściach (1 - 21)
1 x płyta grzewcza (22)
1 x okap kuchenny (23)
3 x hak (24)
1 x zlewozmywak (25)
1 x kran (26)
1 x element piekarnika (27)
1 x blacha do pieczenia (28)
1 x kostkarka do lodu, 2-częściowa:
  1 x pojemnik na kostki lodu (29)
  1 x element dźwigni (30)
4 x stopka (31)
3 x kostka lodu (32)
8 x łącznik narożny (33)
2 x bateria (1,5V ⎓ LR6, AA) (34)
2 x bateria (1,5V ⎓ LR03, AAA) (35)
1 x bateria (3V ⎓ CR1632) (36)
1 x zegar, w częściach (37 - 41)
1 x zestaw materiałów montażowych:
  30 x śruba, 32 mm (A)
  10 x śruba, 16 mm (B)
  8 x śruba, 10 mm (C)
  6 x śruba, 7 mm (D)
  3 x śruba, 7 mm (E)
  2 x śruba, 10 mm (F)
  2 x kołek drewniany, długi (G)
  4 x kołek drewniany, krótki (H)
1 x zestaw materiałów do montażu ściennego:
  1 x śruba, 40 mm (I)
  2 x śruba, 10 mm (J)
  1 x kołek rozporowy (K)
  2 x podkładka (L)
  1 x taśma (42)
1 x instrukcja użytkowania

Akcesoria:

1 x fartuch
1 x ścierka kuchenna
1 x rękawica kuchenna
1 x garnek
1 x patelnia
1 x pokrywa
1 x kubek
1 x łopatka do patelni
1 x widelec do mięsa
1 x trzepaczka
1 x kreda

Dane techniczne

Wymiary: ok. 77 x 30 x 97-103 cm
(szer. x gł. x wys.)
Typ baterii:
1,5V ⎓ LR6, AA
1,5V ⎓ LR03, AAA
3V ⎓ CR1632

Data produkcji (miesiąc/rok): 06/2022

⎓ Symbol napięcia stałego

CE Firma Delta-Sport Handelskontor GmbH oświadcza, że niniejszy produkt spełnia najważniejsze wymagania oraz jest zgodny z podanymi poniżej wytycznymi:
2009/48/WE – Dyrektywa w sprawie bezpieczeństwa zabawek
2014/30/UE – Dyrektywa dotycząca kompatybilności elektromagnetycznej EMC
2011/65/UE– Dyrektywa w sprawie ograniczenia stosowania niektórych niebezpiecznych substancji w sprzęcie elektrycznym i elektronicznym RoHS

Zastosowanie zgodne z przeznaczeniem

Niniejszy artykuł jest zabawką dla dzieci w wieku powyżej 3 lat do użytku prywatnego.

⚠ Wskazówki bezpieczeństwa

- Ostrzeżenie. Nie nadaje się dla dzieci w wieku poniżej 36 miesięcy. Niebezpieczeństwo zadzierzgnięcia. Długa linka.
- Ostrzeżenie. Opakowanie/wszystkie materiały mocujące oraz woreczek „SUPER DRY" (pochłaniacz wilgoci) nie są częścią zabawki i ze względów bezpieczeństwa muszą być usunięte, zanim artykuł będzie przekazany dzieciom do zabawy.
- Ostrzeżenie. Pochłaniacz wilgoci zawiera calcium chloride (CAS 10043-52-4). Chronić przed dziećmi.
- Dzieci mogą bawić się artykułem jedynie pod nadzorem dorosłych.
- Ten artykuł zawiera małe magnesy. Połknięte magnesy mogą powodować poważne urazy! W przypadku połknięcia magnesu należy szukać natychmiastowej pomocy medycznej. Artykuł został wyprodukowany z największą starannością. Jeśli pomimo to pojawią się jakieś uszkodzenia, należy artykuł niezwłocznie zabrać dzieciom i zutylizować go.
- Ostrzeżenie. Trzymać z dala od ognia.
- Wymagany montaż przez osobę dorosłą. Zadbać o to, aby artykuł i wszystkie części lub komponenty zostały przekazane dziecku dopiero po zakończeniu montażu.
- Nie wolno używać tych naczyń do prawdziwego gotowania.
- Artykuł należy po bezpośrednio po montażu przymocować do ściany.
- Przed każdym użyciem należy sprawdzić, czy artykuł nie posiada uszkodzeń bądź śladów zużycia. Z artykułu można korzystać tylko wtedy, gdy znajduje się w nienagannym stanie!
- Należy stosować wyłącznie baterie typu: LR6, LR03, CR1632.

⚠ Ostrzeżenia dotyczące baterii!

- Baterie należy usunąć po ich rozładowaniu lub po dłuższej przerwie w użytkowaniu artykułu.
- Nie należy stosować baterii różnego typu lub różnych producentów, nie mieszać nowych i używanych baterii ani baterii o różnej pojemności, ponieważ może to doprowadzić do wycieku i powstania szkód materialnych.
- Wkładając baterie należy zwrócić uwagę na odpowiednią polaryzację (+/-).
- Należy wymieniać wszystkie baterie równocześnie, a rozładowane baterie należy oddać do utylizacji zgodnie z obowiązującymi przepisami.
- Ostrzeżenie! Nie należy ładować baterii ani dokonywać prób ich reaktywacji za pomocą innych środków, nie należy rozbierać ich na części, nie wrzucać do ognia i nie doprowadzać do zwarcia.
- Baterie należy zawsze przechowywać w miejscu niedostępnym dla dzieci.
- Nie stosować baterii wielokrotnego ładowania!
- Prace związane z czyszczeniem i konserwacją nie mogą być wykonywane przez dzieci pozostawione bez nadzoru.
- W razie potrzeby przed włożeniem baterii należy przeczyścić styki baterii i urządzenia.
- Nie narażać baterii na ekstremalne warunki (np. nie odkładać na grzejniku ani nie wystawiać na bezpośrednie działanie promieni słonecznych). W przeciwnym razie istnieje podwyższone ryzyko wycieku.
- Połknięcie baterii stanowi zagrożenie dla życia. Baterie należy zatem przechowywać w miejscu niedostępnym dla małych dzieci. W przypadku połknięcia baterii należy natychmiast udać się do lekarza.

⚠ Niebezpieczeństwo!

- Należy ostrożnie postępować z bateriami uszkodzonymi i bateriami po wycieku. Należy oddać je niezwłocznie do utylizacji zgodnie z obowiązującymi przepisami. Należy wówczas założyć rękawice.
- W przypadku kontaktu z elektrolitem należy przemyć dane miejsce wodą z mydłem. W razie kontaktu elektrolitu z oczami należy przepłukać je wodą i niezwłocznie udać się do lekarza!
- Należy chronić zaciski przyłączeniowe przed zwarciem.

Wkładanie baterii

OSTRZEŻENIE! Aby uniknąć uszkodzeń mechanicznych i elektrycznych, należy przestrzegać poniższych wskazówek.

Do artykułu dołączono baterie (34)/(35)/(36), które należy najpierw umieścić w schowkach na baterie.

1. Za pomocą odpowiedniego śrubokrętu (brak w zestawie) odkręcić śrubę danej pokrywy schowka na baterie i zdjąć pokrywę.
2. Włożyć baterie (34)/(35)/(36) do schowka na baterie (rys. F/M/R).

Wskazówka: Zwrócić uwagę na odpowiednią polaryzację plus/minus baterii i na poprawność ich włożenia. Baterie muszą w całości mieścić się w miejscu mocowania baterii.

3. Ponownie przykręcić pokrywę schowka na baterie.

Wymiana baterii

Gdy baterie przestaną działać, należy je wymienić.
W tym celu należy postępować tak, jak zostało to opisane w punkcie „Wkładanie baterii".
Przed włożeniem nowych baterii należy ze schowka na baterie usunąć stare baterie.

Montaż

Ważne: Ze względu na wielkość artykułu montaż powinien być przeprowadzony przez co najmniej dwie osoby dorosłe.

- Do zmontowania artykułu potrzebny jest śrubokręt (brak w zestawie), wiertarka (brak w zestawie) i młotek z tworzywa sztucznego (brak w zestawie).
- Montaż artykułu należy przeprowadzić na płaskim i równym podłożu w sposób przedstawiony na rysunkach B - T.
- Użyć materiału opakowaniowego jako podkładki na czas montażu.

Montaż ścienny (rys. S)

WAŻNE! Przed przymocowaniem artykułu do ściany należy sprawdzić, czy załączone materiały montażowe nadają się do danej ściany. Do montażu ściennego należy używać tylko odpowiedniego materiału montażowego. W razie potrzeby zasięgnąć porady w sklepie specjalistycznym.

1. Przymocować załączoną taśmę (42) do ściany tak, jak przedstawiono na rys. S.
2. Przełożyć taśmę przez półokrągły otwór w dolnej tylnej ścianie kuchni.
3. W zależności od wysokości kuchni zamocować drugi koniec taśmy (patrz rozdział „Ustawianie wysokości") w pierwszym lub drugim otworze.

Ustawianie wysokości (rys. T)

Artykuł można ustawić na trzech różnych wysokościach. Stopki (31) mają różne wysokości. W zależności od tego, którą stronę (A lub B) stopek nałoży się na nogi artykułu, podwyższa się on.
Wskazówka: Wysokość artykułu mierzona jest od blatu roboczego.

- Wysokość artykułu bez stopek wynosi 97 cm.
- Wysokość artykułu ze stroną stopki „A" wynosi 101 cm.
- Wysokość artykułu ze stroną stopki „B" wynosi 103 cm.

Zastosowanie

Lodówka z kostkarką do lodu (rys. U)

- Otworzyć drzwi lodówki (11) i napełnić element dźwigni (30) 3 kostkami lodu (32).
- Przytrzymać kubek i wcisnąć go do pojemnika na kostki lodu (29), tak żeby wpadła do niego kostka lodu.

Włączanie i wyłączanie płyty grzewczej (rys. V)

Na płycie grzewczej (22) znajdują się dwa przyciski (22a).

- Wcisnąć lewy albo prawy przycisk, żeby włączyć i wyłączyć światło oraz dźwięk danego pola grzejnego.

Wskazówka: Światło wyłączy się automatycznie po 3 minutach. Dźwięk wyłączy się automatycznie po 15 sekundach.

Piekarnik ze światłem (rys. V)

- Po otworzeniu drzwi (10) zapala się światło.
- Po zamknięciu drzwi światło się wyłącza.

Wskazówka: Przy zamkniętych drzwiach światło można włączyć za pomocą przycisku (27a).

Okap kuchenny ze światłem i dźwiękiem (rys. V)

Na okapie kuchennym (23) znajdują się dwa przyciski.

- Wcisnąć przycisk (23a), żeby włączyć lub wyłączyć światło.

Wskazówka: Światło wyłącza się automatycznie po 3 minutach.

- Wcisnąć przycisk (23b), żeby włączyć dźwięk.

Wskazówka: Dźwięk wyłącza się automatycznie po 15 sekundach.

Przechowywanie, czyszczenie

Podczas nieużywania należy zawsze przechowywać produkt w suchym i czystym miejscu, bez baterii, w temperaturze pokojowej.
Wycierać do czysta jedynie suchą ściereczką.
WAŻNE! Nie czyścić przy użyciu ostrych środków czyszczących.
Fartuch, ścierka kuchenna, rękawica kuchenna: 30° pranie delikatne

Uwagi odnośnie recyklingu

Jeśli produkt jest zużyty, nie należy go wyrzucać wraz z odpadami domowymi ze względu na ochronę środowiska, ale należy go odpowiednio zutylizować.
Informacje o punktach zbiórki i godzinach otwarcia można uzyskać w lokalnej administracji.
Uszkodzone lub zużyte baterie/akumulatory należy poddać recyklingowi zgodnie z dyrektywą 2006/66/WE i jej zmianami. Zwrócić baterie/akumulatory i/lub produkt, korzystając z udostępnionych urządzeń przeznaczonych do zbiórki. Opakowania, takie jak torby plastikowe, nie powinny znaleźć się w rękach dzieci. Opakowanie przechowywać w miejscu niedostępnym dla dzieci.

Nieprawidłowa utylizacja baterii/akumulatorów wyrządza szkody w środowisku naturalnym! Baterii/akumulatorów nie wolno wyrzucać razem z odpadami domowymi. Mogą zawierać toksyczne metale ciężkie i podlegają obróbce odpadów niebezpiecznych. Symbole chemiczne metali ciężkich są następujące: Cd = kadm, Hg = rtęć, Pb = ołów. Zużyte baterie/akumulatory należy oddawać w miejskim punkcie zbiórki.

Produkt oraz opakowanie należy utylizować w sposób przyjazny dla środowiska.

Przestrzegać oznakowania materiałów opakowaniowych podczas segregacji odpadów. Są one oznaczone skrótami (a) i liczbami (b) o następującym znaczeniu: 1–7: tworzywa sztuczne/20–22: papier i karton/80–98: materiały kompozytowe.
Produkt i materiały opakowaniowe nadają się do recyklingu, należy je osobno zutylizować w celu lepszego przetwarzania odpadów. Logo Triman obowiązuje tylko we Francji. Informacje o sposobie utylizacji zużytego produktu są dostępne u władz lokalnych lub miejskich.

Wskazówki dotyczące gwarancji i obsługi serwisowej

Artykuł został wyprodukowany z najwyższą starannością i pod stałą kontrolą. DELTA-SPORT HANDELSKONTOR GmbH przyznaje klientowi końcowemu na niniejszy artykuł trzy lata gwarancji od daty zakupu (okres gwarancyjny) z zastrzeżeniem poniższych postanowień. Gwarancja dotyczy wyłącznie wad materiałowych i wad wykonania. Gwarancja nie obejmuje części, które podlegają normalnemu zużyciu i z tego względu należy je traktować jako części zużywalne (np. baterie) i nie obejmuje części kruchych, np. przełączników, akumulatorów ani części wykonanych ze szkła.
Wyklucza się roszczenia z tytułu niniejszej gwarancji w przypadku użycia artykułu w sposób niewłaściwy lub sprzeczny z jego przeznaczeniem lub w sposób wykraczający poza przewidziane przeznaczenie lub poza przewidziany zakres użytkowania lub jeśli wytyczne zawarte w instrukcji obsługi nie były przestrzegane, chyba że klient końcowy udowodni istnienie wady materiałowej lub wady wykonania, która nie wynika z podanych wyżej przyczyn.
Roszczenia z tytułu gwarancji można zgłaszać wyłącznie w okresie gwarancyjnym za okazaniem oryginalnego dowodu zakupu. Prosimy zatem zachować oryginalny dowód zakupu!
W przypadku jakichkolwiek reklamacji prosimy skontaktować się z nami najpierw za pośrednictwem podanej poniżej infolinii serwisowej lub drogą e-mailową. W przypadku objętym gwarancją artykuł zostanie – według naszego uznania – bezpłatnie naprawiony, wymieniony lub nastąpi zwrot ceny zakupu. Z gwarancji nie wynikają żadne inne prawa.
Niniejsza gwarancja nie ogranicza Państwa ustawowych praw, w szczególności roszczeń gwarancyjnych wobec danego sprzedawcy.
W przypadku wymiany części lub całego artykułu okres gwarancji przedłuża się o trzy lata zgodnie z art. 581 § 1 kodeksu cywilnego. Po upłynięciu czasu gwarancji powstałe naprawy są płatne.

IAN: 393072_2201

(PL) Serwis Polska
Tel.: 22 397 4996
E-Mail: deltasport@lidl.pl

Srdečně blahopřejeme!
Svým nákupem jste se rozhodli pro kvalitní výrobek. Před prvním použitím se prosím seznamte s tímto výrobkem.

Pozorně si přečtete následující návod k použití.

Používejte tento výrobek pouze tak, jak je popsáno, a pro uvedené účely. Uschovejte si tento návod k použití pro budoucí použití. Pokud výrobek předáte třetí osobě, předejte jí i veškerou dokumentaci.

Rozsah dodávky (obr. A)

1 x dětská kuchyňka, rozložená (1 - 21)
1 x varná deska (22)
1 x digestoř (23)
3 x háček (24)
1 x dřez (25)
1 x vodovodní kohoutek (26)
1 x dílec pečící trouby (27)
1 x plech na pečení (28)
1 x přístroj na ledové kostky, 2dílná:
  1 x přihrádka na ledové kostky (29)
  1 x jednotka s páčkou (30)
4 x patka (31)
3 x ledová kostka (32)
8 x rohové spojení (33)
2 x baterie (1,5V ⎓ LR6, AA) (34)
2 x baterie (1,5V ⎓ LR03, AAA) (35)
1 x baterie (3V ⎓ CR1632) (36)
1 x hodiny, rozložené (37 - 41)
1 x sada montážního materiálu:
  30 x šroub, 32 mm (A)
  10 x šroub, 16 mm (B)
  8 x šroub, 10 mm (C)
  6 x šroub, 7 mm (D)
  3 x šroub, 7 mm (E)
  2 x šroub, 10 mm (F)
  2 x spojovací kolík, dlouhý (G)
  4 x spojovací kolík, krátký (H)
1 x sada montážního materiálu na stěnu:
  1 x šroub, 40 mm (I)
  2 x šroub, 10 mm (J)
  1 x hmoždinka (K)
  2 x podložka (L)
  1 x páska (42)
1 x návod k použití

Příslušenství:

1 x zástěra
1 x utěrka na nádobí
1 x chňapka
1 x hrneček
1 x pánvička
1 x poklička
1 x pohárek
1 x obracečka
1 x vidlička na maso
1 x metlička na šlehání
1 x křída

Technická data

Rozměry: cca 77 x 30 x 97-103 cm (š x hl. x v)
Typy baterií:
1,5V ⎓ LR6, AA
1,5V ⎓ LR03, AAA
3V ⎓ CR1632

Datum výroby (měsíc/rok): 06/2022

⎓ Symbol stejnosměrného napětí

CE Společnost Delta-Sport Handelskontor GmbH tímto prohlašuje, že tento výrobek je v souladu s následujícími základními požadavky a ostatními příslušnými ustanoveními:
2009/48/ES – Směrnice o bezpečnosti hraček
2014/30/EU – Směrnice o EMK
2011/65/EU – Směrnice RoHS

Použití ke stanovenému účelu

Tento výrobek je hračka pro děti od 3 let pro privátní použití.

⚠ Bezpečnostní pokyny

- Upozornění. Nevhodné pro děti mladší 36 měsíců. Nebezpečí uškrcení. Dlouhá šňůra.
- Upozornění. Veškeré obalové a upevňovací materiály a sáček „SUPER DRY“ (vysoušecí prostředek) nejsou součástí hračky a musí být z bezpečnostních důvodů odstraněny před tím, než je výrobek předán dětem na hraní.
- Upozornění. Vysoušecí prostředek obsahuje calcium chloride (CAS 10043-52-4). Uchovávejte mimo dosah dětí.
- Děti si smí s výrobkem hrát pouze pod dohledem dospělých.
- Tento výrobek obsahuje malé magnety. Spolknuté magnety mohou způsobit vážná poranění!
  Dojde-li ke spolknutí magnetu, vyhledejte ihned lékařskou pomoc. Výrobek je vyroben s velkou péčí, nicméně pokud by došlo k poškození, výrobek neprodleně dětem odeberte a zlikvidujte ho do odpadu.
- Upozornění. Udržujte z dosahu ohně.
- Nutné sestavení hračky dospělou osobou. Dbejte na to, aby výrobek a veškeré součásti, resp. komponenty, byly předávány dítěti pouze v sestaveném stavu.
- Nádobí na vaření se nesmí používat ke skutečnému vaření.
- Výrobek musí být hned po sestavení upevněn na stěnu.
- Kontrolujte výrobek před každým použitím, zda není poškozen nebo opotřeben. Výrobek smí být používán pouze v bezvadném stavu!
- Použijte pouze typy baterií: LR6, LR03, CR1632.

⚠ Varovné pokyny pro baterie!

- Odstraňte baterie, pokud jsou spotřebovány nebo se výrobek delší dobu nepoužívá.
- Nepoužívejte rozdílné typy a značky baterií, nové a použité baterie společně nebo baterie s různou kapacitou, protože mohou vytéct, a tím způsobit škody.
- Při vkládání dejte pozor na polaritu (+/-).
- Vyměňujte všechny baterie současně a staré baterie likvidujte podle předpisů.
- Varování! Baterie se nesmí nabíjet nebo reaktivovat jinými prostředky, nesmí se rozebírat, házet do ohně nebo spojovat na krátko.
- Baterie uchovávejte vždy z dosahu dětí.
- Nepoužívejte nabíjecí baterie!
- Čištění a uživatelskou údržbu nesmí provádět děti bez dohledu.
- V případě potřeby a před vložením čistěte kontakty baterie i kontakty na přístroji.
- Baterie nevystavujte extrémním podmínkám (např. topná tělesa nebo přímé sluneční záření). Jinak hrozí zvýšené nebezpečí, že vytečou.
- Při spolknutí mohou být baterie životu nebezpečné. Baterie proto uchovávejte z dosahu malých dětí. Pokud došlo ke spolknutí baterie, musí být okamžitě vyhledána lékařská pomoc.

⚠ Nebezpečí!

- S poškozenou nebo vyteklou baterií zacházejte krajně opatrně a neprodleně ji likvidujte podle předpisů. Noste přitom rukavice.
- Dostanete-li se do kontaktu s kyselinou baterie, omývejte dotčené místo vodou a mýdlem. Pokud se kyselina z baterie dostane do Vašeho oka, vymývejte ho vodou a odeberte se neprodleně k lékařskému ošetření!
- Svorky přípoje se nesmí spojovat nakrátko.

Vkládání baterií

UPOZORNĚNÍ! Dodržujte následující pokyny, abyste se vyhnuli mechanickým a elektrickým poškozením.

K výrobku jsou přiloženy baterie (34)/(35)/(36), které musíte nejprve vložit do bateriové přihrádky.

1. Pomocí vhodného šroubováku (není obsahem dodávky) povolte šroub víčka příslušné bateriové přihrádky a odstraňte ho.
2. Vložte baterie (34)/(35)/(36) do bateriové přihrádky (obr. F/M/R).

Upozornění: Dejte pozor na plus /minus póly baterií a na správné vložení. Baterie se musí nacházet kompletně v držáku baterií.

3. Znovu zašroubujte příslušné víčko bateriové přihrádky.

Výměna baterií

Pokud by baterie již nefungovaly, můžete je vyměnit.
Postupujte tak, jak je popsáno v oddíle „vkládání baterií“. Před vkládáním nových baterií vyjměte staré baterie z bateriové přihrádky.

Sestavení

Důležité upozornění: Sestavení výrobku by měly provádět z důvodu velikosti nejméně dvě dospělé osoby.

- Pro montáž výrobku potřebujete šroubovák (není obsahem dodávky), vrtačku (není obsahem dodávky) a plastové kladívko (není obsahem dodávky).
- Výrobek montujte tak, jak znázorňují obrázky B - T na plochý a rovinný podklad.
- Obalový materiál použijte jako podložení při sestavování výrobku.

Montáž ke stěně (obr. S)

DŮLEŽITÉ! Ověřte před upevňováním výrobku, zda dodaný montážní materiál se hodí pro Vaši stěnu. Pro montáž ke stěně používejte pouze vhodný montážní materiál. Případně se informujte v odborném servisu

1. Upevněte dodanou pásku (42) na stěnu, jak znázorňuje obr. S.
2. Pásku protáhněte půlkruhovým otvorem na zadní stěně kuchyňky dole.
3. Druhý konec pásky upevněte podle výšky kuchyňky (viz odstavec „Nastavení výšky") do prvního nebo druhého vyvrtaného otvoru.

Nastavení výšky (obr. T)

Výrobek lze nastavit do tří různých výšek. Patky (31) mají rozdílné výšky. Podle toho na kterou stranu (A nebo B) nastrkáváte patky na nožky výrobku, se výrobek zvýší.

Upozornění: Výška výrobku se měří vycházeje od pracovní plochy.

- Výrobek bez patek je vysoký 97 cm.
- Výrobek s patkami strany A je vysoký 101 cm.
- Výrobek s patkami strany B je vysoký 103 cm.

Používání

Lednička s přístrojem na ledové kostky (obr. U)

- Otevřete dveře ledničky (11) a naplňte jednotku s páčkou (30) třemi ledovými kostkami (32).
- Držte a zatlačte pohárek do přihrádky na ledové kostky (29) tak, aby do něj zapadla jedna kostka.

Zapnutí a vypnutí varné desky(obr. V)

Na varné desce (22) se nacházejí dvě tlačítka (22a).

- Stiskněte levé nebo pravé tlačítko k zapnutí nebo vypnutí světla příslušné varné plochy a zvuku.

Upozornění: Světlo se po 3 minutách automaticky vypne. Zvuk se vypne automaticky po 15 sekundách.

Pečicí trouba se světlem (obr. V)

- Otevřete dvířka (10) a světlo se rozsvítí.
- Zavřete dvířka a světlo se zhasne.

Upozornění: Při zavřených dvířkách zapněte světlo pomocí tlačítka (27a).

Digestoř se světlem a zvukem (obr. V)

Na digestoři (23) se nacházejí dvě tlačítka.

- Stiskněte tlačítko (23a) k zapnutí nebo vypnutí světla.

Upozornění: Světlo se po 3 minutách automaticky vypne.

- Stiskněte tlačítko (23b) k zapnutí zvuku.

Upozornění: Zvuk se vypne automaticky po 15 sekundách.

Uskladnění, čištění

Pokud výrobek nepoužíváte, skladujte jej vždy suchý, čistý, bez baterií a při pokojové teplotě. Utírejte pouze suchým hadříkem.
DŮLEŽITÉ! K čištění nikdy nepoužívejte agresivní čisticí prostředky.

Zástěra, utěrka na nádobí, chňapka:
30° jemné/šetrné praní

Pokyny k likvidaci

V zájmu ochrany životního prostředí nevyhazujte svůj výrobek do odpadu v případě, že dosloužil, ale odneste jej na profesionální místo k likvidaci. O sběrných místech a jejich otevírací době se můžete informovat u příslušné místní správy.
Vadné nebo použité baterie/akumulátory musejí být recyklovány v souladu se směrnicí 2006/66/ES a jejími změnami. Odevzdejte baterie/akumulátory a/nebo výrobek prostřednictvím nabízených sběrných zařízení. Balicí materiály jako např. fóliové pytle nepatří do rukou dětí. Uchovávejte balicí materiál mimo dosah dětí.

Poškození životního prostředí v důsledku nesprávné likvidace baterií/akumulátorů! Baterie/akumulátory nesmějí být likvidovány spolu s komunálním odpadem. Mohou obsahovat toxické těžké kovy a podléhají zpracování nebezpečného odpadu.
Chemické symboly těžkých kovů jsou následující: Cd = kadmium, Hg = rtuť, Pb = olovo. Použité baterie/akumulátory proto likvidujte v místním sběrném místě.

Výrobek a obal zlikvidujte ekologicky.

Při třídění odpadu dodržujte označení balicích materiálů, které jsou označeny zkratkami (a) a čísly (b) s následujícím významem: 1–7: plasty/20–22: papír a karton/80–98: smíšený odpad.
Výrobek a balicí materiály jsou recyklovatelné, likvidujte je odděleně pro lepší zpracování odpadu. Logo Triman platí pouze pro Francii.
Možnosti likvidace výrobku, který dosloužil, jsou k dispozici u místní nebo městské správy.

Pokyny k záruce a průběhu služby

Výrobek byl vyroben s velkou péčí a za stálé kontroly. DELTA-SPORT HANDELSKONTOR GmbH poskytuje koncovým privátním zákazníkům na tento výrobek tři roky záruky od data nákupu (záruční lhůta) podle následující ustanovení. Záruka se týká pouze vad materiálu a závad ve zpracování. Záruka se nevztahuje na díly, které podléhají normálnímu opotřebení, a proto je nutné na ně pohlížet jako na rychle opotřebitelné díly (např. baterie), a na křehké díly, např. vypínače, akumulátory nebo díly vyrobené ze skla.
Nároky z této záruky jsou vyloučeny, pokud výrobek byl používán neodborně nebo nedovoleným způsobem nebo nikoli v rámci stanoveného účelu určení nebo předpokládaného rozsahu používání nebo nebyla dodržena zadání v návodu k obsluze, ledaže by koncový zákazník prokázal, že existuje vada materiálu nebo došlo k chybě ve zpracování, které nevyplývají z některé výše uvedených okolností.
Nároky ze záruky lze uplatnit pouze v rámci záruční lhůty po předložení originálního pokladního dokladu. Proto si prosím uschovejte originál pokladního dokladu. Doba záruky se neprodlužuje případnými opravami na základě záruky, zákonné záruky nebo kulance. Totéž platí také pro vyměněné a opravené díly.
Při reklamacích se prosím obracejte na níže uvedenou horkou linku servisu nebo se s námi spojte e-mailem. Pokud se vyskytne případ reklamace, výrobek Vám – dle naší volby – bezplatně opravíme, vyměníme nebo Vám vrátíme kupní cenu. Další práva ze záruky nevznikají.
Vaše zákonná práva, zejména nároky na zajištění záruky vůči konkrétnímu prodejci, nejsou touto zárukou omezena.

IAN: 393072_2201

(CZ) Servis Česko
Tel.: 800143873
E-Mail: deltasport@lidl.cz

Blahoželáme!
Svojím nákupom ste sa rozhodli pre kvalitný výrobok. Pred prvým použitím sa s výrobkom dôkladne oboznámte.

Pozorne si prečítajte tento návod na používanie.

Výrobok používajte len uvedeným spôsobom a na uvedený účel. Tento návod na používanie si dobre uschovajte. Pri odovzdávaní výrobku tretej osobe odovzdajte s výrobkom aj všetky podklady.

Obsah balenia (obr. A)

1 x detská kuchynka, rozložená (1 - 21)
1 x varná doska (22)
1 x odsávač pár (23)
3 x hák (24)
1 x kuchynský drez (25)
1 x vodovodný kohútik (26)
1 x prvok na rúre na pečenie (27)
1 x plech na pečenie (28)
1 x stroj na výrobu kociek ľadu, 2-dielny:
  1 x priehradka na kocky ľadu (29)
  1 x zdvíhací prvok (30)
4 x noha (31)
3 x kocka ľadu (32)
8 x rohový spoj (33)
2 x batéria (1,5V ⎓ LR6, AA) (34)
2 x batéria (1,5V ⎓ LR03, AAA) (35)
1 x batéria (3V ⎓ CR1632) (36)
1 x hodiny, rozložené (37 - 41)
1 x sada montážneho materiálu:
  30 x skrutka, 32 mm (A)
  10 x skrutka, 16 mm (B)
  8 x skrutka, 10 mm (C)
  6 x skrutka, 7 mm (D)
  3 x skrutka, 7 mm (E)
  2 x skrutka, 10 mm (F)
  2 x drevená hmoždinka, dlhá (G)
  4 x drevená hmoždinka, krátka (H)
1 x sada materiálu pre pripevnenie na stenu:
  1 x skrutka, 40 mm (I)
  2 x skrutka, 10 mm (J)
  1 x hmoždinka (K)
  2 x podložka (L)
  1 x pásik (42)
1 x návod na používanie

Príslušenstvo:

1 x zástera
1 x utierka na riad
1 x chňapka
1 x hrniec
1 x panvica
1 x pokrievka
1 x pohár
1 x obracačka na palacinky
1 x vidlička na mäso
1 x šľahač
1 x krieda

Technické údaje

Rozmery: cca 77 x 30 x 97-103 cm (š x h x v)
Typy batérií:
1,5V ⎓ LR6, AA
1,5V ⎓ LR03, AAA
3V ⎓ CR1632

Dátum výroby (mesiac/rok): 06/2022

⎓ Symbol pre jednosmerné napätie

CE Spoločnosť Delta-Sport Handelskontor GmbH týmto vyhlasuje, že tento výrobok je v súlade s nasledujúcimi základnými požiadavkami a ostatnými príslušnými ustanoveniami:
2009/48/ES – Smernica o bezpečnosti hračiek
2014/30/EU – Smernica o elektromagnetickej Kompatibilite
2011/65/EÚ – Smernica RoHS

Používanie podľa určenia

Tento výrobok je hračka pre deti od 3 rokov pre súkromné použitie.

⚠ Pokyny pre bezpečnosť

- Upozornenie. Nevhodné pre deti vo veku do 36 mesiacov. Nebezpečenstvo uškrtenia. Dlhá šnúra.
- Upozornenie. Všetok obalový/upevňovací materiál a vrecko „SUPER DRY“ (sušiaci prostriedok) nie sú súčasťou hračky a musíte ich z bezpečnostných dôvodov odstrániť predtým, než výrobok odovzdáte deťom na hranie.
- Upozornenie. Sušiaci prostriedok obsahuje calcium chloride (CAS 10043-52-4). Uchovávajte mimo dosahu detí.
- Deti sa smú hrať s výrobkom len pod dohľadom dospelých.
- Tento výrobok obsahuje malé magnety. Prehltnuté magnety môžu spôsobiť vážne poranenia!
  Ak by bol nejaký magnet prehltnutý, ihneď vyhľadajte lekára. Výrobok sa vyrába s maximálnou starostlivosťou, ak by sa napriek tomu stalo, že sa vyskytnú poškodenia, výrobok bezodkladne zoberte z dosahu detí a zlikvidujte ho.
- Upozornenie. Chráňte pred ohňom.
- Vyžaduje sa dohľad dospelých. Dávajte pozor na to, aby bol výrobok a všetky jeho súčiastky príp. komponenty odovzdaný dieťaťu len v zloženom stave.
- Kuchynský riad sa nesmie používať na skutočné varenie.
- Výrobok sa ihneď po montáži musí zafixovať na stenu.
- Pred každým používaním výrobku skontrolujte, či nie je poškodený alebo opotrebený. Výrobok sa smie používať len v bezchybnom stave!
- Používajte len typy batérií: LR6, LR03, CR1632.

⚠ Výstražné pokyny pre batérie!

- Odstráňte batérie, ak sú vybité alebo keď sa výrobok dlhší čas nepoužíval.
- Nepoužívajte rozdielne typy a značky batérií, nepoužívajte spolu nové a už používané batérie alebo batérie s rozdielnou kapacitou, pretože tieto by mohli vytiecť a tým spôsobiť škody.
- Pri vkladaní sledujte polaritu (+/-).
- Vymeňte všetky batérie súčasne a staré batérie zlikvidujte podľa predpisov.
- Varovanie! Batérie sa nesmú dobíjať alebo reaktivovať inými prostriedkami, nesmú sa rozoberať, hádzať do ohňa alebo skratovať.
- Batérie uschovávajte vždy mimo dosahu detí.
- Nepoužívajte dobíjateľné batérie!
- Čistenie a údržbu pri používaní nesmú robiť deti bez dohľadu.
- V prípade potreby a pred vložením vyčisťte kontakty batérie a kontakty na prístroji.
- Batérie nevystavujte extrémnym podmienkam (napr. vykurovacím telesám alebo priamemu slnečnému žiareniu). V opačnom prípade hrozí zvýšené nebezpečenstvo vytečenia.
- Pri prehltnutí môžu byť batérie životu nebezpečné. Preto ich uschovajte mimo dosahu malých detí. Ak prehltnú batériu, musíte okamžite vyhľadať lekársku pomoc.

⚠ Nebezpečenstvo!

- S poškodenou alebo vytečenou batériou zaobchádzajte mimoriadne opatrne a túto potom obratom podľa predpisov zlikvidujte. Noste pritom rukavice.
- Ak sa dostanete do kontaktu s elektrolytom, umyte postihnuté miesto vodou a mydlom. Keď sa elektrolyt dostane do oka, vypláchnite ho vodou a čo najskôr vyhľadajte lekárske ošetrenie.
- Prívodné svorky sa nesmú spojiť nakrátko.

Vloženie batérií

UPOZORNENIE! Aby ste zabránili mechanickým a elektrickým poškodeniam, dodržujte nasledovné pokyny.

K výrobku sú priložené batérie (34)/(35)/(36), ktoré musíte najskôr vložiť do priehradok na batérie.

1. Pomocou vhodného skrutkovača (nie je súčasťou balenia) uvoľnite skrutku príslušného krytu priehradky na batérie a dajte ho preč.
2. Vložte batérie (34)/(35)/(36) do priehradky na batérie (obr. F/M/R).

Upozornenie: Dávajte pozor na plusový a mínusový pól batérií a na správne vloženie. Batérie sa musia úplne nachádzať v držadle na batérie.

3. Príslušný kryt priehradky na batérie znovu naskrutkujte.

Výmena batérií

Ak by už batérie nefungovali, môžete ich vymeniť.
K tomu postupujte podľa popisu v odseku „Vloženie batérií“. Pred vložením nových batérií vyberte staré batérie z priehradky na batérie.

Montáž

Dôležité: Montáž výrobku by kvôli veľkosti výrobku mali zmontovať najmenej dve osoby.

- Na montáž výrobku potrebujete skrutkovač (nie je súčasťou balenia), vŕtačku (nie je súčasťou balenia) a kladivo z plastu (nie je súčasťou balenia).

- Výrobok montujte podľa obrázkov B - T na plochom a rovnom podklade.
- Pre montáž výrobku používajte obalový materiál ako podložku.

Montáž na stenu (obr. S)

DÔLEŽITÉ! Pred pripevnením výrobku skontrolujte, či je dodaný pripevňovací materiál vhodný pre Vašu stenu. Pre montáž na stenu používajte len vhodný montážny materiál. V prípade potreby sa informujte v špecializovanom podniku.

1. Zafixujte dodanú pásku (42) na stene podľa obr. S.
2. Pásku veďte cez polkruhový otvor na spodnej časti zadnej steny kuchynky.
3. Zafixujte druhý koniec pásky podľa výšky kuchynky (viď odsek „Nastavenie výšky") v prvom alebo druhom vrtnom otvore.

Nastavenie výšky (obr. T)

Výrobok možno nastaviť na tri rôzne výšky. Nohy (31) majú rôzne výšky. Podľa toho, ktorú stranu (A alebo B) nôh nasuniete na pätky výrobku, podľa toho sa zvýši aj výrobok.

Upozornenie: Výška výrobku sa meria od pracovnej plochy.

- Výrobok má bez nôh výšku 97 cm.
- Výrobok má so stranou nohy A výšku 101 cm.
- Výrobok má so stranou nohy B výšku 103 cm.

Používanie

Chladnička so strojom na výrobu kociek ľadu (obr. U)

- Otvorte dvere chladničky (11) a naplňte zdvíhací prvok (30) tromi kockami ľadu (32).
- Držte a tlačte pohár do priehradky na kocky ľadu (29) tak, aby doň vpadla kocka ľadu.

Zapnutie a vypnutie varnej dosky (obr. V)

Na varnej doske (22) sa nachádzajú dve tlačidlá (22a).

- Stlačte ľavé alebo pravé tlačidlo pre zapnutie a vypnutie svetla príslušného variča ako aj zvuku.

Upozornenie: Svetlo sa po 3 minútach automaticky vypne. Zvuk sa automaticky vypne po15 sekundách.

Rúra na pečenie so svetlom (obr. V)

- Otvorte dvierka (10) a svetlo sa rozsvieti.
- Zatvorte dvierka a svetlo zhasne.

Upozornenie: Svetlo zapnite pri zatvorených dvierkach tlačidlom (27a).

Odsávač pár so svetlom a zvukom (obr. V)

Na odsávači pár (23) sa nachádzajú dve tlačidlá.

- Stlačte tlačidlo (23a) pre zapnutie alebo vypnutie svetla.

Upozornenie: Svetlo sa po 3 minútach automaticky vypne.

- Stlačte tlačidlo (23b) pre zapnutie zvuku.

Upozornenie: Zvuk sa automaticky vypne po15 sekundách.

Skladovanie, čistenie

Pri nepoužívaní skladujte výrobok vždy suchý, čistý, bez batérií a pri izbovej teplote. Čistite iba suchou handričkou.

DÔLEŽITÉ! Výrobok nikdy nečistite ostrými čistiacimi prostriedkami.

Zástera, utierka na riad, chňapka:

30° jemná bielizeň/veľmi jemná bielizeň

Pokyny k likvidácii

V záujme ochrany životného prostredia nevyhadzujte svoj výrobok do domáceho odpadu, ak doslúžil, ale odneste ho na špecializovanú likvidáciu. O zberných miestach a ich otváracích hodinách sa môžete informovať na vašej príslušnej miestnej správe. Chybné alebo použité batérie/akumulátory sa musia recyklovať v súlade so smernicou 2006/66/ES a jej zmenami. Vráťte batérie/akumulátory a / alebo výrobok prostredníctvom ponúkaných zberných zariadení.

Obalové materiály, ako napr. plastové vrecká, nepatria do rúk deťom. Uchovávajte obalový materiál mimo dosahu detí.

Škody na životnom prostredí nesprávnou likvidáciou batérií/akumulátorov! Batérie/akumulátory sa nesmú likvidovať spolu s domovým odpadom. Môžu obsahovať toxické ťažké kovy a podliehajú spracovaniu špeciálneho odpadu. Chemické symboly ťažkých kovov sú nasledovné: Cd = kadmium, Hg = ortuť, Pb = olovo. Použité batérie/akumulátory preto odovzdajte v komunálnom zbernom mieste.

Výrobok a obal zlikvidujte ekologickým spôsobom.

Pri triedení odpadu dodržiavajte označenie obalových materiálov, ktoré sú označené skratkami (a) a číslami (b) s nasledujúcim významom: 1 – 7: plasty/20 – 22: papier a lepenka/ 80 – 98: kompozitné látky.

Výrobok a obalové materiály sú recyklovateľné, likvidujte tieto oddelene pre lepšie spracovanie odpadu. Logo Triman je len pre Francúzsko. Možnosti likvidácie doslúženého výrobku sa dozviete na vašej správe obci alebo mesta.

Pokyny k záruke a priebehu servisu

Výrobok bol vyrobený veľmi starostlivo a pod stálou kontrolou. Na tento výrobok poskytuje DELTA-SPORT HANDELSKONTOR GmbH súkromným koncovým užívateľom trojročnú záruku odo dňa kúpy (záručná lehota) po splnení nasledovných podmienok. Záruka platí len na chyby materiálu a spracovania. Záruka sa netýka dielov, ktoré podliehajú bežnému opotrebeniu a preto ich možno považovať za opotrebiteľné diely (napr. batérie), ako aj krehkých dielov, napr. vypínače, akumulátory alebo diely, ktoré sú vyrobené zo skla.

Nároky z tejto záruky zanikajú, keď sa výrobok používal neodborne alebo nesprávne, mimo určenia na používanie alebo určeného rozsahu používania alebo neboli dodržané pokyny návodu na obsluhu, s výnimkou, že koncový užívateľ preukáže, že ide o chybu materiálu alebo spracovania, ktorá nebola spôsobená niektorou z hore uvedených okolností.

Záruku je možné uplatniť len počas záručnej lehoty po predložení originálu pokladničného dokladu. Originál pokladničného dokladu preto prosím uschovajte. Záručná doba sa kvôli prípadným záručným opravám, zákonnej záruke alebo ako obchodné gesto nepredlžuje. Platí to aj pre vymenené a opravené diely.

Pri reklamáciách sa prosím najskôr obráťte na dole uvedenú Service-Hotline alebo sa s nami spojte prostredníctvom e-mailu. Ak sa jedná o záručný prípad, výrobok – podľa našej voľby – bezplatne opravíme, vymeníme alebo vrátime kúpnu cenu. Ďalšie práva zo záruky nevyplývajú.

Vaše zákonné práva, hlavne nároky na záručné plnenie voči príslušnému predajcovi, nie sú touto zárukou obmedzené.

IAN: 393072_2201

SK Servis Slovensko
Tel.: 0850 232001
E-Mail: deltasport@lidl.sk

¡Enhorabuena!
Con su compra se ha decidido por un artículo de gran calidad. Familiarícese con el artículo antes de usarlo por primera vez.

Para ello, lea detenidamente las siguientes instrucciones de uso.

Use el artículo solo de la forma descrita y para los campos de aplicación indicados. Conserve estas instrucciones de uso a buen recaudo. Entregue todos los documentos en caso de traspasar el artículo a terceros.

Contenido de suministro (fig. A)

1 cocina de juguete, desmontada (1 - 21)
1 placa de cocina (22)
1 campana extractora (23)
3 gancho (24)
1 fregadero (25)
1 grifo (26)
1 elemento de horno (27)
1 bandeja para hornear (28)
1 máquina de hielo, 2 piezas:
  1 compartimento para hielo (29)
  1 elemento de palanca (30)
4 pie (31)
3 cubito de hielo (32)
8 conector de inglete (33)
2 pila (1,5V ⎓ LR6, AA) (34)
2 pila (1,5V ⎓ LR03, AAA) (35)
1 pila (3V ⎓ CR1632) (36)
1 reloj, desmontado (37 - 41)
1 kit de material de montaje:
  30 tornillo, 32 mm (A)
  10 tornillo, 16 mm (B)
  8 tornillo, 10 mm (C)
  6 tornillo, 7 mm (D)
  3 tornillo, 7 mm (E)
  2 tornillo, 10 mm (F)
  2 clavija de madera, larga (G)
  4 clavija de madera, corta (H)
1 kit de material de fijación a la pared:
  1 tornillo, 40 mm (I)
  2 tornillo, 10 mm (J)
  1 taco (K)
  2 arandela (L)
  1 cinta (42)
1 instrucciones de uso

Accesorios:

1 delantal
1 paño de cocina
1 guante de horno
1 cazuela
1 sartén
1 tapa
1 vaso
1 espumadera
1 trinchante
1 batidor
1 tiza

Datos técnicos

Medidas: aprox. 77 x 30 x 97-103 cm (An x P x Al)
Tipos de pilas:
1,5V ⎓ LR6, AA
1,5V ⎓ LR03, AAA
3V ⎓ CR1632

Fecha de fabricación (mes/año): 06/2022

⎓ Símbolo para corriente continua

CE Por la presente, Delta-Sport Handelskontor GmbH declara que este artículo cumple con los siguientes requisitos básicos y las disposiciones pertinentes:
2009/48/CE – Directiva sobre la seguridad de los juguetes
2014/30/UE – Directiva CEM
2011/65/UE– Directiva RoHS

Uso conforme al fin previsto

Este artículo es un juguete de uso privado para niños a partir de 3 años.

⚠ Instrucciones de seguridad

- Advertencia. No conviene para niños menores de 36 meses. Peligro de estrangulamiento. Cuerda larga.
- Advertencia. Los materiales de embalaje y fijación y la bolsa "SUPER DRY" (desecante) no forman parte del juguete y deben eliminarse por motivos de seguridad siempre antes de entregar el artículo a los niños para jugar.
- Advertencia. El desecante contiene cloruro de calcio (CAS 10043-52-4). Mantener fuera del alcance de los niños.
- Los niños deberán jugar con el artículo únicamente bajo la vigilancia de personas adultas.
- Este producto contiene (un) imán(es) pequeño(s). ¡Los imanes ingeridos pueden provocar lesiones graves!
  Busque atención médica inmediata, si alguien se traga un imán. Este artículo ha sido fabricado con gran esmero, pero si a pesar de todo aparecieran desperfectos, retire el artículo de inmediato a los niños y elimínelo.
- Advertencia. Mantener alejado del fuego.
- Se requiere ensamblaje por un adulto. Tenga cuidado de entregar el artículo y todos sus componentes o piezas únicamente montados al niño.
- Los utensilios de cocina no son aptos para cocinar de verdad.
- El artículo debe fijarse a una pared inmediatamente después de montarlo.
- Compruebe si el artículo presenta daños o signos de desgaste antes de cada uso. ¡El artículo debe utilizarse únicamente si se encuentra en perfectas condiciones!
- Emplee únicamente pilas de los tipos: LR6, LR03, CR1632.

⚠ ¡Advertencias para las pilas!

- Retire las pilas si están gastadas o si el artículo no se va a emplear durante un periodo de tiempo prolongado.
- No emplee pilas de tipos o marcas diferentes, no mezcle pilas nuevas y usadas ni aquellas con diferente capacidad, ya que podrían derramarse y provocar daños.
- Tenga en cuenta la polaridad (+/-) cuando las coloque.
- Cambie todas las pilas a la vez y elimine las pilas viejas conforme a lo estipulado.
- ¡Advertencia! Las pilas no deben cargarse ni reactivarse con otros medios, abrirse, arrojarse al fuego ni ponerse en cortocircuito.
- Guarde las pilas siempre fuera del alcance de los niños.
- ¡No emplee pilas recargables!
- Los niños no deben realizar la limpieza ni el mantenimiento de usuario sin vigilancia.
- Limpie los contactos de las pilas y el dispositivo cuando sea necesario y antes de colocarlas.
- No exponga las pilas a condiciones extremas (p. ej., radiadores o radiación solar directa). De lo contrario, existe un riesgo elevado de que se derramen.
- Las pilas pueden ser mortales en el caso de ser ingeridas. Guarde por ello las pilas fuera del alcance de los niños pequeños. Solicite asistencia médica de inmediato si alguien se hubiera tragado una pila.

⚠ ¡Peligro!

- Manipule las pilas dañadas o derramadas con sumo cuidado y elimínelas de inmediato conforme a lo estipulado. Use guantes cuando lo haga.
- Si entrara en contacto con el ácido de las pilas, lávese la parte afectada con agua y jabón. ¡Si el ácido de las pilas entrara en contacto con los ojos, enjuáguelos con agua y consulte de inmediato a un médico!
- Está prohibido poner los bornes de conexión en cortocircuito.

Colocación de las pilas

¡ADVERTENCIA! Tenga en cuenta las siguientes indicaciones para evitar que se produzcan daños mecánicos y eléctricos.

Con el artículo se adjuntan pilas (34)/(35)/(36) que deberán colocarse primero en los compartimentos de las pilas.

1. Afloje el tornillo de la tapa del compartimento de las pilas correspondiente con la ayuda de un destornillador adecuado (no incluido en el contenido de suministro) y retírela.
2. Ponga las pilas (34)/(35)/(36) en el compartimento de las pilas (fig. F/M/R).

Nota: Tenga en cuenta los polos positivo y negativo de las pilas y colóquelos correctamente. Las pilas deben quedar completamente colocadas en su soporte.

3. Vuelva a atornillar firmemente la tapa del compartimento de las pilas correspondiente.

Cambio de las pilas

Cambie las pilas si ya no funcionan.
Para ello, proceda de la forma descrita en el apartado "Colocación de las pilas". Extraiga las pilas viejas del compartimento antes de introducir las nuevas.

Montaje

Importante: el montaje del artículo deberán realizarlo al menos dos personas adultas debido a su tamaño.

- Para el montaje del artículo necesitará un destornillador (no incluido en el contenido de suministro), una taladradora (no incluida en el contenido de suministro) y un martillo de plástico (no incluido en el contenido de suministro).
- Monte el artículo como se muestra en las figuras B - T sobre una base plana y a ras de suelo.
- Utilice el material de embalaje como base para montar el artículo.

Montaje en la pared (fig. S)

¡IMPORTANTE! Antes de fijar el artículo compruebe si el material de fijación suministrado es apto para su pared. Emplee siempre material de montaje adecuado para la instalación en la pared. Si es necesario, pida asesoramiento en un comercio especializado.

1. Fije la cinta suministrada (42) en la pared como se muestra en la fig. S.
2. Introduzca la cinta por el orificio semicircular de la pared trasera inferior de la cocina.
3. Fije el otro extremo de la cinta dependiendo de la altura de la cocina (véase el apartado «Ajuste de la altura») en el primer o el segundo orificio.

Ajuste de la altura (fig. T)

El artículo se puede ajustar en tres alturas. Los pies (31) tienen alturas diferentes. El artículo se eleva dependiendo del lado (A o B) de los pies que introduzca en las patas.

Nota: la altura del artículo se mide partiendo de la encimera.

- El artículo sin pies tiene una altura de 97 cm.
- El artículo con el lado A de los pies tiene una altura de 101 cm.
- El artículo con el lado B de los pies tiene una altura de 103 cm.

Uso

Frigorífico con máquina de hielo (fig. U)

- Abra la puerta del frigorífico (11) y llene el elemento de palanca (30) con 3 cubitos de hielo (32).
- Sujete y presione el vaso en el compartimento para hielo (29) para que caiga un cubito de hielo dentro.

Conexión y desconexión de la placa de cocina (fig. V)

En la placa de cocina (22) hay dos teclas (22a).

- Presione la tecla izquierda o la derecha para encender y apagar el sonido y la luz de la superficie de cocción correspondiente.

Nota: la luz se apaga automáticamente transcurridos 3 minutos. El sonido se apaga automáticamente transcurridos 15 segundos.

Horno con luz (fig. V)

- Abra la puerta (10) y la luz se encenderá.
- Cierre la puerta y la luz se apagará.

Nota: Encienda la luz con la puerta cerrada empleando la tecla (27a).

Campana extractora con luz y sonido (fig. V)

En la campana extractora (23) hay dos teclas.

- Presione la tecla (23a) para encender o apagar la luz.

Nota: la luz se apaga automáticamente transcurridos 3 minutos.

- Presione la tecla (23b) para conectar el sonido.

Nota: el sonido se apaga automáticamente transcurridos 15 segundos.

Almacenamiento, limpieza

Si no va a utilizarlo, almacene siempre el artículo seco y limpio, sin pilas y a temperatura ambiente. Límpielo únicamente pasando un paño de limpieza seco.

¡IMPORTANTE! No lo limpie con productos de limpieza agresivos.

Delantal, paño de cocina, guante de horno: ropa delicada/ciclo suave a 30 °C

Indicaciones para la eliminación

Cuando ya no se pueda volver a usar, no deseche el artículo con la basura doméstica, sino que, por el bien del medio ambiente, elimínelo de forma correcta. Puede informarse acerca de los centros de recogida y sus horarios de apertura en una administración competente.

Las pilas/acumuladores se deben reciclar de conformidad con la directiva 2006/66/EG y sus enmiendas. Deseche las pilas/acumuladores o el artículo en las instalaciones de recogida disponibles. Los materiales de embalaje, como bolsas de plástico, no se deben dejar en manos de los niños. Conserve el material de embalaje fuera del alcance de los niños.

Daños medioambientales por la eliminación incorrecta de pilas/acumuladores. No deseche las pilas/acumuladores con la basura doméstica. Pueden contener metales pesados y deben ser tratados como residuos especiales. Los símbolos químicos de los metales pesados son estos: Cd = cadmio, Hg = mercurio, Pb = plomo. Por ello, elimine las pilas/acumuladores en un punto de recogida comunitario.

Deseche el artículo y el embalaje de manera respetuosa con el medio ambiente.

Al separar los residuos, tenga en cuenta la marcación de los materiales de embalaje, que se indica con abreviaturas (a) y números (b) que significan lo siguiente: 1-7: plásticos/20-22: papel y cartón/80-98: materiales compuestos.

El artículo y su material de embalaje son reciclables, deséchelos separados para un mejor tratamiento de los residuos. El logo «Triman» solo se aplica en Francia. Para más información sobre la eliminación del artículo, acuda a su ayuntamiento o a las autoridades municipales.

Indicaciones relativas a la garantía y la gestión de servicios

El artículo ha sido fabricado con gran esmero y sometido a controles constantes. Para el mismo, DELTA-SPORT HANDELSKONTOR GmbH ofrece a los clientes finales particulares una garantía de tres años a contar desde la fecha de compra (periodo de garantía) con arreglo a las condiciones que se exponen a continuación. La garantía tiene validez únicamente para fallos del material y fabricación. La garantía no cubre las piezas sometidas a un desgaste normal, las cuales se consideran piezas de desgaste (p. ej., pilas) así como tampoco piezas frágiles como, p. ej., interruptores, baterías o piezas fabricadas en vidrio o cristal.

Se excluyen derechos derivados de esta garantía, si se ha realizado un uso incorrecto o abusivo del artículo o que no se encuentre dentro del marco del uso o ámbito de uso previstos o si no se ha observado lo recogido en el manual de instrucciones, a no ser que el cliente final demuestre que existen fallos del material o fabricación no derivados de una de las circunstancias expuestas anteriormente.

Las demandas derivadas de la garantía sólo podrán presentarse dentro del periodo de garantía exhibiendo el comprobante de compra original. Le rogamos, por ello, que conserve el comprobante de compra original. El periodo de garantía no se verá prolongado por ningún tipo de reparación realizada con motivo de la garantía, la garantía legal o como gesto de buena voluntad. Esto se aplica también a las piezas sustituidas o reparadas.

Por favor, dirija sus quejas primero a la línea telefónica del servicio de atención al cliente que se indica a continuación o póngase en contacto con nosotros por correo electrónico. Si el caso está cubierto por la garantía, a nuestra elección, repararemos o cambiaremos gratuitamente el artículo o le restituiremos el precio de compra del mismo. De la garantía no se derivan otros derechos.

Esta garantía no limitará sus derechos legales, especialmente los derechos de garantía frente al vendedor correspondiente.

IAN: 393072_2201

(ES) Servicio España
Tel.: 900 984 989
E-Mail: deltasport@lidl.es

Hjertelig tillykke!
Du har valgt at købe et kvalitetsprodukt. Lær produktet at kende, inden du bruger det første gang.

Det gør du ved at læse nedenstående brugervejledning omhyggeligt.

Brug kun produktet som beskrevet og til de angivne anvendelsesområder. Opbevar denne brugervejledning et sikkert sted. Udlever også alle dokumenter, hvis produktet videregives til en tredjepart.

Leveringsomfang (afb. A)

1 x legekøkken, adskilt (1 - 21)
1 x kogefelt (22)
1 x emhætte (23)
3 x krog (24)
1 x håndvask (25)
1 x vandhane (26)
1 x bageovnelement (27)
1 x bageplade (28)
1 x isterningmaskine, 2 dele:
  1 x isterningrum (29)
  1 x udløserelelement (30)
4 x fod (31)
3 x isterning (32)
8 x hjørnesamler (33)
2 x batteri (1,5V ⎓ LR6, AA) (34)
2 x batteri (1,5V ⎓ LR03, AAA) (35)
1 x batteri (3V ⎓ CR1632) (36)
1 x ur, adskilt (37 - 41)
1 x sæt monteringsmateriale:
  30 x skrue, 32 mm (A)
  10 x skrue, 16 mm (B)
  8 x skrue, 10 mm (C)
  6 x skrue, 7 mm (D)
  3 x skrue, 7 mm (E)
  2 x skrue, 10 mm (F)
  2 x trædyvel, lang (G)
  4 x trædyvel, kort (H)
1 x sæt vægmonteringsmateriale:
  1 x skrue, 40 mm (I)
  2 x skrue, 10 mm (J)
  1 x dyvel (K)
  2 x spændeskive (L)
  1 x bånd (42)
1 x brugervejledning

Tilbehør:

1 x forklæde
1 x viskestykke
1 x ovnhandske
1 x gryde
1 x pande
1 x låg
1 x bæger
1 x paletkniv
1 x kødgaffel
1 x piskeris
1 x kridt

Tekniske data

Mål: ca. 77 x 30 x 97-103 cm (B x D x H)
Batterityper:
1,5V ⎓ LR6, AA
1,5V ⎓ LR03, AAA
3V ⎓ CR1632

Fremstillingsdato (måned/år): 06/2022

⎓ Symbol for jævnstrøm

CE Hermed erklærer Delta-Sport Handelskontor GmbH, at denne artikel er i overensstemmelse med følgende grundlæggende krav og de øvrige gældende bestemmelser:
2009/48/EF – legetøjsdirektiv
2014/30/EU – EMC-direktiv
2011/65/EU – RoHS-direktiv

Tilsigtet brug

Denne artikel er legetøj til privat brug til børn fra 3 års alderen.

⚠ Sikkerhedsoplysninger

- Advarsel. Ikke egnet til børn under 36 måneder. Stranguleringsfare. Lang snor.
- Advarsel. Alle emballerings-/monteringsmaterialer og „SUPER DRY"-posen (tørremiddel) er ikke en del af legetøjet, og skal af sikkerhedsgrunde altid fjernes, inden artiklen gives til børnene til at lege med.
- Advarsel. Tørremidlet indeholder calcium chloride (CAS 10043-52-4). Opbevares utilgængeligt for børn.
- Børn må kun lege med artiklen under opsyn af voksne.
- Dette produkt indeholder én eller flere små magneter. Slugte magneter kan forårsage alvorlige kvæstelser!
  Hvis en magnet sluges, så opsøg straks en læge. Artiklen fremstilles med største omhu, og skulle der alligevel opstå skader, fjern omgående artiklen fra børnene og bortskaf den.
- Advarsel. Må ikke anvendes i nærheden af åben ild.
- Samling skal foretages af en voksen. Sørg for, at artiklen og alle enkeltdele eller komponenter kun udleveres til barnet, når den er bygget sammen.
- Kogegrejet må ikke bruges til rigtig madlavning.
- Artiklen skal umiddelbart efter montering fastgøres til en væg.
- Kontrollér artiklen for beskadigelser eller slid før hver brug. Artiklen må kun bruges i fejlfri tilstand!
- Brug kun batterityperne: LR6, LR03, CR1632.

⚠ Advarselsoplysninger, batterier!

- Fjern batterierne, hvis de er brugt op, eller artiklen ikke bruges i længere tid.
- Brug ikke forskellige batterityper, -mærker, nye og brugte batterier sammen eller med forskellig kapacitet, da disse kan lække og dermed forårsage skader.
- Vær opmærksom på polariteten (+/-), når batterierne sættes i.
- Udskift alle batterier samtidigt, og kassér de gamle batterier korrekt.
- Advarsel! Batterier må ikke oplades eller reaktiveres på andre måder, ikke skilles ad, kastes på ild eller kortsluttes.
- Opbevar altid batterier utilgængeligt for børn.
- Brug ikke genopladelige batterier!
- Rengøring og brugervedligeholdelse må ikke udføres af børn uden de er under opsyn.
- Rengør batteri- og el-kontakter ved behov og før batterierne sættes i.
- Udsæt ikke batterierne for ekstreme forhold (f.eks. radiatorer eller direkte sollys). Der er i givet fald øget fare for lækage.
- Batterier kan være livsfarlige, hvis de sluges. Opbevar derfor batterier utilgængeligt for små børn. Hvis et batteri er blevet slugt, skal der omgående søges lægehjælp.

⚠ Fare!

- Håndtér et beskadiget eller lækkende batteri med stor forsigtighed, og kassér det straks efter forskrifterne. Brug handsker til det.
- Hvis du kommer i kontakt med batterisyre, så vask det pågældende sted med vand og sæbe. Hvis batterisyren kommer i øjet, så skyl det med vand og søg lægehjælp med det samme!
- Tilslutningsklemmerne må ikke kortsluttes.

Sæt batterier i

ADVARSEL! Følg nedenstående anvisninger for at undgå mekaniske og elektriske skader.

Artiklen leveres med batterier (34)/(35)/(36), der først skal sættes i batterirummene.

1. Brug en passende skruetrækker (ikke inkluderet i leveringsomfanget) til at løsne skruen på det pågældende batterirumdæksel og fjern det.
2. Sæt batterierne (34)/(35)/(36) i batterirummet (afb. F/M/R).

Bemærk: Vær opmærksom på batteriernes plus-/minuspoler på at de sættes rigtigt i. Batterierne skal være helt inde i batteriholderen.

3. Skru det pågældende dæksel til batterirummet på igen.

Udskift batterierne

Skulle batterierne ikke længere fungere, skal de udskiftes som følger:
Gå frem som beskrevet i afsnittet "Sæt batterier i". Fjern de gamle batterier fra batterirummet, inden der sættes nye batterier i.

Opstilling

Vigtigt: Monteringen af artiklen skal på grund af størrelsen udføres af mindst to voksne.

- For at samle artiklen er der brug for en skruetrækker (ikke inkluderet i leveringsomfanget), en boremaskine (ikke inkluderet i leveringsomfanget) og en plasthammer (ikke inkluderet i leveringsomfanget).
- Montér artiklen på en flad og plan overflade som vist i afbildningerne B - T.
- Brug emballagematerialet som underlag til at samle artiklen.

Vægmontering (afb. S)

VIGTIGT! Kontrollér før montering af artiklen, om det medfølgende fastgørelsesmateriale er egnet til din væg. Brug kun egnet monteringsmateriale til vægmontering. Spørg om nødvendigt en specialforhandler.

1. Fastgør det medfølgende bånd (42) på væggen som vist i afb. S.
2. Før båndet gennem den halvrunde åbning på køkkenets nederste bagvæg.
3. Fastgør den anden ende af båndet i første eller andet borehul alt efter køkkenets højde (se afsnittet "Justering af højden") .

Justering af højden (afb. T)

Artiklen kan opstilles i tre forskellige højder. Fødderne (31) har forskellige højder. Alt efter hvilken side (A eller B) fødderne sættes på artiklen øges artiklens højde.

Bemærk: Artiklens højde måles fra arbejdsoverfladen.

- Uden fødder er artiklen 97 cm høj.
- Artiklen er med fodside A 101 cm høj.
- Artiklen er med fodside B 103 cm høj.

Anvendelse

Køleskab med isterningmaskine (afb. U)

- Åbn køleskabsdøren (11), og fyld udløserelementet (30) med 3 isterninger (32).
- Hold og tryk bægeret ind i isterningrummet (29), så der falder en isterning ned i det

Kogefeltet tændes og slukkes (afb. V)

Der er to knapper på kogefeltet (22) (22a).

- Tryk på venstre eller højre knap for at tænde og slukke for lyset og lyden på den pågældende kogeplade.

Bemærk: Lyset slukker automatisk efter 3 minutter. Lyden slukker automatisk efter 15 sekunder.

Bageovn med lys (afb. V)

- Åbn døren (10), og lyset tændes.
- Luk døren, og lyset slukkes.

Bemærk: Tænd for lyset ved lukket dør ved hjælp af knappen (27a).

Emhætte med lys og lyd (afb. V)

Der er to knapper på emhætten (23).

- Tryk på knappen (23a) for at tænde eller slukke lyset.

Bemærk: Lyset slukker automatisk efter 3 minutter.

- Tryk på knappen (23b) for at tænde for lyden.

Bemærk: Lyden slukker automatisk efter 15 sekunder.

Opbevaring, rengøring

Opbevar altid artiklen tør og ren ved stuetemperatur, når den ikke er i brug. Tør den kun af med en tør rengøringsklud.

VIGTIGT! Må aldrig rengøres med skrappe rengøringsmidler.

Forklæde, viskestykke, ovnhandske:
30 °C finvask/skånevask

Henvisninger vedr. bortskaffelse

Med henblik på at beskytte miljøet bedst muligt, er det vigtigt, at du ikke smider dit produkt ud sammen med husholdningsaffaldet, når det ikke længere kan anvendes, men i stedet sørger for at bortskaffe det på en forsvarlig måde. For at få oplysninger om genbrugsstationer og deres åbningstider, bedes du kontakte deres ansvarlige administration.

Defekte eller brugte batterier, genopladelige eller ej, skal genbruges i overensstemmelse med direktiv 2006/66/EF samt alle ændringer heraf. Du skal indlevere batterierne, genopladelige eller ej, og/eller produktet hos de genbrugsstationer, der findes i dit lokalområde. Emballagematerialer som f.eks. plasticposer er ikke beregnede til børn. Opbevar emballagematerialet utilgængeligt for børn.

Miljøskader på grund af ukorrekt bortskaffelse af batterierne, genopladelige eller ej! Batterier, genopladelige eller ej, må ikke bortskaffes sammen med husholdningsaffaldet. De kan indeholde giftige tungmetaller, og er derfor underlagt den samme håndtering som farligt affald. Tungmetallernes kemiske symboler er som følger: Cd = cadmium, Hg = kviksølv, Pb = bly. Indlever derfor de brugte batterier, genopladelige eller ej, på en af de kommunale genbrugsstationer.

Bortskaf produktet og emballagematerialerne miljørigtigt.

Vær opmærksom på emballagematerialernes mærkning under affaldssorteringen. Disse er markeret med forkortelser (a) og tal (b), der har følgende betydning:
1-7: Kunststoffer/20-22: Papir og pap/
80-98: Kompositmaterialer.

Produktet og emballagematerialerne kan genbruges, hvorfor du bedes bortskaffe dem separat for at opnå en bedre affaldshåndtering. Triman-logoet er kun gældende for Frankrig. De forskellige bortskaffelsesmuligheder, der eksisterer for det udtjente produkt, kan du få mere information om hos kommune- eller byforvaltningen.

Oplysninger om garanti og servicehåndtering

Varen er fremstillet med største omhu og under løbende kontrol. DELTA-SPORT HANDELSKONTOR GmbH yder private slutkunder tre års garanti på varen fra købsdato (Garantifrist) i henhold til følgende bestemmelser. Garantien gælder kun for materiale- og fremstillingsfejl. Garantien omfatter ikke dele, der er udsat for normal slid og derfor skal betragtes som sliddele (f.eks. batterier) og ikke skrøbelige dele, f.eks. kontakter, genopladelige batterier eller dele, der er fremstillet af glas.

Garantien kan ikke gøres gældende, hvis varen er blevet anvendt ukorrekt eller uagtsomt eller til andre formål end det tilsigtede eller i det tilsigtede omfang. Garantien bortfalder ligeledes ved manglende overholdelse af anvisningerne i betjeningsvejledningen. Kunden skal kunne påvise, at der er tale om materiale- eller fremstillingsfejl og ikke fejl som følge af ovenstående omstændigheder.

Garantien kan kun gøres gældende i garantiperioden mod fremvisning af original kvittering. Gem derfor den originale kvittering Garantiperioden forlænges ikke i tilfælde af reparation i henhold til garantien, den lovpligtige garanti eller pr. kulance. Dette gælder også for udskiftede og reparerede dele.

I tilfælde af klager er det muligt at kontakte nedenstående servicelinje eller kontakte os pr. e-mail. Ved garantisager vil vi efter eget skøn reparere varen uden beregning, ombytte varen eller refundere købsprisen. Der er ingen yderligere rettigheder under garantien.

Dine lovmæssige rettigheder, herunder navnlig garantikrav over for sælger, indskrænkes ikke som følge af denne garanti.

IAN: 393072_2201

DK Service Danmark
Tel.: 32 710005
E-Mail: deltasport@lidl.dk

Congratulazioni!
Avete acquistato un articolo di alta qualità. Consigliamo di familiarizzare con l'articolo prima di cominciare ad utilizzarlo.

Leggere attentamente le seguenti istruzioni d'uso.

Utilizzare l'articolo solo nel modo descritto e per gli ambiti di applicazione indicati. Conservare accuratamente queste istruzioni d'uso. In caso di trasferimento dell'articolo a terzi, consegnare tutti i documenti insieme all'articolo.

Contenuto della confezione (imm. A)

1 x cucina giocattolo, smontata (1 - 21)
1 x fornello (22)
1 x cappa aspirante (23)
3 x gancio (24)
1 x lavello (25)
1 x rubinetto (26)
1 x elemento di forno (27)
1 x teglia (28)
1 x macchina per cubetti di ghiaccio, in 2 pezzi:
  1 x vano per cubetti di ghiaccio (29)
  1 x elemento di sollevamento (30)
4 x piede (31)
3 x cubetto di ghiaccio (32)
8 x collegamento angolare (33)
2 x batteria (1,5V ⎓ LR6, AA) (34)
2 x batteria (1,5V ⎓ LR03, AAA) (35)
1 x batteria (3V ⎓ CR1632) (36)
1 x orologio, smontato (37 - 41)
1 x set di materiale per montaggio:
  30 x vite, 32 mm (A)
  10 x vite, 16 mm (B)
  8 x vite, 10 mm (C)
  6 x vite, 7 mm (D)
  3 x vite, 7 mm (E)
  2 x vite, 10 mm (F)
  2 x tassello in legno, lungo (G)
  4 x tassello in legno, corto (H)
1 x set di materiale per fissaggio alla parete:
  1 x vite, 40 mm (I)
  2 x vite, 10 mm (J)
  1 x tassello (K)
  2 x rondella (L)
  1 x nastro (42)
1 x istruzioni d'uso

Accessori:

1 x grembiule
1 x canovaccio
1 x guanto da forno
1 x pentola
1 x padella
1 x coperchio
1 x tazza
1 x paletta per padella
1 x forchettone da carne
1 x frusta
1 x gesso

Dati tecnici

Dimensioni: circa 77 x 30 x 97-103 cm (largh. x prof. x alt.)
Tipi di batterie:
1,5V ⎓ LR6, AA
1,5V ⎓ LR03, AAA
3V ⎓ CR1632

Data di produzione (mese/anno): 06/2022

⎓ Simbolo di tensione continua

CE Con la presente Delta-Sport Handelskontor GmbH dichiara che questo articolo è conforme ai seguenti requisiti di base e alle altre disposizioni vigenti:
2009/48/CE – Direttiva sulla sicurezza dei giocattoli
2014/30/UE – Direttiva EMC
2011/65/UE – Direttiva RoHS

Utilizzo conforme

Questo articolo è un giocattolo per bambini a partire da 3 di età per l'utilizzo privato.

⚠ Indicazioni di sicurezza

- Avvertenza. Non adatto a bambini di età inferiore a 36 mesi. Rischio di strangolamento. Corde lunghe.
- Avvertenza. Tutti i materiali della confezione/dei fissaggi e del sacchetto "SUPER DRY" (essiccante) non sono parte integrante del giocattolo e per motivi di sicurezza devono essere tolti prima di affidare il prodotto ai bambini che ci giocheranno.
- Avvertenza. L'essiccante contiene calcium chloride (CAS 10043-52-4). Tenere fuori dalla portata dei bambini.
- I bambini possono giocare con l'articolo solo se sorvegliati da persone adulte.
- Questo articolo contiene magneti piccoli. I magneti inghiottiti possono provocare gravi lesioni!
  In caso di ingestione di un magnete, consultare subito un medico. L'articolo è prodotto con la massima cura, ma se dovesse tuttavia accadere che si manifestino danni, togliere immediatamente l'articolo ai bambini e smaltirlo.
- Avvertenza. Tenere lontano dal fuoco.
- Richiesto assemblaggio da parte di un adulto. Assicurarsi che l'articolo, compresi tutti i pezzi o componenti, sia affidato al bambino solo se completamente montato.
- Le stoviglie da cucina non devono essere utilizzare per cucinare realmente.
- L'articolo deve essere fissato ad una parete subito dopo il montaggio.
- Prima di ogni utilizzo verificare che l'articolo non presenti danni o segni di usura. L'articolo può essere utilizzato solo se in perfetto stato!
- Utilizzare solo batterie dei seguenti tipi: LR6, LR03, CR1632.

⚠ Indicazioni sulle batterie!

- Togliere le batterie una volta scariche oppure in caso di mancato utilizzo dell'articolo per lungo tempo.
- Non utilizzare batterie di tipo o di marca diversi, non combinare batterie nuove e usate né batterie di capacità diversa, poiché in tal caso potrebbe fuoriuscire del liquido che può causare danni.
- Quando si inseriscono le batterie, osservare la corretta polarità (+/-).
- Sostituire contemporaneamente tutte le batterie e smaltire le batterie scariche nel rispetto delle disposizioni.
- Avvertenza! Le batterie non devono essere caricate né riattivate in altro modo, smontate, gettate nel fuoco oppure collegate in corto circuito.
- Conservare sempre le batterie fuori dalla portata dei bambini!
- Non utilizzare batterie ricaricabili!
- La pulizia e la manutenzione affidata all'utente non possono essere condotte da bambini non sorvegliati.
- Se necessario, pulire i contatti delle batterie e dell'apparecchiatura prima di inserire le batterie.
- Non esporre le batterie a condizioni estreme (ad es. termosifoni o luce solare diretta). Se non si osservano tali disposizioni sussiste un alto rischio di fuoriuscita di liquidi.
- Avvertenza. Questo articolo contiene una batteria a moneta (cella a bottone con litio). Se ingerita, una batteria a moneta può provocare gravi ustioni chimiche interne.
- Avvertenza. Smaltire quanto prima le batterie usate. Tenere le batterie nuove e usate fuori dalla portata dei bambini. In caso di sospetta ingestione o introduzione di batterie nel corpo, rivolgersi subito ad un medico.

⚠ Pericolo!

- Maneggiare con estrema cautela una batteria danneggiata o dalla quale è fuoriuscito del liquido, e smaltirla quanto prima nel rispetto delle normative. Indossare dei guanti durante l'operazione.
- Se si dovesse venire a contatto con l'acido delle batterie, lavare la parte interessata con acqua e sapone. Se l'acido delle batterie dovesse venire a contatto con gli occhi, lavarli con acqua e affidarsi immediatamente a cure mediche!
- I morsetti di collegamento non devono essere collegati in corto circuito.

Inserire le batterie

AVVERTENZA! Osservare le seguenti indicazioni per evitare danni meccanici ed elettrici.

Assieme all'articolo sono fornite in dotazione delle batterie (34)/(35)/(36), che devono essere per prima cosa inserite nei relativi vani.

1. Allentare con l'ausilio di un adeguato cacciavite (non compreso nella confezione) la vite del relativo coperchio del vano delle batterie e togliere il relativo coperchio.
2. Inserire le batterie (34)/(35)/(36) nel relativo vano (imm. F/M/R).

Indicazione: Fare attenzione alla polarità più/meno delle batterie e ad inserirle correttamente. Le batterie devono essere inserite completamente nel sostegno.

3. Riavvitare il relativo coperchio del vano delle batterie.

Sostituire le batterie

Se le batterie non dovessero più funzionare, sostituirle.
Procedere come descritto nella sezione "Inserire le batterie". Prima di inserire le batterie nuove, togliere dal vano le batterie vecchie.

Montaggio

Importante: Il montaggio dell'articolo va svolto, in considerazione delle dimensioni, da perlomeno due adulti.

- Per il montaggio dell'articolo sono necessari un avvitatore (non compreso nella confezione), un trapano (non compreso nella confezione) e un martello in gomma (non compreso nella confezione).
- Montare l'articolo come indicato nelle immagini B - T, su una superficie piatta e piana.
- Utilizzare il materiale di imballaggio come sostrato per montare l'articolo.

Montaggio a parete (imm. S)

IMPORTANTE! Prima di fissare l'articolo, verificare che il materiale di fissaggio fornito in dotazione sia adeguato alla propria parete. Per il montaggio a parete utilizzare solo materiale di montaggio adeguato. Informarsi eventualmente presso un negozio specializzato.

1. Fissare il nastro (42) fornito in dotazione alla parete, come mostrato nell'imm. S.
2. Fare passare il nastro attraverso l'apertura semicircolare in basso nella parte posteriore della cucina.
3. Fissare l'altra estremità del nastro, in funzione dell'altezza della cucina (si veda la sezione "Regolare l'altezza"), nel primo o nel secondo foro.

Regolare l'altezza (imm. T)

L'articolo è regolabile a tre altezze differenti. I piedi (31) hanno altezze differenti. In funzione di quale lato (A oppure B) dei piedi sia stato inserito nelle gambe dell'articolo, l'articolo si alza.

Indicazione: L'altezza dell'articolo si misura a partire dal piano di lavoro.

- L'articolo senza piedi è alto 97 cm.
- L'articolo con il lato A dei piedi è alto 101 cm.
- L'articolo con il lato B dei piedi è alto 103 cm.

Utilizzo

Frigorifero con macchina per cubetti di ghiaccio (imm. U)

- Aprire la porta del frigorifero (11) e riempire l'elemento di sollevamento (30) con 3 cubetti di ghiaccio (32).
- Tenere in mano e premere la tazza nel vano dei cubetti di ghiaccio (29), per fare cadere un cubetto di ghiaccio.

Accendere e spegnere il fornello (imm. V)

Sul fornello (22) si trovano due tasti (22a).

- Premere il tasto sinistro o destro per accendere la luce del relativo fornello e il suono.

Indicazione: La luce si spegne automaticamente dopo 3 minuti. Il suono si spegne automaticamente dopo 15 secondi.

Forno con luce (imm. V)

- Aprire lo sportello (10) e la luce si accende.
- Chiudere lo sportello e la luce si spegne.

Indicazione: Accendere la luce quando lo sportello è chiuso tramite il tasto (27a).

Cappa aspirante con luce e suono (imm. V)

Sulla cappa aspirante (23) si trovano due tasti.

- Premere il tasto (23a) per accendere o spegnere la luce.

Indicazione: La luce si spegne automaticamente dopo 3 minuti.

- Premere il tasto (23b) per accender il suono.

Indicazione: Il suono si spegne automaticamente dopo 15 secondi.

Conservazione, pulizia

In caso di mancato utilizzo, riporre l'articolo a temperatura ambiente senza batterie in un luogo asciutto e pulito. Pulire solo con un panno asciutto.

IMPORTANTE! Non utilizzare mai detergenti aggressivi.

Grembiule, canovaccio, guanto da forno: 30° lavaggio per capi delicati/a bassa temperatura

Smaltimento

Una volta che l'articolo diventa inutilizzabile, non gettarlo nei rifiuti domestici, ma smaltirlo correttamente nel pieno rispetto dell'ambiente. È possibile ottenere informazioni sui punti di raccolta e sui loro orari di apertura presso l'ufficio amministrativo competente.

Le batterie difettose o usate devono essere riciclate in conformità alla direttiva 2006/66/CE e successive modifiche. Restituire le batterie e/o l'articolo attraverso i centri di raccolta offerti. I materiali di imballaggio, ad es. i sacchetti, non devono giungere nelle mani dei bambini. Tenere il materiale di imballaggio fuori dalla portata dei bambini.

Danni ambientali dovuti a un errato smaltimento delle batterie! Le batterie non devono essere smaltite come rifiuti domestici. Possono contenere metalli pesanti tossici e sono soggetti a un trattamento speciale dei rifiuti. I simboli chimici dei metalli pesanti sono i seguenti: Cd = cadmio, Hg = mercurio, Pb = piombo. Pertanto, restituire le batterie usate in un punto di raccolta comunale.

Smaltire l'articolo e il materiale di imballaggio nel pieno rispetto dell'ambiente.

Si noti la marcatura dei materiali di imballaggio durante la separazione dei rifiuti, questi sono contrassegnati da abbreviazioni (a) e numeri (b) con il seguente significato: 1-7: materiali plastici/20-22: carta e cartone/80-98: materiali compositi.

L'articolo e i materiali di imballaggio sono riciclabili, smaltirli separatamente per una migliore gestione dei rifiuti. Il logo Triman è valido solo per la Francia. Per informazioni su come smaltire l'articolo non più utilizzabile, rivolgersi alle autorità locali o comunali.

Avvertenze sulla garanzia e sulla gestione dei servizi di assistenza

L'articolo è stato prodotto con la massima cura e sotto un continuo controllo. DELTA-SPORT HANDELSKONTOR GmbH concede ai clienti finali privati, su questo articolo, tre anni di garanzia dalla data di acquisto (termine di garanzia) sulla base delle seguenti disposizioni. La garanzia vale solo per i vizi di materiale e di lavorazione. La garanzia non si estende alle parti soggette ad un normale degradamento e che siano quindi da considerarsi come pezzi soggetti ad usura (ad es. le batterie) né ai pezzi fragili come ad es. interruttori, batterie ricaricabili oppure pezzi in vetro.

Dalla presente garanzia sono escluse le richieste legate a casi di utilizzo non conforme oppure di abuso dell'articolo, oppure di utilizzo avvenuto non nell'ambito delle condizioni previste oppure del campo di impiego previsto, oppure in caso di non osservanza delle direttive riportate nelle istruzioni d'uso, a meno che il cliente non dimostri che sussista un vizio di materiale o di lavorazione che non sia riconducibile ad una delle circostanze riportate sopra.

Le richieste di garanzia possono essere avanzate solo entro il relativo termine, su presentazione dello scontrino originale di acquisto. Si prega quindi di conservare lo scontrino originale. Il termine di garanzia non sarà prolungato a seguito di eventuali riparazioni effettuate sulla base della garanzia, della garanzia obbligatoria prevista per legge oppure di accondiscendenza. Ciò vale anche per le parti sostituite oppure riparate.

In caso di contestazione rivolgersi dapprima alla hotline di assistenza sotto indicata oppure mettersi in contatto con noi via e-mail. Laddove sussista un caso coperto dalla garanzia, l'articolo sarà – a nostra discrezione – da noi riparato gratuitamente, sostituito oppure sarà rimborsato il prezzo di acquisto. Non sussistono ulteriori diritti derivanti dalla garanzia.

I vostri diritti giuridici, in particolare i diritti di garanzia obbligatoria prevista dalla legge nei confronti del relativo venditore, non sono limitati dalla presente garanzia.

IAN: 393072_2201

(IT) Assistenza Italia
Tel.: 800781188
E-Mail: deltasport@lidl.it

Szívből gratulálunk!
Vásárlásával kiváló minőségű terméket választott. Használatba vétele előtt ismerkedjen meg a termékkel.

Figyelmesen olvassa el az alábbi használati útmutatót.

A terméket kizárólag az itt ismertetett módon, a rendeltetésének megfelelően használja. Gondosan őrizze meg a használati útmutatót. A termék továbbadásakor adja át az összes kapcsolódó dokumentumot is.

A csomag tartalma (A ábra)

1 x játékkonyha, szétszedve (1-21)
1 x főzőlap (22)
1 x páraelszívó (23)
3 x akasztó (24)
1 x mosogató (25)
1 x vízcsap (26)
1 x sütő elem (27)
1 x tepsi (28)
1 x jégkockakészítő, kétrészes:
  1 x jégkockatartó rekesz (29)
  1 x emelő (30)
4 x láb (31)
3 x jégkocka (32)
8 x sarokösszekötő (33)
2 x elem (1,5V ⎓ LR6, AA) (34)
2 x elem (1,5V ⎓ LR03, AAA) (35)
1 x elem (3V ⎓ CR1632) (36)
1 x óra, szétszerelve (37-41)
1 x készlet az összeszerelési anyagokkal:
  30 x csavar, 32 mm (A)
  10 x csavar, 16 mm (B)
  8 x csavar, 10 mm (C)
  6 x csavar, 7 mm (D)
  3 x csavar, 7 mm (E)
  2 x csavar, 10 mm (F)
  2 x fatipli, hosszú (G)
  4 x fatipli, rövid (H)
1 x készlet a falra erősítéshez szükséges anyagokkal:
  1 x csavar, 40 mm (I)
  2 x csavar, 10 mm (J)
  1 x tipli (K)
  2 x alátétlemez (L)
  1 x pánt (42)
1 x használati útmutató

Tartozékok:

1 x kötény
1 x konyharuha
1 x sütőkesztyű
1 x fazék
1 x serpenyő
1 x fedő
1 x pohár
1 x fordítólapát
1 x húsvilla
1 x habverő
1 x kréta

Műszaki adatok

Méret: kb. 77 x 30 x 97-103 cm
(Szé x Mé x Ma)
Elemtípusok:
1,5V ⎓ LR6, AA
1,5V ⎓ LR03, AAA
3V ⎓ CR1632

Gyártás dátuma (hónap/év): 06/2022

⎓ Egyenfeszültség jele

CE A Delta-Sport Handelskontor GmbH kijelenti, hogy a termék megfelel az alábbi általános követelményeknek és az egyéb vonatkozó rendelkezéseknek:
2009/48/EK – Irányelv a játékok biztonságáról
2014/30/EU – Elektromagneses osszeferhetősegi Iranyelv
2011/65/EU – ROHS irányelv

Rendeltetésszerű használat

3 éven felüli gyermekeknek ajánlott játék személyes használatra.

⚠ Biztonsági utasítások

- Figyelmeztetés. Csak 36 hónaposnál idősebb gyermekek számára alkalmas. Fojtásveszély. Hosszú zsinór.
- Figyelmeztetés. A csomagoló-/rögzítőanyagok és a „SUPER DRY" tasak (szárítószer) nem képezik a játék részét, és biztonsági okból el kell őket távolítani, mielőtt a terméket odaadná a gyermekeknek játszani.
- Figyelmeztetés. A szárítószerben megtalálható a következő: calcium chloride (CAS 10043-52-4). Gyermekektől elzárva tartandó.
- Gyermekek csak felnőtt felügyelete mellett játszhatnak a termékkel.
- Ez a termék kisméretű mágneseket tartalmaz. A mágnesek lenyelése súlyos sérüléseket okozhat!
  A mágnes lenyelése esetén azonnal forduljon orvoshoz! A terméket a legnagyobb gondossággal állítják elő. Ha mégis előfordulna, hogy a termék megsérül, azonnal vegye el a gyermektől a terméket és selejtezze le.
- Figyelmeztetés. Tűztől tartsa távol.
- Felnőtt szerelje össze. Ügyeljen arra, hogy a gyermekek kizárólag összeszerelt állapotban férhessenek hozzá a termékhez, annak valamennyi alkotóeleméhez, illetve komponenséhez.
- A főzőedényt nem szabad valódi főzéshez használni.
- A terméket az összeszerelés után közvetlenül falra kell rögzíteni.
- Használat előtt mindig ellenőrizze, hogy nem láthatók-e sérülés vagy kopás jelei a terméken. A terméket csak kifogástalan állapotban szabad használni!
- Csak a következő elemtípusokat használja: LR6, LR03, CR1632.

⚠ Az elemmel kapcsolatos figyelmeztetések!

- Távolítsa el az elemeket, ha elhasználódtak, vagy ha a terméket hosszabb ideig nem használja.
- Ne használjon együtt egymástól eltérő típusú, márkájú elemeket, használt és új elemeket, illetve eltérő kapacitású elemeket, mivel ezek kifolyhatnak, ezzel károsítva a készüléket.
- Ügyeljen a polaritásra (+/-) a behelyezéskor
- Mindig egyszerre cserélje ki az elemeket, és gondoskodjon a régi elemek előírás szerinti leselejtezéséről.
- Figyelmeztetés: az elemeket tilos tölteni vagy más eszközökkel újraaktiválni, tilos őket szétszedni, tűzbe dobni vagy rövidre zárni.
- Mindig olyan helyen tárolja az elemeket, ahol a gyermekek nem érhetik el.
- Ne használjon újratölthető elemeket!
- A tisztítást és a felhasználói karbantartást a gyermekek felügyelet nélkül nem végezhetik.
- Szükség esetén és az elemek behelyezése előtt tisztítsa meg az elemek és a készülék érintkezőit.
- Ne tegye ki az elemeket extrém körülményeknek (pl. fűtőtest vagy közvetlen napsugárzás). Ellenkező esetben nő a kifolyás veszélye.
- Az elemek lenyelése életveszélyes lehet. Ezért az elemeket tartsa távol a kisgyermekektől. Az elem lenyelése esetén azonnal orvosi segítséget kell kérni.

⚠ Veszély!

- A károsodott vagy kifolyt elemekkel nagyon óvatosan bánjon, és haladéktalanul előírásszerűen selejtezze le őket. Eközben viseljen kesztyűt.
- Ha akkumulátorsavval kerül érintkezésbe, mossa le vízzel és szappannal az érintett területet. Amennyiben akkumulátorsav kerül a szemébe, öblítse ki vízzel, és azonnal forduljon orvoshoz!
- Az elemek érintkezőit nem szabad rövidre zárni.

Elemek behelyezése

FIGYELMEZTETÉS! A mechanikus és elektromos károk megelőzése érdekében vegye figyelembe a következő utasításokat.

A termékhez mellékelve vannak a (34)/(35)/(36) elemek, amelyeket először be kell helyezni az elemtartókba.

1. Egy megfelelő csavarhúzó segítségével (a csomag nem tartalmazza) lazítsa meg az adott elemtartó fedőjének csavarját és távolítsa el a fedőt.
2. Helyezze az elemeket (34)/(35)/(36) az elemtartóba (F/M/R ábra).

Megjegyzés: ügyeljen a megfelelő polaritásra és a helyes behelyezésre. Az elemeket teljesen be kell illeszteni az elemtartóba.

3. Csavarozza vissza az adott elemtartó fedőjének csavarjait.

Elemek cseréje

Ha az elemek már nem működnek, cserélje ki őket.
„Az elemek behelyezése" részben leírtak szerint járjon el. Az új elemek behelyezése előtt a régi elemeket vegye ki az elemtartóból.

Szerelés

Fontos: a termék összeszerelése a méret miatt legalább két felnőttel történjen.

- A termék összeszereléséhez szüksége lesz egy csavarhúzóra (a csomag nem tartalmazza), egy fúrógépre (a csomag nem tartalmazza) és egy műanyag kalapácsra (a csomag nem tartalmazza).
- A terméket a B - T ábráknak megfelelő módon, egyenletes és sík felületen szerelje össze.
- A csomagolóanyagot használja alátétként a termék összeszerelésekor.

Rögzítés a falra (S ábra)

FONTOS! A termék rögzítése előtt ellenőrizze, hogy a mellékelt rögzítőanyagok megfelelőek-e az Ön falához. A falra rögzítéshez csak megfelelő rögzítőanyagokat használjon. Adott esetben érdeklődjön egy szaküzletben.

1. Rögzítse a csomagban található pántot (42) a falra, az Sábrán látható módon.
2. Fűzze át a pántot a konyha hátfalának alján lévő félkör alakú lyukon.
3. A pánt másik végét a konyha magassága szerint (lásd: „A magasság beállítása” részt) rögzítse az első vagy a második fúrt lyukban.

A magasság beállítása (T ábra)

A termék három különböző magasságra állítható be. A lábak (31) különböző magasságúak. Attól függően lesz magasabb a termék, hogy a lábak melyik oldalát (A vagy B) helyezi a termék lábaira.

Megjegyzés: a termék magasságát a munkafelülettől kell mérni.

- A termék lábak nélkül 97 cm magas.
- A termék az A oldali lábbal együtt 101 cm magas.
- A termék a B oldali lábbal együtt 103 cm magas.

Használat

Hűtőszekrény jégkockakészítővel (U ábra)

- Nyissa ki a hűtőszekrény ajtaját (11), és tegye be az emelőbe (30) a 3 jégkockát (32).
- Tartsa és nyomja a poharat a jégkockatartó rekeszbe (29), hogy a jégkocka beleessen

A főzőlap be- és kikapcsolása (V ábra)

A főzőlapon (22) két gomb (22a) található.

- Nyomja meg a bal vagy a jobb oldali gombot, hogy az adott főzőfelület világítása és hangjelzése bekapcsoljon vagy kikapcsoljon.

Megjegyzés: a világítás 3 perc után automatikusan kikapcsol. A hangjelzés 15 másodperc után automatikusan kikapcsol.

Tűzhely világítással (V ábra)

- Az ajtó (10) kinyitásakor felkapcsol a világítás.
- Az ajtó becsukásakor kialszik a világítás.

Megjegyzés: ha az ajtó be van csukva, a (27a) gombbal kapcsolható be a világítás.

Páraelszívó világítással és hangjelzéssel (V ábra)

A páraelszívón (23) két gomb van.

- Nyomja meg a gombot (23a) a világítás be- és kikapcsolásához.

Megjegyzés: a világítás 3 perc után automatikusan kikapcsol.

- Nyomja meg a gombot (23b) a hangjelzés bekapcsolásához.

Megjegyzés: a hangjelzés 15 másodperc után automatikusan kikapcsol.

Tárolás, tisztítás

A terméket mindig száraz, tiszta és szobahőmérsékletű helyen tárolja elemek nélkül, ha azt nem használja. Csak törölje tisztára egy száraz ronggyal.

FONTOS! Ne használjon éles tisztítószereket a tisztításhoz.

Kötény, konyharuha, sütőkesztyű:
30° finom mosás/kímélő mosás

Tudnivalók a hulladékkezelésről

Kiszolgált termékét a környezet védelme érdekében ne dobja a háztartási hulladékok közé, hanem egy szakszerű gyűjtőhelyen adja le. A gyűjtőhelyekről és azok nyitvatartási idejéről az illetékes önkormányzatnál tájékozódhat.

A hibás vagy elhasznált elemeket/akkumulátorokat a 2006/66/EK és azok módosításai által leírtaknak megfelelően kell újrahasznosítani. Az elemeket/akkumulátorokat és/vagy termékeket a felajánlott gyűjtőhelyeken adja le. A csomagolóanyag, pl. a fóliazsák gyerekek kezébe nem való. A csomagolóanyagot gyerekek számára nem elérhető helyen tárolja.

A hulladékká vált elemek/akkumulátorok hibás kezelése környezeti károkat okozhat! Az elemeket/akkumulátorokat tilos a háztartási hulladékokkal együtt kidobni. Ugyanis mérgező nehézfémeket tartalmazhatnak, ami a különleges hulladékkezeléshez tartozik. A nehézfémek vegyjelei: Cd = kadmium, Hg = higany, Pb = ólom. Ezért a használt elemeket/akkumulátorokat a községi gyűjtőhelyen adja le.

A terméket környezetbarát módon selejtezze le.

A szelektív hulladékgyűjtés során vegye figyelembe a csomagolóanyagokon lévő jelzéseket, ahol a rövidítések (a) és számok (b) jelentése: 1–7: műanyagok/ 20–22: papír és karton/80–98: kötőanyagok. A termékek és a csomagolóanyagok újrahasznosíthatók, ezért a jobb hulladékkezelés érdekében külön gyűjtse ezeket. A Triman logó csak Franciaországban érvényes. A kiszolgált termék hulladékkezelési lehetőségeiről a községi és városi önkormányzatnál tájékozódhat.

A garanciával és a szerviz lebonyolításával kapcsolatos útmutató

A termék nagy gondossággal és állandó ellenőrzés mellett készült. A DELTA-SPORT HANDELSKONTOR GmbH privát végső felhasználóknak a vásárlás dátumától számított három év (garancia időtartama) garanciát ad erre a termékre a következő rendelkezések szerint. A garancia csak anyaghibára és feldolgozási hibára érvényes. A garancia nem terjed ki a szokásos elhasználódásnak kitett, ezért kopó alkatrésznek tekintendő alkatrészekre (pl. elemek), valamint a törékeny alkatrészekre sem, például a kapcsolókra, az akkumulátorokra vagy az üvegből készült alkatrészekre.

Kizárásra kerül a garanciaigény, ha a terméket szakszerűtlenül vagy helytelenül, nem rendeltetésszerűen vagy nem az előirányzott felhasználási körben használták, vagy figyelmen kívül hagyták a kezelési útmutató előírásait, kivéve, ha a végső felhasználó bizonyítja, hogy olyan anyag- vagy feldolgozási hiba áll fenn, amely nem a fent említett körülmények valamelyikéből ered.

A garanciaigény csak a garancia időtartamán belül, az eredeti pénztári bizonylat bemutatásával érvényesíthető. Ezért kérjük, őrizze meg az eredeti pénztári bizonylatot. A garancia, a törvényes garancia vagy a méltányosság alapján végzett esetleges javítások a garancia időtartamát nem hosszabbítják meg. Ez vonatkozik a kicserélt és javított alkatrészekre is.

Kérjük, hogy reklamáció esetén először az alábbi szervizvonalat hívja, vagy e-mailen keressen minket. Garanciális esetekben a terméket saját döntésünk alapján ingyenesen megjavítjuk, kicseréljük vagy megtérítjük a vételárat. A garanciából további jogok nem következnek.

A jelen garancia nem korlátozza az Ön törvényes jogait, különösen a mindenkori értékesítővel szembeni garanciaigényét.

IAN: 393072_2201

HU Szerviz Magyarország
Tel.: 06800 21225
E-Mail: deltasport@lidl.hu

Čestitamo!
Z nakupom ste se odločili za visokokakovosten izdelek. Pred prvo uporabo se seznanite z izdelkom.

V ta namen natančno preberite naslednje navodilo za uporabo.

Izdelek uporabljajte, kot je opisano, in za navedena področja uporabe. To navodilo za uporabo skrbno hranite. Če boste izdelek predali tretjim osebam, zraven priložite vso dokumentacijo.

Obseg dobave (sl. A)

1 x igralna kuhinja, razstavljena (1 – 21)
1 x kuhalna površina (22)
1 x kuhinjska napa (23)
3 x kavelj (24)
1 x pomivalno korito (25)
1 x pipa za vodo (26)
1 x pečica (27)
1 x pekač (28)
1 x avtomat za led, 2-delni:
  1 x predal za ledene kocke (29)
  1 x ročica (30)
4 x noga (31)
3 x kocka ledu (32)
8 x kotni spojnik (33)
2 x baterija (1,5 V ⎓ LR6, AA) (34)
2 x baterija (1,5 V ⎓ LR03, AAA) (35)
1 x baterija (3 V ⎓ CR1632) (36)
1 x ura, razstavljena (37 – 41)
1 x set montažnega materiala:
  30 x vijak, 32 mm (A)
  10 x vijak, 16 mm (B)
  8 x vijak, 10 mm (C)
  6 x vijak, 7 mm (D)
  3 x vijak, 7 mm (E)
  2 x vijak, 10 mm (F)
  2 x leseni zatič, dolg (G)
  4 x leseni zatič, kratek (H)
1 x set materiala za stensko pritrditev:
  1 x vijak, 40 mm (I)
  2 x vijak, 10 mm (J)
  1 x zatič (K)
  2 x podložka (L)
  1 x trak (42)
1 x navodilo za uporabo

Oprema:

1 x predpasnik
1 x kuhinjska krpa
1 x kuhinjska rokavica
1 x lonec
1 x ponev
1 x pokrovka
1 x kozarec
1 x lopatica za palačinke
1 x vilice za meso
1 x metlica za stepanje
1 x kreda

Tehnični podatki

Mere: pribl. 77 x 30 x 97-103 cm (Š x G x V)
Tipi baterij:
1,5V ⎓ LR6, AA
1,5V ⎓ LR03, AAA
3V ⎓ CR1632

Datum izdelave (mesec/leto): 06/2022

⎓ Simbol za enosmerno napetost

CE Delta-Sport Handelskontor GmbH izjavlja, da je ta izdelek skladen z naslednjimi temeljnimi zahtevami in drugimi ustreznimi določbami:
2009/48/ES – Direktiva o varnosti igrač
2014/30/EU – Direktiva EMC
2011/65/EU – Direktiva RoHS

Namenska uporaba

Ta artikel je igrača, predvidena za zasebno uporabo za otroke, starejše od 3 let.

⚠ Varnostni napotki

- Opozorilo. Ni primerno za otroke, mlajše od 36 mesecev. Nevarnost zadavitve. Dolga vrvica.
- Opozorilo. Embalažni in pritrditveni materiali ter vrečka »SUPER DRY« (sušivo) niso sestavni del igrače in jih je treba iz varnostnih razlogov odstraniti, preden se izdelek preda otrokom za igro.
- Opozorilo. Sušivo vsebuje calcium chloride (CAS 10043-52-4). Hraniti zunaj dosega otrok.
- Otroci se smejo z izdelkom igrati le pod nadzorom odraslih oseb.
- Izdelek vsebuje majhne magnete. Zaužiti magneti lahko povzročijo hude telesne poškodbe!
  Če se magnet zaužije, nemudoma poiščite zdravnika. Izdelek je izdelan z največjo skrbnostjo. Če se kljub temu pojavijo poškodbe, izdelek takoj odstranite iz dosega otrok in ga zavrzite.
- Opozorilo. Hraniti proč od ognja.
- Sestaviti mora odrasla oseba. Pazite, da se izdelek in vsi sestavni deli oz. komponente otroku predajo le v sestavljenem stanju.
- Kuhinjske posode se ne sme uporabljati za dejansko kuhanje.
- Izdelek je treba neposredno po njegovi sestavi pritrditi na steno.
- Pred vsako uporabo preverite izdelek glede poškodb ali obrabe. Izdelek smete uporabljati le v brezhibnem stanju!
- Uporabljajte le baterije tipa: LR6, LR03, CR1632.

⚠ Opozorila za baterije!

- Če so baterije izrabljene ali če izdelka dalj časa ne uporabljate, odstranite baterije.
- Ne uporabljajte različnih tipov ali znamk baterij, novih in rabljenih baterij skupaj ali baterij z različno kapaciteto, ker le-te lahko iztečejo in s tem povzročijo škodo.
- Pri vstavljanju baterij upoštevajte polarnost (+/-).
- Vse baterije zamenjajte hkrati in stare baterije zavrzite v skladu s predpisi.
- Opozorilo! Baterij ne smete polniti ali jih reaktivirati z drugimi sredstvi, ne smete jih razstavljati, metati v ogenj ali z njimi povzročati kratkega stika.
- Baterije vedno shranjujte izven dosega otrok.
- Ne uporabljajte baterij za ponovno polnjenje!
- Otroci ne smejo izvajati čiščenja in uporabniškega vzdrževanja brez nadzora.
- Po potrebi in pred vstavljanjem očistite kontakte baterij in naprave.
- Baterij ne izpostavljajte ekstremnim pogojem (npr. grelnim telesom ali neposredni sončni svetlobi). Sicer obstaja povišana nevarnost iztekanja.
- Baterije so lahko v primeru zaužitja smrtno nevarne. Baterije zato shranite majhnim otrokom nedosegljivo. Če je bila baterija zaužita, je potrebna takojšnja medicinska pomoč.

⚠ Nevarnost!

- S poškodovano ali iztekajočo baterijo ravnajte izredno previdno in jo nemudoma zavrzite v skladu s predpisi. Pri tem nosite rokavice.
- Če pridete v stik z baterijsko kislino, sperite prizadeto mesto z vodo in milom. Če pride baterijska kislina v oči, sperite oči z vodo in nemudoma poiščite zdravniško pomoč!
- S priključnimi sponkami se ne sme povzročati kratkega stika.

Vstavljanje baterij

OPOZORILO! Da preprečite mehansko in električno škodo, upoštevajte naslednja navodila.

Izdelku so priložene baterije (34)/(35)/(36), ki jih morate najprej vstaviti v baterijske predalčke.

1. S pomočjo ustreznega izvijača (ni priložen obsegu dobave) odvijte vijak ustreznega pokrovčka baterijskega predalčka in pokrovček odstranite.
2. Vstavite baterije (34)/(35)/(36) v baterijski predalček (sl. F/M/R).

Napotek: pazite na plus/minus pola baterij in na pravilno vstavljanje. Bateriji morata biti v celoti v baterijskem držalu.

3. Ponovno privijte pokrovček ustreznega baterijskega predalčka.

Zamenjava baterij

Če baterije ne delujejo več, jih zamenjajte.
V ta namen ravnajte, kot je opisano v razdelku »Vstavljanje baterij«. Pred vstavljanjem novih baterij vzemite stare baterije iz baterijskega predalčka.

Sestavljanje

Pomembno: izdelek morata zaradi velikosti sestavljati najmanj dve odrasli osebi.

- Za sestavljanje izdelka potrebujete izvijač (ni priložen v obsegu dobave), vrtalnik (ni priložen v obsegu dobave) in plastično kladivo (ni priloženo v obsegu dobave).
- Izdelek montirajte na ravni pritlični podlagi, kot je prikazano na slikah B – T.
- Embalažni material uporabite kot podlogo, na kateri sestavljate izdelek.

Stenska montaža (sl. S)

POMEMBNO! Pred pritrjevanjem izdelka preverite, ali je priloženi pritrditveni material primeren za vašo steno. Za stensko montažo uporabite samo primeren montažni material. Po potrebi se pozanimajte v specializirani trgovini.

1. Priloženi trak (42) pritrdite na steno, kot je prikazano na sl. S.
2. Trak speljite skozi polkrožno odprtino na spodnji zadnji steni kuhinje.
3. Drugi konec traku pritrdite glede na višino kuhinje (glejte razdelek »Nastavljanje višine«) v prvo ali drugo izvrtino.

Nastavljanje višine (sl. T)

Izdelek je možno sestaviti v treh različnih višinah. Noge (31) imajo različne višine. Glede na to, katero stran (A ali B) nog nataknete na noge izdelka, se izdelek zviša.

Napotek: višino izdelka izmerite od delovne površine.

- Brez nog je izdelek visok 97 cm.
- S stranjo nog A je izdelek visok 101 cm.
- S stranjo nog B je izdelek visok 103 cm.

Uporaba

Hladilnik z avtomatom za led (sl. U)

- Odprite vrata hladilnika (11) in ročico (30) napolnite s 3 kockami ledu (32).
- Držite kozarec in z njim pritisnite v predal za ledene kocke (29), da ledena kocka pade vanj.

Vklop in izklop kuhalne površine (sl. V)

Na kuhalni površini (22) sta dve tipki (22a).

- Pritisnite levo ali desno tipko, da vklopite in izklopite luč ustrezne kuhalne površine ter zvok.

Napotek: luč se po 3 minutah samodejno izklopi. Zvok se po 15 sekundah samodejno izklopi.

Pečica z lučjo (sl. V)

- Odprite vratca (10) in luč se prižge.
- Zaprite vratca in luč se ugasne.

Napotek: pri zaprtih vratih luč vklopite s tipko (27a).

Kuhinjska napa z lučjo in zvokom (sl. V)

Na kuhinjski napi (23) sta dve tipki.

- Za vklop ali izklop luči pritisnite tipko (23a).

Napotek: luč se po 3 minutah samodejno izklopi.

- Za vklop zvoka pritisnite tipko (23b).

Napotek: zvok se po 15 sekundah samodejno izklopi.

Shranjevanje, čiščenje

Če izdelka ne uporabljate, iz njega vedno vzemite baterije in ga shranite na suho, čisto mesto pri sobni temperaturi. Izdelek čistite le tako, da ga obrišete s suho krpo za čiščenje.
POMEMBNO! Nikoli ne čistite z ostrimi čistilnimi sredstvi.
Predpasnik, kuhinjska krpa, kuhinjska rokavica: 30 °C občutljivo/nežno perilo

Napotki za odlaganje v smeti

Odsluženega izdelka zaradi varovanja okolja ne zavrzite med gospodinjske odpadke, temveč ga predajte na ustreznem mestu za zbiranje odpadkov. O zbirnih mestih in njihovih odpiralnih časih se lahko pozanimate pri pristojni upravni enoti. Okvarjene ali izrabljene baterije/akumulatorske baterije je v skladu z Direktivo 2006/66/ES in njenih spremembah treba reciklirati. Baterije/akumulatorske baterije in/ali izdelek oddajte na postavljenih zbirnih mestih. Embalaža, npr. vrečke iz folije, ne sodijo v otroške roke. Embalažo shranite nedosegljivo otrokom.

Okoljska škoda zaradi napačnega odstranjevanja baterij/akumulatorskih baterij! Baterij/akumulatorskih baterij ni dovoljeno odlagati med gospodinjske odpadke. Lahko vsebujejo težke kovine, zato so podvržene predelavi posebnih odpadkov. Kemični simboli težkih kovin so naslednji: Cd = kadmij, Hg = živo srebro, Pb = svinec. Izrabljene baterije/akumulatorske baterije zato oddajte na komunalnem zbirnem mestu.

Izdelek in embalažo zavrzite na okolju prijazen način.

Pri ločevanju odpadkov upoštevajte oznake embalažnih materialov. Označeni so s kraticami (a) in številkami (b) z naslednjim pomenom: 1–7: umetne mase/ 20–22: papir in lepenka/80–98: kompozitni materiali.
Izdelek in embalažne materiale je mogoče reciklirati, zato jih zavrzite ločeno, da jih je mogoče lažje predelati. Logotip Triman velja samo za Francijo. O možnostih odstranjevanja odsluženih izdelkov lahko izveste pri svoji občinski ali mestni upravi.

Napotki za garancijo in izvajanje servisne storitve

Izdelek je bil izdelan z veliko skrbnostjo in pod stalno kontrolo. DELTA-SPORT HANDELSKONTOR GmbH zasebnim končnim kupcem od datuma nakupa (garancijskega obdobja) v skladu z naslednjimi določbami odobri triletno garancijo na to postavko. Garancija velja samo za napake v materialu in obdelavi. Garancija ne velja za dele, ki so podvrženi običajni obrabi in jih je zato treba šteti za obrabljive dele (npr. baterije), in za lomljive dele, kot so npr. stikala, akumulatorji ali deli iz stekla.
Zahtevki iz te garancije so izključeni, če je bil izdelek uporabljen nepravilno ali pretirano ali če ni bil uporabljen v okviru predvidenega namena ali predvidenega obsega uporabe ali če niso bile upoštevane specifikacije v navodilih za uporabo, razen če končni kupec lahko dokaže, da gre za napako v materialu ali izdelavi, ki ne temelji na eni od zgoraj navedenih okoliščin.
Garancijski zahtevki se lahko uveljavljajo le v garancijskem roku ob predložitvi originalnega računa. Zato originalni račun shranite. Garancijski čas se zaradi morebitnih popravil na podlagi garancije, zakonskega jamstva ali kulance ne podaljša. To velja tudi za zamenjane in popravljene dele.
Pri morebitnih reklamacijah se najprej obrnite na spodaj navedeno servisno številko za nujne primere ali stopite z nami v stik po elektronski pošti. Če obstaja garancijski primer, vam bomo izdelek po naši izbiri brezplačno popravili, zamenjali ali pa vam bomo povrnili kupnino. Druge pravice iz garancije ne obstajajo.
Ta garancija ne omejuje vaših zakonskih pravic, še posebej garancijskih zahtevkov do prodajalca.

IAN: 393072_2201

SI Servis Slovenija
Tel.: 080080917
E-Mail: deltasport@lidl.si

Garancijski list

1. S tem garancijskim listom DELTA-SPORT HANDELSKONTOR GMBH jamčimo, da bo izdelek v garancijskem roku ob normalni in pravilni uporabi brezhibno deloval in se zavezujemo, da bomo ob izpolnjenih spodaj navedenih pogojih odpravili morebitne pomanjkljivosti in okvare zaradi napak v materialu ali izdelavi oziroma po svoji presoji izdelek zamenjali ali vrnili kupnino.
2. Garancija je veljavna na ozemlju Republike Slovenije.
3. Garancijski rok za proizvod je 3 lega od datuma izročitve blaga. Datum izročitve blaga je razviden iz računa.
4. Kupec je dolžan okvaro javiti pooblaščenemu servisu oziroma se informirati o nadaljnjih postopkih na zgoraj navedeni telefonski številki. Svetujemo vam, da pred tem natančno preberete navodila o sestavi in uporabi izdelka.
5. Kupec je dolžan pooblaščenemu servisu predložiti garancijski list in račun, kot potrdilo in dokazilo o nakupu ter dnevu izročitve blaga.
6. V primeru, da proizvod popravlja nepooblaščeni servis ali oseba, kupec ne more uveljavljati zahtevkov iz te garancije.
7. Vzroki za okvaro oziroma nedelovanje izdelka morajo biti lastnosti stvari same in ne vzroki, ki so zunaj proizvajalčeve oziroma prodajalčeve sfere. Kupec ne more uveljavljati zahtevkov iz te garancije, če se ni držal priloženih navodil za sestavo in uporabo izdelka ali če je izdelek kakorkoli spremenjen ali nepravilno vzdrževan.
8. Jamčimo servis in rezervne dele še 3 leta po preteku garancijskega roka.
9. Obrabni deli oz. potrošni material so izvzeti iz garancije.
10. Vsi potrebni podatki za uveljavljanje garancije se nahajajo na dveh ločenih dokumentih (garancijski list, račun).
11. Ta garancija proizvajalca ne izključuje pravic potrošnika, ki izhajajo iz odgovornosti prodajalca za napake na blagu.

Prodajalec: Lidl Slovenija d.o.o. k.d.,
Pod lipami 1, SI-1218 Komenda

04.12.2022 / PM 1:13