PARKSIDE

PDF ONLINE
www.lidl-service.com

WET AND DRY VACUUM CLEANER PWD 25 B3

GB

WET AND DRY VACUUM CLEANER

Operation and safety notes
Translation of the original instructions

FI

MÄRKÄ- JA KUIVAIMURI

Käyttö- ja turvaohjeet
Alkuperäisten ohjeiden käännös

SE

VÅT- OCH TORRSUG

Bruksanvisning och säkerhetsanvisningar
Översättning av bruksanvisning i original

PL

ODKURZACZ DO PRACY NA MOKRO I SUCHO

Wskazówki dotyczące obsługi i bezpieczeństwa
Tłumaczenie instrukcji oryginalnej

LT

SAUSO IR ŠLAPIO VALYMO SIURBLYS

Naudojimo ir saugos pastabos
Originalios instrukcijos vertimas

EE

MÄRG- JA KUIVIMUR

Kasutamis- ja ohutusjuhised
Originaalkasutusjuhendi tõlge

LV

PUTEKĻUSŪCĒJS

Ekspluatācijas un drošības norādījumi
Oriģinālās pamācības tulkojums

DE AT CH

NASS- UND TROCKENSAUGER

Bedienungs- und Sicherheitshinweise
Originalbetriebsanleitung

IAN 392692_2201

FI SE PL LT LV

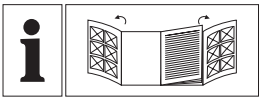

GB	Operation and safety notes	Page	8
FI	Käyttö- ja turvaohjeet	Sivu	23
SE	Bruksanvisning och säkerhetsanvisningar	Sidan	37
PL	Wskazówki dotyczące obsługi i bezpieczeństwa	Strona	51
LT	Naudojimo ir saugos pastabos	Psl	67
EE	Kasutamis- ja ohutusjuhised	Lehekülg	81
LV	Ekspluatācijas un drošības norādījumi	Lpp.	95
DE/AT/CH	Bedienungs- und Sicherheitshinweise	Seite	110

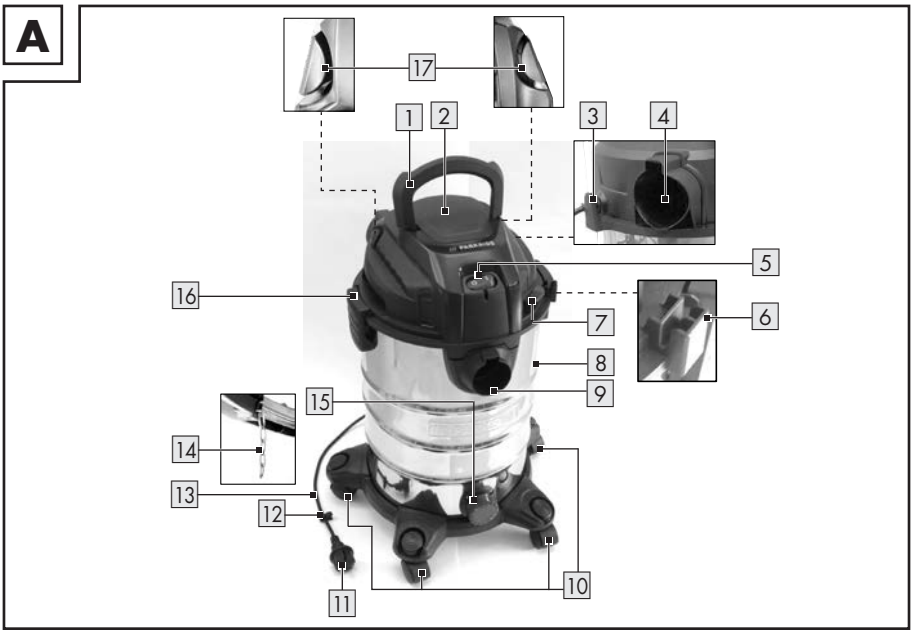
A
17
1
2
3
4
5
16
7
6
8
9
15
14
13
12
11
10

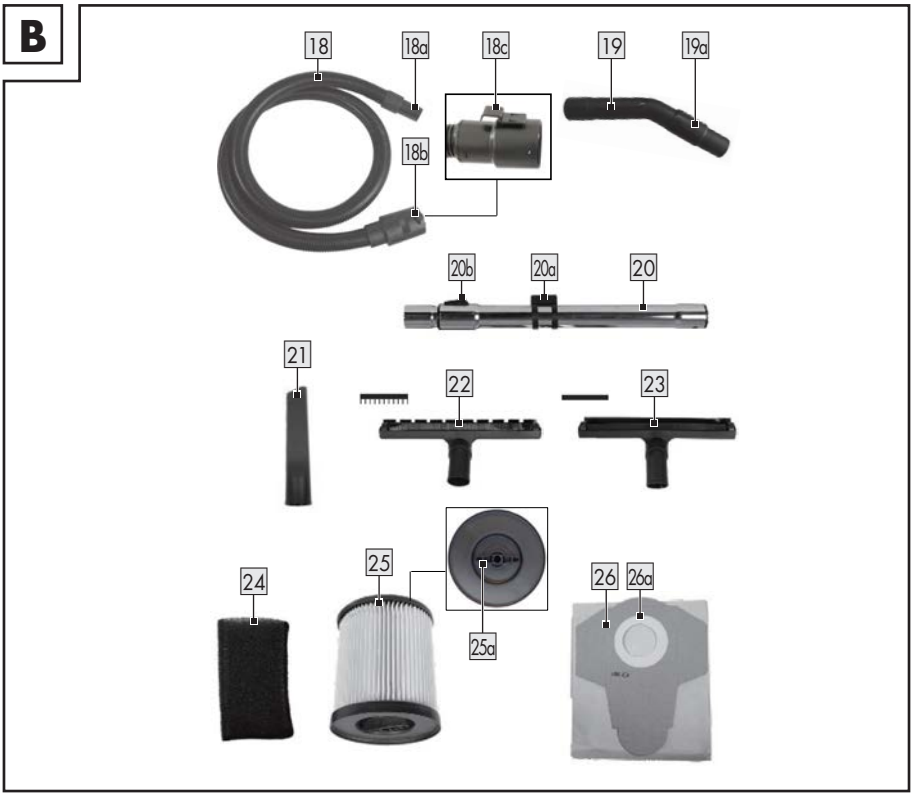
B
18
18a
18c
19
19a
18b
20b
20a
20
21
22
23
24
25
25a
26
26a

C

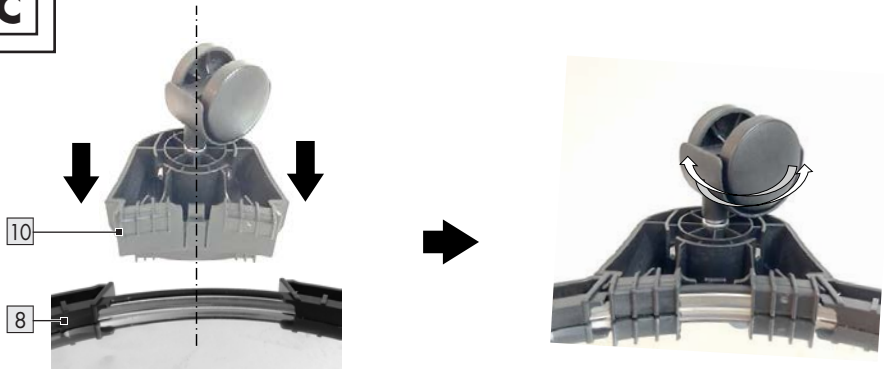

D

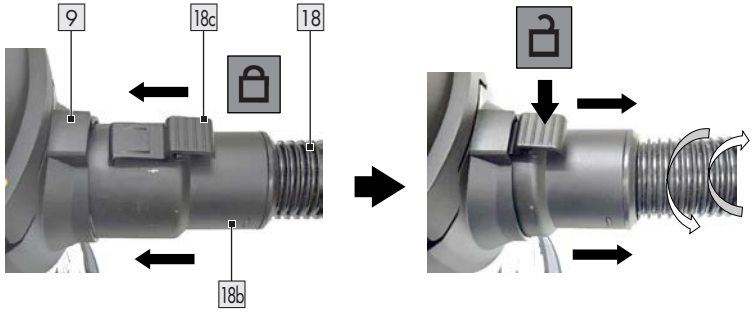

E

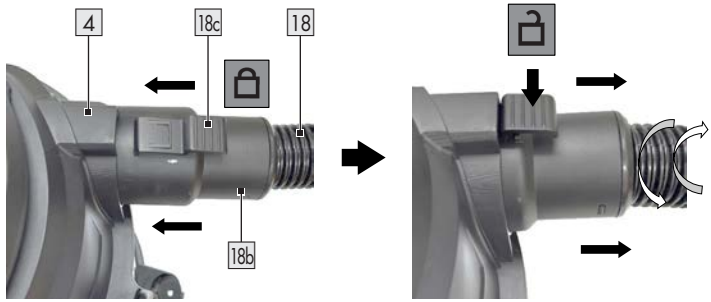

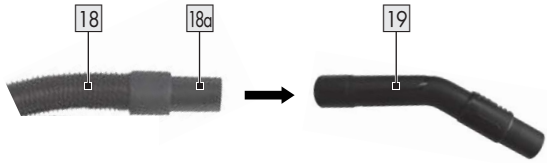

F

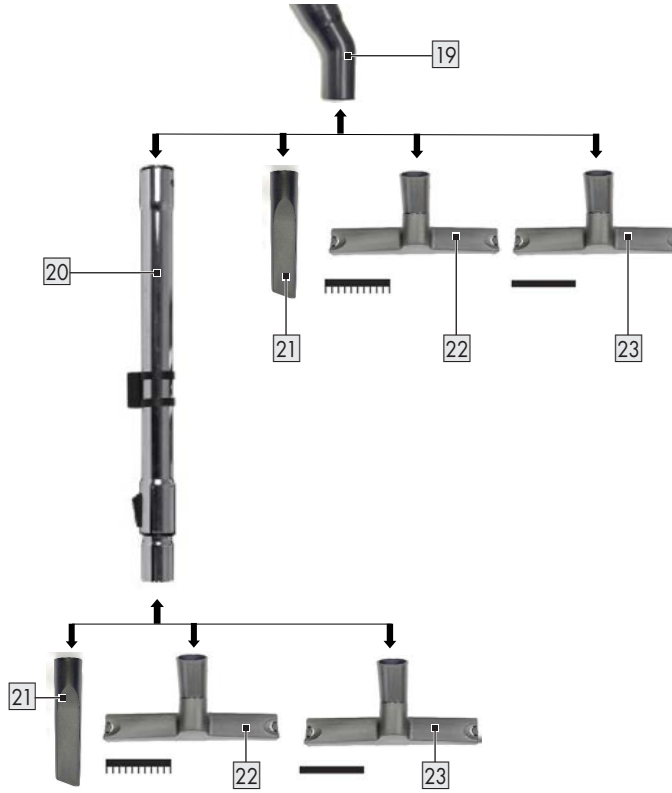

G

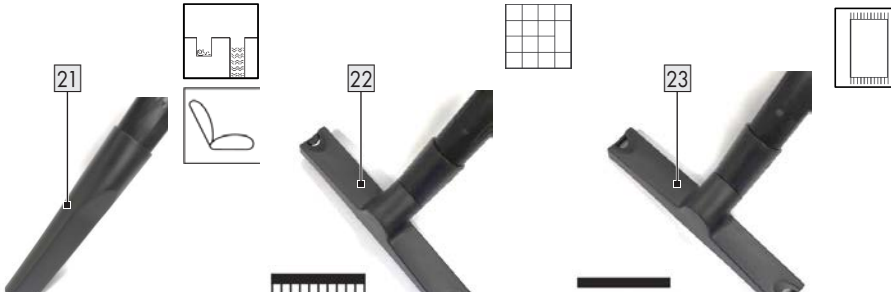

H

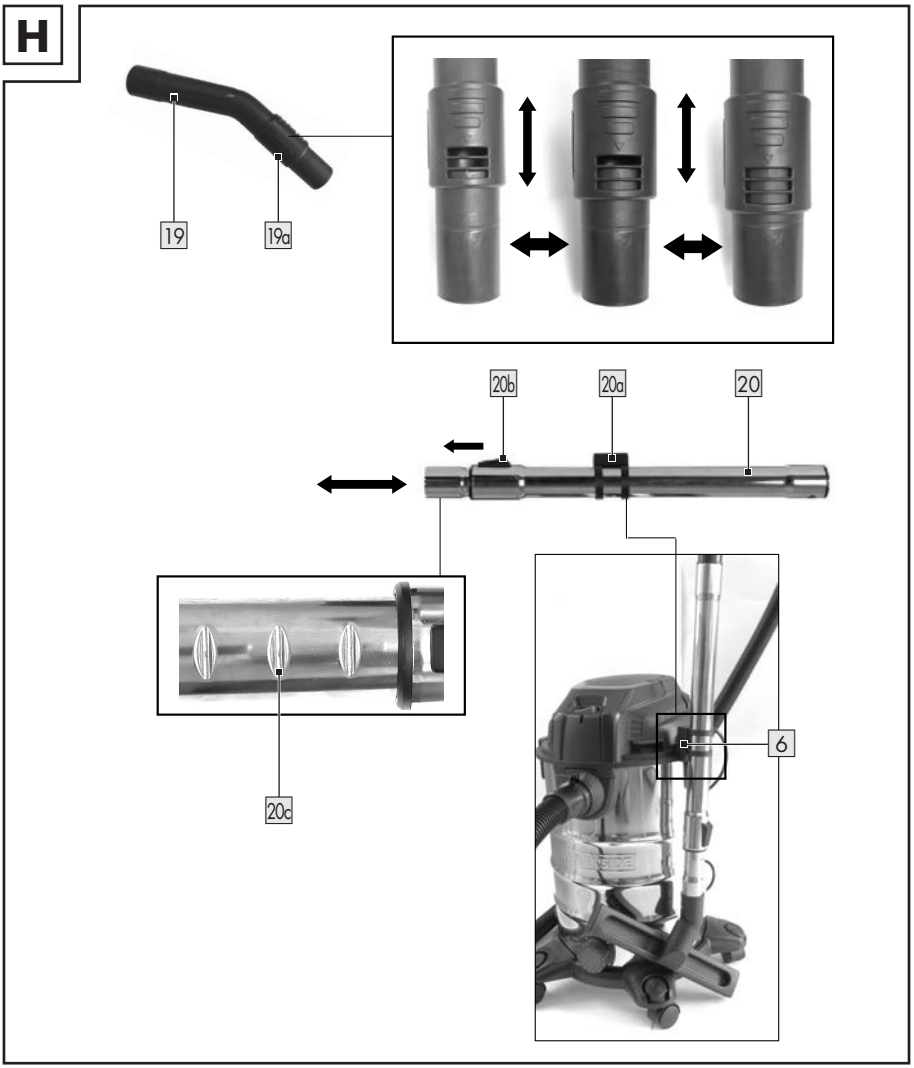

I

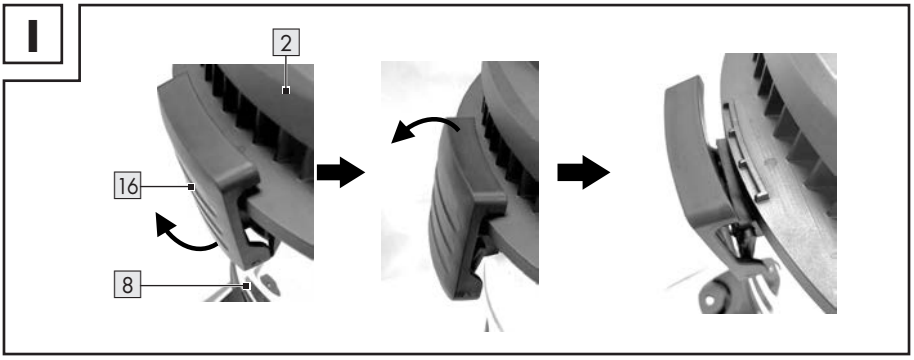

J

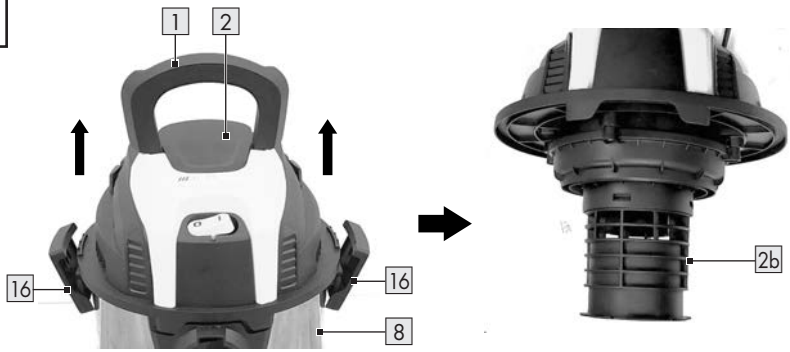

K

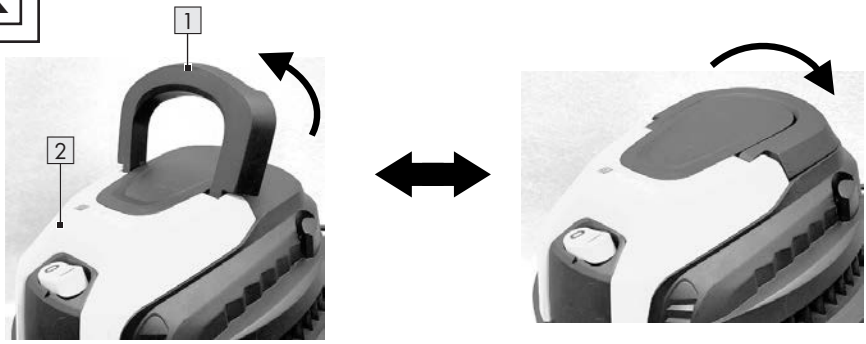

L

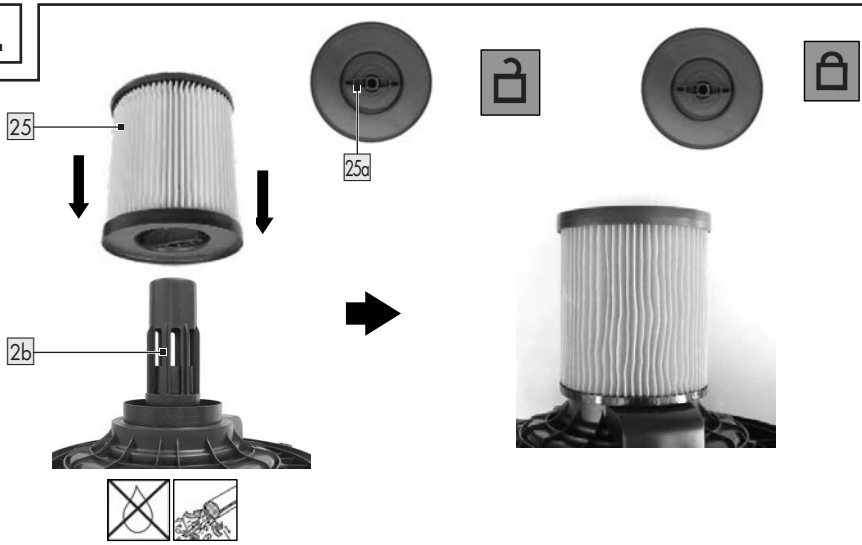

M

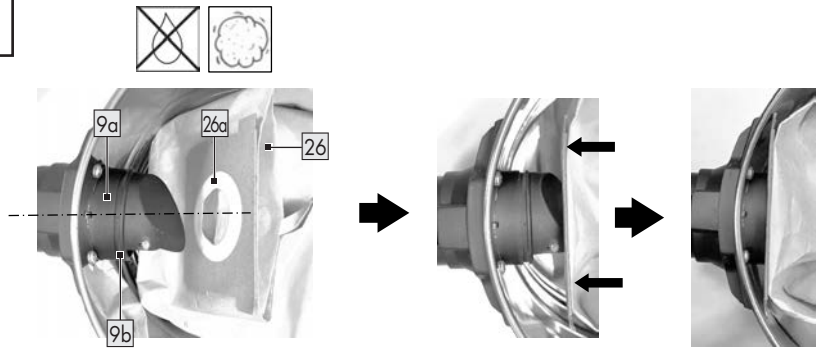

N

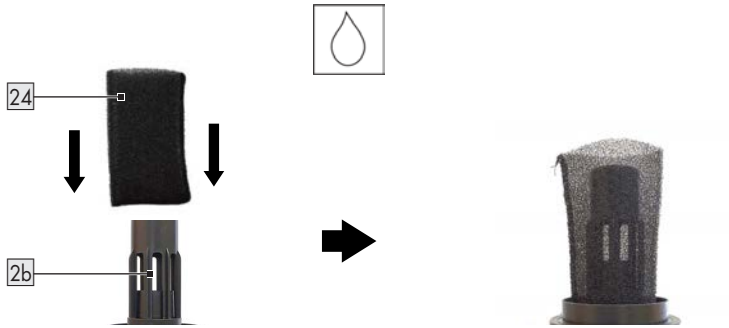

O

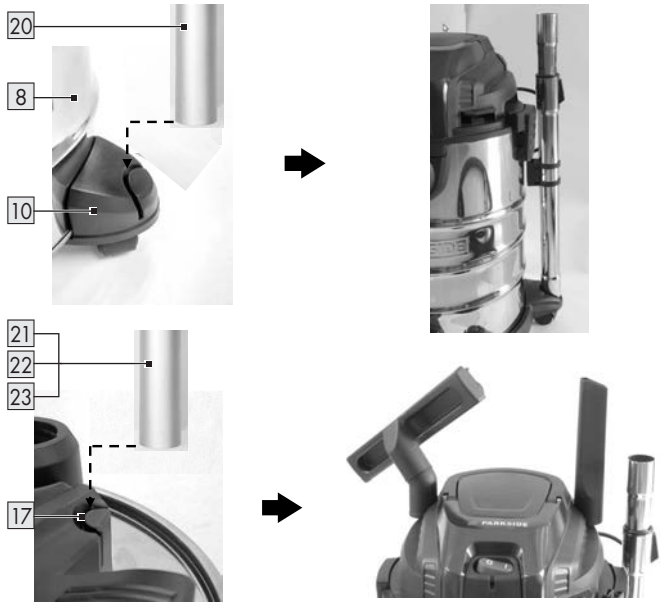

P

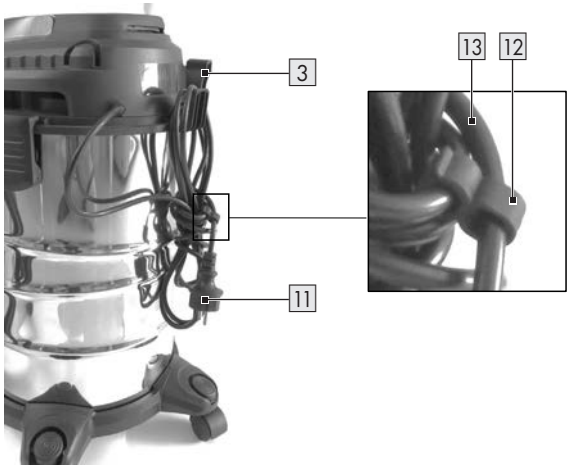

Q

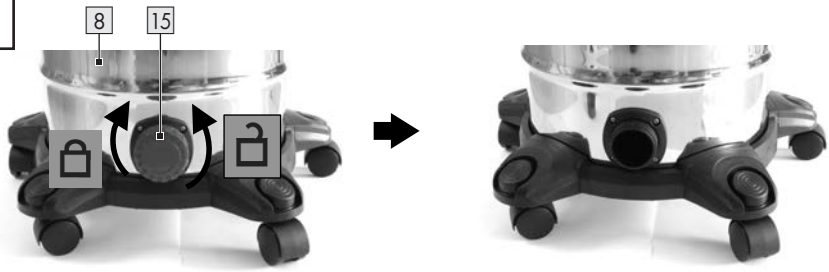

R

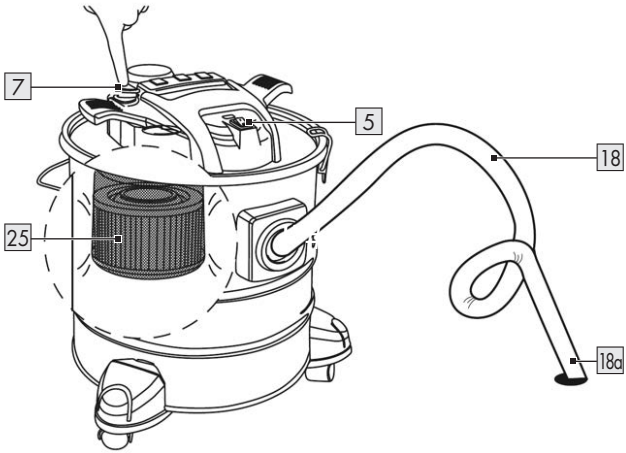

Warnings and symbols used . . . . . Page 9
Introduction . . . . . Page 10
Intended use. . . . . Page 10
Scope of delivery . . . . . Page 10
Description of parts . . . . . Page 10
Technical data . . . . . Page 11
Safety features . . . . . Page 11
Safety instructions . . . . . Page 11
Before first use . . . . . Page 14
Unpacking . . . . . Page 14
Before use . . . . . Page 14
Assembling the swivel castors . . . . . Page 15
Connecting/removing the flexible hose . . . . . Page 15
Connecting/Removing the handle . . . . . Page 15
Connecting the nozzles/extension tube . . . . . Page 15
Using handle and telescopic suction tube . . . . . Page 16
Removing the container lid . . . . . Page 16
Installing the filter . . . . . Page 16
Operation . . . . . Page 17
Switching on/off . . . . . Page 17
Storing the nozzles . . . . . Page 17
Wrapping up the mains cord . . . . . Page 17
Emptying the metal container . . . . . Page 17
Cleaning the pleated filter . . . . . Page 18
After use . . . . . Page 18
Replacement parts/Accessories . . . . . Page 19
Troubleshooting . . . . . Page 20
Cleaning and care . . . . . Page 20
Cleaning. . . . . Page 20
Maintenance . . . . . Page 20
Repair. . . . . Page 20
Storage . . . . . Page 20
Transportation . . . . . Page 21
Disposal . . . . . Page 21
Warranty . . . . . Page 21
Warranty claim procedure . . . . . Page 21
Service . . . . . Page 22

Warnings and symbols used

The following warnings are used in the instruction manual, short manual, on the packaging, rating label and product labels:

	Read the instruction manual!		Nozzle for vacuuming carpets
	Switch off the product and disconnect it from the mains before replacing attachments, cleaning and when not in use.		Nozzle for vacuuming smooth and hard floor surfaces
	Follow the warnings and safety notes!		Nozzle for vacuuming dust and dirt from grooves, joints and cracks
	Danger – risk of electric shock!		Filter for vacuuming water or other liquids
	Symbol for a Protection Class II product		The filter is not suitable for vacuuming water or other liquids.
	Diameter		Filter for vacuuming dry and small particles (e.g. sand, dried paint residues)
	Alternating current/voltage		Filter for vacuuming dry and fine dust (e.g. wood dust from sanding works)
	Use the product in dry indoor spaces only.		Locked
	CE mark indicates conformity with relevant EU directives applicable for this product.		Unlocked
	Safety information Instructions for use		

WET AND DRY VACUUM CLEANER

Introduction

We congratulate you on the purchase of your new product. You have chosen a high quality product. The instructions for use are part of the product. They contain important information concerning safety, use and disposal. Before using the product, please familiarise yourself with all of the safety information and instructions for use. Only use the product as described and for the specified applications. If you pass the product on to anyone else, please ensure that you also pass on all the documentation with it.

Intended use

This product is a household appliance intended for vacuuming floors, carpets, furniture, mattresses, cars or garages. The product can also be used as a blower or to suck up water.

The product is suitable for sucking up water and dirt with a temperature not higher than +40 °C.

Certain materials may produce explosive vapours or mixtures when agitated by the suction air.

Never vacuum the following materials:

- Explosive or flammable gases, liquids and (reactive) dust particles
  Vacuuming such materials poses a danger to health and is therefore prohibited.
- Reactive metal dust particles (e.g. aluminium, magnesium and zinc in combination with highly alkaline or acidic detergents)
- Undiluted, strong acids and bases
- Organic solvents (e.g. petrol, paint thinners, acetone, heating oil)
  These substances may cause corrosion on the product.
- Soot and glowing embers
- Cement, gypsum and lime dust
- Small objects or ash from chimneys, charcoal stoves, ashtrays or barbecue grills
- Ash or dirt of heating boilers and oil-burning ovens

Any other use or modification of the product are considered improper use and can result in hazards such as death, personal injury and damage. The manufacturer is not liable for any damages caused by improper use. The product is designed exclusively intended for household use. The product is not intended for commercial use, industrial operations or similar purposes.

Scope of delivery

After unpacking the product, check if the delivery is complete and if all parts are in good condition. Remove all packaging materials before use.

1 Container lid
1 Metal container
1 Flexible hose
1 Telescopic suction tube
1 Handle
1 Floor nozzle with brush
1 Floor nozzle with rubber lip
1 Crevice nozzle
1 Pleated filter (pre-installed)
1 Foam filter
1 Paper filter bag
5 Swivel castors
1 Short manual

Description of parts

Before reading, familiarize yourself with all functions of the product.

1 Carry handle
2 Container lid (incl. motor drive system and housing)
2a Rib
2b Filter basket
3 Mains cord holder
4 Blow connector
5 On/off switch
6 Holder (for storage of telescopic suction tube)
7 Self-cleaning button (for cleaning pleated filter)
8 Metal container
9 Vacuum connector
9a Internal suction connector
9b Circular rib
10 Swivel castor (with nozzle holder)

11 Mains plug
12 Mains cord clip
13 Mains cord
14 Anti-static metal chain
15 Drainage outlet
16 Latch
17 Nozzle holder
18 Flexible hose
18a Hose coupler (connect to handle)
18b Hose coupler (connect to vacuum or blow connector)
18c Lock button
19 Handle
19a Air regulator
20 Telescopic suction tube
20a Tube holder
20b Slide lock button
20c Slot
21 Crevice nozzle
22 Floor nozzle with brush
23 Floor nozzle with rubber lip
24 Foam filter
25 Pleated filter
25a Lever
26 Paper filter bag
26a Seal ring

Technical data

Wet and Dry Vacuum Cleaner	**: PWD 25 B3**
Model number	
with VDE plug	: HG09470
with BS plug	: HG09470-BS
Rated input power (power consumption)	: 1400 W
Rated input voltage	: 220–240 V~, 50/60 Hz
Suction force	: 240 Airwatt
Suction pressure	: 170 mbar (17 kPa)
Suction rate	: 36.7 l/s
Protection class	: II / ⧈ (double insulation)
Ingress protection	: IP24
Flexible hose length	: 2.5 m (ø 32 mm)
Crevice nozzle length	: approx. 19 cm
Telescopic suction tube length	: approx. 49 to 76 cm
Mains cord length	: approx. 4 m

Metal container size

Dimensions (Ø × H)	: 29 × 38 cm
Gross volume	: 25 l
Net volume	: 15 l

Safety features

- The product will be switched off by a floating switch inside the filter basket 2b once the metal container 8 is full. This prevents overflow and damage to the electric motor.
- When dry vacuuming, the anti-static metal chain 14 grounds the product to prevent the build-up of static electricity.

⚠ Safety instructions

BEFORE USING THE PRODUCT, PLEASE FAMILIARISE YOURSELF WITH ALL OF THE SAFETY INFORMATION AND INSTRUCTIONS FOR USE! WHEN PASSING THIS PRODUCT ON TO OTHERS, PLEASE ALSO INCLUDE ALL THE DOCUMENTS!

In the case of damage resulting from non-compliance with these operating instructions the warranty claim becomes invalid! No liability is accepted for consequential damage! In the case of material damage or personal injury caused by incorrect handling or non-compliance with the safety instructions, no liability is accepted!

Children and persons with limitations

⚠ **WARNING! DANGER OF DEATH AND ACCIDENTS FOR TODDLERS AND CHILDREN!** Never leave children unsupervised with the packaging material. The packaging material represents a danger of suffocation. Children frequently underestimate the dangers.

- This product can be used by children aged from 8 years and above and persons with reduced physical, sensory or mental capabilities or lack of experience and knowledge if they have been given supervision or instruction concerning use of the product in a safe way and understand the hazards involved.
- Children shall not play with the product.
- Cleaning and user maintenance shall not be made by children unless they are older than 8 and supervised.

Intended use

⚠ **WARNING! Risk of injury!** Misuse may lead to injury. Use this product solely in accordance with these instructions. Do not attempt to modify the product in any way.

Electrical safety

⚠ **DANGER! Risk of electric shock!** Never attempt to repair the product yourself. In case of malfunction, repairs are to be conducted by qualified personnel only.

⚠ **WARNING! Risk of electric shock!** Do not immerse the product's electrical components in water or other liquids. Never hold the product under running water.

⚠ **WARNING! Risk of electric shock!** Never use a damaged product. Disconnect the product from the socket outlet and contact your retailer if it is damaged.

⚠ **WARNING! Risk of injury!** Turn off the product and disconnect it from the power supply before cleaning and when the product is not in use.

- Do not use the product anymore if it has been dropped.
- Before connecting the power plug to the power supply: Check that the voltage and the current rating correspond with the power supply details shown on the product's rating label.
- Regularly check the power plug and the power cord for damages. If the power cord is damaged, it must be replaced by the manufacturer, its service agent or similarly qualified persons in order to avoid a hazard.
- Protect the power cord against damages. Do not let it hang over sharp edges, do not squeeze or bend it. Keep the power cord away from hot surfaces and open flames.

Operation

⚠ **WARNING! Risk of fire and injury!** Never use the product to absorb
  - water and any material with a temperature exceeding +40 °C,
  - incandescent materials.
- Disconnect the product from the power supply
  - when a malfunction occurs,
  - before attaching/changing accessories,
  - before cleaning the product,
  - if you will not use the product for a long time,
  - during a thunderstorm and
  - after each use.

- Disconnect the product from the power supply by pulling the power plug, but not by pulling on the power cord.
- Defective components must always be replaced by original spare parts.
- Do not obstruct the ventilation slots during operation. Risk of overheating and damage to the product.
- Make sure that the mains voltage corresponds with the information on the rating plate.
- The product must only be connected to a mains socket via a residual-current circuit breaker (RCD) with a rated leakage current of not more than 30 mA.

Cleaning and storage

⚠ **WARNING! Risk of injury!** Disconnect the product from the power supply before cleaning work and when not in use.

- Protect the product, its power cord and power plug against dust, direct sunlight, dripping and splashing water.
- Store the product in a cool, dry place, protected from moisture and out of the reach of children.
- Protect the product against heat. Do not place the product close to open flames or heat sources such as stoves or heating appliances.

Before first use

Unpacking

⚠ **WARNING!**

▶ The product and the packaging are not children's toys! Children must not play with plastic bags, sheets and small parts! There is a danger of choking and suffocation!

- Make sure the delivery contents are complete and free of damage. If you find that parts are missing or damaged, do not use the product and contact your dealer.
  Do not use the product unless missing parts have been delivered in addition or defective parts have been replaced. Using an incomplete or damaged product represents a hazard to people and property.

1. Unpack all parts and lay them on a flat, stable surface.
2. Remove all packaging materials and shipping devices if applicable.
3. Make sure that you have all the accessories and tools needed for assembly and operation. This also includes suitable personal protective equipment.

Before use

⚠ **WARNING!**

▶ There is a risk of accident if the product is operated using an electrical mains supply that does not match the specifications shown on the rating label of the product.

▶ The mains voltage and the frequency of the mains source must correspond with the specifications on the product's rating plate.

⚠ WARNING!

Switch off the product and disconnect it from the mains before replacing attachments, cleaning and when not in use.

Assembling the swivel castors

Fig. C

1. Turn the metal container 8 upside down, so its bottom is facing upward.
2. Insert the swivel castor 10 into the slots of the plastic holder until it is click-locked.
3. Check if the swivel castor can rotate freely.

Connecting/removing the flexible hose

Vacuuming

Fig. D

1. Align the hose coupler 18b of the flexible hose 18 with the vacuum connector 9.
2. Push the hose coupler slowly into the vacuum connector until the lock button 18c clicks into place.
3. Check if the flexible hose is connected properly by pulling the hose coupler slightly. If the hose coupler does not move, the flexible hose is connected properly.
4. Check if the flexible hose can be rotated freely.
5. Removing: Press the lock button down. Pull the hose coupler out of the vacuum connector.

Blowing air

Fig. E

NOTE

▶ This is an auxiliary function which can be used to blow away dust or small objects.

1. Align the hose coupler 18b of the flexible hose 18 with the blow connector 4.
2. Push the hose coupler slowly into the blow connector until the lock button 18c clicks into place.
3. Check if the flexible hose is installed properly by pulling the hose coupler slightly. If the hose coupler does not move, the flexible hose is connected properly.
4. Check if the flexible hose can be rotated freely.
5. Removing: Press the lock button down. Pull the hose coupler out of the blow connector.

Connecting/Removing the handle

Fig. E

- ☐ **Connecting the handle:** Align the hose coupler 18a of the flexible hose 18 to the handle 19. Push the hose coupler until the hose coupler is securely connected to the handle.
- ☐ **Removing the handle:** Pull out the hose coupler from the handle.

Connecting the nozzles/ extension tube

Fig. F, G

- ☐ You can connect the nozzles/telescopic suction tube to the handle 19 in various ways in order to adapt to different environments and degrees of accessibility.

Nozzle	Area of application
Crevice nozzle 21	☐ Grooves ☐ Joints ☐ Sofas ☐ Car seats ☐ Confined spaces
Floor nozzle with brush 22	☐ Hard and flat surfaces
Floor nozzle with rubber lip 23	☐ Carpets or similar types of surface

Using handle and telescopic suction tube

Fig. H

Handle

NOTE

- The handle 19 has a built-in air pressure regulation function.

- **Decrease suction power:** Slide the air regulator 19a in the same direction of the ▼ mark.
- **Increase suction power:** Slide the air regulator in the opposite direction of the ▼ mark.

Telescopic suction tube

NOTE

- The telescopic suction tube 20 can be adjusted to different lengths to suit the working environment.

1. Push and hold the slide lock button 20b to release the locking action.
2. Adjust the telescopic suction tube to the desired length.
3. Release the slide lock button and slide the telescopic suction tube until the preferred slot 20c clicks into place.
4. The telescopic suction tube can be stored on the product by attaching the tube holder 20a to the holder 6.

Removing the container lid

NOTE

- Remove the container lid 2 for installing or replacing the filter bag and emptying the metal container 8.

Fig. I

1. Unlock the latches 16 by pulling them away from the metal container.
2. Lift up the latches and disconnect them from the rib 2a.
3. Reverse above steps to lock the container lid on the metal container.

Fig. J, K

1. Hold the carry handle 1 and remove the container lid from the metal container.
2. The filter basket 2b is exposed for filter installation or replacement.
3. Fold down the carry handle after use and before storing the product.

Installing the filter

⚠ CAUTION!

- Never vacuum without a filter installed to the product. Sucked in substances may contain metal or hard, sharp particles, which may damage the motor or cause an electric shock. Dust would be blown out from the blow connector 4 at a very high speed which could cause serious personal injury.
- Only vacuum liquids with the foam filter 24 installed to the product. Otherwise the product will be damaged. The paper filter bag 26 will also be damaged, if you use it for wet vacuuming.

NOTE

- The pleated filter 25 and the paper filter bag are suitable for dry vacuuming only.
- Do not use the pleated filter for vacuuming very fine dust or dirt (e.g. sanding dust). The pleated filter can be used for many other materials though.

Pleated filter 25 (dry vacuuming)

Fig. L

NOTE

- Before installing pleated filter, ensure the lever 25a is unlocked.

1. Turn the container lid 2 over.
2. Install the pleated filter to the filter basket 2b.
3. Insert the pleated filter until the bottom side of the pleated filter touches the surface of the filter basket.

4. Turn the lever to lock the pleated filter in place.
5. Pull the pleated filter slightly without movement, to check if the pleated filter is installed properly.

NOTE

- ▶ If the pleated filter does not lock in place: Turn the pleated filter slightly without force, until the inside lock is sitting in place with the filter basket. Turn the lever to lock the pleated filter in place.

Paper filter bag 26 (dry vacuuming)

Fig. M

1. Turn the container lid 2 over.
2. Align the hole of the paper filter bag with the internal suction connector 9a.
3. Press down the paper filter bag to insert the internal suction connector into the hole of the paper filter bag.
4. Press down the paper bag until the seal ring 26a is fitted into the circular rib 9b.

Foam filter 24 (wet vacuuming)

Fig. N

1. Turn the container lid 2 over.
2. Install the foam filter to the filter basket 2b.
3. Gently and slowly pull down the rim of the foam filter until it covers the filter basket completely. The rim of the foam filter must reach and touch the bottom surface of the filter basket.

Operation

Switching on/off

NOTE

- ▶ Before use, check if all parts are connected securely and the container lid 2 is locked in place.
- ▶ Before you connect the product to the mains supply, make sure it is switched off.

Fig. A

- ☐ Connect the mains plug 11 with a suitable socket-outlet.
- ☐ **Switching on:** Press the on/off switch 5 to position **I**.
- ☐ **Switching off:** Press the on/off switch to position **0**.

Storing the nozzles

Fig. O

- ☐ Slide the telescopic suction tube 20 into the nozzle holder 17 on the swivel castor 10.
- ☐ Store the nozzles 21/22/23 in the nozzle holder.

Wrapping up the mains cord

Fig. P

- ☐ Wrap up the mains cord 13. Hang the mains cord on the mains cord holder 3.
- ☐ Fixing the mains plug 11: Connect the mains cord clip 12 to the wrapped up mains cord.

Emptying the metal container

⚠ WARNING!

Switch off the product and disconnect it from the mains before replacing attachments, cleaning and when not in use.

⚠ WARNING!

- ▶ Empty and clean the product before and after use to avoid the collection of materials that could pose a fire hazard in the product.

Fig. Q

1. Turn the cap of the drainage outlet 15 in anti-clockwise direction to remove the cap.
2. Empty the metal container 8.
3. Put the cap back on the drainage outlet. Turn the cap in clockwise direction.

Cleaning the pleated filter

⚠ WARNING!

- Check the pleated filter 25 regularly for damage and deformation. A damaged or deformed pleated filter can not be cleaned and must be replaced. This is necessary to maintain the functionality of the product and to protect the product of damage.
- Only use replacement filters from Lidl or authorized resellers. Filters that are not compatible with the product can lead to injury and product damage.

NOTE

- Clean the pleated filter after each use to preserve the full suction power of the product.

Fig. R

1. Connect the mains plug 11 to a suitable mains supply.
2. Set the on/off switch 5 to position **I**.
3. Place the hose coupler 18a on a hard and flat surface to block the airflow through the hose coupler.
4. Press and hold the self-cleaning button 7 5× for 3 seconds each.
5. This blows air through the pleated filter, to remove residues and dirt.

After use

1. Switch off the product and disconnect the mains plug 11 from the socket-outlet.
2. Let the product cool down.
3. Check, clean and store the product (see “Cleaning and care”).

Replacement parts/Accessories

Contact the service centre via telephone (see “Service”). Have the model number mentioned below ready.

Figure	Part	Line drawing	Part name	Model number
B	18		Flexible hose	–
B	19		Handle	–
B	20		Telescopic suction tube	–
B	21		Crevice nozzle	–
B	22		Floor nozzle with brush	–
B	23		Floor nozzle with rubber lip	–
B	24		Foam filter	–
B	25		Pleated filter	939269201
B	26		Paper filter bag	939269202

Troubleshooting

Fault	Possible cause	Action
The product does not work.	The mains plug 11 is not connected to the mains supply.	Connect the mains plug with a suitable socket-outlet.
The suction power is reduced and the product does not vacuum any dirt.	The metal container 8 is full.	Empty the metal container (see "Emptying the metal container").
	The air path is blocked.	Check the following parts for blockages and remove the blockages: Metal container 8 Flexible hose 18 Telescopic suction tube 20 Crevice nozzle 21 Floor nozzle with brush 22 Floor nozzle with rubber lip 23
Dust escapes from the product.	The container lid 2 was not installed correctly.	Install the container lid correctly (see "Removing the container lid").

Cleaning and care

⚠ WARNING!

Switch off the product and disconnect it from the mains before replacing attachments, cleaning and when not in use.

Cleaning

- Never allow fluids to enter the product.
- The product must always be kept clean, dry and free from oil or grease.
- Remove dust from the product after each use and before storage.
- Regular and proper cleaning will help to ensure safe use and prolong the life of the product.
- Clean the product with a dry cloth. Use a soft brush for areas that are hard to reach.

NOTE

- Do not use chemical, alkaline, abrasive or other aggressive detergents or disinfectants to clean this product as they might be harmful to its surfaces.

Maintenance

Before and after each use: Check the product and accessories for wear and damage.

Repair

This product does not contain any parts that can be repaired by the user. Contact an authorized service centre or a similarly qualified person to have the product checked and repaired.

Storage

- Always store the product in a place that is inaccessible to children.
- The ideal temperature for long term storage (longer than 3 months) is between +10 and +30 °C with a relative humidity of max. 60 %.

1. Switch off the product and disconnect the mains plug 11 from the socket-outlet.
2. Let the product cool down.
3. Clean the product (see "Cleaning").
4. Store the product and its accessories in a dark, dry, frost-free, well-ventilated place.

Transportation

- Protect the product from any heavy impact or strong vibrations which may occur during transportation in vehicles.
- Secure the product to prevent it from slipping or falling over.

1. Switch off the product and disconnect the mains plug 11 from the socket-outlet.
2. Let the product cool down.

Disposal

The packaging is made entirely of recyclable materials, which you may dispose of at local recycling facilities.

Observe the marking of the packaging materials for waste separation, which are marked with abbreviations (a) and numbers (b) with following meaning: 1–7: plastics / 20–22: paper and fibreboard / 80–98: composite materials.

Contact your local refuse disposal authority for more details of how to dispose of your worn-out product.

To help protect the environment, please dispose of the product properly when it has reached the end of its useful life and not in the household waste. Information on collection points and their opening hours can be obtained from your local authority.

Warranty

The product has been manufactured to strict quality guidelines and meticulously examined before delivery. In the event of product defects you have legal rights against the retailer of this product. Your legal rights are not limited in any way by our warranty detailed below.

The warranty for this product is 3 years from the date of purchase. The warranty period begins on the date of purchase. Please keep the original sales receipt in a safe location. This document is required as your proof of purchase.

Should this product show any fault in materials or manufacture within 3 years from the date of purchase, we will repair or replace it – at our choice – free of charge to you. This warranty becomes void if the product has been damaged, or used or maintained improperly.

The warranty applies to defects in material or manufacture. This warranty does not cover product parts subject to normal wear, thus possibly considered consumables (e.g. batteries) or for damage to fragile parts, e.g. switches, rechargeable batteries or glass parts.

Warranty claim procedure

To ensure quick processing of your case, please observe the following instructions:

Please have the till receipt and the item number (IAN 392692_2201) available as proof of purchase.

You will find the item number on the rating plate, an engraving, on the front page of the instructions for use (bottom left), or as a sticker on the rear or bottom of the product.

If functional or other defects occur, please contact the service department listed either by telephone or by e-mail.

You can return a defective product to us free of charge to the service address that will be provided to you. Ensure that you enclose the proof of purchase (till receipt) and information about what the defect is and when it occurred.

Service

GB **Service Great Britain**

Tel.: 08000569216

E-Mail: owim@lidl.co.uk

CE

Varoitukset ja merkit . . . . . Sivu 24
Johdanto . . . . . Sivu 25
Tarkoituksenmukainen käyttö . . . . . Sivu 25
Toimituksen sisältö . . . . . Sivu 25
Osien kuvaus . . . . . Sivu 25
Tekniset tiedot . . . . . Sivu 26
Turvallisuusominaisuudet . . . . . Sivu 26
Turvallisuusohjeet . . . . . Sivu 26
Ennen ensimmäistä käyttöä . . . . . Sivu 29
Pakkauksesta purkaminen . . . . . Sivu 29
Ennen käyttöä . . . . . Sivu 29
Kääntöpyörien asennus . . . . . Sivu 29
Taipuisan letkun liittäminen/irrottaminen . . . . . Sivu 29
Kahvan liittäminen/irrottaminen . . . . . Sivu 30
Suulakkeen/jatkoputken liittäminen . . . . . Sivu 30
Kahvan ja teleskooppi-imuputken käyttö . . . . . Sivu 30
Säiliön kannen irrottaminen . . . . . Sivu 30
Suodattimen asentaminen . . . . . Sivu 31
Käyttö . . . . . Sivu 31
Päälle- ja poiskytkeminen . . . . . Sivu 31
Suulakkeiden säilytys . . . . . Sivu 32
Virtajohdon kelaaminen . . . . . Sivu 32
Metallisäiliön tyhjennys . . . . . Sivu 32
Poimusuodattimen puhdistus . . . . . Sivu 32
Käytön jälkeen . . . . . Sivu 32
Varaosat/lisävarusteet . . . . . Sivu 33
Vianmääritys . . . . . Sivu 34
Puhdistus ja hoito . . . . . Sivu 34
Puhdistus . . . . . Sivu 34
Hoito . . . . . Sivu 34
Korjaukset . . . . . Sivu 34
Säilytys . . . . . Sivu 35
Kuljetus . . . . . Sivu 35
Hävittäminen . . . . . Sivu 35
Takuu . . . . . Sivu 35
Toimiminen takuutapauksessa . . . . . Sivu 35
Huoltopalvelu . . . . . Sivu 36

Varoitukset ja merkit

Käyttöohjeessa, pikaohjeessa, pakkauksessa, tyyppikilvessä ja tuote-etiketeissä käytetyt varoitukset:

	Lue käyttöohje!		Suulake mattojen imurointiin
	Kytke tuote pois päältä ja irrota se sähköverkosta ennen vaihto-osien vaihtoa, tuotteen puhdistusta ja kun tuotetta ei käytetä!		Suulake tasaisten ja kovien lattioiden imurointiin
	Noudata varoituksia ja turvallisuusohjeita!		Suulake pölyn ja lian imurointiin urista, saumoista ja halkeamista
	Vaara – sähköiskun vaara!		Suodatin veden tai muiden nesteiden imurointiin
	Suojausluokan II tuotteesta kertova merkki		Suodatin ei sovellu veden tai muiden nesteiden imurointiin.
	Halkaisija		Suodatin kuivien ja pienten hiukkasten (esim. hiekka, kuivuneet maalijäämät) imurointiin
	Vaihtovirta/-jännite		Suodatin kuivan ja hienon pölyn (esim. hiomatöihin liittyvä puupöly) imurointiin
	Käytä tuotetta vain kuivissa sisätiloissa!		Lukittu
	CE-merkintä vahvistaa, että tuote on siihen sovellettavien EU-direktiivien mukainen.		Avattu
	Turvallisuusohjeet Käyttöohjeet		

MÄRKÄ- JA KUIVAIMURI

Johdanto

Onnittelemme sinua uuden tuotteen hankinnasta. Valitsit erittäin korkealaatuisen tuotteen. Käyttöohje on osa tätä tuotetta. Se sisältää tärkeitä turvallisuusohjeita sekä käyttöä ja hävitystä koskevia ohjeita. Tutustu ennen tuotteen käyttöä huolellisesti kaikkiin käyttöja turvallisuusohjeisiin. Käytä tuotetta ainoastaan ohjeen mukaan ja siinä mainittuihin tarkoituksiin. Anna kaikki ohjeet mukaan, jos luovutat tuotteen edelleen.

Tarkoituksenmukainen käyttö

Tämä tuote on kodinkone, joka on tarkoitettu lattioiden, mattojen, huonekalujen, patjojen sekä autojen tai autotallien imurointiin. Tuotetta voidaan käyttää myös puhaltimena tai veden imurointiin.

Tuote soveltuu veden ja lian imurointiin, kun lämpötila on enintään +40 °C.

Tietyt materiaalit voivat tuottaa räjähdysherkkiä höyryjä tai seoksia, jos ne liikkuvat imuilman mukana.

Älä koskaan imuroi seuraavia materiaaleja:

- Räjähdysvaaralliset tai syttyvät kaasut, nesteet ja (reaktiiviset) pölyhiukkaset
  Tällaisten materiaalien imurointi aiheuttaa terveysvaaran ja on siksi kielletty.
- Reaktiiviset metallipölyhiukkaset (esim. alumiini, magnesium ja sinkki yhdessä voimakkaasti emäksisten tai happamien puhdistusaineiden kanssa)
- Laimentamattomat, vahvat hapot ja emäkset
- Orgaaniset liuottimet (esim. bensiini, maalinohennin, asetoni, lämmitysöljy)
  Nämä aineet voivat aiheuttaa tuotteen korroosiota.
- Noki ja kytevä tuhka
- Sementti-, kipsi- ja kalkkipöly
- Pienet esineet tai tuhka tulisijoista, kivihiiliuunista, tuhkakupeista tai grilleistä
- Kattiloiden ja öljylämmityskattiloiden tuhka tai lika

Tuotteen muu käyttö tai muuttaminen on tarkoituksenvastaista ja se voi johtaa vaaroihin, kuten kuolemaan, henkilö- ja ainevahinkoihin. Valmistaja ei vastaa vaurioista, jotka johtuvat sopimattomasta käytöstä. Tuote on tarkoitettu ainoastaan yksityiskäyttöön. Tuotetta ei ole tarkoitettu ammattimaiseen/teolliseen tai muuhun vastaavaan käyttöön.

Toimituksen sisältö

Tarkista tuotepakkauksen purkamisen jälkeen, että toimitus on täydellinen ja että kaikki osat ovat moitteettomassa kunnossa. Poista kaikki pakkausmateriaalit ennen käyttöä.

1 Säiliön kansi
1 Metallisäiliö
1 Taipuisa letku
1 Teleskooppi-imuputki
1 Kahva
1 Lattiasuulake, jossa harja
1 Lattiasuulake, jossa kumilasta
1 Rakosuulake
1 Poimusuodatin (esiasennettu)
1 Vaahtomuovisuodatin
1 Paperisuodatinpussi
5 Kääntöpyörää
1 Pikaohje

Osien kuvaus

Tutustu ennen lukemista tuotteen kaikkiin toimintoihin.

1 Kantokahva
2 Säiliön kansi (sis. moottorikäyttöjärjestelmän ja -kotelon)
2a Ripa
2b Suodatinkori
3 Virtajohdon pidike
4 Puhallinliitäntä
5 Virtakytkin
6 Pidike (teleskooppi-imuputken säilytykseen)
7 Itsepuhdistuspainike (poimusuodattimen puhdistukseen)
8 Metallisäiliö
9 Imuliitäntä
9a Sisäinen imuliitäntä
9b Pyöreä ripa

10 Kääntöpyörä (sis. suulakkeen pidikkeen)
11 Pistoke
12 Virtajohtoliitin
13 Virtajohto
14 Antistaattinen metalliketju
15 Tyhjennysaukko
16 Salpa
17 Suulakkeen pidike
18 Taipuisa letku
18a Letkuliitin (liitäntä kahvaan)
18b Letkuliitin (liitäntä imu- ja puhallusaukkoon)
18c Lukituspainike
19 Kahva
19a Ilmansäädin
20 Teleskooppi-imuputki
20a Letkun pidike
20b Liukulukituspainike
20c Aukko
21 Rakosuulake
22 Lattiasuulake, jossa harja
23 Lattiasuulake, jossa kumilasta
24 Vaahtomuovisuodatin
25 Poimusuodatin
25a Vipu
26 Paperisuodatinpussi
26a Tiivisterengas

Tekniset tiedot

Märkä- ja kuivaimuri	**: PWD 25 B3**
Mallinumero	
VDE-pistokkeella	: HG09470
BS-pistokkeella	: HG09470-BS
Nimellistulovirta (tehonkulutus)	: 1400 W
Nimellistulojännite	: 220–240 V~, 50/60 Hz
Imuvoima	: 240 ilmavattia
Imupaine	: 170 mbar (17 kPa)
Imuteho	: 36,7 l/s
Suojausluokka	: II / ⧈ (kaksoiseristys)
IP-luokitus	: IP24
Taipuisan letkun pituus	: 2,5 m (ø 32 mm)
Rakosuulakkeen pituus	: n. 19 cm
Teleskooppi-imuputken pituus	: n. 49 korkeintaan 76 cm
Virtajohdon pituus	: n. 4 m

Metallisäiliön koko

Mitat (Ø x K)	: 29 x 38 cm
Bruttotilavuus	: 25 l
Nettotilavuus	: 15 l

Turvallisuusominaisuudet

- Heti kun metallisäiliö 8 on täynnä, tuote kytkeytyy pois päältä suodatinkorissa 2b olevan uimurikytkimen kautta. Näin estetään ylivuoto ja sähkömoottorin vaurioituminen.
- Kuivaimuroinnin aikana antistaattinen metalliketju 14 maadoittaa tuotteen staattisen sähkön muodostumisen estämiseksi.

Turvallisuusohjeet

TUTUSTU ENNEN TUOTTEEN KÄYTTÖÄ KAIKKIIN TURVALLISUUS- JA KÄYTTÖOHJEISIIN! JOS ANNAT TUOTTEEN MUILLE HENKILÖILLE, ANNA TUOTTEEN MUKANA MYÖS KAIKKI ASIAKIRJAT!

Käyttöohjeen laiminlyömisestä aiheutuvat vauriot mitätöivät takuuvaateet! Välillisistä vahingoista ei oteta vastuuta! Tarkoituksenvastaisesta käytöstä tai turvallisuusohjeiden laiminlyömisestä aiheutuvista aine- ja henkilövahingoista ei oteta vastuuta!

Lapset ja rajoitteiset henkilöt

⚠ **VAROITUS! LAPSIA UHKAAVA HENGEN- JA TAPATURMAN-VAARA!** Älä koskaan jätä lapsia pakkausmateriaalin läheisyyteen ilman valvontaa. Pakkausmateriaaliin liittyy tukehtumisvaara. Lapset aliarvioivat usein vaaratilanteet.

- Tuotetta voivat käyttää 8 vuotta täyttäneet lapset ja henkilöt, joilla on ruumiillisia, henkisiä tai tuntoaistiin liittyviä rajoitteita tai joilla ei ole kokemusta tai tietoa tuotteen käytöstä, jos käyttöä valvotaan tai heitä on opastettu tuotteen turvallisessa käytössä ja he ymmärtävät käyttöön liittyvät vaarat.
- Lapset eivät saa leikkiä tuotteella.
- Lapset saavat puhdistaa ja huoltaa tuotetta vain, jos he ovat yli 8-vuotiaita ja heitä valvotaan.

Tarkoituksenmukainen käyttö

⚠ **VAROITUS! Loukkaantumisvaara!** Virheellinen käyttö voi johtaa loukkaantumiseen. Käytä tuotetta vain tämän käyttöohjeen mukaisesti. Älä yritä muuttaa tuotetta millään tavoin.

Sähköturvallisuus

⚠ **VAARA! Sähköiskun vaara!** Älä yritä itse korjata tuotetta. Toimintahäiriöt saa korjata ainoastaan tehtävään koulutettu henkilö.

⚠ **VAROITUS! Sähköiskun vaara!** Älä upota tuotteen sähköosia veteen tai muihin nesteisiin. Älä koskaan pidä tuotetta juoksevan veden alla.

⚠ **VAROITUS! Sähköiskun vaara!** Älä käytä vaurioitunutta tuotetta. Irrota tuote sähköverkosta ja ota yhteyttä jälleenmyyjään, jos tuote on vaurioitunut.

⚠ **VAROITUS! Loukkaantumisvaara!** Kytke tuote pois päältä ja irrota se sähköverkosta ennen puhdistusta ja jos tuotetta ei käytetä.

- Älä käytä enää tuotetta, jos se on pudonnut lattialle.
- Ennen pistokkeen liittämistä sähköverkkoon: Tarkista, että tuotteen tyyppikilvessä mainittu nimellisjännite vastaa sähköverkon jännitettä.
- Tarkista pistoke ja virtajohto säännöllisesti vaurioiden varalta. Jos virtajohto on vaurioitunut, valmistajan, tämän asiakaspalvelun tai vastaavan henkilön täytyy korvata se uudella vaaratilanteiden välttämiseksi.
- Suojaa virtajohtoa vaurioitumiselta. Älä aseta sitä terävien reunojen päälle tai paikkaan, jossa se voi puristua tai taittua. Pidä virtajohto etäällä kuumista pinnoista ja avotulesta.

Käyttö

⚠ **VAROITUS! Loukkaantumis- ja tulipalovaara!** Tuotetta ei saa koskaan käyttää seuraavien imurointiin
- Vesi ja kaikki materiaalit, joiden lämpötila ylittää +40 °C,
- Hiillos.

- Irrota pistoke pistorasiasta
  - Kun tuotteessa esiintyy toimintahäiriö,
  - Ennen osien kiinnittämistä/vaihtamista,
  - Ennen tuotteen puhdistusta,
  - Kun tuotetta ei käytetä pitkään aikaan,
  - Ukonilmalla ja
  - Aina käytön jälkeen.
- Irrota pistoke pistorasiasta vetämällä pistokkeesta ei virtajohdosta.
- Vialliset osat on korvattava aina alkuperäisillä varaosilla.
- Älä peitä tuuletussäleikköjä käytön aikana. Tuotteen ylikuumenemisen ja vaurioitumisen vaara.
- Varmista, että syöttöjännite vastaa tyyppikilven tietoja.
- Tuotteen saa kytkeä vain pistorasiaan, joka on suojattu vikavirtasuojakytkimellä, jonka nimellinen vikavirta on enintään 30 mA.

Puhdistus ja säilytys

⚠ **VAROITUS! Loukkaantumisvaara!** Irrota tuote sähköverkosta ennen puhdistusta tai kun sitä ei käytetä.

- Suojaa tuotetta, virtajohtoa ja pistoketta pölyltä, suoralta auringonvalolta, tippuvalta ja roiskevedeltä.
- Säilytä tuotetta viileässä, kuivassa paikassa kosteudelta suojattuna ja lasten ulottumattomissa.
- Suojaa tuotetta kuumuudelta. Älä aseta tuotetta avotulen tai lämmönlähteiden kuten uunin tai lämmityslaitteiden läheisyyteen.

Ennen ensimmäistä käyttöä

Pakkauksesta purkaminen

⚠ VAROITUS!

▶ Tuotetta ja pakkausta ei saa käyttää leluna! Lapset eivät saa leikkiä muovipusseilla, kalvoilla eikä pienillä osilla! Muutoin tukehtumisvaara nieluun joutuvien osien vuoksi!

- Varmista, että toimitus on täydellinen ja vahingoittumaton. Jos havaitset puuttuvia tai vahingoittuneita osia, älä käytä tuotetta vaan ota yhteyttä jälleenmyyjään.
  Käytä tuotetta vain, jos puuttuvat osat on toimitettu tai vialliset osat on vaihdettu. Puutteellisen tai vaurioituneen tuotteen käyttö on vaaraksi henkilöille ja omaisuudelle.

1. Pura kaikki osat pakkauksesta ja aseta ne tasaiselle, vakaalle alustalle.
2. Poista kaikki pakkausmateriaalit ja mahdolliset kuljetusvarmistimet.
3. Varmista, että sinulla on kokoonpanossa ja käytössä tarvittavat lisävarusteet ja työkalut. Tähän kuuluvat myös asianmukaiset henkilönsuojaimet.

Ennen käyttöä

⚠ VAROITUS!

▶ Onnettomuusvaara on olemassa, jos tuotetta käytetään sähköverkossa, joka ei vastaa tuotteen tyyppikilvessä annettuja tietoja.

▶ Virtalähteen syöttöjännitteen ja -taajuuden on vastattava tuotteen tyyppikilvessä olevia tietoja.

⚠ VAROITUS!

Kytke tuote pois päältä ja irrota se sähköverkosta ennen vaihto-osien vaihtoa, tuotteen puhdistusta ja kun tuotetta ei käytetä!

Kääntöpyörien asennus

Kuva C

1. Käännä metallisäiliö 8 ylösalaisin niin, että sen alapinta osoittaa ylöspäin.
2. Paina kääntöpyörä 10 muovipidikkeen uran vasteeseen asti, kunnes kääntöpyörä lukittuu napsahtamalla.
3. Tarkista, että kääntöpyörä voi kääntyä vapaasti.

Taipuisan letkun liittäminen/irrottaminen

Pölyn imurointi

Kuva D

1. Kohdista taipuisan letkun 18 letkuliitin 18b imuliitäntään 9.
2. Työnnä letkuliitintä hitaasti imuliitäntään, kunnes lukituspainike 18c lukittuu.
3. Tarkista taipuisan letkun oikea asennus vetämällä kevyesti letkuliitintä. Taipuisa letku on oikein asennettu, kun letkuliitin ei liiku.
4. Tarkista, että taipuisa letku voi kääntyä vapaasti.
5. Irrottaminen: Paina lukituspainiketta alaspäin. Vedä letkuliitin irti imuliitännästä.

Ilmapuhallin

Kuva E

HUOMAUTUS

▶ Tämä on lisätoiminto, jonka avulla voit puhaltaa pois pölyn tai pienet esineet.

1. Kohdista taipuisan letkun 18 letkuliitin 18b puhallinliitäntään 4.
2. Työnnä letkuliitintä hitaasti puhallinliitäntään, kunnes lukituspainike 18c lukittuu.
3. Tarkista taipuisan letkun oikea asennus vetämällä kevyesti letkuliitintä. Taipuisa letku on oikein asennettu, kun letkuliitin ei liiku.
4. Tarkista, että taipuisa letku voi kääntyä vapaasti.
5. Irrottaminen: Paina lukituspainiketta alaspäin. Vedä letkuliitin irti puhallinliitännästä.

Kahvan liittäminen/ irrottaminen

Kuva E

- **Kahvan liittäminen/irrottaminen:** Kohdista taipuisan letkun 18 letkuliitin 18a kahvaan 19. Paina letkuliitintä, kunnes letkuliitin on liitetty tukevasti kahvaan.
- **Kahvan irrottaminen:** Vedä letkuliitin irti kahvasta.

Suulakkeen/jatkoputken liittäminen

Kuvat F, G

- Voit liittää suulakkeet/teleskooppi-imuputken eri tavoin kahvaan 19, mikä helpottaa imurointia erilaisissa paikoissa ja saavutettavuutta.

Suulake	Käyttöalue
Rakosuulake 21	☐ Urat ☐ Saumat ☐ Sohvat ☐ Auton istuimet ☐ Pienet tilat
Lattiasuulake, jossa harja 22	☐ Kovat ja tasaiset pinnat
Lattiasuulake, jossa kumilasta 23	☐ Matot tai vastaavat pinnat

Kahvan ja teleskooppi-imuputken käyttö

Kuva H

Kahva

HUOMAUTUS

▶ Kahvassa 19 on toiminto, jolla ilmanpainetta voidaan säätää.

- **Imutehon vähentäminen:** Työnnä ilmansäädintä 19a ▼ merkinnän suuntaan.
- **Imutehon lisääminen:** Työnnä ilmansäädintä vastakkaiseen suuntaan ▼ merkinnästä.

Teleskooppi-imuputki

HUOMAUTUS

▶ Teleskooppi-imuputki 20 voidaan säätää eripituiseksi, jolloin se voidaan mukauttaa työympäristöön.

1. Avaa lukitus pitämällä liukulukituspainiketta 20b alaspainettuna.
2. Säädä teleskooppi-imuputki sopivan pituiseksi.
3. Vapauta liukulukituspainike ja työnnä teleskooppi-imuputkea, kunnes se lukittuu haluttuun aukkoon 20c.
4. Teleskooppi-imuputkea voidaan säilyttää tuotteessa kiinnittämällä letkun pidike 20a pidikkeeseen 6.

Säiliön kannen irrottaminen

HUOMAUTUS

▶ Irrota säiliön kansi 2 suodatinpussin asentamiseksi tai vaihtamiseksi ja metallisäiliön 8 tyhjentämiseksi.

Kuva I

1. Avaa salvat 16 vetämällä ne metallisäiliöstä.
2. Nosta salvat ja irrota ne rivasta 2a.
3. Lukitse säiliön kansi metallisäiliöön suorittamalla edelliset vaiheet päinvastaisessa järjestyksessä.

Kuvat J, K

1. Pidä kiinni kantokahvasta 1 ja irrota säiliön kansi metallisäiliöstä.
2. Suodatinkori 2b otetaan esiin suodattimen asentamista tai vaihtamista varten.
3. Käännä kantokahva alas käytön jälkeen tai ennen tuotteen varastointia.

Suodattimen asentaminen

⚠ VARO!

- Älä koskaan imuroi ilman tuotteeseen asennettua suodatinta. Imuroidut aineet voivat sisältää metallia tai kovia, teräväreunaisia hiukkasia, jotka voivat vahingoittaa moottoria tai aiheuttaa sähköiskun. Puhallinliitännästä 4 puhaltaisi pölyä ulos suurella nopeudella, mikä voi aiheuttaa vakavia henkilövahinkoja.
- Imuroi nesteitä vain, kun tuotteeseen on asennettu vaahtomuovisuodatin 24. Muuten tuote vaurioituu. Myös paperisuodatinpussi 26 vaurioituu, jos käytät sitä märkäimurointiin.

HUOMAUTUS

- Poimusuodatin 25 ja paperisuodatinpussi soveltuvat vain kuivaimurointiin.
- Älä käytä poimusuodatinta erittäin hienojakoisen pölyn tai lian (esim. hiomapölyn) imurointiin. Poimusuodatinta voidaan kuitenkin käyttää monille muille materiaaleille.

Poimusuodatin 25 (kuivaimurointi)

Kuva L

HUOMAUTUS

- Varmista ennen poimusuodattimen asennusta, että vipu 25a on avattu.

1. Käännä säiliön kansi 2 ympäri.
2. Asenna poimusuodatin suodatinkoriin 2b.
3. Aseta poimusuodatin sisään niin, että poimusuodattimen alapinta koskee suodatinkorin pintaan.
4. Kiinnitä poimusuodatin kääntämällä vipua.
5. Vedä kevyesti poimusuodatinta sitä liikuttamatta, tarkistaaksesi, onko poimusuodatin oikein asennettu.

HUOMAUTUS

- Jos poimusuodatin ei lukitu: Käännä poimusuodatinta kevyesti ja ilman voimaa, kunnes sisälukko lukittuu suodatinkoriin. Kiinnitä poimusuodatin kääntämällä vipua.

Paperisuodatinpussi 26 (kuivaimurointi)

Kuva M

1. Käännä säiliön kansi 2 ympäri.
2. Kohdista paperisuodatinpussin aukko sisäiseen imuliitäntään 9a.
3. Paina paperisuodatinpussia alaspäin, jotta sisäinen imuliitäntä saadaan työnnettyä paperisuodatinpussin aukkoon.
4. Paina paperisuodatinpussia alaspäin, kunnes tiivisterengas 26a asettuu pyöreään ripaan 9b.

Vaahtomuovisuodatin 24 (märkäimurointi)

Kuva N

1. Käännä säiliön kansi 2 ympäri.
2. Asenna vaahtomuovisuodatin suodatinkoriin 2b.
3. Vedä vaahtomuovisuodattimen reunaa varovasti ja hitaasti alaspäin, kunnes se peittää suodatinkorin kokonaan. Vaahtomuovisuodattimen reunan on ulotuttava suodatinkorin pohjaan ja kosketettava sitä.

Käyttö

Päälle- ja poiskytkeminen

HUOMAUTUS

- Tarkista ennen käyttöä, että kaikki osat on kiinnitetty varmasti ja että säiliön kansi 2 on lukittu.
- Varmista ennen tuotteen kytkemistä sähköverkkoon, että se on kytketty pois päältä.

Kuva A

- ☐ Kytke pistoke 11 sopivaan pistorasiaan.
- ☐ **Päällekytkeminen:** Aseta virtakytkin 5 **I**-asentoon.
- ☐ **Poiskytkeminen:** Aseta virtakytkin **0**-asentoon.

Suulakkeiden säilytys

Kuva O

- ☐ Työnnä teleskooppi-imuputki 20 suulakkeen pidikkeeseen 17 kääntöpyörän 10 päälle.
- ☐ Säilytä suulakkeita 21/22/23 suulakkeen pidikkeessä.

Virtajohdon kelaaminen

Kuva P

- ☐ Kierrä virtajohto 13 ympärille. Ripusta virtajohto virtajohdon pidikkeeseen 3.
- ☐ Pistokkeen 11 kiinnitys: Yhdistä virtajohtoliitin 12 kelattuun virtajohtoon.

Metallisäiliön tyhjennys

⚠ VAROITUS!

Kytke tuote pois päältä ja irrota se sähköverkosta ennen vaihto-osien vaihtoa, tuotteen puhdistusta ja kun tuotetta ei käytetä!

⚠ VAROITUS!

- ▶ Tyhjennä ja puhdista tuote ennen käyttöä ja käytön jälkeen, jotta tuotteeseen ei pääse kertymään palovaaran aiheuttavia materiaaleja.

Kuva Q

1. Irrota tyhjennysaukon 15 suojus kääntämällä sitä vastapäivään.
2. Tyhjennä metallisäiliö 8.
3. Aseta suojus jälleen tyhjennysaukon päälle. Kierrä suojusta myötäpäivään.

Poimusuodattimen puhdistus

⚠ VAROITUS!

- ▶ Tarkista poimusuodatin 25 säännöllisesti vaurioiden ja vääntymien varalta. Vaurioitunutta ja vääntynyttä poimusuodatinta ei voi puhdistaa, siksi se on vaihdettava uuteen. Tämä on tarpeen tuotteen toimivuuden ylläpitämiseksi ja tuotteen suojaamiseksi vaurioilta.
- ▶ Käytä vain Lidlin tai valtuutettujen jälleenmyyjien suodattimia. Tuotteen kanssa yhteensopimattomat suodattimet voivat aiheuttaa henkilövahinkoja ja tuotevahinkoja.

HUOMAUTUS

- ▶ Puhdista poimusuodatin aina käytön jälkeen, jotta tuotteen imuteho ei heikkene.

Kuva R

1. Kytke pistoke 11 sopivaan virtalähteeseen.
2. Aseta virtakytkin 5 **I**-asentoon.
3. Aseta letkuliitin 18a kovalle ja tasaiselle pinnalle, jotta ilma ei virtaa letkuliittimen läpi.
4. Pidä itsepuhdistuspainiketta 7 alaspainettuna 5 kertaa 3 sekunnin ajan.
5. Näin ilma virtaa poimusuodattimen läpi poistaen roskat ja lian.

Käytön jälkeen

1. Kytke tuote pois päältä ja irrota pistoke 11 pistorasiasta.
2. Anna tuotteen jäähtyä.
3. Tarkista ja puhdista tuote sekä laita se säilytykseen (katso "Puhdistus ja hoito").

Varaosat/lisävarusteet

Ota yhteyttä palvelukeskukseen puhelimitse (katso "Palvelu"). Pidä alla olevaa mallinumeroa käsillä.

Kuva	Osa	Piirros	Osan nimi	Mallinumero
B	18		Taipuisa letku	–
B	19		Kahva	–
B	20		Teleskooppi-imuputki	–
B	21		Rakosuulake	–
B	22		Lattiasuulake, jossa harja	–
B	23	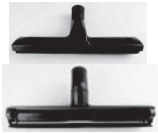	Lattiasuulake, jossa kumilasta	–
B	24		Vaahtomuovisuodatin	–
B	25		Poimusuodatin	939269201
B	26		Paperisuodatinpussi	939269202

Vianmääritys

Vika	Mahdollinen syy	Toimenpide
Tuote ei toimi.	Pistoketta 11 ei ole kytketty sähköverkkoon.	Kytke pistoke sopivaan pistorasiaan.
Imuteho on heikentynyt ja tuote ei imuroi likaa	Metallisäiliö 8 on täynnä.	Tyhjennä metallisäiliö (katso "Metallisäiliön tyhjennys").
	Ilmareitti on tukossa.	Tarkista seuraavat osat tukosten varalta ja poista tukokset: Metallisäiliö 8 Taipuisa letku 18 Teleskooppi-imuputki 20 Rakosuulake 21 Lattiasuulake, jossa harja 22 Lattiasuulake, jossa kumilasta 23
Tuotteesta tulee ulos pölyä.	Säiliön kantta 2 ei ole asennettu oikein.	Kiinnitä säiliön kansi oikein (katso "Säiliön kannen irrottaminen").

Puhdistus ja hoito

⚠ VAROITUS!

Kytke tuote pois päältä ja irrota se sähköverkosta ennen vaihto-osien vaihtoa, tuotteen puhdistusta ja kun tuotetta ei käytetä!

Puhdistus

- ■ Tuotteen sisään ei saa koskaan päästää mitään nesteitä.
- ■ Pidä tuote aina puhtaana, kuivana sekä puhtaana öljystä tai rasvasta.
- □ Poista pöly tuotteesta jokaisen käytön jälkeen ja ennen säilytykseen laittoa.
- □ Säännöllinen ja asianmukainen puhdistus auttaa varmistamaan tuotteen turvallisen käytön ja pidentämään tuotteen käyttöikää.
- □ Puhdista tuote kuivalla liinalla. Käytä pehmeää harjaa vaikeapääsyisiin paikkoihin.

HUOMAUTUS

- ▶ Älä puhdista tuotetta millään kemiallisella, emäksisellä, hankaavalla tai muulla voimakkaalla puhdistus- tai desinfiointiaineella, sillä nämä voivat vaurioittaa tuotteen pinnan.

Hoito

Ennen jokaista käyttökertaa ja jokaisen käyttökerran jälkeen: Tarkista tuote ja sen lisävarusteet kulumien ja vaurioiden varalta.

Korjaukset

Tuote ei sisällä mitään osia, jotka käyttäjä voisi korjata itse. Ota yhteyttä valtuutettuun huoltopalveluun tai vastaavan pätevyyden omaavaan henkilöön tuotteen tarkistusta ja korjausta varten.

Säilytys

- Säilytä tuotetta aina lasten ulottumattomissa.
- Ihanteellinen lämpötila pitkäaikaiseen säilytykseen (yli 3 kuukautta) on +10 ja +30 °C:n välillä ja enintään 60 %:n suhteellisessa ilmankosteudessa.

1. Kytke tuote pois päältä ja irrota pistoke 11 pistorasiasta.
2. Anna tuotteen jäähtyä.
3. Puhdista tuote (katso "Puhdistus").
4. Säilytä tuotetta ja lisävarusteita pimeässä, kuivassa ja hyvin ilmastoidussa paikassa pakkaselta suojattuna.

Kuljetus

- Suojaa tuote voimakkailta iskuilta ja tärinältä, joita voi esiintyä, kun kuljetat sitä ajoneuvoissa.
- Varmista tuote liukumista ja kaatumista vastaan.

1. Kytke tuote pois päältä ja irrota pistoke 11 pistorasiasta.
2. Anna tuotteen jäähtyä.

Hävittäminen

Pakkaus on valmistettu ympäristöystävällisistä materiaaleista, jotka voidaan viedä paikalliseen kierrätyspisteeseen.

Noudata pakkausmateriaalien jätteiden lajittelua koskevia merkintöjä. Ne koostuvat lyhenteistä (a) sekä numeroista (b) ja tarkoittavat seuraavaa: 1–7 = muovit / 20–22 = paperi ja pahvi / 80–98 = komposiitit.

Lisätietoja käytöstä poistetun tuotteen hävittämismahdollisuuksista saat kuntasi tai kaupunkisi viranomaisilta.

Älä heitä käytettyä tuotetta kotitalousjätteisiin. Hävitä tuote ympäristöystävällisesti toimittamalla se asianmukaiseen jätehuoltoon. Lisätietoja keräyspaikoista ja niiden aukioloajoista saat kuntasi viranomaisilta.

Takuu

Tuote on valmistettu huolellisesti tiukkojen laatudirektiivien mukaan ja tarkistettu huolella ennen toimitusta. Jos tuote on virheellinen, sinulla on ostajana lakisääteiset oikeudet esittää vaatimuksia tuotteen myyjää kohtaan. Seuraavassa esitetty takuu ei rajoita lakisääteisiä oikeuksiasi.

Tuotteelle myönnetty takuu on voimassa 3 vuotta ostopäivästä lukien. Takuun voimassaolo alkaa tuotteen ostopäivästä. Säilytä aina alkuperäinen kassakuitti. Se toimii todisteena tehdystä ostoksesta.

Jos 3 vuoden sisällä tuotteen ostopäivästä alkaen tuotteesta löytyy materiaali- tai valmistusvirhe, korjaamme tuotteen ilmaiseksi tai toimitamme tilalle uuden tuotteen harkintamme mukaan. Takuu raukeaa, jos tuote on vioittunut asiattoman käytön tai huollon vuoksi.

Takuu koskee materiaali- ja valmistusvirheitä. Takuu ei kata tuotteen osia, jotka kuluvat normaalissa käytössä ja siitä syystä pidetään kuluvina osina (esim. paristot) tai vaurioita särkyvissä osissa esim. kytkimessä, akuissa tai lasista valmistetuissa osissa.

Toimiminen takuutapauksessa

Jotta asiasi nopea käsittely voidaan taata, pyydämme sinua toimimaan seuraavien ohjeiden mukaisesti:

Säilytä kassakuitti ja tuotenumero (IAN 392692_2201) todisteena tekemästäsi ostoksesta.

Tuotenumero löytyy tyyppikilvestä, kaiverruksesta, käyttöohjeen etusivulta (vasen alareuna) tai tuotteen takaosassa tai pohjassa olevasta tarrasta.

Jos havaitset tuotteessa toimintahäiriöitä tai muita vikoja, ota ensin yhteyttä puhelimitse tai sähköpostitse alla mainittuun huoltopalveluun.

Sen jälkeen voit lähettää tuotteen maksutta huoltopalvelun osoitteeseen. Liitä tuotteen mukaan ostokuitti ja selvitys havaitusta viasta ja sen havaitsemisajankohdasta.

Huoltopalvelu

FI **Huoltopalvelu Suomi**
Puhelin: 0800 913375
E-Mail: owim@lidl.fi

CE

Varningar och symboler som används . . . . . Sidan 38
Inledning . . . . . Sidan 39
Avsedd användning . . . . . Sidan 39
Leverans . . . . . Sidan 39
Beskrivning av delarna . . . . . Sidan 39
Tekniska data . . . . . Sidan 40
Säkerhetsfunktioner . . . . . Sidan 40
Säkerhetsanvisningar . . . . . Sidan 40
Före den första användningen . . . . . Sidan 43
Uppackning . . . . . Sidan 43
Före användning . . . . . Sidan 43
Montering av länkhjul . . . . . Sidan 43
Montering/demontering av sugslang . . . . . Sidan 43
Montering/demontering av handtag . . . . . Sidan 44
Montering av munstycken/förlängningsrör . . . . . Sidan 44
Användning av handtaget med teleskopsugrör . . . . . Sidan 44
Avtagning av behållarlock . . . . . Sidan 45
Montering av filter . . . . . Sidan 45
Drift . . . . . Sidan 46
Till-/frånkoppling . . . . . Sidan 46
Förvaring av munstycken . . . . . Sidan 46
Upplindning av anslutningskabeln . . . . . Sidan 46
Tömning av metallbehållare . . . . . Sidan 46
Rengöring av patronfiltret . . . . . Sidan 46
Efter användning . . . . . Sidan 46
Reservdelar/tillbehör . . . . . Sidan 47
Felsökning . . . . . Sidan 48
Rengöring och skötsel . . . . . Sidan 48
Rengöring . . . . . Sidan 48
Skötsel . . . . . Sidan 48
Reparation . . . . . Sidan 48
Förvaring . . . . . Sidan 49
Transport . . . . . Sidan 49
Avfallshantering . . . . . Sidan 49
Garanti . . . . . Sidan 49
Handläggning av garantianspråk . . . . . Sidan 49
Service . . . . . Sidan 50

Varningar och symboler som används

I denna bruksanvisning, i snabbguiden, på förpackningen, på märkskylten och på produktetiketterna används följande varningsanvisningar:

	Läs bruksanvisningen!		Munstycke för dammsugning av mattor
	Stäng av produkten och skilj den från elnätet innan du byter tillbehör rengör den eller när den inte längre används!		Munstycke för dammsugning av släta och hårda golv
	Beakta noga varnings- och säkerhetsanvisningarna!		Munstycke för att suga damm och smuts från spår, skarvar och sprickor
	Fara – risk för elchock!		Filter för att suga vatten eller andra vätskor
	Symbol för en produkt av kapslingsklass II		Filtret är inte avsett för att suga vatten eller andra vätskor.
	Diameter		Filter för sugning av torra och små partiklar (t.ex. sand, torkade färgrester)
	Växelström/-spänning		Filter för sugning av torrt och fint stoft (t.ex. trädamm från slipning)
	Använd endast produkten i torra inomhusrum!		Låst
	CE-märket bekräftar överensstämmelse med de EU-direktiv, som gäller för produkten.		Upplåst
	Säkerhetsanvisningar Hanteringsanvisningar		

VÅT- OCH TORRSUG

Inledning

Grattis till köpet av din nya produkt. Du har köpt en högklassig produkt. Bruksanvisningen hör till produkten. Den innehåller viktiga anvisningar för säkerhet, användning och avfallshantering. Läs säkerhetsanvisningarna och monteringsanvisningen innan du använder produkten. Använd produkten endast enligt beskrivningen och endast för de angivna ändamålen. Se till att bruksanvisningen alltid finns tillgänglig även vid vidare användning av tredje man.

Avsedd användning

Denna produkt är en hushållsapparat avsedd för dammsugning av golv, mattor, möbler, madrasser och i bilar eller garage. Produkten kan även användas som blåsmaskin eller för att suga upp vatten.

Produkten är avsedd för att suga vatten och smuts vid en temperatur på högst +40 °C.

Vissa material kan ge upphov explosiva ångor eller blandningar när de sätts i rörelse av sugluften.

Sug aldrig upp följande material:

- Explosiva eller brandfarliga gaser och vätskor, och (reaktiva) stoftpartiklar
  Att suga upp sådant material utgör en hälsofara och är därför förbjudet.
- Reaktiva metallstoftpartiklar (t.ex. aluminium, magnesium och zink i kombination med starkt basiska eller sura rengöringsmedel)
- Outspädda starka syror och alkalier
- Organiska lösningsmedel (t.ex. bensin, förtunning, aceton, eldningsolja)
  Dessa ämnen kan leda till korrosion av produkten.
- Sot och glödande aska
- Cement-, gips- och kalkdamm
- Små föremål eller aska från eldstäder, kolugnar, askfat eller grillar
- Aska eller smuts från värmepannor och oljeeldade pannor

All annan användning, liksom förändringar av produkten, räknas som felaktig användning och kan medföra livsfara och fara för person- och sakskador. Tillverkaren åtar sig inget ansvar för skador, som beror på felaktig användning. Produkten är endast avsedd för hushållsbruk. Produkten är inte avsedd för yrkesmässig/industriell användning eller liknande ändamål.

Leverans

Kontrollera vid uppackningen av produkten att leveransen är fullständig och att alla delar är i gott skick. Ta bort allt förpackningsmaterial före användning.

1 Behållarlock
1 Metallbehållare
1 Sugslang
1 Teleskopsugrör
1 Handtag
1 Golvmunstycke med borste
1 Golvmunstycke med gummiläpp
1 Fogmunstycke
1 Patronfilter (förmonterat)
1 Skumplastfilter
1 Pappersfilterpåse
5 Länkhjul
1 Snabbguide

Beskrivning av delarna

Gör dig förtrogen med produktens alla funktioner.

1 Bärhandtag
2 Behållarlock (inkl. motor och motorkapsling)
2a Spår
2b Filterkorg
3 Hållare för anslutningskabel
4 Blåsanslutning
5 Till/från-omkopplare
6 Fäste (för teleskopsugrör)
7 Självrengöringsknapp (för rengöring av patronfiltret)
8 Metallbehållare
9 Suganslutning
9a Intern suganslutning
9b Cirkulärt spår
10 Länkhjul (med munstyckshållare)
11 Stickkontakt

12 Anslutningskabelhållare
13 Anslutningskabel
14 Antistatisk metallkedja
15 Tömningsöppning
16 Spänne
17 Munstyckshållare
18 Sugslang
18a Slangkoppling (anslutning till handtag)
18b Slangkoppling (anslutning till vakuum- eller blåsanslutning)
18c Spärrknapp
19 Handtag
19a Luftregulator
20 Teleskopsugrör
20a Slanghållare
20b Skjutbar spärrknapp
20c Spår
21 Fogmunstycke
22 Golvmunstycke med borste
23 Golvmunstycke med gummiläpp
24 Skumplastfilter
25 Patronfilter
25a Spak
26 Pappersfilterpåse
26a Tätningsring

Tekniska data

Våt- och torrsug	**: PWD 25 B3**
Modellnummer	
med VDE-stickkontakt	: HG09470
med BS-stickkontakt	: HG09470-BS
Märkeffekt (effektbehov)	: 1400 W
Nominell ingående spänning	: 220–240 V~, 50/60 Hz
Sugkraft	: 240 Airwatt
Sugtryck	: 170 mbar (17 kPa)
Sugeffekt	: 36,7 l/s
Skyddsklass	: II / ⧈ (dubbelisolering)
IP-kapslingsklass	: IP24
Slanglängd	: 2,5 m (ø 32 mm)
Längd hos fogmunstycke	: ca 19 cm
Längd hos teleskopsugrör	: ca 49 till 76 cm
Längd hos anslutningskabel	: ca 4 m

Storlek hos metallbehållare

Mått (Ø x H)	: 29 x 38 cm
Bruttovolym	: 25 l
Nettovolym	: 15 l

Säkerhetsfunktioner

- Så snart metallbehållaren 8 är full aktiveras en flottörbrytare i filterkorgen 2b som stänger av produkten. Detta förhindrar att uppsuget material når elmotorn och skadar den.
- Under torrsugning jordar den antistatiska metallkedjan 14 produkten för att förhindra uppladdning av statisk elektricitet.

Säkerhetsanvisningar

FÖRE ANVÄNDNING AV PRODUKTEN BÖR DU SÄTTA DIG IN I ALLA BRUKS- OCH SÄKERHETSANVISNINGAR! OM DU ÖVERLÄMNAR PRODUKTEN TILL ANDRA, GE DÅ ÄVEN ALLA DOKUMENTEN TILL DEM!

Om det uppstår skador på grund av att du inte följt denna bruksanvisning upphör din garanti att gälla! Vi åtar oss inget ansvar för följdskador! Vi åtar oss inget ansvar för skador som uppstår på grund av felaktig användning eller av att säkerhetsanvisningarna inte följts!

Barn och personer med funktionshinder

⚠ **VARNING! LIVSFARA OCH FARA FÖR KROPPSSKADA FÖR SMÅ BARN OCH MINDERÅRIGA!** Lämna aldrig barn utan tillsyn med förpackningsmaterialet. Förpackningsmaterialet kan innebära fara för kvävning. Barn underskattar ofta farorna.

- Denna produkt kan endast användas av barn från och med 8 år samt av personer med nedsatt fysisk, motorisk eller mental förmåga eller med bristande erfarenhet och kunskap, om de hålls under uppsikt eller instruerats om en säker användning av apparaten och om de förstått de faror som användningen kan medföra.
- Barn får inte leka med produkten.
- Rengöring och användarunderhåll får inte utföras av barn, utom om de är äldre än 8 år och hålls under uppsikt.

Avsedd användning

⚠ **VARNING! Fara för personskada!** Felaktig användning kan leda till personskador. Använd produkten uteslutande enligt denna bruksanvisning. Försök aldrig själv att på något som helst sätt ändra på produkten.

Elsäkerhet

⚠ **FARA! Fara för elektrisk chock!** Försök aldrig själv att reparera produkten. Vid funktionsstörning får produkten endast repareras av kvalificerad personal.

⚠ **VARNING! Fara för elektrisk chock!** Doppa inte produktens elektriska delar i vatten eller andra vätskor. Håll aldrig produkten under rinnande vatten.

⚠ **VARNING! Fara för elektrisk chock!** Använd aldrig en produkt som skadats. Vid skada, skilj produkten från elnätet och kontakta leverantören.

⚠ **VARNING! Fara för personskada!** Stäng av produkten och skilj den från elnätet innan du rengör den och när den inte används.

- Använd inte produkten om den har fallit omkull.
- Innan stickkontakten ansluts till elnätet: Kontrollera att nätspänningen på produktens märkskylt stämmer överens med nätspänningen i ditt elnät.
- Kontrollera regelbundet stickkontakten och anslutningskabeln och säkerställ att de inte skadats. Om denna produkts anslutningskabel är skadad måste den bytas av tillverkaren, tillverkarens kundtjänst eller en kvalificerad verkstad för att förebygga faror.
- Skydda anslutningskabeln mot skador. Låt den inte hänga över skarpa kanter och kläm eller böj den inte. Håll anslutningskabeln borta från heta ytor eller öppen eld.

Drift

⚠ **VARNING! Fara för personskador och brand!**

Använd inte produkten för att suga upp
- Vatten och andra substanser med en temperatur över +40 °C,
- Glöd.

- Dra ut stickkontakten ur eluttaget
  - Om det uppstår en felfunktion,
  - Innan du sätter in/byter ut tillbehör,
  - Innan du rengör produkten,
  - Om du inte använder produkten under en längre tid,
  - Under åskväder och
  - Efter varje användning.
- Dra i stickkontakten och inte i anslutningskabeln för att dra ut stickkontakten ur eluttaget.
- Skadade delar måste alltid ersättas med originalreservdelar.
- Täck inte över ventilationsöppningarna under drift. Risk för överhettning och skador på produkten.
- Säkerställ att matningsspänningen överensstämmer med informationen på märkskylten.
- Produkten får endast anslutas till ett eluttag som skyddas av en jordfelsbrytare med en utlösningsström på högst 30 mA.

Rengöring och förvaring

⚠ **VARNING! Fara för personskada!** Skilj produkten från elnätet innan du rengör den eller när den inte används.

- Skydda produkten, anslutningskabeln och stickkontakten från damm, direkt solljus, droppande och stänkande vatten.
- Förvara produkten på en sval, torr plats, skyddad från fukt och utom räckhåll för barn.
- Skydda produkten mot hetta. Ställ inte produkten i närheten av öppen eld eller värmekällor som ugnar eller värmeaggregat.

Före den första användningen

Uppackning

⚠ **VARNING!**

▶ Produkten och förpackningen är inga leksaker! Barn får inte leka med plastpåsar, folier och smådelar! Förtäring medför fara för kvävning!

- Kontrollera att leveransen är komplett och oskadad. Om du konstaterar att delar saknas eller är skadade, använd inte produkten utan vänd dig till din återförsäljare.
  Använd inte produkten förrän saknade delar har levererats eller defekta delar har bytts ut. Att använda en ofullständig eller skadad produkt medför fara för person- och sakskador.

1. Packa upp alla delar och placera dem på en jämn och stabil yta.
2. Ta bort förpackningsmaterialet och eventuella förpacknings- och transportsäkringar, om sådana finns.
3. Ha de tillbehör och verktyg som krävs för montering och drift till hands. Detta inkluderar även lämplig personlig skyddsutrustning.

Före användning

⚠ **VARNING!**

▶ Det uppstår fara för olycka om produkten ansluts till ett elnät som inte överensstämmer med informationen på produktens märkskylt.

▶ Elnätets matningsspänning och frekvens måste överensstämma med informationen på produktens märkskylt.

⚠ **VARNING!**

Stäng av produkten och skilj den från elnätet innan du byter tillbehör rengör den eller när den inte längre används!

Montering av länkhjul

Bild C

1. Vänd metallbehållaren 8 upp och ner så att bottenytan är vänd uppåt.
2. För in länkhjulet 10 så långt det går i plastfästets spår tills länkhjulet klickar på plats.
3. Kontrollera att länkhjulet kan vridas fritt.

Montering/demontering av sugslang

Dammsugare

Bild D

1. Rikta upp slangkopplingen 18b på sugslangen 18 mot suganslutningen 9.
2. Skjut försiktigt in slangkopplingen i suganslutningen tills spärrknappen 18c snäpper fast.
3. Kontrollera att sugslangen är korrekt monterad genom att dra lätt i slangkopplingen. Sugslangen är korrekt monterad om slangkopplingen inte rör sig.
4. Kontrollera att sugslangen kan vridas fritt.

5. Demontering: Tryck spärrknappen nedåt. Dra ut slangkopplingen ur suganslutningen.

Blåsfunktion

Bild E

HÄNVISNING

▶ Detta är en extra funktion som gör att du kan blåsa bort damm eller små föremål.

1. Rikta upp slangkopplingen 18b på sugslangen 18 mot blåsanslutningen 4.
2. Skjut försiktigt in slangkopplingen i blåsanslutningen tills spärrknappen 18c snäpper fast.
3. Kontrollera att sugslangen är korrekt monterad genom att dra lätt i slangkopplingen. Sugslangen är korrekt monterad om slangkopplingen inte rör sig.
4. Kontrollera att sugslangen kan vridas fritt.
5. Demontering: Tryck spärrknappen nedåt. Dra ut slangkopplingen ur blåsanslutningen.

Montering/demontering av handtag

Bild E

- **Montering/demontering av handtag:** Rikta upp slangkopplingen 18a på sugslangen 18 mot handtaget 19. Tryck på slangkopplingen tills slangkopplingen är ordentligt ansluten till handtaget.
- **Avtagning av handtag:** Dra ut slangkopplingen ur handtaget.

Montering av munstycken/förlängningsrör

Bild F, G

- Du kan ansluta munstycken/teleskopsugrör av olika slag till handtaget 19 på olika sätt för att anpassa produkten till olika miljöer och grader av åtkomlighet.

Munstycke	Användningsområde
Fogmunstycke 21	☐ Spår ☐ Fogar ☐ Soffor ☐ Bilstolar ☐ Trånga utrymmen
Golvmunstycke med borste 22	☐ Hårda och plana ytor
Golvmunstycke med gummiläpp 23	☐ Mattor och liknande ytor

Användning av handtaget med teleskopsugrör

Bild H

Handtag

HÄNVISNING

▶ Handtaget 19 har en inbyggd funktion för att reglera lufttrycket.

- **Minskning av sugeffekt:** Skjut luftregulatorn 19a i riktning mot markeringen ▼.
- **Ökning av sugeffekt:** Skjut luftregulatorn i motsatt riktning mot markeringen ▼.

Teleskopsugrör

HÄNVISNING

▶ Teleskopsugröret 20 kan justeras till olika längder för att anpassas till arbetsmiljön.

1. Tryck och håll in den skjutbara spärrknappen 20b för att frigöra spärren.
2. Ställ in teleskopsugröret på den önskade längden.
3. Släpp den skjutbara spärrknappen och skjut in teleskopsugröret tills det önskade spåret 20c har klickat i läge.
4. Teleskopsugröret kan förvaras på produkten genom att man monterar slanghållaren 20a i fästet 6.

Avtagning av behållarlock

HÄNVISNING

- Ta av behållarlocket 2 för att sätta i eller byta filterpåsen och för att tömma metallbehållaren 8.

Bild I

1. Öppna spännena 16 genom att dra dem utåt från metallbehållaren.
2. Lyft spännena och haka av dem från spåret 2a.
3. Utför föregående steg i omvänd ordning för att fixera behållarlocket mot metallbehållaren.

Bild J, K

1. Håll stadigt i bärhandtaget 1 och ta av behållarlocket från metallbehållaren.
2. Filterkorgen 2b är därmed åtkomlig för installation eller byte av filterpåse.
3. Fäll ner bärhandtaget efter användning eller innan du förvarar produkten.

Montering av filter

⚠ VAR FÖRSIKTIG!

- Dammsug aldrig utan att ett filter är installerat i produkten. Uppsuget material kan innehålla metallfragment eller hårda, vassa partiklar, vilka kan skada motorn eller ge upphov till elektrisk chock. Damm kan blåsas ut ur blåsanslutningen 4 med hög hastighet, vilket kan leda till allvarliga kroppsskador.
- Sug upp vätskor endast när skumplastfiltret 24 är monterat i produkten. Annars kommer produkten att skadas. Pappersfilterpåsen 26 kommer också att skadas om den används för våtsugning.

HÄNVISNING

- Patronfiltret 25 och pappersfilterpåsen är endast lämpliga för torrsugning.
- Använd inte patronfilter för att suga upp mycket fint damm eller smuts (t.ex. slipdamm). Patronfiltret kan däremot användas för många andra material.

Patronfilter 25 (torrsugning)

Bild L

HÄNVISNING

- Innan du installerar patronfiltret, säkerställ att spaken 25a är öppen.

1. Vrid behållarlocket 2.
2. Montera patronfiltret på filterkorgen 2b.
3. För in patronfiltret så långt att dess undersida kommer i kontakt med den övre ytan av filterkorgen.
4. Vrid spaken för att fixera patronfiltret.
5. Dra försiktigt i patronfiltret (utan att flytta det) för att säkerställa att det är korrekt monterat.

HÄNVISNING

- Om patronfiltret inte klickar i läge: Vrid patronfiltret försiktigt och utan kraft tills det klickar fast i filterkorgen. Vrid spaken för att fixera patronfiltret.

Pappersfilterpåse 26 (torrsugning)

Bild M

1. Vrid behållarlocket 2.
2. Rikta upp öppningen av pappersfilterpåsen mot den interna suganslutningen 9a.
3. Tryck pappersfilterpåsen nedåt för att föra in den interna suganslutningen i öppningen på pappersfilterpåsen.
4. Tryck ner pappersfilterpåsen tills tätningsringen 26a ligger i det cirkulära spåret 9b.

Skumplastfilter 24 (våtsugning)

Bild N

1. Vrid behållarlocket 2.
2. Montera skumplastfiltret på filterkorgen 2b.
3. Dra ner kanten av skumplastfiltret långsamt men kraftigt, tills det täcker filterkorgen helt. Kanten på skumplastfiltret måste vara i kontakt med botten av filterkorgen.

Drift

Till-/frånkoppling

HÄNVISNING

- ▶ Kontrollera före användning att alla delar är korrekt monterade och att behållarlocket 2 är låst.
- ▶ Säkerställ att produkten är avstängd innan du ansluter den till elnätet.

Bild A

- ☐ Sätt stickkontakten 11 i ett lämpligt eluttag.
- ☐ **Tillkoppling:** Ställ till/från-omkopplaren 5 i läge **I**.
- ☐ **Frånkoppling:** Ställ till/från-omkopplaren i läge **0**.

Förvaring av munstycken

Bild O

- ☐ Skjut in teleskopsugröret 20 i munstyckshållaren 17 på länkhjulet 10.
- ☐ Förvara munstyckena 21/22/23 i munstyckshållaren.

Upplindning av anslutningskabeln

Bild P

- ☐ Linda upp anslutningskabeln 13. Häng anslutningskabeln på hållaren för anslutningskabeln 3.
- ☐ Fäst stickkontakten 11: Sätt anslutningskabelhållaren 12 på den upplindade anslutningskabeln.

Tömning av metallbehållare

⚠ VARNING!

Stäng av produkten och skilj den från elnätet innan du byter tillbehör rengör den eller när den inte längre används!

⚠ VARNING!

- ▶ Töm och rengör produkten före och efter användning för att undvika ansamling av material, som kan utgöra brandfara.

Bild Q

1. Vrid locket på tömningsöppningen 15 moturs för att ta av det.
2. Töm metallbehållaren 8.
3. Sätt tillbaka locket på tömningsöppningen. Vrid locket medurs.

Rengöring av patronfiltret

⚠ VARNING!

- ▶ Kontrollera regelbundet patronfiltret 25 för skador och deformering. Ett skadat eller deformerat patronfilter går inte att åtgärda utan det ska bytas ut. Det är nödvändigt för att upprätthålla produktens funktionsduglighet och skydda den mot skador.
- ▶ Använd bara utbytesfilter från Lidl eller auktoriserade återförsäljare. Filter, som inte är kompatibla med produkten kan leda till personskador och skador på produkten.

HÄNVISNING

- ▶ Rengör patronfiltret efter varje användning för att bibehålla produktens fulla sugkapacitet.

Bild R

1. Anslut stickkontakten 11 till ett lämpligt eluttag.
2. Ställ till/från-omkopplaren 5 i läge **I**.
3. Placera slangkopplingen 18a på en hård och plan yta för att blockera luftflödet genom slangkopplingen.
4. Tryck in och håll in självrengöringsknappen 7 5 gånger, vardera i minst 3 sekunder.
5. Därmed blåses luft genom patronfiltret för att avlägsna rester och smuts.

Efter användning

1. Stäng av produkten och dra ut stickkontakten 11 ur eluttaget.
2. Låt produkten svalna.
3. Kontroll, rengöring och förvaring av produkten (se "Rengöring och skötsel").

● Reservdelar/tillbehör

Kontakta servicecenter per telefon (se "Service"). Ha modellnumret nedan redo.

Bild	Del	Översiktsritning	Komponentbeteckning	Modellnummer
B	18		Sugslang	–
B	19		Handtag	–
B	20		Teleskopsugrör	–
B	21		Fogmunstycke	–
B	22		Golvmunstycke med borste	–
B	23	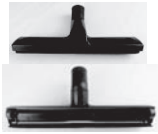	Golvmunstycke med gummiläpp	–
B	24		Skumplastfilter	–
B	25		Patronfilter	939269201
B	26		Pappersfilterpåse	939269202

Felsökning

Fel	Möjlig orsak	Åtgärd
Produkten fungerar inte.	Stickkontakten 11 sitter inte i ett eluttag.	Anslut stickkontakten till ett lämpligt eluttag.
Sugeffekten är låg och produkten suger inte upp smuts	Metallbehållaren 8 är full.	Töm metallbehållaren (se "Tömning av metallbehållare").
	Luftvägarna är igensatta.	Kontrollera följande delar med avseende på blockeringar och avlägsna blockeringarna: Metallbehållare 8 Sugslang 18 Teleskopsugrör 20 Fogmunstycke 21 Golvmunstycke med borste 22 Golvmunstycke med gummiläpp 23
Damm tränger ut ur produkten.	Behållarlocket 2 är inte korrekt monterat.	Montera behållarlocket korrekt (se "Avtagning av behållarlock").

Rengöring och skötsel

⚠ VARNING!

Stäng av produkten och skilj den från elnätet innan du byter tillbehör rengör den eller när den inte längre används!

Rengöring

- ■ Låt det inte komma in vätskor i produkten.
- ■ Håll alltid produkten ren, torr och fri från olja och fetter.
- □ Avlägsna dammavlagringar från produkten efter varje användning och innan den förvaras.
- □ Regelbunden och korrekt rengöring bidrar till en säker användning och till att produktens livslängd ökas.
- □ Rengör produkten med en torr trasa. Använd en mjuk borste på ställen som är svåra att komma åt.

HÄNVISNING

▶ Vid rengöring av produkten, använd inte kemiska, alkaliska, slipande eller andra aggressiva rengörings- eller desinfektionsmedel då dessa kan skada ytorna.

Skötsel

Före och efter varje användning: Kontrollera produkten och dess tillbehör med avseende på förslitning och skador.

Reparation

Denna produkt innehåller inga delar, som användaren själv kan reparera. Vänd dig till en auktoriserad serviceverkstad eller en liknande kvalificerad person för att låta kontrollera och reparera produkten.

Förvaring

- Förvara alltid produkten utom räckhåll för barn.
- Optimal temperatur för långtidsförvaring (längre än 3 månader) är mellan +10 och +30 °C vid en relativ luftfuktighet på högst 60 %.

1. Stäng av produkten och dra ut stickkontakten 11 ur eluttaget.
2. Låt produkten svalna.
3. Rengör produkten (se "Rengöring").
4. Förvara produkten och dess tillbehör på en mörk, torr, frostfri och väl ventilerad plats.

Transport

- Skydda produkten mot kraftiga stötar och kraftiga vibrationer vid transport i fordon.
- Säkra produkten mot att glida och tippa.

1. Stäng av produkten och dra ut stickkontakten 11 ur eluttaget.
2. Låt produkten svalna.

Avfallshantering

Förpackningen består av miljövänliga material, som kan lämnas på lokala återvinningsstationer.

Beakta märkningen på förpackningsmaterialet för rätt källsortering vid avfallshantering. Dessa har markerats med förkortningar (a) och siffror (b) med följande betydelse: 1–7: plaster / 20–22: papper och kartong / 80–98: kompositmaterial.

Kontakta kommunen för närmare information om avfallshantering av den förbrukade produkten.

Var rädd om miljön och kasta inte den uttjänta produkten i hushållsavfallet utan säkerställ en fackmässig avfallshantering. Information om återvinningsstationer och deras öppettider erhåller du hos de lokala myndigheterna.

Garanti

Denna produkt har tillverkats med omsorg enligt stränga kvalitetskrav och kontrollerats noggrant före leverans. Om fel uppstår på produkten gäller dina lagstadgade rättigheter gentemot säljaren. Dessa lagstadgade rättigheter begränsas inte av vår garanti, som redovisas nedan.

Du erhåller 3 års garanti på denna produkt från och med köpdatum. Garantitiden börjar på inköpsdagen. Spara originalkvittot. Denna handling behövs som bevis för köpet.

Om ett material- eller tillverkningsfel uppstår på produkten inom 3 år från köpdatum, reparerar eller ersätter vi efter eget gottfinnande produkten utan extra kostnad. Denna garanti förfaller om produkten skadas, används på fel sätt eller inte underhålls.

Garantin gäller för material- eller tillverkningsfel. Denna garanti omfattar inte produktkomponenter som utsätts för normalt slitage och därför betraktas som slitdelar (t.ex. batterier). Uteslutna är även skador på ömtåliga delar, som t.ex. brytare, batteripack eller delar tillverkade av glas.

Handläggning av garantianspråk

För att vi ska kunna handlägga ditt ärende snabbare, ber vi dig beakta följande anvisningar:

Ha alltid kassakvitto och artikelnummer i beredskap (IAN 392692_2201) för att bevisa köpet.

Artikelnumret står på typskylten, finns ingraverat, har tryckts på din handlednings första sida (nere till vänster) eller finns som etikett på baksidan eller undersidan.

Om funktionsfel eller andra brister uppstår bör du först vända dig till nedanstående serviceavdelning via telefon eller e-post.

När en produkt har registrerats som defekt kan du skicka in den portofritt till den serviceadress du meddelats om du bifogar inköpskvittot (kassakvitto) och en beskrivning av felet och var det uppstått.

● Service

(SE) **Service Sverige**
Tel.: 020791808
E-Mail: owim@lidl.se

(FI) **Service Finland**
Tel: 0800 913375
E-Mail: owim@lidl.fi

CE

Używane ostrzeżenia i symbole . . . . . Strona 52
Wstęp . . . . . Strona 53
Używać zgodnie z przeznaczeniem . . . . . Strona 53
Zakres dostawy . . . . . Strona 53
Opis części. . . . . Strona 54
Dane techniczne . . . . . Strona 54
Funkcjonalność związana z bezpieczeństwem . . . . . Strona 54
Instrukcje bezpieczeństwa . . . . . Strona 55
Przed pierwszym użyciem . . . . . Strona 58
Rozpakowanie . . . . . Strona 58
Przed użyciem. . . . . Strona 58
Montaż kółek skrętnych . . . . . Strona 58
Podłączanie i odłączanie węża elastycznego. . . . . Strona 59
Podłączanie i odłączanie uchwytu. . . . . Strona 59
Podłączanie dyszy lub przedłużki rurowej. . . . . Strona 59
Używanie uchwytu i teleskopowej rury ssącej . . . . . Strona 59
Zdejmowanie pokrywy pojemnika. . . . . Strona 60
Montaż filtra . . . . . Strona 60
Obsługa. . . . . Strona 61
Włączanie i wyłączanie . . . . . Strona 61
Przechowywanie dysz . . . . . Strona 61
Zwijanie kabla zasilania . . . . . Strona 61
Opróżnianie metalowego pojemnika. . . . . Strona 61
Czyszczenie filtra harmonijkowego . . . . . Strona 62
Po użyciu. . . . . Strona 62
Części zamienne i akcesoria. . . . . Strona 63
Usuwanie usterek . . . . . Strona 64
Czyszczenie i konserwacja . . . . . Strona 64
Czyszczenie. . . . . Strona 64
Konserwacja . . . . . Strona 64
Naprawy . . . . . Strona 65
Przechowywanie . . . . . Strona 65
Transport . . . . . Strona 65
Utylizacja . . . . . Strona 65
Gwarancja. . . . . Strona 65
Sposób postępowania w przypadku naprawy gwarancyjnej . . . . . Strona 66
Serwis. . . . . Strona 66

Używane ostrzeżenia i symbole

W instrukcji obsługi, krótkiej instrukcji obsługi, na opakowaniu, na tabliczce znamionowej i na etykietach produktu zastosowano następujące ostrzeżenia:

	Przeczytać instrukcję obsługi!		Dysza do odkurzania dywanów
	Przed czyszczeniem nasadek i gdy produkt nie jest używany wyłączać produkt i odłączać od gniazdka sieciowego!		Dysza do odkurzania gładkich i twardych powierzchni
	Przestrzegać wskazówek ostrzegawczych i instrukcji bezpieczeństwa!		Dysza do usuwania kurzu i brudu z rowków, spoin i pęknięć
	Niebezpieczeństwo – ryzyko porażenia prądem!		Filtr do odsysania wody lub innych płynów
	Symbol dla produktu ze stopniem ochrony II		Filtr nie nadaje się do odsysania wody lub innych płynów.
	Średnica		Filtr do odsysania suchych i drobnych cząstek (np. piasku, zaschniętych resztek farby)
	Prąd przemienny / napięcie przemienne		Filtr do odsysania suchego i drobnego pyłu (np. pyłu drzewnego po pracach szlifierskich)
	Produkt stosować tylko w pomieszczeniach suchych!		Zamknięty
	Znak CE potwierdza zgodność z dyrektywami UE mającymi zastosowanie do produktu.		Otwarty
	Instrukcje bezpieczeństwa Instrukcje		

ODKURZACZ DO PRACY NA MOKRO I SUCHO

Wstęp

Gratulujemy Państwu zakupu nowego produktu. Tym samym zdecydowali się Państwo na zakup produktu wysokiej jakości. Instrukcja obsługi jest częścią tego produktu. Zawiera ona ważne wskazówki dotyczące bezpieczeństwa, użytkowania i utylizacji. Przed pierwszym użyciem produktu należy zapoznać się ze wszystkimi wskazówkami dotyczącymi obsługi i bezpieczeństwa. Używać produktu wyłącznie zgodnie z jego poniżej opisanym przeznaczeniem. W przypadku przekazania produktu innej osobie należy dołączyć do niego całą jego dokumentację.

Używać zgodnie z przeznaczeniem

Produkt ten jest sprzętem AGD przeznaczonym do odkurzania podłóg, dywanów, mebli, materacy oraz w samochodach i garażach. Produkt może być również używany jako dmuchawa lub do odsysania wody.

Produkt nadaje się do odsysania wody i brudu o temperaturze nieprzekraczającej +40 °C.

Niektóre materiały mogą generować wybuchowe opary lub mieszaniny podczas przemieszczania się w zasysanym powietrzu.

Nigdy nie odkurzać następujących materiałów:

- Wybuchowych lub łatwopalnych gazów, cieczy i (reaktywnych) cząstek pyłu
  Odkurzanie takich materiałów stanowi zagrożenie dla zdrowia i dlatego jest zabronione.
- Cząsteczek reaktywnego pyłu metali (np. aluminium, magnezu i cynku w połączeniu z silnie alkalicznymi lub kwaśnymi środkami czyszczącymi)
- Nierozcieńczonych, mocnych kwasów i zasad
- Rozpuszczalników organicznych (np. benzyny, rozcieńczalnika do farb, acetonu, oleju opałowego)
  Substancje takie mogą prowadzić do korozji produktu.
- Sadzy i tlącego się popiołu
- Pyłu cementowego, gipsowego i wapiennego
- Drobnych przedmiotów lub popiołu z kominów, pieców węglowych, popielniczek lub grilli
- Popiołu lub brudu z kotłów i pieców olejowych

Wszelkie inne użycie lub modyfikacje produktu są uważane za niewłaściwe i mogą prowadzić do niebezpieczeństw, takich jak śmierć, obrażenia ciała i uszkodzenie mienia. Producent nie ponosi odpowiedzialności za szkody spowodowane niewłaściwym użytkowaniem. Produkt przeznaczony jest wyłącznie do użytku domowego. Produkt nie jest przeznaczony do użytku komercyjnego, przemysłowego lub podobnych celów.

Zakres dostawy

Po rozpakowaniu produktu należy sprawdzić, czy dostawa jest kompletna i czy wszystkie części są w dobrym stanie. Przed użyciem usunąć wszystkie materiały pakunkowe.

1 Pokrywa pojemnika
1 Metalowy pojemnik
1 Wąż elastyczny
1 Teleskopowa rura ssąca
1 Uchwyt
1 Dysza podłogowa ze szczotką
1 Dysza podłogowa z gumową krawędzią
1 Dysza szczelinowa
1 Filtr harmonijkowy (wstępnie zamontowany)
1 Filtr piankowy
1 Papierowy worek filtracyjny
5 Kółka skrętne
1 Krótka instrukcja

Opis części

Przed przeczytaniem zapoznać się ze wszystkimi funkcjami produktu.

1 Uchwyt
2 Pokrywa pojemnika (wraz z napędem silnikowym i obudową silnika)
2a Żebro
2b Kosz filtra
3 Uchwyt kabla zasilania
4 Złącze dmuchawy
5 Przełącznik zasilania
6 Uchwyt (do przechowywania teleskopowej rury ssącej)
7 Przycisk samoczyszczenia (do czyszczenia filtra harmonijkowego)
8 Metalowy pojemnik
9 Przyłącze ssawne
9a Wewnętrzne przyłącze ssawne
9b Okrągłe żebro
10 Kółko skrętne (z uchwytem dyszy)
11 Wtyczka sieciowa
12 Klips kabla zasilania
13 Kabel zasilania
14 Antystatyczny łańcuszek metalowy
15 Odpływ
16 Zatrzask
17 Uchwyt dyszy
18 Wąż elastyczny
18a Złączka węża (połączenie z uchwytem)
18b Złączka węża (połączenie z przyłączem ssawnym lub złączem dmuchawy)
18c Przycisk blokady
19 Uchwyt
19a Regulator powietrza
20 Teleskopowa rura ssąca
20a Uchwyt węża
20b Przesuwny przycisk blokady
20c Szczelina
21 Dysza szczelinowa
22 Dysza podłogowa ze szczotką
23 Dysza podłogowa z gumową krawędzią
24 Filtr piankowy
25 Filtr harmonijkowy
25a Dźwignia
26 Papierowy worek filtracyjny
26a Pierścień uszczelniający

Dane techniczne

Odkurzacz do pracy na mokro i sucho	**: PWD 25 B3**
Numer modelu	
z wtyczką VDE	: HG09470
z wtyczką BS	: HG09470-BS
Nominalna moc wejściowa (pobór mocy)	: 1400 W
Nominalne napięcie wejściowe	: 220–240 V~, 50/60 Hz
Moc ssania	: 240 Airwatt
Ciśnienie ssania	: 170 mbar (17 kPa)
Szybkość ssania	: 36,7 l/s
Stopień ochrony	: II / ⧈ (podwójna izolacja)
Stopień ochrony IP	: IP24
Długość węża elastycznego	: 2,5 m (ø 32 mm)
Długość dyszy szczelinowej	: ok. 19 cm
Długość teleskopowej rury ssącej	: ok. 49 do 76 cm
Długość kabla zasilania	: ok. 4 m

Wielkość metalowego pojemnika

Wymiary (Ø x wys.)	: 29 x 38 cm
Objętość brutto	: 25 l
Objętość netto	: 15 l

Funkcjonalność związana z bezpieczeństwem

- Jak tylko metalowy pojemnik 8 napełni się, to produkt jest wyłączany wyłącznikiem pływakowym znajdującym się w koszu filtra 2b. Zapobiega to przeciążeniu i uszkodzeniu silnika elektrycznego.
- Podczas odkurzania na sucho antystatyczny łańcuszek metalowy 14 stanowi uziemienie produktu, zapobiegając gromadzeniu się elektryczności statycznej.

Instrukcje bezpieczeństwa

PRZED ROZPOCZĘCIEM UŻYWANIA PRODUKTU ZAPOZNAĆ SIĘ ZE WSZYSTKIMI INSTRUKCJAMI O BEZPIECZEŃSTWIE ORAZ Z INSTRUKCJĄ OBSŁUGI! PRZEKAZUJĄC PRODUKT INNYM OSOBOM, NALEŻY DOŁĄCZYĆ WSZYSTKIE DOKUMENTY!

Uszkodzenia powstałe w wyniku nieprzestrzegania niniejszej instrukcji obsługi nie są objęte gwarancją! Nie ponosimy żadnej odpowiedzialności w przypadku wystąpienia szkód wtórnych! Nie bierzemy odpowiedzialności za uszkodzenia mienia lub obrażenia ciała, powstałe w wyniku niewłaściwego użytkowania lub nieprzestrzegania instrukcji bezpieczeństwa!

Dzieci i osoby z ograniczeniami

⚠ **OSTRZEŻENIE! ZAGROŻENIE ŻYCIA I NIEBEZPIECZEŃSTWO WYPADKU DLA MAŁYCH DZIECI I NIEMOWLĄT!** Nigdy nie pozostawiać małych dzieci bez nadzoru w pobliżu materiałów pakunkowych. Istnieje ryzyko uduszenia spowodowanego materiałami pakunkowymi. Dzieci często lekceważą zagrożenia.

- Produkt może być używany przez dzieci w wieku 8 lat lub starsze oraz przez osoby o ograniczonych zdolnościach fizycznych, sensorycznych lub umysłowych albo braku doświadczenia i wiedzy, gdy są nadzorowane lub pouczone w zakresie bezpiecznego używania produktu i rozumieją związane z tym zagrożenia.
- Dzieci nie mogą bawić się produktem.

- Czyszczenia ani prac konserwacyjnych wykonywanych przez użytkownika nie mogą wykonywać dzieci, chyba że mają powyżej 8 lat i są nadzorowane.

Używać zgodnie z przeznaczeniem

⚠ **OSTRZEŻENIE! Ryzyko zranienia!** Niewłaściwe użytkowanie może doprowadzić do obrażeń ciała. Z produktu należy korzystać wyłącznie zgodnie z niniejszą instrukcją. Nigdy nie próbować modyfikować produktu w żaden sposób.

Bezpieczeństwo elektryczne

⚠ **NIEBEZPIECZEŃSTWO! Ryzyko porażenia prądem!** Nigdy nie naprawiać produktu samodzielnie. W razie awarii naprawy mogą być wykonywane wyłącznie przez wykwalifikowany personel.

⚠ **OSTRZEŻENIE! Ryzyko porażenia prądem!** Nie zanurzać części elektrycznych produktu w wodzie lub innych płynach. Nigdy nie trzymać produktu pod bieżącą wodą.

⚠ **OSTRZEŻENIE! Ryzyko porażenia prądem!** Nie używać uszkodzonego produktu. Odłączyć produkt od źródła zasilania i skontaktować się ze sprzedawcą, jeśli jest uszkodzony.

⚠ **OSTRZEŻENIE! Ryzyko zranienia!** Przed czyszczeniem i gdy produkt nie jest używany należy go wyłączyć i odłączyć od gniazdka elektrycznego.

- Nie używać produktu, jeśli został upuszczony.
- Przed podłączeniem wtyczki sieciowej do źródła zasilania: Upewnić się, że napięcie znamionowe na tabliczce znamionowej produktu odpowiada napięciu sieci zasilającej.

- Regularnie sprawdzać, czy wtyczka sieciowa i kabel zasilania nie są uszkodzone. W przypadku uszkodzenia kabla zasilania tego produktu musi on zostać wymieniony przez producenta, jego serwis posprzedażny lub też osobę posiadającą podobne kwalifikacje, co pozwoli uniknąć niebezpieczeństwa.
- Kabel zasilania chronić przed uszkodzeniem. Nie dopuszczać, aby zwisał nad ostrymi krawędziami, był ściśnięty lub zgięty. Kabel zasilania trzymać z dala od gorących powierzchni i otwartego ognia.

Obsługa

⚠ **OSTRZEŻENIE! Ryzyko obrażeń i pożaru!** Nigdy nie używać produktu do odkurzania
  - Wody i jakiegokolwiek materiału o temperaturze powyżej +40 °C,
  - Żaru.
- Wyjąć wtyczkę sieciową z gniazdka sieciowego
  - Jeśli wystąpi usterka,
  - Przed podłączeniem lub wymianą akcesoriów,
  - Przed czyszczeniem produktu,
  - Jeśli produkt nie będzie używany przez długi czas,
  - Podczas burzy i
  - Po każdym użyciu.
- Aby wyciągnąć wtyczkę sieciową z gniazdka sieciowego, ciągnąć za wtyczkę sieciową, a nie za kabel zasilania.
- Wadliwe części należy zawsze wymieniać na oryginalne części zamienne.
- Podczas pracy nie zakrywać otworów wentylacyjnych. Ryzyko przegrzania i uszkodzenia produktu.
- Upewnić się, że napięcie zasilania jest zgodne z informacjami na tabliczce znamionowej.
- Produkt może być podłączony tylko do gniazdka zabezpieczonego wyłącznikiem różnicowoprądowym o znamionowym prądzie różnicowym nie większym niż 30 mA.

Czyszczenie i przechowywanie

⚠ **OSTRZEŻENIE! Ryzyko zranienia!** Przed czyszczeniem lub gdy nie jest używany odłączać produkt od źródła zasilania.

- Chronić produkt, kabel zasilania i wtyczkę sieciową przed kurzem, bezpośrednim działaniem promieni słonecznych, kapiącą i pryskającą wodą.
- Produkt przechowywać w chłodnym, suchym miejscu, z dala od wilgoci i poza zasięgiem dzieci.
- Chronić produkt przed wysoką temperaturą. Nie umieszczać produktu w pobliżu otwartego ognia ani źródeł ciepła, takich jak piece lub grzejniki.

Przed pierwszym użyciem

Rozpakowanie

⚠ **OSTRZEŻENIE!**

▶ Produkt i opakowanie nie są zabawkami dla dzieci! Dzieci nie mogą bawić się plastikowymi torbami, foliami i drobnymi częściami! Istnieje niebezpieczeństwo połknięcia i uduszenia się!

- Upewnić się, że dostawa jest kompletna i nieuszkodzona. Jeśli okaże się, że brakuje jakichkolwiek części lub są one uszkodzone, nie używać produktu i skontaktować się ze sprzedawcą. Używać produktu tylko po dostarczeniu brakujących części lub wymianie wadliwych. Używanie niekompletnego lub uszkodzonego produktu stwarza zagrożenie dla ludzi i mienia.

1. Rozpakować wszystkie części i umieścić na płaskiej, stabilnej powierzchni.
2. Usunąć wszystkie materiały opakowaniowe i ewentualne blokady transportowe.
3. Upewnić się, że przygotowano akcesoria i narzędzia niezbędne do montażu i obsługi. Obejmuje to również odpowiedni sprzęt ochrony osobistej.

Przed użyciem

⚠ **OSTRZEŻENIE!**

▶ Istnieje ryzyko wypadku, jeśli produkt jest zasilany prądem elektrycznym, który nie odpowiada informacjom na tabliczce znamionowej produktu.

▶ Napięcie zasilania i częstotliwość źródła zasilania muszą być zgodne z informacjami na tabliczce znamionowej produktu.

⚠ **OSTRZEŻENIE!**

Przed czyszczeniem nasadek i gdy produkt nie jest używany wyłączać produkt i odłączać od gniazdka sieciowego!

Montaż kółek skrętnych

Rys. C

1. Metalowy pojemnik 8 odwrócić tak, aby dolna powierzchnia była skierowana do góry.
2. Kółko skrętne 10 wcisnąć do oporu w szczeliny wspornika z tworzywa sztucznego, aż kółko skrętne zatrzaśnie się na swoim miejscu.
3. Sprawdzić, czy kółko skrętne może się swobodnie obracać.

Podłączanie i odłączanie węża elastycznego

Odkurzanie

Rys. D

1. Złączkę węża 18b węża elastycznego 18 zrównać z przyłączem ssawnym 9.
2. Złączkę węża powoli wsunąć w przyłącze ssawne, aż przycisk blokady 18c zatrzaśnie się z kliknięciem na swoim miejscu.
3. Sprawdzić, czy wąż elastyczny jest prawidłowo zamontowany, ciągnąc delikatnie za złączkę węża. Wąż elastyczny jest prawidłowo zamontowany, gdy złączka węża nie porusza się.
4. Sprawdzić, czy wąż elastyczny może się swobodnie obracać.
5. Rozłączanie: Wcisnąć przycisk blokady. Złączkę węża wyciągnąć z przyłącza ssawnego.

Dmuchawa powietrza

Rys. E

RADA

▶ Ta dodatkowa funkcja pozwala zdmuchiwać kurz lub drobne przedmioty.

1. Złączkę węża 18b węża elastycznego 18 zrównać ze złączem dmuchawy 4.
2. Złączkę węża powoli wsunąć w złącze dmuchawy, aż przycisk blokady 18c zatrzaśnie się z kliknięciem na swoim miejscu.
3. Sprawdzić, czy wąż elastyczny jest prawidłowo zamontowany, ciągnąc delikatnie za złączkę węża. Wąż elastyczny jest prawidłowo zamontowany, gdy złączka węża nie porusza się.
4. Sprawdzić, czy wąż elastyczny może się swobodnie obracać.
5. Rozłączanie: Wcisnąć przycisk blokady. Złączkę węża wyciągnąć ze złącza dmuchawy.

Podłączanie i odłączanie uchwytu

Rys. E

- ☐ **Podłączanie i odłączanie uchwytu:** Złączkę węża 18a węża elastycznego 18 zrównać z uchwytem 19. Wcisnąć złączkę węża, aż zostanie mocno połączona z uchwytem.
- ☐ **Odłączanie uchwytu:** Złączkę węża wyciągnąć z uchwytu.

Podłączanie dyszy lub przedłużki rurowej

Rys. F, G

- ☐ Dysze lub teleskopową rurę ssącą można podłączać do uchwytu 19 na różne sposoby w celu dostosowania do różnych warunków i stopnia dostępności.

Dysza	Zakres stosowania
Dysza szczelinowa 21	☐ Rowki ☐ Spoiny ☐ Kanapy ☐ Siedzenia samochodowe ☐ Wąskie przestrzenie
Dysza podłogowa ze szczotką 22	☐ Twarde i płaskie powierzchnie
Dysza podłogowa z gumową krawędzią 23	☐ Dywany lub podobne powierzchnie

Używanie uchwytu i teleskopowej rury ssącej

Rys. H

Uchwyt

RADA

▶ Uchwyt 19 posiada wbudowaną funkcję regulacji ciśnienia powietrza.

- ☐ **Zmniejszanie mocy ssania:** Regulator powietrza 19a przesunąć w kierunku wskazywanym znakiem ▼.

- **Zwiększanie mocy ssania:** Regulator powietrza przesunąć w kierunku przeciwnym niż wskazuje znak ▼.

Teleskopowa rura ssąca

RADA

- Długość teleskopowej rury ssącej 20 można dostosowywać w zależności od miejsca pracy.

1. Przytrzymaj wciśnięty przesuwny przycisk blokady 20b, aby zwolnić zatrzask.
2. Teleskopową rurę ssącą wysunąć na żądaną długość.
3. Zwolnić przesuwny przycisk blokady i przesunąć teleskopową rurę ssącą, aż żądana szczelina 20c zostanie zablokowana.
4. Teleskopową rurę ssącą można przechowywać na produkcie, mocując uchwyt węża 20a do uchwytu 6.

Zdejmowanie pokrywy pojemnika

RADA

- W celu włożenia lub opróżnienia metalowego pojemnika 8 należy zdjąć pokrywę pojemnika 2.

Rys. I

1. Otworzyć zatrzask 16, ściągając go z metalowego pojemnika.
2. Podnieść zatrzask i zdjąć z żebra 2a.
3. Powyższe kroki wykonać w odwrotnej kolejności, aby pokrywę pojemnika zablokować na metalowym pojemniku.

Rys. J, K

1. Przytrzymać uchwyt 1 i zdjąć pokrywę pojemnika z metalowego pojemnika.
2. Kosz filtra 2b zostanie odsłonięty, umożliwiając włożenie lub wymianę worka filtracyjnego.
3. Po użyciu lub przed przechowywaniem produktu uchwyt należy złożyć.

Montaż filtra

⚠ OSTROŻNIE!

- Nigdy nie odkurzać bez zamontowanego w produkcie filtra. Odkurzane substancje mogą zawierać metal lub twarde cząstki o ostrych krawędziach, które mogą uszkodzić silnik lub doprowadzić do porażenia prądem. Kurz byłby wydmuchiwany przez złącze dmuchawy 4 z dużą prędkością, co mogłoby doprowadzić do poważnych obrażeń fizycznych.
- Płyny należy odkurzać tylko wtedy, gdy w produkcie jest zamontowany filtr piankowy 24. W przeciwnym razie produkt zostanie uszkodzony. Papierowy worek filtracyjny 26 również ulegnie uszkodzeniu, jeśli zostanie użyty do odkurzania na mokro.

RADA

- Filtr harmonijkowy 25 i papierowy worek filtracyjny nadają się tylko do odkurzania na sucho.
- Filtra harmonijkowego nie używać do odkurzania bardzo drobnego kurzu lub brudu (np. pyłu szlifierskiego). Jednak filtr harmonijkowy może być używany do gromadzenia wielu innych materiałów.

Filtr harmonijkowy 25 (odkurzanie na sucho)

Rys. L

RADA

- Przed zamontowaniem filtra harmonijkowego upewnić się, że dźwignia 25a jest odblokowana.

1. Odwrócić pokrywę pojemnika 2.
2. Do kosza filtra 2b włożyć filtr harmonijkowy.
3. Filtr harmonijkowy włożyć tak, aż spód filtra harmonijkowego dotknie górnej części koszyka filtra.
4. Obrócić dźwignię, aby zamocować filtr harmonijkowy.

5. Delikatnie pociągnij filtr harmonijkowy, ale nie przesuwając go, aby sprawdzić, czy filtr harmonijkowy jest prawidłowo zamontowany.

RADA

▶ Jeśli filtr harmonijkowy nie zatrzaśnie się na swoim miejscu: Lekko i bez użycia siły przekręcić filtr harmonijkowy, aż wewnętrzny zamek zablokuje się w koszu filtra. Obrócić dźwignię, aby zamocować filtr harmonijkowy.

Papierowy worek filtracyjny 26 (odkurzanie na sucho)

Rys. M

1. Odwrócić pokrywę pojemnika 2.
2. Otwór papierowego worka filtracyjnego zrównać z wewnętrznym przyłączem ssawnym 9a.
3. Docisnąć papierowy worek filtracyjny, aby wewnętrzne przyłącze ssawne weszło w otwór papierowego worka filtracyjnego.
4. Docisnąć papierowy worek filtracyjny, aż pierścień uszczelniający 26a nasunie się na okrągłe żebro 9b.

Filtr piankowy 24 (odkurzanie na mokro)

Rys. N

1. Odwrócić pokrywę pojemnika 2.
2. Filtr piankowy włożyć do kosza filtra 2b.
3. Krawędź filtra piankowego pociągnąć powoli i ostrożnie w dół, aż całkowicie zakryje kosz filtra. Krawędź filtra piankowego musi sięgać i dotykać dna koszyka filtra.

Obsługa

Włączanie i wyłączanie

RADA

▶ Przed użyciem sprawdzić, czy wszystkie części są dobrze połączone i czy pokrywa pojemnika 2 jest zablokowana.

▶ Przed podłączeniem produktu do zasilania upewnić się, że jest wyłączony.

Rys. A

- ☐ Wtyczkę sieciową 11 podłączyć do gniazdka sieciowego.
- ☐ **Włączanie:** Przełącznik zasilania 5 ustawić w pozycji **I**.
- ☐ **Wyłączanie:** Przełącznik zasilania ustawić w pozycji **0**.

Przechowywanie dysz

Rys. O

- ☐ Teleskopową rurę ssącą 20 wsunąć w uchwyt dyszy 17 na kółku skrętnym 10.
- ☐ Dysze 21, 22 i 23 przechowywać w uchwycie dysz.

Zwijanie kabla zasilania

Rys. P

- ☐ Zwinąć kabel zasilania 13. Kabel zasilania owinąć wokół uchwytu na kabel zasilania 3.
- ☐ Mocowanie wtyczki sieciowej 11: Klips kabla zasilania 12 zamocować na zwiniętym kablu zasilania.

Opróżnianie metalowego pojemnika

⚠ OSTRZEŻENIE!

Przed czyszczeniem nasadek i gdy produkt nie jest używany wyłączać produkt i odłączać od gniazdka sieciowego!

⚠ OSTRZEŻENIE!

▶ Produkt opróżniać i czyścić przed i po użyciu, aby uniknąć gromadzenia się materiałów, które mogą stanowić zagrożenie pożarowe, gdy będą w produkcie.

Rys. Q

1. Zatyczkę odpływu 15 przekręcić w kierunku przeciwnym do ruchu wskazówek zegara, aby usunąć kołpak.
2. Opróżnić metalowy pojemnik 8.

3. Zatyczkę zamocować na odpływie. Zatyczkę przekręcić w kierunku zgodnym z ruchem wskazówek zegara.

Czyszczenie filtra harmonijkowego

⚠ OSTRZEŻENIE!

- Regularnie sprawdzać filtr harmonijkowy 25 pod kątem uszkodzeń i odkształceń. Uszkodzonego lub zdeformowanego filtra harmonijkowego nie można wyczyścić i należy go wymienić. Jest to konieczne w celu utrzymania funkcjonalności produktu i ochrony produktu przed uszkodzeniem.
- Stosować wyłącznie filtry zamienne firmy Lidl lub autoryzowanych sprzedawców. Filtry niezgodne z produktem mogą spowodować obrażenia ciała i uszkodzenie produktu.

RADA

- Filtr harmonijkowy należy czyścić po każdym użyciu, aby utrzymać pełną moc ssania produktu.

Rys. R

1. Wtyczkę sieciową 11 podłączyć do odpowiedniego gniazdka sieciowego.
2. Przełącznik zasilania 5 ustawić w pozycji **I**.
3. Złączkę węża 18a przyłożyć do twardej i płaskiej powierzchni, aby zablokować przepływ powietrza przez złączkę węża.
4. Przycisk samoczyszczenia 7 wcisnąć 5 razy na 3 sekundy.
5. To wymusi przepływ powietrza przez filtr harmonijkowy w celu usunięcia zanieczyszczeń i brudu.

Po użyciu

1. Wyłączyć produkt i wtyczkę sieciową 11 wyciągnąć z gniazdka sieciowego.
2. Pozostawić produkt do całkowitego ostygnięcia.
3. Sprawdzić, wyczyścić i schować produkt (patrz akapit „Czyszczenie i konserwacja”).

Części zamienne i akcesoria

Kontaktować się telefonicznie z centrum serwisowym (patrz akapit „Serwis”). Przygotować poniższy numer modelu.

Rysunek	Część	Rysunek liniowy	Nazwa części	Numer modelu
B	18		Wąż elastyczny	–
B	19		Uchwyt	–
B	20		Teleskopowa rura ssąca	–
B	21		Dysza szczelinowa	–
B	22		Dysza podłogowa ze szczotką	–
B	23		Dysza podłogowa z gumową krawędzią	–
B	24		Filtr piankowy	–
B	25		Filtr harmonijkowy	939269201
B	26		Papierowy worek filtracyjny	939269202

Usuwanie usterek

Błąd	Możliwa przyczyna	Rozwiązanie
Produkt nie działa.	Wtyczka sieciowa 11 nie jest podłączona do gniazdka sieciowego.	Wtyczkę sieciową włożyć do gniazdka sieciowego.
Moc ssania jest zmniejszona, a produkt nie wchłania żadnego brudu	Metalowy pojemnik 8 jest pełny.	Opróżnić metalowy pojemnik (patrz akapit „Opróżnianie metalowego pojemnika”).
	Wylot powietrza jest zablokowany.	Następujące elementy sprawdzić pod kątem zablokowania i usunąć blokadę: Metalowy pojemnik 8 Wąż elastyczny 18 Teleskopowa rura ssąca 20 Dysza szczelinowa 21 Dysza podłogowa ze szczotką 22 Dysza podłogowa z gumową krawędzią 23
Kurz wydostaje się z produktu.	Pokrywa pojemnika 2 nie została prawidłowo założona.	Prawidłowo założyć pokrywę pojemnika (patrz akapit „Zdejmowanie pokrywy pojemnika”).

Czyszczenie i konserwacja

⚠ OSTRZEŻENIE!

Przed czyszczeniem nasadek i gdy produkt nie jest używany wyłączać produkt i odłączać od gniazdka sieciowego!

Czyszczenie

- ■ Nigdy nie pozwól, aby płyny dostały się do produktu.
- ■ Zawsze utrzymywać produkt w czystości, suchy i wolny od oleju lub smarów.
- □ Po każdym użyciu i przed schowaniem usuwać kurz.
- □ Regularne i właściwe czyszczenie pomoże zapewnić bezpieczne użytkowanie i przedłuży żywotność produktu.
- □ Produkt czyścić suchą szmatką. Do czyszczenia trudno dostępnych miejsc używać miękkiej szczotki.

RADA

- ▶ Do czyszczenia produktu nie należy używać chemicznych, alkalicznych, ściernych ani agresywnych środków czyszczących lub dezynfekujących, ponieważ mogą one zaatakować powierzchnie.

Konserwacja

Przed i po każdym użyciu: Sprawdzić produkt i jego akcesoria pod kątem zużycia i uszkodzeń.

Naprawy

Ten produkt nie zawiera żadnych części, które mogą być naprawiane przez użytkownika. Skontaktować się z autoryzowanym centrum serwisowym lub podobnie wykwalifikowaną osobą w celu sprawdzenia i naprawienia produktu.

Przechowywanie

- Zawsze przechowywać produkt w miejscu niedostępnym dla dzieci.
- Idealna temperatura przechowywania długoterminowego (dłużej niż 3 miesiące) powinna wynosić od +10 do +30 °C przy wilgotności względnej nie większej niż 60 %.

1. Wyłączyć produkt i wtyczkę sieciową 11 wyciągnąć z gniazdka sieciowego.
2. Pozostawić produkt do całkowitego ostygnięcia.
3. Wyczyścić produkt (patrz akapit „Czyszczenie").
4. Przechowywać produkt i jego akcesoria w ciemnym, suchym, wolnym od mrozu miejscu o dobrej wentylacji.

Transport

- Chronić produkt przed uderzeniami i silnymi wstrząsami, które występują szczególnie podczas transportu w pojazdach.
- Zabezpieczać produkt przed ześlizgnięciem się lub upadkiem.

1. Wyłączyć produkt i wtyczkę sieciową 11 wyciągnąć z gniazdka sieciowego.
2. Pozostawić produkt do całkowitego ostygnięcia.

Utylizacja

Opakowanie wykonane jest z materiałów przyjaznych dla środowiska, które można przekazać do utylizacji w lokalnym punkcie przetwarzania surowców wtórnych.

Przy segregowaniu odpadów prosimy zwrócić uwagę na oznakowanie materiałów opakowaniowych, oznaczone są one skrótami (a) i numerami (b) o następującym znaczeniu: 1–7: Tworzywa sztuczne / 20–22: Papier i tektura / 80–98: Materiały kompozytowe.

Informacji na temat możliwości utylizacji wyeksploatowanego produktu udziela urząd gminy lub miasta.

Z uwagi na ochronę środowiska nie wyrzucać urządzenia po zakończeniu eksploatacji do odpadów domowych, lecz prawidłowo zutylizować. Informacji o punktach zbiorczych i ich godzinach otwarcia udziela odpowiedni urząd.

Gwarancja

Produkt wyprodukowano według wysokich standardów jakości i poddano skrupulatnej kontroli przed wysyłką. W przypadku wad produktu nabywcy przysługują ustawowe prawa. Gwarancja nie ogranicza ustawowych praw nabywcy produktu.

Produkt objęte jest 3 gwarancją, licząc od daty zakupu. Gwarancja wygasa w razie zawinionego przez użytkownika uszkodzenia produktu, niewłaściwego użycia lub konserwacji.

W przypadku wystąpienia w ciągu 3 lat od daty zakupu wad materiałowych lub fabrycznych, dokonujemy – według własnej oceny – bezpłatnej naprawy lub wymiany produktu.

Świadczenie gwarancyjne obejmuje wady materiałowe i fabryczne. Gwarancja nie obejmuje części produktu ulegających normalnemu zużyciu, uznawanych za części zużywalne (np. baterie) oraz uszkodzeń części łamliwych, np. przełączników, akumulatorów lub wykonanych ze szkła.

Zgodnie z Kodeksem Cywilnym art. 581 §1 wraz z wymianą urządzenia lub ważnej części czas gwarancji rozpoczyna się na nowo.

Sposób postępowania w przypadku naprawy gwarancyjnej

Aby zapewnić szybkie rozpatrzenie Państwa wniosku, prosimy stosować się do następujących wskazówek:

Przed skontaktowaniem się z działem serwisowym należy przygotować paragon i numer artykułu (IAN 392692_2201) jako dowód zakupu.

Numery artykułów można znaleźć na tabliczce znamionowe, na grawerunku, na stronie tytułowej jego instrukcji (na dole po lewej stronie) lub jako naklejkę na stronie odwrotnej lub spodniej.

W razie wystąpienia błędów w działaniu lub innych wad, należy skontaktować się najpierw z wymienionym poniżej działem serwisowym telefonicznie lub pocztą elektroniczną.

Produkt uznany za uszkodzony można następnie z dołączeniem dowodu zakupu (paragonu) i podaniem, na czym polega wada i kiedy wystąpiła, przesłać bezpłatnie na podany Państwu adres serwisu.

Serwis

PL **Serwis Polska**
Tel.: 008004911946
E-Mail: owim@lidl.pl

CE

Naudojami įspėjamieji nurodymai ir simboliai . . . . . Psl 68
Įžanga . . . . . Psl 69
Naudojimas pagal paskirtį . . . . . Psl 69
Komplektas . . . . . Psl 69
Dalių aprašymas . . . . . Psl 69
Techniniai duomenys . . . . . Psl 70
Apsauginės priemonės . . . . . Psl 70
Saugos nurodymai . . . . . Psl 70
Prieš naudojant pirmą kartą . . . . . Psl 73
Išpakavimas . . . . . Psl 73
Prieš naudojimą . . . . . Psl 73
Kreipiamųjų ratukų montavimas . . . . . Psl 73
Lanksčios žarnos prijungimas / nuėmimas . . . . . Psl 74
Rankenos prijungimas / nuėmimas . . . . . Psl 74
Antgalių / ilginamojo vamzdžio prijungimas . . . . . Psl 74
Rankenos ir teleskopinio vamzdžio naudojimas . . . . . Psl 74
Indo dangčio nuėmimas . . . . . Psl 75
Filtro įdėjimas . . . . . Psl 75
Naudojimas . . . . . Psl 76
Įjungimas / išjungimas . . . . . Psl 76
Antgalių laikymas . . . . . Psl 76
Maitinimo laido suvyniojimas . . . . . Psl 76
Metalinio indo ištuštinimas . . . . . Psl 76
Sulankstomo filtro valymas . . . . . Psl 76
Po naudojimo . . . . . Psl 77
Atsarginės dalys / priedai . . . . . Psl 77
Gedimų šalinimas . . . . . Psl 78
Valymas ir priežiūra . . . . . Psl 78
Valymas . . . . . Psl 78
Priežiūra . . . . . Psl 79
Remontas . . . . . Psl 79
Laikymas . . . . . Psl 79
Transportavimas . . . . . Psl 79
Išmetimas . . . . . Psl 79
Garantija . . . . . Psl 79
Veiksmai norint pasinaudoti garantija . . . . . Psl 80
Klientų aptarnavimas . . . . . Psl 80

Naudojami įspėjamieji nurodymai ir simboliai

Šioje naudojimo instrukcijoje, trumpojoje instrukcijoje, ant pakuotės, specifikacijų lentelėje ir gaminio etiketėje naudojamos šios įspėjamosios nuorodos:

	Perskaitykite naudojimo instrukcijas!		Antgalis kilimams siurbti
	Prieš keisdami, valydami antgalius ir kai gaminio nenaudojate, išjunkite gaminį ir atjunkite nuo elektros tinklo!		Antgalis, skirtas siurbti ant lygių ir kietų grindų
	Paisykite perspėjimų ir saugos nurodymų!		Antgalis dulkėms ir nešvarumams iš griovelių, jungčių ir įtrūkimų susiurbti
	Pavojus – elektros šoko rizika!		Filtras vandeniui ar kitiems skysčiams siurbti
	II apsaugos klasės gaminio simbolis		Filtras tinka vandeniui ar kitiems skysčiams siurbti.
	Skersmuo		Filtras, skirtas siurbti sausas ir mažas daleles (pvz., smėlį, išdžiūvusius dažų likučius)
	Kintamoji srovė / įtampa		Filtras, skirtas siurbti sausas ir smulkias dulkes (pvz., medienos dulkes nuo šlifavimo darbų)
	Naudokite gaminį tik sausose patalpose!		Užrakinta
	CE ženklas patvirtina gaminiui galiojančių ES direktyvų atitikimą.		Atrakinta
	Saugos nurodymai Veiksmų nurodymai		

SAUSO IR ŠLAPIO VALYMO SIURBLYS

Įžanga

Sveikiname Jus įsigijus naują gaminį. Tai aukštos kokybės gaminys. Naudojimo instrukcija yra neatskiriama šio gaminio dalis. Joje yra svarbių nurodymų dėl saugos, naudojimo ir grąžinamojo perdirbimo. Prieš naudodami šį gaminį, gerai susipažinkite su visais jo naudojimo ir saugos nurodymais. Naudokite gaminį tik pagal aprašymą ir nurodytą paskirtį. Perduodami šį gaminį kitiems asmenims, kartu perduokite visus jo dokumentus.

Naudojimas pagal paskirtį

Šis gaminys yra buitinis prietaisas, skirtas siurbti grindis, kilimus, baldus, čiužinius ir automobiliuose ar garažuose. Gaminys taip pat gali būti naudojamas kaip pūstuvas arba vandeniui siurbti.

Gaminys tinka siurbti vandenį ir nešvarumus, kurių temperatūra ne aukštesnė kaip +40 °C.

Kai kurios medžiagos gali išskirti sprogiuosius garus arba mišinius, įudančius per įsiurbiamąjį orą.

Niekada nesiurbkite tokių medžiagų:

- Sprogios arba degios dujos, skysčiai ir (reaktyvios) dulkių dalelės
  Tokių medžiagų siurbimas kelia pavojų sveikatai, todėl yra draudžiamas.
- Reaktyvios metalo dulkių dalelės (pvz., aliuminio, magnio ir cinko kartu su stipriai šarminėmis arba rūgštinėmis valymo priemonėmis)
- Neskiestos, stiprios rūgštys ir šarmai
- Organiniai tirpikliai (pvz., benzinas, dažų skiediklis, acetonas, skystasis kuras)
  Šios medžiagos gali sukelti gaminio koroziją.
- Suodžiai ir rusenantys pelenai
- Cementas, gipsas ir kalkių dulkės
- Smulkūs daiktai arba pelenai iš židinių, anglies krosnių, peleninių ar kepsninių
- Pelenai arba purvas iš šildymo katilų ir aliejinių krosnių

Bet koks kitas gaminio naudojimas ar keitimas laikomi netinkamu naudojimu ir kelia mirties, kūno sužalojimo ir materialinės žalos pavojų. Gamintojas neprisiima jokios atsakomybės už žalą, atsiradusią dėl netinkamo naudojimo. Gaminys skirtas naudoti tik asmeniniais tikslais. Gaminys nėra skirtas naudoti komerciškai / pramonėje ar panašiais tikslais.

Komplektas

Išpakavę gaminį patikrinkite, ar komplekte yra visos dalys ir ar jos geros būklės. Prieš naudodami pašalinkite visas pakuotės medžiagas.

1 Indo dangtis
1 Metalinis indas
1 Lanksti žarna
1 Teleskopinis siurbimo vamzdis
1 Rankena
1 Grindų antgalis su šepečiu
1 Grindų antgalis su gumine lūpa
1 Siaurų plyšių antgalis
1 Sulankstomas filtras (įdėtas)
1 Putplasčio filtras
1 Popierinis filtro maišelis
5 Kreipiamieji ratukai
1 Trumpoji instrukcija

Dalių aprašymas

Prieš skaitydami susipažinkite su visomis gaminio funkcijomis.

1 Nešimo rankena
2 Indo dangtis (su variklio pavaros sistema ir korpusu)
2a Briauna
2b Filtro krepšys
3 Maitinimo laido laikiklis
4 Orpūtės jungtis
5 Įjungiklis / išjungiklis
6 Laikiklis (teleskopiniam siurbimo vamzdžiui laikyti)
7 Savaiminio išsivalymo mygtukas (išvalyti klostuotą filtrą)
8 Metalinis indas
9 Siurbimo jungtis
9a Vidinė siurbimo jungtis
9b Apskrita briauna

10 Kreipiamasis ratukas (su antgalio laikikliu)
11 Maitinimo kištukas
12 Maitinimo laido spaustukas
13 Maitinimo laidas
14 Antistatinė metalinė grandinėlė
15 Išpūtimo anga
16 Skląstis
17 Antgalio laikiklis
18 Lanksti žarna
18a Žarnos mova (jungtis su rankena)
18b Žarnos mova (jungiama prie vakuumo arba pūtimo jungties)
18c Fiksavimo mygtukas
19 Rankena
19a Oro reguliatorius
20 Teleskopinis siurbimo vamzdis
20a Žarnos laikiklis
20b Slankus užrakinimo mygtukas
20c Anga
21 Siaurų plyšių antgalis
22 Grindų antgalis su šepečiu
23 Grindų antgalis su gumine lūpa
24 Putplasčio filtras
25 Sulankstomas filtras
25a Svirtis
26 Popierinis filtro maišelis
26a Sandarinimo žiedas

Techniniai duomenys

Sauso ir šlapio valymo siurblys	**: PWD 25 B3**
Modelių numeriai	
su VDE kištuku	: HG09470
su BS kištuku	: HG09470-BS
Vardinė įvesties galia (galios suvartojimas)	: 1400 W
Vardinė imamoji galia	: 220–240 V~, 50/60 Hz
Siurbimo jėga	: 240 Airwatt
Siurbimo slėgi	: 170 mbar (17 kPa)
Siurbimo galia	: 36,7 l/s
Apsaugos klasė	: II / ⧈ (dviguba izoliacija)
IP apsaugos klasė	: IP24
Lanksčios žarnos ilgis	: 2,5 m (ø 32 mm)
Siaurų plyšių antgalio ilgis	: apie 19 cm
Teleskopinio siurbimo vamzdžio ilgis	: apytiksl. 49–76 cm
Maitinimo laido ilgis	: apie 4 m

Metalinio indo dydis

Matmenys (Ø x A)	: 29 x 38 cm
Bendras tūris	: 25 l
Grynasis tūris	: 15 l

Apsauginės priemonės

- Kai tik metalinis indas 8 prisipildo, gaminys išjungiamas plūdiniu jungikliu, esančiu filtro krepšyje 2b. Taip išvengiama perpildymo ir elektros variklio pažeidimo.
- Siurbiant sausai, antistatinė metalinė grandinėlė 14 įžemina gaminį, kad nesusidarytų statinė elektros energija.

⚠ Saugos nurodymai

PRIEŠ NAUDODAMI PRODUKTĄ SUSIPAŽINKITE SU VISAIS NAUDOJIMO IR SAUGOS NURODYMAIS!
JEI PERDUOSITE PRODUKTĄ KITAM ŽMOGUI, PERDUOKITE IR DOKUMENTUS!

Atsiradus žalai, kai nesilaikoma šios naudojimo instrukcijos, garantija nustoja galioti! Garantija netaikoma pasekminei žalai! Jei materialinė žala patiriama ar asmenys sužalojami, nes netinkamai naudojama ar nesilaikoma saugos nurodymų, žala neatlyginama!

Vaikai ir neįgalūs asmenys

⚠ **PERSPĖJIMAS! PAVOJUS GYVYBEI IR NELAIMINGO ATSITIKIMO RIZIKA KŪDIKIAMS IR VAIKAMS!** Niekuomet nepalikite vaikų be priežiūros šalia pakuotės medžiagos. Galimas pavojus uždusti dėl pakuotės medžiagų. Vaikai dažnai neįvertina pavojų.

- Šiuo prietaisu gali naudotis vaikai nuo 8 metų amžiaus ir vyresni bei asmenys su ribotais fiziniais, protiniais ir įutiminiais gebėjimais arba asmenys, neturintys patirties ar žinių, jei jie yra prižiūrimi ar apmokomi saugiai naudoti prietaisą ir supranta su prietaiso naudojimu susijusius pavojus.
- Vaikai neturėtų žaisti su gaminiu.
- Draudžiama vaikams be priežiūros valyti prietaisą arba atlikti jo techninę apžiūrą, nebent jie yra vyresni nei 8 metų amžiaus ir prižiūrimi.

Naudojimas pagal paskirtį

⚠ **PERSPĖJIMAS! Pavojus susižeisti!** Dėl naudojimo ne pagal paskirtį galimi sužalojimai. Naudokite gaminį tik pagal šią instrukciją. Nemėginkite modifikuoti gaminio.

Elektros sauga

⚠ **PAVOJUS! Elektros šoko pavojus!** Nemėginkite patys remontuoti gaminio. Gedimo atveju remonto darbus turi atlikti tik kvalifikuoti darbuotojai.

⚠ **PERSPĖJIMAS! Elektros šoko pavojus!** Nenardinkite elektrinių gaminio dalių į vandenį ar kitus skysčius. Niekada nelaikykite gaminio po tekančiu vandeniu.

⚠ **PERSPĖJIMAS! Elektros šoko pavojus!** Nenaudokite pažeisto gaminio. Atjunkite gaminį nuo elektros tinklo ir, jei jis pažeistas, kreipkitės į savo prekybininką.

⚠ **PERSPĖJIMAS! Pavojus susižeisti!** Išjunkite gaminį ir atjunkite nuo elektros tinklo, prieš atlikdami valymo darbus ir kai gaminio nenaudojate.

- Nelieskite ir nenaudokite produkto, jei jis buvo nukritęs.
- Prieš prijungdami maitinimo kištuką prie maitinimo šaltinio: Įsitikinkite, kad vardinė įtampa gaminio specifikacijų lentelėje sutaptų su tiekiama tinklo įtampa.
- Reguliariai tikrinkite maitinimo kištuką ir maitinimo laidą, ar nepažeisti. Jei maitinimo laidas pažeistas, jį turi pakeisti gamintojas, jo techninės priežiūros atstovas arba panašiai kvalifikuoti asmenys, kad būtų išvengta pavojaus.
- Saugokite maitinimo laidą nuo pažeidimų. Nepalikite jo kabėti ant aštrių kraštų ir nespauskite bei nelankstykite. Laikykite maitinimo laidą toliau nuo karštų paviršių ir atvirų liepsnų.

Naudojimas

⚠ **PERSPĖJIMAS! Susižalojimo ir gaisro pavojus!** Niekada nenaudokite gaminio siurbti
- Vandeniui ir bet kokioms medžiagoms, kurių temperatūra viršija +40 °C,
- Žarijoms.

- Ištraukite tinklo kištuką iš kištukinio lizdo
  - jei sutriko veikimas,
  - prieš keisdami arba uždėdami priedus,
  - prieš valydami produktą,
  - kai produkto nenaudosite ilgesnį laiką,
  - esant prastam orui ir
  - po kiekvieno panaudojimo.
- Atjunkite maitinimo kištuką nuo maitinimo lizdo traukdami už kištuko, o ne už laido.
- Pažeistas dalis visada pakeiskite originaliomis atsarginėmis dalimis.
- Naudojimo metu neblokuokite vėdinimo angų. Gaminio perkaitimo ir pažeidimo pavojus.
- Įsitikinkite, kad maitinimo įtampa atitinka specifikacijų lentelėje nurodytą informaciją.

- Gaminį galima įjungti tik į lizdą, apsaugotą liekamosios srovės įjungikliu, apsaugotą įjungtuvu su liekamosios srovės apsaugu ir bent 30 mA saugikliu.

Valymas ir laikymas

⚠ **PERSPĖJIMAS! Pavojus susižeisti!** Prieš valydami arba nebenaudodami atjunkite gaminį nuo elektros tinklo.

- Saugokite gaminį, maitinimo laidą ir maitinimo kištuką nuo dulkių, tiesioginių saulės spindulių, vandens lašų ir purslų.
- Laikykite gaminį vėsioje, sausoje vaikams nepasiekiamoje vietoje, apsaugotoje nuo drėgmės.
- Saugokite gaminį nuo karščio. Nedėkite gaminio netoli atvirų liepsnų ar šilumos šaltinių, pvz., orkaičių ar šildytuvų.

● Prieš naudojant pirmą kartą

● Išpakavimas

⚠ **PERSPĖJIMAS!**

▶ Gaminys ir pakuotė nėra vaikams skirtas žaislas! Neleiskite vaikams žaisti plastikiniais maišeliais, plėvelėmis ar smulkiomis dalimis! Kyla uždusimo ar užspringimo pavojus!

- Įsitikinkite, kad pristatytos visos dalys ir jos nepažeistos. Jei pastebite, kad trūksta kokių nors dalių ar jos yra pažeistos, nenaudokite gaminio ir susisiekite su savo prekybininku. Nenaudokite gaminio, kol negausite trūkstamų dalių arba kol pažeistos dalys nebus pakeistos. Nepilnai surinkto arba pažeisto gaminio naudojimas kelia pavojų žmonėms ir daiktams.

1. Išpakuokite visas dalis ir išdėliokite ant lygaus ir stabilaus paviršiaus.
2. Nuimkite visas pakavimo medžiagas ir transportavimo apsaugas, jei tokių yra.
3. Įsitikinkite, kad turite surinkimui ir naudojimui reikalingus priedus ir įrankius. Tai taip pat apima tinkamas asmenines apsaugos priemones.

● Prieš naudojimą

⚠ **PERSPĖJIMAS!**

▶ Jei gaminys bus naudojamas naudojant elektros maitinimo šaltinį, kuris neatitinka gaminio specifikacijų lentelėje nurodytos informacijos, kyla nelaimingo atsitikimo pavojus.

▶ Maitinimo įtampa ir maitinimo šaltinio dažnis turi atitikti informaciją, nurodytą gaminio specifikacijų lentelėje.

⚠ **PERSPĖJIMAS!**

Prieš keisdami, valydami antgalius ir kai gaminio nenaudojate, išjunkite gaminį ir atjunkite nuo elektros tinklo!

● Kreipiamųjų ratukų montavimas

C pav.

1. Padėkite metalinį indą 8 taip, kad dugnas būtų nukreiptas aukštyn.
2. Įkiškite kreipiamąjį ratuką 10 į plastikinio laikiklio angą iki galo, kol kreipiamasis ratukas užsifiksuos.
3. Patikrinkite, ar kreipiamasis ratukas gali laisvai suktis.

Lanksčios žarnos prijungimas / nuėmimas

Siurbimas

D pav.

1. Sulygiuokite lanksčios žarnos 18 žarnos movą 18b su siurbimo jungtimi 9.
2. Lėtai stumkite žarnos movą į siurbimo jungtį, kol užsifiksuos spaustukų fiksavimo mygtukas 18c.
3. Patikrinkite, ar lanksti žarna tinkamai prijungta, lengvai patraukdami už žarnos movos. Lanksti žarna tinkamai prijungta, kai žarnos mova nejuda.
4. Patikrinkite, ar lanksti žarna gali laisvai suktis.
5. Nuėmimas: Paspauskite fiksavimo mygtuką žemyn. Ištraukite žarnos movą iš siurbimo jungties.

Orpūtė

E pav.

PASTABA

▶ Tai papildoma funkcija, leidžianti nupūsti dulkes ar smulkius daiktus.

1. Sulygiuokite lanksčios žarnos 18 žarnos movą 18b su orpūtės jungtimi 4.
2. Lėtai stumkite žarnos movą į orpūtės jungtį, kol užsifiksuos spaustukų fiksatorius 18c.
3. Patikrinkite, ar lanksti žarna tinkamai prijungta, lengvai patraukdami už žarnos movos. Lanksti žarna tinkamai prijungta, kai žarnos mova nejuda.
4. Patikrinkite, ar lanksti žarna gali laisvai suktis.
5. Nuėmimas: Paspauskite fiksavimo mygtuką žemyn. Ištraukite žarnos movą iš orpūtės jungties.

Rankenos prijungimas / nuėmimas

E pav.

- ☐ **Rankenos prijungimas / nuėmimas:** Sulygiuokite lanksčios žarnos 18 movą 18a su rankena 19. Spauskite žarnos movą, kol žarnos mova tvirtai susijungs su rankena.
- ☐ **Rankenos nuėmimas:** Ištraukite žarnos movą iš rankenos.

Antgalių / ilginamojo vamzdžio prijungimas

F, G pav.

- ☐ Galite įvairiais būdais prijungti antgalius / teleskopinį siurbimo vamzdį prie rankenos 19, kad prisitaikytumėte prie skirtingos aplinkos ir pasiekiamumo laipsnio.

Antgalis	Taikymo sritis
Siaurų plyšių antgalis 21	☐ Grioveliai ☐ Jungties vietos ☐ Sofos ☐ Automobilio sėdynės ☐ Siauros erdvės
Grindų antgalis su šepečiu 22	☐ Kieti ir lygūs paviršiai
Grindų antgalis su gumine lūpa 23	☐ Kilimai ar panašūs paviršiai

Rankenos ir teleskopinio vamzdžio naudojimas

H pav.

Rankena

PASTABA

▶ Rankena 19 turi įmontuotą funkciją oro slėgiui reguliuoti.

- ☐ **Siurbimo našumo sumažinimas:** Pastumkite oro reguliatorių 19a ▼ ženklo kryptimi.
- ☐ **Siurbimo našumo padidinimas:** Pastumkite oro reguliatorių priešinga žymei ▼ kryptimi.

Teleskopinis siurbimo vamzdis

PASTABA

▶ Teleskopinis siurbimo vamzdis 20 gali būti skirtingų ilgių, kad atitiktų darbo aplinką.

1. Paspauskite ir laikykite slankųjį užrakinimo mygtuką 20b, kad atlaisvintumėte užraktą.
2. Teleskopinį vamzdį nustatykite pageidaujamo ilgio.

3. Atleiskite slankiojo užrakinimo mygtuko rankenėlę ir stumkite teleskopinį siurbimo vamzdį, kol užsifiksuos pageidaujama anga 20c.
4. Teleskopinį siurbimo vamzdį galima laikyti ant gaminio, pritvirtinus žarnos laikiklį 20a prie laikiklio 6.

Indo dangčio nuėmimas

PASTABA

- Nuimkite indo dangtį 2, kad įstatytumėte arba pakeistumėte filtro maišelį ir ištuštintumėte metalinį indą 8.

I pav.
1. Atidarykite skląsčius 16, patraukdami nuo metalinio indo.
2. Pakelkite skląsčius ir atskirkite įuos nuo briaunos 2a.
3. Atlikite ankstesnius veiksmus, kad užfiksuotumėte indo dangtį ant metalinio indo.

J, K pav.
1. Laikykite už nešimo rankenos 1 ir nuimkite indo dangtį nuo metalinio indo.
2. Filtro krepšys 2b yra atviras, kad būtų galima įdėti arba pakeisti filtrą.
3. Nulenkite nešimo rankeną žemyn po naudojimo arba prieš padėdami gaminį.

Filtro įdėjimas

⚠ ATSARGIAI!

- Niekada nesiurbkite, jei į gaminį neįdėtas filtras. Susiurbtose medžiagose gali būti metalinių arba kietų aštrių briaunų dalelių, kurios gali sugadinti variklį arba sukelti elektros smūgį. Iš orpūtės įungties 4 dideliu greičiu būtų išpučiamos dulkės, o tai gali sukelti rimtų fizinių sužalojimų.
- Siurbkite skysčius tik tada, kai į gaminį įdėtas putplasčio filtras 24. Kitaip gaminys gali būti pažeistas. Popierinis filtro maišelis 26 taip pat bus pažeistas, jei naudosite jį šlapiam siurbimui.

PASTABA

- Sulankstomas filtras 25 ir popierinis filtro maišelis tinka tik sausam siurbimui.
- Nenaudokite sulankstomo filtro labai smulkioms dulkėms ar nešvarumams (pvz., šlifavimo dulkėms) siurbti. Tačiau sulankstomą filtrą galima naudoti daugeliui kitų medžiagų.

Sulankstomas filtras 25 (sausas siurbimas)

L pav.

PASTABA

- Prieš montuodami klostuotą filtrą, įsitikinkite, kad svirtis 25a yra atfiksuota.

1. Apverskite indo dangtį 2.
2. Į filtro krepšį 2b įstatykite sulankstomą filtrą.
3. Įdėkite sulankstomą filtrą, kol sulankstomo filtro apačia palies filtro krepšio paviršių.
4. Pasukite svirtį, kad pritvirtintumėte sulankstomą filtrą.
5. Švelniai patraukite sulankstomą filtrą jo nejudindami, kad patikrintumėte, ar sulankstomas filtras tinkamai sumontuotas.

PASTABA

- Jei sulankstomas filtras neužsifiksuoja: Šiek tiek pasukite sulankstomą filtrą nenaudodami jėgos, kol vidinis užraktas užsifiksuos su filtro krepšiu. Pasukite svirtį, kad pritvirtintumėte sulankstomą filtrą.

Popierinis filtro maišelis 26 (sausas siurbimas)

M pav.
1. Apverskite indo dangtį 2.
2. Sulygiuokite popierinio filtro maišelio angą su vidine siurbimo įungtimi 9a.
3. Paspauskite popierinį filtro maišelį žemyn, kad į popierinio filtro maišelio angą įstatytumėte vidinę siurbimo įungtį.
4. Spauskite popierinį filtro maišelį žemyn, kol sandarinimo žiedas 26a tilps į apskritą briauną 9b.

Putplasčio filtras 24 (šlapias siurbimas)

N pav.

1. Apverskite indo dangtį 2.
2. Į filtro krepšį 2b įstatykite putplasčio filtrą.
3. Atsargiai ir lėtai traukite putplasčio filtro kraštą žemyn, kol jis visiškai uždengs filtro krepšį. Putplasčio filtro kraštas turi siekti ir liesti filtro krepšio apačią.

Naudojimas

Įjungimas / išjungimas

PASTABA

- ▶ Prieš naudodami patikrinkite, ar visos dalys yra tvirtai prijungtos ir ar užfiksuotas indo dangtis 2.
- ▶ Prieš prijungdami gaminį prie maitinimo šaltinio, įsitikinkite, kad jis išjungtas.

A pav.

- ☐ Įkiškite maitinimo kištuką 11 į tinkamą kištukinį lizdą.
- ☐ **Įjungimas:** Įjungiklį / išjungiklį 5 nustatykite į padėtį **I**.
- ☐ **Išjungimas:** Įjungiklį / išjungiklį nustatykite į padėtį **0**.

Antgalių laikymas

O pav.

- ☐ Įstumkite teleskopinį siurbimo vamzdį 20 į antgalio laikiklį 17 ant kreipiamojo ratuko 10.
- ☐ Antgalius 21/22/23 laikykite antgalio laikiklyje.

Maitinimo laido suvyniojimas

P pav.

- ☐ Užvyniokite maitinimo laidą 13. Užkabinkite maitinimo laidą ant maitinimo laido laikiklio 3.
- ☐ Pritvirtinkite maitinimo kištuką 11: Prijunkite maitinimo laido spaustuką 12 su suvyniotu maitinimo laidu.

Metalinio indo ištuštinimas

⚠ PERSPĖJIMAS!

Prieš keisdami, valydami antgalius ir kai gaminio nenaudojate, išjunkite gaminį ir atjunkite nuo elektros tinklo!

⚠ PERSPĖJIMAS!

- ▶ Ištuštinkite ir valykite gaminį prieš ir po naudojimo, kad medžiagos nesusikauptų ir nekeltų gaminio gaisro pavojaus.

Q pav.

1. Pasukite išpūtimo angos dangtelį 15 prieš laikrodžio rodyklę, kad nuimtumėte dangtelį.
2. Ištuštinkite metalinį indą 8.
3. Vėl uždėkite dangtelį ant išpūtimo angos. Pasukite dangtelį laikrodžio rodyklės kryptimi.

Sulankstomo filtro valymas

⚠ PERSPĖJIMAS!

- ▶ Reguliariai tikrinkite, ar sulankstomas filtras 25 nėra pažeistas ir deformuotas. Pažeisto arba deformuoto sulankstomo filtro negalima valyti ir jį reikia pakeisti. Tai būtina siekiant išlaikyti gaminio funkciją ir apsaugoti gaminį nuo pažeidimų.
- ▶ Naudokite tik „Lidl“ arba įgaliotų specializuotų prekybininkų atsarginį filtrą. Dėl filtrų, kurie nėra suderinami, galimi sužalojimai ir gaminio pažeidimai.

PASTABA

- ▶ Valykite sulankstomą filtrą po kiekvieno naudojimo, kad būtų užtikrinta pilna gaminio siurbimo galia.

R pav.

1. Prijunkite tinklo kištuką 11 prie tinkamo maitinimo šaltinio.
2. Įjungiklį / išjungiklį 5 nustatykite į padėtį **I**.
3. Padėkite žarnos movą 18a ant kieto ir lygaus paviršiaus, kad užblokuotumėte oro srautą per žarnos movą.

4. 5 kartus paspauskite ir laikykite nuspaudę savaiminio valymosi mygtuką 7 mažiausiai 3 sekundes.
5. Taip oras pučiamas per sulankstomą filtrą, kad pašalintų nešvarumus ir šiukšles.

● Po naudojimo

1. Išjunkite gaminį ir atjunkite maitinimo kištuką 11 nuo lizdo.
2. Leiskite gaminiui atvėsti.
3. Tikrinkite, valykite ir padėkite laikyti gaminį (žr. „Valymas ir priežiūra“).

● Atsarginės dalys / priedai

Susisiekite su techninės priežiūros centru telefonu (žr. „Techninė priežiūra“). Paruoškite toliau nurodytą modelio numerį.

Paveikslėlis	Dalis	Linijos brėžinys	Dalies brėžinys	Modelio numeris
B	18		Lanksti žarna	–
B	19		Rankena	–
B	20		Teleskopinis siurbimo vamzdis	–
B	21		Siaurų plyšių antgalis	–
B	22		Grindų antgalis su šepečiu	–
B	23		Grindų antgalis su gumine lūpa	–
B	24		Putplasčio filtras	–

Paveikslėlis	Dalis	Linijos brėžinys	Dalies brėžinys	Modelio numeris
B	25		Sulankstomas filtras	939269201
B	26		Popierinis filtro maišelis	939269202

Gedimų šalinimas

Gedimas	Galima priežastis	Priemonė
Produktas neveikia.	Maitinimo kištukas 11 neprijungtas prie tinklo.	Kiškite maitinimo kištuką į tinkamą kištukinį lizdą.
Siurbimo galia sumažėjusi ir gaminys nesiurbia įokių nešvarumų	Metalinis indas 8 yra pilnas.	Ištuštinkite metalinį indą (žr. „Metalinio indo ištuštinimas“).
	Oro kelias užblokuotas.	Patikrinkite, ar neužsikimšo toliau nurodytos dalys, ir pašalinkite kamščius: Metalinis indas 8 Lanksti žarna 18 Teleskopinis siurbimo vamzdis 20 Siaurų plyšių antgalis 21 Grindų antgalis su šepečiu 22 Grindų antgalis su gumine lūpa 23
Iš gaminio skverbiasi dulkės.	Indo dangtis 2 netinkamai sumontuotas.	Tinkamai pritvirtinkite indo dangtį (žr. „Indo dangčio nuėmimas“).

Valymas ir priežiūra

⚠ PERSPĖJIMAS!

Prieš keisdami, valydami antgalius ir kai gaminio nenaudojate, išjunkite gaminį ir atjunkite nuo elektros tinklo!

Valymas

- ■ Niekada neleiskite į gaminį patekti skysčiui.
- ■ Gaminį visada reikia laikyti švarų, sausą ir neišteptą alyva ar tepalu.
- ☐ Po kiekvieno naudojimo ir prieš padėdami laikyti nuvalykite nuo gaminio dulkes.
- ☐ Reguliariai ir tinkamai valydami užtikrinsite tinkamą bei ilgesnį gaminio naudojimą.

- ☐ Gaminį valykite sausa šluoste. Sunkiai prieinamoms vietoms naudokite minkštą šepetį.

PASTABA

- ▶ Valydami gaminį nenaudokite cheminių, šarminių, abrazyvinių ir kitokių agresyvių valymo arba dezinfekcijos priemonių, nes jie gali pažeisti paviršių.

Priežiūra

Prieš kiekvieną naudojimą ir po jo: Patikrinkite, ar gaminys ir jo priedai nesusidėvėjo ir nepažeisti.

Remontas

Gaminyje nėra jokių dalių, kurias galėtų taisyti pats naudotojas. Kreipkitės į įgaliotą aptarnavimo centrą ar panašios kvalifikacijos asmenį, kad patikrintų ir suremontuotų gaminį.

Laikymas

- Visada laikykite gaminį tik vaikams nepasiekiamoje vietoje.
- Ideali temperatūra laikant ilgą laiko tarpą (ilgiau nei 3 mėnesius) turi būti nuo +10 iki +30 °C esant maks. 60 % santykiniam oro drėgnumui.

1. Išjunkite gaminį ir atjunkite maitinimo kištuką [11] nuo lizdo.
2. Leiskite gaminiui atvėsti.
3. Valykite gaminį (žr. „Valymas“).
4. Laikykite gaminį ir jo priedus tamsioje, sausoje, nuo šalčio apsaugotoje ir gerai vėdinamoje vietoje.

Transportavimas

- Saugokite gaminį nuo stiprių smūgių ar vibracijų, galinčių pasitaikyti transportuojant transporto priemone.
- Pritvirtinkite gaminį, kad nenuslystų ir nenukristų.

1. Išjunkite gaminį ir atjunkite maitinimo kištuką [11] nuo lizdo.
2. Leiskite gaminiui atvėsti.

Išmetimas

Pakuotė pagaminta iš aplinkai nekenksmingų medžiagų, kurias galite išmesti įprastose grąžinamojo perdirbimo vietose.

Rūšiuodami atliekas, atkreipkite dėmesį į pakuočių ženklinimą, kurį sudaro santrumpos (a) ir skaičiai (b), reiškiantys: 1–7: plastikai / 20–22: popierius ir kartonas / 80–98: kombinuotosios pakuotės.

Daugiau informacijos apie nebetinkamo naudoti gaminio išmetimą sužinosite savo savivaldybės ar miesto administracijoje.

Aplinkos apsaugos sumetimais neišmeskite nebetinkamo naudoti gaminio kartu su buitinėmis atliekomis; pristatykite jį į nurodytus surinkimo punktus. Informacijos apie surinkimo punktus ir jų darbo laiką suteiks vietos kompetentingos institucijos.

Garantija

Šis gaminys buvo kruopščiai pagamintas laikantis griežtų kokybės reikalavimų ir prieš tiekiant sąžiningai patikrintas. Aptikę šio gaminio defektą, galite kreiptis į jo pardavėją ir pasinaudoti įstatymais apibrėžtomis jūsų teisėmis. Šių teisių neapriboja toliau aprašyta mūsų teikiama garantija.

Suteikiame šio gaminio 3 metų garantiją nuo pirkimo dienos. Garantinis laikotarpis įsigalioja pirkimo dieną. Prašome išsaugoti originalų pirkimo čekį. Jo gali prireikti pirkimui įrodyti.

Jei per 3 metus nuo pirkimo dienos aptiksite šio gaminio medžiagų ar gamybos defektą, jis bus nemokamai jums sutaisytas ar pakeistas (mūsų pasirinkimu). Ši garantija netenka galios, jei gaminys buvo pažeistas, netinkamai naudojamas ar prižiūrimas.

Garantija apima medžiagų ar gamybos defektus. Ši garantija negalioja gaminio dalims, kurios įprastai susidėvi (pvz., baterijoms), todėl laikomos susidėvinčiomis dalimis, ar lūžtančių dalių, pvz., įungiklių, akumuliatorių ar iš stiklo pagamintų detalių, pažeidimams.

Veiksmai norint pasinaudoti garantija

Kad galėtume greitai apdoroti jūsų prašymą, vadovaukitės toliau pateikiamais nurodymais:

Kreipdamiesi kokiu nors klausimu dėl produkto, kaip pirkimo dokumentą turėkite kasos čekį ir žinokite gaminio numerį (IAN 392692_2201).

Gaminio numerį rasite produkto duomenų lentelėje, išgraviruotą, ant naudojimo instrukcijos viršelio (apačioje kairėje) arba užklijuotą produkto užpakalinėje pusėje ar apačioje.

Jei išryškėtų produkto veikimo ar kitokių trūkumų, pirmiausia telefonu arba elektroniniu paštu kreipkitės į toliau nurodytą klientų aptarnavimo skyrių.

Tada sugedusiu pripažintą produktą, pridėję pirkimo dokumentą (kasos čekį) ir nurodę trūkumą bei jo atsiradimo laiką, nemokamai galėsite išsiųsti nurodytu techninės priežiūros tarnybos adresu.

Klientų aptarnavimas

LT **Klientų aptarnavimo tarnyba Lietuva**
Tel.: 880033500
El. paštas: owim@lidl.lt

CE

Kasutatud hoiatused ja sümbolid . . . . . Lehekülg 82
Sissejuhatus . . . . . Lehekülg 83
Otstarbekohane kasutamine . . . . . Lehekülg 83
Tarnekomplekt . . . . . Lehekülg 83
Osade kirjeldus . . . . . Lehekülg 83
Tehnilised andmed . . . . . Lehekülg 84
Ohutusnõuded . . . . . Lehekülg 84
Ohutusjuhised . . . . . Lehekülg 84
Enne esmakordset kasutamist . . . . . Lehekülg 87
Lahtipakkimine . . . . . Lehekülg 87
Enne kasutamist . . . . . Lehekülg 87
Juhtrullide paigaldamine . . . . . Lehekülg 87
Painduva vooliku ühendamine/eemaldamine . . . . . Lehekülg 87
Käepideme ühendamine/eemaldamine. . . . . Lehekülg 88
Otsakute/pikendustoru ühendamine . . . . . Lehekülg 88
Käepideme ja teleskoop-imitoru kasutamine . . . . . Lehekülg 88
Mahutikaane eemaldamine . . . . . Lehekülg 88
Filtri paigaldamine . . . . . Lehekülg 89
Kasutamine . . . . . Lehekülg 89
Sisse/välja lülitamine . . . . . Lehekülg 89
Otsakute hoiustamine. . . . . Lehekülg 90
Toitejuhtme lahtikerimine . . . . . Lehekülg 90
Metallmahuti tühjendamine . . . . . Lehekülg 90
Kurdfiltri puhastamine. . . . . Lehekülg 90
Pärast kasutamist . . . . . Lehekülg 90
Varuosad/tarvikud . . . . . Lehekülg 91
Tõrgete kõrvaldamine . . . . . Lehekülg 92
Puhastamine ja hooldus . . . . . Lehekülg 92
Puhastamine . . . . . Lehekülg 92
Hooldus . . . . . Lehekülg 92
Remont . . . . . Lehekülg 92
Hoiustamine . . . . . Lehekülg 93
Transport . . . . . Lehekülg 93
Jäätmekäitlus . . . . . Lehekülg 93
Garantii . . . . . Lehekülg 93
Garantii käsitlemine . . . . . Lehekülg 93
Teenindus . . . . . Lehekülg 94

Kasutatud hoiatused ja sümbolid

Selles kasutusjuhendis, lühijuhendis, pakendil, tüübisildil ja toote etikettidel kasutatakse järgmisi hoiatusi:

	Lugege kasutusjuhendit!		Otsak vaipadelt tolmu imemiseks
	Lülitage toode välja ja lahutage see elektrivõrgust enne otsakute vahetamist ja toote puhastamist ning siis, kui te toodet ei kasuta!		Otsak tolmu eemaldamiseks siledatelt ja kõvadelt põrandatelt
	Järgige hoiatusi ja ohutusjuhiseid!		Otsak tolmu ja mustuse eemaldamiseks soontest, vuukidest ja pragudest
	Oht – elektrilöögi oht!		Filter vee või muude vedelike eemaldamiseks
	II kaitseklassiga toote sümbol		Filter sobib vee või muude vedelike eemaldamiseks.
	Läbimõõt		Filter kuivade ja väikeste osakeste (nt liiva, kuivanud värvijääkide) eemaldamiseks
	Vahelduvvool/-pinge		Filter kuiva ja peene tolmu (nt lihvimistöödel tekkiva puidutolmu) imemiseks
	Kasutage toodet ainult kuivades siseruumides!		Lukustatud
	CE-märgis kinnitab, et toode vastab asjakohastele ELi direktiividele.		Vabastatud
	Ohutusjuhised Tegevusjuhised		

MÄRG- JA KUIVIMUR

Sissejuhatus

Õnnitleme teid selle uue toote ostu puhul! Olete endale saanud kõrgekvaliteedilise toote. Kasutusjuhend kuulub toote juurde. Selles on olulisi juhiseid ohutuse, kasutamise ja jäätmekäitluse kohta. Enne toote kasutamist tutvuge selle kohta antud kasutus- ja ohutuse alaste juhistega. Kasutage toodet üksnes kirjeldatud viisil ja otstarbel. Toote edasiandmisel kolmandatele isikutele andke kaasa ka kõik toote dokumendid.

Otstarbekohane kasutamine

See toode on kodumasin, mis on ette nähtud põrandate, vaipade, mööbli ja madratsite, aga ka autodes või garaažides tolmuimemiseks. Toodet võib kasutada ka ventilaatorina või vee imemiseks.

Toode sobib vee ja mustuse imemiseks, mille temperatuur ei ületa +40 °C.

Teatud materjalid võivad läbi imemisõhu liikumise ajal tekitada plahvatusohtlikke aure või segusid.

Ärge kunagi imege alljärgnevaid materjale:

- Plahvatusohtlikud või tuleohtlikud gaasid, vedelikud ja (reaktiivsed) tolmuosakesed Selliste materjalide imemine on tervisele ohtlik ja seetõttu keelatud.
- Reaktiivsed metallitolmu osakesed (nt alumiinium, magneesium ja tsink koos tugevalt aluseliste või happeliste puhastusvahenditega)
- Kanged, lahjendamata happed ja leelised
- Orgaanilised lahustid (nt bensiin, värvivedeldi, atsetoon, kütteõli) Need ained võivad tootel põhjustada korrosiooni.
- Nõgi ja hõõguv tuhk
- Tsement, kips ja lubjatolm
- Väikesed esemed või tuhk korstnatest, söeahjudest, tuhatoosidest või grillidest
- Kateldest ja õlipliitidest pärit tuhk või mustus

Toote igasugust teistsugust kasutamist või muutmist peetakse sobimatuks ja see võib põhjustada selliseid ohte nagu surm, kehavigastused ja varakahju. Tootja ei vastuta kahjustuste eest, mis tulenevad oskamatust kasutamisest. Toode on eranditult ette nähtud erakasutuse jaoks. Toode ei ole mõeldud ärialaseks kasutamiseks ega teiste kasutusalade jaoks.

Tarnekomplekt

Kontrollige pärast toote lahtipakkimist, kas tarnekomplekt on terviklik ja kas kõik detailid on korras. Eemaldage enne kasutamist kõik pakendiosad.

1 Mahuti kaas
1 Metallmahuti
1 Painduv voolik
1 Teleskoop-imitoru
1 Käepide
1 Põrandadüüs harjaga
1 Põrandadüüs kummiservaga
1 Vuugiotsak
1 Kurdfilter (juba paigaldatud)
1 Vahtfilter
1 Paberfiltrikott
5 Juhtrulli
1 Lühijuhend

Osade kirjeldus

Tutvuge enne lugemist toote kõikide funktsioonidega.

1 Käepide
2 Mahuti kaas (sh mootorajami süsteem ja korpus)
2a Ribi
2b Filtrikorv
3 Toitejuhtme hoidik
4 Ventilaatori ühendus
5 Toitelüliti
6 Hoidik (teleskoop-imitoru hoidmiseks)
7 Isepuhastuv pea (kurdfiltri puhastamiseks)
8 Metallmahuti
9 Imiühendus
9a Sisemine imiühendus
9b Ringikujuline ribi
10 Juhtrull (otsakuhoidikuga)

11 Pistik
12 Toitejuhtme klemm
13 Toitejuhe
14 Antistaatiline metallkett
15 Väljalaskeava
16 Riiv
17 Otsakuhoidik
18 Painduv voolik
18a Voolikuliitmik (ühendus käepidemega)
18b Voolikuliitmik (ühendus vaakum- või puhumisühendusega)
18c Lukustusnupp
19 Käepide
19a Õhuregulaator
20 Teleskoop-imitoru
20a Voolikuhoidik
20b Liug-lukustusnupp
20c Pilu
21 Vuugiotsak
22 Põrandadüüs harjaga
23 Põrandadüüs kummiservaga
24 Vahtfilter
25 Kurdfilter
25a Hoob
26 Paberfiltrikott
26a Rõngastihend

Tehnilised andmed

Märg- ja kuivimur	**: PWD 25 B3**
Mudeli number	
VDE-pistikuga	: HG09470
BS-pistikuga	: HG09470-BS
Nimi-sisendvõimsus (võimsustarve)	: 1400 W
Nimi-sisendvõimsus	: 220–240 V~, 50/60 Hz
Imijõud	: Õhuenergia 240 W
Imirõhk	: 170 mbar (17 kPa)
Imivõimsus	: 36,7 l/s
Kaitseklass	: II / ⧈ (kahekordne isolatsioon)
IP-kaitseaste	: IP24
Painduva vooliku pikkus	: 2,5 m (ø 32 mm)
Vuugiotsaku pikkus	: u 19 cm
Teleskoop-imitoru pikkus	: u 49 kuni 76 cm
Toitejuhtme pikkus	: u 4 m

Metallmahuti suurus

Mõõtmed (Ø x H)	: 29 x 38 cm
Brutomaht	: 25 l
Netomaht	: 15 l

Ohutusnõuded

- Kohe kui metallmahuti 8 on täis, lülitatakse toode filtrikorvis 2b asuva ujuklüliti toimel välja. See hoiab ära liigvoolu ja elektrimootori kahjustamise.
- Tolmuimejaga kuivalt imemisel maandab antistaatiline metallkett 14 seadme, et vältida staatilise elektri tekkimist.

⚠ Ohutusjuhised

LUGEGE ENNE TOOTE KASUTAMIST OHUTUSJUHISED JA KASUTUSJUHEND LÄBI! KUI ANNATE SELLE TOOTE TEISTELE EDASI, SIIS ANDKE EDASI KA KÕIK DOKUMENDID!

Kui esineb kahjustusi, mis tulenevad selle kasutusjuhendi eiramisest, muutub garantii kehtetuks! Tootja ei vastuta kaasnevate kahjude eest!
Me ei vastuta varalise kahju või vigastuste puhul, mis tulenevad kasutamisvigadest või ohutusjuhiste eiramisest!

Lapsed ja piiratud teovõimega isikud

⚠ **HOIATUS! ELUOHT JA ÕNNETUSTE OHT VÄIKELASTELE JA LASTELE!** Ärge kunagi jätke lapsi koos pakkematerjaliga järelevalveta. Valitseb lämbumisoht pakkematerjali tõttu. Lapsed sageli alahindavad ohte.

- Lapsed alates 8. eluaastast ning inimesed, kelle füüsilised, sensoorsed või vaimsed võimed on piiratud või kellel on liiga vähe kogemusi või teadmisi, tohivad seda toodet kasutada juhul, kui nad teevad seda järelevalve all või kui neid õpetatakse toodet ohutult kasutama ja nad mõistavad kasutamisega seonduvaid ohtusid.
- Lapsed ei tohi tootega mängida.
- Lapsed ei tohi puhastada ega hooldada, kui nad pole just vanemad kui 8 aastat ja teevad seda järelevalve all.

Otstarbekohane kasutamine

⚠ **HOIATUS! Vigastuste oht!** Oskamatu kasutamine võib põhjustada vigastusi. Kasutage toodet ainult juhendis ettenähtud viisil. Ärge üritage toodet vähimalgi määral muuta.

Elektriohutus

⚠ **OHT! Elektrilöögi oht!** Ärge üritage toodet ise parandada. Talitlushäire korral laske seadet remontida üksnes kvalifitseeritud personalil.

⚠ **HOIATUS! Elektrilöögi oht!** Ärge kastke toote elektriosi vette ega muudesse vedelikesse. Ärge kunagi hoidke toodet voolava vee all.

⚠ **HOIATUS! Elektrilöögi oht!** Ärge kasutage seadet, kui see on kahjustatud. Kui toode on kahjustatud, lahutage see vooluvõrgust ja võtke ühendust edasimüüjaga.

⚠ **HOIATUS! Vigastuste oht!** Lülitage toode välja ja lahutage see vooluvõrgust enne, kui teete puhastustöid, ning juhul, kui toode ei ole kasutusel.

- Ärge toodet kasutage, kui see on maha kukkunud.

- Enne kui ühendate pistiku toiteallikaga: Jälgige, et toote tüübisildile märgitud nimipinge kattuks teie vooluvarustuse võrgupingega.
- Kontrollige pistiku ja ühendusjuhtme seisundit regulaarselt. Kui toitejuhe on kahjustatud, tuleb see ohtude vältimiseks välja vahetada. Seda peab tegema tootja, tema klienditeenindus või muu sarnaselt kvalifitseeritud isik.
- Kaitske toitejuhet kahjustuste eest. Ärge laske sellel rippuda üle teravate servade ning ärge muljuge ega painutage seda. Toitejuhe ei tohi olla kuumade pindade ega lahtise leegi lähedal.

Kasutamine

⚠ **HOIATUS! Vigastus- ja tuleoht!** Ärge imege tolmuimejaga kunagi
  - Vett ega materjale, mille temperatuur ületab +40 °C või mis
  - Hõõgub.
- Eemaldage pistik pistikupesast
  - Tõrke ilmnemisel,
  - Enne tarvikute paikapanemist/vahetamist,
  - Enne toote puhastamist,
  - Kui te toodet pikka aega ei kasuta,
  - Äikeselise ilma korral ja
  - Pärast iga kasutuskorda.
- Toote pistikupesast eemaldamiseks tõmmake pistikust, mitte toitejuhtmest.
- Defektsed osad tuleb alati vahetada välja originaalsete varuosade vastu.
- Ärge katke töötamise ajal kinni õhutusavasid. Ülekuumenemise ja toote kahjustuste oht.
- Veenduge, et toitepinge vastaks andmesildil toodud teabele.
- Seadme tohib ühendada ainult pistikupessa, mis on kaitstud rikkevoolu-kaitselülitiga, mille nimi-lekkevool ei ületa 30 mA.

Puhastamine ja hoiustamine

⚠ **HOIATUS! Vigastuste oht!** Kui asute toodet puhastama või kui te seda ei kasuta, lahutage toode vooluvõrgust.
- Kaitske toodet, toitejuhet ja pistikut tolmu, otsese päikesevalguse ning veetilkade ja veepritsmete eest.
- Hoidke toodet jahedas, kuivas kohas, kus see on kaitstud niiskuse eest ja kus lapsed sellele ligi ei pääse.

- Kaitske toodet kuumuse eest. Ärge pange toodet lahtiste leekide ega soojusallikate lähedusse, nt ahjud või kütteseadmed.

Enne esmakordset kasutamist

Lahtipakkimine

⚠ HOIATUS!

▶ Toode ja pakendid ei sobi lastele mängimiseks! Lapsed ei tohi mängida kilekottide, kilede ja väikedetailidega! Allaneelamise ja lämbumise oht!

- Veenduge, et tarnekomplekt oleks terviklik ja kahjustamata. Kui leiate, et mõni osa on puudu või kahjustatud, ärge toodet kasutage ja võtke ühendust edasimüüjaga. Kasutage toodet ainult siis, kui puuduvad osad on tarnitud või defektsed osad on asendatud. Mittetäieliku või kahjustatud toote kasutamine on ohtlik inimestele ja varale.

1. Pakkige kõik detailid lahti ja asetage need tasasele ja stabiilsele pinnale.
2. Eemaldage kõik pakkematerjalid ja transpordikinnitused, kui need on kasutusel.
3. Hoolitsege selle eest, et teil oleksid olemas kokkupanekuks ja kasutamiseks vajalikud tarvikud ja tööriistad. Selle hulka kuulub sobiv isikukaitsevarustus.

Enne kasutamist

⚠ HOIATUS!

▶ Kui seadet kasutatakse toiteallikaga, mis ei vasta seadme andmesildil toodud teabele, tekib õnnetusoht.

▶ Toitepinge ja toiteallika sagedus peavad vastama seadme andmesildil olevale teabele.

⚠ HOIATUS!

Lülitage toode välja ja lahutage see elektrivõrgust enne otsakute vahetamist ja toote puhastamist ning siis, kui te toodet ei kasuta!

Juhtrullide paigaldamine

Joon. C

1. Pöörake metallmahuti 8 tagurpidi, nii et selle põhi oleks pealpool.
2. Pistke juhtrull 10 kuni piirikuni plastikhoidiku pilusse, kuni juhtrull paika klõpsab.
3. Veenduge, et juhtrulli saaks vabalt pöörata.

Painduva vooliku ühendamine/eemaldamine

Tolmuimemine

Joon. D

1. Joondage painduva vooliku 18 voolikuliitmik 18b imiühendusega 9.
2. Lükake voolikuliitmik aeglaselt imiühendusse, kuni lukustusnupp 18c fikseerub.
3. Kontrollige, kas painduv voolik on õigesti paigaldatud, tõmmates õrnalt voolikuliitmikust. Painduv voolik on õigesti paigaldatud, kui voolikuliitmik ei liigu.
4. Veenduge, et painduvat voolikut saab vabalt pöörata.
5. Eemaldamine: Suruge lukustusnuppu allapoole. Tõmmake voolikuliitmik imiühendusest välja.

Õhuventilaator

Joon. E

MÄRKUS

▶ See on lisafunktsioon, mis võimaldab tolmu või väikseid esemeid ära puhuda.

1. Joondage painduva vooliku 18 voolikuliitmik 18b ventilaatori ühendusega 4.
2. Lükake voolikuliitmik aeglaselt puhumisühendusse, kuni lukustusnupp 18c fikseerub.

3. Kontrollige, kas painduv voolik on õigesti paigaldatud, tõmmates õrnalt voolikuliitmikust. Painduv voolik on õigesti paigaldatud, kui voolikuliitmik ei liigu.
4. Veenduge, et painduvat voolikut saab vabalt pöörata.
5. Eemaldamine: Suruge lukustusnuppu allapoole. Tõmmake voolikuliitmik puhumis ühendusest välja.

Käepideme ühendamine/ eemaldamine

Joon. E

- **Käepideme ühendamine/ eemaldamine:** Joondage painduva vooliku 18 voolikuliitmik 18a käepidemega 19. Vajutage voolikuliitmikku, kuni voolikuliitmik on kindlalt käepidemega ühendatud.
- **Käepideme eemaldamine:** Tõmmake voolikuliitmik käepidemest välja.

Otsakute/pikendustoru ühendamine

Joon. F, G

- Otsakud / teleskoop-imitoru saab ühendada käepidemega 19 mitmel viisil, et kohaneda erinevate keskkondade ja juurdepääsetavuse astmega.

Otsak	Kasutuskohad
Vuugiotsak 21	☐ Praod ☐ Vuugid ☐ Sohvad ☐ Autoistmed ☐ Kitsad ruumid
Põrandadüüs harjaga 22	☐ Kõvad ja siledad pinnad
Põrandadüüs kummiservaga 23	☐ Vaibad või sarnased pinnad

Käepideme ja teleskoop-imitoru kasutamine

Joon. H

Käepide

MÄRKUS

▶ Käepidemel 19 on sisseehitatud funktsioon õhurõhu reguleerimiseks.

- **Imemisvõimsuse vähendamine:** Lükake õhuregulaator 19a märgistuse ▼ suunas.
- **Imemisvõimsuse suurendamine:** Lükake õhuregulaator märgistusest ▼ eemale.

Teleskoop-imitoru

MÄRKUS

▶ Teleskoop-imitoru 20 saab reguleerida erinevate pikkuste peale, et kohandada seda töökeskkonnaga.

1. Vajutage ja hoidke all liug-lukustusnuppu 20b, et lukustus vabastada.
2. Seadke teleskoop-imitoru soovitud pikkusele.
3. Laske liug-lukustusnupp lahti ja lükake teleskoop-imitoru, kuni soovitud pilu 20c on fikseeritud.
4. Teleskoop-imitoru saab hoida toote küljes, kinnitades voolikuhoidiku 20a hoidiku 6 külge.

Mahutikaane eemaldamine

MÄRKUS

▶ Filtrikoti paigaldamiseks või vahetamiseks ja metallmahuti 8 tühjendamiseks eemaldage mahutikaas 2.

Joon. I

1. Avage riiv 16, tõmmates seda metallmahutist eemale.
2. Tõstke riivid üles ja eraldage need ribist 2a.
3. Mahutikaane metallmahuti külge lukustamiseks toimige vastupidises järjekorras.

Joon. J, K

1. Hoidke käepidemest 1 kinni ja eemaldage mahutikaas metallmahutilt.
2. Filtrikorv 2b on filtri paigaldamiseks või vahetamiseks avatud.
3. Pärast kasutamist või enne toote hoiustamist pöörake käepide alla.

Filtri paigaldamine

⚠ ETTEVAATUST!

- Ärge kunagi imege tolmuimejaga, kui seadmele pole paigaldatud filtrit. Tolmuimejaga imetud ained võivad sisaldada metalli või kõvasid teravate servadega osakesi, mis võivad mootorit kahjustada või põhjustada elektrilöögi. Ventilaatoriühendusest 4 võib sel juhul puhuda tolm suurel kiirusel välja, mis võib põhjustada raskeid kehavigastusi.
- Imege vedelikke tolmuimejaga ainult siis, kui seadmele on paigaldatud vahtfilter 24. Vastasel juhul võib seade kahjustuda. Paberfiltrikott 26 saab samuti kahjustada, kui kasutate seda märgtolmuimemiseks.

MÄRKUS

- Kurdfilter 25 ja paberfiltrikott sobivad ainult kuivtolmuimemiseks.
- Ärge kasutage kurdfiltrit väga peene tolmu või mustuse (nt lihvimistolmu) imemiseks. Kurdfiltrit võib siiski kasutada paljude muude materjalide kogumiseks.

Kurdfilter 25 (kuivtolmuimemine)

Joon. L

MÄRKUS

- Enne kurdfiltri paigaldamist kontrollige, et hoob 25a oleks vabastatud.

1. Pöörake mahutikaas 2 ümber.
2. Paigaldage kurdfilter filtrikorvile 2b.
3. Pange kurdfilter sisse, kuni kurdfiltri alumine külg puutub vastu filtrikorvi ülakülge.
4. Keerake hooba, et kurdfilter kinnitada.
5. Tõmmake veidi kurdfiltrit, ilma seda liigutamata, kontrollimaks kas kurdfilter on õigesti paigaldatud.

MÄRKUS

- Kui kurdfilter ei fikseeru: keerake kurdfiltrit veidi ja ilma jõudu rakendamata, kuni sisemine kinnitus filtrikorvi külge kinnitub. Keerake hooba, et kurdfilter kinnitada.

Paberfiltrikott 26 (kuivtolmuimemine)

Joon. M

1. Pöörake mahutikaas 2 ümber.
2. Joondage paberfiltrikoti ava sisemise imiühendusega 9a.
3. Suruge paberfiltrikott alla, et sisestada sisemine imiühendus paberfiltrikoti avasse.
4. Suruge paberfiltrikott alla, kuni rõngastihend 26a sobib ringikujulisse ribisse 9b.

Vahtfilter 24 (märgtolmuimemine)

Joon. N

1. Pöörake mahutikaas 2 ümber.
2. Paigaldage vahtfilter filtrikorvile 2b.
3. Tõmmake vahtfiltri serva alla, kuni see katab täielikult filtrikorvi. Vahtfiltri serv peab ulatuma filtrikorvi põhjani ja seda puudutama.

Kasutamine

Sisse/välja lülitamine

MÄRKUS

- Enne kasutamist kontrollige, kas kõik osad on kindlalt ühendatud ja mahutikaas 2 on lukustatud.
- Enne seadme toiteallikaga ühendamist veenduge, et seade oleks välja lülitatud.

Joon. A

- ☐ Ühendage pistik 11 sobivasse pistikupesasse.
- ☐ **Sisselülitamine:** Seadke toitelüliti 5 asendisse **I**.
- ☐ **Väljalülitamine:** Seadke toitelüliti asendisse **0**.

Otsakute hoiustamine

Joon. O

- ☐ Lükake teleskoop-imitoru 20 otsakuhoidikusse 17 juhtrullil 10.
- ☐ Hoidke otsakuid 21/22/23 otsakuhoidikus.

Toitejuhtme lahtikerimine

Joon. P

- ☐ Kerige toitejuhe 13 kokku. Kinnitage toitejuhe toitejuhtme hoidiku 3 külge.
- ☐ Kinnitage pistik 11: Ühendage toitejuhtme klemm 12 lahtikeritud toitejuhtmega.

Metallmahuti tühjendamine

⚠ HOIATUS!

Lülitage toode välja ja lahutage see elektrivõrgust enne otsakute vahetamist ja toote puhastamist ning siis, kui te toodet ei kasuta!

⚠ HOIATUS!

- ▶ Tühjendage ja puhastage seade enne ja pärast kasutamist, et vältida materjalide kogunemist, mis võivad seadmes põhjustada tuleohtu.

Joon. Q

1. Keerake väljalaskeava korki 15 vastupäeva, et kork eemaldada.
2. Tühjendage metallmahuti 8.
3. Pange kork taas väljalaskeava peale. Pöörake korki päripäeva.

Kurdfiltri puhastamine

⚠ HOIATUS!

- ▶ Kontrollige kurdfiltrit 25 regulaarselt kahjustuste ja deformatsiooni suhtes. Kahjustatud või deformeerunud kurdfiltrit ei saa puhastada ja see tuleb välja vahetada. See on vajalik toote talitluse tagamiseks ja toote kaitsmiseks kahjustuste eest.
- ▶ Kasutage ainult Lidli või volitatud edasimüüjate asendusfiltrit. Tootega ühildamatud filtrid võivad põhjustada vigastusi ja tootekahjustusi.

MÄRKUS

- ▶ Puhastage kurdfiltrit iga kasutuskorra järel, et säilitada toote imamisvõimsust.

Joonis R

1. Ühendage pistik 11 sobiva toiteallikaga.
2. Seadke toitelüliti 5 asendisse **I**.
3. Asetage voolikuliitmik 18a kõvale ja siledale pinnale, et blokeerida õhuvool läbi voolikuliitmiku.
4. Vajutage ja hoidke all isepuhastumise nuppu 7 5x à 3 sekundi jooksul.
5. Nii puhutakse õhku läbi kurdfiltri, et eemaldada jäägid ja mustus.

Pärast kasutamist

1. Lülitage toode välja ja eemaldage pistik 11 pistikupesast.
2. Laske tootel jahtuda.
3. Kontrollige, puhastage ja hoiustage seade (vt „Puhastamine ja hooldus“).

● Varuosad/tarvikud

Võtke ühendust hoolduskeskusega telefoni teel (vt „Hooldus“). Hoidke käepärast allpool toodud mudelinumber.

Joonis	Osa	Joonistus	Osa tähistus	Mudelinumber
B	18		Painduv voolik	–
B	19		Käepide	–
B	20		Teleskoop-imitoru	–
B	21		Vuugiotsak	–
B	22		Põrandadüüs harjaga	–
B	23		Põrandadüüs kummiservaga	–
B	24		Vahtfilter	–
B	25		Kurdfilter	939269201
B	26		Paberfiltrikott	939269202

Tõrgete kõrvaldamine

Tõrge	Võimalik põhjus	Meede
Toode ei tööta.	Pistik 11 ei ole pistikupessa ühendatud.	Sisestage pistik sobivasse pistikupessa.
Imivõimsus on vähenenud ja seade ei ime mustust	Metallmahuti 8 on täis.	Tühjendage metallmahuti (vt „Metallmahuti tühjendamine“).
	Õhukanal on ummistunud.	Kontrollige ummistuste suhtes allpool nimetatud detaile ja eemaldage ummistused: Metallmahuti 8 Painduv voolik 18 Teleskoop-imitoru 20 Vuugiotsak 21 Põrandadüüs harjaga 22 Põrandadüüs kummiservaga 23
Tolm väljub tootest.	Mahutikaas 2 ei ole õigesti paigaldatud.	Kinnitage mahutikaas õigesti (vt „Mahutikaane eemaldamine“).

Puhastamine ja hooldus

⚠ HOIATUS!

Lülitage toode välja ja lahutage see elektrivõrgust enne otsakute vahetamist ja toote puhastamist ning siis, kui te toodet ei kasuta!

Puhastamine

- ■ Jälgige, et ükski vedelik ei satu tootesse.
- ■ Hoidke toode alati puhas, kuiv ja vaba õlidest või määrderasvadest.
- □ Eemaldage seadmelt tolm iga kord pärast kasutamist ja enne hoiustamist.
- □ Regulaarne ja korralik puhastamine aitab tagada ohutu kasutamise ja pikendab toote kasutusiga.
- □ Puhastage toodet kuiva lapiga. Kasutage raskesti juurdepääsetavate kohtade puhastamiseks pehmet harja.

MÄRKUS

- ▶ Ärge kasutage seadme puhastamiseks keemilisi, leeliselisi, abrasiivseid või muid tugevaid puhastus- või desinfitseerimisvahendeid, sest need võivad pindu kahjustada.

Hooldus

Iga kord enne ja pärast kasutamist: Kontrollige seadet iga kord enne ja pärast kasutamist kulumise ja kahjustuste suhtes.

Remont

Toode ei sisalda ühtegi osa, mida kasutaja saaks ise remontida. Toote kontrollimiseks ja parandamiseks võtke ühendust volitatud teeninduskeskuse või sarnase kvalifikatsiooniga isikuga.

Hoiustamine

- Hoiustage toodet alati lastele kättesaamatus kohas.
- Ideaalne temperatuur pikaajaliseks (kauem kui 3 kuud) hoiustamiseks peaks olema vahemikus +10 kuni +30 °C ja suhteline õhuniiskus mitte üle 60 %.

1. Lülitage toode välja ja eemaldage pistik 11 pistikupesast.
2. Laske tootel jahtuda.
3. Puhastage toode (vt jaotist „Puhastamine").
4. Hoiustage toodet ja selle lisatarvikuid pimedas, kuivas, külmumiskindlas ja hästi ventileeritud kohas.

Transport

- Kaitske toodet löökide ja tugeva vibratsiooni eest, mis võivad tekkida sõidukites transportimise korral.
- Kaitske toodet libisemise ja ümbermineku eest.

1. Lülitage toode välja ja eemaldage pistik 11 pistikupesast.
2. Laske tootel jahtuda.

Jäätmekäitlus

Pakend koosneb keskkonnasõbralikest materjalidest, mida saab käidelda kohalikes ringlussevõtu keskustes.

Jälgige prügi sorteerimisel pakkematerjalide tähistusi, mis koosnevad lühenditest (a) ja numbritest (b) ning nende tähendused on järgmised: 1–7: plastik / 20–22: paber ja papp / 80–98: liitmaterjalid.

Küsige vana toote käitlemise võimaluste kohta oma valla- või linnavalitsusest.

Ärge visake oma vana toodet keskkonna kaitsmise huvides olmeprügi hulka, käidelge see nõuetekohaselt. Kogumispunktide ja nende lahtioleku aegade kohta saate teavet asjakohasest haldusasutusest.

Garantii

Toode on valmistatud rangeid kvaliteedinõudeid järgides ja on enne tarnimist hoolikalt üle kontrollitud. Kui sellel tootel esineb puudusi, on teil seaduslik õigus nende lahendamiseks müüja poole pöörduda. Neid seadusega ettenähtud õigusi ei piira meie allpool esitatud garantiitingimused.

Sellel tootel on 3-aastane garantii alates selle ostuhetkest. Garantii hakkab kehtima ostukuupäevast. Palun hoidke originaal-kaastšekk alles. See dokument tõestab ostu sooritamist.

Kui tootel ilmneb 3 aasta jooksul materjali- või tootmisvigu, parandame või asendame (meie enda valikul) toote teie jaoks tasuta. Garantii ei kehti, kui toodet on kahjustatud, valesti kasutatud või hooldatud.

Garantii kehtib materjali- ja tootmisvigade korral. See garantii ei laiene tooteosadele, mis tavalisel kasutamisel kuluvad (nt patareid) ja mida seetõttu käsitletakse kuluosadena ning kergesti purunevate osade kahjustustele, nt lülititele, akudele või klaasist valmistatud osadele.

Garantii käsitlemine

Selleks et teie mureküsimus saaks kiire lahenduse, järgige palun alltoodud juhiseid:

Kõikide päringute jaoks hoidke oma ostu tõendamiseks alles kassatšekk ja toote number (IAN 392692_2201).

Toote numbri leiate tüübisildilt, graveeringult, oma kasutusjuhendi tiitellehelt (all vasakul) või toote taga- või allosas olevalt kleebiselt.

Toote toimivusvigade või muude puuduste korral võtke kõigepealt telefoni või e-posti teel ühendust alltoodud teenindusosakonnaga.

Lisades defektsele tootele ostudokumendi (kassatšeki), kirjelduse toote puuduste kohta ja andmed selle kohta, millal need ilmnesid, saate selle tasuta saata teile teadaantud teeninduse aadressile.

Teenindus

EE **Teenindus Eestis**

Tel: 8000049117

E-posti aadress: owim@lidl.ee

CE

Izmantotie brīdinājumi un simboli . . . . . Lpp. 96
Ievads . . . . . Lpp. 97
Paredzētais lietojums . . . . . Lpp. 97
Komplektācija . . . . . Lpp. 97
Detaļu apraksts . . . . . Lpp. 97
Tehniskie parametri . . . . . Lpp. 98
Drošības norādes . . . . . Lpp. 98
Drošības norādījumi . . . . . Lpp. 98
Pirms pirmās lietošanas reizes . . . . . Lpp. 101
Izpakošana . . . . . Lpp. 101
Pirms lietošanas . . . . . Lpp. 102
Grozāmo ritentiņu montāža . . . . . Lpp. 102
Elastīgās caurules pievienošana/noņemšana . . . . . Lpp. 102
Roktura pievienošana/noņemšana . . . . . Lpp. 102
Uzgaļu / pagarinājuma caurules savienošana . . . . . Lpp. 102
Roktura un teleskopiskās sūkšanas caurules izmantošana . . . . . Lpp. 103
Tvertnes vāka noņemšana . . . . . Lpp. 103
Filtra uzstādīšana . . . . . Lpp. 103
Lietošana . . . . . Lpp. 104
Ieslēgšana/izslēgšana . . . . . Lpp. 104
Uzgaļu glabāšana . . . . . Lpp. 104
Pieslēguma vada uztīšana . . . . . Lpp. 104
Metāla tvertnes iztukšošana . . . . . Lpp. 105
Krokotā filtra tīrīšana . . . . . Lpp. 105
Pēc lietošanas . . . . . Lpp. 105
Rezerves daļa / piederums . . . . . Lpp. 106
Kļūdu novēršana . . . . . Lpp. 107
Tīrīšana un kopšana . . . . . Lpp. 107
Tīrīšana . . . . . Lpp. 107
Kopšana . . . . . Lpp. 107
Remonts . . . . . Lpp. 108
Uzglabāšana . . . . . Lpp. 108
Transportēšana . . . . . Lpp. 108
Utilizācija . . . . . Lpp. 108
Garantija . . . . . Lpp. 108
Rīcība garantijas gadījumā . . . . . Lpp. 109
Serviss . . . . . Lpp. 109

Izmantotie brīdinājumi un simboli

Lietošanas pamācībā, īsajā lietošanas pamācībā, uz iepakojuma, datu plāksnītē un izstrādājuma etiķetēs ir izmantoti šādi brīdinājumi:

	Izlasiet lietošanas pamācību!		Uzgalis paklāju sūkšanai
	Pirms uzgaļu maiņas, izstrādājuma tīrīšanas un laikā, kad nelietojat izstrādājumu, izslēdziet to un atvienojiet to no strāvas avota!		Uzgalis gludu un cietu virsmu sūkšanai
	Ievērojiet brīdinājumus un drošības norādījumus!		Uzgalis putekļu un netīrumu izsūkšanai no rievām, savienojumu vietām un starpām
	Bīstami – elektriskās strāvas trieciena risks!		Filtrs ūdens vai citu šķidrumu iesūkšanai
	II aizsardzības klases izstrādājuma simbols		Filtrs nav piemērots ūdens vai citu šķidrumu iesūkšanai.
	Diametrs		Filtrs sausu un mazu daļiņu (piemēram, smilšu, izžuvušu krāsas atlikumu) uzsūkšanai
	Maiņstrāva/maiņspriegums		Filtrs sausu un smalku putekļu (piemēram, slīpēšanas laikā radītie koksnes putekļi) uzsūkšanai
	Lietojiet izstrādājumu tikai sausās iekštelpās!		Bloķēts
	CE zīme apstiprina atbilstību ES direktīvām, kas piemērojamas izstrādājumam.		Atbloķēts
	Drošības norādījumi Norādījumi par apiešanos		

PUTEKĻUSŪCĒJS

Ievads

Apsveicam jūs ar jaunā izstrādājuma iegādi! Jūs esat izvēlējies augstas kvalitātes izstrādājumu. Lietošanas instrukcija ir šī izstrādājuma sastāvdaļa. Tā ietver svarīgas norādes attiecībā uz drošību, lietošanu un utilizāciju. Pirms izstrādājuma lietošanas iepazīstieties ar visiem lietošanas un drošības norādījumiem. Izmantojiet izstrādājumu tikai tā, kā aprakstīts un atbilstoši tam paredzētajam lietojumam. Ja nododat izstrādājumu citai personai, dodiet līdzi arī visu dokumentāciju.

Paredzētais lietojums

Šis izstrādājums ir mājsaimniecības ierīce, kas ir paredzēta putekļu sūkšanai no grīdām, paklājiem, mēbelēm, matračiem, kā arī izmantošanai automašīnās vai garāžās. Izstrādājumu var lietot arī kā gaisa pūtēju vai ūdens uzsūkšanai.

Izstrādājums ir piemērots tāda ūdens un netīrumu uzsūkšanai, kura temperatūra nepārsniedz +40 °C.

Daži materiāli, nonākot iesūcošā gaisa iedarbībā, var radīt sprādzienbīstamus tvaikus vai maisījumus.

Nekādā gadījumā nesūciet šādus materiālus:

- Sprādzienbīstamas vai viegli uzliesmojošas gāzes, šķidrumus un (reaģētspējīgas) putekļu daļiņas
  Šo materiālu sūkšana ar putekļu sūcēju rada draudus veselībai un tāpēc ir aizliegta.
- Reaģētspējīgas metāla putekļu daļiņas (piemēram, alumīnijs, magnijs un cinks kombinācijā ar ļoti sārmainiem vai skābiem tīrīšanas līdzekļiem)
- Neatšķaidītas spēcīgas skābes un sārmi
- Organiskie šķīdinātāji (piemēram, benzīns, krāsas šķīdinātājs, acetons, kurināmā eļļa)
  Šīs vielas var izraisīt izstrādājuma koroziju.
- Kvēpi un gruzdoši pelni
- Cements, ģipsis un kaļķa putekļi
- Nelieli priekšmeti vai pelni no kamīniem, ogļu krāsnīm, pelnu traukiem vai griliem
- Pelni vai netīrumi no katliem un eļļas krāsnīm

Izstrādājuma lietošana citiem nolūkiem vai pārveidošana ir uzskatāma par paredzētajam lietojumam neatbilstošu, un tās var radīt tādus riskus kā draudi dzīvībai, traumas un bojājumi. Ražotājs neatbild par bojājumiem, kas radušies neatbilstošas lietošanas dēļ. Izstrādājums ir paredzēts tikai privātai lietošanai. Izstrādājums nav paredzēts komerciālai\rūpnieciskai lietošanai vai tamlīdzīgiem lietošanas nolūkiem.

Komplektācija

Pēc izstrādājuma izņemšanas no iepakojuma pārbaudiet, vai ir piegādāti visi komplektā iekļautie elementi un neviena daļa nav bojāta. Pirms lietošanas noņemiet visus iepakojuma materiālus.

1 Tvertnes vāks
1 Metāla tvertne
1 Elastīgā caurule
1 Teleskopiskā sūkšanas caurule
1 Rokturis
1 Grīdas uzgalis ar birsti
1 Grīdas uzgalis ar gumijas strēmeli
1 Uzgalis spraugu sūkšanai
1 Krokotais filtrs (gatavs uzstādīts)
1 Putu filtrs
1 Papīra filtra maiss
5 Grozāmie ritentiņi
1 Īsā pamācība

Detaļu apraksts

Pirms lasīšanas iepazīstieties ar visām izstrādājuma funkcijām.

1 Rokturis
2 Tvertnes vāks (ieskaitot motora piedziņas sistēmu un korpusu)
2a Izcilnis
2b Filtra grozs
3 Pieslēguma vada turētājs
4 Gaisa pūtēja savienojums
5 Iesl./izsl. slēdzis
6 Stiprinājums (teleskopiskās sūkšanas caurules glabāšanai)
7 Pašattīrīšanas poga (krokotā filtra tīrīšanai)

8 Metāla tvertne
9 Iesūkšanas savienojums
9a Iekšējais sūkšanas savienojums
9b Apļveida izcilnis
10 Grozāmais ritentiņš (ar uzgaļu turētāju)
11 Kontaktdakša
12 Pieslēguma vada skava
13 Pieslēguma vads
14 Antistatiska metāla ķēde
15 Iztecināšanas atvere
16 Fiksators
17 Uzgaļu turētājs
18 Elastīgā caurule
18a Elastīgās caurules savienojums (savienojums ar rokturi)
18b Elastīgās caurules savienojums (vakuuma vai pūšanas pieslēgums)
18c Bloķēšanas poga
19 Rokturis
19a Gaisa regulators
20 Teleskopiskā sūkšanas caurule
20a Elastīgās caurules turētājs
20b Bīdīšanas fiksācijas poga
20c Sprauga
21 Uzgalis spraugu sūkšanai
22 Grīdas uzgalis ar birsti
23 Grīdas uzgalis ar gumijas strēmeli
24 Putu filtrs
25 Krokotais filtrs
25a Svira
26 Papīra filtra maiss
26a Blīvgredzens

Tehniskie parametri

Putekļusūcējs	**: PWD 25 B3**
Modeļa numurs	
ar VDE spraudni	: HG09470
ar BS spraudni	: HG09470-BS
Nominālā ieejas jauda (elektroenerģijas patēriņš)	: 1400 W
Nominālais ieejas spriegums	: 220–240 V~, 50/60 Hz
Sūkšanas spēks	: 240 gaisa vati
Iesūkšanas spiediens	: 170 mbar (17 kPa)
Sūkšanas jauda	: 36,7 l/s
Aizsargklase	: II / ⧈ (dubultā izolācija)
IP aizsardzības klase	: IP24
Elastīgās caurules garums	: 2,5 m (ø 32 mm)
Uzgaļa spraugu sūkšanai garums	: apm. 19 cm
Teleskopiskās sūkšanas caurules garums	: apm. 49 līdz 76 cm
Pieslēguma vada garums	: apm. 4 m

Metāla tvertnes lielums

Izmēri (Ø × H)	: 29 x 38 cm
Bruto ietilpība	: 25 l
Neto ietilpība	: 15 l

Drošības norādes

- Tiklīdz metāla tvertne 8 ir pilna, izstrādājums tiek izslēgts ar pludiņa slēdzi, kas atrodas filtra grozā 2b. Tas novērš pārplūdi un elektromotora bojājumus.
- Sausas sūkšanas gadījumā, antistatiskā metāla ķēde 14 iezemē izstrādājumu, lai novērstu statiskās elektrības uzkrāšanos.

Drošības norādījumi

PIRMS IZSTRĀDĀJUMA LIETOŠANAS IEPAZĪSTIETIES AR VISIEM DROŠĪBAS UN EKSPLUATĀCIJAS NORĀDĪJUMIEM! NODODOT ŠO IZSTRĀDĀJUMU TĀLĀK CITĀM PERSONĀM, DODIET LĪDZI ARĪ VISUS DOKUMENTUS!

Lietošanas pamācības neievērošanas dēļ radušos zaudējumu gadījumā tiek zaudētas garantijas tiesības! Ražotājs neatbild par turpmākiem zaudējumiem! Ražotājs neatbild par materiālajiem zaudējumiem vai personai nodarītiem kaitējumiem, kas radušies neatbilstošas lietošanas vai drošības norādījumu neievērošanas dēļ!

Bērni un personas ar ierobežotām spējām

⚠ **BRĪDINĀJUMS! ZĪDAIŅU UN BĒRNU DZĪVĪBAS APDRAUDĒJUMS UN NELAIMES GADĪJUMU RISKS!** Nekad neatstājiet bērnus bez uzraudzības, rotaļājoties ar iepakojuma materiālu. Iespējami iepakojuma materiāla radīti nosmakšanas draudi. Bērni bieži nespēj pietiekami novērtēt iespējamos draudus.

- Šo izstrādājumu var lietot bērni no 8 gadu vecuma un personas ar ierobežotām fiziskajām, sensorajām vai garīgajām spējām vai kam ir nepietiekama pieredze un zināšanas, ja tās tiek uzraudzītas vai ir instruētas par to, kā droši lietot izstrādājumu, un saprot ar izstrādājuma lietošanu saistītos riskus.
- Bērni nedrīkst rotaļāties ar izstrādājumu.
- Tīrīšanu un lietotāja apkopi nedrīkst veikt bērni, ja vien viņi nav vecāki par 8 gadiem un netiek uzraudzīti.

Paredzētais lietojums

⚠ **BRĪDINĀJUMS! Traumu risks!** Nelietpratīgas lietošanas dēļ var rasties savainojumi. Izstrādājumu lietojiet tikai saskaņā ar šo pamācību. Nemēģiniet pārveidot izstrādājumu nekādā veidā.

Elektrodrošība

⚠ **BĪSTAMI! Elektriskā trieciena risks!** Nemēģiniet paši remontēt izstrādājumu. Darbības traucējuma gadījumā izstrādājumu drīkst remontēt tikai kvalificēts personāls.

⚠ **BRĪDINĀJUMS! Elektriskā trieciena risks!** Neiegremdējiet izstrādājuma elektriskās daļas ūdenī vai citos šķidrumos. Nekad neturiet izstrādājumu zem tekoša ūdens.

⚠ **BRĪDINĀJUMS! Elektriskā trieciena risks!** Nelietojiet bojātu izstrādājumu. Ja izstrādājums ir bojāts, atvienojiet to no strāvas avota un vērsieties pie tirgotāja.

⚠ **BRĪDINĀJUMS! Traumu risks!** Pirms veicat tīrīšanu, kā arī laikā, kad izstrādājums netiek lietots, izslēdziet to un atvienojiet no strāvas avota.

- Pārtrauciet izstrādājuma lietošanu pēc tam, kad tas ir nokritis.
- Pirms kontaktdakšas pievienošanas barošanas avotam: Pārliecinieties, ka izstrādājuma nominālais spriegums uz tehnisko datu plāksnītes atbilst jūsu barošanas avota tīkla spriegumam.
- Regulāri pārbaudiet, vai barošanas kontaktdakša un pieslēguma vads nav bojāts. Ja pieslēguma vads ir bojāts, lai novērstu iespējamos riskus, tā nomaiņa ir jāveic ražotājam, tā klientu dienestam vai līdzīgi kvalificētiem speciālistiem.
- Sargiet pieslēguma kabeli no bojājumiem. Raugiet, lai tas neatrastos uz asām malām, netiktu saspiests vai saliekts. Raugiet, lai pieslēguma vads neatrastos karstu virsmu un atklātas liesmas tuvumā.

Lietošana

⚠ **BRĪDINĀJUMS! Savainojumu un ugunsgrēka risks!** Nekad nelietojiet izstrādājumu, lai sūktu
  - Ūdeni un jebkuru materiālu, kura temperatūra pārsniedz + 40 °C,
  - Kvēlojošas ogles.
- Izvelciet kontaktdakšu no kontaktligzdas
  - Ja rodas darbības traucējumi,
  - Pirms pievienojat/mainīt piederumus,
  - Pirms izstrādājuma tīrīšanas,
  - Ja ilgstoši nelietojat izstrādājumu,
  - Negaisa laikā un

– Pēc katras lietošanas reizes.

- Lai izstrādājumu atvienotu no kontaktligzdas, velciet to aiz kontaktdakšas, nevis pieslēguma vada.
- Bojātas detaļas vienmēr jāaizvieto ar oriģinālajām rezerves daļām.
- Darbības laikā neaizsedziet ventilācijas atveres. Pārkaršanas un izstrādājuma bojājumu risks.
- Pārliecinieties, ka barošanas spriegums atbilst informācijai datu plāksnītē.
- Izstrādājumu drīkst pievienot tikai tādai kontaktligzdai, kas ir aizsargāta ar atlikušās strāvas ķēdes pārtraucēju, kuras nominālā atlikušās strāva nepārsniedz 30 mA.

Tīrīšana un glabāšana

⚠ **BRĪDINĀJUMS! Traumu risks!** Pirms tīrīšanas vai laikā, kad to neizmantojat, atvienojiet izstrādājumu no strāvas avota.

- Aizsargājiet izstrādājumu, pieslēguma vadu un tīkla spraudni no putekļiem, tieša saules starojuma, ūdens lāsēm un šļakatām.
- Glabājiet izstrādājumu bērniem nepieejamā, vēsā, sausā vietā, kas pasargāta no mitruma.
- Sargiet izstrādājumu no karstuma. Nenovietojiet izstrādājumu atvērtas liesmas vai karstuma avota, piemēram, krāsns vai apsildes ierīces tuvumā.

● Pirms pirmās lietošanas reizes

● Izpakošana

⚠ **BRĪDINĀJUMS!**

▶ Izstrādājums un iepakojuma materiāli nav rotaļlietas bērniem! Bērni nedrīkst spēlēties ar plastmasas maisiņiem, plēvēm un sīkām detaļām! Pastāv aizrīšanās un nosmakšanas risks!

- Pārliecinieties, ka piegādes komplekts ir pilnīgs un detaļas nav bojātas. Ja konstatējat, ka trūkst kāda no detaļām vai tās ir bojātas, nelietojiet izstrādājumu un sazinieties ar izplatītāju.
  Nelietojiet izstrādājumu, kamēr trūkstošās detaļas nav piegādātas vai bojātās detaļas nav nomainītas. Nepilnīga vai bojāta izstrādājuma lietošana rada traumu un mantas bojājumu risku.

1. Izpakojiet visas detaļas un novietojiet tās uz līdzenas, stabilas virsmas.
2. Noņemiet visus iepakojuma materiālus un transportēšanas stiprinājumus, ja tādi ir.
3. Pārliecinieties, ka jums ir montāžai un ekspluatācijai nepieciešamie piederumi un instrumenti. Tas ietver arī piemērotus individuālos aizsardzības līdzekļus.

Pirms lietošanas

⚠ BRĪDINĀJUMS!

- Ja izstrādājums tiek ekspluatēts, izmantojot elektrību, kas neatbilst informācijai izstrādājuma datu plāksnītē, pastāv negadījumu risks.
- Barošanas spriegumam un strāvas avota frekvencei jāatbilst informācijai, kas norādīta izstrādājuma datu plāksnītei.

⚠ BRĪDINĀJUMS!

Pirms uzgaļu maiņas, izstrādājuma tīrīšanas un laikā, kad nelietojat izstrādājumu, izslēdziet to un atvienojiet to no strāvas avota!

Grozāmo ritentiņu montāža

C att.

1. Apgrieziet metāla tvertni 8 otrādi, lai apakša būtu vērsta uz augšu.
2. Iebīdiet grozāmo ritentiņu 10 līdz galam plastmasas turētāja spraugā, līdz grozāmais ritentiņš nofiksējas ar klikšķi.
3. Pārbaudiet, vai grozāmais ritentiņš brīvi kustas.

Elastīgās caurules pievienošana/noņemšana

Putekļu sūkšana

D att.

1. Salāgojiet elastīgās caurules 18 savienojumu 18b ar iesūkšanas savienojumu 9.
2. Lēnām iespiediet elastīgās caurules savienojumu iesūkšanas savienojumā, līdz fiksācijas poga 18c nofiksējas.
3. Pārbaudiet, vai elastīgā caurule ir pareizi uzstādīta, uzmanīgi pavelkot aiz elastīgās caurules savienojuma. Elastīgā caurule ir pareizi uzstādīta, ja elastīgās caurules savienojums nekustas.
4. Pārbaudiet, vai elastīgā caurule var brīvi grozīties.
5. Noņemšana: Nospiediet fiksācijas pogu uz leju. Izvelciet elastīgās caurules savienojumu no iesūkšanas savienojuma.

Gaisa pūtējs

E att.

NORĀDE

- Šeit ir norādīta papildu funkcija, kas ļauj aizpūst putekļus vai sīkus priekšmetus.

1. Salāgojiet elastīgās caurules 18 caurules savienojumu 18b ar gaisa pūtēja savienojumu 4.
2. Lēnām iespiediet elastīgās caurules savienojumu pūtēja savienojumā, līdz fiksācijas poga 18c nofiksējas.
3. Pārbaudiet, vai elastīgā caurule ir pareizi uzstādīta, uzmanīgi pavelkot aiz elastīgās caurules savienojuma. Elastīgā caurule ir pareizi uzstādīta, ja elastīgās caurules savienojums nekustas.
4. Pārbaudiet, vai elastīgā caurule var brīvi grozīties.
5. Noņemšana: Nospiediet fiksācijas pogu uz leju. Izvelciet elastīgās caurules savienojumu no gaisa pūtēja savienojuma.

Roktura pievienošana/noņemšana

E att.

- ☐ **Roktura pievienošana/noņemšana:** Salāgojiet elastīgās caurules 18a savienojumu 18 ar rokturi 19. Spiediet elastīgās caurules savienojumu, līdz tas ir stingri savienots ar rokturi.
- ☐ **Roktura noņemšana:** Izvelciet elastīgās caurules savienojumu no roktura.

Uzgaļu / pagarinājuma caurules savienošana

F, G att.

- ☐ Uzgaļus / teleskopisko sūkšanas cauruli var savienot ar rokturi 19 dažādos veidos, lai pielāgotos dažādai videi un sasniedzamības pakāpēm.

Uzgalis	Lietojums
Uzgalis spraugu sūkšanai 21	☐ Rievas ☐ Savienojumu vietas ☐ Dīvāni ☐ Autosēdekļi ☐ Šauras telpas
Grīdas uzgalis ar birsti 22	☐ Cietas un līdzenas virsmas
Grīdas uzgalis ar gumijas strēmeli 23	☐ Paklāji un līdzīgas virsmas

Roktura un teleskopiskās sūkšanas caurules izmantošana

H att.

Rokturis

NORĀDE

▶ Rokturim 19 ir iebūvēta gaisa spiediena regulēšanas funkcija.

☐ **Sūkšanas jaudas samazināšana:** Bīdiet gaisa regulatoru 19a marķējuma ▼ virzienā.

☐ **Sūkšanas jaudas palielināšana:** Bīdiet gaisa regulatoru pretēji marķējuma ▼ virzienam.

Teleskopiskā sūkšanas caurule

NORĀDE

▶ Teleskopisko sūkšanas cauruli 20 var noregulēt dažādiem garumiem, lai pielāgotu to darba apstākļiem.

1. Nospiediet un turiet bīdīšanas fiksācijas pogu 20b, lai atbrīvotu fiksāciju.
2. Iestatiet teleskopisko cauruli vēlamajā garumā.
3. Atlaidiet bīdīšanas fiksācijas pogas galvu un iebīdiet teleskopisko sūkšanas cauruli, līdz vajadzīgā sprauga 20c ir nofiksējusies.
4. Teleskopisko sūkšanas cauruli var glabāt pie produkta, piestiprinot elastīgās caurules turētāju 20a pie stiprinājuma 6.

Tvertnes vāka noņemšana

NORĀDE

▶ Noņemiet tvertnes vāku 2, lai ievietotu vai nomainītu filtra maisu un iztukšotu metāla tvertni 8.

I att.

1. Atveriet fiksatoru 16, velkot to virzienā prom no metāla tvertnes.
2. Paceliet fiksatoru un noņemiet to no izciļņa 2a.
3. Veiciet iepriekšējās darbības apgrieztā secībā, lai nofiksētu tvertnes vāku uz metāla tvertnes.

J, K att.

1. Turiet aiz roktura nešanai 1 un noņemiet tvertnes vāku no metāla tvertnes.
2. Filtra grozs 2b ir atvērts filtra ievietošanai vai nomaiņai.
3. Pēc lietošanas vai pirms izstrādājuma noglabāšanas nolieciet rokturi nešanai uz leju.

Filtra uzstādīšana

⚠ PIESARDZĪBU!

▶ Nekad nelietojiet putekļu sūcēju, ja tam nav filtra. Iesūktās vielas var saturēt metāla vai cietas daļiņas ar asām malām, kas var sabojāt motoru vai izraisīt elektriskās strāvas triecienu. Putekļi no gaisa pūtēja savienojuma 4 var tikt izpūsti lielā ātrumā, kas var radīt nopietnas traumas.

▶ Sūciet šķidrumus tikai tad, kad izstrādājumā ir ievietots putu filtrs 24. Pretējā gadījumā izstrādājums var tikt bojāts. Ja izmantosiet papīra filtra maisu 26 mitrajai sūkšanai, tas tiks bojāts.

NORĀDE

- ▶ Krokotais filtrs 25 un papīra filtra maiss ir paredzēti vienīgi sausai sūkšanai.
- ▶ Nelietojiet krokoto filtru, lai sūktu ļoti smalkus putekļus vai netīrumus (piemēram, slīpēšanas laikā radušos putekļus). Krokoto filtru var lietot arī daudzu citu materiālu sūkšanai.

Krokotais filtrs 25 (sausā sūkšana)

L att.

NORĀDE

- ▶ Pirms krokotā filtra uzstādīšanas pārliecinieties, ka svira 25a ir nofiksēta.

1. Apgrieziet tvertnes vāku 2 otrādi.
2. Ielieciet krokoto filtru filtra grozā 2b.
3. Ievietojiet krokoto filtru, līdz tā apakšpuse pieskaras filtra groza augšējai virsmai.
4. Pagrieziet sviru, lai piestiprinātu krokoto filtru.
5. Viegli pavelciet krokoto filtru, to nekustinot, lai pārbaudītu, vai tas ir kārtīgi uzstādīts.

NORĀDE

- ▶ Kad krokotais filtrs nenofiksējas: Viegli un bez spēka pielikšanas pagrieziet krokoto filtru, līdz iekšējais savienojums nofiksējas pie filtra groza. Pagrieziet sviru, lai piestiprinātu krokoto filtru.

Papīra filtra maiss 26 (sausā sūkšana)

M att.

1. Apgrieziet tvertnes vāku 2 otrādi.
2. Novietojiet papīra filtra maisa atveri pie iekšējā iesūkšanas savienojuma 9a.
3. Nospiediet papīra filtra maisu uz leju, lai ievietotu iekšējo iesūkšanas savienojumu papīra filtra maisa atverē.
4. Nospiediet papīra filtra maisu uz leju, līdz blīvgredzens 26a iekļaujas apļveida izcilnī 9b.

Putu filtrs 24 (mitrā sūkšana)

N att.

1. Apgrieziet tvertnes vāku 2 otrādi.
2. Ielieciet putu filtru filtra grozā 2b.
3. Uzmanīgi un lēnām velciet putu filtra malu uz leju, līdz tas pilnībā ir ievietots filtra grozā. Putu filtra malai ir jāsasniedz filtra groza pamatne un tai jāpieskaras.

Lietošana

Ieslēgšana/izslēgšana

NORĀDE

- ▶ Pirms lietošanas pārbaudiet, vai visas detaļas ir stingri piestiprinātas un tvertnes vāks 2 ir nobloķēts.
- ▶ Pirms izstrādājuma pievienošanas strāvas padevei pārliecinieties, ka tas ir izslēgts.

A att.

- ☐ Ievietojiet kontaktdakšu 11 piemērotā kontaktligzdā.
- ☐ **Ieslēgšana:** Nospiediet iesl./izsl. slēdzi 5, lai tas atrastos pozīcijā **I**.
- ☐ **Izslēgšana:** Nospiediet iesl./izsl. slēdzi, lai tas atrastos pozīcijā **0**.

Uzgaļu glabāšana

O att.

- ☐ Bīdiet teleskopisko sūkšanas cauruli 20 uzgaļu turētājā 17 uz grozāmā ritentiņa 10.
- ☐ Glabājiet uzgaļus 21/22/23 uzgaļu turētājā.

Pieslēguma vada uztīšana

P att.

- ☐ Uztiniet pieslēguma vadu 13. Iekariniet pieslēguma vadu uz pieslēguma vada turētāja 3.
- ☐ Kontaktdakšas 11 nofiksēšana: Savienojiet pieslēguma vada skavu 12 ar uztīto pieslēguma vadu.

Metāla tvertnes iztukšošana

⚠ BRĪDINĀJUMS!

Pirms uzgaļu maiņas, izstrādājuma tīrīšanas un laikā, kad nelietojat izstrādājumu, izslēdziet to un atvienojiet to no strāvas avota!

⚠ BRĪDINĀJUMS!

- Iztukšojiet un notīriet izstrādājumu pirms un pēc lietošanas, lai novērstu tādu materiālu uzkrāšanos, kas izstrādājumā var radīt aizdegšanos.

Q att.

1. Pagrieziet iztecināšanas atveres 15 vāciņu pretēji pulksteņrādītāja kustības virzienam, lai varētu noņemt vāciņu.
2. Iztukšojiet metāla tvertni 8.
3. Uzlieciet vāciņu atpakaļ uz iztecināšanas atveres. Pagrieziet vāciņu pulksteņrādītāju kustības virzienā.

Krokotā filtra tīrīšana

⚠ BRĪDINĀJUMS!

- Regulāri pārbaudiet, vai krokotais filtrs 25 nav bojāts un deformēts. Bojātu vai deformētu krokoto filtru nevar iztīrīt, un to ir jānomaina. Tas ir nepieciešams, lai saglabātu izstrādājuma funkcionalitāti un pasargātu izstrādājumu no bojājumiem.
- Izmantojiet tikai Lidl vai pilnvarotu tirgotāju rezerves filtrus. Filtri, kas nav saderīgi ar izstrādājumu, var izraisīt traumas un izstrādājuma bojājumus.

NORĀDE

- Tīriet krokoto filtru pēc katras lietošanas reizes, lai saglabātu izstrādājuma pilnu sūkšanas jaudu.

R att.

1. Ievietojiet kontaktdakšu 11 piemērotā kontaktligzdā.
2. Pārslēdziet iesl./izsl. slēdzi 5 pozīcijā **I**.
3. Novietojiet elastīgās caurules savienojumu 18a uz cietas un plakanas virsmas, lai bloķētu gaisa plūsmu caur šļūtenes savienojumu.
4. Nospiediet un turiet pašattīrīšanās pogu 7 5x pa 3 sekundēm.
5. Tādā veidā gaiss tiek izpūsts caur krokoto filtru, lai iztīrītu atlikumus un netīrumus.

Pēc lietošanas

1. Izslēdziet izstrādājumu un atvienojiet kontaktdakšu 11 no kontaktligzdas.
2. Ļaujiet izstrādājumam atdzist.
3. Pārbaudiet, notīriet un noglabājiet izstrādājumu (skatiet sadaļu "Tīrīšana un kopšana").

● Rezerves daļa / piederums

Telefoniski sazinieties ar servisa dienestu (skatiet "Serviss"). Sagatavojiet turpmāk norādīto modeļa numuru.

Attēls	Detaļa	Zīmējums	Daļu apzīmējumi	Modeļa numurs
B	18		Elastīgā caurule	–
B	19		Rokturis	–
B	20		Teleskopiskā sūkšanas caurule	–
B	21		Uzgalis spraugu sūkšanai	–
B	22		Grīdas uzgalis ar birsti	–
B	23		Grīdas uzgalis ar gumijas strēmeli	–
B	24		Putu filtrs	–
B	25		Krokotais filtrs	939269201
B	26		Papīra filtra maiss	939269202

Kļūdu novēršana

Kļūda	Iespējamie cēloņi	Darbība
Izstrādājums nedarbojas.	Kontaktdakša 11 nav pievienota strāvas avotam.	Ievietojiet kontaktdakšu piemērotā kontaktligzdā.
Sūkšanas jauda ir samazināta, un izstrādājums nesūc netīrumus	Metāla tvertne 8 ir pilna.	Iztukšojiet metāla tvertni (skatiet sadaļu "Metāla tvertnes iztukšošana").
	Gaisa plūsma ir bloķēta.	Pārbaudiet, vai šīs detaļas nav aizsērējušas, un iztīriet aizsērējumus: Metāla tvertne 8 Elastīgā caurule 18 Teleskopiskā sūkšanas caurule 20 Uzgalis spraugu sūkšanai 21 Grīdas uzgalis ar birsti 22 Grīdas uzgalis ar gumijas strēmeli 23
Izstrādājums izvada putekļus.	Tvertnes vāks 2 netika pareizi uzstādīts.	Pareizi uzlieciet atpakaļ tvertnes vāku (skatiet sadaļu "Tvertnes vāka noņemšana").

Tīrīšana un kopšana

⚠ BRĪDINĀJUMS!

Pirms uzgaļu maiņas, izstrādājuma tīrīšanas un laikā, kad nelietojat izstrādājumu, izslēdziet to un atvienojiet to no strāvas avota!

Tīrīšana

- Nekādā gadījumā nepieļaujiet šķidrumu iekļūšanu izstrādājumā.
- Vienmēr saglabājiet izstrādājumu tīru, sausu un bez eļļas vai smērvielām.
- ☐ Pēc katras lietošanas reizes un pirms uzglabāšanas notīriet no izstrādājuma putekļus.
- ☐ Regulāri un atbilstoši norādījumiem veikta tīrīšana palīdz nodrošināt, ka izstrādājuma lietošana ir droša, un pagarina tā darbmūžu.
- ☐ Notīriet izstrādājumu ar sausu drānu. Grūti pieejamu vietu tīrīšanai izmantojiet mīkstu birstīti.

NORĀDE

- ▶ Izstrādājuma tīrīšanai nelietojiet ķīmiskus, sārmainus, abrazīvus vai citus agresīvus tīrīšanas līdzekļus vai dezinfekcijas līdzekļus, jo tie var sabojāt izstrādājuma virsmas.

Kopšana

Pirms katras lietošanas reizes un pēc tam: Pārbaudiet, vai izstrādājumam un tā piederumiem nav nodiluma un bojājumu pazīmes.

Remonts

Izstrādājumā nav detaļu, kuru remontu var veikt lietotājs. Sazinieties ar pilnvarotu servisa centru vai līdzīgi kvalificētu personu, lai vienotos par izstrādājuma pārbaudi un remontu.

Uzglabāšana

- Vienmēr glabājiet izstrādājumu bērniem nepieejamā vietā.
- Piemērotākā temperatūra ilgstošai uzglabāšanai (ilgāk par 3 mēnešiem) ir no +10 līdz +30 °C ar relatīvo gaisa mitrumu ne vairāk kā 60 %.

1. Izslēdziet izstrādājumu un atvienojiet kontaktdakšu 11 no kontaktligzdas.
2. Ļaujiet izstrādājumam atdzist.
3. Notīriet izstrādājumu (skatiet nodaļu "Tīrīšana").
4. Glabājiet izstrādājumu un tā papildu aprīkojumu tumšā, sausā, bez sala un labi vēdināmā vietā.

Transportēšana

- Sargiet izstrādājumu no spēcīgiem triecieniem vai spēcīgām vibrācijām, kas rodas, to pārvadājot transportlīdzekļos.
- Nodrošiniet izstrādājumu pret ripošanu un apgāšanos.

1. Izslēdziet izstrādājumu un atvienojiet kontaktdakšu 11 no kontaktligzdas.
2. Ļaujiet izstrādājumam atdzist.

Utilizācija

Iepakojums ražots no videi draudzīgiem materiāliem, kurus varat utilizēt vietējās atkritumu pārstrādes iestādēs.

Šķirojot atkritumus, ievērojiet marķējumus uz iepakojuma materiāliem, kas ir apzīmēti ar saīsinājumiem (a) un numuriem (b) ar šādu nozīmi: 1–7: plastmasas / 20–22: papīrs un kartons / 80–98: saistvielas.

Informāciju par nolietotā izstrādājuma utilizāciju varat saņemt savā novada vai pilsētas pašvaldībā.

Kad izstrādājums ir nolietots, vides aizsardzības nolūkā neizmetiet to sadzīves atkritumos, bet gan veiciet pienācīgu utilizāciju. Informāciju par atkritumu nodošanas vietām un to darbalaikiem varat saņemt savā pašvaldībā.

Garantija

Izstrādājums ir rūpīgi ražots saskaņā ar stingrām kvalitātes prasībām un pirms piegādes atbilstoši pārbaudīts. Ja izstrādājumam ir trūkumi, jums ir likumīgas tiesības iesniegt sūdzības izstrādājuma pārdevējam. Turpmāk sniegtie garantijas nosacījumi neierobežo šīs jūsu likumīgās tiesības.

Izstrādājumam tiek piemērota 3 gadu garantija kopš pirkuma datuma. Garantijas termiņš sākas ar pirkuma izdarīšanas datumu. Lūdzu, uzglabājiet oriģinālo kases čeku drošā vietā. Šis dokuments ir nepieciešams kā pirkuma apliecinājums.

Ja 3 gadu laikā kopš izstrādājuma pirkuma datuma rodas materiāla vai ražošanas trūkums, izstrādājums tiks – pēc mūsu izvēles – bez maksas salabots vai nomainīts. Garantija zaudē spēku, ja izstrādājums ir sabojāts, tiek izmantots vai apkopts nepiemērotā veidā.

Garantijas atlīdzība attiecas uz materiāla vai ražošanas kļūdām. Garantija neattiecas uz izstrādājuma daļām, kas normālos apstākļos ar laiku nolietojas (piemēram, baterijas) vai ir dilstošas daļas, kā arī uz plīstošu daļu bojājumiem (piemēram, slēdži, akumulatori vai daļas, kas ražotas no stikla).

Rīcība garantijas gadījumā

Lai Jūsu prasība tiktu ātrāk apstrādāta, lūdzu, ievērojiet tālāk sniegtās norādes.

Jebkādu prasību apstrādei kā pirkuma apliecinājumu, lūdzu, uzglabājiet kases čeku un izstrādājuma numuru (IAN 392692_2201).

Izstrādājuma numurs norādīts tipa plāksnītē, gravējumā, lietošanas instrukcijas titullapā (apakšā, kreisajā pusē) vai kā uzlīme iepakojuma aizmugurē vai apakšā.

Ja izstrādājums darbojas kļūdaini vai tam ir citi trūkumi, lūdzu, vispirms sazinieties ar tālāk norādīto servisa daļu pa tālruni vai e-pastu.

Pēc tam izstrādājumu, kam konstatēts defekts, varat nosūtīt bez maksas uz Jums norādīto servisa adresi, pievienojot pirkuma apliecinājumu (kases čeku) un norādi par attiecīgo defektu un tā rašanās laiku.

Serviss

LV **Serviss Latvijā**
Tālr.: 80005811
E-pasts: owim@lidl.lv

CE

Verwendete Warnhinweise und Symbole . . . . . Seite 111
Einleitung . . . . . Seite 112
Bestimmungsgemäßer Gebrauch . . . . . Seite 112
Lieferumfang . . . . . Seite 112
Teilebeschreibung . . . . . Seite 112
Technische Daten . . . . . Seite 113
Sicherheitsmerkmale . . . . . Seite 113
Sicherheitshinweise . . . . . Seite 114
Vor dem ersten Gebrauch . . . . . Seite 117
Auspacken . . . . . Seite 117
Vor dem Gebrauch . . . . . Seite 117
Lenkrollen montieren . . . . . Seite 117
Flexiblen Schlauch verbinden/entfernen . . . . . Seite 117
Griff verbinden/entfernen . . . . . Seite 118
Düsen/Verlängerungsrohr verbinden . . . . . Seite 118
Griff und Teleskop-Saugrohr verwenden . . . . . Seite 118
Behälterdeckel entnehmen . . . . . Seite 119
Filter installieren . . . . . Seite 119
Bedienung . . . . . Seite 120
Ein-/Ausschalten . . . . . Seite 120
Düsen aufbewahren . . . . . Seite 120
Anschlussleitung aufwickeln . . . . . Seite 120
Metallbehälter entleeren . . . . . Seite 120
Faltenfilter reinigen . . . . . Seite 121
Nach dem Gebrauch . . . . . Seite 121
Ersatzteile/Zubehör . . . . . Seite 122
Fehlerbehebung . . . . . Seite 123
Reinigung und Pflege . . . . . Seite 123
Reinigung . . . . . Seite 123
Pflege . . . . . Seite 123
Reparatur . . . . . Seite 123
Aufbewahrung . . . . . Seite 124
Transport . . . . . Seite 124
Entsorgung . . . . . Seite 124
Garantie . . . . . Seite 124
Abwicklung im Garantiefall . . . . . Seite 125
Service . . . . . Seite 125

Verwendete Warnhinweise und Symbole

In der Bedienungsanleitung, der Kurzanleitung, auf der Verpackung, auf dem Typenschild und auf den Produktetiketten werden die folgenden Warnhinweise verwendet:

	Lesen Sie die Bedienungsanleitung!		Düse zum Staubsaugen auf Teppichen
	Schalten Sie das Produkt aus und trennen Sie es von der Stromversorgung, bevor Sie Aufsätze austauschen, das Produkt reinigen und wenn Sie es nicht benutzen!		Düse zum Staubsaugen auf glatten und harten Böden
	Beachten Sie die Warn- und Sicherheitshinweise!		Düse zum Aufsaugen von Staub und Schmutz aus Rillen, Verbindungsstellen und Rissen
	Gefahr – Risiko eines Stromschlags!		Filter zum Aufsaugen von Wasser oder anderen Flüssigkeiten
	Symbol für ein Produkt der Schutzklasse II		Der Filter eignet sich nicht zum Aufsaugen von Wasser oder anderen Flüssigkeiten.
	Durchmesser		Filter zum Aufsaugen von trockenen und kleinen Partikeln (z. B. Sand, getrocknete Farbreste)
	Wechselstrom/-spannung		Filter zum Aufsaugen von trockenem und feinem Staub (z. B. Holzstaub von Schleifarbeiten)
	Verwenden Sie das Produkt nur in trockenen Innenräumen!		Verriegelt
	Das CE-Zeichen bestätigt Konformität mit den für das Produkt zutreffenden EU-Richtlinien.		Entriegelt
	Sicherheitshinweise Handlungsanweisungen		

NASS- UND TROCKENSAUGER

Einleitung

Wir beglückwünschen Sie zum Kauf Ihres neuen Produkts. Sie haben sich damit für ein hochwertiges Produkt entschieden. Die Bedienungsanleitung ist Teil dieses Produkts. Sie enthält wichtige Hinweise für Sicherheit, Gebrauch und Entsorgung. Machen Sie sich vor der Benutzung des Produkts mit allen Bedien- und Sicherheitshinweisen vertraut. Benutzen Sie das Produkt nur wie beschrieben und für die angegebenen Einsatzbereiche. Händigen Sie alle Unterlagen bei Weitergabe des Produkts an Dritte mit aus.

Bestimmungsgemäßer Gebrauch

Dieses Produkt ist ein Haushaltsgerät, welches zum Staubsaugen auf Fußböden, Teppichen, Möbeln, Matratzen sowie in Autos oder Garagen vorgesehen ist. Das Produkt kann auch als Gebläse oder zum Aufsaugen von Wasser verwendet werden.

Das Produkt eignet sich zum Aufsaugen von Wasser und Schmutz mit einer Temperatur von nicht mehr als +40 °C.

Bestimmte Materialien können explosive Dämpfe oder Gemische erzeugen, wenn sie durch die Saugluft bewegt werden.

Saugen Sie niemals folgende Materialien auf:

- Explosive oder entflammbare Gase, Flüssigkeiten und (reaktionsfreudige) Staubpartikel
  Das Aufsaugen solcher Materialien stellt eine Gefahr für die Gesundheit dar und ist daher verboten.
- Reaktionsfreudige Metallstaubpartikel (z. B. Aluminium, Magnesium und Zink in Kombination mit stark basischen oder sauren Reinigungsmitteln)
- Unverdünnte, starke Säuren und Laugen
- Organische Lösungsmittel (z. B. Benzin, Farbverdünner, Azeton, Heizöl)
  Diese Substanzen können zu Korrosion am Produkt führen.
- Ruß und glimmende Asche
- Zement, Gips und Kalkstaub
- Kleine Objekte oder Asche aus Kaminen, Kohleöfen, Aschenbechern oder Grillen
- Asche oder Schmutz von Heizkesseln und Ölöfen

Jede andere Verwendung oder Veränderung des Produkts gilt als nicht bestimmungsgemäß und kann zu Gefahren wie Tod, Körperverletzung und Sachschäden führen. Der Hersteller haftet nicht für Schäden, die durch unsachgemäßen Gebrauch entstehen. Das Produkt ist ausschließlich für den Hausgebrauch bestimmt. Das Produkt ist nicht für den gewerblichen/industriellen Gebrauch oder ähnliche Zwecke bestimmt.

Lieferumfang

Prüfen Sie nach dem Auspacken des Produkts, ob die Lieferung vollständig ist und ob alle Teile in gutem Zustand sind. Entfernen Sie vor der Verwendung alle Verpackungsmaterialien.

1 Behälterdeckel
1 Metallbehälter
1 Flexibler Schlauch
1 Teleskop-Saugrohr
1 Griff
1 Bodendüse mit Bürste
1 Bodendüse mit Gummilippe
1 Fugendüse
1 Faltenfilter (vorinstalliert)
1 Schaumfilter
1 Papierfilterbeutel
5 Lenkrollen
1 Kurzanleitung

Teilebeschreibung

Machen Sie sich vor dem Lesen mit allen Funktionen des Produkts vertraut.

1 Tragegriff
2 Behälterdeckel (inkl. Motorantriebssystem und -gehäuse)
2a Rippe
2b Filterkorb

3 Anschlussleitungshalterung
4 Gebläseanschluss
5 Ein-/Aus-Schalter
6 Halterung (für die Aufbewahrung des Teleskop-Saugrohrs)
7 Selbstreinigungsknopf (zur Reinigung des Faltenfilters)
8 Metallbehälter
9 Sauganschluss
9a Interner Sauganschluss
9b Kreisförmige Rippe
10 Lenkrolle (mit Düsenhalterung)
11 Netzstecker
12 Anschlussleitungsklemme
13 Anschlussleitung
14 Antistatische Metallkette
15 Ablassöffnung
16 Riegel
17 Düsenhalterung
18 Flexibler Schlauch
18a Schlauchkupplung (Verbindung zum Griff)
18b Schlauchkupplung (Anschluss an Vakuum- oder Blasanschluss)
18c Verriegelungstaste
19 Griff
19a Luftregler
20 Teleskop-Saugrohr
20a Schlauchhalter
20b Schiebeverriegelungstaste
20c Schlitz
21 Fugendüse
22 Bodendüse mit Bürste
23 Bodendüse mit Gummilippe
24 Schaumfilter
25 Faltenfilter
25a Hebel
26 Papierfilterbeutel
26a Dichtungsring

Technische Daten

Nass- und Trockensauger	**: PWD 25 B3**
Modellnummer	
mit VDE-Stecker	: HG09470
mit BS-Stecker	: HG09470-BS
Nenneingangs-leistung (Leistungsaufnahme)	: 1400 W
Nenneingangs-spannung	: 220–240 V~, 50/60 Hz
Saugkraft	: 240 Airwatt
Ansaugdruck	: 170 mbar (17 kPa)
Saugleistung	: 36,7 l/s
Schutzklasse	: II / ⧈ (Doppelisolierung)
IP-Schutzart	: IP24
Länge des flexiblen Schlauchs	: 2.5 m (ø 32 mm)
Länge der Fugendüse	: ca. 19 cm
Länge des Teleskop-Saugrohrs	: ca. 49 bis 76 cm
Länge der Anschlussleitung	: ca. 4 m

Größe des Metallbehälters

Abmessungen (Ø × H)	: 29 × 38 cm
Bruttovolumen	: 25 l
Nettovolumen	: 15 l

Sicherheitsmerkmale

- Sobald der Metallbehälter 8 voll ist, wird das Produkt durch einen Schwimmerschalter, der sich im Filterkorb 2b befindet, ausgeschaltet. Dadurch wird ein Überlauf und eine Beschädigung des Elektromotors verhindert.
- Beim Trockensaugen erdet die antistatische Metallkette 14 das Produkt, um den Aufbau statischer Elektrizität zu verhindern.

Sicherheitshinweise

MACHEN SIE SICH VOR DER VERWENDUNG DES PRODUKTS MIT ALLEN SICHERHEITSHINWEISEN UND GEBRAUCHSANWEISUNGEN VERTRAUT! WENN SIE DIESES PRODUKT AN ANDERE WEITERGEBEN, GEBEN SIE AUCH ALLE DOKUMENTE WEITER!

Im Falle von Schäden aufgrund der Nichteinhaltung dieser Bedienungsanleitung erlischt Ihr Garantieanspruch! Für Folgeschäden wird keine Haftung übernommen! Im Falle von Sach- oder Personenschäden aufgrund einer unsachgemäßen Benutzung oder Nichteinhaltung der Sicherheitshinweise wird keine Haftung übernommen!

Kinder und Personen mit Einschränkungen

⚠ WARNUNG! LEBENS- UND UNFALLGEFAHR FÜR KLEINKINDER UND KINDER!

Lassen Sie Kinder niemals unbeaufsichtigt mit dem Verpackungsmaterial. Es besteht Erstickungsgefahr durch Verpackungsmaterial. Kinder unterschätzen häufig die Gefahren.

- Dieses Produkt kann von Kindern ab 8 Jahren und darüber sowie von Personen mit verringerten physischen, sensorischen oder mentalen Fähigkeiten oder Mangel an Erfahrung und Wissen benutzt werden, wenn sie beaufsichtigt werden oder bezüglich des sicheren Gebrauchs des Produkts unterwiesen wurden und die daraus resultierenden Gefahren verstehen.
- Kinder dürfen nicht mit dem Produkt spielen.

- Reinigung und Benutzer-Wartung dürfen nicht von Kindern durchgeführt werden, es sei denn, sie sind älter als 8 Jahre und werden beaufsichtigt.

Bestimmungsgemäßer Gebrauch

⚠ **WARNUNG! Verletzungsrisiko!** Eine unsachgemäße Verwendung kann zu Verletzungen führen. Verwenden Sie das Produkt ausschließlich dieser Anleitung entsprechend. Versuchen Sie nicht, das Produkt in irgendeiner Weise zu verändern.

Elektrische Sicherheit

⚠ **GEFAHR! Stromschlagrisiko!** Versuchen Sie nicht, das Produkt selbst zu reparieren. Im Fall einer Fehlfunktion dürfen Reparaturen ausschließlich von qualifiziertem Personal durchgeführt werden.

⚠ **WARNUNG! Stromschlagrisiko!** Tauchen Sie die elektrischen Teile des Produkts nicht in Wasser oder andere Flüssigkeiten ein. Halten Sie das Produkt niemals unter fließendes Wasser.

⚠ **WARNUNG! Stromschlagrisiko!** Verwenden Sie kein beschädigtes Produkt. Trennen Sie das Produkt von der Stromversorgung und wenden Sie sich an Ihren Händler, wenn es beschädigt ist.

⚠ **WARNUNG! Verletzungsrisiko!** Schalten Sie das Produkt aus und trennen Sie es von der Stromversorgung, bevor Sie Reinigungsarbeiten durchführen und wenn das Produkt nicht in Verwendung ist.

- Verwenden Sie das Produkt nicht mehr, wenn es fallen gelassen wurde.
- Vor dem Anschließen des Netzsteckers an die Stromversorgung: Achten Sie darauf, dass die Nennspannung am Typenschild des Produkts mit der Netzspannung Ihrer Stromversorgung übereinstimmt.
- Überprüfen Sie den Netzstecker und die Anschlussleitung regelmäßig auf Schäden. Wenn die Anschlussleitung beschädigt ist, muss sie vom Hersteller, seinem Kundendienst oder ähnlich qualifizierten Personen ersetzt werden, um Gefahren zu vermeiden.

- Schützen Sie die Anschlussleitung vor Schäden. Lassen Sie sie nicht über scharfe Kanten hängen und quetschen oder biegen Sie sie nicht. Halten Sie die Anschlussleitung von heißen Oberflächen und offenen Flammen fern.

Bedienung

⚠ **WARNUNG! Verletzungs- und Brandrisiko!**
Verwenden Sie das Produkt niemals zum Absaugen von
  - Wasser und jeglichem Material mit einer Temperatur über +40 °C,
  - Glut.
- Ziehen Sie den Netzstecker aus der Steckdose
  - wenn eine Fehlfunktion auftritt,
  - bevor Sie Zubehörteile aufsetzen/wechseln,
  - bevor Sie das Produkt reinigen,
  - wenn Sie das Produkt für längere Zeit nicht verwenden,
  - während eines Gewitters und
  - nach jeder Verwendung.
- Ziehen Sie am Netzstecker und nicht an der Anschlussleitung, um den Stecker aus der Steckdose zu ziehen.
- Defekte Teile müssen immer gegen Original-Ersatzteile ersetzt werden.
- Decken Sie während des Betriebs nicht die Lüftungsschlitze ab. Risiko einer Überhitzung und Schäden am Produkt.
- Stellen Sie sicher, dass die Versorgungsspannung mit der Information auf dem Typenschild übereinstimmt.
- Das Produkt darf nur mit einer Steckdose verbunden werden, die durch einen Fehlerstrom-Schutzschalter mit einem Bemessungsfehlerstrom von nicht mehr als 30 mA geschützt ist.

Reinigung und Lagerung

⚠ **WARNUNG! Verletzungsrisiko!** Trennen Sie das Produkt von der Stromversorgung, bevor Sie es reinigen oder wenn es nicht in Verwendung ist.
- Schützen Sie Produkt, Anschlussleitung und Netzstecker vor Staub, direkter Sonneneinstrahlung, Tropf- und Spritzwasser.

- Lagern Sie das Produkt an einem kühlen, trockenen Ort, geschützt vor Feuchtigkeit und außerhalb der Reichweite von Kindern.
- Schützen Sie das Produkt vor Hitze. Stellen Sie das Produkt nicht in der Nähe von offenen Flammen oder Hitzequellen wie Öfen oder Heizgeräten auf.

Vor dem ersten Gebrauch

Auspacken

⚠ WARNUNG!

- ▶ Das Produkt und die Verpackung sind kein Kinderspielzeug! Kinder dürfen nicht mit Plastiktüten, Folien und Kleinteilen spielen! Es besteht Verschluckungs- und Erstickungsgefahr!

- Vergewissern Sie sich, dass der Lieferumfang vollständig und unbeschädigt ist. Wenn Sie feststellen, dass Teile fehlen oder beschädigt sind, verwenden Sie das Produkt nicht und wenden Sie sich an Ihren Händler. Verwenden Sie das Produkt nur, wenn fehlende Teile nachgeliefert oder defekte Teile ersetzt wurden. Die Verwendung eines unvollständigen oder beschädigten Produkts stellt eine Gefahr für Personen und Gegenstände dar.

1. Packen Sie alle Teile aus und legen Sie diese auf eine flache, stabile Oberfläche.
2. Entfernen Sie alle Verpackungsmaterialien und Transportsicherungen, falls vorhanden.
3. Vergewissern Sie sich, dass Sie über das Zubehör und die Werkzeuge verfügen, welche zum Zusammenbau und zum Betrieb notwendig sind. Dazu gehört auch eine geeignete persönliche Schutzausrüstung.

Vor dem Gebrauch

⚠ WARNUNG!

- ▶ Es besteht ein Unfallrisiko, falls das Produkt mit einer elektrischen Stromversorgung betrieben wird, die nicht mit den Angaben auf dem Typenschild des Produkts übereinstimmt.
- ▶ Die Versorgungsspannung und die Frequenz der Stromquelle müssen mit den Angaben auf dem Typenschild des Produkts übereinstimmen.

⚠ WARNUNG!

Schalten Sie das Produkt aus und trennen Sie es von der Stromversorgung, bevor Sie Aufsätze austauschen, das Produkt reinigen und wenn Sie es nicht benutzen!

Lenkrollen montieren

Abb. C

1. Stellen Sie den Metallbehälter 8 auf den Kopf, so dass dessen Bodenfläche nach oben zeigt.
2. Stecken Sie die Lenkrolle 10 bis zum Anschlag in die Schlitze der Kunststoffhalterung, bis die Lenkrolle mit einem Klick einrastet.
3. Prüfen Sie, ob die Lenkrolle sich frei drehen kann.

Flexiblen Schlauch verbinden/ entfernen

Staubsaugen

Abb. D

1. Richten Sie die Schlauchkupplung 18b des flexiblen Schlauchs 18 am Sauganschluss 9 aus.
2. Schieben Sie die Schlauchkupplung langsam in den Sauganschluss, bis die Verriegelungstaste 18c einrastet.

3. Prüfen Sie, ob der flexible Schlauch korrekt installiert ist, indem Sie leicht an der Schlauchkupplung ziehen. Der flexible Schlauch ist korrekt installiert, wenn die Schlauchkupplung sich nicht bewegt.
4. Prüfen Sie, ob der flexible Schlauch sich frei drehen kann.
5. Entfernen: Drücken Sie die Verriegelungstaste nach unten. Ziehen Sie die Schlauchkupplung aus dem Sauganschluss heraus.

Luftgebläse

Abb. E

HINWEIS

▶ Hierbei handelt es sich um eine zusätzliche Funktion, mit der Sie Staub oder kleine Objekte wegblasen können.

1. Richten Sie die Schlauchkupplung 18b des flexiblen Schlauchs 18 am Gebläse-anschluss 4 aus.
2. Schieben Sie die Schlauchkupplung langsam in den Gebläseanschluss, bis die Verriegelungstaste 18c einrastet.
3. Prüfen Sie, ob der flexible Schlauch korrekt installiert ist, indem Sie leicht an der Schlauchkupplung ziehen. Der flexible Schlauch ist korrekt installiert, wenn die Schlauchkupplung sich nicht bewegt.
4. Prüfen Sie, ob der flexible Schlauch sich frei drehen kann.
5. Entfernen: Drücken Sie die Verriegelungstaste nach unten. Ziehen Sie die Schlauchkupplung aus dem Gebläseanschluss heraus.

Griff verbinden/entfernen

Abb. E

- ☐ **Griff verbinden/entfernen:** Richten Sie die Schlauchkupplung 18a des flexiblen Schlauchs 18 am Griff 19 aus. Drücken Sie die Schlauchkupplung, bis die Schlauchkupplung fest mit dem Griff verbunden ist.
- ☐ **Griff entfernen:** Ziehen Sie die Schlauchkupplung aus dem Griff heraus.

Düsen/Verlängerungsrohr verbinden

Abb. F, G

- ☐ Sie können die Düsen/das Teleskop-Saugrohr auf verschiedene Arten mit dem Griff 19 verbinden, um sich an unterschiedliche Umgebungen und den Grad der Erreichbarkeit anzupassen.

Düse	Anwendungsbereich
Fugendüse 21	☐ Rillen ☐ Verbindungsstellen ☐ Sofas ☐ Autositze ☐ Enge Räume
Bodendüse mit Bürste 22	☐ Harte und flache Oberflächen
Bodendüse mit Gummilippe 23	☐ Teppiche oder ähnliche Oberflächen

Griff und Teleskop-Saugrohr verwenden

Abb. H

Griff

HINWEIS

▶ Der Griff 19 hat eine eingebaute Funktion zur Regulierung des Luftdrucks.

- ☐ **Saugleistung verringern:** Schieben Sie den Luftregler 19a in die Richtung der ▼ Markierung.
- ☐ **Saugleistung erhöhen:** Schieben Sie den Luftregler entgegen der Richtung der ▼ Markierung.

Teleskop-Saugrohr

HINWEIS

▶ Das Teleskop-Saugrohr 20 kann auf verschiedene Längen eingestellt werden, um es an die Arbeitsumgebung anzupassen.

1. Drücken und halten Sie die Schiebeverriegelungstaste 20b, um die Verriegelung zu lösen.
2. Stellen Sie das Teleskop-Saugrohr auf die gewünschte Länge ein.
3. Lassen Sie den Knopf der Schiebeverriegelungstaste los und schieben Sie das Teleskop-Saugrohr, bis der bevorzugte Schlitz 20c eingerastet ist.
4. Das Teleskop-Saugrohr kann am Produkt aufbewahrt werden, indem der Schlauchhalter 20a an der Halterung 6 befestigt wird.

Behälterdeckel entnehmen

HINWEIS

- Entnehmen Sie den Behälterdeckel 2, um den Filterbeutel zu installieren oder wechseln und um den Metallbehälter 8 zu entleeren.

Abb. I

1. Öffnen Sie die Riegel 16, indem Sie diese vom Metallbehälter wegziehen.
2. Heben Sie die Riegel an und trennen Sie diese von der Rippe 2a.
3. Führen Sie die vorigen Schritte in umgekehrter Reihenfolge aus, um den Behälterdeckel am Metallbehälter zu verriegeln.

Abb. J, K

1. Halten Sie den Tragegriff 1 fest und entnehmen Sie den Behälterdeckel vom Metallbehälter.
2. Der Filterkorb 2b wird für die Installation oder den Wechsel des Filters freigelegt.
3. Klappen Sie den Tragegriff nach der Verwendung oder bevor Sie das Produkt einlagern nach unten.

Filter installieren

⚠ VORSICHT!

- Staubsaugen Sie niemals, ohne dass ein Filter am Produkt installiert ist. Aufgesaugte Substanzen können Metall oder harte, scharfkantige Partikel enthalten, welche den Motor beschädigen oder zu einem Stromschlag führen können. Staub würde mit hoher Geschwindigkeit aus dem Gebläseanschluss 4 herausgeblasen werden, was zu schweren Körperverletzungen führen kann.
- Saugen Sie nur Flüssigkeiten auf, wenn der Schaumfilter 24 am Produkt installiert ist. Anderenfalls wird das Produkt beschädigt. Der Papierfilterbeutel 26 wird ebenfalls beschädigt, wenn Sie diesen zum Nasssaugen verwenden.

HINWEIS

- Der Faltenfilter 25 und der Papierfilterbeutel eignen sich ausschließlich zum Trockensaugen.
- Verwenden Sie den Faltenfilter nicht, um sehr feinen Staub oder Schmutz (z. B. Schleifstaub) aufzusaugen. Der Faltenfilter kann jedoch für viele andere Materialien verwendet werden.

Faltenfilter 25 (Trockensaugen)

Abb. L

HINWEIS

- Stellen Sie vor dem Einbau des Faltenfilters sicher, dass der Hebel 25a entriegelt ist.

1. Drehen Sie den Behälterdeckel 2 um.
2. Installieren Sie den Faltenfilter am Filterkorb 2b.
3. Setzen Sie den Faltenfilter ein, bis die Unterseite des Faltenfilters die Oberfläche des Filterkorbs berührt.
4. Drehen Sie den Hebel, um den Faltenfilter zu befestigen.

5. Ziehen Sie leicht am Faltenfilter, ohne ihn zu bewegen, um zu prüfen, ob der Faltenfilter richtig installiert ist.

HINWEIS

▶ Wenn der Faltenfilter nicht einrastet: Drehen Sie den Faltenfilter leicht und ohne Gewaltanwendung, bis der innere Verschluss mit dem Filterkorb einrastet. Drehen Sie den Hebel, um den Faltenfilter zu befestigen.

Papierfilterbeutel 26 (Trockensaugen)

Abb. M

1. Drehen Sie den Behälterdeckel 2 um.
2. Richten Sie die Öffnung des Papierfilterbeutels am internen Sauganschluss 9a aus.
3. Drücken Sie den Papierfilterbeutel nach unten, um den internen Sauganschluss in die Öffnung des Papierfilterbeutels zu stecken.
4. Drücken Sie den Papierfilterbeutel nach unten, bis der Dichtungsring 26a in der kreisförmigen Rippe 9b eingepasst ist.

Schaumfilter 24 (Nasssaugen)

Abb. N

1. Drehen Sie den Behälterdeckel 2 um.
2. Installieren Sie den Schaumfilter am Filterkorb 2b.
3. Ziehen Sie den Rand des Schaumfilters behutsam und langsam nach unten, bis er den Filterkorb vollständig bedeckt. Der Rand des Schaumfilters muss den Boden des Filterkorbs erreichen und berühren.

Bedienung

Ein-/Ausschalten

HINWEIS

▶ Prüfen Sie vor der Verwendung, ob alle Teile sicher verbunden sind und der Behälterdeckel 2 verriegelt ist.

▶ Bevor Sie das Produkt an die Stromversorgung anschließen, vergewissern Sie sich, dass es ausgeschaltet ist.

Abb. A

- ☐ Verbinden Sie den Netzstecker 11 mit einer geeigneten Steckdose.
- ☐ **Einschalten:** Stellen Sie den Ein-/Aus-Schalter 5 auf Position **I**.
- ☐ **Ausschalten:** Stellen Sie den Ein-/Aus-Schalter auf Position **0**.

Düsen aufbewahren

Abb. O

- ☐ Schieben Sie das Teleskop-Saugrohr 20 in die Düsenhalterung 17 auf die Lenkrolle 10.
- ☐ Bewahren Sie die Düsen 21/22/23 in der Düsenhalterung auf.

Anschlussleitung aufwickeln

Abb. P

- ☐ Wickeln Sie die Anschlussleitung 13 auf. Hängen Sie die Anschlussleitung auf die Anschlussleitungshalterung 3.
- ☐ Netzstecker 11 fixieren: Verbinden Sie die Anschlussleitungsklemme 12 mit der aufgewickelten Anschlussleitung.

Metallbehälter entleeren

⚠ WARNUNG!

Schalten Sie das Produkt aus und trennen Sie es von der Stromversorgung, bevor Sie Aufsätze austauschen, das Produkt reinigen und wenn Sie es nicht benutzen!

⚠ WARNUNG!

▶ Entleeren und reinigen Sie das Produkt vor und nach der Verwendung, um die Ansammlung von Materialien zu vermeiden, die eine Brandgefahr im Produkt darstellen könnten.

Abb. Q

1. Drehen Sie die Kappe der Ablassöffnung 15 entgegen dem Uhrzeigersinn, um die Kappe zu entfernen.
2. Entleeren Sie den Metallbehälter 8.

3. Setzen Sie die Kappe wieder auf die Ablassöffnung. Drehen Sie die Kappe im Uhrzeigersinn.

Faltenfilter reinigen

⚠ WARNUNG!

- Prüfen Sie den Faltenfilter 25 regelmäßig auf Beschädigungen und Verformungen. Ein beschädigter oder verformter Faltenfilter kann nicht gereinigt werden und muss ersetzt werden. Dies ist notwendig, um die Funktionsfähigkeit des Produkts zu erhalten und das Produkt vor Schäden zu schützen.
- Verwenden Sie nur Ersatzfilter von Lidl oder autorisierten Händlern. Filter, die nicht mit dem Produkt kompatibel sind, können zu Verletzungen und Produktschäden führen.

HINWEIS

- Reinigen Sie den Faltenfilter nach jedem Gebrauch, um die volle Saugleistung des Produkts zu erhalten.

Abb. R

1. Schließen Sie den Netzstecker 11 an eine geeignete Stromquelle an.
2. Stellen Sie den Ein-/Aus-Schalter 5 auf Position **I**.
3. Legen Sie die Schlauchkupplung 18a auf eine harte und flache Oberfläche, um den Luftstrom durch die Schlauchkupplung zu blockieren.
4. Drücken und halten Sie die Selbstreinigungstaste 7 5× für jeweils 3 Sekunden lang gedrückt.
5. Dadurch wird Luft durch den Faltenfilter geblasen, um Rückstände und Schmutz zu entfernen.

Nach dem Gebrauch

1. Schalten Sie das Produkt aus und ziehen Sie den Netzstecker 11 aus der Steckdose.
2. Lassen Sie das Produkt abkühlen.
3. Prüfen, reinigen und lagern Sie das Produkt (siehe „Reinigung und Pflege“).

● Ersatzteile/Zubehör

Kontaktieren Sie das Service-Center via Telefon (siehe „Service“). Halten Sie die unten genannte Modell-Nummer parat.

Abbildung	Teil	Linienzeichnung	Teilebezeichnung	Modell-Nummer
B	18		Flexibler Schlauch	–
B	19		Griff	–
B	20		Teleskop-Saugrohr	–
B	21		Fugendüse	–
B	22		Bodendüse mit Bürste	–
B	23		Bodendüse mit Gummilippe	–
B	24		Schaumfilter	–
B	25		Faltenfilter	939269201
B	26		Papierfilterbeutel	939269202

Fehlerbehebung

Fehler	Mögliche Ursache	Maßnahme
Das Produkt funktioniert nicht.	Der Netzstecker 11 ist nicht mit der Stromversorgung verbunden.	Stecken Sie den Netzstecker in eine geeignete Steckdose.
Die Saugleistung ist reduziert und das Produkt saugt keinen Schmutz	Der Metallbehälter 8 ist voll.	Entleeren Sie den Metallbehälter (siehe „Metallbehälter entleeren").
	Der Luftweg ist blockiert.	Prüfen Sie die folgenden Teile auf Verstopfungen und entfernen Sie die Verstopfungen: Metallbehälter 8 Flexibler Schlauch 18 Teleskop-Saugrohr 20 Fugendüse 21 Bodendüse mit Bürste 22 Bodendüse mit Gummilippe 23
Es tritt Staub aus dem Produkt aus.	Der Behälterdeckel 2 wurde nicht korrekt montiert.	Bringen Sie den Behälterdeckel korrekt an (siehe „Behälterdeckel entnehmen").

Reinigung und Pflege

⚠ WARNUNG!

Schalten Sie das Produkt aus und trennen Sie es von der Stromversorgung, bevor Sie Aufsätze austauschen, das Produkt reinigen und wenn Sie es nicht benutzen!

Reinigung

- ■ Lassen Sie niemals Flüssigkeiten in das Produkt eindringen.
- ■ Halten Sie das Produkt stets sauber, trocken und frei von Öl oder Fett.
- □ Befreien Sie das Produkt nach jedem Gebrauch und vor der Lagerung von Staub.
- □ Eine regelmäßige und ordnungsgemäße Reinigung trägt zur sicheren Verwendung und zur Verlängerung der Lebensdauer des Produkts bei.
- □ Reinigen Sie das Produkt mit einem trockenen Tuch. Verwenden Sie eine weiche Bürste für schwer zugängliche Stellen.

HINWEIS

- ▶ Verwenden Sie keine chemischen, alkalischen, scheuernden oder anderen aggressiven Reinigungs- oder Desinfektionsmittel, um das Produkt zu reinigen, da diese die Oberflächen angreifen können.

Pflege

Vor und nach jeder Verwendung: Überprüfen Sie das Produkt und dessen Zubehör auf Verschleiß und Beschädigungen.

Reparatur

Dieses Produkt enthält keine Teile, die vom Benutzer selbst repariert werden können. Wenden Sie sich an eine autorisierte Servicestelle oder eine ähnlich qualifizierte Person, um das Produkt überprüfen und reparieren zu lassen.

Aufbewahrung

- Lagern Sie das Produkt immer an einem für Kinder unzugänglichen Ort.
- Die ideale Temperatur für die Langzeitlagerung (länger als 3 Monate) sollte zwischen +10 und +30 °C bei einer relativen Luftfeuchtigkeit von nicht mehr als 60 % liegen.

1. Schalten Sie das Produkt aus und ziehen Sie den Netzstecker 11 aus der Steckdose.
2. Lassen Sie das Produkt abkühlen.
3. Reinigen Sie das Produkt (siehe „Reinigung").
4. Lagern Sie das Produkt und dessen Zubehör an einem dunklen, trockenen, frostfreien und gut belüfteten Ort.

Transport

- Schützen Sie das Produkt vor schweren Stößen oder starken Vibrationen, die beim Transport in Fahrzeugen auftreten können.
- Sichern Sie das Produkt gegen Verrutschen oder Umfallen.

1. Schalten Sie das Produkt aus und ziehen Sie den Netzstecker 11 aus der Steckdose.
2. Lassen Sie das Produkt abkühlen.

Entsorgung

Die Verpackung besteht aus umweltfreundlichen Materialien, die Sie über die örtlichen Recyclingstellen entsorgen können.

Beachten Sie die Kennzeichnung der Verpackungsmaterialien bei der Abfalltrennung, diese sind gekennzeichnet mit Abkürzungen (a) und Nummern (b) mit folgender Bedeutung: 1–7: Kunststoffe / 20–22: Papier und Pappe / 80–98: Verbundstoffe.

Möglichkeiten zur Entsorgung des ausgedienten Produkts erfahren Sie bei Ihrer Gemeinde- oder Stadtverwaltung.

Werfen Sie Ihr Produkt, wenn es ausgedient hat, im Interesse des Umweltschutzes nicht in den Hausmüll, sondern führen Sie es einer fachgerechten Entsorgung zu. Über Sammelstellen und deren Öffnungszeiten können Sie sich bei Ihrer zuständigen Verwaltung informieren.

Garantie

Das Produkt wurde nach strengen Qualitätsrichtlinien sorgfältig produziert und vor Anlieferung gewissenhaft geprüft. Im Falle von Mängeln dieses Produkts stehen Ihnen gegen den Verkäufer des Produkts gesetzliche Rechte zu. Diese gesetzlichen Rechte werden durch unsere im Folgenden dargestellte Garantie nicht eingeschränkt.

Sie erhalten auf dieses Produkt 3 Jahre Garantie ab Kaufdatum. Die Garantiefrist beginnt mit dem Kaufdatum. Bitte bewahren Sie den Original-Kassenbon gut auf. Diese Unterlage wird als Nachweis für den Kauf benötigt.

Tritt innerhalb von 3 Jahren ab dem Kaufdatum dieses Produkts ein Material- oder Fabrikationsfehler auf, wird das Produkt von uns – nach unserer Wahl – für Sie kostenlos repariert oder ersetzt. Diese Garantie verfällt, wenn das Produkt beschädigt, nicht sachgemäß benutzt oder gewartet wurde.

Die Garantieleistung gilt für Material- oder Fabrikationsfehler. Diese Garantie erstreckt sich nicht auf Produktteile, die normaler Abnutzung ausgesetzt sind (z. B. Batterien) und daher als Verschleißteile angesehen werden können oder Beschädigungen an zerbrechlichen Teilen, z. B. Schalter, Akkus oder die aus Glas gefertigt sind.

Abwicklung im Garantiefall

Um eine schnelle Bearbeitung Ihres Anliegens zu gewährleisten, folgen Sie bitte den folgenden Hinweisen:

Bitte halten Sie für alle Anfragen den Kassenbon und die Artikelnummer (IAN 392692_2201) als Nachweis für den Kauf bereit.

Die Artikelnummer entnehmen Sie bitte dem Typenschild, einer Gravur, auf dem Titelblatt Ihrer Bedienungsanleitung (unten links) oder als Aufkleber auf der Rück- oder Unterseite des Produkts.

Sollten Funktionsfehler oder sonstige Mängel auftreten, kontaktieren Sie zunächst die nachfolgend benannte Serviceabteilung telefonisch oder per E-Mail.

Ein als defekt erfasstes Produkt können Sie dann unter Beifügung des Kaufbelegs (Kassenbon) und der Angabe, worin der Mangel besteht und wann er aufgetreten ist, für Sie portofrei an die Ihnen mitgeteilte Service-Anschrift übersenden.

Service

DE **Service Deutschland**
Tel.: 0800 5435 111
E-Mail: owim@lidl.de

AT **Service Österreich**
Tel.: 0800 292726
E-Mail: owim@lidl.at

CH **Service Schweiz**
Tel.: 0800 562153
E-Mail: owim@lidl.ch

CE

OWIM GmbH & Co. KG
Stiftsbergstraße 1
74167 Neckarsulm
GERMANY

Model No.: HG09470
Version: 07/2022

IAN 392692_2201