LIVARNO



PDF ONLINE
www.lidl-service.com

BEDSIDE TABLE
NACHTTISCH
TABLE DE CHEVET

(GB) (IE) (NI) (MT)
BEDSIDE TABLE
Assembly instructions

(FR) (CH) (BE)
TABLE DE CHEVET
Notice de montage

(PL)
STOLIK NOCNY
Instrukcja montażu

(SK)
NOCNÝ STOLÍK
Montážny návod

(DK)
NATBORD
Monteringsvejledning

(HU)
ÉJJELISZEKRÉNY
Szerelési útmutató

(DE) (AT) (CH) (BE)
NACHTTISCH
Aufbauanleitung

(NL) (BE)
NACHTKASTJE
Montagehandleiding

(CZ)
NOCNÍ STOLEK
Návod k sestavení

(ES)
MESITA DE NOCHE
Instrucciones de montaje

(IT) (CH) (MT)
COMODINO
Istruzioni di montaggio

(PT)
MESA-DE-CABECEIRA
Manual de montagem

IAN 551250_2601

(GB) (IE) (NI) (DE) (AT) (CH) (FR) (BE) (NL)
(PL) (CZ) (SK) (ES) (DK) (IT) (HU) (PT)



A

2x 1

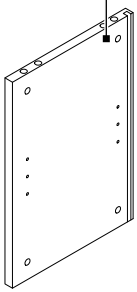

1x 2

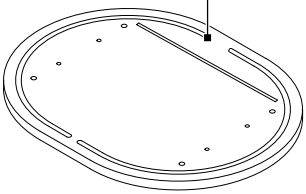

1x 3

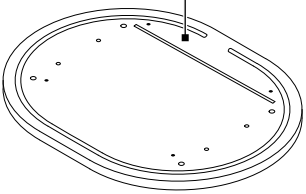

1x 4

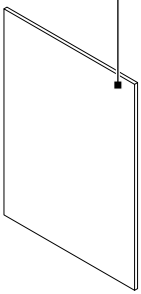

1x 5

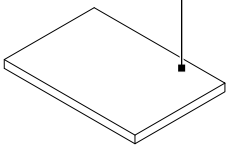

4x 6



2x 7

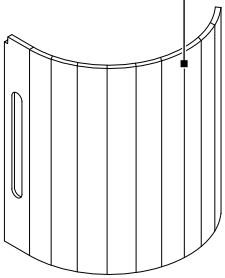

4x 8

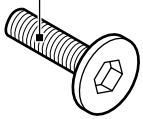

2x 9

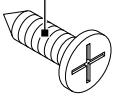

8x 10



8x 11

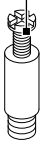

8x 12



4x 13

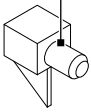

2x 14

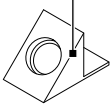

1x 15

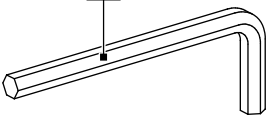

B

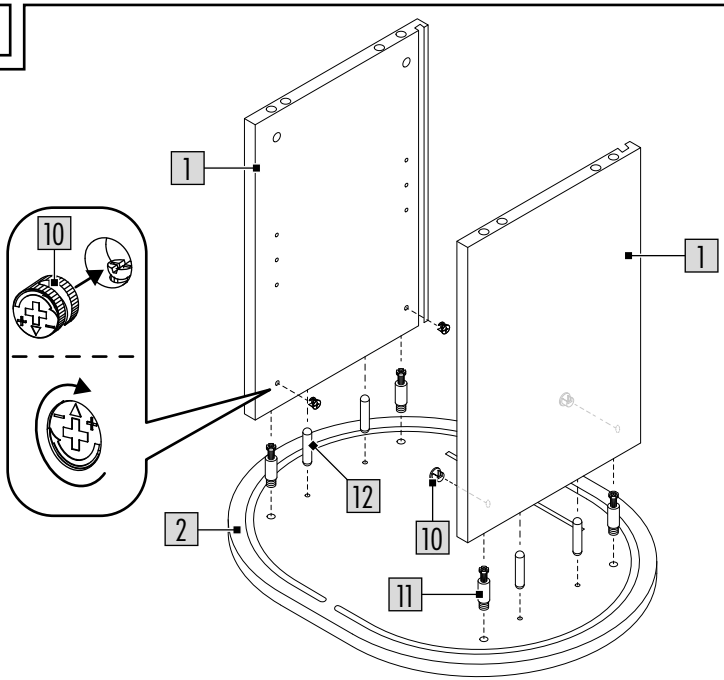

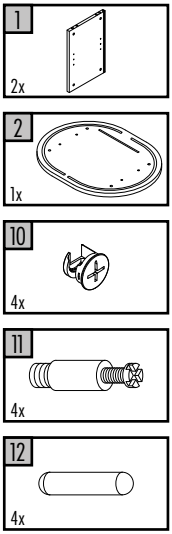

C

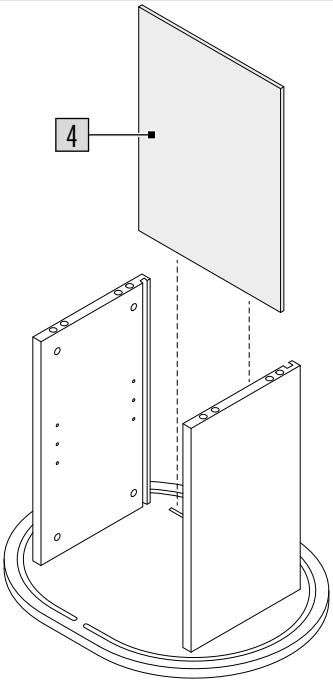

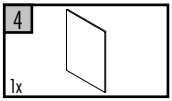

D

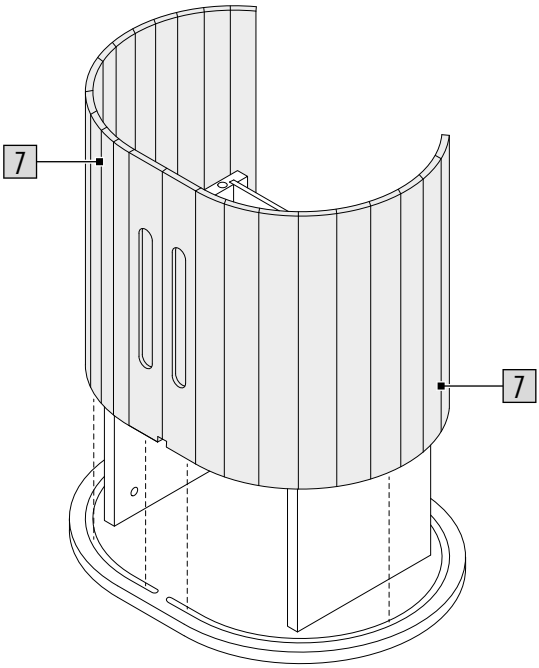

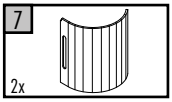

E

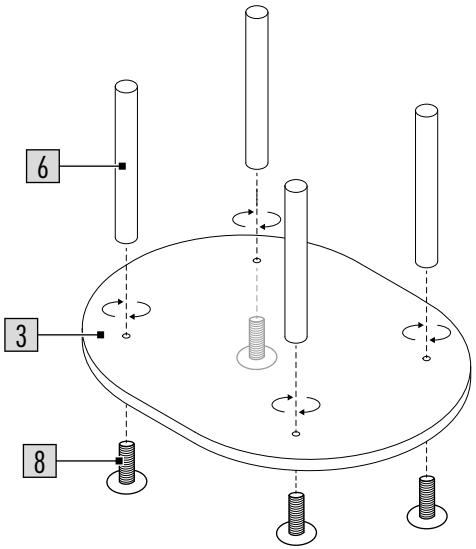

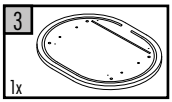

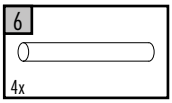

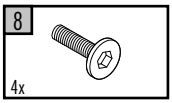

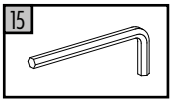

F

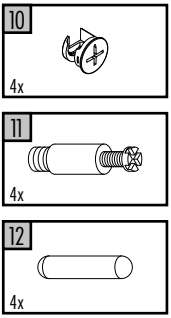

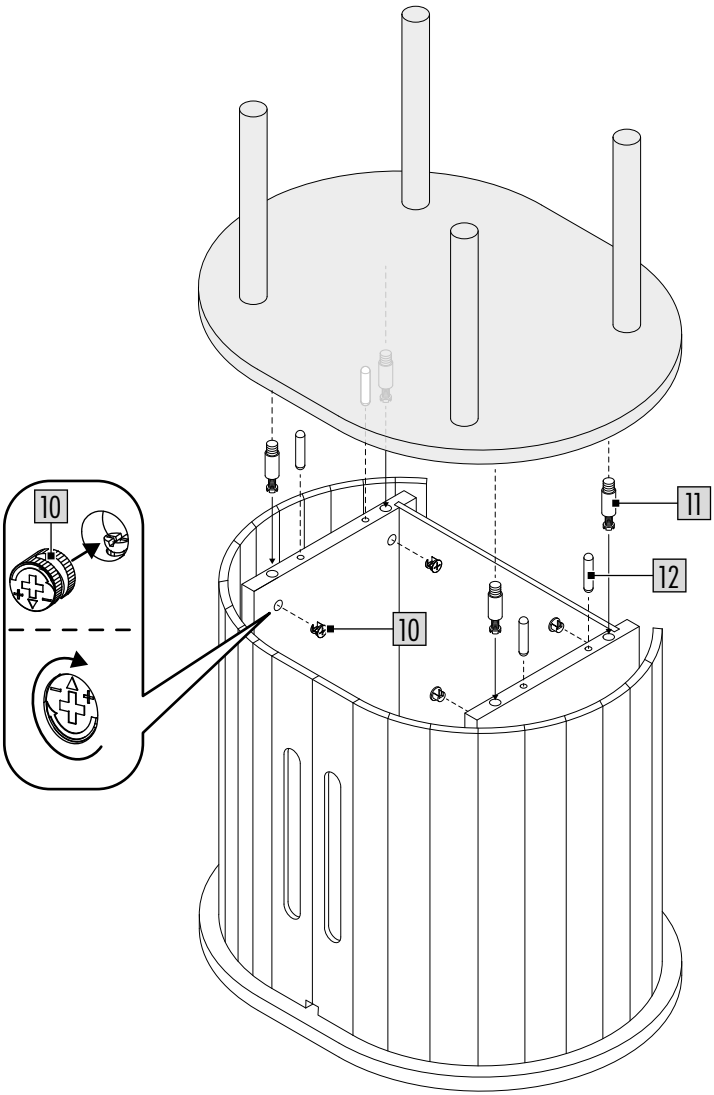

G

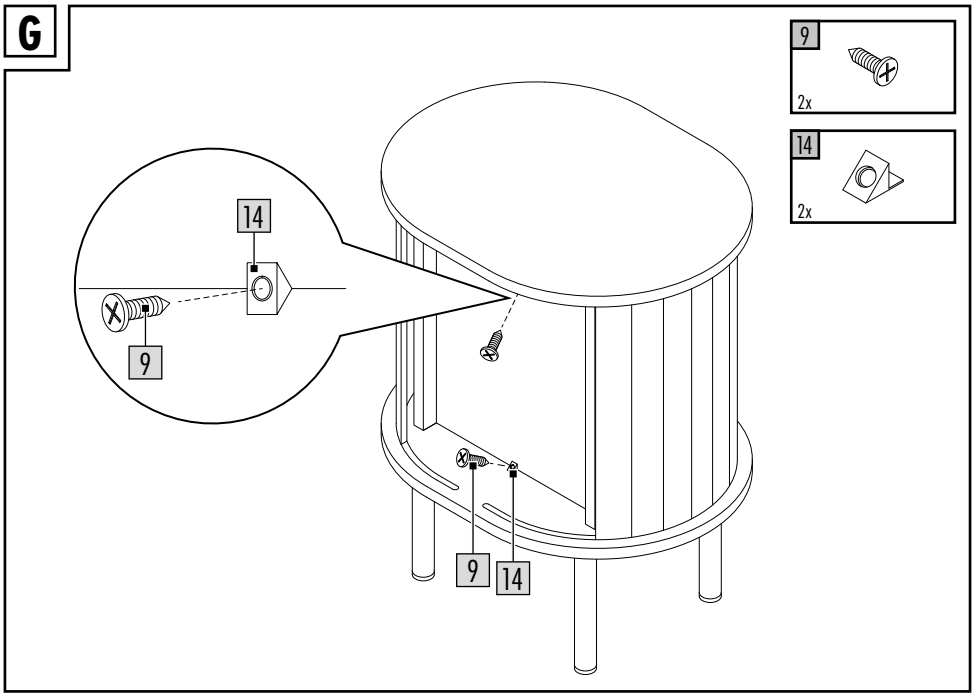

H

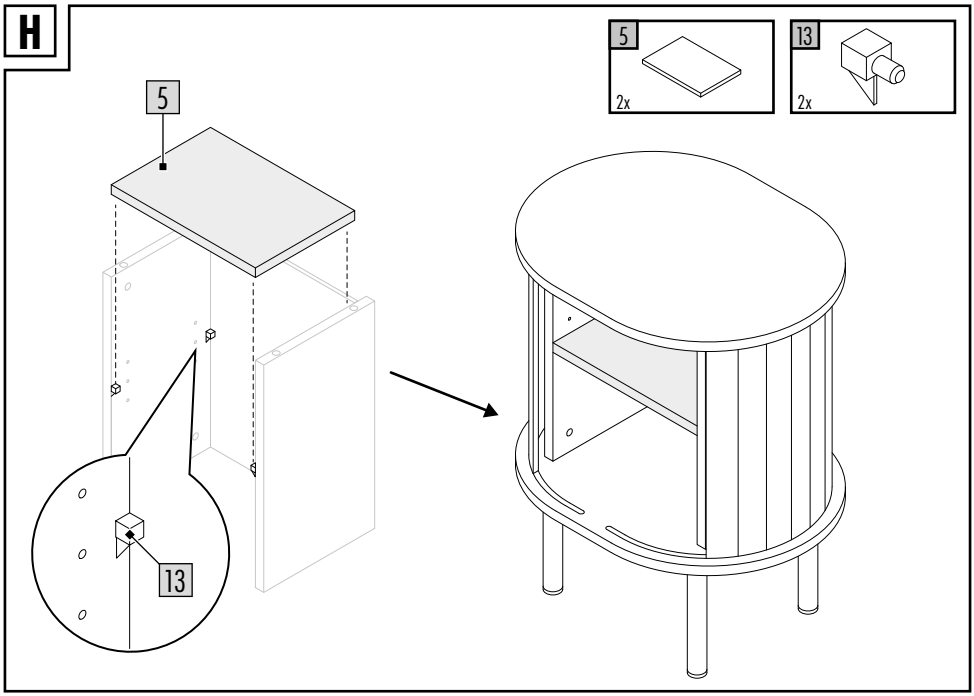

I

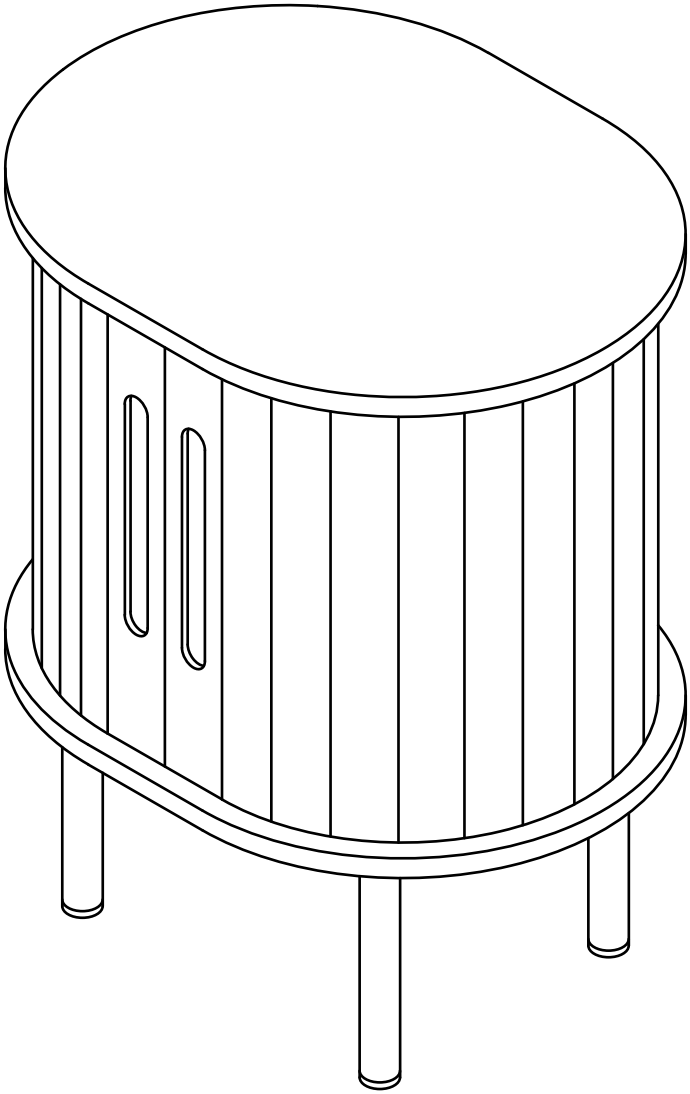

GB IE NI MT

IMPORTANT, RETAIN FOR FUTURE REFERENCE: READ CAREFULLY!

DE AT CH BE

WICHTIG, FÜR SPÄTERE BEZUGNAHME AUFBEWAHREN: SORGFÄLTIG LESEN!

FR CH BE

IMPORTANT, À CONSERVER POUR CONSULTATION ULTÉRIEURE : À LIRE ATTENTIVEMENT !

NL BE

BELANGRIJK, BEWAREN VOOR LATERE RAADPLEGING: ZORGVULDIG LEZEN!

PL

WAŻNE, ZACHOWAĆ DO PÓŹNIEJSZEGO UŻYTKU: UWAŻNIE PRZECZYTAĆ!

CZ

DŮLEŽITÉ, UCHOVEJTE PRO POZDĚJŠÍ POUŽITÍ: PEČLIVĚ SI PŘEČTĚTE!

SK

DÔLEŽITÉ, USCHOVAJTE PRE PRÍPAD POUŽITIA V BUDÚCNOSTI: DÔKLADNE SI PREČÍTAJTE POKYNY!

ES

IMPORTANTE: CONSERVAR PARA CONSULTAS POSTERIORES: LEER ATENTAMENTE.

DK

VIGTIGT, SKAL OPBEVARES TIL SENERE BRUG: SKAL LÆSES OMHYGGELIGT!

IT CH MT

IMPORTANTE: CONSERVARE PER EVENTUALI NECESSITÀ FUTURE: LEGGERE CON ATTENZIONE!

HU

FONTOS, KÉSŐBBI HIVATKOZÁSOK CÉLJÁBÓL ŐRIZZE MEG: OLVASSA EL FIGYELMESEN!

PT

IMPORTANTE, GUARDAR PARA POSTERIOR REFERÊNCIA: LER COM ATENÇÃO!

Read carefully the following assembly instructions and store them. Use the product only as described and for the range of uses indicated.

Scope of delivery (Fig. A)

1 x bedside table, disassembled (1-7)
1 x assembly materials (8-15)
1 x assembly instructions

Technical data



Max. load lower shelf: 8 kg



Max. load top panel
and middle shelf: 4 kg


Manufacturing date (month/year):
06/2026

Intended use

The product is designed for indoor use.
The product is not intended for commercial use.

Safety instructions

⚠ Danger to life!

- Never leave children unattended with the packaging material. There is a risk of suffocation.

⚠ Risk of injury!

- Ensure the correct stability before using the product.
- Place the product on a level surface.
- The product should only be used under adult supervision and not as a toy.
- The product is not a climbing or play apparatus! Ensure that people, especially children, do not pull themselves up on the product or lean against it.
- Check the product for damage or wear before each use. Regularly check that all screw connections are secure! The product should only be used in perfect condition!
- Never stand or sit on the product.

Assembly

For the assembly of the product, you need a suitable screwdriver (not included in the scope of delivery).

- Assemble the product as shown in Fig. B-H.

Note: Initially screw in the screws loosely and tighten them once the product is fully assembled.

Storage, cleaning

When not in use, always store the product clean and dry at room temperature. Only clean the product with a damp cloth and wipe dry afterwards.
IMPORTANT! Never clean the product with harsh cleaning agents.

Disposal


Dispose of the product and packaging materials in accordance with current local regulations. Store the packaging materials (foil bags, for example) out of the reach of children. For further information about disposal of the product no longer needed, contact your local council. Dispose of the product and the packaging in an environmentally friendly manner.



The Recycling Code distinguishes different materials to be returned for recycling. The Code consists of the recycling symbol for the recycling process and a number that identifies the material.

Notes on the guarantee and service handling

The product was produced with great care and under continuous quality control. DELTA-SPORT HANDELSKONTOR GmbH gives private end customers a three-year guarantee on this product from the date of purchase (guarantee period) in accordance with the following provisions. The guarantee is only valid for material and manufacturing defects. The guarantee does not cover parts that are subject to normal wear and tear and that are thus considered wear parts (e.g. batteries) and it does not cover fragile parts such as switches or parts that are made of glass.

Claims under this guarantee are excluded if the product has been used incorrectly, improperly, or contrary to the intended purpose, or if the provisions in the instructions for use were not observed, unless the end customer proves that a material or manufacturing defect exists that was not caused by one of the aforementioned circumstances.
Claims under the guarantee can only be made within the guarantee period by presenting the original sales receipt. Please therefore keep the original sales receipt. The guarantee period is not extended by any repairs carried out under the guarantee, under statutory guarantees, or as a gesture of goodwill. This also applies to replaced and repaired parts.
If you wish to make a claim please first contact the service hotline mentioned below or contact us by e-mail. If there is a guarantee case, then the product will be repaired or replaced free of charge to you or the purchase price will be refunded, depending on our choice. There are no further rights from the guarantee.
Your legal rights, in particular guarantee claims against the respective seller, are not limited by this guarantee.

IAN: 551250_2601

(GB) Service Great Britain
Tel.: 0800 404 7657
E-Mail: deltasport@lidl.co.uk

(IE) Service Ireland
(NI) Tel.: 1800 101010
E-Mail: deltasport@lidl.ie

(MT) Service Malta
Tel.: 80062230
E-Mail: deltasport@lidl.com.mt

Lesen Sie aufmerksam die nachfolgende Aufbauanleitung und bewahren Sie sie auf. Benutzen Sie den Artikel nur wie beschrieben und für die angegebenen Einsatzbereiche.

Lieferumfang (Abb. A)

1 x Nachttisch, zerlegt (1-7)
1 x Montagematerial (8-15)
1 x Aufbauanleitung

Technische Daten



Max. Belastung unterer Boden: 8 kg



Max. Belastung Deckplatte und mittlerer Boden: 4 kg

Herstellungsdatum (Monat/Jahr): 06/2026

Bestimmungsgemäße Verwendung

Der Artikel ist für den Gebrauch im Innenbereich konzipiert. Der Artikel ist nicht für den gewerblichen Gebrauch bestimmt.

Sicherheitshinweise

⚠ Lebensgefahr!

- Lassen Sie Kinder niemals unbeaufsichtigt mit dem Verpackungsmaterial. Es besteht Erstickungsgefahr.

⚠ Verletzungsgefahr!

- Achten Sie vor der Benutzung des Artikels auf die richtige Stabilität.
- Stellen Sie den Artikel auf einen ebenen Untergrund.
- Der Artikel darf nur unter Aufsicht von Erwachsenen und nicht als Spielzeug verwendet werden.
- Der Artikel ist kein Kletter- oder Spielgerät! Stellen Sie sicher, dass sich Personen, insbesondere Kinder, nicht an dem Artikel hochziehen oder daran anlehnen.
- Prüfen Sie den Artikel vor jedem Gebrauch auf Beschädigungen oder Abnutzungen. Kontrollieren Sie regelmäßig den festen Sitz aller Schraubverbindungen! Der Artikel darf nur in einwandfreiem Zustand verwendet werden!
- Stellen oder setzen Sie sich niemals auf den Artikel.

Montage

Für die Montage des Artikels benötigen einen geeigneten Schraubendreher (nicht im Lieferumfang enthalten).

- Montieren Sie den Artikel wie in Abb. B-H gezeigt.

Hinweis: Drehen Sie die Schrauben zunächst locker ein und ziehen Sie sie fest an, wenn der Artikel vollständig montiert ist.

Lagerung, Reinigung

Lagern Sie den Artikel bei Nichtbenutzung immer trocken und sauber bei Raumtemperatur. Nur mit einem feuchten Reinigungstuch reinigen und anschließend trockenwischen.
WICHTIG! Nie mit scharfen Reinigungsmitteln reinigen.

Lagerung, Reinigung

Lagern Sie den Artikel bei Nichtbenutzung immer trocken und sauber bei Raumtemperatur. Nur mit einem feuchten Reinigungstuch reinigen und anschließend trockenwischen.
WICHTIG! Nie mit scharfen Reinigungsmitteln reinigen.

Hinweise zur Entsorgung



Entsorgen Sie den Artikel und die Verpackungsmaterialien entsprechend den aktuellen örtlichen Vorschriften. Bewahren Sie Verpackungsmaterialien (wie z. B. Folienbeutel) für Kinder unerreichbar auf. Weitere Informationen zur Entsorgung des ausgedienten Artikels erhalten Sie bei Ihrer Gemeinde- oder Stadtverwaltung. Entsorgen Sie den Artikel und die Verpackung umweltschonend.



Der Recycling-Code dient der Kennzeichnung verschiedener Materialien zur Rückführung in den Wiederverwertungskreislauf (Recycling). Der Code besteht aus einem Recyclingsymbol für den Verwertungskreislauf und einer Nummer, die das Material kennzeichnet.

Hinweise zur Garantie und Serviceabwicklung

Der Artikel wurde mit großer Sorgfalt und unter ständiger Kontrolle produziert. DELTA-SPORT HANDELSKONTOR GmbH räumt privaten Endkunden auf diesen Artikel drei Jahre Garantie ab Kaufdatum (Garantiefrist) nach Maßgabe der folgenden Bestimmungen ein. Die Garantie gilt nur für Material- und Verarbeitungsfehler. Die Garantie erstreckt sich nicht auf Teile, die der normalen Abnutzung unterliegen und deshalb als Verschleißteile anzusehen sind (z. B. Batterien) sowie nicht auf zerbrechliche Teile wie Schalter oder Teile, die aus Glas gefertigt sind.

Ansprüche aus dieser Garantie sind ausgeschlossen, wenn der Artikel unsachgemäß oder missbräuchlich oder nicht im Rahmen der vorgesehenen Bestimmung oder des vorgesehenen Nutzungsumfangs verwendet wurde oder Vorgaben in der Anleitung/ Anweisung nicht beachtet wurden, es sei denn, der Endkunde weist nach, dass ein Material- oder Verarbeitungsfehler vorliegt, der nicht auf einem der vorgenannten Umstände beruht.

Ansprüche aus der Garantie können nur innerhalb der Garantiefrist unter Vorlage des Originalkassenbelegs geltend gemacht werden. Bitte bewahren Sie deshalb den Originalkassenbeleg auf. Die Garantiefrist wird durch etwaige Reparaturen aufgrund der Garantie, gesetzlicher Gewährleistung oder Kulanz nicht verlängert. Dies gilt auch für ersetzte und reparierte Teile. Bitte wenden Sie sich bei Beanstandungen zunächst an die untenstehende Service-Hotline oder setzen Sie sich per E-Mail mit uns in Verbindung. Liegt ein Garantiefall vor, wird der Artikel von uns – nach unserer Wahl – für Sie kostenlos repariert, ersetzt oder der Kaufpreis erstattet.

Weitere Rechte aus der Garantie bestehen nicht. Ihre gesetzlichen Rechte, insbesondere Gewährleistungsansprüche gegenüber dem jeweiligen Verkäufer, werden durch diese Garantie nicht eingeschränkt.

IAN: 551250_2601

(DE) Kundenservice Deutschland
Tel.: 0800 5435 111
E-Mail: deltasport@lidl.de

(AT) Service Österreich
Tel.: 0800 447744
E-Mail: deltasport@lidl.at

(CH) Service Schweiz
Tel.: 0800 56 44 33
E-Mail: deltasport@lidl.ch

(BE) Service Belgien
Tel.: 0800 12089
E-Mail: deltasport@lidl.be

Lisez attentivement la notice de montage suivante et conservez-la en lieu sûr. Utilisez l'article uniquement comme décrit et pour les domaines d'application spécifiés.

Contenu de la livraison (Fig. A)

1 table de nuit, démontée (1-7)
1 matériel de montage (8-15)
1 notice de montage

Données techniques

max. 8 KG

Charge max. étagère inférieure : 8 kg

max. 4 KG

Charge max. plateau supérieur et étagère intermédiaire : 4 kg

Date de fabrication (mois/année) : 06/2026

Utilisation prévue

L'article est conçu pour une utilisation en intérieur. L'article n'est pas destiné à un usage commercial.

Consignes de sécurité

⚠ Danger de mort !

- Ne laissez jamais les enfants sans surveillance avec le matériel d'emballage. Il y a un risque d'étouffement.

⚠ Risque de blessure !

- Avant d'utiliser l'article, assurez-vous de sa stabilité correcte.
- Placez l'article sur une surface plane.
- L'article ne doit être utilisé que sous la surveillance d'adultes et ne doit pas être utilisé comme jouet.
- L'article n'est pas un appareil d'escalade ou de jeu ! Assurez-vous que les personnes, en particulier les enfants, ne se hissent pas sur l'article ou ne s'y appuient pas.
- Vérifiez l'article avant chaque utilisation pour détecter tout dommage ou usure. Contrôlez régulièrement le bon serrage de toutes les fixations à vis ! L'article ne doit être utilisé que s'il est en parfait état !
- Ne vous asseyez ou ne vous tenez jamais sur l'article.

Montage

Pour le montage de l'article, vous avez besoin d'un tournevis approprié (non inclus dans le Contenu de la livraison).

- Montez l'article comme montré dans les Fig. B-H.

Remarque : Vissez d'abord les vis de manière lâche et serrez-les une fois que l'article est complètement monté.

Stockage, nettoyage

Lorsque vous n'utilisez pas l'article, rangez-le toujours dans un endroit sec et propre à une température ambiante. Nettoyez l'article uniquement avec un chiffon de nettoyage humide, puis l'essuyez. IMPORTANT ! Ne jamais laver avec des produits de nettoyage agressifs.

Mise au rebut

* Ce produit est recyclable. Il est soumis à la responsabilité élargie du fabricant et est collecté séparément.

Éliminez le produit et les matériaux d'emballage conformément aux réglementations locales actuelles en vigueur.

Conservez les matériaux d'emballage (comme les sachets en plastique) hors de portée des enfants. Vous obtiendrez plus d'informations relatives à l'élimination du produit usagé auprès de votre commune ou de votre municipalité. Éliminez le produit et l'emballage dans le respect de l'environnement.

xx yy

Le code de recyclage est utilisé pour identifier les différents matériaux à retourner dans le cycle de recyclage.

Ce code se compose du symbole de recyclage, représentant le cycle de recyclage ainsi que d'un numéro identifiant le matériau.

Indications concernant la garantie et le service après-vente

L'article a été produit avec grand soin et sous un contrôle constant. DELTA-SPORT HANDELSKONTOR GmbH accorde au client final privé une garantie de trois ans sur cet article à compter de la date d'achat (période de garantie) conformément aux dispositions suivantes. La garantie ne vaut que pour les défauts de matériaux et de fabrication. La garantie ne couvre pas les pièces soumises à une usure normale, lesquelles doivent donc être considérées comme des pièces d'usure (comme p. ex., les piles), de même qu'elle ne couvre pas les pièces fragiles, telles que les interrupteurs ou les pièces fabriquées en verre. Les réclamations au titre de cette garantie sont exclues si l'article a été utilisé de manière abusive ou inappropriée, hors du cadre de son usage ou du champ d'application prévu ou si les instructions de la notice d'utilisation n'ont pas été respectées, à moins que le client final ne prouve que l'article présentait un défaut de matériau ou de fabrication n'étant pas dû à l'une des conditions mentionnées ci-dessus. Les réclamations au titre de la garantie ne peuvent être adressées pendant la période de garantie qu'en présentant le ticket de caisse original. Veuillez pour cela conserver le ticket de caisse original. Ceci s'applique également aux pièces remplacées et réparées. Si vous avez des plaintes à formuler, veuillez d'abord contacter le service d'assistance téléphonique ci-dessous ou nous contacter par courrier électronique.
Si le cas est couvert par la garantie, nous nous engageons - à notre appréciation - à réparer ou à remplacer l'article gratuitement pour vous ou à vous rembourser le prix d'achat. Aucun autre droit ne découle de la garantie.
Vos droits légaux, en particulier les droits de garantie contre le vendeur concerné, ne sont pas limités par cette garantie.

***Article L217-16 du Code de la consommation**

Lorsque l'acheteur demande au vendeur, pendant le cours de la garantie commerciale qui lui a été consentie lors de l'acquisition ou de la réparation d'un bien meuble, une remise en état couverte par la garantie, toute période d'immobilisation d'au moins sept jours vient s'ajouter à la durée de la garantie qui restait à courir. Cette période court à compter de la demande d'intervention de l'acheteur ou de la mise à disposition pour réparation du bien en cause, si cette mise à disposition est postérieure à la demande d'intervention.
Indépendamment de la garantie commerciale souscrite, le vendeur reste tenu des défauts de conformité du bien et des vices rédhibitoires dans les conditions prévues aux articles L217-4 à L217-13 du Code de la consommation et aux articles 1641 à 1648 et 2232 du Code Civil.

Article L217-4 du Code de la consommation

Le vendeur livre un bien conforme au contrat et répond des défauts de conformité existant lors de la délivrance.
Il répond également des défauts de conformité résultant de l'emballage, des instructions de montage ou de l'installation lorsque celle-ci a été mise à sa charge par le contrat ou a été réalisée sous sa responsabilité.

Article L217-5 du Code de la consommation

Le bien est conforme au contrat :
1° S'il est propre à l'usage habituellement attendu d'un bien semblable et, le cas échéant :

- s'il correspond à la description donnée par le vendeur et posséder les qualités que celui-ci a présentées à l'acheteur sous forme d'échantillon ou de modèle ;
- s'il présente les qualités qu'un acheteur peut légitimement attendre eu égard aux déclarations publiques faites par le vendeur, par le producteur ou par son représentant, notamment dans la publicité ou l'étiquetage ;

2° Ou s'il présente les caractéristiques définies d'un commun accord par les parties ou être propre à tout usage spécial recherché par l'acheteur, porté à la connaissance du vendeur et que ce dernier a accepté.

Article L217-12 du Code de la consommation

L'action résultant du défaut de conformité se prescrit par deux ans à compter de la délivrance du bien.

Article 1641 du Code civil

Le vendeur est tenu de la garantie à raison des défauts cachés de la chose vendue qui la rendent impropre à l'usage auquel on la destine, ou qui diminuent tellement cet usage que l'acheteur ne l'aurait pas acquise, ou n'en aurait donné qu'un moindre prix, s'il les avait connus.

Article 1648 1er alinéa du Code civil

L'action résultant des vices rédhibitoires doit être intentée par l'acquéreur dans un délai de deux ans à compter de la découverte du vice.

Les pièces détachées indispensables a l'utilisation du produit sont disponibles pendant la duree de la garantie du produit.

IAN : 551250_2601

(FR) Service France
Tel. : 0800 919 270
E-Mail : deltasport@lidl.fr

(CH) Service Suisse
Tel. : 0800 56 44 33
E-Mail : deltasport@lidl.ch

(BE) Service Belgique
Tel. : 0800 12089
E-Mail : deltasport@lidl.be

*n'est valable que pour la France

Lees aandachtig de hiernavolgende montagehandleiding en bewaar ze. Gebruik het artikel alleen zoals beschreven en voor de aangegeven toepassingsgebieden.

Leveringsomvang (Afbeelding A)

1 x nachtkastje, gedemonteerd (1-7)
1 x montage materiaal (8-15)
1 x montagehandleiding

Technische gegevens



Max. belasting onderste plank: 8 kg



Max. belasting bovenblad en middelste plank: 4 kg

Productiedatum (maand/jaar):
06/2026

Beoogd gebruik

Het artikel is ontworpen voor gebruik binnenshuis.
Het artikel is niet bedoeld voor commercieel gebruik.

Veiligheidsinstructies

⚠ Levensgevaar!

- Laat kinderen nooit onbeheerd achter met het verpakkingsmateriaal. Er is verstikkingsgevaar.

⚠ Gevaar voor verwondingen!

- Let voor het gebruik van het artikel op de juiste stabiliteit.
- Plaats het artikel op een vlakke ondergrond.
- Het artikel mag alleen onder toezicht van volwassenen en niet als speelgoed worden gebruikt.
- Het artikel is geen klim- of speeltoestel! Zorg ervoor dat personen, vooral kinderen, zich niet aan het artikel optrekken of ertegen leunen.
- Controleer het artikel voor elk gebruik op beschadigingen of slijtage. Controleer regelmatig of alle schroefverbindingen goed vastzitten!
  Het artikel mag alleen in onberispelijke staat worden gebruikt!
- Ga nooit op het artikel staan of zitten.

Montage

Voor de montage van het artikel heeft u een geschikte schroevendraaier nodig (niet in de Leveringsomvang inbegrepen).

- Monteer het artikel zoals getoond in Afbeelding B-H.

Opmerking: Draai de schroeven eerst losjes in en draai ze vast aan als het artikel volledig gemonteerd is.

Opslag, reiniging

Bewaar het artikel wanneer u dit niet gebruikt altijd droog en schoon op kamertemperatuur. Reinig het artikel alleen met een vochtige schoonmaakdoek en droog het vervolgens af.
BELANGRIJK! Reinig nooit met agressieve reinigingsmiddelen.

Afvalverwerking

Voer het artikel en de verpakkingsmaterialen af in overeenstemming met de actuele lokale voorschriften. Berg verpakkingsmaterialen (zoals bv. foliezakjes) op buiten het bereik van kinderen. Bijkomende informatie over de afvoer van het onbruikbaar geworden artikel krijgt u bij uw gemeente- of stadsbestuur. Voer het artikel en de verpakking milieuvriendelijk af.



De recyclingcode dient om verschillende materialen voor recyclingdoeleinden te kenmerken. De code bestaat uit een recyclingsymbool voor de recyclingcyclus en een nummer dat het materiaal kenmerkt.

Opmerkingen over garantie en serviceafhandeling

Het artikel werd met de grootste zorgvuldigheid en onder permanent toezicht geproduceerd. De firma DELTA-SPORT HANDELSKONTOR GmbH verleent particuliere eindklanten op dit artikel drie jaar garantie, te rekenen vanaf de datum van aankoop (garantietermijn) en dit op grond van de volgende bepalingen.

De garantie geldt alleen voor materiaal- en verwerkingsfouten. De garantie is niet van toepassing op onderdelen die aan een normale slijtage onderhevig zijn en daarom als slijtageonderdelen te beschouwen zijn (bv. batterijen) en evenmin op breekbare onderdelen zoals schakelaars of onderdelen die van glas gemaakt zijn.
Uit de garantie voortvloeiende claims zijn uitgesloten als het artikel onvakkundig, verkeerd of niet in het kader van de voorziene bepaling of in het kader van het voorziene gebruiksdoeleinde gebruikt werd of indien richtlijnen in de gebruiksaanwijzing niet in acht genomen werden, tenzij de eindklant aantoont dat er sprake is van een materiaal- of verwerkingsfout die niet op één van de hoger vermelde omstandigheden gebaseerd is.
Uit de garantie voortvloeiende claims kunnen alleen tijdens de garantieperiode op vertoon van de originele kassabon ingediend worden. Gelieve daarom de originele kassabon te bewaren. De garantieperiode wordt door eventuele reparaties op grond van de garantie, wettelijke waarborg of coulance niet verlengd. Dit geldt ook voor vervangen en gerepareerde onderdelen.
Gelieve u bij klachten in eerste instantie tot de hieronder vermelde servicehotline te richten of met ons per e-mail contact op te nemen. Is er sprake van een garantiegeval, dan wordt het artikel door ons – naar onze keuze – voor u gratis gerepareerd, wordt het vervangen of wordt de aankoopsom terugbetaald. Verdere rechten op grond van de garantie bestaan niet.
Uw wettelijke rechten, in het bijzonder rechten op garantie tegenover de betreffende verkoper, worden door deze garantie niet beperkt.

IAN: 551250_2601

(NL) Service Nederland
Tel.: 0800 0249630
E-Mail: deltasport@lidl.nl

(BE) Service België
Tel.: 0800 12089
E-Mail: deltasport@lidl.be

Prosimy przeczytać uważnie poniższą instrukcję montażu i zachować ją. Artykuł może być używany tylko w opisany sposób i w podanym zakresie użytkowania.

Zakres dostawy (rys. A)

1 x stolik nocny, zdemontowany (1-7)
1 x materiały montażowe (8-15)
1 x instrukcja montażu

Dane techniczne



Maks. obciążenie dolnej półki: 8 kg



Maks. obciążenie blatu i środkowej półki: 4 kg


Data produkcji (miesiąc/rok): 06/2026

Przeznaczenie

Produkt jest przeznaczony do użytku wewnętrznego. Produkt nie jest przeznaczony do użytku komercyjnego.

Wskazówki bezpieczeństwa

⚠ Niebezpieczeństwo życia!

- Nigdy nie zostawiaj dzieci bez nadzoru z materiałem opakowaniowym. Istnieje ryzyko uduszenia.

⚠ Ryzyko obrażeń!

- Przed użyciem artykułu upewnij się, że jest on prawidłowo stabilny.
- Umieść artykuł na równym podłożu.
- Artykuł może być używany tylko pod nadzorem dorosłych i nie jako zabawka.
- Artykuł nie jest urządzeniem do wspinaczki ani zabawką! Upewnij się, że osoby, zwłaszcza dzieci, nie wspinają się na artykuł ani się o niego nie opierają.
- Sprawdź artykuł przed każdym użyciem pod kątem uszkodzeń lub zużycia. Regularnie kontroluj mocne osadzenie wszystkich połączeń śrubowych! Artykuł może być używany tylko w nienagannym stanie!
- Nigdy nie stawiaj ani nie siadaj na artykule.

Montaż

Do montażu artykułu potrzebny jest odpowiedni śrubokręt (nie wchodzi w zakres dostawy).

- Zmontuj artykuł zgodnie z rys. B-H.

Uwaga: Najpierw wkręć śruby luźno, a następnie dokręć je, gdy artykuł będzie całkowicie zmontowany.

Przechowywanie, czyszczenie

Podczas nieużywania należy zawsze przechowywać produkt w suchym i czystym miejscu, w temperaturze pokojowej. Czyścić wyłącznie przy użyciu wilgotnej ściereczki, następnie wytrzeć do sucha.
WAŻNE! Nie czyścić przy użyciu ostrych środków czyszczących.

Uwagi odnośnie recyklingu


Artykuł i materiały opakowaniowe należy usunąć zgodnie z aktualnie obowiązującymi miejscowymi przepisami. Materiały opakowaniowe (np. worki foliowe) należy przechowywać w miejscu niedostępnym dla dzieci. Szczegółowe informacje na temat sposobów usuwania zużytego artykułu można uzyskać u władz gminnych i miejskich. Artykuł oraz opakowanie należy usunąć w sposób przyjazny dla środowiska.



Kod recyklingu służy do oznaczenia różnych materiałów nadających się do ponownego przetworzenia (recyklingu). Kod taki składa się z symbolu recyklingu odzwierciedlającego obieg materiałów do ponownego przetworzenia, a także z numeru, który jest oznaczeniem materiału.

Wskazówki dotyczące gwarancji i obsługi serwisowej

Artykuł został wyprodukowany z najwyższą starannością i pod stałą kontrolą. DELTA-SPORT HANDELSKONTOR GmbH przyznaje klientowi końcowemu na niniejszy artykuł trzy lata gwarancji od daty zakupu (okres gwarancyjny) z zastrzeżeniem poniższych postanowień.

Gwarancja dotyczy wyłącznie wad materiałowych i wad wykonania. Gwarancja nie obejmuje części, które podlegają normalnemu zużyciu i z tego względu należy je traktować jako części zużywalne (np. baterie) i nie obejmuje części kruchych takich jak przełączniki ani części wykonanych ze szkła.
Wyklucza się roszczenia z tytułu niniejszej gwarancji w przypadku użycia artykułu w sposób niewłaściwy lub sprzeczny z jego przeznaczeniem lub w sposób wykraczający poza przewidziane przeznaczenie lub poza przewidziany zakres użytkowania lub jeśli wytyczne zawarte w instrukcji obsługi nie były przestrzegane, chyba że klient końcowy udowodni istnienie wady materiałowej lub wady wykonania, która nie wynika z podanych wyżej przyczyn.
Roszczenia z tytułu gwarancji można zgłaszać wyłącznie w okresie gwarancyjnym za okazaniem oryginalnego dowodu zakupu. Prosimy zatem zachować oryginalny dowód zakupu!
W przypadku jakichkolwiek reklamacji prosimy skontaktować się z nami najpierw za pośrednictwem podanej poniżej infolinii serwisowej lub drogą e-mailową. W przypadku objętym gwarancją artykuł zostanie – według naszego uznania – bezpłatnie naprawiony, wymieniony lub nastąpi zwrot ceny zakupu. Z gwarancji nie wynikają żadne inne prawa. Niniejsza gwarancja nie ogranicza Państwa ustawowych praw, w szczególności roszczeń gwarancyjnych wobec danego sprzedawcy.
W przypadku wymiany części lub całego artykułu okres gwarancji przedłuża się o trzy lata zgodnie z art. 581 § 1 kodeksu cywilnego. Po upłynięciu czasu gwarancji powstałe naprawy są płatne.

IAN: 551250_2601

(PL) Serwis Polska
Tel.: 22 397 4996
E-Mail: deltasport@lidl.pl

Pečlivě si přečtěte následující návod k sestavení a uschovejte jej. Výrobek používejte pouze tak, jak je popsáno, a v uváděných oblastech použití.

Obsah balení (obr. A)

1 x noční stolek, rozložený (1-7)
1 x montážní materiál (8-15)
1 x návod k montáži

Technické údaje



Max. zatížení spodní police: 8 kg



Max. zatížení horní desky a střední police: 4 kg


Datum výroby (měsíc/rok): 06/2026

Určené použití

Výrobek je určen pro použití v interiéru. Výrobek není určen pro komerční použití.

Bezpečnostní pokyny

⚠ Nebezpečí života!

- Nenechávejte děti bez dozoru s obalovým materiálem. Hrozí nebezpečí udušení.

⚠ Nebezpečí zranění!

- Před použitím výrobku dbejte na jeho správnou stabilitu.
- Umístěte výrobek na rovný povrch.
- Výrobek smí být používán pouze pod dohledem dospělých a nesmí být používán jako hračka.
- Výrobek není určen k lezení ani jako herní zařízení! Zajistěte, aby se osoby, zejména děti, na výrobek nevytahovaly ani se o něj neopíraly.
- Před každým použitím zkontrolujte výrobek na poškození nebo opotřebení. Pravidelně kontrolujte pevnost všech šroubových spojů! Výrobek smí být používán pouze v bezvadném stavu!
- Nikdy si na výrobek nestoupejte ani nesedejte.

Montáž

Pro montáž výrobku potřebujete vhodný šroubovák (není součástí obsahu balení).

- Sestavte výrobek podle obrázků B-H.

Poznámka: Nejprve šrouby lehce zašroubujte a dotáhněte je, až bude výrobek kompletně sestaven.

Uskladnění, čištění

Pokud výrobek nepoužíváte, skladujte jej vždy suchý a čistý při pokojové teplotě. Čistěte pouze vlhkým hadříkem a následně otřete do sucha.
DŮLEŽITÉ! K čištění nikdy nepoužívejte agresivní čisticí prostředky.

Pokyny k likvidaci


Výrobek a obalové materiály likvidujte podle aktuálních místních předpisů. Uchovávejte obalové materiály (jako např. fóliové sáčky) nedostupné pro děti. O možnostech likvidace vysloužilého výrobku se informujte u Vaší obecní nebo městské správy. Výrobek a obaly likvidujte ekologicky.



Recyklační kód slouží ke značení různých materiálů pro proces opětovného zhodnocení (recyklace). Kód sestává ze symbolu recyklace, který má odrážet proces zhodnocení, a čísla, které označuje materiál.

Pokyny k záruce a průběhu služby

Výrobek byl vyroben s velkou péčí a za stálé kontroly. DELTA-SPORT HANDELSKONTOR GmbH poskytuje koncovým privátním zákazníkům na tento výrobek tři roky záruky od data nákupu (záruční lhůta) podle následující ustanovení. Záruka se týká pouze vad materiálu a závad ve zpracování. Záruka se nevztahuje na díly, které podléhají běžnému opotřebení, a proto je třeba je považovat za opotřebitelné díly (např. baterie), ani na křehké díly, jako jsou vypínače nebo díly ze skla.

Nároky z této záruky jsou vyloučeny, pokud výrobek byl používán neodborně nebo nedovoleným způsobem nebo nikoli v rámci stanoveného účelu určení nebo předpokládaného rozsahu používání nebo nebyla dodržena zadání v návodu k obsluze, ledaže by koncový zákazník prokázal, že existuje vada materiálu nebo došlo k chybě ve zpracování, které nevyplývají z některé výše uvedených okolností.
Nároky ze záruky lze uplatnit pouze v rámci záruční lhůty po předložení originálního pokladního dokladu. Proto si prosím uschovejte originál pokladního dokladu. Doba záruky se neprodlužuje případnými opravami na základě záruky, zákonné záruky nebo kulance. Totéž platí také pro vyměněné a opravené díly. Při reklamacích se prosím obracejte na níže uvedenou horkou linku servisu nebo se s námi spojte e-mailem. Pokud se vyskytne případ reklamace, výrobek Vám – dle naší volby – bezplatně opravíme, vyměníme nebo Vám vrátíme kupní cenu. Další práva ze záruky nevznikají.
Vaše zákonná práva, zejména nároky na zajištění záruky vůči konkrétnímu prodejci, nejsou touto zárukou omezena.

IAN: 551250_2601

(CZ) Servis Česko
Tel.: 800 143 873
E-Mail: deltasport@lidl.cz

Pozorne si prečítajte nasledujúci montážny návod a uschovajte ho. Výrobok používajte len podľa popisu a na uvedené oblasti používania.

Obsah balenia (obr. A)

1 x nočný stolík, rozložený (1-7)
1 x montážny materiál (8-15)
1 x návod na montáž

Technické údaje



Max. zaťaženie spodnej police: 8 kg



Max. zaťaženie vrchnej dosky a strednej police: 4 kg


Dátum výroby (mesiac/rok):
06/2026

Určené použitie

Tento výrobok je navrhnutý na použitie v interiéri. Výrobok nie je určený na komerčné použitie.

Bezpečnostné pokyny

⚠ Nebezpečenstvo života!

- Nikdy nenechávajte deti bez dozoru s obalovým materiálom. Hrozí nebezpečenstvo udusenia.

⚠ Nebezpečenstvo zranenia!

- Pred použitím výrobku dbajte na správnu stabilitu.
- Umiestnite výrobok na rovný povrch.
- Výrobok smie byť používaný len pod dohľadom dospelých a nesmie byť používaný ako hračka.
- Výrobok nie je lezecké ani hracie zariadenie! Uistite sa, že sa osoby, najmä deti, neťahajú za výrobok alebo sa oň neopierajú.
- Pred každým použitím skontrolujte výrobok na poškodenia alebo opotrebenie. Pravidelne kontrolujte pevnosť všetkých skrutkových spojov! Výrobok smie byť používaný len v bezchybnom stave!
- Nikdy sa na výrobok nestavajte ani nesadajte.

Montáž

Na montáž výrobku potrebujete vhodný skrutkovač (nie je súčasťou Obsah balenia).

- Namontujte výrobok, ako je znázornené na obr. B-H.

Poznámka: Skrutky najprv zľahka zaskrutkujte a dotiahnite ich, keď je výrobok úplne zmontovaný.

Skladovanie, čistenie

Pri nepoužívaní skladujte výrobok vždy suchý a čistý pri izbovej teplote. Čistite len vlhkou čistiacou handričkou a nakoniec utrite dosucha.
DÔLEŽITÉ! Výrobok nikdy nečistite ostrými čistiacimi prostriedkami.

Pokyny k likvidácii


Výrobok a obalový materiál zlikvidujte podľa aktuálnych miestnych predpisov. Obalový materiál (ako napr. fóliové vrecká) uschovajte mimo dosahu detí. Ďalšie informácie o možnostiach likvidácie zastaraného výrobku dostanete na svojej obecnej alebo mestskej správe. Výrobok a obal zlikvidujte ekologicky.



Recyklačný kód slúži na označenie rôznych materiálov za účelom vrátenia do kolobehu opätovného používania (recyklácia). Kód pozostáva z recyklačného symbolu pre zobrazenie kolobehu opätovného používania a čísla, ktoré označuje materiál.

Pokyny k záruke a priebehu servisu

Výrobok bol vyrobený veľmi starostlivo a pod stálou kontrolou. Na tento výrobok poskytuje DELTA-SPORT HANDELSKONTOR GmbH súkromným koncovým užívateľom trojročnú záruku odo dňa kúpy (záručná lehota) po splnení nasledovných podmienok. Záruka platí len na chyby materiálu a spracovania. Záruka sa nevzťahuje na diely, ktoré podliehajú bežnému opotrebovaniu a preto sa považujú za diely podliehajúce opotrebovaniu (napr. batérie) alebo krehké diely, ako sú spínače alebo diely vyrobené zo skla.

Nároky z tejto záruky zanikajú, keď sa výrobok používal neodborne alebo nesprávne, mimo určenia na používanie alebo určeného rozsahu používania alebo neboli dodržané pokyny návodu na obsluhu, s výnimkou, že koncový užívateľ preukáže, že ide o chybu materiálu alebo spracovania, ktorá nebola spôsobená niektorou z hore uvedených okolností. Záruku je možné uplatniť len počas záručnej lehoty po predložení originálu pokladničného dokladu. Originál pokladničného dokladu preto prosím uschovajte. Záručná doba sa kvôli prípadným záručným opravám, zákonnej záruke alebo ako obchodné gesto nepredlžuje. Platí to aj pre vymenené a opravené diely. Pri reklamáciách sa prosím najskôr obráťte na dole uvedenú Service-Hotline alebo sa s nami spojte prostredníctvom e-mailu. Ak sa jedná o záručný prípad, výrobok – podľa našej voľby – bezplatne opravíme, vymeníme alebo vrátime kúpnu cenu. Ďalšie práva zo záruky nevyplývajú.
Vaše zákonné práva, hlavne nároky na záručné plnenie voči príslušnému predajcovi, nie sú touto zárukou obmedzené.

IAN: 551250_2601

(SK) Servis Slovensko
Tel.: 0850 232001
E-Mail: deltasport@lidl.sk

Lea atentamente las siguientes instrucciones de montaje y consérvelas. Emplee el artículo únicamente de la forma descrita y para los usos indicados.

Contenido del paquete (Fig. A)

1 mesita de noche, desmontada (1-7)
1 material de montaje (8-15)
1 instrucciones de montaje

Datos técnicos

max. 8 KG Carga máx. estante inferior: 8 kg

max. 4 KG Carga máx. tablero superior y estante medio: 4 kg

Fecha de fabricación (mes/año): 06/2026

Uso previsto

El artículo está diseñado para uso en interiores.
El artículo no está destinado para uso comercial.

Instrucciones de seguridad

⚠ ¡Peligro de muerte!

- Nunca deje a los niños sin supervisión con el material de embalaje. Existe riesgo de asfixia.

⚠ ¡Riesgo de lesiones!

- Antes de usar el artículo, asegúrese de su correcta estabilidad.
- Coloque el artículo sobre una superficie nivelada.
- El artículo solo debe ser utilizado bajo la supervisión de adultos y no como juguete.
- ¡El artículo no es un equipo para escalar o jugar! Asegúrese de que las personas, especialmente los niños, no se suban ni se apoyen en el artículo.
- Revise el artículo antes de cada uso para detectar daños o desgaste. ¡Controle regularmente que todas las conexiones de tornillos estén bien ajustadas! ¡El artículo solo debe usarse en perfectas condiciones!
- Nunca se pare ni se siente sobre el artículo.

Montaje

Para el montaje del artículo, se necesita un destornillador adecuado (no incluido en el Contenido del paquete).

- Monte el artículo como se muestra en Fig. B-H.

Nota: Primero inserte los tornillos de forma suelta y apriételos cuando el artículo esté completamente montado.

Almacenamiento, limpieza

Si no va a utilizarlo, almacene siempre el artículo seco y limpio y a temperatura ambiente. Limpie solo con un paño de limpieza húmedo y después seque frotándolo.
¡IMPORTANTE! No lo limpie con productos de limpieza agresivos.

Indicaciones para la eliminación

Elimine el artículo y los materiales de embalaje conforme a la correspondiente normativa local vigente. Guarde el material de embalaje (como, p. ej., las bolsas de plástico) fuera del alcance de los niños. En su administración local o municipal podrá obtener más información sobre la eliminación del artículo usado. Elimine el artículo y el embalaje de forma respetuosa con el medio ambiente.

xx yy El código de reciclaje se emplea para señalizar los diferentes materiales para su retorno al ciclo de reciclaje. El código se compone de un símbolo de reciclaje para el ciclo de aprovechamiento y un número que señaliza el material.

Indicaciones relativas a la garantía y la gestión de servicios

El artículo ha sido fabricado con gran esmero y sometido a controles constantes. Para el mismo, DELTA-SPORT HANDELSKONTOR GmbH ofrece a los clientes finales particulares una garantía de tres años a contar desde la fecha de compra (periodo de garantía) con arreglo a las condiciones que se exponen a continuación. La garantía tiene validez únicamente para fallos del material y fabricación. La garantía no cubre las piezas sometidas a un desgaste normal y se consideren por ello piezas de desgaste (p. ej., pilas) así como tampoco a piezas frágiles como interruptores o piezas fabricadas en vidrio o cristal.
Se excluyen derechos derivados de esta garantía, si se ha realizado un uso incorrecto o abusivo del artículo o que no se encuentre dentro del marco del uso o ámbito de uso previstos o si no se ha observado lo recogido en el manual de instrucciones, a no ser que el cliente final demuestre que existen fallos del material o fabricación no derivados de una de las circunstancias expuestas anteriormente.
Las demandas derivadas de la garantía sólo podrán presentarse dentro del periodo de garantía exhibiendo el comprobante de compra original.
Le rogamos, por ello, que conserve el comprobante de compra original. El periodo de garantía no se verá prolongado por ningún tipo de reparación realizada con motivo de la garantía, la garantía legal o como gesto de buena voluntad. Esto se aplica también a las piezas sustituidas o reparadas.
Por favor, dirija sus quejas primero a la línea telefónica del servicio de atención al cliente que se indica a continuación o póngase en contacto con nosotros por correo electrónico. Si el caso está cubierto por la garantía, a nuestra elección, repararemos o cambiaremos gratuitamente el artículo o le restituiremos el precio de compra del mismo. De la garantía no se derivan otros derechos.

Esta garantía no limitará sus derechos legales, especialmente los derechos de garantía frente al vendedor correspondiente.

IAN: 551250_2601

(ES) Servicio España
Tel.: 900 984 989
E-Mail: deltasport@lidl.es

Læs følgende monteringsvejledning opmærksomt og opbevar den. Brug kun artiklen som beskrevet og inden for de angivne anvendelsesområder.

Leveringsomfang (Fig. A)

1 x natbord, adskilt (1-7)
1 x monteringsmateriale (8-15)
1 x monteringsvejledning

Tekniske data

max. 8 KG Maks. belastning nederste hylde: 8 kg

max. 4 KG Maks. belastning topplade og midterste hylde: 4 kg

Produktionsdato (måned/år): 06/2026

Bestemmelsesmæssig anvendelse

Artiklen er designet til brug indendørs. Artiklen er ikke beregnet til kommerciel brug.

Sikkerhedsanvisninger

⚠ Livsfare!

- Lad aldrig børn være uden opsyn med emballagematerialet. Der er kvælningsfare.

⚠ Risiko for skade!

- Sørg for korrekt stabilitet, før du bruger artiklen.
- Placer artiklen på en jævn overflade.
- Artiklen må kun bruges under opsyn af voksne og ikke som legetøj.
- Artiklen er ikke et klatre- eller legeredskab! Sørg for, at personer, især børn, ikke trækker sig op på eller læner sig mod artiklen.
- Kontroller artiklen for skader eller slid før hver brug. Kontroller regelmæssigt, at alle skrueforbindelser sidder fast! Artiklen må kun bruges i fejlfri stand!
- Stå eller sæt dig aldrig på artiklen.

Montering

Til montering af artiklen skal du bruge en passende skruetrækker (ikke inkluderet i Leveringsomfanget).

- Monter artiklen som vist i Fig. B-H.

Bemærk: Skru først skruerne løst i, og stram dem, når artiklen er fuldt monteret.

Opbevaring, rengøring

Opbevar altid artiklen tør og ren ved stuetemperatur, når den ikke er i brug. Rengør kun med en fugtig klud, og tør af bagefter.
VIGTIGT! Må aldrig rengøres med skrappe rengøringsmidler.

Henvisninger vedr. bortskaffelse

Bortskaf artiklen og emballagematerialerne i henhold til aktuelle, lokale forskrifter. Opbevar emballagematerialer (som f.eks. folieposer) utilgængeligt for børn. Yderligere informationer om bortskaffelse af den udtjente artikel kan indhentes hos kommunen. Bortskaf artiklen og emballagen på en miljøvenlig måde.

Genbrugskoden tjener til identifikation af forskellige materialer med hensyn til tilbageførsel til genanvendelseskredsløbet (recycling). Koden består af et genbrugssymbol, som afspejler genanvendelseskredsløbet, og et tal, der identificerer materialet.

Oplysninger om garanti og servicehåndtering

Varen er fremstillet med største omhu og under løbende kontrol. DELTA-SPORT HANDELSKONTOR GmbH yder private slutkunder tre års garanti på varen fra købsdato (Garantifrist) i henhold til følgende bestemmelser. Garantien gælder kun for materiale- og fremstillingsfejl. Garantien dækker ikke dele, der udsættes for normal slitage og derfor må betragtes som sliddele (f.eks. batterier) eller skrøbelige dele såsom afbrydere eller dele, der er fremstillet af glas. Garantien kan ikke gøres gældende, hvis varen er blevet anvendt ukorrekt eller uagtsomt eller til andre formål end det tilsigtede eller i det tilsigtede omfang.

Garantien bortfalder ligeledes ved manglende overholdelse af anvisningerne i betjeningsvejledningen. Kunden skal kunne påvise, at der er tale om materiale- eller fremstillingsfejl og ikke fejl som følge af ovenstående omstændigheder.
Garantien kan kun gøres gældende i garantiperioden mod fremvisning af original kvittering. Gem derfor den originale kvittering. Garantiperioden forlænges ikke i tilfælde af reparation i henhold til garantien, den lovpligtige garanti eller pr. kulance. Dette gælder også for udskiftede og reparerede dele.
I tilfælde af klager er det muligt at kontakte nedenstående servicelinje eller kontakte os pr. e-mail. Ved garantisager vil vi efter eget skøn reparere varen uden beregning, ombytte varen eller refundere købsprisen. Der er ingen yderligere rettigheder under garantien.
Dine lovmæssige rettigheder, herunder navnlig garantikrav over for sælger, indskrænkes ikke som følge af denne garanti.

IAN: 551250_2601

(DK) Service Danmark
Tel.: 32 710005
E-Mail: deltasport@lidl.dk

Leggere attentamente le seguenti istruzioni di montaggio e conservarle. Utilizzare l'articolo solo nel modo descritto e per i campi di impiego indicati.

Contenuto della confezione (Fig. A)

1 x cvomodino, smontato (1-7)
1 x materiale di montaggio (8-15)
1 x istruzioni di montaggio

Dati tecnici

max. 8 KG Carico massimo ripiano inferiore: 8 kg

max. 4 KG Carico massimo piano superiore e ripiano centrale: 4 kg

Data di produzione (mese/anno): 06/2026

Uso previsto

L'articolo è progettato per l'uso interno. L'articolo non è destinato all'uso commerciale.

Avvertenze di sicurezza

⚠ Pericolo di vita!

- Non lasciare mai i bambini incustoditi con il materiale di imballaggio. Sussiste il rischio di soffocamento.

⚠ Pericolo di lesioni!

- Assicurarsi della corretta stabilità dell'articolo prima dell'uso.
- Posizionare l'articolo su una superficie piana.
- L'articolo deve essere utilizzato solo sotto la supervisione di adulti e non come giocattolo.
- L'articolo non è un attrezzo per arrampicarsi o giocare! Assicurarsi che le persone, in particolare i bambini, non si arrampichino o si appoggino all'articolo.
- Controllare l'articolo per eventuali danni o usura prima di ogni utilizzo. Controllare regolarmente che tutte le connessioni a vite siano ben salde! L'articolo deve essere utilizzato solo in condizioni perfette!
- Non sedersi o appoggiarsi mai sull'articolo.

Montaggio

Per il montaggio dell'articolo è necessario un cacciavite adatto (non incluso nel Contenuto della confezione).

- Montare l'articolo come mostrato nelle Fig. B-H.

Nota: Avvitare inizialmente le viti in modo lasco e serrarle quando l'articolo è completamente montato.

Conservazione, pulizia

In caso di mancato utilizzo, riporre l'articolo a temperatura ambiente in un luogo asciutto e pulito.Pulire solo con un panno umido e quindi asciugare. IMPORTANTE! Non utilizzare mai detergenti aggressivi.

Smaltimento

Smaltire l'articolo e i materiali della confezione nel rispetto delle attuali normative locali. Conservare i materiali della confezione (come ad es. i sacchetti) in modo che non siano raggiungibili per i bambini. Presso la propria amministrazione comunale o cittadina è possibile ottenere ulteriori informazioni sullo smaltimento dell'articolo alla fine del suo periodo di impiego. Smaltire l'articolo e la confezione nel rispetto dell'ambiente.

xx yy Il codice di riciclaggio serve per indicare i diversi materiali per il loro ritorno al ciclo di riutilizzo (recycling). Il codice è composto da un simbolo di riciclaggio per il ciclo di riutilizzo e da un numero che contraddistingue il materiale.

Avvertenze sulla garanzia e sulla gestione dei servizi di assistenza

L'articolo è stato prodotto con la massima cura e sotto un continuo controllo. DELTA-SPORT HANDELS-KONTOR GmbH concede ai client finali privati, su questo articolo, tre anni di garanzia dalla data di acquisto (termine di garanzia) sulla base delle seguenti disposizioni.

*La garanzia vale solo per i vizi di materiale e di lavorazione. La garanzia non si estende alle parti soggette ad un normale degradamento e che siano quindi da considerarsi come pezzi soggetti a usura (p. es. le batterie) né ai pezzi fragili come ad es. interruttori oppure pezzi in vetro.

**La garanzia vale per difetti del materiale o di fabbricazione. Questa garanzia non si estende a componenti del prodotto esposti a normale logorio, che possono pertanto essere considerati come componenti soggetti a usura (esempio capacità della batteria, calcificazione, lampade, pneumatici, filtri, spazzole…). La garanzia non si estende altresì a danni che si verificano su componenti delicati (esempio interruttori, batterie, parti realizzate in vetro, schermi, accessori vari) nonché a danni derivanti dal trasporto o altri incidenti.

Dalla presente garanzia sono escluse le richieste legate a casi di utilizzo non conforme oppure di abuso dell'articolo, oppure di utilizzo avvenuto non nell'ambito delle condizioni previste oppure del campo di impiego previsto, oppure in caso di non osservanza delle direttive riportate nelle istruzioni d'uso, a meno che il cliente non dimostri che sussista un vizio di materiale o di lavorazione che non sia riconducibile ad una delle circostanze riportate sopra.

Le richieste di garanzia possono essere avanzate solo entro il relativo termine, su presentazione dello scontrino originale di acquisto. Si prega quindi di conservare lo scontrino originale. Il termine di garanzia non sarà prolungato a seguito di eventuali riparazioni effettuate sulla base della garanzia, della garanzia obbligatoria prevista per legge oppure di accondiscendenza.

Ciò vale anche per le parti sostituite oppure riparate. In caso di contestazione rivolgersi dapprima alla hotline di assistenza sotto indicata oppure mettersi in contatto con noi via e-mail. Laddove sussista un caso coperto dalla garanzia, l'articolo sarà – a nostra discrezione – da noi riparato gratuitamente, sostituito oppure sarà rimborsato il prezzo di acquisto. Non sussistono ulteriori diritti derivanti dalla garanzia. I vostri diritti giuridici, in particolare i diritti di garanzia obbligatoria prevista dalla legge nei confronti del relativo venditore, non sono limitati dalla presente garanzia.

IAN: 551250_2601

(IT) Assistenza Italia
Tel.: 800781188
E-Mail: deltasport@lidl.it

(CH) Assistenza Svizzera
Tel.: 0800 56 44 33
E-Mail: deltasport@lidl.ch

(MT) Assistenza Malta
Tel.: 80062230
E-Mail: deltasport@lidl.com.mt

*si applica solo alla Svizzera/Malta
**si applica solo all'Italia

Olvassa el figyelmesen a következő szerelési útmutatót, és őrizze meg azt. A terméket kizárólag a meghatározott módon és a felhasználási célnak megfelelően használja.

Szállítási terjedelem (A ábra)

1 x éjjeliszekrény, szétszerelt (1-7)
1 x szerelési anyag (8-15)
1 x összeszerelési útmutató

Műszaki adatok



Max. terhelhetőség alsó polc: 8 kg



Max. terhelhetőség fedlap és középső polc: 4 kg

Gyártási dátum (hónap/év): 06/2026

Rendeltetésszerű használat

A termék beltéri használatra készült. A termék nem kereskedelmi célú használatra készült.

Biztonsági utasítások

⚠ Életveszély!

- Soha ne hagyja a gyerekeket felügyelet nélkül a csomagolóanyaggal. Fulladásveszély áll fenn.

⚠ Sérülésveszély!

- Használat előtt ügyeljen a cikk megfelelő stabilitására.
- Helyezze a cikket sík felületre.
- A cikket csak felnőttek felügyelete mellett szabad használni, és nem játék céljára.
- A cikk nem mászó- vagy játszóeszköz! Győződjön meg róla, hogy személyek, különösen gyerekek, nem húzódnak fel vagy támaszkodnak a cikkre.
- Használat előtt ellenőrizze a cikket sérülések vagy kopások szempontjából. Rendszeresen ellenőrizze az összes csavaros kötés szilárd rögzítését! A cikket csak kifogástalan állapotban szabad használni!
- Soha ne álljon vagy üljön a cikkre.

Összeszerelés

A cikk összeszereléséhez megfelelő csavarhúzóra van szükség (nem része a szállítási terjedelemnek).

- Szerelje össze a cikket a B-H ábrák szerint.

Megjegyzés: Először lazán csavarja be a csavarokat, és szorítsa meg őket, amikor a cikk teljesen össze van szerelve.

Tárolás, tisztítás

A terméket mindig száraz, tiszta és szobahőmérsékletű helyen tárolja, ha azt nem használja. Csak nedves törlőkendővel tisztítsa meg, utána törölje szárazra.
FONTOS! Ne használjon éles tisztítószereket a tisztításhoz.

Tudnivalók a hulladékkezelésről

A terméket és a csomagolóanyagokat a hatályos helyi előírásoknak megfelelően semmisítse meg. A csomagolóanyagokat (például fóliatasakokat) tartsa távol a gyermekektől. Az elhasználódott termék ártalmatlanításával kapcsolatos további információkat a települési vagy városi önkormányzattól tudhatja meg. A terméket és a csomagolást környezetkímélő módon kell ártalmatlanítani.



Az újrahasznosítási kód az újrafelhasználási ciklusba való visszavezetésre (újrahasznosítás) szánt különböző anyagok azonosítására szolgál. A kód az újrahasznosítási ciklus újrahasznosítási szimbólumából és az anyagot azonosító számból áll.

A garanciával és a szerviz lebonyolításával kapcsolatos útmutató

A termék nagy gondossággal és állandó ellenőrzés mellett készült. A DELTA-SPORT HANDELSKONTOR GmbH privát végső felhasználóknak a vásárlás dátumától számított három év (garancia időtartama) garanciát ad erre a termékre a következő rendelkezések szerint. A garancia csak anyaghibára és feldolgozási hibára érvényes. A garancia nem terjed ki a szokásos elhasználódásnak kitett, ezért kopó alkatrésznek tekintendő alkatrészekre (pl. elemek), valamint a törékeny alkatrészekre sem, például a kapcsolókra vagy az üvegből készült alkatrészekre. Kizárásra kerül a garanciaigény, ha a terméket szakszerűtlenül vagy helytelenül, nem rendeltetésszerűen vagy nem az előirányzott felhasználási körben használták, vagy figyelmen kívül hagyták a kezelési útmutató előírásait, kivéve, ha a végső felhasználó bizonyítja, hogy olyan anyag- vagy feldolgozási hiba áll fenn, amely nem a fent említett körülmények valamelyikéből ered.

A garanciaigény csak a garancia időtartamán belül, az eredeti pénztári bizonylat bemutatásával érvényesíthető. Ezért kérjük, őrizze meg az eredeti pénztári bizonylatot. A garancia, a törvényes garancia vagy a méltányosság alapján végzett esetleges javítások a garancia időtartamát nem hosszabbítják meg. Ez vonatkozik a kicserélt és javított alkatrészekre is. Kérjük, hogy reklamáció esetén először az alábbi szervizvonalat hívja, vagy e-mailen keressen minket. Garanciális esetekben a terméket saját döntésünk alapján ingyenesen megjavítjuk, kicseréljük vagy megtérítjük a vételárat. A garanciából további jogok nem következnek.

A jelen garancia nem korlátozza az Ön törvényes jogait, különösen a mindenkori értékesítővel szembeni garanciaigényét.

IAN: 551250_2601

(HU) Szerviz Magyarország
Tel.: 06800 21225
E-Mail: deltasport@lidl.hu

Leia atentamente o seguinte manual de montagem e guarde-o. Utilize o artigo apenas da forma descrita e para as aplicações indicadas.

Conteúdo da embalagem (Fig. A)

1 mesa de cabeceira, desmontada (1-7)
1 material de montagem (8-15)
1 instruções de montagem

Dados técnicos

max. 8 KG Carga máxima da prateleira inferior: 8 kg

max. 4 KG Carga máxima da tampa superior e prateleira do meio: 4 kg

Data de fabricação (mês/ano): 06/2026

Uso previsto

O artigo é projetado para uso interno. O artigo não é destinado ao uso comercial.

Instruções de segurança

⚠ Perigo de vida!

- Nunca deixe crianças sozinhas com o material de embalagem. Há risco de asfixia.

⚠ Risco de ferimentos!

- Certifique-se da estabilidade correta do artigo antes de usá-lo.
- Coloque o artigo em uma superfície plana.
- O artigo deve ser usado apenas sob supervisão de adultos e não como brinquedo.
- O artigo não é um equipamento de escalada ou brinquedo! Certifique-se de que as pessoas, especialmente crianças, não se apoiem ou se pendurem no artigo.
- Verifique o artigo antes de cada uso para detectar danos ou desgastes. Verifique regularmente se todas as conexões de parafusos estão firmes! O artigo só deve ser usado em perfeitas condições!
- Nunca coloque ou sente-se no artigo.

Montagem

Para a montagem do artigo, é necessário uma chave de fenda adequada (não incluída no Conteúdo da embalagem).

- Monte o artigo conforme mostrado nas Fig. B-H.

Nota: Primeiro, insira os parafusos de forma solta e aperte-os quando o artigo estiver completamente montado.

Armazenamento e limpeza

Se não utilizar o artigo, guarde-o sempre seco, limpo e à temperatura ambiente. Limpe apenas com um pano de limpeza húmido e, em seguida, use um pano limpo para secar o artigo.
IMPORTANTE! Nunca efetue a limpeza com produtos de limpeza agressivos.

Instruções para a eliminação

Elimine o artigo e os materiais da embalagem de acordo com as normas locais vigentes. Mantenha os materiais da embalagem (como, por ex. saco de película) fora do alcance das crianças. Consulte a sua câmara municipal ou a sua junta de freguesia para obter outras informações para a eliminação do artigo fora de uso. Elimine o artigo e a embalagem de forma ambientalmente correta.

xx yy O código de reciclagem destina-se a identificar diferentes materiais para a recirculação no circuito de reprocessamento (reciclagem). O código consiste num símbolo de reciclagem para o circuito de revalorização e num número que identifica o material.

Indicações sobre a garantia e o processamento de serviço

O artigo foi produzido com grande cuidado e sob controlo permanente. A DELTA-SPORT HANDELSKONTOR GmbH concede aos consumidores finais deste artigo três anos de garantia a partir da data de compra (prazo de garantia) de acordo com as seguintes disposições. A garantia aplica-se apenas a defeitos de material e de fabrico.

A garantia não se aplica a peças que estejam sujeitas a desgaste normal e que, por isso, são consideradas peças de desgaste (por ex. pilhas), nem a peças quebráveis, como interruptores ou peças fabricadas em vidro.
São excluídos qualquer direitos a esta garantia, caso o artigo seja usado de forma incorreta ou abusiva ou fora do âmbito da disposição prevista ou do âmbito de utilização previsto ou em caso de desrespeito das especificações do manual de operação, exceto se o consumidor final comprovar a existência de um defeito de material ou fabrico que não esteja relacionado com as circunstâncias acima mencionadas.
Os direitos de garantia apenas podem ser acionados dentro do prazo da garantia com a apresentação do comprovativo de compra original. Por esse motivo, deverá guardar o comprovativo de compra original.
O prazo de garantia não é alargado em caso de eventuais reparações ao abrigo da garantia, termos legais de garantia ou carência. O mesmo se aplica a peças substituídas ou reparadas.
No caso de reclamações, contacte primeiro a linha de apoio indicada a seguir ou entre em contacto connosco por e-mail. Se for um caso de pedido de garantia, o artigo será reparado gratuitamente, substituído ou o valor da compra será reembolsado – de acordo com o nosso parecer. Não existem outros direitos decorrentes da garantia.
Os seus direitos legais legítimos, em especial os direitos de garantia perante o fabricante, não são limitados por esta garantia.
Segundo a DL 67/2003, com a troca do aparelho dá-se início a um novo prazo de garantia. Depois de expirada a garantia, eventuais reparações implicam o pagamento de custos.

IAN: 551250_2601

(PT) Assistência Portugal
Tel.: 800849000
E-Mail: deltasport@lidl.pt



https://quefairedemesdechets.fr

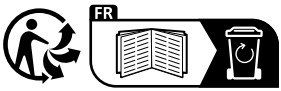

DELTA-SPORT HANDELSKONTOR GMBH
Wragekamp 6 • 22397 Hamburg
GERMANY

06/2026

Delta-Sport-Nr.: LB-18187, LB-18188

06.22.2026 / AM 10:42