LIVARNO home

PDF ONLINE
www.lidl-service.com

ALU-INSEKTENSCHUTZ-FENSTER

DE AT CH
ALU-INSEKTENSCHUTZ-FENSTER
Montage- und Sicherheitshinweise

FR CH BE
MOUSTIQUAIRE DE FENÊTRE EN ALUMINIUM
Instructions de montage et consignes de sécurité

IT CH
ZANZARIERA PER FINESTRE
Informazioni di montaggio e sicurezza

NL BE
ALUMINIUM HORRAAM
Montage- en veiligheidsinstructies

GB IE MT CY
ALUMINIUM WINDOW INSECT SCREEN
Installation and safety instructions

CZ
OCHRANA PROTI HMYZU NA OKNO
Montážní a bezpečnostní pokyny

ES
MOSQUITERA DE ALUMINIO PARA VENTANA
Indicaciones de montaje y seguridad

LT
ALIUMininis LANGO TINKLELIS NUO VABZDŽIU
Montavimo ir saugos nurodymai

HU
KERETES ABLAKSZÚNYOGHÁLÓ
Szerelési és biztonsági útmutató

SI
ALUMINIJASTA OKENSKA ZAŠČITA PROTI MRČESU
Navodila za montažo in varnostni napotki

SK
HLINÍKOVÁ SIETKA PROTI HMYZU NA OKNO
Montážne a bezpečnostné pokyny

HR
ALUMINIJSKI PROZORSKI OKVIR SA ZAŠTITOM OD INSEKATA
Napomene o montaži i sigurnosti

GR CY
ΣΗΤΑ ΠΑΡΑΘΥΡΟΥ ΑΠΟ ΑΛΟΥΜΙΝΙΟ
Οδηγίες τοποθέτησης και ασφάλειας

RS
ALUMINIJSKI OKVIR ZA PROZORE SA ZAŠTITOM OD INSEKATA
Uputstvo za montažu i bezbednosne napomene

DK
ALUMINIUMSRAMME MED INSEKTNET
Monterings- og sikkerhedsanvisninger

LV
ALUMĪNIJA INSEKTU TĪKLS LOGAM
Montāžas un drošības norādījumi

PL
ALUMINIOWA MOSKITIERA NA OKNO
Wskazówki dotyczące montażu i bezpieczeństwa

EE
ALUMIINIUMIST PUTUKAVÕRK AKNALE
Paigaldus- ja ohutusjuhised

RO
FEREASTRĂ DE ALUMINIU PENTRU PROTECȚIA ÎMPOTRIVA INSECTELOR
Instrucțiuni de montaj și siguranță

BG
АЛУМИНИЕВА РАМКА ЗА ПРОЗОРЕЦ ЗА ЗАЩИТА ПРОТИВ НАСЕКОМИ
Указания за монтаж и безопасност

IAN 470973_2407

DE BE NL CZ ES PL LT HU SI SK HR FR CY RS IT GB DK LV RO BG

SmartMaxX

Smartmaxx GmbH
Schulzstraße 2c, 85579 Neubiberg, GERMANY

Stand der Informationen · Version des Informations · Informatiestand · Information status · Stav informací · Stan informacji · Stav informácií · Fecha de la última actualización · Informacijos būsena · Informācijas statuss · Oplysningernes stand · Stato delle informazioni · Felülvizsgálat dátuma · Stanje informacij · Status informacija · Status informacije · Starea informației · Състояние на информацията · κατάσταση των πληροφοριών · Teabe seis · Informationens status · Tiedon tila: 09/2024
Ident.-Nr.: 470973 092024-DE/BE/NL/CZ/ES/PL/SK/FR/IT/HU/HR/SI/CY/LT/RS/DK/LV/GB /GR/RO/BG

QA796

DE Benötigtes Werkzeug FR Outils nécessaires
IT Utensili necessari NL Benodigd gereedschap
GB Required tools CZ Potřebné nástroje
ES Herramienta necesaria PL Potrzebne narzędzia
LT Reikalingi įrankiai HU Szükséges szerszámok
SI Potrebno orodje SK Potrebné náradie
HR Potreban alat GR Απαιτούμενα εργαλεία
RS Potreban alat DK Værktøj, du skal bruge
LV Nepieciešamie darbarīki EE Vajalik tööriist
RO Scule necesare BG Необходими инструменти

DE Inhalt FR Contenu IT Contenuto NL Inhoud
GB Contents CZ Obsah ES Contenido PL Treść
LT Turinys HU Tartalom SI Vsebina SK Obsah
HR Sadržaj GR Περιεχόμενα RS Sadržaj
DK Indhold LV Saturs EE Sisukord RO Conținut
BG Съдържание

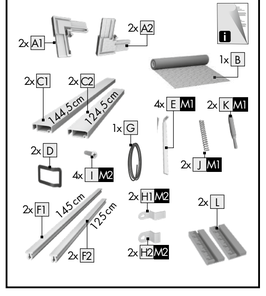

DE AT CH Für Ersatzteilbestellungen:
GB IE MT For spare parts orders:
FR CH BE Pour les commandes de pièces de rechange :
IT Per ordini di parti di ricambio:
BG За поръчки на резервни части:
CZ Pro objednávky náhradních dílů:
DK For bestillinger af reservedele:
ES Para pedidos de piezas de recambio:
GR Για παραγγελίες ανταλλακτικών:
HR Za narudžbe rezervnih dijelova:
HU Pótalkatrész rendelés esetén:
LV Rezerves daļu pasūtījumiem:
NL BE Voor bestellingen van onderdelen:
PL W przypadku zamówień na części zamienne:
RO Pentru comenzi de piese de schimb:
RS Za porudžbine rezervnih delova:
SE För beställningar av reservdelar:
SI Za naročila rezervnih delov:
SK Pre objednávky náhradných dielov:

https://www.smartmaxx.info/c/ersatzteile

M1

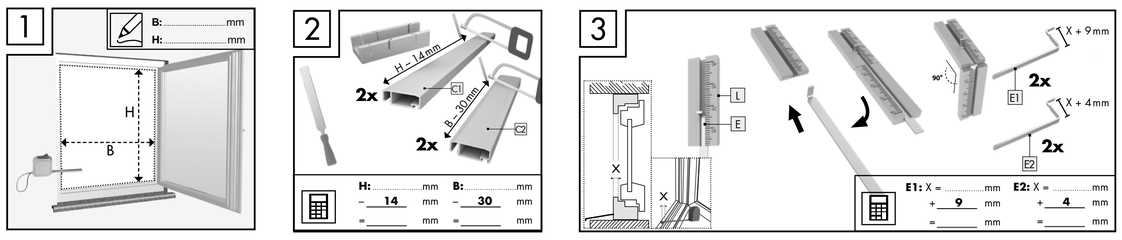

M2

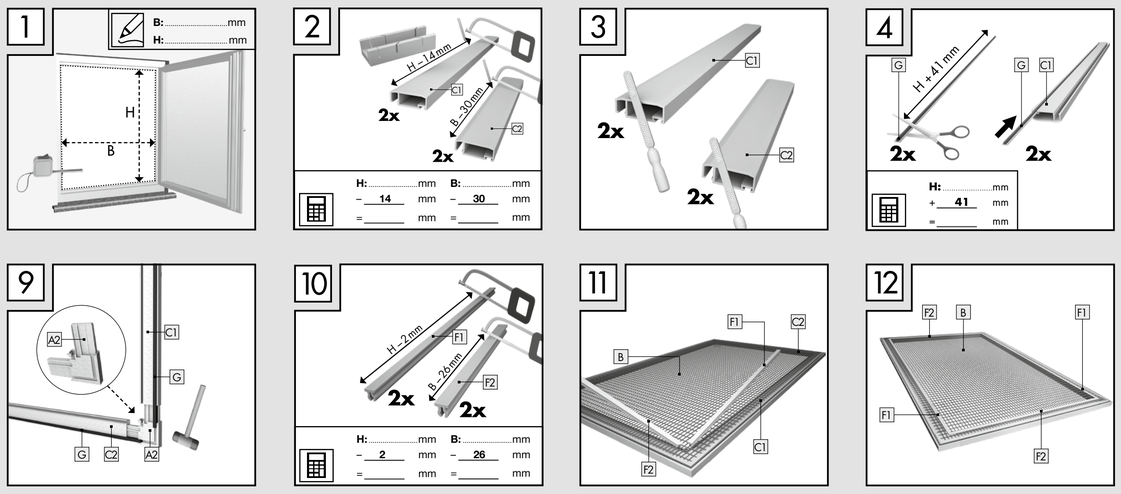

DE 1. Einleitung
Herzlichen Glückwunsch!
Mit Ihrem Kauf haben Sie sich für ein hochwertiges Produkt entschieden. Machen Sie sich vor der Montage und der ersten Inbetriebnahme mit dem Produkt vertraut. Lesen Sie hierzu aufmerksam die nachfolgende Montageanleitung und die Sicherheitshinweise. Benutzen Sie das Produkt nur wie beschrieben und für die angegebenen Einsatzbereiche. Bewahren Sie diese Anleitung gut auf. Händigen Sie alle Unterlagen bei Weitergabe des Produkts an Dritte ebenfalls mit aus.

2. Bestimmungsgemäßer Gebrauch
Dieser Artikel ist als Schutz gegen Insekten wie Fliegen im privaten Wohnbereich vorgesehen. Eine andere Verwendung als zuvor beschrieben oder eine Veränderung des Produkts ist nicht zulässig und kann zu Verletzungen und/oder Beschädigungen des Produkts führen. Für aus bestimmungswidriger Verwendung entstandene Schäden oder Schäden die durch die Montage entstehen übernimmt der Hersteller keine Haftung. Das Produkt ist nicht für den gewerblichen Einsatz bestimmt. Die Bedienung bei Frost kann das Produkt beschädigen.

BITTE SETZEN SIE SICH BEI PROBLEMEN ODER RÜCKFRAGEN ZUM PRODUKT ODER ZUR MONTAGE IMMER ZUNÄCHST MIT UNSERER SERVICESTELLE IN VERBINDUNG. WIR HELFEN IHNEN GERNE WEITER.

3. Technische Daten
Max. Bausatzmaß: 130 x 150 cm
Max. Innenmaß des Fensterstocks: 124 x 144 cm
Einbautiefe: 12 mm

ACHTEN SIE BEIM AUSPACKEN DARAUF, DASS SIE NICHT VERSEHENTLICH MONTAGEMATERIAL WEGWERFEN. KONTROLLIEREN SIE UNMITTELBAR NACH DEM AUSPACKEN DEN LIEFERUMFANG AUF VOLLSTÄNDIGKEIT SOWIE DEN EINWANDFREIEN ZUSTAND DES PRODUKTS UND ALLER TEILE. MONTIEREN SIE DAS PRODUKT KEINESFALLS, WENN DER LIEFERUMFANG NICHT VOLLSTÄNDIG IST.

4. Sicherheitshinweise

Warnung · Anlehnen verboten · Kinder nicht unbeaufsichtigt lassen · Hinweis

WARNUNG! LEBENS- UND UNFALLGEFAHR FÜR KLEINKINDER UND KINDER!
Erstickungs-, Strangulations- und Verletzungsgefahr durch Verpackungsbestandteile und Inhalt. Kinder sind sich dieser Gefahren nicht bewusst. Das Produkt ist kein Spielzeug.

WARNUNG! (AB-)STURZGEFAHR! LEBENS- UND UNFALLGEFAHR!
Lehnen Sie sich nicht gegen das Produkt. Dieses Produkt stellt keine belastbare Austrittsbarriere dar und darf nicht als Ersatz für ein geschlossenes Fenster bzw. eine geschlossene Tür verwendet werden. Bringen Sie das Produkt nur an gefahrlos zugänglichen Fenstern und Türen an. Lehnen Sie sich beim Anbringen, Demontieren oder Reinigen des Produkts nicht aus dem Fenster / der Tür oder gegen das Produkt und drücken Sie nicht von Innen gegen das Insektenschutzgitter.

VORSICHT! VERLETZUNGSGEFAHR!
Es besteht Verletzungsgefahr durch unsachgemäße Montage und bei der Verwendung von Werkzeug. Verwenden Sie gegebenenfalls Arbeitshandschuhe. Die Montage und Bedienung dürfen nur von Personen durchgeführt werden, die sich mit der Anleitung vertraut gemacht haben und es selbstständig montieren können. Unvollständige Bausätze bzw. beschädigte Teile dürfen keinesfalls zur Montage verwendet werden. Funktion und Sicherheit können dadurch beeinträchtigt werden. Halten Sie das Produkt und sämtliche brennbaren Teile von Hitzequellen und Feuer fern.

Verpackung aufbewahren, enthält wichtige Informationen.

5. Montage
Innenmontage **M1**: 1 — 23
Außenmontage **M2**: 1 — 16
Beachten Sie die Sicherheitshinweise!

6. Reinigung und Pflege
- Verwenden Sie keinesfalls ätzende oder scheuernde Reinigungsmittel.
- Reinigen Sie Gewebe und Rahmen mit einem fusselfreien, leicht angefeuchteten Tuch.
- Nehmen Sie das Insektenschutz-Fenster in regelmäßigen Abständen aus dem Fenster und reinigen Sie es gründlich.
- Verwenden Sie ggf. ein mildes Reinigungsmittel.

7. Entsorgung
Die Verpackung besteht aus umweltfreundlichen Materialien. Entsorgen Sie diese in den örtlichen Recyclingbehältern. Möglichkeiten zur Entsorgung des ausgedienten Produkts erfahren Sie bei Ihrer Gemeinde oder Stadtverwaltung.

8. Montagevideo
Ein animiertes Montagevideo finden Sie unter:
www.smartmaxx.info

9. Hersteller / Service
5 Jahre Garantie.
Bei Service und Garantiefall kontaktieren Sie:

Smartmaxx GmbH
Schulzstraße 2c, 85579 Neubiberg, GERMANY
Hotline: +49 89 678 45 06 22
E-Mail: DE: support.de@smartmaxx.info
AT: support.at@smartmaxx.info
CH: support.ch@smartmaxx.info

Bitte halten Sie für alle Anfragen den Kassenbon und die Artikelnummer **IAN 470973_2407** als Nachweis für den Kauf bereit.

10. FAQ
Eignet sich der Insektenschutz Artikel zur Montage zwischen Fenster und Rollladen?
Ja, sofern der Zwischenraum zwischen Fenster und Rollladen ausreichend ist. Die entsprechenden Maße finden Sie in den jeweiligen Produktangaben/technischen Daten.

Was tun, wenn Teile im Bausatz fehlen/ defekt sind?
Stellen Sie fest, dass ein im Lieferumfang aufgeführtes Teil fehlt oder defekt ist, teilen Sie uns dieses unter Übermittlung der Artikelnummer Ihres Produkts und des Kaufbeleges via E-Mail an office@smartmaxx.info mit oder nutzen Sie unser Kontaktformular. Sie erhalten innerhalb der Gewährleistungszeit umgehend kostenlos Ersatz.

Wie kürze ich Aluminiumprofile am besten?
Verwenden Sie zum Kürzen von Aluminiumprofilen am besten eine Eisensäge. Legen Sie die Teile in eine Gehrungslade, fixieren diese ohne zu quetschen ggf. mit einer Schraubzwinge, um einen exakt geraden Schnitt zu erzielen. Als Sicherheitsmaßnahme verweisen wir auf das Tragen von Arbeitshandschuhen. Breite (B) und Höhe (H) sind die gemessenen lichten Maße des Fensters (Innenkante zu Innenkante des Fensterstocks).

Was ist beim Anbringen der Klemmleisten zu beachten?
Das Gewebe darf bei der Montage der Klemmleisten nicht zusätzlich gespannt werden. Durch den Klemmvorgang spannt sich das Gewebe von selbst. Zusätzliche Spannung kann zu einem Verzug des Rahmens führen. Wir empfehlen, die Klemmleisten zuerst an den Längs- und anschließend an den Breitseiten des Rahmens zu fixieren.

Hinweis:
Irrtümer, Änderungen und Druckfehler vorbehalten.
Aktuelle Version der Anleitung als PDF Download unter
www.smartmaxx.info

FR 1. Introduction
Félicitations !
Vous venez d'acquérir un produit haut de gamme. Familiarisez-vous avec le produit avant le montage et la première mise en service. Lisez attentivement le présent manuel de montage ainsi que les consignes de sécurité. Utilisez le produit uniquement comme décrit et pour les domaines d'utilisation indiqués. Conservez le manuel. En cas de transmission du produit à des tiers, remettez-leur tous les documents.

2. Utilisation conforme aux dispositions
Le présent article est prévu pour protéger contre les insectes tels que les mouches dans les espaces d'habitat privés. Toute autre utilisation que celle décrite ou toute modification du produit n'est pas admise et peut entraîner des blessures et/ou des dommages au produit. Le fabricant ne pourra en aucun cas être tenu responsable des dommages causés dans le cadre d'une utilisation non conforme ou lors de la procédure de montage. Le produit n'est pas destiné à un usage commercial. Toute utilisation de ce produit dans des conditions de gel risque de l'endommager.

EN CAS DE PROBLÈME OU DE QUESTION CONCERNANT LE PRODUIT OU LE MONTAGE, VEUILLEZ TOUJOURS CONTACTER NOTRE CENTRE DE SERVICE EN PREMIER LIEU. NOUS SOMMES HEUREUX DE VOUS AIDER.

3. Données techniques
Dimensions max. du kit de montage:
130 x 150 cm
Dimensions intérieures max. du chambranle :
124 x 144 cm
Profondeur : 12 mm

EN DÉBALLANT LE PRODUIT, VEILLEZ À NE PAS JETER PAR MÉGARDE DES ÉLÉMENTS DU MATÉRIEL DE MONTAGE. AU DÉBALLAGE, CONTRÔLEZ L'EXHAUSTIVITÉ ET L'ÉTAT IRRÉPROCHABLE DU PRODUIT ET DE TOUS LES COMPOSANTS CONTENUS DANS LA LIVRAISON. N'ASSEMBLEZ PAS LE PRODUIT SI LA LIVRAISON N'EST PAS COMPLÈTE.

4. Consignes de sécurité

Varování · Zákaz opírání · Nenechávejte děti bez dozoru · Upozornění

AVERTISSEMENT ! DANGER DE MORT ET D'ACCIDENT POUR LES NOURRISSONS ET LES ENFANTS !
Certains éléments d'emballage et son contenu présentent des risques d'étouffement, de strangulation ou de blessure. Les enfants n'ont pas conscience de ces dangers. Ce produit n'est pas un jouet.

AVERTISSEMENT ! RISQUE DE CHUTE ! DANGER DE MORT ET D'ACCIDENT !
Ne vous appuyez pas sur le produit. Ce produit ne constitue pas une barrière résistante et ne doit pas être utilisé pour remplacer une fenêtre ou une porte fermée. Ne fixez le produit que sur des portes et des fenêtres accessibles sans danger depuis l'extérieur. Lors de la pose, du démontage ou du nettoyage du produit, ne vous penchez pas par la fenêtre/la porte ou contre le produit et n'appuyez pas de l'intérieur contre la moustiquaire.

ATTENTION ! RISQUE DE BLESSURES !
Le montage et l'utilisation d'outils non conformes présentent un risque de blessure. Le cas échéant, utilisez des gants de travail. Le montage et l'utilisation ne doivent être effectués que par des personnes qui ont pris connaissance des instructions et qui sont en mesure de monter le produit seules. Des jeux de montage incomplets ou des pièces endommagées ne doivent en aucun cas être utilisés pour le montage. Leur utilisation risquerait de nuire au bon fonctionnement du produit et de présenter des risques de sécurité. Gardez le produit et toute pièce inflammable à distance des sources de chaleur et des flammes.

Veuillez conserver l'emballage, il contient des informations importantes.

5. Montage
Montage intérieur **M1** : 1 — 23
Montage extérieur **M2** : 1 — 16
Respectez les consignes de sécurité !

6. Nettoyage et entretien
- N'utilisez pas de produits d'entretien agressifs ou abrasifs.
- Nettoyez la toile et le cadre à l'aide d'un chiffon non pelucheux, légèrement humide.
- Retirez la moustiquaire pour fenêtre à intervalles réguliers et nettoyez-la en profondeur.
- Utilisez si besoin un produit d'entretien doux.

7. Élimination
L'emballage est composé de matières écologiques. Éliminez-le dans les conteneurs de recyclage à votre disposition. Vous obtiendrez plus d'informations sur les possibilités d'éliminer le produit usagé auprès de votre commune ou de l'administration de la ville.

PAP · DONNEZ RECYCLEZ · OU JETEZ-LE À LA POUBELLE · OU À LA DÉCHÈTERIE
Adresses sur quelleariedemesdechets.fr

8. Vidéo de montage
Une vidéo de montage animée est disponible à l'adresse suivante :
www.smartmaxx.info

9. Fabricant / Service
Garantie 5 ans.
En cas de garantie et de service, contactez :

Smartmaxx GmbH
Schulzstraße 2c, 85579 Neubiberg, GERMANY
Assistance téléphonique :
FR, BE : +49 89 24 42 94 79
E-mail :
FR : support.fr@smartmaxx.info
BE : support.be@smartmaxx.info

Pour toute question, veuillez préparer le ticket de caisse et la référence de l'article **IAN 470973_2407** en tant que preuve d'achat.

Valable pour la France :

Article L217-16 du Code de la consommation
Lorsque l'acheteur demande au vendeur, pendant le cours de la garantie commerciale qui lui a été consentie lors de l'acquisition ou de la réparation d'un bien meuble, une remise en état couverte par la garantie, toute période d'immobilisation d'au moins sept jours vient s'ajouter à la durée de la garantie qui restait à courir. Cette période court à compter de la demande d'intervention de l'acheteur ou de la mise à disposition pour réparation du bien en cause, si cette mise à disposition est postérieure à la demande d'intervention. Indépendamment de la garantie commerciale souscrite, le vendeur reste tenu des défauts de conformité du bien et des vices rédhibitoires dans les conditions prévues aux articles L217-4 à L217-13 du Code de la consommation et aux articles 1641 à 1648 et 2232 du Code Civil.

Article L217-4 du Code de la consommation
Le vendeur livre un bien conforme au contrat et répond des défauts de conformité existant lors de la délivrance.
Il répond également des défauts de conformité résultant de l'emballage, des instructions de montage ou de l'installation lorsque celle-ci a été mise à sa charge par le contrat ou a été réalisée sous sa responsabilité.

Article L217-5 du Code de la consommation
Le bien est conforme au contrat :
1° S'il est propre à l'usage habituellement attendu d'un bien semblable et, le cas échéant :
- s'il correspond à la description donnée par le vendeur et possède les qualités que celui-ci a présentées à l'acheteur sous forme d'échantillon ou de modèle ;
- s'il présente les qualités qu'un acheteur peut légitimement attendre eu égard aux déclarations publiques faites par le vendeur, par le producteur ou par son représentant, notamment dans la publicité ou l'étiquetage ;
2°Ou s'il présente les caractéristiques définies d'un commun accord par les parties ou être propre à tout usage spécial recherché par l'acheteur, porté à la connaissance du vendeur et que ce dernier a accepté.

Article L217-12 du Code de la consommation
L'action résultant du défaut de conformité se prescrit par deux ans à compter de la délivrance du bien.

Article 1641 du Code civil
Le vendeur est tenu de la garantie à raison des défauts cachés de la chose vendue qui la rendent impropre à l'usage auquel on la destine, ou qui diminuent tellement cet usage que l'acheteur ne l'aurait pas acquise, ou n'en aurait donné qu'un moindre prix, s'il les avait connus.

Article 1648 1er alinéa du Code civil
L'action résultant des vices rédhibitoires doit être intentée par l'acquéreur dans un délai de deux ans à compter de la découverte du vice.

10. FAQ
Est-il possible de monter la moustiquaire entre une fenêtre et un store ?
Oui, à condition que l'espace disponible entre la fenêtre et le store soit suffisant. Les dimensions correspondantes sont indiquées dans les données techniques/caractéristiques du produit.

Que faire lorsque des pièces du kit sont manquantes/défectueuses ?
Si vous constatez l'absence ou la défaillance d'une pièce indiquée dans le contenu de la livraison, veuillez nous en informer par e-mail à l'adresse office@smartmaxx.info en indiquant la référence de l'article de votre produit et en joignant la preuve d'achat, ou veuillez utiliser notre formulaire de contact. Si votre produit est toujours sous garantie, votre article sera immédiatement remplacé à titre gracieux.

Quelle est la meilleure manière de raccourcir des profilés en aluminium ?
La meilleure manière de raccourcir des profilés en aluminium est d'utiliser une scie à métaux. Posez les pièces dans une boîte à onglet, fixez-les sans les coincer, si besoin à l'aide d'un étau, afin de pouvoir effectuer une coupe bien droite. Par mesure de sécurité, nous vous conseillons de porter des gants de travail. La largeur B et la hauteur H correspondent aux dimensions mesurées à l'intérieur de la fenêtre (du bord intérieur au bord intérieur du chambranle).

À quoi dois-je faire attention lors du montage des baguettes ?
Lors du montage des baguettes, le tissu ne doit pas être trop tendu. Le tissu se tendra de lui-même lors du serrage. Une tension trop importante risque d'entraîner une déformation du cadre.
Nous vous conseillons de commencer par fixer les baguettes dans la longueur du cadre, puis dans la largeur.

Remarque :
Sous réserve d'erreurs, de modifications et de fautes d'impression.
Version actuelle des instructions disponible en téléchargement au format PDF à l'adresse
www.smartmaxx.info

IT 1. Introduzione
Congratulazioni!
Acquistando questo articolo avete scelto un prodotto di alta qualità. Si prega di familiarizzare con il prodotto prima del montaggio e della prima messa in funzione. Leggere attentamente le seguenti istruzioni di montaggio e le avvertenze di sicurezza. Utilizzare il prodotto soltanto come descritto ed esclusivamente per gli scopi designati. Conservare con cura queste istruzioni. In caso di cessione del prodotto a terzi, consegnare anche tutta la documentazione.

2. Utilizzo conforme alla destinazione d'uso
Questo articolo è designato come protezione da insetti come mosche in ambito domestico. Un altro utilizzo diverso da quello descritto o una modifica del prodotto non sono consentiti e possono provocare lesioni e/o danni al prodotto. Il produttore non si assume alcuna responsabilità per danni derivanti da un utilizzo non conforme alla destinazione d'uso o dal montaggio. Il prodotto non è destinato ad uso in ambito aziendale. Il prodotto può subire danni se utilizzato in presenza di gelo.

PER PROBLEMI O DOMANDE RELATIVI AL PRODOTTO O AL MONTAGGIO, VI PREGHIAMO DI CONTATTARE SEMPRE IL NOSTRO SERVIZIO ASSISTENZA. SAREMO SEMPRE A VOSTRA DISPOSIZIONE.

3. Dati tecnici
Dimensioni massime kit di montaggio:
130 x 150 cm
Dimensioni interne massime del telaio della finestra: 124 x 144 cm
Profondità di incasso: 12 mm

AL DISIMBALLAGGIO DEL PRODOTTO ASSICURARSI DI NON GETTARE PER ERRORE IL MATERIALE DI MONTAGGIO. CONTROLLARE IL PRODOTTO SUBITO DOPO AVERLO DISIMBALLATO E VERIFICARE CHE IL CONTENUTO DELLA FORNITURA SIA COMPLETO E LE CONDIZIONI DEL PRODOTTO E DI TUTTI GLI ALTRI PEZZI SIANO REGOLARI. NON MONTARE ASSOLUTAMENTE IL PRODOTTO SE IL CONTENUTO DELLA FORNITURA NON È COMPLETO.

4. Avvertenze di sicurezza

Attenzione · Vietato appoggiarsi · Non lasciare incustoditi i bambini · Nota

ATTENZIONE! PERICOLO DI MORTE O INFORTUNIO PER NEONATI E BAMBINI!
Rischio di soffocamento, strangolamento e lesioni dovuto ai componenti e al contenuto della confezione. I bambini non sono consapevoli di questi pericoli. Il prodotto non è un giocattolo.

ATTENZIONE! PERICOLO DI CADUTA! PERICOLO DI MORTE O INFORTUNIO!
Non appoggiarsi al prodotto. Questo prodotto non rappresenta una solida barriera contro l'uscita dall'ambiente interno e non deve essere utilizzato al posto di una finestra o di una porta chiusa. Fissare il prodotto solo a finestre e porte accessibili in sicurezza. Durante l'installazione, lo smontaggio o la pulizia del prodotto, non sporgersi dalla finestra/porta o appoggiarsi al prodotto e non premere contro la zanzariera dall'interno.

ATTENZIONE! RISCHIO DI INFORTUNIO!
Sussiste il rischio di lesioni dovute a montaggio e uso improprio degli strumenti. Se necessario, utilizzare guanti da lavoro. Il montaggio e l'utilizzo devono essere eseguiti solo da persone che abbiano familiarizzato con le istruzioni e che siano in grado di montare il prodotto autonomamente. Per il montaggio non devono mai essere utilizzati kit incompleti o parti danneggiate. Così facendo, la funzionalità e la sicurezza possono essere compromesse. Tenere il prodotto e tutte le parti combustibili lontano da fonti di calore e fuoco.

Conservare l'imballaggio, contiene informazioni importanti.

5. Montaggio
Montaggio interno M1: 1 — 23
Montaggio esterno M2: 1 — 16
Rispettare le avvertenze di sicurezza!

6. Pulizia e cura
- Non utilizzare assolutamente detersivi corrosivi o abrasivi.
- Pulire la rete e il telaio con un panno privo di lanugine e leggermente inumidito.
- Ad intervalli regolari togliere la zanzariera dalla finestra e pulirla a fondo.
- Utilizzare eventualmente un detersivo delicato.

8. Smaltimento
L'imballaggio è costituito esclusivamente da materiali ecologici. Gettare questi rifiuti nei contenitori di raccolta locali. Informarsi presso l'amministrazione comunicale o locale sulle possibilità di smaltimento non dannoso per l'ambiente.

PAP

La prestazione in garanzia vale per difetti del materiale o di fabbricazione. Questa garanzia non si estende a componenti del prodotto esposti a normale logorio, che possono pertanto essere considerati come componenti soggetti a usura (esempio capacità della batteria, calcificazione, lampade, pneumatici, filtri, spazzole…). La garanzia non si estende altresì a danni che si verificano su componenti delicati (esempio interruttori, batterie, parti realizzate in vetro, schermi, accessori vari) nonché danni derivanti dal trasporto o altri incidenti.

8. Video relativo al montaggio
Un video animato è disponibile alla pagina:
www.smartmaxx.info

9. Produttore / Assistenza
Garanzia di 5 anni.
Per assistenza o garanzia contattare:

Smartmaxx GmbH
Schulzstraße 2c, 85579 Neubiberg, GERMANY
Hotline: +49 24 42 94 79
E-Mail: support.it@smartmaxx.info

Per le richieste si prega di conservare lo scontrino e il codice articolo **IAN 470973_2407** a prova dell'avvenuto acquisto.

10. FAQ
Questa zanzariera è adatta per il montaggio tra finestra e tapparella?
Sì, laddove lo spazio intermedio tra finestra e tapparella sia sufficiente. Le rispettive dimensioni sono disponibili nelle informazioni prodotto/dati tecnici.

Che cosa bisogna fare se nel kit di montaggio mancano o ci sono elementi difettosi?
Se si constata l'assenza di un elemento indicato nella fornitura o la presenza di difetti in un elemento, vi preghiamo di comunicarcelo indicando il codice articolo del prodotto o dello scontrino per email all'indirizzo office@smartmaxx.info o utilizzando il modulo di contatto. Entro il periodo di garanzia riceverete immediatamente una sostituzione gratuita.

Qual è il modo migliore per accorciare i profili in alluminio?
Per accorciare i profili in alluminio consigliamo di utilizzare una sega da ferro. Posizionare gli elementi in una guida per bisellatura, fissarli senza pressare eventualmente con un morsetto da falegname per ottenere un taglio perfettamente lineare. Consigliamo di indossare guanti di lavoro quale misura di sicurezza. La larghezza B e altezza H sono la superficie vetrata della finestra (da bordo interno a bordo interno del telaio della finestra).

A cosa bisogna fare attenzione quando si fissano i listelli?
Il tessuto non deve essere sottoposto a una maggiore tensione durante il montaggio dei listelli. Durante l'operazione di serraggio il tessuto si tende da sé. Una tensione maggiore può provocare una deformazione del telaio.
Raccomandiamo di fissare i listelli dapprima nel lato lungo e poi nel lato largo del telaio.

Nota:
Errori, modifiche ed errori di stampa riservati.
Versione aggiornata delle istruzioni in PDF disponibile per il download al sito
www.smartmaxx.info

NL 1. Inleiding
Hartelijk gefeliciteerd!
Met uw aanschaf hebt u gekozen voor een hoogwaardig product. Zorg voor de montage en de eerste inbedrijfstelling dat u het product goed kent. Lees hiertoe aandachtig de onderstaande montagehandleiding en de veiligheidsinstructies. Gebruik het product alleen zoals omschreven en voor de vermelde toepassingen. Bewaar deze handleiding zorgvuldig. Overhandig ook alle documentatie wanneer u het product aan derden geeft.

2. Beoogd gebruik
Dit artikel is bedoeld als bescherming tegen insecten zoals vliegen in particulieren woonruimten. Een ander

DE/AT/CH DE/AT/CH

gebruik dan bovenstaand, of een modificatie van het product, is niet toegestaan en kan leiden tot letsel en/of beschadiging van het product. Voor schade die het gevolg is van ongeoorloofd gebruik of van foutieve montage aanvaardt de fabrikant geen aansprakelijkheid. Het product is niet bestemd voor commerciële toepassingen. De bediening bij vorst kan het product beschadigen.

NEEM BIJ PROBLEMEN OF VRAGEN OVER HET PRODUCT OF DE MONTAGE ALTIJD EERST CONTACT OP MET ONS SERVICEPUNT. WE ZIJN U GRAAG VAN DIENST.

3. Technische gegevens
Max. afm. montageset: 130 x 150 cm
Min. binnenwerkse maat van het raamkozijn: 124 x 144 cm
Montagediepte: 12 mm

ZORG ERVOOR DAT U BIJ HET UITPAKKEN GEEN MONTAGEMATERIAAL WEGGOOIT. CONTROLEER ONMIDDELLIJK NA HET UITPAKKEN OF ALLE ONDERDELEN ZIJN MEEGELEVERD EN OF HET PRODUCT EN DE COMPONENTEN IN ONBERISPELIJKE TOESTAND VERKEREN. MONTEER HET PRODUCT NOOIT WANNEER NIET ALLE ONDERDELEN ZIJN MEEGELEVERD.

4. Veiligheidsinstructies

Warning · Do not lean against the product · Do not leave children unattended · Note

WAARSCHUWING! RISICO OP ERNSTIGE ONGEVALLEN EN LEVENSGEVAAR VOOR BABY'S EN KINDEREN!
Gevaar voor verstikking, wurging en letsel door onderdelen en verpakking. Kinderen zijn zich niet van deze gevaren bewust. Het product is geen speelgoed.

WAARSCHUWING! VALGEVAAR! RISICO OP ERNSTIGE ONGEVALLEN EN LEVENSGEVAAR!
Leun niet tegen het product. Dit product is geen belastbare barrière en mag niet gebruikt worden als vervanging voor een gesloten raam of deur. Bevestig het product enkel aan bij ramen en deuren die zonder gevaar toegankelijk zijn. Wanneer u het product aanbrengt, demonteert of reinigt, leun dan niet uit het raam/deur of tegen het product, en druk niet van binnenuit tegen de insectenwering.

VOORZICHTIG! LETSELGEVAAR!
Er bestaat letselgevaar in geval van een verkeerde montage of gebruik van gereedschap. Draag zo nodig veiligheidshandschoenen. De montage en bediening mogen enkel worden uitgevoerd door personen die zich vertrouwd hebben gemaakt met de handleiding en het product zelfstandig kunnen monteren. Onvolledige bouwpakketten of beschadigde onderdelen mogen in geen geval worden gebruikt voor de montage. De werking en veiligheid kunnen daardoor in gevaar komen. Houd het product en alle brandbare delen weg van vuur en warmtebronnen.

Verpakking bewaren, bevat belangrijke informatie.

5. Montage
Binnenmontage **M1**: 1 — 23
Buitenmontage **M2**: 1 — 16
Neem de veiligheidsinstructies in acht.

6. Reiniging en onderhoud
- Gebruik geen bijtende of schurende schoonmaakmiddelen.
- Reinig het glasvezel materiaal en het frame met een stofvrije, iets vochtige doek.
- Neem de insectenhor regelmatig uit het raamkozijn om het grondig schoon te maken.
- Gebruik eventueel een mild schoonmaakmiddel.

7. Afvalverwijdering
De verpakking bestaat uit milieuvriendelijke materialen. Dit afval kunt u afgeven bij uw plaatselijke recyclingpunt. Hoe u het product na beëindiging van het gebruik als afval kunt verwijderen, kunt u opvragen bij uw gemeente- of stadsbestuur.

PAP

8. Montagevideo
Een duidelijke montagevideo vindt u onder:
www.smartmaxx.info

9. Producent / Service
5 jaar garantie
Neem voor service en aanspraak op garantie contact op met:

Smartmaxx GmbH
Schulzstraße 2c, 85579 Neubiberg, GERMANY
Hotline:
+49 89 24 42 94 79
E-mail:
NL : support.nl@smartmaxx.info
BE : support.be@smartmaxx.info

Houd bij al uw aanvragen de kassabon en het artikelnummer **IAN 470973_2407** binnen handbereik als bewijs van aanschaf.

10. Vaak gestelde vragen
Zijn insectenhorren geschikt voor montage tussen het raam en een rolluik?
Ja, voorzover de tussenruimte van raam en rolluik hiervoor voldoende is. De betreffende afmetingen vindt u in de specifieke product- en/of technische gegevens.

Wat moet ik doen als onderdelen in het bouwpakket ontbreken/defect zijn?
Wanneer u constateert dat een meegeleverd onderdeel ontbreekt of defect is, stel ons hiervan dan op de hoogte

Observación:
Sujeto a errores, modificaciones y errores de imprenta. Puede descargar la versión actualizada en formato PDF en
www.smartmaxx.info

DK 1. Indledning
Tillykke!
Med dit køb har du valgt et produkt af høj kvalitet. Gør dig fortrolig med produktet inden montering og første ibrugtagning. Læs hertil den efterfølgende affotmæntningsvejledning og sikkerhedsoplysningerne omhyggeligt igennem. Brug produktet udelukkende som beskrevet og til de anførte anvendelsesområder. Opbevar denne vejledning et sikkert sted. Udlever alle dokumenter ved videregivelse af produktet til en tredjepart.

2. Tilsigtet brug
Produktet er beregnet til beskyttelse mod insekter, som f.eks. fluer, i private boliger. Anden brug end den fornævnte eller en ændring af produktet er ikke tilladt og kan medføre kvæstelser og/eller beskadigelse af produktet. Producenten hæfter ikke for skader, der er opstået på grund af forkert brug eller skader, der opstår på grund af monteringen. Produktet er ikke beregnet til erhvervsmæssig brug. Betjening ved frost kan beskadige produktet.

KONTAKT ALTID FØRST VORES SERVICE, HVIS DU OPLEVER PROBLEMER ELLER HAR SPØRGSMÅL TIL PRODUKTET ELLER MONTERING. VI HJÆLPER DIG GERNE.

3. Tekniske data
Maks. byggesætmål: 130 x 150 cm
Vinduesrammens maks. indvendige mål: 124 x 144 cm
Monteringsdybde: 12 mm

VÆR UNDER UDPAKNING OPMÆRKSOM PÅ, AT DU IKKE SMIDER MONTERINGSMATERIALE UD VED EN FEJL. KONTROLLÉR STRAKS EFTER UDPAKNINGEN, AT LEVERINGSOMFANGET ER KOMPLET OG AT PRODUKTET OG ALLE DELE ER I UPÅKLAGELIG TILSTAND. MONTER UNDER INGEN OMSTÆNDIGHEDER PRODUKTET, HVIS LEVERINGSOMFANGET IKKE ER KOMPLET.

4. Indications de seguridad

Advarsel
Lænen op ad forbudt
Lad ikke børn være uden opsyn
Henvisning

¡AVISO! ¡PELIGRO DE MUERTE Y DE ACCIDENTE PARA NIÑOS!
Peligro de asfixia, estrangulación y lesiones por los componentes del embalaje y su contenido. Los niños no son conscientes de dichos peligros. El producto no es ningún juguete.

¡AVISO! ¡PELIGRO DE CAÍDA! ¡PELIGRO DE ACCIDENTE Y MUERTE!
No se apoye en el producto. Este producto no es una barrera contra salida de carga y no se debe utilizar como sustituto de una ventana o puerta cerrada. Coloque el producto únicamente en ventanas y puertas cuyo acceso no sea peligroso. Al montarlo, desmontar o limpiar el producto, no se apoye en la ventana/puerta o en el producto y no presione la mosquitera desde el interior.

¡ATENCIÓN! ¡PELIGRO DE LESIONES!
Existe riesgo de lesiones debido a un montaje incorrecto y al uso de herramientas. Dado el caso, utiliza guantes de trabajo. Solo debe ser montado y manejado por personas que estén familiarizadas con las instrucciones y que puedan montar el producto de forma autónoma. Los kits de construcción incompletos y las piezas deterioradas no deberán utilizarse en el montaje bajo ningún concepto. Ello podría afectar negativamente a su función y seguridad. Mantenga el producto y todas las piezas inflamables lejos de fuentes de calor y del fuego.

Guarde el embalaje,contiene información importante.

5. Montering
Indendørs montering **M1**: 1-23
Udendørs montering **M2**: 1-16
Overhold sikkerhedsanvisningerne!

6. Rengøring og pleje
- Brug under ingen omstændigheder ætsende eller skurende rengøringsmidler.
- Rengør glasiberstoffet og rammen med en fnugfri, let fugtig klud.
- Tag insektbeskyttelsen til vinduer med jævne mellemrum ud af vinduet, og rengør den grundigt.
- Brug et mildt rengøringsmiddel, om nødvendigt.

7. Bortskaffelse
Emballagen består af miljøvenlige materialer. Bortskaf disse i lokale beholdere til genbrug. Du kan få oplysninger om bortskaffelse af det udtjente produkt hos kommunen.

8. Monteringsvideo
En animeret monteringsvideo finder du på:
www.smartmaxx.info

9. Producent/service
5-års garanti.
Ved service og garantitilfælde bedes du kontakte:

Smartmaxx GmbH
Schulzstraße 2c, 85579 Neubiberg, GERMANY
Hotline: +49 89 24 42 94 79
Mail: support.dk@smartmaxx.info

Hav altid kassebonen og varenummeret **IAN 470973_2407** ved hånden som bøsbevis ved alle forespørgsler.

10. FAQ
Er insektbeskyttelsen egnet til montering mellem vinduer og rullejalousier?
Ja, hvis der er tilstrækkeligt mellemrum mellem vinduet og rullejalousien. De relevante mål finder du i de relevante produktoplysninger/tekniske data.

Sådan gør du, når dele i byggesættet mangler eller er defekte.
Hvis du konstaterer, at en del, der er angivet i leveringsomfanget, mangler eller er defekt, så informer os om dette i en mail, hvor du angiver produktets varenummer og vedhæfter bøsbeviset, som du sender til office@smartmaxx.info eller benyt vores kontaktformular. Inden for garantitiden modtager du straks en gratis erstatning.

Sådan korter du aluminiumprofiler bedst.
Det er bedst at bruge en nedstryger til at korte aluminiumprofiler. Læg delene i en skærekasse, fastgør dem i givet fald med en skruetvinge, uden at klemme dem, for at opnå et helt lige snit. Vi henviser til brugen af arbejdshandsker som sikkerhedsforanstaltning. Bredden (B) og højden (H) er vinduets måle indvendige mål (fra vinduesrammens inderkant til inderkant).

Det skal du være opmærksom på, når du anbringer klemlisterne.
Stoffet må ikke spændes yderligere ved montering af klemlisterne. Stoffet spændes automatisk ved klemningen. Ekstra spænding kan medføre en vridning af vinduesrammen.
Vi anbefaler først at fastgøre klemlisterne på vinduesrammens lange sider og derefter på dens brede sider.

Bemærk:
Der tages forbehold for fejl, ændringer og trykfejl.
En aktuel version af vejledningen kan downloades som PDF på
www.smartmaxx.info

LV 1. Ievads
Apsveicam!
Veicot šo pirkumu, jūs savā īpašumā ieguvāt kvalitatīvu izstrādājumu. Pirms izstrādājuma montāžas un pirmreizējas lietošanas iepazīstiet izstrādājumu. Tāpēc uzmanīgi izlasiet turpmāko montāžas instrukciju un drošības norādījumus. Izmantojiet izstrādājumu tikai atbilstīgi sniegtajam aprakstam un vienīgi norādītajiem lietojuma veidiem. Saglabājiet šo instrukciju. Nododot izstrādājumu citai personai, dodiet līdzi arī visu dokumentāciju.

2. Paredzētais pielietojums
Šo izstrādājumu paredzēts lietot privātās dzīvojamās telpās kā aizsargu pret tādiem insektiem kā mušas. Jebkāds cits pielietojums, kas atšķiras no iepriekš aprakstītā, vai izstrādājuma pārveidojumi nav pieļaujami, jo var izraisīt traumas vai bojāt izstrādājumu. Ražotājs neatbild par zaudējumiem, kuru iemesls ir noteikumiem neatbilstoša lietošana vai bojājumi montāžas laikā. Izstrādājums nav paredzēts komerciālam izmantojumam. Lietojot izstrādājumu, kad ārā ir sals, to var sabojāt.

JA RODAS KĀDAS PROBLĒMAS VAI JAUTĀJUMI SAISTĪBĀ AR IZSTRĀDĀJUMU VAI MONTĀŽU, VIENMĒR VISPIRMS SAZINIETIES AR MŪSU SERVISA CENTRU. MĒS LABPRĀT JUMS PALĪDZĒSIM.

3. Tehniske dati
Maks. komplekta izmērs: 130 x 150 cm
Loga rāmja maks. iekšējais izmērs: 124 x 144 cm
Montāžas dziļums: 12 mm

IZSAINOJOT UZMANĪBAS, JĀ NEJAUŠI NEIZSVIESTU KĀDU MONTĀŽAS MATERIĀLU. TŪDAĻ PĒC IZSAINOŠANAS PĀRBAUDIET PIEGĀDES KOMPLEKTĀCIJU, VAI NETRŪKST KĀDAS DETAĻAS, KĀ ARĪ IZSTRĀDĀJUMA UN VISU DAĻU STĀVOKLI. NEKĀDĀ GADĪJUMĀ NESĀCIET MONTĒT IZSTRĀDĀJUMU, JA PIEGĀDĀTAJĀ KOMPLEKTĀ NAV VISU DETAĻU.

4. Drošības norādījumi

Brīdinājums
Atbalstīšanās aizliegta
Neatstāt bērnus bez uzraudzības
Norādījums

BRĪDINĀJUMS! DZĪVĪBAS APDRAUDĒJUMA UN NEGADĪJUMU RISKS MAZULIEM UN BĒRNIEM!
Nosmakšanas, nožņaugšanās un savainojumu risks, ko izraisa iepakojuma sastāvdaļas un saturs. Bērni neapzinās šo briesmu esamību. Izstrādājums nav rotaļlieta.

BRĪDINĀJUMS! PAKRIŠŅANAS RISKS! DZĪVĪBAS APDRAUDĒJUMA UN NEGADĪJUMU RISKS!
Neatbalstieties pret izstrādājumu. Šis izstrādājums nav noslogojama izejas barjera, un to nedrīkst izmantot kā aizvietotāju aizvērtam logam vai durvīm. Piestiprinot izstrādājumu tikai pie droši pieejamiem logiem un durvīm. Uzstādot, noņemot vai firot izstrādājumu, neliecities pa logu / durvīm vai pret izstrādājumu, kā arī nespiedieties no iekšpuses pret insektu sietu.

UZMANĪBU! TRAUMU RISKS!
Nepareizas montāžas un instrumentu lietošanas dēļ pastāv traumu risks. Vajadzības gadījumā izmantojiet darba cimdus. Montāžu un ekspluatāciju drīkst veikt tikai personas, kuras ir iepazinušās ar instrukciju un varētu samontēt patstāvīgi. Montāžai nekad nedrīkst izmantot nepilnīgus komplektus vai bojātas daļas. Pretējā gadījumā var tikt traucēta izstrādājuma darbība un mazināta drošība. Glabājiet izstrādājumu un visas viegli uzliesmojošās daļas prom no karstuma avotiem un uguns.

Saglabājiet iepakojumu, tajā ir svarīga informācija.

5. Montāža
Iekšējā montāža **M1**: 1 — 23
Ārējā montāža **M2**: 1 — 16
Ievērojiet visus drošības norādījumus!

6. Tīrīšana un kopšana
- Nekādā gadījumā nelietojiet kodīgus vai abrazīvus tīrīšanas līdzekļus.
- Stikla šķiedras audumu un rāmi tīriet ar viegli samitrinātu drānu, kas neatstāj pūkas.
- Pēc regulāriem starplaikiem izņemiet logu-insektu sietu un kārtīgi notīriet.
- Ja nepieciešams, lietojiet neitrālu tīrīšanas līdzekli.

7. Utilizācija
Iepakojums sastāv no videi nekaitīgiem materiāliem. Izmetiet to vietējās atkritumu tvertnēs. Par nolietotā izstrādājuma likvidēšanas iespējām jautājiet savā pagasta vai pilsētas pārvaldē.

22 PAP

8. Montāžas videofilma
Animēta montāžas videofilma jūs atradīsiet vietnē:
www.smartmaxx.info

9. Ražotājs/serviss
5 gadu garantija.
Ja nepieciešams serviss vai garantijas pakalpojumi, sazinieties ar:

Smartmaxx GmbH
Schulzstraße 2c, 85579 Neubiberg, GERMANY
Karstā līnija: +49 89 24 42 94 79
E-pasts: support.lv@smartmaxx.info

Lai varētu atbildēt uz visiem jautājumiem, lūdzam jau savlaicīgi sagatavot kases čeku un izstrādājuma numuru **IAN 470973_2407** kā pirkuma apliecinājumu.

10. Biežāk uzdotie jautājumi
Vai izstrādājums - insektu siets ir piemērots montāžai starp logu un aizlaidnēm?
Jā, ja telpa starp logu un aizlaidnēm ir pietiekami liela. Atbilstošos izmērus jūs atradīsiet attiecīgā izstrādājuma datos/tehniskajos datos.

Ko darīt, ja montāžas komplektā trūkst kādas detaļas vai kādai no tām ir defekts?
Pārliecinieties, ka piegādes komplektācijā trūkst kādas no nosauktajām detaļām vai kādai no detaļām ir defekts, tad paziņojiet to mums kopā ar savu izstrādājuma artikula numuru un pirkuma čeku, sūtot uz e-pasta adresi office@smartmaxx.info vai izmantojot mūsu kontaktu veidlapu. Garantijas laikā jūs bez maksas nekavējoties saņemsiet aizvietotāju.

Kā vislabāk saisināt alumīnija profilus?
Lai saisinātu alumīnija profilus, ieteicams izmantot zāģi, ar ko zāģē metālu. Ievietojiet detaļu slīpzāģēšanas sīlē, nofiksējiet to bez saspiešanas, piemēram, ar skrūvspīles, lai iegūtu precizu un taisnu zāģējuma līniju. Ieteicamais drošības pasākums - valkāt darba cimdus. Platums (B) un augstums (H) ir izmērītais loga iekšējais izmērs (no loga rāmja iekšmalas līdz iekšmalai).

Kas jāievēro, piestiprinot fiksācijas listes?
Piemontējot fiksācijas listes, tīkla audumu nedrīkst papildus nostiept. Fiksācijas procesā tīkla audums nospriegosies pats no sevis. Papildu nospriegojums var sagriezt rāmi, padarot to greizu.
Fiksācijas listes ieteicams vispirms piestiprināt pie rāmja garākajām malām, pēc tam pie īsākajām malām.

Norādījums:
Iespējamas kļūdas, izmaiņas un drukas kļūdas.
Instrukcijas jaunāko versiju PDF formātā var lejupielādēt vietnē
www.smartmaxx.info

PL 1. Wstęp
Gratulujemy!
Szanowni Klienci, zdecydowali się Państwo na zakup wysokiej jakości produktu. Przed przystąpieniem do montażu i zastosowania należy zapoznać się z wyrobem. Zaleca się uważne przeczytanie poniższej instrukcji montażu i wskazówek dotyczących bezpieczeństwa. Wyrób należy używać tylko zgodnie z opisem i jego przeznaczeniem. Instrukcję użytkowania należy starannie przechowywać. W przypadku przekazania wyrobu osobom trzecim należy dołączyć do niego całą dokumentację.

2. Zastosowanie zgodne z przeznaczeniem
Moskitiera jest przewidziana do ochrony wnętrz mieszkalnych przed dostępem owadów, takich jak muchy. Inne zastosowanie niż powyżej opisane lub dokonanie modyfikacji wyrobu nie jest dozwolone, ponieważ może być przyczyną skaleczeń i uszkodzenia wyrobu. Producent nie przejmuje żadnej odpowiedzialności za szkody powstałe w wyniku zastosowania sprzecznego z przeznaczeniem lub szkody wywołane przez montaż. Wyrób nie jest przeznaczony do zastosowań rzemieślniczych. Obsługa podczas mrozu może spowodować uszkodzenie wyrobu.

W RAZIE WYSTĄPIENIA PROBLEMÓW LUB PYTAŃ DOTYCZĄCYCH WYROBU LUB JEGO MONTAŻU NALEŻY ZAWSZE ZWRACAĆ SIĘ DO NASZEGO PUNKTU SERWISOWEGO. CHĘTNIE PAŃSTWU POMOŻEMY.

3. Dane techniczne
Max. wymiary: 130 x 150 cm
Max. wymiar wewnętrzny ramy okiennej: 124 x 144 cm
Grubość: 12 mm

PODCZAS WYPAKOWYWANIA ZWRACAĆ UWAGĘ, ŻEBY PRZYPADKOWO NIE WYRZUCIĆ CZĘŚCI MONTAŻOWYCH. BEZPOŚREDNIO PO WYPAKOWANIU SKONTROLOWAĆ, CZY OPAKOWANIE ZAWIERAŁO WSZYSTKIE CZĘŚCI ORAZ SPRAWDZIĆ NIENAGANNY STAN WYROBU I WSZYSTKICH CZĘŚCI. W ZADNYM WYPADKU NIE PRZESTAPIĆ DO MONTOWANIA, GDY NABYTY WYRÓB NIE JEST KOMPLETNY.

4. Wskazówki bezpieczeństwa

Ostrzeżenie
Zakaz opierania się
Nie pozostawiać dzieci bez nadzoru
Wskazówka

OSTRZEŻENIE! ZAGROŻENIE ŻYCIA I NIEBEZPIECZEŃSTWO WYPADKU DLA MAŁYCH I WIĘKSZYCH DZIECI!
Ryzyko uduszenia i zranienia przez części opakowania i jego zawartość. Dzieci nie są świadome tych zagrożeń. Produkt nie jest zabawką.

OSTRZEŻENIE! NIEBEZPIECZEŃSTWO UPADKU! ZAGROŻENIE ŻYCIA I NIEBEZPIECZEŃSTWO WYPADKU!
Nie opierać się o produkt. Ten produkt nie jest wytrzymałą barierą wyjściową i nie może być wykorzystywany w zastępstwie zamkniętego okna lub zamkniętych drzwi. Umieszczać produkt tylko na oknach i drzwiach, do których dostęp jest bezpieczny. Przy umieszczaniu, demontowaniu lub czyszczeniu produktu nie wychylać się z okna/drzwi, nie opierać się o produkt i nie naciskać od środka na moskitierę.

OSTROŻNIE! RYZYKO ZRANIENIA!
Istnieje ryzyko zranienia w wyniku nieprawidłowego montażu i niewłaściwego zastosowania narzędzi. W razie potrzeby stosować rękawice robocze. Montaż i obsługa mogą być przeprowadzane wyłącznie przez osoby, które zapoznały się z instrukcją i są w stanie samodzielnie wykonać montaż. Niekompletne zestawy elementów lub uszkodzone części nie mogą być stosowane do montażu. Może to powodować ograniczenie funkcjonalności i bezpieczeństwa. Trzymać produkt i wszystkie palne części z dala od źródeł gorąca i ognia.

Zachować opakowanie, gdyż zawiera ono ważne informacje.

5. Montaż
Montaż wewnętrzny **M1**: 1 — 23
Montaż zewnętrzny **M2**: 1 — 16
Przestrzegać wskazówek bezpieczeństwa!

6. Czyszczenie i pielęgnacja
- W żadnym wypadku nie stosować żrących lub szorujących środków czyszczących.
- Siatkę z włókna szklanego i ramę czyścić lekko nawilżoną ściereczką nie pozostawiającą włókien.
- Regularnie okresowo zdejmować moskitierę ramową z okna i czyścić ją gruntownie.
- W razie potrzeby użyć łagodnego środka do czyszczenia.

7. Utylizacja
Opakowanie wykonane jest z materiałów nieszkodliwych dla środowiska. Przekazać je do recyklingu, wrzucając do lokalnych pojemników na surowce wtórne. Na temat możliwości utylizacji wysłużonego produktu zasięgnąć informacji w lokalnym urzędzie miejskim lub gminie.

22 PAP

Zużyty sprzęt może mieć szkodliwy wpływ na środowisko i zdrowie ludzi z uwagi na potencjalną zawartość niebezpiecznych substancji, mieszanin oraz części składowych. Gospodarstwo domowe spełnia ważną rolę w przyczynianiu się do ponownego użycia i odzysku surowców wtórnych, w tym recyklingu zużytego sprzętu. Na tym etapie kształtuje się postawy, które wpływają na zachowanie wspólnego dobra jakim jest czyste środowisko naturalne.

8. Video pokazujące etapy montażu
Animowane wideo pokazujące etapy montażu jest do obejrzenia pod:
www.smartmaxx.info

9. Producent/serwis
5-letnia gwarancja.
W sprawach serwisu i gwarancji prosimy skontaktować się z:

Smartmaxx GmbH
Schulzstraße 2c, 85579 Neubiberg, GERMANY
Infolinia: +49 89 24 42 94 79
E-mail: support.pl@smartmaxx.info

Przed postawieniem pytań prosimy przygotować numer artykułu **IAN 470973_2407** i kwit kasowy jako dowód kupna wyrobu.

10. FAQ
Czy moskitiery są przystosowane do montażu między oknem a roletą zewnętrzną?
Tak, o ile przestrzeń pomiędzy oknem a roletą zewnętrzną jest dostatecznie duża. Niezbędne wymiary podano w specyfikacji wyrobu / danych technicznych.

Co zrobić, gdy brakują części w komplecie bądź są uszkodzone?
Upewnić się, czy części na liście kompletu są zgodne z zawartością opakowania; w razie stwierdzenia braku bądź uszkodzonej części przesłać numer artykułu wyrobu i kwit kasowy poprzez e-mail pod adresem office@smartmaxx.info albo skorzystać z naszego formularza kontaktowego. W okresie gwarancyjnym otrzymacie Państwo niezwłocznie element zastępczy.

Jak najlepiej skrócić profile aluminiowe?
Do skrócenia profili aluminiowych najlepiej użyć piły do metalu. Profile włożyć do korytka do cięć pod kątem; zacisnąć je ściskiem śrubowym nie zgniatając ich, żeby otrzymać precyzyjny prosty rzaz. Dla zapewnienia bezpieczeństwa zaleca się noszenie rękawic roboczych. Szerokość (B) i wysokość (H) to zmierzone wymiary w świetle okna (między krawędziami wewnętrznymi ramy okiennej).

Co należy uwzględnić przy zakładaniu listw zaciskowych?
Podczas zakładania listw zaciskowych nie wolno dodatkowo napinać siatki. W wyniku zaciskania następuje samoczynne napinanie siatki. Dodatkowe napinanie może spowodować skrzywienie ramy. Zaleca się zamocowanie listw zaciskowych najpierw na stronach dłuższych i potem na stronach krótszych ramy.

Wskazówka:
Pomyłki, zmiany techniczne i błędy w druku zastrzeżone.
Aktualną wersję instrukcji można pobrać jako plik PDF pod adresem
www.smartmaxx.info

LT 1. Įžanga
Sveikiname!
Įsigijote kokybišką gaminį. Prieš pradėdami montuoti ir naudoti susipažinkite su gaminiu. Taip pat atidžiai perskaitykite toliau pakeiktą montavimo instrukciją ir saugos nurodymus. Gaminį naudokite tik taip, kaip aprašyta, ir tik nurodytais naudojimo tikslais. Būtinai išsaugokite šią instrukciją. Perduodami gaminį tretiesiems asmenims, kartu perduokite ir visus jo dokumentus.

2. Naudojimas pagal paskirtį
Šis prietaisas skirtas tik apsaugai nuo vabzdžių, pvz., musių, privačiose gyvenamosiose patalpose. Bet koks kitas naudojimas, išskyrus aprašytą aukščiau, arba gaminio modifikavimas yra draudžiamas, nes dėl to gali būti sužaloti asmenys ir (arba) sugadintas gaminys. Gamintojas neprisiima atsakomybės už žalą, galinčią atsirasti sumontavus gaminį nesilaikant nurodymų arba naudojant jį ne pagal paskirtį. Gaminys nėra skirtas komercinio naudojimo reikmėms. Naudojant šaltyje gaminys gali būti sugadintas.

JEIGU DĖL GAMINIO ARBA JĮ MONTUOJANT KYLA PROBLEMŲ ARBA KLAUSIMŲ, VISADA PIRMIAUSIA KREIPKITĖS Į MŪSŲ KLIENTŲ APTARNAVIMO SKYRIŲ. MIELAI JUMS PADĖSIME.

3. Techniniai duomenys
Maks. paruošto montuoti rinkinio matmenys: 130 x 150 cm
Maks. lango staktos vidiniai matmenys: 124 x 144 cm
Montavimo gylis: 12 mm

ĮŠPAKUODAMI BŪKITE ATIDŪS, KAD ATSITIKTINAI NEIŠMESTUMĖTE MONTAVIMO REIKMENŲ. ĮŠPAKAVĘ IŠKART PATIKRINKITE TIEKIAMĄ RINKINĮ IR ĮSITIKINKITE, KAD NIEKO NETRŪKSTA IR NĖRA GAMINIO IR JO DALIŲ PAŽEIDIMŲ. JOKIU BŪDU NEMONTUOKITĖ GAMINIO, JEIGU PRISTATYTAME RINKINYJE TRŪKSTA DALIŲ.

4. Saugos nurodymai

Įspėjimas
Draudžiama remtis
Nepalikite vaikų be priežiūros
Pastaba

ĮSPĖJIMAS! MIRTIES IR NELAIMINGŲ ATSITIKIMŲ PAVOJUS VAIKAMS!
Pakuotės komponentai ir turinys kelia uždusimo, pasmaugimo ir susižalojimo pavojų. Vaikai šių pavojų nesupranta. Gaminys nėra žaislas.

ĮSPĖJIMAS! PAVOJUS NUKRISTI! PAVOJUS GYVYBEI IR NELAIMINGŲ ATSITIKIMŲ RIZIKA!
Nesiremkite į gaminį. Šis gaminys nėra apkrovai atsparus išėjimo barjeras, todėl negali būti naudojamas kaip uždaro lango ar uždary durų pakaitalas. Prietaisą tvirtinkite jį tik prie langų ir durų, prie kurių galima prieiti be jokio pavojaus. Montuodami, nuimdami ar valydami gaminį, nesilenkite prie langa ir duros, nesiremkite į gaminį ir nespauskite tinklelio nuo vabzdžių iš vidaus.

ATSARGIAI! PAVOJUS SUŽIŽALOTI!
Dėl netinkamo montavimo ir prankių naudojimo kyla pavojus susižaloti. Jei reikia, mūvekite darbo pirštines. Surinkti ir eksploatuoti prietaisą gali tik asmenys, kurie yra susipažinę su instrukcija ir gali savarankiškai jį surinkti. Surenkant negalima naudoti nepilnų rinkinių arba pažeistų dalių. Dėl to gali pablogėti veiksmingumas ir saugumas. Gaminį ir visas degias dalis laikykite atokiau nuo šilumos ir ugnies šaltinių.

Saugokite pakuotę, nes joje pateikta svarbi informacija.

5. Montavimas
Montavims viduje **M1**: 1 — 23
Montavims išorėje **M2**: 1 — 16
Laikykitės saugos nurodymų!

6. Valymas ir priežiūra
- Nenaudokite kroziniu arba abrazyviniu valiklių.
- Stiklo pluošto tinklelį ir rėmą valykite nesipūkuojančia, šiek tiek sudrėkinta šluoste.
- Tinklelį nuo vabzdžių su aliuminio rėmu reguliariai numontuokite nuo lango ir kruopščiai nuvalykite.
- Jei reikia, naudokite švelnų valiklį.

7. Šalinimas
Pakuotė pagaminta iš aplinkai nekenkiančių medžiagų. Išmeskite ją į antriniam perdirbimui skirtų atliekų konteinerius. Informacijos apie naudojimui nebetinkamo gaminio šalinimą suteiks savivaldybės arba miesto administracija.

22 PAP

8. Montavimo vaizdo įrašas
Animuotą aiškinamąjį montavimo filmuką rasite adresu:
www.smartmaxx.info

9. Gamintojas/aptarnavimas
Suteikiama 5 metų garantija.
Jei reikalingos aptarnavimo paslaugos arba norite pasinaudoti garantija, kreipkitės:

Smartmaxx GmbH
Schulzstraße 2c, 85579 Neubiberg, GERMANY
Telefono pagalbos linija: +49 89 24 42 94 79
El. paštas: support.lt@smartmaxx.info

Kreipdamiesi visada turėkite parenge kasos čekį ir prekės numerį **IAN 470973_2407**, kaip pirkimą patvirtinantį įrodymą.

10. DUK
Ar apsaugai nuo vabzdžių skirti gaminiai gali būti montuojami tarp langų ir ritininių žaluzių?
Taip, jeigu tarpas tarp lango ir ritininių žaluzių yra pakankamas. Atitinkamus matmenis galima rasti gaminio specifikacijose / informacijoje apie techninius duomenis.

Ką daryti, jeigu rinkinio dalys yra ne visos / sugedusios?
Jei pastebėsite, kad trūksta tiekiamo gaminio dokumentuose nurodytos dalies arba ji sugedusi, praneškite mums el. paštu adresu office@smartmaxx.info, pateikdami pirkimą patvirtinantį dokumentą ir gaminio prekės numerį arba užpildydami mūsų kontaktinę formą. Garantijos laikotarpiu nedelsiant nemokamai gausite kitą dalį.

Kokiu būdu geriausia trumpinti aluminio profilius?
Aliuminio profilius geriausia trumpinti metalo pjūklu. Įdėkite dalį į kampiniams pjūviams atlikti skirtą dėžutę, užfiksuokite ją nesuspausdami; jei reikia, priveržkite varžta, kad būtų galima padaryti tikslų tiesų pjūvį. Saugumo sumetimais rekomenduojame mūvėti darbines pirštines. Plotis (B) ir aukštis (H) yra išmatuoti lango matmenys (nuo vieno lango staktos vidinio krašto iki kito vidinio krašto).

Į ką reikėtų atkreipti dėmesį tvirtinimo juostų montavimo metu?
Montuojant tvirtinimo juostas tinklelis neturi būti papildomai įtemptas. Tvirtinimo metu tinklelis įsitempia automatiškai. Papildomai įtempiant gali persikreipti rėmas. Mes rekomenduojame tvirtinimo juostas pirmiausia tvirtinti prie ilgesnių, o tada prie trumpesnių rėmo kraštinių.

Pastaba:
Gali būti netikslumų, pakeitimų ir spausdinimo klaidų. Naujausią instrukcijos versiją galite atsisiųsti PDF formatu iš
www.smartmaxx.info

HU 1. Bevezetés
Szívből gratulálunk!
Vásárlásával kiváló termék mellett döntött. Felszerelés és használatbavétel előtt ismerkedjen meg a termékkel. Ehhez olvassa el figyelmesen a következő szerelési utasítást és a biztonsági utasításokat. A terméket csak a leírás szerint és a megadott felhasználási területekre használja. Őrizze meg ezt az útmutatót. Ha a terméket harmadik személynek továbbítja, vele együtt adjon át valamennyi dokumentumot.

2. Rendeltetésszerű használat
Ezt a terméket lakóterületen történő felhasználásra, rovarok és legyek elleni védelemre tervezték. Az előzőekben leírtaktól eltérő használat vagy a termék módosítása tilos, valamint személyi sérülésekhez és/vagy a termék károsodásához vezethet. A nem rendeltetésszerű használatból eredő vagy a szerelés közben keletkezett károkért a gyártó nem vállal felelősséget. A terméket nem ipari használatra tervezték. Fagy esetén történő használat esetén a termék károsodhat.

A TERMÉKKEL VAGY A SZERELÉSSEL KAPCSOLATOS PROBLÉMÁK VAGY KÉRDÉSEK ESETÉN ELŐSZÖR MINDIG A VEVŐSZOLGÁLATUNKHOZ FORDULJON. KÉSZSÉGGEL ÁLLUNK RENDELKEZÉSÉRE.

3. Műszaki adatok
Max. készletméret: 130 x 150 cm
Az ablaktok max. belső mérete: 124 x 144 cm
Beépítési mélység: 12 mm

KICSOMAGOLÁSNÁL ÜGYELJEN ARRA, HOGY VÉLETLENÜL SZERELÉSI ANYAGOT DOBJON EL. KÖZVETLENÜL A KICSOMAGOLÁS UTÁN ELLENŐRIZZE, HIÁNYTALANE A SZÁLLÍTMÁNY TARTALMA, VALAMINT A TERMÉK ÉS VALAMENNYI ALKATRÉSZ KIFOGÁSTALAN ÁLLAPOTÁT. SEMMIKÉPPEN NE SZERELJE FEL A TERMÉKET, HA A SZÁLLÍTMÁNY TARTALMA NEM HIÁNYTALAN.

4. Biztonsági utasítások

Figyelmeztetés
Nekitámaszkodni tilos
Ne hagyja felügyelet nélkül a gyermekeket
Megjegyzés

VIGYÁZAT! KISGYERMEKEKET ÉS GYERMEKEKET FENYEGETŐ ÉLET- ÉS BALESETVESZÉLY!
Fulladás, fojtás és sérülés veszélye a csomagolás összetevői és tartalma miatt. A gyerekek nincsenek tisztában ezekkel a veszélyekkel. A termék nem játékszer.

VIGYÁZAT! (LE)ZUHANÁSVESZÉLY! ÉLETVESZÉLY ÉS BALESETVESZÉLY!
Ne támaszkodjon a terméknek. Ez a termék nem egy terhelhető kilépési korlát, és nem használható zárt ablak vagy ajtó helyettesítésére. A terméket csak biztonságosan hozzáférhető ablakokra és ajtókra szerelje fel. A termék felszerelésekor, eltávolításakor vagy tisztításakor ne hajoljon ki az ablakon / ajtón, ne támaszkodjon a terméknek, és ne nyomja belülről a rovarvédő hálót.

VIGYÁZAT! SÉRÜLÉSVESZÉLY!
A szakszerűtlen összeszerelés miatt és a szerszámhasználat során fennáll a sérülés veszélye. Szükség esetén használjon védőkesztyűt. Az összeszerelést és a kezelést csak olyan személyek végezhetik, akik megismerték az útmutatót, és képesek az önálló összeszerelésre. A hiányos készleteket ill. sérült alkatrészeket soha nem szabad összeszerelésre használni. Ez hátrányosan befolyásolhatja a működést és a biztonságot. Tartsa távol a terméket és minden gyúlékony alkatrészt hőforrásoktól és tűztől.

Őrizze meg a csomagolást, fontos információkat tartalmaz.

5. Szerelés
Szerelés belülről (**M1**): 1 — 23
Szerelés kívülről (**M2**): 1 — 16
Tartsa be a biztonsági útmutatásokat!

6. Tisztítás és karbantartás
- Semmiképpen ne használjon maró hatású tisztítószereket vagy súrolószereket.
- Az üvegszálas szövetet és a keretet szószmentes, enyhén benedvesített kendővel tisztítsa meg.
- A rovarvédő ablakot rendszeres időközökben vegye ki az ablakból, és alaposan tisztítsa le.
- Szükség esetén kímélő tisztítószert használjon.

7. Hulladékkezelés
A csomagolás környezetbarát anyagokból készült. Tegye a helyi, újrahasznosítható hulladékot gyűjtő tartályokba. Az elhasználódott termék hulladékkezelésének lehetőségeiről érdeklődjön a községi vagy városi önkormányzatnál.

22 PAP

8. Szerelési videó
Animált szerelési videónkat a következő oldalon találja:
www.smartmaxx.info

9. Gyártó/vevőszolgálat
5 év garancia.
Szervizeset és garanciális kérdések esetén forduljon a következő elérhetőséghez:

Smartmaxx GmbH
Schulzstraße 2c, 85579 Neubiberg, GERMANY
Forródrót: +49 89 24 42 94 79
E-mail: Support.hu@smartmaxx.info

Minden megkereséshez a vásárlás igazolásaként szíveskedjen előkészíteni a blokkot és az **IAN 470973_2407** cikkszámot.

10. GYIK
A rovarvédő termék felszerelhető ablak és gördülő redőny közé?
Igen, amennyiben elég hely van az ablak és a gördülő redőny között. A megtelelő méretket megtalálja a termék adatai/műszaki adatai között.

Mi a teendő, ha hiányoznak/hibásak az alkatrészek?
Ha azt tapasztalja, hogy a csomagból hiányzik egy alkatrész vagy hibás a benne lévő alkatrész, a termék cikkszámával és blokkjával együtt tájékoztasson bennünket e-mailben az office@smartmaxx.info címen, vagy használja kapcsolatfelvételi űrlapunkat. A garanciális időszakban haladéktalanul és ingyenesen ellátjuk cserealkatrésszel.

Mi a legjobb módja az alumíniumprofilok rövidítésének?
A legjobb megoldás, ha vasfűrésszel vágja rövidebbre az alumíniumprofilokat. Helyezze a profilt egy gérvágódobába, és anélkül, hogy összenyomná, szükség esetén rögzítse csavarfogóval a pontosan egyenes vágás érdekében. Biztonsági óvintézkedésként javasoljuk, hogy viseljen munkavédelmi kesztyűt. A szélesség (S) és a magasság (M) a teljes ablakméretekre vonatkozik (az ablakkeret egyik belső peremétől a másik belső peremig).

Mire kell ügyelni a rögzítősínek felszerelése során?
Nem szabad kifeszíteni a szövetet a rögzítősínek szerelése közben. Rögzítéskor a szövet magától kifeszül. A túlzott kifeszítés következtében elmozdulhat a keret.
Javasoljuk, hogy előbb hosszában szerelje fel a rögzítősíneket, majd utána rögzítse a keresztirányú rögzítősíneket.

Megjegyzés:
A tévedések, változtatások és nyomdahibák jogát fenntartjuk.
Az útmutató aktuális változata PDF formátumban a következő oldalról letölthető le:
www.smartmaxx.info

SI 1. Uvod
Prisrčne čestitke!
S tem nakupom ste se odločili za visokokakovostni izdelek. Pred montažo in prvim zagonom se seznanite z izdelkom. V ta namen pozorno preberite sledeče navodila za montažo in varnostne napotke. Uporabljajte izdelek izključno skladno z opisanim namenom in za navedena področja uporabe. Dobro shranite to navodila za uporabo. Pri predaji izdelka tretjim osebam jim predajte tudi ta navodila.

2. Uporaba skladno z namenom
Ta izdelek je predviden za zaščito pred insekti (npr. muhe) v zasebnih stanovanjskih stavbah. Drugačna uporaba od prej opisane ali sprememba izdelka ni dovoljena in lahko povzroči pošk