SILVERCREST®

ELECTRIC SALT OR PEPPER MILL

GB
ELECTRIC SALT OR PEPPER MILL
Operation and safety notes

HU
ELEKTROMOS SÓ-/BORSŐRLŐ
Kezelési és biztonsági utalások

SI
ELEKTRIČNI MLINČEK ZA SOL ALI POPER
Navodila za upravljanje in varnostna opozorila

CZ
ELEKTRICKÝ MLÝNEK NA SŮL A PEPŘ
Pokyny pro obsluhu a bezpečnostní pokyny

SK
ELEKTRICKÝ MLYNČEK NA SOĽ A KORENIE
Pokyny pre obsluhu a bezpečnostné pokyny

DE AT CH
ELEKTRISCHE SALZ- ODER PFEFFERMÜHLE
Bedienungs- und Sicherheitshinweise

IAN 331458_1907 HU SI CZ SK

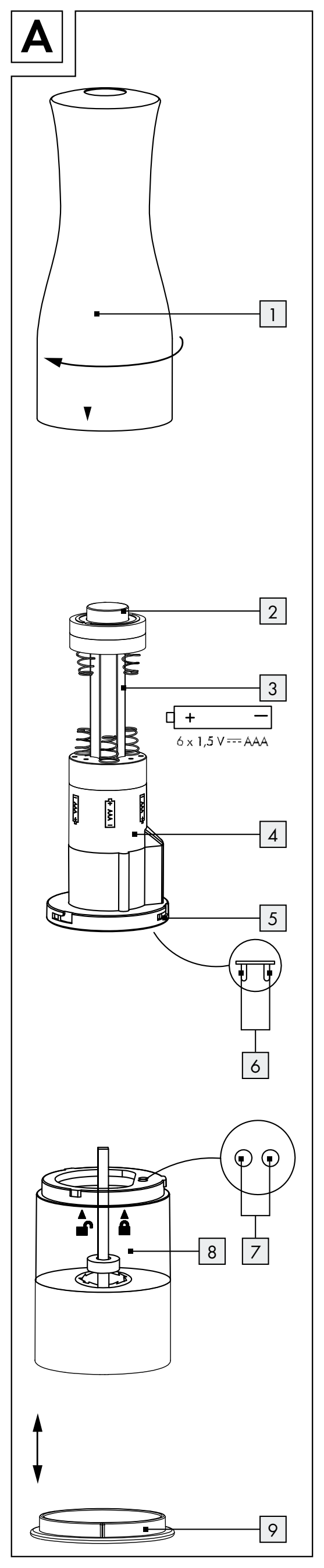

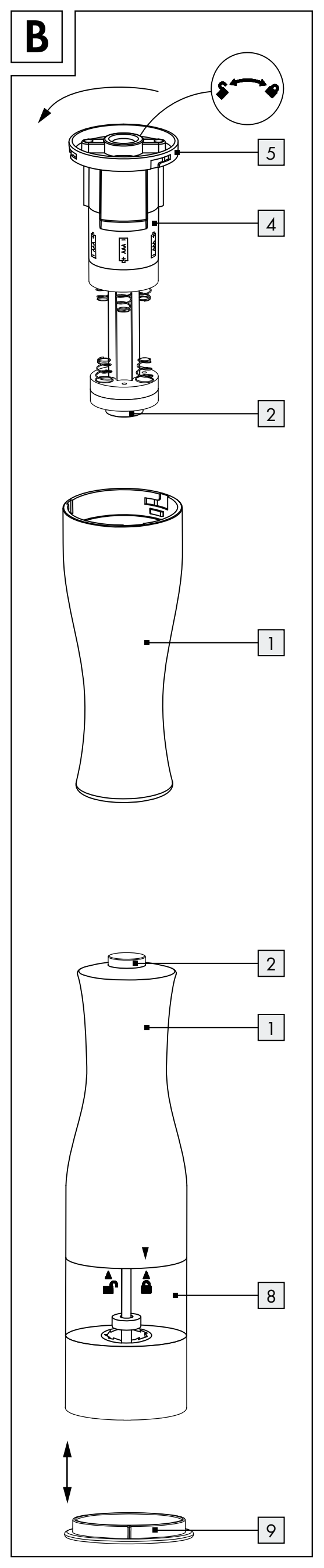

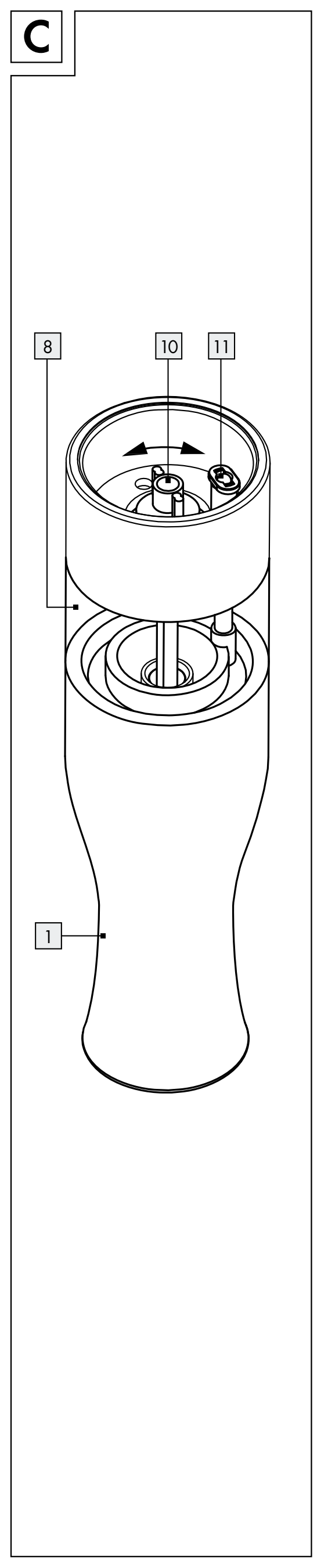

Electric Salt or Pepper Mill

Introduction

We congratulate you on the purchase of your new product. You have chosen a high quality product. The instructions for use are part of the product. They contain important information concerning safety, use and disposal. Before using the product, please familiarise yourself with all of the safety information and instructions for use. Only use the product as described and for the specified applications. If you pass the product on to anyone else, please ensure that you also pass on all the documentation with it.

Intended use

The product is only intended to grind salt / pepper. The product is designed for private household use only and must not be used in commercial areas. All modifications to this product are not intended and may cause considerable risk of accident. The manufacturer is not liable for damage caused by improper use.

Technical specifications

Batteries:	6 x 1.5 V ⎓ (direct current) AAA (LR03), included
Operating voltage:	9 V ⎓ (direct current)
Rated current:	1 A

Parts description

1	Top	5	Gear box cover	9	Aroma seal cover
2	Switch	6	Contact 1	10	Adjustable screw
3	Battery compartment	7	Contact 2	11	Bulb
4	Motor	8	Base with container		

Safety information

- **DANGER TO LIFE AND ACCIDENT HAZARD FOR TODDLERS AND SMALL CHILDREN!** Never allow children to play unsupervised with the packaging material. There is a danger of suffocation from the packaging material. Children frequently underestimate the dangers. Children should be kept away from the product at all times.

⚠ **WARNING! DANGER TO LIFE!** Batteries can be swallowed, which may represent a danger to life. If a battery has been swallowed, medical help is required immediately.

- This product can be used by children aged from 8 years and above and persons with reduced physical, sensory or mental capabilities or lack of experience and knowledge if they have been given supervision or instruction concerning use of the product in a safe way and understand the hazards involved. Children shall not play with the product. Cleaning and user maintenance shall not be made by children without supervision.
- Do not use the product if it is damaged. Damaged products represent a danger of death from electric shock!
- Do not expose the product to
  - extreme temperatures,
  - strong vibrations,
  - strong mechanical stresses,
  - direct sunlight,
  - moisture.

  Otherwise the product may be damaged.
- Please note that the guarantee does not cover damage caused by incorrect handling, non-compliance with the operating instructions or interference with the product by unauthorised individuals.
- Under no circumstances should you take the product apart. Improper repairs may place the user in considerable danger. Repairs should only be carried out by specialist personnel.
- Please keep the product clean.
- Please fill the product only with peppercorns or coarse salt.
- **FOOD SAFE!** This product does not affect the taste and aroma properties of foodstuffs.

Safety instructions for batteries / rechargeable batteries

- **DANGER TO LIFE!** Keep batteries / rechargeable batteries out of reach of children. If accidentally swallowed seek immediate medical attention.
- **DANGER OF EXPLOSION!** Never recharge non-rechargeable batteries. Do not short-circuit batteries / rechargeable batteries and / or open them. Overheating, fire or bursting can be the result.
- Never throw batteries / rechargeable batteries into fire or water.
- Do not exert mechanical loads to batteries / rechargeable batteries.

Risk of leakage of batteries / rechargeable batteries

- Avoid extreme environmental conditions and temperatures, which could affect batteries / rechargeable batteries, e.g. radiators / direct sunlight.
- If batteries / rechargeable batteries have leaked, avoid contact with skin, eyes and mucous membranes with the chemicals! Flush immediately the affected areas with fresh water and seek medical attention!
- **WEAR PROTECTIVE GLOVES!** Leaked or damaged batteries / rechargeable batteries can cause burns on contact with the skin. Wear suitable protective gloves at all times if such an event occurs.
- In the event of a leakage of batteries / rechargeable batteries, immediately remove them from the product to prevent damage.
- Only use the same type of batteries / rechargeable batteries. Do not mix used and new batteries / rechargeable batteries.
- Remove batteries / rechargeable batteries if the product will not be used for a longer period.

Risk of damage of the product

- Only use the specified type of battery / rechargeable battery!
- Insert batteries / rechargeable batteries according to polarity marks (+) and (-) on the battery / rechargeable battery and the product.
- Clean the contacts on the battery / rechargeable battery and in the battery compartment before inserting!
- Remove exhausted batteries / rechargeable batteries from the product immediately.

Use

Before first use

Note: Remove all packaging materials from the product.

Insert batteries / Filling of the product

Indication: The product is intended for peppercorns or coarse salt.

Proceed as follows:

1. Hold the base with the container 8 firmly and turn the top 1 clockwise (see fig. A) until the arrow on the top 1 is aligned with the symbol 🔓 on the base with container 8.
2. Then remove the top part 1 from the base with container 8.
3. Rotate the gear box cover 5 counterclockwise and remove motor 4 from the top 1 (see fig. B).
4. Insert 6 new batteries type AAA 1.5 V ⎓ (direct current) (LR03).
   Indication: Pay attention to the right polarity. This is shown on the motor 4 as described in fig. A.
5. Put the motor 4 back into the top 1. Then rotate the gear box cover 5 clockwise. Be sure that the arrow on the gear box cover 5 is aligned with the arrow on the top 1 (see fig. B).
6. Fill up the base with container 8 with peppercorns or coarse salt. The best result will be achieved when filling the base with container 8 up to 75 %.
7. Put the top 1 back on the base with container 8.
8. Hold the base with container 8 firmly and turn the top 1 counterclockwise (see fig. B) until the arrow on the top 1 aligns with the symbol 🔒 on the base with container 8.

Using of the product

- ☐ Pull off the aroma seal cover 9 from the bottom of the base with container 8 before use (see fig. B).
- ☐ Please keep the switch 2 pushed to activate the product. The bulb 11 on the base of the product will then be simultaneously activated.

Adjusting the grinding level

- ☐ Turn the adjustable screw 10 clockwise to receive a finer grinding level (see fig. C).
- ☐ Turn the adjustable screw 10 anticlockwise to receive a coarser grinding level (see fig. C).

Note: Choose a coarser setting if the grinding mechanism stops rotating when you are using a very fine setting. If the grinding mechanism still refuses to rotate, then it may be choked or blocked. Unscrew the adjustable screw 10 and loosen the grinding mechanism. Release the stuck pieces by shaking the grinding mechanism, then tighten the adjustable screw 10 again.

Cleaning and maintenance

- Under no circumstances should you use liquids or detergents, as these will damage the product.
- ☐ The product should only be cleaned on the outside with a soft dry cloth.

Disposal

The packaging is made entirely of recyclable materials, which you may dispose of at local recycling facilities.

Observe the marking of the packaging materials for waste separation, which are marked with abbreviations (a) and numbers (b) with following meaning: 1–7: plastics / 20–22: paper and fibreboard / 80–98: composite materials.

The product and packaging materials are recyclable, dispose of it separately for better waste treatment. The Triman logo is valid in France only.

Contact your local refuse disposal authority for more details of how to dispose of your worn-out product.

To help protect the environment, please dispose of the product properly when it has reached the end of its useful life and not in the household waste. Information on collection points and their opening hours can be obtained from your local authority.

Faulty or used batteries / rechargeable batteries must be recycled in accordance with Directive 2006/66/EC and its amendments. Please return the batteries / rechargeable batteries and / or the product to the available collection points.

Environmental damage through incorrect disposal of the batteries / rechargeable batteries!

Batteries / rechargeable batteries may not be disposed of with the usual domestic waste. They may contain toxic heavy metals and are subject to hazardous waste treatment rules and regulations. The chemical symbols for heavy metals are as follows: Cd = cadmium, Hg = mercury, Pb = lead. That is why you should dispose of used batteries / rechargeable batteries at a local collection point.

Warranty

The product has been manufactured to strict quality guidelines and meticulously examined before delivery. In the event of product defects you have legal rights against the retailer of this product. Your legal rights are not limited in any way by our warranty detailed below.

The warranty for this product is 3 years from the date of purchase. Should this product show any fault in materials or manufacture within 3 years from the date of purchase, we will repair or replace it – at our choice – free of charge to you.

The warranty period begins on the date of purchase. Please keep the original sales receipt in a safe location. This document is required as your proof of purchase. This warranty becomes void if the product has been damaged, or used or maintained improperly.

The warranty applies to defects in material or manufacture. This warranty does not cover product parts subject to normal wear, thus possibly considered consumables (e.g. batteries) or for damage to fragile parts, e.g. switches, rechargeable batteries or glass parts.

Warranty claim procedure

To ensure quick processing of your case, please observe the following instructions:
Please have the till receipt and the item number (e.g. IAN 123456_7890) available as proof of purchase.
You will find the item number on the type plate, an engraving on the front page of the instructions (bottom left), or as a sticker on the rear or bottom of the appliance.
If functional or other defects occur, please contact the service department listed either by telephone or by e-mail.
You can return a defective product to us free of charge to the service address that will be provided to you. Ensure that you enclose the proof of purchase (till receipt) and information about what the defect is and when it occurred.

Service

GB **Service Great Britain**
Tel.: 0800 404 7657
E-Mail: owim@lidl.co.uk

CE

Elektromos só-/borsőrlő

Bevezető

Gratulálunk új termékének vásárlása alkalmából. Ezzel a döntésével vállalatunk értékes terméke mellett döntött. A használati utasítás ezen termék része. A biztonságra, a használatára és a megsemmisítésre vonatkozó fontos tudnivalókat tartalmazza. A termék használata előtt ismerje meg az összes használati és biztonsági tudnivalót. A terméket csak a leírtak szerint és a megadott felhasználási területeken alkalmazza. A termék harmadik személy számára való továbbadása esetén kézbesítse vele annak a teljes dokumentációját is.

Rendeltetésszerű használat

A termék kizárólag só/bors őrlésére van tervezve. A termék kizárólag magánhasználatra és nem közületi felhasználásra készült. A termék bármilyen módosítása nem rendeltetésszerűnek minősül és jelentős balesetveszéllyel járhat. A gyártó a nem rendeltetésszerű használatból eredő károkért nem vállal felelősséget.

Műszaki adatok

Elemek:	6 x 1,5 V ⎓ (egyenáram) AAA (LR03), csomag tartozéka
Névleges feszültség:	9 V ⎓ (egyenáram)
Névleges áram:	1 A

Alkatrészleírás

1	felsőrész	5	őrlőműfedél	9	aromavédőfedél
2	kapcsoló	6	érintkező 1	10	állítócsavar
3	elemrekesz	7	érintkező 2	11	lámpa
4	motor	8	alsórész tartállyal		

Biztonsági utasítások

- **KISGYERMEKEK ÉS GYERMEKEK SZÁMÁRA ÉLET ÉS BALESETVESZÉLYES!** Soha ne hagyja a gyermekét a csomagolóanyaggal felügyelet nélkül. A csomagolóanyagok fulladást okozhatnak. A gyerekek gyakran alábecsülik a veszélyeket. Tartsa a gyerekeket a terméktől mindig távol.

⚠ **FIGYELMEZTETÉS! ÉLETVESZÉLY!** Az elemek lenyelése életveszélyes lehet. Ha valaki egy elemet lenyelt, azonnal orvosi segítséget kell igénybe vennie.

- A terméket 8 éves kor feletti gyermekek, valamint korlátozott fizikai, érzékszervi vagy szellemi képességgel élő vagy nem megfelelő tapasztalattal és tudással rendelkező személyek csak felügyelet mellett, illetve a termék biztonságos használatára vonatkozó felvilágosítás és a lehetséges veszélyek megértése után használhatják. Gyermekek nem játszhatnak a termékkel. A tisztítást és az ápolást gyermekek felügyelet nélkül nem végezhetik.
- Ne üzemelje be a terméket, ha az sérült. A sérült termékek áramütés általi életveszélyt jelentenek!
- Ne tegye ki a terméket
  - extrém hőmérsékletnek,
  - erős vibrációknak,
  - erős mechanikai igénybevételnek,
  - közvetlen napsugárzásnak,
  - nedvességnek.

  Különben a termék károsodását eredményezheti.
- Vegye figyelembe, hogy azokra a károkra, amelyeket szakszerűtlen kezelés, a használati utasítás figyelmen kívül hagyása, vagy a feljogosítással nem rendelkező személyek beavatkozása okozott, a garancia nem érvényes.
- Semmiképpen ne szedje szét a terméket. Szakszerűtlen javítások következtében a felhasználó számára jelentős veszélyek keletkezhetnek. Javításokat csak szakemberekkel végeztessen.
- Mindig tartsa a terméket tisztán.
- A terméket csak borsszemekkel vagy durva szemcséjű sóval töltse meg.
- **ÉLELMISZERBARÁT!** A jellemző ízeket és illatokat ez a termék nem befolyásolja.

Az elemekre / akkukra vonatkozó biztonsági tudnivalók

- **ÉLETVESZÉLY!** Tartsa távol az elemeket / akkumulátorokat a gyermekektől. Lenyelés esetén azonnal forduljon orvoshoz!
- **ROBBANÁSVESZÉLY!** Soha ne töltse a nem feltölthető elemeket. Az elemeket / akkukat tilos rövidre zárni és / vagy felnyitni. Annak következménye túlhevülés, tűzveszély vagy a kihasadásuk lehet.
- Soha ne dobja az elemeket / akkukat tűzbe vagy vízbe.
- Ne tegye ki az elemeket / akkukat mechanikai terhelésnek!

Az elemek / akkuk kifolyásának kockázata

- Kerülje a szélsőséges körülményeket és hőmérsékleteket, mint pl. fűtőtestek / közvetlen napsugárzás, amelyek hatással lehetnek az elemekre / akkukra.
- Ha az elemek / akkumulátorok kifolytak, kerülje el bőr, a szemek és a nyálkahártyák vegyszerekkel való érintkezését! Azonnal mossa le az érintett helyet tiszta vízzel és forduljon orvoshoz!
- **VISELJEN VÉDŐKESZTYŰT!** A kifutott, vagy sérült elemek / akkuk a bőrrel érintkezve felmarhatják azt. Ezért ilyen esetben mindenképpen húzzon megfelelő védőkesztyűt!
- Az elem / akku kifolyása esetén távolítsa el azt azonnal a termékből a sérülések elkerülése érdekében.
- Csak azonos típusú elemeket / akkukat használjon! Ne használjon együtt régi és új elemeket / akkukat!
- Távolítsa el az elemeket / akkukat, ha hosszabb ideig nem használja a terméket.

A termék sérülésének veszélye

- Kizárólag a megadott típusú elemeket / akkukat használja.
- Az elemeket / akkut a termék és az elem / akku (+) és (-) polaritás-jelzésének megfelelően helyezze be.
- Tisztítsa meg az elem / akku és az elemrekesz érintkezőit a behelyezés előtt!
- A lemerült elemeket / akkukat haladéktalanul távolítsa el a készülékből.

Használat

Első használat előtt

Megjegyzés: Távolítsa el az összes csomagolóanyagot a termékről.

Elemek behelyezése / termék feltöltése

Megjegyzés: A termék borsszemek és durva szemcséjű só darálására alkalmas.

A következőképpen járjon el:

1. Tartsa meg szorosan a tartállyal ellátott alsórészt 8 és csavarja a felsőrészt 1 az óramutató járásával megegyező irányába (lásd A ábra) addig, amíg a felsőrészen 1 található nyíl a tartállyal ellátott alsórész 8 🔓 szimbólumára mutat.
2. Utána távolítsa el a felsőrészt 1 a tartállyal ellátott alsórészről 8.
3. Csavarja az őrlőműfedelet 5 az óramutató járásával ellentétes irányba és távolítsa el a motort 4 a felsőrészről 1 (lásd B ábra).
4. Helyezzen be 6 új AAA típusú 1,5 V-os elemet ⎓ (egyenáram) (LR03).
   Megjegyzés: Közben ügyeljen a helyes polaritásra. Ez a motoron 4 látható, ahogy az A ábra is mutatja.
5. Tegye vissza a motort 4 ismét a felsőrészre 1. Végül csavarja az őrlőműfedelet 5 az óramutató járásával megegyező irányba. Ügyeljen rá, hogy az őrlőműfedélen 5 lévő nyíl a felsőrészen 1 lévő nyíllal megegyezően álljon (lásd B ábra).
6. Töltse meg a tartállyal ellátott alsórészt 8 borsszemmel vagy durva szemcséjű sóval. Optimális eredményt akkor ér el, ha a tartállyal ellátott alsórészt 8 75% ban tölti fel.
7. Helyezze vissza ismét a felsőrészt 1 a tartállyal ellátott alsórészre 8.
8. Tartsa meg szorosan a tartállyal ellátott alsórészt 8 és csavarja a felsőrészt 1 az óramutató járásával megegyező irányába (lásd B ábra) addig, amíg a felsőrészen 1 található nyíl a tartállyal ellátott alsórész 8 🔒 szimbólumára mutat.

A termék használata

- ☐ Használat előtt távolítsa el a termékről az aromavédő fedelet 9 a tartállyal ellátott alsó rész 8 aljáról (lásd B ábra).
- ☐ Tartsa nyomva a gombot 2 a termék bekapcsolásához. Ezzel egyidőben aktiválódik a termék alsó oldalán a lámpa 11.

Őrlés finomságának beállítása

- ☐ Forgassa az állítócsavart 10 az óramutató járásával megegyező irányba, a finomabb őrlési finomság beállításához (lásd C ábra).
- ☐ Forgassa az állítócsavart 10 az óra járásával ellentétes irányba, durvább őrlési finomság beállításához (lásd C ábra).

Megjegyzés: Ha az örlőmű igen finom beállítás esetén már nem forog, válasszon egy durvább beállítást. Ha az örlőmű még mindig nem forog, akkor lehetséges, hogy eldugult. Oldja ki az állító csavart 10 és lazítsa meg az örlőművet. Oldja ki a beszorult részeket az örlőmű megrázása által, utána húzza az állító csavart 10 újra szorosra.

Tisztítás és ápolás

- Semmi esetre se használjon erre a célra folyadékot vagy tisztítószert, mivel ezek károsítják a terméket.
- ☐ A készüléknek csak a külsejét tisztítsa egy puha és száraz kendővel.

Mentesítés

A csomagolás környezetbarát anyagokból készült, amelyeket a helyi újrahasznosító helyeken adhat le ártalmatlanítás céljából.

A hulladék elkülönítéséhez vegye figyelembe a csomagolóanyagon található jelzéseket. Ezek rövidítéseket (a) és számokat (b) tartalmaznak a következő jelentéssel: 1–7: műanyagok / 20–22: papír és karton / 80–98: kötőanyagok.

A termék és a csomagolóanyagok újrahasznosíthatóak, semmisítse meg ezeket elkülönítve a jobb hulladékkezelés érdekében. A Triman-logó csak Franciaországra vonatkozik.

A kiszolgált termék megsemmisítési lehetőségeiről lakóhelye illetékes önkormányzatánál tájékozódhat.

A környezete érdekében, ne dobja a kiszolgált terméket a háztartási szemétbe, hanem adja le szakszerű ártalmatlanításra. A gyűjtőhelyekről és azok nyitvatartási idejéről az illetékes önkormányzatnál tájékozódhat.

A hibás vagy elhasznált elemeket / akkukat a 2006/66/EK irányelv és módosításai értelmében újra kell hasznosítani. Szolgáltassa vissza az elemeket / akkukat és / vagy a terméket az ajánlott gyűjtőállomásokon keresztül.

Környezeti károk az elemek / akkuk hibás megsemmisítése következtében!

Az elemeket / akkukat nem szabad a háziszemétbe dobni. Mérgező hatású nehézfémeket tartalmazhatnak és ezért különleges kezelést igénylő hulladéknak számítanak. A nehézfémek vegyjelei a következők: Cd = kadmium, Hg = higany, Pb = ólom. Ezért az elhasznált elemeket / akkukat egy közösségi gyűjtőhelyen adja le.

Garancia

A terméket szigorú minőségi előírások betartásával gondosan gyártottuk, és szállítás előtt lelkiismeretesen ellenőriztük. Ha a terméken hiányosságot tapasztal, akkor a termék eladójával szemben törvényes jogok illetik meg Önt. Ezeket a törvényes jogokat a következőkben ismertetett garancia vállalásunk nem korlátozza.

A termékre 3 év garanciát adunk a vásárlás dátumától számítva. A garanciális idő a vásárlás dátumával kezdődik. Kérjük, jól őrizze meg a pénztári blokkot. Ez a bizonylat szükséges a vásárlás tényének az igazolásához.

Ha a termék vásárlásától számított 3 éven belül anyag- vagy gyártási hiba merül fel, akkor a választásunk szerint a terméket ingyen megjavítjuk vagy kicseréljük. A garancia megszűnik, ha a terméket megrongálták, nem szakszerűen kezelték vagy tartották karban.

A garancia az anyag- vagy gyártáshibákra vonatkozik. A garancia nem terjed ki azokra a termékrészekre, melyek normál kopásnak vannak kitéve és ezért fogyóeszköznek tekinthetők (pl. elemek), vagy a törékeny részekre sérülésére, pl. kapcsolók, akkuk, vagy üvegből készült részek.

Garanciális ügyek lebonyolítása

Ügyének gyors elintézhetősége céljából, kérjük kövesse az alábbi útmutatást:
Kérjük, kérdések esetére készítse elő a pénztárblokkot és a cikkszámot (pl. IAN 123456_7890) a vásárlás tényének az igazolására.
Kéjük, hogy a cikkszámot olvassa le a típustábláról, a gravírozásból, az Útmutató címoldaláról (balra lent), illetve a hátoldalon, vagy a termék alján található matricáról.
Amennyiben működési hibák, vagy egyéb hiányosság lépne fel, elószöris vegye fel a kapcsolatot a következőkben megnevezett szervizek egyikével telefonon, vagy e-mailen.
A hibásnak ítélt terméket ezután a vásárlást igazoló blokk, valamint a hiba leírásának és keletkezési idejének mellékelésével díjmentesen postázhatja az Önnel közölt szervizcímre.

Szerviz

HU **Szerviz Magyarország**
Tel.: 06 800 21225
E-mail: owim@lidl.hu

CE

Električni mlinček za sol ali poper

Uvod

Iskrene čestitke ob nakupu vašega novega izdelka. Odločili ste se za zelo kakovosten izdelek. To navodilo za uporabo je sestavni del tega izdelka. Vsebuje pomembna navodila za varnost, uporabo in odstranitev. Preden začnete izdelek uporabljati, se seznanite z vsemi navodili za uporabo in varnostnimi napotki. Izdelek uporabljajte samo tako, kot je opisano, in samo za navedena področja uporabe. Če izdelek odstopite novemu lastniku, mu zraven izročite tudi vse dokumente.

Predvidena uporaba

Izdelek je predviden za mletje soli/popra. Izdelek je namenjen samo za uporabo v zasebnih gospodinjstvih in ga ni dovoljeno uporabljati za poslovno uporabo. Spremembe izdelka niso v skladu z določili in lahko predstavljajo nevarnosti za nesreče. Proizvajalec za škodo, nastalo pri uporabi v nasprotju z določili, ne prevzema odgovornosti.

Tehnični podatki

Baterije:	6 x 1,5 V ⎓ (enosmerni tok) AAA (LR03), priložene obsegu dobave
Nazivna napetost:	9 V ⎓ (enosmerni tok)
Nazivni tok:	1 A

Opis delov

1	Vrhnji del	5	Pokrov gonila	9	Pokrov za ohranjanje arome
2	Stikalo	6	Kontakt 1	10	Vijak za nastavitev
3	Predalček za baterije	7	Kontakt 2	11	Sijalka
4	Motor	8	Spodnji del s posodo		

Varnostni napotki

- **SMRTNA NEVARNOST IN NEVARNOST NESREČ ZA MALČKE IN OTROKE!** Otrok nikoli ne puščajte brez nadzora skupaj z embalažnim materialom. Obstaja nevarnost zadušitve z embalažnim materialom. Otroci pogosto podcenjujejo nevarnosti. Otrokom nikoli ne dovolite zadrževanja v bližini izdelka.

⚠ **OPOZORILO! SMRTNA NEVARNOST!** Otroci lahko baterije pogoltnejo, kar je lahko smrtno nevarno. Če je nekdo pogoltnil baterijo, je treba takoj poiskati zdravniško pomoč.

- Izdelek lahko uporabljajo otroci od 8. leta naprej ter osebe z zmanjšanimi fizičnimi, čutilnimi ali duševnimi sposobnostmi ali osebe s pomanjkanjem izkušenj in/ali znanja, če so pod nadzorom ali če so bili poučeni o varni uporabi izdelka in razumejo nevarnosti, do katerih lahko pride med uporabo. Otroci se ne smejo igrati z izdelkom. Otroci ne smejo brez nadzora izvajati čiščenja in vzdrževanja.
- Izdelka ne uporabljajte, če je poškodovan. Poškodovani izdelki predstavljajo smrtno nevarnost zaradi udara električnega toka!
- Izdelka ne izpostavljajte
  - ekstremnim temperaturam,
  - močnim vibracijam,
  - močnim mehanskim obremenitvam,
  - neposrednim sončnim žarkom,
  - vlagi.

  V nasprotnem primeru se izdelek lahko poškoduje.
- Upoštevajte, da je iz garancije izključena škoda, ki je posledica neustrezne uporabe, neupoštevanja navodila za uporabo ali posegov s strani nepooblaščenih oseb, ter deli, ki se hitro obrabijo.
- Izdelka nikoli ne razstavljajte. Zaradi nestrokovnih popravil lahko pride do nastanka znatne nevarnosti za uporabnika. Popravila naj opravljajo samo strokovnjaki.
- Izdelek naj bo vedno čist.
- Izdelek napolnite z zrni popra ali grobo mleto soljo.
- **NEŠKODLJIVO ZA ZDRAVJE!** Izdelek ne vpliva na okus in vonj živil.

Varnostni napotki za baterije / akumulatorje

- **SMRTNA NEVARNOST!** Baterije / akumulatorje shranjujte zunaj dosega otrok. V primeru zaužitja nemudoma poiščite zdravniško pomoč!
- **NEVARNOST EKSPLOZIJE!** Baterij, ki niso predvidene za polnjenje, nikoli znova ne polnite. Ne povzročite kratkega stika baterij / akumulatorjev in / ali jih odpirajte. Posledice so lahko pregretje in nevarnost požara, lahko jih tudi raznese.
- Baterij / akumulatorjev nikoli ne mečite v ogenj ali vodo.
- Baterij / akumulatorjev ne izpostavljajte mehanskim obremenitvam.

Tveganje iztekanja baterij / akumulatorjev

- Izogibajte se izrednim pogojem in temperaturam, ki bi lahko vplivale na baterije / akumulatorje, npr. na radiatorju / neposredni sončni svetlobi.
- Če baterije / akumulatorji iztečejo, preprečite stik kemikalij s kožo, z očmi in s sluznicami! Prizadeta mesta takoj sperite s čisto vodo in takoj poiščite zdravniško pomoč!
- **NOSITE ZAŠČITNE ROKAVICE!** Iztekle ali poškodovane baterije / akumulatorji lahko ob stiku s kožo povzročijo razjede. V takšnem primeru nosite primerne zaščitne rokavice.
- V primeru iztekanja baterij / akumulatorjev le-te takoj odstranite iz izdelka, da preprečite poškodbe.
- Uporabljajte samo baterije / akumulatorje enakega tipa. Ne mešajte starih baterij / akumulatorjev z novimi!
- Baterije / akumulatorje odstranite, kadar izdelka dlje časa ne uporabljate.

Tveganje poškodb izdelka

- Uporabljajte izključno navedeni tip baterije / akumulatorja!
- Baterije / akumulatorje vstavite v izdelek skladno z oznakama polarnosti (+) in (-) na bateriji / akumulatorju in izdelku.
- Pred vstavljanjem očistite kontakte na baterijah / akumulatorjih in v predalčku za baterije!
- Iztrošene baterije / akumulatorje nemudoma odstranite iz izdelka.

Uporaba

Pred prvo uporabo

Napotek: Z izdelka odstranite ves embalažni material.

Vstavljanje baterij / polnjenje izdelka

Napotek: Izdelek je primeren za zrna popra ali grobo mleto sol.

Ravnajte kot sledi:

1. Spodnji del s posodo 8 trdno držite in vrhnji del 1 privijte v smeri urnega kazalca (glejte sl. A), da puščica na vrhnjem delu 1 kaže na simbol 🔓 na spodnjem delu s posodo 8.
2. Vrhnji del 1 nato vzemite s spodnjega dela s posodo 8.
3. Zavrtite pokrov gonila 5 v nasprotni smeri urnega kazalca in odstranite motor 4 z vrhnjega dela 1 (glejte sl. B).
4. Vstavite 6 novih baterij tipa AAA 1,5 V ⎓ (enosmerni tok) (LR03).
   Napotek: Pri tem pazite na pravilno polarnost. Ta je prikazana na motorju 4, kot je prikazano na sl. A.
5. Namestite motor 4 znova v vrhnji del 1. Nato zavrtite pokrov gonila 5 v smeri urnega kazalca. Poskrbite, da bo puščica na pokrovu gonila 5 usmerjena skladno s puščico na vrhnjem delu 1 (glejte sl. B).
6. Spodnji del s posodo 8 napolnite s poprovimi zrni ali grobozrnato soljo. Optimalen rezultat dosežete, če spodnji del s posodo 8 napolnite do 75 %.
7. Zgornji del 1 ponovno namestite na spodnji del s posodo 8.
8. Spodnji del s posodo 8 trdno držite in vrhnji del 1 privijte v nasprotni smeri urnega kazalca (glejte sl. B), da puščica na vrhnjem delu 1 kaže na simbol 🔒 na spodnjem delu s posodo 8.

Uporaba izdelka

- ☐ Pred uporabo izdelka odstranite pokrov za ohranjanje arome 9 na spodnji strani spodnjega dela s posodo 8 (glejte sl. B).
- ☐ Za vklop izdelka pritisnite in zadržite stikalo 2. Sočasno se aktivira sijalka 11 na spodnji strani izdelka.

Nastavitev stopnje mletja

- ☐ Če želite bolj fino mletje, zavrtite vijak za nastavitev 10 v desno (glejte sl. C).
- ☐ Če želite bolj grobo mletje, zavrtite vijak za nastavitev 10 v levo (glejte sl. C).

Opozorilo: Če se mlinček pri zelo fini nastavitvi ne vrti več, je treba izbrati bolj grobo nastavitev. Če se mlinček še vedno ne vrti, je verjetno zamašen. Odvijte vijak za nastavitev 10 in mlinček razrahljajte. S tresenjem mlinčka sprostite zablokirane dele, vijak za nastavitev 10 nato zopet pritegnite.

Čiščenje in nega

- Nikakor ne uporabljajte tekočin in čistilnih sredstev, ker lahko izdelek poškodujejo.
- ☐ Izdelek čistite samo zunanje z mehko, suho krpo.

Odstranjevanje

Embalaža je narejena iz okolju primernih materialov, ki jih lahko oddate za recikliranje na lokalnih zbirališčih odpadkov.

Upoštevajte oznake embalažnih materialov za ločevanje odpadkov, ki so označene s kraticami (a) in številkami (b) z naslednjim pomenom: 1–7: umetne mase / 20–22: papir in karton / 80–98: vezni materiali.

Izdelek in materiale embalaže je mogoče reciklirati; za lažjo obdelavo odpadkov jih odstranite ločeno. Logotip Triman velja samo za Francijo.

O možnostih odstranjevanja odsluženega izdelka se lahko pozanimate pri svoji občinski ali mestni upravi.

Ko je vaš izdelek dotrajan, ga zaradi varovanja okolja ne odvrzite med gospodinjske odpadke, temveč ga oddajte na ustreznem zbirališču tovrstnih odpadkov. O zbirnih mestih in njihovih delovnih časih se lahko pozanimate pri svoji pristojni občinski upravi.

Pokvarjene ali iztrošene baterije / akumulatorje je treba reciklirati v skladu z Direktivo 2006/66/ES in njenimi spremembami. Baterije / akumulatorje in / ali izdelek vrnite na ponujenih zbirnih mestih.

Škoda na okolju zaradi napačnega odstranjevanja baterij / akumulatorjev!

Baterij / akumulatorjev ni dovoljeno odstraniti skupaj z gospodinjskimi odpadki. Vsebujejo lahko strupene težke kovine in so podvržene določbam za ravnanje z nevarnimi odpadki. Kemični simboli težkih kovin so naslednji: Cd = kadmij, Hg = živo srebro, Pb = svinec. Zato iztrošene baterije / akumulatorje oddajte na komunalnem zbirnem mestu.

Garancija

Postopek pri uveljavljanju garancije

Za zagotovitev hitre obdelave vašega primera vas prosimo, da sledite naslednjim napotkom:
Prosimo, da za vsa vprašanja pripravite račun in številko izdelka (npr. IAN 123456_7890) kot dokazilo o nakupu.
Številko izdelka najdete na identifikacijski ploščici, gravuri, naslovni strani v navodilih (spodaj levo) ali na nalepki na hrbtni ali spodnji strani.
Če pride do napačnega delovanja ali drugih pomanjkljivosti, se obrnite najprej na v nadaljevanju navedeni servisni oddelek po telefonu ali prek e-pošte.
Izdelek, označen kot okvarjen, lahko nato brez poštnine pošljete na navedeni naslov servisa, zraven pa priložite potrdilo o nakupu (blagajniški račun) in navedite, za kakšno pomanjkljivost gre in kdaj je nastala.

Servis

SI **Servis Slovenija**
Tel.: 080 080 917
E-Mail: owim@lidl.si

CE

Pooblaščeni serviser:

OWIM GmbH & Co. KG
Stiftsbergstraβe 1
74167 Neckarsulm
NEMČIJA

Servisna telefonska številka: 00386 (0) 80 28 60

Garancijski list

1. S tem garancijskim listom OWIM GmbH & Co. KG, Stiftsbergstraβe 1, 74167 Neckarsulm, Nemčija jamčimo, da bo izdelek v garancijskem roku ob normalni in pravilni uporabi brezhibno deloval in se zavezujemo, da bomo ob izpolnjenih spodaj navedenih pogojih odpravili morebitne pomanjkljivosti in okvare zaradi napak v materialu ali izdelavi oziroma po svoji presoji izdelek zamenjali ali vrnili kupnino.
2. Garancija je veljavna na ozemlju Republike Slovenije.
3. Garancijski rok za proizvod je 3 leta od datuma izročitve blaga. Datum izročitve blaga je razviden iz računa.
4. Kupec je dolžan okvaro javiti pooblaščenemu servisu oziroma se informirati o nadaljnjih postopkih na zgoraj navedeni telefonski številki. Svetujemo vam, da pred tem natančno preberete navodila o sestavi in uporabi izdelka.
5. Kupec je dolžan pooblaščenemu servisu predložiti garancijski list in račun, kot potrdilo in dokazilo o nakupu ter dnevu izročitve blaga.
6. V primeru, da proizvod popravlja nepooblaščeni servis ali oseba, kupec ne more uveljavljati zahtevkov iz te garancije.
7. Vzroki za okvaro oziroma nedelovanje izdelka morajo biti lastnosti stvari same in ne vzroki, ki so zunaj proizvajalčeve oziroma prodajalčeve sfere. Kupec ne more uveljavljati zahtevkov iz te garancije, če se ni držal priloženih navodil za sestavo in uporabo izdelka ali če je izdelek kakorkoli spremenjen ali nepravilno vzdrževan.
8. Jamčimo servis in rezervne dele še 3 leta po preteku garancijskega roka.
9. Obrabni deli oz. potrošni material so izvzeti iz garancije.
10. Vsi potrebni podatki za uveljavljanje garancije se nahajajo na dveh ločenih dokumentih (garancijski list, račun).
11. Ta garancija proizvajalca ne izključuje pravic potrošnika, ki izhajajo iz odgovornosti prodajalca za napake na blagu.

Prodajalec:

Lidl Slovenija d.o.o. k.d., Pod lipami 1, SI-1218 Komenda

Elektrický mlýnek na sůl a pepř

Úvod

Blahopřejeme Vám ke koupi nového výrobku. Rozhodli jste se pro kvalitní produkt. Návod k obsluze je součástí tohoto výrobku. Obsahuje důležité pokyny pro bezpečnost, použití a likvidaci. Před použitím výrobku se seznamte se všemi pokyny k obsluze a bezpečnostními pokyny. Používejte výrobek jen popsaným způsobem a na uvedených místech. Při předání výrobku třetí osobě předejte i všechny podklady.

Použití ke stanovenému účelu

Výrobek je určen pouze ke mletí soli / pepře. Tento výrobek je určen pouze k použití v soukromých domácnostech, nesmí být používán pro živnostenské účely. Změny výrobku mění použití k určenému účelu a mohou vést k vážnému nebezpečí úrazů. Výrobce neručí za škody vzniklé jiným používání než používáním k určenému účelu.

Technické údaje

Baterie: 6 x 1,5 V ⎓ (stejnosměrný proud) AAA (LR03), jsou součástí dodávky
Jmenovité napětí: 9 V ⎓ (stejnosměrný proud)
Jmenovitý proud: 1 A

Popis dílů

1	Horní díl	5	Víčko mechanismu	9	Víčko k ochraně aroma
2	Spínač	6	Kontakt 1	10	Seřizovací šroub
3	Přihrádka na baterie	7	Kontakt 2	11	Žárovka
4	Motor	8	Dolní díl s nádobkou		

Bezpečnostní upozornění

- **NEBEZPEČÍ OHROŽENÍ ŽIVOTA A ÚRAZU PRO MALÉ DĚTI A DĚTI!** Nenechávejte děti nikdy bez dozoru s obalovým materiálem. Hrozí nebezpečí udušení obalovým materiálem. Děti často podcení nebezpečí. Výrobek chraňte před dětmi.

⚠ VÝSTRAHA! NEBEZPEČÍ OHROŽENÍ ŽIVOTA! Baterie lze spolknout, to může být životu nebezpečné. V případě spolknutí baterie je nezbytné okamžitě vyhledat lékařskou pomoc.

- Tento výrobek mohou používat děti od 8 let, osoby se sníženými fyzickými, smyslovými nebo duševními schopnosti nebo s nedostatečnými zkušenostmi a znalostmi, jestliže budou pod dohledem nebo byly poučeny o bezpečném používání výrobku a chápou nebezpečí, která z jeho používání vyplývají. S výrobkem si děti nesmí hrát. Děti nesmí bez dohledu provádět čištění ani uživatelskou údržbu.
- Vadný výrobek neuvádějte do provozu. Poškozené výrobky znamenají nebezpečí ohrožení života zásahem elektrického proudu!
- Nevystavujte výrobek
  - extrémním teplotám,
  - silným vibracím,
  - silnému mechanickému zatížení,
  - přímému slunečnímu záření,
  - a vlhkosti.

  Jinak může dojít k poškození výrobku.
- Mějte na paměti, že poškození způsobená neodborným zacházením, nedodržováním pokynů návodu k obsluze nebo zásahem neautorizované osoby jsou vyloučeny ze záruky.
- Výrobek v žádném případě nerozebírejte. V případě neodborné opravy může dojít k ohrožení uživatele. Opravy nechte provádět jen odborníky.
- Výrobek udržujte stále čistý.
- Plňte výrobek jen zrnky pepře nebo hrubozrnnou solí.
- **VHODNÉ PRO POTRAVINY!** Výrobek neovlivňuje chuťové a aromatické vlastnosti potravin.

Bezpečnostní pokyny pro baterie a akumulátory

- **NEBEZPEČÍ OHROŽENÍ ŽIVOTA!** Uchovávejte baterie a akumulátory mimo dosah dětí. V případě spolknutí okamžitě vyhledejte lékařskou pomoc!

- **NEBEZPEČÍ VÝBUCHU!** Nenabíjecí baterie nikdy znovu nenabíjejte. Baterie nebo akumulátory nezkratujte ani je neotevírejte. Hrozí přehřátí, nebezpečí požáru nebo jejich prasknutí.
- Nikdy neházejte baterie nebo akumulátory do ohně ani do vody.
- Nevystavujte baterie nebo akumulátory mechanickému zatížení.

Nebezpečí vytečení baterií / akumulátorů

- Zabraňte extrémním podmínkám a teplotám, např. na topení anebo na slunci, které mohou negativně ovlivnit funkci baterií nebo akumulátorů.
- V případě vytečení baterií / akumulátorů zabraňte kontaktu chemikálií s pokožkou, očima a sliznicemi! Omyjte ihned postižená místa dostatečným množstvím čisté vody a vyhledejte lékařskou pomoc!
- **NOSTE OCHRANNÉ RUKAVICE!** Vyteklé i poškozené baterie nebo akumulátory mohou při kontaktu s pokožkou způsobit její poleptání. Noste proto vhodné rukavice.
- V případě vytečení ihned odstraňte baterie nebo akumulátory z výrobku, abyste zabránili jeho poškození!
- Používejte jen baterie nebo akumulátory stejného typu. Nekombinujte staré baterie nebo akumulátory s novými!
- Odstraňte baterie nebo akumulátory při delším nepoužívání z výrobku.

Nebezpečí poškození výrobku

- Používejte jen udaný typ baterie nebo akumulátoru!
- Nasazujte baterie nebo akumulátory podle označení polarity (+) a (-) na bateriích nebo akumulátorech a na výrobku.
- Vyčistěte před vložením kontakty baterie nebo akumulátoru a kontakty v přihrádce na baterie!

- Vybité baterie nebo akumulátory ihned vyjměte z výrobku.

Použití

Před prvním použitím

Upozornění: Odstraňte veškerý obalový materiál z výrobku.

Vložení baterií a naplnění výrobku

Upozornění: Výrobek je vhodný na zrnka pepře nebo hrubozrnné soli.

Postupujte následujícím způsobem:

1. Držte pevně spodní díl s nádobkou 8 a otáčejte vrchním dílem 1 ve směru hodinových ručiček (viz obr. A), dokud nebude šipka na vrchním dílu 1 směřovat na symbol 🔓 na spodním dílu s nádobkou 8.
2. Odstraňte vrchní díl 1 ze spodního dílu s nádobkou 8.
3. Otočte víčkem mechanismu 5 proti směru hodinových ručiček a sundejte motor 4 z vrchního dílu 1 (viz obr. B).
4. Vložte 6 nových baterií typu AAA 1,5 V ⎓ (stejnosměrný proud) (LR03).
   Upozornění: Dbejte na správnou polaritu. Ta je vyznačena na motoru 4 tak, jak je vidět na obr. A.
5. Nasaďte opět motor 4 do vrchního dílu 1. Následně našroubujte víčko mechanismu 5 ve směru hodinových ručiček. Dávejte pozor, aby byla šipka na víčku mechanismu 5 proti šipce na vrchní části 1 (viz obr. B).
6. Naplňte dolní díl s nádobkou 8 zrnkovým pepřem nebo hrubozrnnou solí. Optimálního výsledku mletí dosáhnete, pokud naplníte nádobku dolního dílu 8 ze 75 % objemu.
7. Nasaďte vrchní díl 1 opět na spodní díl s nádobkou 8.
8. Držte pevně spodní díl s nádobkou 8 a otáčejte vrchním dílem 1 proti směru hodinových ručiček (viz obr. B), dokud nebude šipka na vrchním dílu 1 směřovat na symbol 🔒 spodního dílu s nádobkou 8.

Používání výrobku

- Před použitím výrobku sundejte víčko k ochraně aromatu 9 na spodní straně spodního dílu s nádobkou 8 (viz obr. B).
- K zapnutí výrobku přidržte spínač 2. Současně se na spodní straně výrobku rozsvítí kontrolka 11.

Nastavení hrubosti mletí

- K nastavení jemného mletí otáčejte seřizovací šroub 10 ve směru hodinových ručiček (viz obr. C).
- K nastavení hrubého mletí otáčejte seřizovací šroub 10 proti směru hodinových ručiček (viz obr. C).

Upozornění: Pokud se mechanizmus mlýnku při velmi jemném nastavení neotáčí, musíte zvolit hrubší nastavení. V případě, že se mechanizmus mlýnku ještě stále neotáčí, je případně ucpaný. Povolte seřizovací šroub 10 a uvolněte mechanizmus mlýnku. Po uvolnění usazenin protřepáním mechanizmu mlýnku znovu seřizovací šroub 10 utáhněte.

Čistění a ošetřování

- V žádném případě nepoužívejte kapaliny a čisticí prostředky, může dojít k poškození výrobku.
- Výrobek čistěte pouze zvenčí měkkou suchou tkaninou.

Zlikvidování

Obal se skládá z ekologických materiálů, které můžete zlikvidovat prostřednictvím místních sběren recyklovatelných materiálů.

Při třídění odpadu se řiďte podle označení obalových materiálů zkratkami (a) a čísly (b), s následujícím významem: 1–7: umělé hmoty / 20–22: papír a lepenka / 80–98: složené látky.

Výrobek a obalové materiály jsou recyklovatelné, zlikvidujte je odděleně pro lepší odstranění odpadu. Logo Triman platí jen pro Francii.

O možnostech likvidace vysloužilých zařízení se informujte u správy vaší obce nebo města.

V zájmu ochrany životního prostředí vysloužilý výrobek nevyhazujte do domovního odpadu, ale předejte k odborné likvidaci. O sběrnách a jejich otevíracích hodinách se můžete informovat u příslušné správy města nebo obce.

Vadné nebo vybité baterie resp. akumulátory se musí, podle směrnice 2006/66/ES a jejích příslušných změn, recyklovat. Baterie, akumulátory i výrobek odevzdejte zpět do nabízených sběren.

Ekologické škody v důsledku chybné likvidace baterií / akumulátorů!

Baterie / akumulátory se nesmí zlikvidovat v domácím odpadu. Mohou obsahovat jedovaté těžké kovy a musí se zpracovávat jako zvláštní odpad. Chemické symboly těžkých kovů: Cd = kadmium, Hg = rtuť, Pb = olovo. Proto odevzdejte opotřebované baterie / akumulátory u komunální sběrny.

Záruka

Výrobek byl vyroben s nejvyšší pečlivostí podle přísných kvalitativních směrnic a před odesláním prošel výstupní kontrolou. V případě závad máte možnost uplatnění zákonných práv vůči prodejci. Vaše práva ze zákona nejsou omezena naší níže uvedenou zárukou.

Na tento artikl platí 3 záruka od data zakoupení. Záruční lhůta začíná od data zakoupení. Uschovejte si dobře originál pokladní stvrzenky. Tuto stvrzenku budete potřebovat jako doklad o zakoupení.

Pokud se do 3 let od data zakoupení tohoto výrobku vyskytne vada materiálu nebo výrobní vada, výrobek Vám – dle našeho rozhodnutí – bezplatně opravíme nebo vyměníme. Tato záruka zaniká, jestliže se výrobek poškodí, neodborně použil nebo neobdržel pravidelnou údržbu.

Záruka platí na vady materiálu a výrobní vady. Tato záruka se nevztahuje na díly výrobku podléhající opotřebení (např. na baterie), dále na poškození křehkých, choulostivých dílů, např. vypínačů, akumulátorů nebo dílů zhotovených ze skla.

Postup v případě uplatňování záruky

Pro zajištění rychlého zpracování Vašeho případu se řiďte následujícími pokyny:
Pro všechny požadavky si připravte pokladní stvrzenku a číslo artiklu (např. IAN 123456_7890) jako doklad o zakoupení.
Číslo artiklu najdete na typovém štítku, gravuře, titulní stránce návodu (vlevo dole) nebo na nálepce na zadní nebo spodní straně.
V případě poruch funkce nebo jiných závad nejdříve kontaktujte, telefonicky nebo e-mailem, v následujícím textu uvedené servisní oddělení.
Výrobek registrovaný jako vadný potom můžete s přiloženým dokladem o zakoupení (pokladní stvrzenkou) a údaji k závadě a kdy k ní došlo, bezplatně zaslat na adresu servisu, která Vám byla sdělena.

Servis

CZ **Servis Česká republika**
Tel.: 800 143 873
E-Mail: owim@lidl.cz

CE

Elektrický mlynček na soľ a korenie

Úvod

Blahoželáme Vám ku kúpe Vášho nového výrobku. Rozhodli ste sa pre veľmi kvalitný výrobok. Návod na obsluhu je súčasťou tohto výrobku. Obsahuje dôležité upozornenia týkajúce sa bezpečnosti, používania a likvidácie. Skôr ako začnete výrobok používať, oboznámte sa so všetkými pokynmi k obsluhe a bezpečnosti. Výrobok používajte iba v súlade s popisom a v uvedených oblastiach používania. V prípade postúpenia výrobku ďalším osobám odovzdajte aj všetky dokumenty patriace k výrobku.

Používanie v súlade s určeným účelom

Výrobok je určený len na mletie soli/korenia. Výrobok je určený iba na súkromné používanie a nesmie byť nasadený na komerčné účely. Akékoľvek zmeny na výrobku sú v rozpore s určeným účelom a môžu predstavovať značné nebezpečenstvá vzniku úrazov. Výrobca neručí za škody vzniknuté v dôsledku používania, ktoré je v rozpore s určeným účelom.

Technické údaje

Batérie: 6 x 1,5 V ⎓ (jednosmerný prúd) AAA (LR03), sú súčasťou dodávky
Menovité napätie: 9 V ⎓ (jednosmerný prúd)
Menovitý prúd: 1A

Popis častí

1	Horný diel	5	Veko prevodu	9	Ochranný kryt arómy
2	Spínač	6	Kontakt 1	10	Nastavovacia skrutka
3	Priečinok pre batérie	7	Kontakt 2	11	Osvetľovací prostriedok
4	Motor	8	Spodný diel s nádobkou		

Bezpečnostné upozornenia

- **NEBEZPEČENSTVO OHROZENIA ŽIVOTA A NEBEZPEČENSTVO ÚRAZU PRE MALÉ I STARŠIE DETI!** Nikdy nenechávajte deti bez dozoru s obalovým materiálom. Hrozí nebezpečenstvo udusenia obalovým materiálom. Deti často podceňujú nebezpečenstvo. Držte deti vždy v bezpečnej vzdialenosti od výrobku.

⚠ VAROVANIE! NEBEZPEČENSTVO OHROZENIA ŽIVOTA! Môže dôjsť k prehltnutiu batérií, čo môže byť životu nebezpečné. Ak došlo k prehltnutiu batérie, ihneď vyhľadajte lekársku pomoc.

- Tento výrobok môžu používať deti od 8 rokov, ako aj osoby so zníženými psychickými, senzorickými alebo mentálnymi schopnosťami alebo s nedostatkom skúseností a vedomostí, ak sú pod dozorom, alebo ak boli poučené ohľadom bezpečného používania výrobku, a ak porozumeli nebezpečenstvám spojeným s jeho používaním. Deti sa s výrobkom nesmú hrať. Čistenie a údržbu nesmú vykonávať deti bez dozoru.
- Výrobok neuvádzajte do prevádzky, ak je poškodený. Poškodené výrobky predstavujú nebezpečenstvo ohrozenia života v dôsledku zásahu elektrickým prúdom!
- Nevystavujte výrobok
  - extrémnym teplotám,
  - silným vibráciam,
  - silnej mechanickej záťaži,
  - priamemu slnečnému žiareniu,
  - vlhkosti.

  V opačnom prípade hrozí poškodenie výrobku.
- Nezabúdajte, že poškodenia v dôsledku neodbornej manipulácie, nerešpektovania návodu na obsluhu alebo zásahu zo strany neautorizovanej osoby sú zo záruky vylúčené.
- Výrobok v žiadnom prípade nerozoberajte. V prípade neodborných opráv môžu pre používateľa vzniknúť výrazné nebezpečenstvá. Opravami poverte len odborníkov.
- Výrobok udržiavajte stále v čistote.
- Naplňte výrobok zrnkami korenia alebo hrubozrnnou soľou.
- **PRE PRIAMY KONTAKT S POTRAVINAMI!** Tento výrobok nijako neovplyvňuje chuťové a aromatické vlastnosti.

Bezpečnostné upozornenia týkajúce sa batérií / akumulátorových batérií

- **NEBEZPEČENSTVO OHROZENIA ŽIVOTA!** Batérie / akumulátorové batérie držte mimo dosahu detí. V prípade prehltnutia okamžite vyhľadajte lekára!
- **NEBEZPEČENSTVO EXPLÓZIE!** Nenabíjateľné batérie nikdy znova nenabíjajte. Batérie / akumulátorové batérie neskratujte a / alebo neotvárajte. Následkom môže byť prehriatie, požiar alebo explózia.
- Batérie / akumulátorové batérie nikdy nehádžte do ohňa alebo vody.
- Nevystavujte batérie / akumulátorové batérie mechanickej záťaži.

Riziko vytečenia batérií / akumulátorových batérií

- Batérie / akumulátorové batérie nikdy nevystavujte extrémnym podmienkam a teplotám, ktoré by na ne mohli pôsobiť, napr. na vykurovacích telesách / priamom slnečnom žiarení.
- Ak batérie / akumulátorové batérie vytiekli, zabráňte kontaktu pokožky, očí a slizníc s chemikáliami! Ihneď vypláchnite postihnuté miesta väčším množstvom čistej vody a okamžite vyhľadajte lekára!
- **NOSTE OCHRANNÉ RUKAVICE!** Vytečené alebo poškodené batérie / akumulátorové batérie môžu pri kontakte s pokožkou spôsobiť poleptanie. V takom prípade preto noste vhodné ochranné rukavice.
- V prípade vytečenia batérií / akumulátorových batérií ich ihneď vyberte z výrobku, aby ste predišli vzniku škôd.

- Používajte iba batérie / akumulátorové batérie rovnakého typu. Nekombinujte staré batérie / akumulátorové batérie s novými!
- Ak produkt dlhší čas nepoužívate, vyberte z neho batérie / akumulátorové batérie.

Riziko poškodenia produktu

- Používajte výhradne uvedený typ batérií / akumulátorových batérií!
- Vložte batérie / akumulátorové batérie podľa označenia polarity (+) a (-) na batérii / akumulátorovej batérii a výrobku.
- Pred vložením vyčistite kontakty na batérii / akumulátorovej batérii a v priečinku pre batérie!
- Vybité batérie / akumulátorové batérie ihneď vyberte z produktu.

Používanie

Pred prvým použitím

Poznámka: Odstráňte celý obalový materiál z výrobku.

Vloženie batérií / Naplnenie výrobku

Poznámka: Výrobok je vhodný pre zrnká korenia alebo hrubozrnnú soľ.

Postupujte nasledujúco:

1. Pevne uchopte spodný diel s nádobkou 8 a otáčajte horný diel 1 v smere hodinových ručičiek (pozri obr. A), kým nebude šípka na hornom dieli 1 ukazovať na symbol 🔓 spodného dielu s nádobkou 8.
2. Horný diel 1 potom vyberte zo spodného dielu s nádobkou 8.
3. Otáčajte veko prevodu 5 proti smeru hodinových ručičiek a odstráňte motor 4 z horného dielu 1 (pozri obr. B).
4. Vložte 6 nových batérií typu AAA 1,5 V ⎓ (jednosmerný prúd) (LR03).
   Upozornenie: Dbajte pritom na správnu polaritu. Tá je zobrazená na motore 4, ako vidieť na obr. A.
5. Opäť vložte motor 4 do horného dielu 1. Následne zatočte veko prevodu 5 v smere hodinových ručičiek. Dbajte na to, aby bola šípka na veku prevodu 5 nasmerovaná podľa šípky na hornom dieli 1 (pozri obr. B).
6. Spodný diel s nádobkou 8 naplňte zrnkami korenia alebo hrubozrnnou soľou. Optimálny výsledok dosiahnete vtedy, keď spodný diel s nádobkou 8 naplníte až do 75 %.
7. Horný diel 1 opäť nasaďte na spodný diel s nádobkou 8.

8. Pevne uchopte spodný diel s nádobkou 8 a otáčajte horný diel 1 proti smeru hodinových ručičiek (pozri obr. B), kým nebude šípka na hornom dieli 1 ukazovať na symbol 🔒 spodného dielu s nádobkou 8.

Používanie výrobku

- Pred použitím výrobku vyberte ochranný kryt arómy 9 na spodnej strane dolného dielu s nádobkou 8 (pozri obr. B).
- Pre zapnutie produktu držte stlačený spínač 2. Zároveň sa aktivuje svietidlo 11 na spodnej strane produktu.

Nastavenie stupňa mletia

- Keď chcete nastaviť jemnejší stupeň mletia, otáčajte nastavovacou skrutkou 10 v smere hodinových ručičiek (pozri obr. C).
- Keď chcete nastaviť hrubší stupeň mletia, otáčajte nastavovacou skrutkou 10 proti smeru hodinových ručičiek (pozri obr. C).

Upozornenie: Ak sa mlynček pri veľmi jemnom nastavení prestane otáčať, musíte zvoliť hrubšie nastavenie. Ak sa mlynček napriek tomu neotáča, je eventuálne upchatý. Povoľte nastavovaciu skrutku 10 a uvoľnite mlynček. Povoľte pevne dotiahnuté diely potrasením mlynčeka, potom nastavovaciu skrutku 10 opäť pevne dotiahnite.

Čistenie a údržba

- V žiadnom prípade nepoužívajte kvapaliny a čistiace prostriedky, pretože poškodzujú výrobok.
- Výrobok čistite len zvonku jemnou, suchou handričkou.

Likvidácia

Obal pozostáva z ekologických materiálov, ktoré môžete odovzdať na miestnych recyklačných zberných miestach.

Všímajte si prosím označenie obalových materiálov pre triedenie odpadu, sú označené skratkami (a) a číslami (b) s nasledujúcim významom: 1–7: Plasty / 20–22: Papier a kartón / 80–98: Spojené látky.

Výrobok a obalové materiály sú recyklovateľné, zlikvidujte ich oddelene pre lepšie spracovanie odpadu. Triman-Logo platí iba pre Francúzsko.

O možnostiach likvidácie opotrebovaného výrobku sa môžete informovať na Vašej obecnej alebo mestskej správe.

Ak výrobok doslúžil, v záujme ochrany životného prostredia ho neodhoďte do domového odpadu, ale odovzdajte na odbornú likvidáciu. Informácie o zberných miestach a ich otváracích hodinách získate na Vašej príslušnej správe.

Defektné alebo použité batérie / akumulátorové batérie musia byť odovzdané na recykláciu podľa smernice 2006/66/ES a jej zmien.

Batérie / akumulátorové batérie a / alebo výrobok odovzdajte prostredníctvom dostupných zberných stredísk.

Nesprávna likvidácia batérií / akumulátorových batérií ničí životné prostredie!

Batérie / akumulátorové batérie sa nesmú likvidovať spolu s domovým odpadom. Môžu obsahovať jedovaté ťažké kovy a je potrebné zaobchádzať s nimi ako s nebezpečným odpadom. Chemické značky ťažkých kovov sú nasledovné: Cd = kadmium, Hg = ortuť, Pb = olovo. Opotrebované batérie / akumulátorové batérie preto odovzdajte v komunálnej zberni.

Záruka

Tento výrobok bol dôkladne vyrobený podľa prísnych akostných smerníc a pred dodaním svedomito testovaný. V prípade nedostatkov tohto výrobku Vám prináležia zákonné práva voči predajcovi produktu. Tieto zákonné práva nie sú našou nižšie uvedenou zárukou obmedzené.

Na tento produkt poskytujeme 3-ročnú záruku od dátumu nákupu. Záručná doba začína plynúť dátumom kúpy. Starostlivo si prosím uschovajte originálny pokladničný lístok. Tento doklad je potrebný ako dôkaz o kúpe.

Ak sa v rámci 3 rokov od dátumu nákupu tohto výrobku vyskytne chyba materiálu alebo výrobná chyba, výrobok Vám bezplatne opravíme alebo vymeníme – podľa nášho výberu. Táto záruka zaniká, ak bol produkt poškodený, neodborne používaný alebo neodborne udržiavaný.

Poskytnutie záruky sa vzťahuje na chyby materiálu a výrobné chyby. Táto záruka sa nevzťahuje na časti produktu, ktoré sú vystavené normálnemu opotrebovaniu, a preto ich je možné považovať za opotrebovateľné diely (napr. batérie) alebo na poškodenia na rozbitných dieloch, napr. na spínači, akumulátorových batériách alebo častiach, ktoré sú zhotovené zo skla.

Postup v prípade poškodenia v záruke

Pre zaručenie rýchleho spracovania Vašej požiadavky dodržte prosím nasledujúce pokyny:
Pre všetky otázky majte pripravený pokladničný doklad a číslo výrobku (napr. IAN 123456_7890) ako dôkaz o kúpe.
Číslo výrobku nájdete na typovom štítku, gravúre, na prednej strane Vášho návodu (dole vľavo) alebo ako nálepku na zadnej alebo spodnej strane.
Ak sa vyskytnú funkčné poruchy alebo iné nedostatky, najskôr telefonicky alebo e-mailom kontaktujte následne uvedené servisné oddelenie.
Produkt označený ako defektný potom môžete s priloženým dokladom o kúpe (pokladničný lístok) a uvedením, v čom spočíva nedostatok a kedy sa vyskytol, bezplatne odoslať na Vám oznámenú adresu servisného pracoviska.

Servis

SK **Servis Slovensko**
Tel.: 0850 232001
E-pošta: owim@lidl.sk

CE

Elektrische Salz- oder Pfeffermühle

Einleitung

Wir beglückwünschen Sie zum Kauf Ihres neuen Produkts. Sie haben sich damit für ein hochwertiges Produkt entschieden. Die Bedienungsanleitung ist Teil dieses Produkts. Sie enthält wichtige Hinweise für Sicherheit, Gebrauch und Entsorgung. Machen Sie sich vor der Benutzung des Produkts mit allen Bedien- und Sicherheitshinweisen vertraut. Benutzen Sie das Produkt nur wie beschrieben und für die angegebenen Einsatzbereiche. Händigen Sie alle Unterlagen bei Weitergabe des Produkts an Dritte mit aus.

Bestimmungsgemäße Verwendung

Das Produkt ist nur zum Mahlen von Salz / Pfeffer vorgesehen. Das Produkt ist nur für den privaten Haushalt bestimmt und darf nicht in gewerblichen Bereichen eingesetzt werden. Alle Veränderungen des Produkts sind nicht bestimmungsgemäß und können erhebliche Unfallgefahren bedeuten. Der Hersteller übernimmt für aus bestimmungswidriger Verwendung entstandene Schäden keine Haftung.

Technische Daten

Batterien: 6 x 1,5 V ⎓ (Gleichstrom) AAA (LR03), im Lieferumfang enthalten
Nennspannung: 9 V ⎓ (Gleichstrom)
Nennstrom: 1 A

Teilebeschreibung

1	Oberteil	5	Getriebedeckel	9	Aromaschutzdeckel
2	Schalter	6	Kontakt 1	10	Justierschraube
3	Batteriefach	7	Kontakt 2	11	Leuchtmittel
4	Motor	8	Unterteil mit Behälter		

Sicherheitshinweise

- **LEBENS- UND UNFALLGEFAHR FÜR KLEINKINDER UND KINDER!** Lassen Sie Kinder niemals unbeaufsichtigt mit dem Verpackungsmaterial. Es besteht Erstickungsgefahr durch Verpackungsmaterial. Kinder unterschätzen häufig die Gefahren. Halten Sie Kinder stets vom Produkt fern.

⚠ WARNUNG! LEBENSGEFAHR! Batterien können verschluckt werden, was lebensgefährlich sein kann. Ist eine Batterie verschluckt worden, muss sofort medizinische Hilfe in Anspruch genommen werden.

- Dieses Produkt kann von Kindern ab 8 Jahren und darüber sowie von Personen mit verringerten physischen, sensorischen oder mentalen Fähigkeiten oder Mangel an Erfahrung und Wissen benutzt werden, wenn sie beaufsichtigt oder bezüglich des sicheren Gebrauchs des Produktes unterwiesen wurden und die daraus resultierenden Gefahren verstehen. Kinder dürfen nicht mit dem Produkt spielen. Reinigung und Benutzerwartung dürfen nicht von Kindern ohne Beaufsichtigung durchgeführt werden.
- Nehmen Sie das Produkt nicht in Betrieb, wenn es beschädigt ist. Beschädigte Produkte bedeuten Lebensgefahr durch elektrischen Schlag!
- Setzen Sie das Produkt
  - keinen extremen Temperaturen,
  - keinen starken Vibrationen,
  - keinen starken mechanischen Beanspruchungen,
  - keiner direkten Sonneneinstrahlung,
  - keiner Feuchtigkeit aus.

  Andernfalls droht eine Beschädigung des Produktes.
- Beachten Sie, dass Beschädigungen durch unsachgemäße Handhabung, Nichtbeachtung der Bedienungsanleitung oder Eingriff durch nicht autorisierte Personen von der Garantie ausgeschlossen sind.
- Nehmen Sie das Produkt keinesfalls auseinander. Durch unsachgemäße Reparaturen können erhebliche Gefahren für den Benutzer entstehen. Lassen Sie Reparaturen nur von Fachkräften durchführen.
- Halten Sie das Produkt stets sauber.
- Befüllen Sie das Produkt nur mit Pfefferkörnern oder grobkörnigem Salz.
- **LEBENSMITTELECHT!** Geschmacks- und Geruchseigenschaften werden durch dieses Produkt nicht beeinträchtigt.

Sicherheitshinweise für Batterien / Akkus

- **LEBENSGEFAHR!** Halten Sie Batterien / Akkus außer Reichweite von Kindern. Suchen Sie im Falle eines Verschluckens sofort einen Arzt auf!
- **EXPLOSIONSGEFAHR!** Laden Sie nicht aufladbare Batterien niemals wieder auf. Schließen Sie Batterien / Akkus nicht kurz und / oder öffnen Sie diese nicht. Überhitzung, Brandgefahr oder Platzen können die Folge sein.
- Werfen Sie Batterien / Akkus niemals in Feuer oder Wasser.
- Setzen Sie Batterien / Akkus keiner mechanischen Belastung aus.

Risiko des Auslaufens von Batterien / Akkus

- Vermeiden Sie extreme Bedingungen und Temperaturen, die auf Batterien / Akkus einwirken können z. B. auf Heizkörpern / direkte Sonneneinstrahlung.
- Wenn Batterien / Akkus ausgelaufen sind, vermeiden Sie den Kontakt von Haut, Augen und Schleimhäuten mit den Chemikalien! Spülen Sie die betroffenen Stellen sofort mit klarem Wasser und suchen Sie einen Arzt auf!
- **SCHUTZHANDSCHUHE TRAGEN!** Ausgelaufene oder beschädigte Batterien / Akkus können bei Berührung mit der Haut Verätzungen verursachen. Tragen Sie deshalb in diesem Fall geeignete Schutzhandschuhe.
- Im Falle eines Auslaufens der Batterien / Akkus entfernen Sie diese sofort aus dem Produkt, um Beschädigungen zu vermeiden.
- Verwenden Sie nur Batterien / Akkus des gleichen Typs. Mischen Sie nicht alte Batterien / Akkus mit neuen!

- Entfernen Sie die Batterien / Akkus, wenn das Produkt längere Zeit nicht verwendet wird.

Risiko der Beschädigung des Produkts

- Verwenden Sie ausschließlich den angegebenen Batterietyp / Akkutyp!
- Setzen Sie Batterien / Akkus gemäß der Polaritätskennzeichnung (+) und (-) an Batterie / Akku und des Produkts ein.
- Reinigen Sie Kontakte an Batterie / Akku und im Batteriefach vor dem Einlegen!
- Entfernen Sie erschöpfte Batterien / Akkus umgehend aus dem Produkt.

Gebrauch

Vor dem ersten Gebrauch

Hinweis: Entfernen Sie sämtliches Verpackungsmaterial vom Produkt.

Batterien einsetzen / Produkt auffüllen

Hinweis: Das Produkt eignet sich für Pfefferkörner oder grobkörniges Salz.

Gehen Sie wie folgt vor:

1. Halten Sie das Unterteil mit Behälter 8 fest und drehen Sie das Oberteil 1 im Uhrzeigersinn (siehe Abb. A), bis der Pfeil auf dem Oberteil 1 auf das Symbol 🔓 des Unterteils mit Behälter 8 zeigt.
2. Entfernen Sie dann das Oberteil 1 vom Unterteil mit Behälter 8.
3. Drehen Sie den Getriebedeckel 5 gegen den Uhrzeigersinn und entfernen Sie den Motor 4 vom Oberteil 1 (siehe Abb. B).
4. Legen Sie 6 neue Batterien vom Typ AAA 1,5 V ⎓ (Gleichstrom) (LR03) ein.
   Hinweis: Achten Sie dabei auf die richtige Polarität. Diese wird auf dem Motor 4 angezeigt, wie in Abb. A dargestellt.
5. Setzen Sie den Motor 4 wieder in das Oberteil 1 ein. Drehen Sie anschließend den Getriebedeckel 5 im Uhrzeigersinn. Achten Sie darauf, dass der Pfeil auf dem Getriebedeckel 5 entsprechend dem Pfeil auf dem Oberteil 1 ausgerichtet ist (siehe Abb. B).
6. Befüllen Sie das Unterteil mit Behälter 8 mit Pfefferkörnern oder grobkörnigem Salz. Ein optimales Ergebnis erzielen Sie, wenn Sie das Unterteil mit Behälter 8 bis zu 75 % befüllen.
7. Setzen Sie das Oberteil 1 wieder auf das Unterteil mit Behälter 8.
8. Halten Sie das Unterteil mit Behälter 8 fest und drehen Sie das Oberteil 1 gegen den Uhrzeigersinn fest (siehe Abb. B), bis der Pfeil auf dem Oberteil 1 auf das Symbol 🔒 des Unterteils mit Behälter 8 zeigt.

Produkt benutzen

- Entfernen Sie vor der Benutzung des Produktes den Aromaschutzdeckel 9 an der Unterseite des Unterteils mit Behälter 8 (siehe Abb. B).
- Halten Sie den Schalter 2 gedrückt, um das Produkt einzuschalten. Gleichzeitig wird das Leuchtmittel 11 an der Unterseite des Produkts aktiviert.

Mahlgrad einstellen

- Drehen Sie die Justierschraube 10 im Uhrzeigersinn, um einen feineren Mahlgrad einzustellen (siehe Abb. C).
- Drehen Sie die Justierschraube 10 gegen den Uhrzeigersinn, um einen gröberen Mahlgrad einzustellen (siehe Abb. C).

Hinweis: Wenn sich das Mahlwerk bei sehr feiner Einstellung nicht mehr dreht, müssen Sie eine gröbere Einstellung wählen. Sollte sich das Mahlwerk noch immer nicht drehen, ist es eventuell verstopft. Lösen Sie die Justierschraube 10 und lockern Sie das Mahlwerk. Lösen Sie die festsitzenden Teile durch Schütteln des Mahlwerks, schrauben Sie dann die Justierschraube 10 wieder fest.

Reinigung und Pflege

- Verwenden Sie in keinem Fall Flüssigkeiten und keine Reinigungsmittel, da diese das Produkt beschädigen.
- Reinigen Sie das Produkt nur äußerlich mit einem weichen trockenen Tuch.

Entsorgung

Die Verpackung besteht aus umweltfreundlichen Materialien, die Sie über die örtlichen Recyclingstellen entsorgen können.

Beachten Sie die Kennzeichnung der Verpackungsmaterialien bei der Abfalltrennung, diese sind gekennzeichnet mit Abkürzungen (a) und Nummern (b) mit folgender Bedeutung: 1–7: Kunststoffe / 20–22: Papier und Pappe / 80–98: Verbundstoffe.

Das Produkt und die Verpackungsmaterialien sind recycelbar, entsorgen Sie diese getrennt für eine bessere Abfallbehandlung. Das Triman-Logo gilt nur für Frankreich.

Möglichkeiten zur Entsorgung des ausgedienten Produkts erfahren Sie bei Ihrer Gemeinde- oder Stadtverwaltung.

Werfen Sie Ihr Produkt, wenn es ausgedient hat, im Interesse des Umweltschutzes nicht in den Hausmüll, sondern führen Sie es einer fachgerechten Entsorgung zu. Über Sammelstellen und deren Öffnungszeiten können Sie sich bei Ihrer zuständigen Verwaltung informieren.

Defekte oder verbrauchte Batterien / Akkus müssen gemäß Richtlinie 2006/66/EG und deren Änderungen recycelt werden. Geben Sie Batterien / Akkus und / oder das Produkt über die angebotenen Sammeleinrichtungen zurück.

Umweltschäden durch falsche Entsorgung der Batterien / Akkus!

Batterien / Akkus dürfen nicht über den Hausmüll entsorgt werden. Sie können giftige Schwermetalle enthalten und unterliegen der Sondermüllbehandlung. Die chemischen Symbole der Schwermetalle sind wie folgt: Cd = Cadmium, Hg = Quecksilber, Pb = Blei. Geben Sie deshalb verbrauchte Batterien / Akkus bei einer kommunalen Sammelstelle ab.

Garantie

Das Produkt wurde nach strengen Qualitätsrichtlinien sorgfältig produziert und vor Anlieferung gewissenhaft geprüft. Im Falle von Mängeln dieses Produkts stehen Ihnen gegen den Verkäufer des Produkts gesetzliche Rechte zu. Diese gesetzlichen Rechte werden durch unsere im Folgenden dargestellte Garantie nicht eingeschränkt.

Sie erhalten auf dieses Produkt 3 Jahre Garantie ab Kaufdatum. Die Garantiefrist beginnt mit dem Kaufdatum. Bitte bewahren Sie den Original-Kassenbon gut auf. Diese Unterlage wird als Nachweis für den Kauf benötigt.

Tritt innerhalb von 3 Jahren ab dem Kaufdatum dieses Produkts ein Material- oder Fabrikationsfehler auf, wird das Produkt von uns – nach unserer Wahl – für Sie kostenlos repariert oder ersetzt. Diese Garantie verfällt, wenn das Produkt beschädigt, nicht sachgemäß benutzt oder gewartet wurde.

Die Garantieleistung gilt für Material- oder Fabrikationsfehler. Diese Garantie erstreckt sich nicht auf Produktteile, die normaler Abnutzung ausgesetzt sind (z. B. Batterien) und daher als Verschleißteile angesehen werden können oder Beschädigungen an zerbrechlichen Teilen, z. B. Schalter, Akkus oder die aus Glas gefertigt sind.

Abwicklung im Garantiefall

Um eine schnelle Bearbeitung Ihres Anliegens zu gewährleisten, folgen Sie bitte den folgenden Hinweisen:
Bitte halten Sie für alle Anfragen den Kassenbon und die Artikelnummer (z. B. IAN 123456_7890) als Nachweis für den Kauf bereit.
Die Artikelnummer entnehmen Sie bitte dem Typenschild, einer Gravur, auf dem Titelblatt Ihrer Anleitung (unten links) oder als Aufkleber auf der Rück- oder Unterseite.
Sollten Funktionsfehler oder sonstige Mängel auftreten, kontaktieren Sie zunächst die nachfolgend benannte Serviceabteilung telefonisch oder per E-Mail.
Ein als defekt erfasstes Produkt können Sie dann unter Beifügung des Kaufbelegs (Kassenbon) und der Angabe, worin der Mangel besteht und wann er aufgetreten ist, für Sie portofrei an die Ihnen mitgeteilte Service-Anschrift übersenden.

Service

DE **Service Deutschland**
Tel.: 0800 5435 111
(kostenfrei aus dem dt. Festnetz / Mobilfunknetz)
E-Mail: owim@lidl.de

AT **Service Österreich**
Tel.: 0820 201 222 (0,15 EUR / Min.)
E-Mail: owim@lidl.at

CH **Service Schweiz**
Tel.: 0842 665566
(0,08 CHF / Min., Mobilfunk max. 0,40 CHF / Min.)
E-Mail: owim@lidl.ch

CE

OWIM GmbH & Co. KG
Stiftsbergstraße 1
74167 Neckarsulm
GERMANY

Model-No.: HG04793A / HG04793B / HG04793C
Version: 01 / 2020

Last Information Update · Információk állása · Stanje informacij · Stav informací · Stav informácií · Stand der Informationen: 10 / 2019
Ident.-No.: HG04793A / B / C102019-4

PDF ONLINE
www.lidl-service.com