

BLACK XL CLOTHES AIRER/FLÜGELWÄSCHESTÄNDER „BLACK XL“/SÉCHOIR À LINGE À AILES « BLACK XL »

(GB) (IE) (NI) (MT)
BLACK XL CLOTHES AIRER
Operation and safety notes

(DE) (AT) (BE) (CH)
FLÜGELWÄSCHESTÄNDER „BLACK XL“
Bedienungs- und Sicherheitshinweise

(FR) (BE) (CH)
SÉCHOIR À LINGE À AILES « BLACK XL »
Instructions d‘utilisation et consignes de sécurité

(NL) (BE)
UITKLAPBAAR DROOGREK “BLACK XL”
Bedienings- en veiligheidsinstructies

(IT) (CH) (MT)
STENDIBIANCHERIA “BLACK XL”
Indicazioni per l’uso e per la sicurezza

(ES)
TENDEDERO CON ALAS «BLACK XL»
Instrucciones de utilización y de seguridad

(PT)
ESTENDAL COM ABAS „BLACK XL“
Instruções de utilização e de segurança

IAN 515298_2510

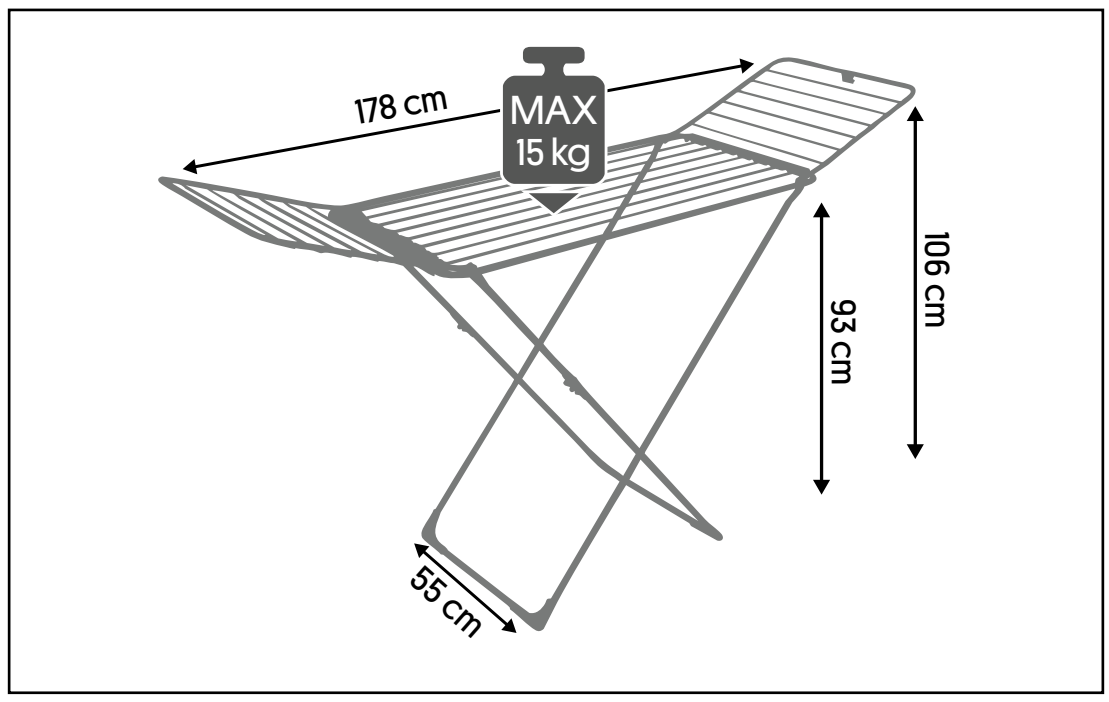

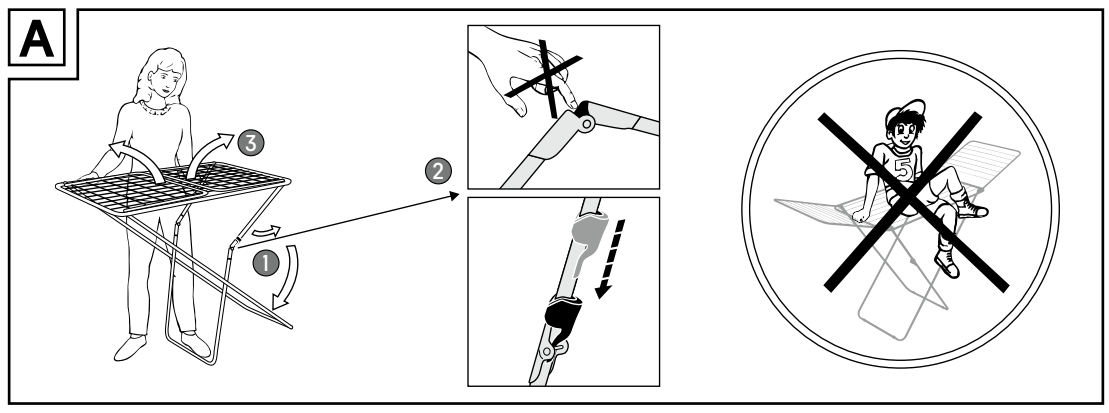

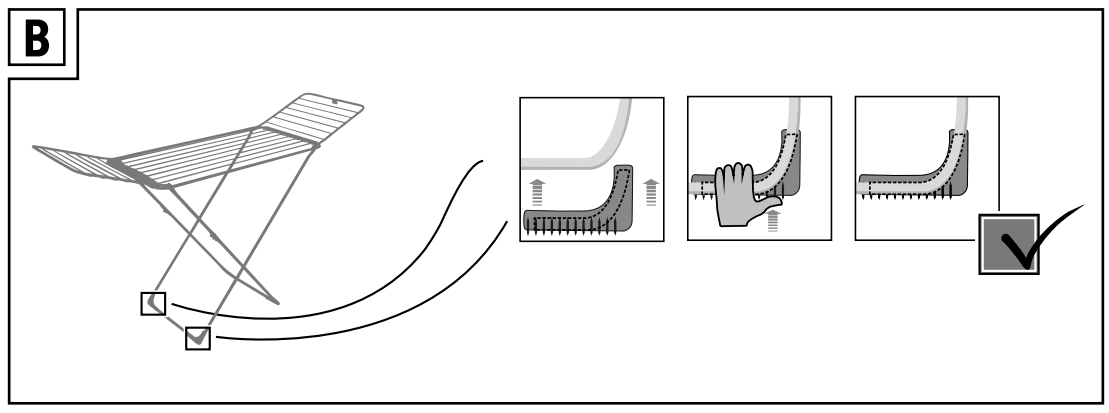

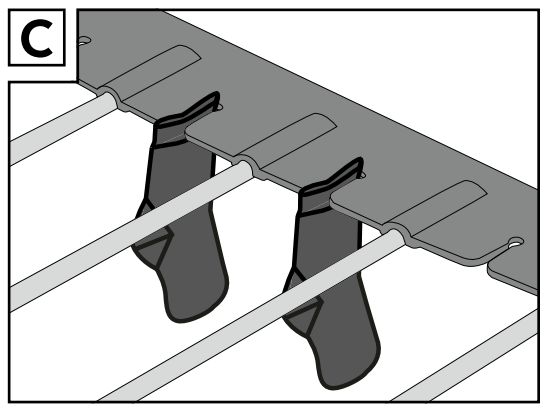

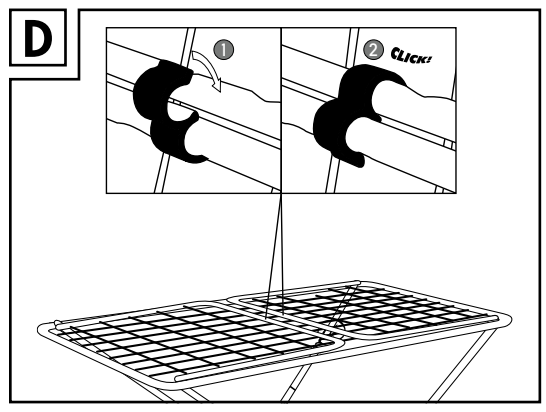

List of pictograms used	
	Please read the operating instructions!
	Observe the warnings and safety notes!
	Danger to life and risk of accidents for infants and children
■ □	Safety information Instructions for use
	Dispose of the packaging and product in an environmentally-friendly manner!
ES/PT AZUL	Dispose of paper and cardboard packaging in the blue recycling container.
ES/PT AMARILLO AMARELO	Dispose of plastic, metal and composite packaging in the yellow recycling container.

Black XL Clothes Airer

● Introduction

Familiarise yourself with the product before using it for the first time. Please also carefully read the following instructions for use and safety notes. The product must only be used as described and for the specified applications. Keep these instructions in a safe place for future reference. When passing the product on to others, be sure to also include all documentation.

● Intended use

This product is a laundry drying rack. Modifying the product is prohibited and will result in damage. Misuse may also result in other life-threatening risks and injuries. This product was designed for domestic use only. It is not intended for commercial use. The manufacturer is not liable for damages due to improper use.

● Technical data

Item number:	CS92236C
Total drying length:	20 m
Dimensions [W x H x L]:	folded 55 x 5 x 128 cm unfolded 55 x 106 x 178 cm
Item weight:	2.90 kg
Max. load:	15 kg
Production ID:	07/2026

⚠ Safety information

READ THE INSTRUCTIONS FOR USE BEFORE USING THE PRODUCT! KEEP ALL SAFETY INFORMATION AND INSTRUCTIONS FOR FUTURE REFERENCE!

- **⚠ WARNING! DANGER TO LIFE AND RISK OF ACCIDENTS FOR INFANTS AND CHILDREN!** Never leave children unsupervised with the packaging material. There is a danger of suffocation.
- **⚠ WARNING! RISK OF STRANGULATION AND SUFFOCATION!** Keep children away from the product. Do not allow children to play with it. Do not allow children to play with the packaging film. Children can get entangled in the packaging whilst playing and suffocate. The product must be stored out of the reach of children and in a closed room!
- This product is not a toy. Please keep children away from the winged drying rack.
- Make sure the product is stable and only use it on even and firm surfaces.
- **CAUTION! CRUSHING HAZARD!** Be careful of your hands and fingers when setting up or collapsing the winged drying rack.
- Never attempt to repair the product yourself.
- Do not sit or lean on the winged drying rack.
- Please check the winged drying rack for any damages routinely and before each use.
- Do not use a damaged winged drying rack.
- Do not use the winged drying rack for hanging or storing other items.
- Do not exceed the maximum load capacity of 15kg.
- Do not use the product in strong winds or storms.

● Use

Note: Remove all packaging materials from the product.
Note: No replacement parts are included for this product.

● Setting up the winged drying rack

□ Set up the folding drying rack as shown in Figures A, B and C.
□ In order to prevent an accidental collapse, after you have set up the drying rack, slide the child lock downwards until it is in place at the joint [see Fig. A].
Note: For this folding drying rack, replacement foot caps and retaining clips are available on request. If these are needed, please contact our service centre.
Note: To prevent unintended opening of the wings when closed, attach the wings to each other with a retaining clip [see Fig. D].

● Hanging up laundry

□ Distribute the laundry evenly over the product when hanging it up.
- Do not exceed the maximum load capacity of 15 kg.

● Using the sock holder

□ Hang small items of clothing [e.g. socks, underwear etc.] to dry on the sock holders [see Fig. C].

● Storage, cleaning and care

- Do not use any corrosive or abrasive cleaning agents.
□ To maintain the product well, clean it using a damp cloth and soap.
□ After using the product, place it in a dry location and store it away from direct sunlight.

● Repair and maintenance

Repairs and maintenance work must be carried out by a specialist in accordance with the manufacturer‘s instructions.

● Disposal

The packaging is made entirely of recyclable materials, which you may dispose of at local recycling facilities.

Contact your local refuse disposal authority for more details of how to dispose of your worn-out product.

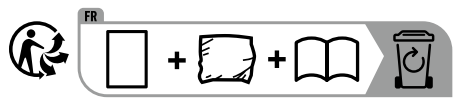

The product incl. accessories, manual and packaging materials are recyclable and are subject to extended producer responsibility. Dispose them separately, following the illustrated Info-tri [sorting information], for better waste treatment. The Triman logo is valid in France only.

● Manufacturer/Service

Casa Si Marketing- und VertriebsgmbH
Obkirchergasse 36
1190 Vienna
AUSTRIA
Tel.: 00800 440 28 62 0 [GB/NI]
Tel.: +43 1 440 28 62 [IE/MT]
Fax: +43 1 440 28 62 17
Email: service@casasi.com
www.casasi.com

IAN 515298_2510

Please have your receipt and the item number [IAN 515298_2510] ready as your proof of purchase when enquiring about your product.

● Warranty

The product has been manufactured to strict quality guidelines and meticulously examined before delivery. In the event of material or manufacturing defects you have legal rights against the retailer of this product. Your legal rights are not limited in any way by our warranty detailed below.

The warranty for this product is 3 years from the date of purchase. The warranty period begins on the date of purchase. Keep the original sales receipt in a safe location as this document is required as proof of purchase.

Any damage or defects already present at the time of purchase must be reported without delay after unpacking the product.

Should the product show any fault in materials or manufacture within 3 years from the date of purchase, we will repair or replace it – at our choice – free of charge to you. The warranty period is not extended as a result of a claim being granted. This also applies to replaced and repaired parts.

This warranty becomes void if the product has been damaged, or used or maintained improperly.

The warranty covers material or manufacturing defects. This warranty does not cover product parts subject to normal wear and tear, thus considered consumables [e.g. batteries, rechargeable batteries, tubes, cartridges], nor damage to fragile parts, e.g. switches or glass parts.

Legende der verwendeten Piktogramme	
	Bedienungsanleitung lesen!
	Warn- und Sicherheitshinweise beachten!
	Lebens- und Unfallgefahr für Kleinkinder und Kinder
■ □	Sicherheitshinweise Handlungsanweisungen
	Entsorgen Sie Verpackung und Produkt umweltgerecht!
	Papier- und Kartonverpackungen im blauen Wertstoffcontainer entsorgen.
	Kunststoff-, Metall- und Verbundverpackungen im gelben Wertstoffcontainer entsorgen.

können weitere lebensgefährliche Gefahren und Verletzungen die Folgen sein. Dieses Produkt wurde ausschließlich für den Hausgebrauch konzipiert. Es ist nicht für den kommerziellen Gebrauch vorgesehen. Für durch unsachgemäße Verwendung entstandene Schäden übernimmt der Hersteller keine Haftung.

● Technische Daten

Artikelnummer:	CS92236C
Gesamt-trockenlänge:	20 m
Maße [B x H x L]:	geschlossen 55 x 5 x 128 cm aufgeklappt 55 x 106 x 178 cm
Artikelgewicht:	2,90 kg
Max. Belastung:	15 kg
Produktions-ID:	07/2026

⚠ Sicherheitshinweise

LESEN SIE DIE BEDIENUNGSANLEITUNG VOR DER VERWENDUNG DES PRODUKTS! BEWAHREN SIE ALLE SICHERHEITSHINWEISE UND ANWEISUNGEN FÜR DIE ZUKUNFT AUF!

-  **⚠ WARNUNG! LEBENS- UND UNFALLGEFAHR FÜR KLEINKINDER UND KINDER!** Lassen Sie Kinder niemals unbeaufsichtigt mit dem Verpackungsmaterial. Es besteht Erstickungsgefahr.
- **⚠ WARNUNG! STRANGULATIONS- UND ERSTICKUNGSGEFAHR!** Halten Sie Kinder von dem Produkt fern. Lassen Sie Kinder nicht damit spielen. Lassen Sie Kinder nicht mit der Verpackungsfolie spielen. Kinder können sich beim Spielen darin verfangen und ersticken. Das Produkt muss außerhalb der Reichweite von Kindern und in einem geschlossenen Raum aufbewahrt werden!

Flügelwäscheständer „Black XL“

● Einleitung



Machen Sie sich vor der ersten Inbetriebnahme mit dem Produkt vertraut. Lesen Sie hierzu aufmerksam die nachfolgende Bedienungsanleitung und die Sicherheitshinweise. Benutzen Sie das Produkt nur wie beschrieben und für die angegebenen Einsatzbereiche. Bewahren Sie diese Anleitung an einem sicheren Ort auf. Händigen Sie alle Unterlagen bei Weitergabe des Produktes an Dritte mit aus.

● Bestimmungsgemäßer Gebrauch

Bei diesem Produkt handelt es sich um einen Wäscheständer. Eine Veränderung des Produkts ist nicht zulässig und führt zur Beschädigung. Darüber hinaus

- Dies ist kein Spielzeug. Bitte halten Sie Kinder vom Flügelwäscheständer fern.
- Auf sicheren Stand achten und nur auf ebenen und festen Böden verwenden.
- **ACHTUNG! QUETSCHGEFAHR!** Achten Sie auf Ihre Hände und Finger, wenn Sie den Flügelwäscheständer auf- oder zusammenklappen.
- Versuchen Sie nie, das Produkt selbst zu reparieren.
- Setzen Sie sich weder auf den Flügelwäscheständer, noch lehnen Sie sich an.
- Bitte überprüfen Sie den Flügelwäscheständer regelmäßig und vor jeder Benutzung auf Beschädigungen.
- Ein beschädigter Flügelwäscheständer darf nicht mehr benutzt werden.
- Flügelwäscheständer nicht als sonstige Ablage oder Abstellmöglichkeit verwenden.
- Überschreiten Sie nicht die maximale Traglast von 15 kg.
- Verwenden Sie das Produkt nicht bei starkem Wind oder Sturm.

● Gebrauch

Hinweis: Entfernen Sie sämtliches Verpackungsmaterial vom Produkt.
Hinweis: Für dieses Produkt sind keine Ersatzteile beigelegt.

● Flügelwäscheständer aufstellen

□ Stellen Sie den Flügelwäscheständer auf wie in den Abbildungen A, B und C dargestellt.
□ Um ein unbeabsichtigtes Zusammenklappen zu verhindern, schieben Sie, nachdem Sie den Wäscheständer aufgestellt haben, die Kindersicherung nach unten, bis diese am Gelenk anlegt [siehe Abb. A].

Hinweis: Für diesen Flügelwäscheständer sind die Fußkappen und der Flügelhalterungsclip als Ersatzteil bei Bedarf vorhanden. Bitte wenden Sie sich bei Bedarf an unsere Servicestelle.
Hinweis: Um ein unbeabsichtigtes Aufklappen der Flügel im geschlossenen Zustand zu verhindern, verbinden Sie die Flügel mittels Flügelhalterungsclip miteinander [siehe Abb. D].

● Wäsche aufhängen

□ Die Wäsche gleichmäßig auf der ganzen Fläche zum Aufhängen verteilen.
■ Überschreiten Sie nicht die maximale Traglast von 15 kg.

● Sockenhalter verwenden

□ Stecken Sie kleine Wäschestücke [z. B. Socken, Unterwäsche etc.] zum Trocknen an den Sockenhaltern [siehe Abb. C].

● Lagerung, Reinigung und Pflege

■ Keine ätzenden oder scheuernden Reinigungsmittel verwenden.
□ Das Produkt mit einem feuchten Tuch mit Seife reinigen, um es gut zu erhalten.
□ Nach der Verwendung das Produkt an einen trockenen Ort stellen und vor direkter Sonneneinstrahlung geschützt aufzubewahren.

● Reparatur und Wartung

Reparaturen und Wartungsarbeiten müssen von einer fachmännischen Person und den Anleitungen des Herstellers entsprechend durchgeführt werden.

● Entsorgung

Die Verpackung besteht aus umweltfreundlichen Materialien, die Sie über die örtlichen Recyclingstellen entsorgen können.

Möglichkeiten zur Entsorgung des ausgedienten Produkts erfahren Sie bei Ihrer Gemeinde- oder Stadtverwaltung.

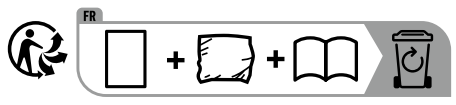

Das Produkt inkl. Zubehör, die Anleitung und die Verpackungsmaterialien sind recyclebar und unterliegen einer erweiterten Herstellerverantwortung. Entsorgen Sie diese getrennt, den abgebildeten Info-tri [Sortierinformation] folgend, für eine bessere Abfallbehandlung. Das Triman-Logo gilt nur für Frankreich.

● Hersteller/Service

Casa Si Marketing- und VertriebsgmbH
Obkirchergasse 36
1190 Wien
AUSTRIA
Tel.: 00800 440 28 620 [DE/BE/CH]
+43 1 440 28 62 [AT]
Fax: +43 1 440 27 86 17
E-Mail: service@casasi.com
www.casasi.com

IAN 515298_2510

Bitte halten Sie für alle Anfragen den Kassenbon und die Artikelnummer [IAN 515298_2510] als Nachweis für den Kauf bereit.

● Garantie

Das Produkt wurde nach strengen Qualitätsrichtlinien hergestellt und vor der Auslieferung sorgfältig geprüft. Im Falle von Material- oder Herstellungsfehlern haben Sie gegenüber dem Verkäufer des Produkts gesetzliche Rechte. Ihre gesetzlichen Rechte werden in keiner Weise durch unsere unten aufgeführte Garantie eingeschränkt.

Die Garantie für dieses Produkt beträgt 3 Jahre ab Kaufdatum. Die Garantiezeit beginnt mit dem Kaufdatum. Bewahren Sie den Originalkaufbeleg an einem sicheren Ort auf, da dieses Dokument als Nachweis des Kaufs erforderlich ist.

Alle Schäden oder Mängel, die bereits zum Zeitpunkt des Kaufs vorhanden sind, müssen unverzüglich nach dem Auspacken des Produkts gemeldet werden.

Sollte das Produkt innerhalb von 3 Jahren ab Kaufdatum einen Material- oder Herstellungsfehler aufweisen, werden wir es – nach unserer Wahl – kostenlos für Sie reparieren oder ersetzen. Die Garantiezeit verlängert sich durch einen stattgegebenen Gewährleistungsanspruch nicht. Dies gilt auch für ersetzte und reparierte Teile.

Diese Garantie erlischt, wenn das Produkt beschädigt oder unsachgemäß verwendet oder gewartet wurde.

Die Garantie deckt Material- und Herstellungsfehler ab. Diese Garantie erstreckt sich weder auf Produktteile, die normalem Verschleiß unterliegen, und somit als Verschleißteile gelten [z. B. Batterien, Akkus, Schläuche, Farbpatronen], noch auf Schäden an zerbrechlichen Teilen, z. B. Schalter oder Teile aus Glas.

Légende des pictogrammes utilisés	
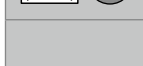	Lisez le mode d'emploi !
	Respecter les avertissements et les consignes de sécurité !
	Danger de mort et risque d'accident pour les nourrissons et les enfants
■ □	Instructions de sécurité Instructions de manipulation
	Mettez l'emballage et le produit au rebut en respectant l'environnement !
	Déposez les emballages en papier et en carton dans le conteneur bleu.
	Déposez les emballages en plastique, en métal et en matériaux composites dans le conteneur jaune.

Séchoir à linge à ailes « Black XL »

● Introduction



Veuillez vous familiariser avec le produit avant sa première utilisation. Veuillez lire attentivement le mode d'emploi ci-dessous et les consignes de sécurité. Utilisez uniquement ce produit en vous conformant aux instructions et aux domaines d'application mentionnés. Conserver ces instructions dans un lieu sûr. Lorsque vous remettez le produit à d'autres utilisateurs, veuillez également leur transmettre tous les documents.

● Utilisation conforme

Ce produit est un séchoir à linge. Toute modification du produit est interdite et conduit à des dommages. Il peut en outre en résulter des risques mortels ou des blessures. Ce produit a été exclusivement conçu pour un usage domestique. Il n'est pas destiné à un usage commercial. Le fabricant décline toute responsabilité en cas d'utilisation non conforme à l'usage prévu.

● Caractéristiques techniques

Référence de l'article :	CS92236C
Longueur d'étendage totale :	20 m
Dimensions (l x h x l) :	fermé 55 x 5 x 128 cm déplié 55 x 106 x 178 cm
Poids de l'article :	2,90 kg
Charge max. :	15 kg
ID de production :	07/2026

⚠ Consignes de sécurité correspondantes

LISEZ LES INSTRUCTIONS AVANT D'UTILISER LE PRODUIT ! CONSERVEZ TOUTES LES CONSIGNES DE SÉCURITÉ ET INSTRUCTIONS POUR POUVOIR LES CONSULTER ULTÉRIEUREMENT !

■  **⚠ AVERTISSEMENT ! DANGER DE MORT ET RISQUE D'ACCIDENT POUR LES NOURRISSONS ET LES ENFANTS !** Ne laissez jamais les enfants manipuler les emballages sans surveillance. Risque d'asphyxie.

■ **⚠ AVERTISSEMENT ! RISQUE DE STRANGULATION ET D'ÉTOUFFEMENT !** Tenez les enfants à l'écart du produit. Ne laissez pas les enfants jouer avec. Ne laissez pas les enfants jouer avec le film d'emballage. Les enfants peuvent y être pris au piège et s'étouffer en jouant avec. Le produit doit être conservé hors de portée des enfants et dans une pièce fermée !

■ Ceci n'est pas un jouet. Veuillez tenir les enfants à l'écart du sèche-linge à ailettes.

■ Veillez à une bonne assise et utilisez le produit uniquement sur des sols plans et rigides.

■ **Attention ! Risque d'écrasement !** Faites attention à vos mains et à vos doigts lorsque vous dépliez ou repliez le sèche-linge à ailettes.

■ N'essayez jamais de réparer le produit vous-même.

■ Ne vous asseyez pas et ne vous appuyez pas non plus sur le sèche-linge à ailettes.

■ Veuillez contrôler régulièrement et avant chaque utilisation que le sèche-linge à ailettes n'est pas endommagé.

■ Un sèche-linge à ailettes détérioré ne doit plus être utilisé.

■ N'utilisez pas le sèche-linge à ailettes comme surface de dépose ou dispositif de rangement.

■ Ne dépassez pas la capacité maximale de charge qui est de 15 kg.

■ N'utilisez pas le produit en cas de vent fort ou de tempête.

● Utilisation

Remarque : Veuillez retirer tous les emballages du produit.
Remarque : Aucune pièce de rechange n'est fournie pour ce produit.

● Mettre en place le sèche-linge à ailettes

□ Mettez en place l'étendoir à linge comme représenté sur les figures A, B et C.

□ Afin d'éviter que l'étendoir à linge ne se replie de manière involontaire et après l'avoir mis en place, glissez la sécurité enfant vers le bas jusqu'à ce qu'elle repose sur la charnière (voir Fig. A).

Remarque : Le cas échéant, des capuchons pour pieds ainsi que des clips de maintien des ailes sont disponibles pour cet étendoir à linge en tant que pièces de rechange. En cas de besoin, veuillez vous adresser à notre service après-vente.
Remarque : Afin d'éviter que les ailes de l'étendoir à linge ne se déplient lorsque ce dernier est fermé, fixez les ailes ensemble au moyen des clips de maintien (voir Fig. D).

● Étendre le linge

□ Répartir le linge à étendre uniformément sur toute la surface.

■ Ne dépassez pas la capacité maximale de charge qui est de 15 kg.

● Utiliser le porte-chaussettes

□ Placez de petits vêtements (par ex. des chaussettes, des sous-vêtements, etc.) à sécher aux porte-chaussettes (voir Fig. C).

● Stockage, nettoyage et entretien

■ Ne pas utiliser de produit nettoyant corrosif ou abrasif.

□ Nettoyer le produit avec un chiffon humide avec du savon afin de le maintenir en bon état.

□ Après utilisation, entreposer le produit dans un endroit sec et protégé des rayons directs du soleil.

● Réparation et maintenance

Les réparations et travaux de maintenance doivent être effectués par une personne spécialisée et dans le respect des instructions fournies par le fabricant.

● Mise au rebut

L'emballage se compose de matières recyclables pouvant être mises au rebut dans les déchetteries locales.

Votre mairie ou votre municipalité vous renseigneront sur les possibilités de mise au rebut des produits usagés.

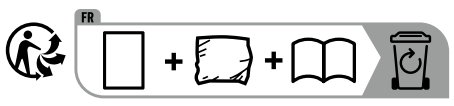

Le produit, y compris les accessoires, le mode d'emploi et les matériaux d'emballage sont recyclables et soumis à une responsabilité élargie du fabricant. Pour un meilleur traitement des déchets, éliminez-les séparément en respectant les symboles de tri sélectif représentés. Le logo Triman s'applique uniquement à la France.

● Fabricant/SAV

Casa Si Marketing- und VertriebsgmbH
Obkirchergasse 36
1190 Wien
AUSTRIA
Tél. : 00800 440 28 620 (FR/BE/CH)
Fax : +43 1 440 27 86 17
E-mail : service@casasi.com
www.casasi.com

IAN 515298_2510

Pour toute demande, veuillez conserver le ticket de caisse et le numéro d'article (IAN 515298_2510) comme preuve d'achat.

● Garantie

Le produit a été fabriqué selon des critères de qualité stricts, et contrôlé consciencieusement avant sa livraison. En cas de défaut de matériau ou de fabrication, vous avez des droits légaux vis-à-vis du vendeur du produit. Vos droits légaux ne sont en aucun cas limités par notre garantie mentionnée ci-dessous.

La garantie de ce produit est de 3 ans à partir de la date d'achat. La période de garantie commence à la date d'achat. Conservez l'original de la preuve d'achat dans un endroit sûr car ce document est nécessaire pour prouver l'achat.

Tout dommage ou défaut déjà présent au moment de l'achat doit être signalé immédiatement après le déballage du produit.

Si le produit présente un défaut de matériau ou de fabrication dans les 3 ans qui suivent la date d'achat, nous le réparerons ou le remplacerons - à notre choix - gratuitement pour vous. La période de garantie n'est pas prolongée par une demande de garantie acceptée. Cette mesure s'applique également pour les pièces remplacées et réparées.

Cette garantie est annulée si le produit a été endommagé ou utilisé ou entretenu de manière incorrecte.

La garantie couvre les défauts de matériels et de fabrication. Cette garantie ne couvre pas les pièces du produit soumises à une usure normale, et qui sont donc considérées comme des pièces d'usure (par exemple les piles, les piles rechargeables, tuyaux, les cartouches d'encre), ni les dommages aux pièces fragiles, par exemple les interrupteurs ou les pièces en verre.

Legenda van de gebruikte pictogrammen	
	Lees de gebruiksaanwijzing!
	Neem de waarschuwingen en veiligheidsinstructies in acht!
	Levensgevaar en kans op ongevallen voor kleuters en kinderen
■ □	Veiligheidsinstructies Instructies
	Voer de verpakking en het product op een milieuvriendelijke wijze af!
	Papieren en kartonnen verpakkingen moeten in de blauwe recyclingcontainer.
	Kunststof, metalen en samengestelde verpakkingen moeten in de gele recyclingcontainer.

Uitklapbaar droogrek "Black XL"

● Inleiding



Maak u voor de eerste ingebruikname met het product vertrouwd. Lees hiervoor aandachtig de volgende gebruiksaanwijzing en de veiligheidsinstructies. Gebruik het product alleen zoals beschreven en voor de aangegeven toepassingen. Bewaar deze gebruiksaanwijzing op een veilige plek. Geef ook alle documenten mee wanneer u het product aan derden doorgeeft.

● Correct en doelmatig gebruik

Bij dit product gaat het om een droogrek. Een verandering aan het product is niet toegestaan en leidt tot beschadiging. Bovendien kan dit leiden tot levensgevaarlijke situaties en verwondingen. Dit product werd uitsluitend ontwikkeld voor huishoudelijk gebruik. Het is niet bedoeld voor commercieel gebruik. De fabrikant is niet aansprakelijk voor schade die terug te voeren is op onjuist gebruik.

● Technische gegevens

Artikelnummer:	CS92236C
Totale drooglengte:	20 m
Afmetingen (b x h x l):	ingeklapt 55 x 5 x 128 cm uitgeklapt 55 x 106 x 178 cm
Artikelgewicht:	2,90 kg
Max. belasting:	15 kg
Productie-ID:	07/2026

⚠ Veiligheidsinstructies

LEES DE GEBRUIKSAANWIJZING VOORDAT U HET PRODUCT GEBRUIKT! BEWAAR ALLE VEILIGHEIDSINSTRUCTIES EN AANWIJZINGEN VOOR LATER GEBRUIK!

■  **⚠ WAARSCHUWING! LEVENSGEVAAR EN KANS OP ONGEVALLEN VOOR KLEUTERS EN KINDEREN!** Laat kinderen nooit zonder toezicht bij het verpakkingsmateriaal. Er bestaat verstikkingsgevaar.

■ **⚠ WAARSCHUWING! STRANGULATIE- EN VERSTIKKINGSGEVAAR!** Houd kinderen uit de buurt van het product. Laat kinderen er niet mee spelen. Laat kinderen niet met de verpakkingsfolie spelen. Kinderen kunnen er tijdens het spelen in verstrikt raken en stikken. Het product moet buiten het bereik van kinderen en in een afgesloten ruimte worden opgeborgen!

■ Dit is geen speelgoed. Houd kinderen uit de buurt van het droogrek.

- Zorg ervoor dat het rek veilig en stevig staat en gebruik het alleen op vlakke en harde vloeren.
- **LET OP! GEVAAR VOOR BEKNELLING!** Let op uw handen en vingers als u het droogrek uit- of inklapt.
- Probeer nooit om het product zelf te repareren.
- Ga niet op het droogrek zitten en leun er niet tegenaan.
- Controleer het droogrek regelmatig en voor elk gebruik op beschadigingen.
- Een beschadigd droogrek mag niet meer worden gebruikt.
- Gebruik het droogrek niet als opbergrek of als bergplaats voor andere zaken.
- Overschrijd de maximale draaglast van 15 kg niet.
- Gebruik het product niet bij harde wind of storm.

● Gebruik

Opmerking: verwijder al het verpakkingsmateriaal van het product.
Opmerking: voor dit product zijn geen reserveonderdelen meegeleverd.

● Droogrek neerzetten

□ Zet het vleugel-droogrek neer zoals weergegeven op de afbeeldingen A, B en C.
□ Om het per ongeluk inklappen te voorkomen, schuift u nadat het droogrek is neergezet, de kinderbeveiliging naar beneden totdat deze tegen het scharnier aanligt (zie afb. A).
Opmerking: voor dit vleugel-droogrek zijn de dopjes voor de poten en de vleugelhouderclip indien nodig als reserveonderdeel verkrijgbaar. Neem hiervoor indien van toepassing contact op met onze klantenservice.

Opmerking: om het per ongeluk openklappen van de vleugels in gesloten toestand te voorkomen, zet u de vleugels met de vleugelhouderclip aan elkaar vast (zie afb. D).

● Was ophangen

□ Het wasgoed gelijkmatig over het hele oppervlak verdelen en ophangen.
■ Overschrijd de maximale draaglast van 15 kg niet.

● Sokkenhouder gebruiken

□ Hang kleine stukken wasgoed (bijv. sokken, ondergoed etc.) om te drogen aan de sokkenhouders (zie afb. C).

● Opslag, reiniging en onderhoud

■ Geen agressieve of schurende reinigingsmiddelen gebruiken.
□ Het product met een vochtig doekje met zeep reinigen om het in goede staat te houden.
□ Na het gebruik het product op een droge plek plaatsen en beschermd tegen direct zonlicht opbergen.

● Reparatie en onderhoud

Reparaties en onderhoud moeten door een vakkundig persoon en volgens de aanwijzingen van de fabrikant worden uitgevoerd.

● Afvoer

De verpakking bestaat uit milieuvriendelijke grondstoffen die u via de plaatselijke recyclingcontainers kunt afvoeren.

Informatie over de mogelijkheden om het uitgediende product na gebruik te verwijderen, verstrekt uw gemeentelijke overheid.

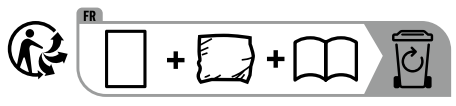

Het product incl. accessoires, de gebruiksaanwijzing en het verpakkingsmateriaal kunnen worden gerecycled en vallen onder een uitgebreide fabrikant-verantwoordelijkheid. Voer deze gescheiden af volgens de afgebeelde info-tri (sorteer-informatie) voor een betere afvalverwerking. Het Triman-logo geldt alleen voor Frankrijk.

● Fabrikant/Service

Casa Si Marketing- und VertriebsgmbH
Obkirchergasse 36
1190 Wien
AUSTRIA
Tel.: 00800 440 28 62 0 (NL/BE)
Fax: +43 1 440 27 86 17
E-Mail: service@casasi.com
www.casasi.com

IAN 515298_2510

Houd bij alle vragen alstublieft de kassabon en het artikelnummer (IAN 515298_2510) als bewijs van aankoop bij de hand.

● Garantie

Het product werd volgens strenge kwaliteitsrichtlijnen gemaakt en voor de uitlevering zorgvuldig gecontroleerd. In geval van materiaal- of fabricagefouten hebt u tegenover de verkoper van het product wettelijke rechten. Uw wettelijke rechten worden op geen enkele manier door onze hieronder vermelde garantie beperkt.

De garantie voor dit product bedraagt 3 jaar vanaf aankoopdatum. De garantieperiode gaat in op de datum van aankoop. Bewaar het originele bewijs van aankoop op een veilige plek aangezien dit document nodig is als bewijs.

Alle beschadigingen of gebreken die reeds op het moment van aankoop aanwezig zijn, moeten meteen na het uitpakken van het product worden gemeld.

Mocht het product binnen 3 jaar na aankoopdatum een materiaal- of fabricagefout vertonen, zullen wij het – naar onze keuze – gratis voor u repareren of vervangen. De garantieperiode wordt door een plaatsgevonden garantieverlening niet verlengd. Dit geldt ook voor vervangen en gerepareerde onderdelen.

Deze garantie vervalt als het product werd beschadigd of onjuist is gebruikt of onderhouden.

De garantie dekt materiaal- en fabricagefouten af. Deze garantie dekt geen productonderdelen die aan normale slijtage onderhevig zijn en daarom als verbruiksartikelen worden beschouwd (bv. batterijen, oplaadbare batterijen, slangen, inktpatronen), noch dekt zij schade aan breekbare onderdelen, bv. schakelaars of onderdelen die van glas zijn gemaakt.

NL/BE

Legenda dei pittogrammi utilizzati	
	Leggere le istruzioni per l'uso!
	Rispettare le avvertenze e le indicazioni di sicurezza!
	Pericolo di morte e incidente per neonati e bambini
■ □	Avvertenze di sicurezza Istruzioni per l'uso
	Smaltire l'imballaggio e il prodotto in modo ecocompatibile!
	Smaltire gli imballaggi di carta e cartone nel contenitore di raccolta blu.
	Imballaggi di plastica, metallo e composito.

Stendibiancheria "Black XL"

● Introduzione



Prima del primo utilizzo acquisire dimestichezza con il prodotto. Leggere attentamente le seguenti istruzioni per l'uso e le avvertenze in materia di sicurezza. Utilizzare il prodotto solo come descritto e per le destinazioni d'uso indicate. Conservare queste istruzioni in un luogo sicuro. In caso di cessione del prodotto a terzi, consegnare anche l'intera documentazione ad esso allegata.

● Utilizzo conforme

Questo prodotto è uno stendibiancheria. Modifiche non autorizzate possono provocare danni al prodotto. Ciò potrebbe esporre inoltre al rischio di lesioni e pericoli letali. Questo prodotto è stato realizzato esclusivamente per l'uso domestico. Non è destinato a un uso commerciale. Il produttore declina ogni responsabilità per eventuali danni derivanti da un utilizzo non conforme alla destinazione d'uso.

● Specifiche tecniche

Codice articolo:	CS92236C
Lunghezza complessiva:	20m
Dimensioni (L x A x L):	chiuso 55 x 5 x 128cm aperto 55 x 106 x 178cm
Peso dell'articolo:	2,90kg
Carico max.:	15kg
ID di produzione:	07/2026

⚠ Indicazioni di sicurezza

LEGGERE IL MANUALE DI ISTRUZIONI PER L'USO PRIMA DI UTILIZZARE IL PRODOTTO! CONSERVARE TUTTE LE INDICAZIONI E LE AVVERTENZE DI SICUREZZA PER EVENTUALI CONSULTAZIONI FUTURE!

■  **⚠ ATTENZIONE! PERICOLO DI MORTE E INCIDENTE PER NEONATI E BAMBINI!** Non lasciare mai i bambini incustoditi con il materiale di imballaggio. Pericolo di soffocamento.
■ **⚠ ATTENZIONE! RISCHIO DI STRANGOLAMENTO E SOFFOCAMENTO!** Tenere il prodotto lontano dalla portata dei bambini. Non far giocare i bambini con il prodotto. Non far giocare i bambini con la pellicola dell'imballaggio. I bambini potrebbero rimanerci incastrati e soffocare. Tenere il prodotto lontano dalla portata dei bambini e custodirlo in un luogo chiuso!
■ Non è un giocattolo. Tenere lo stendibiancheria lontano dalla portata dei bambini.
■ Accertarsi che sia posizionato in modo sicuro e utilizzarlo solo su superfici piane e solide.
■ **ATTENZIONE! PERICOLO DI SCHIACCIAMENTO!** Fare attenzione a mani e dita durante l'apertura o la chiusura dello stendibiancheria.
■ Non tentare mai di riparare autonomamente il prodotto.
■ Non sedersi sullo stendibiancheria ed evitare di appoggiarsi.
■ Verificare regolarmente e prima di ogni utilizzo che lo stendibiancheria non presenti danni.
■ Non è consentito continuare a utilizzare uno stendibiancheria danneggiato.
■ Non utilizzare lo stendibiancheria come ripiano o appoggio per riporre oggetti.
■ Non superare la capacità di portata massima del prodotto di 15 kg.
■ Non utilizzare lo stendino in caso di vento o tempesta.

● Utilizzo

Nota: rimuovere dal prodotto l'intero materiale di imballaggio.
Nota: non vi sono pezzi di ricambio in dotazione con il prodotto.

● Montaggio dello stendibiancheria

□ Posizionare lo stendibiancheria come mostrato nelle figure A, B e C.
□ Per evitare che lo stendibiancheria si richiuda accidentalmente, dopo averlo montato, spingere la chiusura di sicurezza per bambini verso il basso finché non si innesta (vedi fig. A).
Nota: per questo stendibiancheria sono disponibili come ricambio i tappi dei piedini di supporto e la clip di fissaggio delle ali. Se necessario, rivolgersi al nostro centro di assistenza.
Nota: per evitare che le ali dello stendibiancheria possano aprirsi accidentalmente quando sono ripiegate, fissarle una all'altra con la clip di fissaggio (vedi fig. D).

● Stendere la biancheria

□ Stendere la biancheria in modo regolare su tutta la superficie predisposta a tale scopo dello stendibiancheria.
■ Non superare la capacità di portata massima del prodotto di 15 kg.

● Utilizzare il supporto per calze

□ Stendere piccoli capi di biancheria (ad es. calze, intimo, ecc.) sui supporti per calze per essere asciugati (vedi fig. C).

● Pulizia, cura e conservazione

■ Non usare detergenti aggressivi o abrasivi.
□ Per mantenerlo in buone condizioni, pulire il prodotto con un panno umido e del sapone.
□ Dopo l'uso si consiglia di riporre il prodotto in un luogo asciutto e al riparo dalla luce solare diretta.

● Manutenzione e riparazione

Gli interventi di riparazione e di manutenzione devono essere eseguiti da una persona esperta e nel rispetto delle indicazioni del produttore.

● Smaltimento

L'imballaggio è composto da materiali ecologici che possono essere smaltiti presso i siti di raccolta locali per il riciclo.

IT/CH/MT

E' possibile informarsi circa le possibilità di smaltimento del prodotto usato presso l'amministrazione comunale o cittadina.

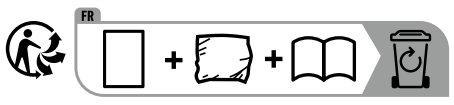

Il prodotto, accessori inclusi, le istruzioni e i materiali di imballaggio sono riciclabili e rientrano sotto la responsabilità estesa del produttore. Smaltirli separatamente in conformità all'Info-tri illustrato (informazioni sul riciclo) per un miglior trattamento dei rifiuti. Il logo Triman è valido soltanto per la Francia.

● Produttore/Assistenza

Casa Si Marketing- und VertriebsgmbH
Obkirchergasse 36
1190 Vienna
AUSTRIA
Tel.: 00800 440 28 620 (IT/CH)
+43 1 440 28 62 (MT)
Fax: +43 1 440 27 86 17
E-Mail: service@casasi.com
www.casasi.com

IAN 515298_2510

Per qualunque richiesta conservare lo scontrino e il codice dell'articolo (IAN 515298_2510) come prova d'acquisto.

● Garanzia

Il prodotto è stato fabbricato accuratamente secondo severe direttive di qualità ed è stato controllato meticolosamente prima della consegna. In caso di difetti di materiale o fabbricazione l'acquirente può far valere diritti legali nei confronti del venditore. La nostra garanzia sotto riportata non costituisce alcun limite ai diritti legali dell'acquirente.

Questo prodotto è garantito per 3 anni con decorrenza dalla data di acquisto. La garanzia decorre dalla data d'acquisto. Conservare lo scontrino originale in un posto sicuro perché questo documento viene richiesto come prova dell'avvenuto acquisto.

Tutti i danni o difetti presenti già al momento dell'acquisto devono essere comunicati subito dopo l'apertura della confezione.

Se entro 3 anni dalla data di acquisto di questo prodotto si rileva un difetto di materiale o di fabbricazione, noi procederemo, a nostra discrezione, alla riparazione o sostituzione gratuite del prodotto o al rimborso del prezzo di acquisto. Un eventuale intervento in garanzia non prolunga né rinnova il periodo di garanzia stesso. Ciò vale anche per le parti sostituite e riparate.

Questa garanzia decade in caso di danneggiamento oppure uso o manutenzione impropri del prodotto.

La prestazione in garanzia vale per difetti del materiale o di fabbricazione. Questa garanzia non si estende a componenti del prodotto esposti a normale logorio, che possono pertanto essere considerati come componenti soggetti a usura (esempio capacità della batteria, calcificazione, lampade, pneumatici, filtri, spazzole...). La garanzia non si estende altresì a danni che si verificano su componenti delicati (esempio interruttori, batterie, parti realizzate in vetro, schermi, accessori vari) nonché danni derivanti dal trasporto o altri incidenti.

Leyenda de pictogramas utilizados	
	¡Lea el manual de instrucciones!
	¡Tenga en cuenta las advertencias e indicaciones de seguridad!
	Peligro de muerte y de accidentes para bebés y niños
	Indicaciones de seguridad Instrucciones de uso
	¡Deseche el material de embalaje y el producto de forma respetuosa con el medioambiente!
ES/PT AZUL	Desechar los envases de papel y cartón en el contenedor azul.
ES/PT AMARILLO AMARELO	Desechar los envases de plástico, metal y compuestos en el contenedor amarillo.

Tendedero con alas «Black XL»

● Introducción

Familiarícese con el producto antes de la primera puesta en funcionamiento. Lea detenidamente el siguiente manual de instrucciones y las indicaciones de seguridad. Utilice el producto únicamente como se describe a continuación y para las aplicaciones indicadas. Guarde estas instrucciones en un lugar seguro. En caso de transferir el producto a terceros, entregue también todos los documentos correspondientes.

● Uso adecuado

Este producto es un tendedero. La modificación del producto no está permitida y provocará daños. Además, como consecuencia podrían producirse lesiones y riesgos mortales. Este producto ha sido diseñado exclusivamente para uso doméstico. No ha sido diseñado para un uso comercial. El fabricante no se hace responsable de los daños que puedan derivarse de un uso indebido.

● Características técnicas

Número de artículo: CS92236C

Longitud total de secado:	20 m
Dimensiones [An x Al x L]:	cerrado 55 x 5 x 128 cm desplegado 55 x 106 x 178 cm
Peso del artículo:	2,90 kg
Carga máx.:	15 kg
ID de producción:	07/2026

⚠ Advertencias de seguridad

¡LEA ATENTAMENTE LAS INSTRUCCIONES ANTES DE UTILIZAR EL PRODUCTO! ¡CONSERVE TODAS LAS INSTRUCCIONES DE SEGURIDAD PARA FUTURAS CONSULTAS!

- **⚠ ¡ADVERTENCIA! ¡PELIGRO MORTAL Y RIESGO DE ACCIDENTES PARA BEBÉS Y NIÑOS!** Nunca deje a los niños sin vigilancia con el material de embalaje. Existe riesgo de asfixia.
- **⚠ ¡ADVERTENCIA! ¡PELIGRO DE ESTRANGULACIÓN Y ASFIXIA!** Mantenga el producto fuera del alcance de los niños. No permita que los niños jueguen con el mismo. No permita que los niños jueguen con el material de embalaje. Los niños podrían enredarse y asfixiarse al jugar.

¡Mantenga el producto fuera del alcance de los niños y en una habitación cerrada!

- Este producto no es un juguete. Mantenga a los niños alejados del tendedero con alas.
- Garantice un apoyo seguro y utilícelo solo en superficies lisas y sólidas.
- **¡ATENCIÓN! ¡PELIGRO DE APLASTAMIENTO!** Preste atención a manos y dedos cuando pliegue y despliegue el tendedero con alas.
- No intente reparar el producto por su cuenta.
- No se siente ni se apoye en el tendedero con alas.
- Por favor, revise el tendedero con alas regularmente y antes de utilizarlo para asegurarse de que no está dañado.
- Si el tendedero con alas está dañado no deberá seguir utilizándose.
- No utilice el tendedero con alas para otros fines de almacenamiento.
- No supere la capacidad de carga máxima de 15 kg.
- No utilice el producto si hay fuertes viento o tormentas.

● Utilización

Nota: Retire completamente el material de embalaje del producto.
Nota: Este producto no dispone de piezas de repuesto.

● Colocar el tendedero con alas

□ Coloque el tendedero con alas como se muestra en las figuras A, B y C.
□ Para evitar un cierre accidental accidental, una vez haya colocado el tendedero, baje el seguro infantil hasta que apoye en la articulación (ver fig. A).
Nota: Para este tendedero con alas, las tapas de las patas y el clip de sujeción de hojas están disponibles bajo demanda como piezas de repuesto. Póngase en contacto con nuestro servicio de asistencia técnica en caso necesario.
Nota: Para evitar un despliegue accidental de las hojas en estado cerrado, una las hojas entre sí mediante el clip de sujeción de hojas (ver fig. D).

● Colgar la ropa

□ Repartir la ropa por toda la superficie de manera uniforme.
■ No supere la capacidad de carga máxima de 15 kg.

● Utilizar el soporte para calcetines

□ Coloque piezas de ropa pequeñas (por ej. calcetines, ropa interior, etc.) para que se sequen en el soporte para calcetines (ver fig. C).

● Almacenamiento, limpieza y cuidados

■ No emplee productos de limpieza corrosivos o abrasivos.
□ Para mantener el producto en buenas condiciones, límpielo con un paño húmedo con jabón.
□ Después de su uso, guarde el producto en un lugar seco y protegido de la radiación solar directa.

● Reparación y mantenimiento

Las reparaciones y los trabajos de mantenimiento deben ser realizados por una persona cualificada y de acuerdo con las instrucciones del fabricante.

● Eliminación

El embalaje está compuesto por materiales no contaminantes que pueden ser desechados en el centro de reciclaje local.

Para obtener información sobre las posibilidades de desecho del producto al final de su vida útil, acuda a la administración de su comunidad o ciudad.

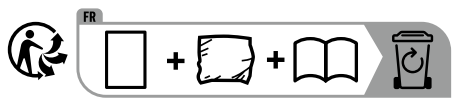

El producto, incl. accesorios, el manual y los materiales de embalaje son reciclables y están sujetos a la responsabilidad ampliada del fabricante. Deséchelos por separado, siguiendo la información (información de clasificación) indicada a continuación, para un mejor tratamiento de los residuos. El logotipo Triman se aplica solo para Francia.

● Fabricante/Asistencia

Casa Si Marketing- und VertriebsgmbH
Obkirchergasse 36
1190 Viena
AUSTRIA
Tel.: 00800 440 28 62 0
Fax: +43 1 440 27 86 17
Correo electrónico: service@casasi.com
www.casasi.com

IAN 515298_2510

Para realizar cualquier consulta, tenga a mano el recibo y el número de artículo (IAN 515298_2510) como justificante de compra.

● Garantía

El producto ha sido fabricado según normas de calidad exigentes y ha sido probado minuciosamente antes de la entrega. En caso de fallos de material o de fabricación, dispone de derechos legales frente al vendedor del producto. Nuestra garantía mencionada a continuación no restringe sus derechos legales de ningún modo.

La garantía para este producto es de 3 años a partir de la fecha de compra. La garantía empieza el día de la fecha de compra. Conserve el justificante de compra original en un lugar seguro, ya que este documento es necesario para demostrar la compra.

Todos los daños o defectos ya presente en el momento de la compra deben informarse inmediatamente tras desembalar el producto.

Si el producto presenta defectos de material o fabricación en los 3 años a partir de la fecha de compra, lo repararemos o sustituiremos, según nuestra elección, gratuitamente para usted. El período de garantía no se extiende por una reclamación de garantía aprobada. Esto también es aplicable a las piezas sustituidas y reparadas.

La garantía pierde su validez si el producto se daña o se utiliza o mantiene de forma inadecuada.

La garantía cubre defectos de material y fabricación. Esta garantía no cubre las piezas del producto sujetas a un uso y desgaste normal y, por lo tanto, consideradas piezas de desgaste (por ej. pilas, baterías, mangueras, cartuchos de tinta) ni los daños a las piezas frágiles, por ej. interruptores o piezas de cristal.

Legenda dos pictogramas utilizados	
	Ler o manual de operação!
	Considerar as indicações de aviso e de segurança!
	Perigo de morte e de acidente para bebés e crianças
■ □	Indicações de segurança Indicações de manuseamento
	Eliminar a embalagem e o produto de forma ecológica!
	Eliminar as embalagens de papel e cartão no contentor de reciclagem azul.
	Deitar fora as embalagens de plástico, metal e compósito no contentor de reciclagem amarelo.

Estendal com abas "Black XL"

● Introdução



Familiarize-se com o aparelho antes da primeira colocação em funcionamento. Para tal, leia atentamente este manual de instruções e as indicações de segurança. Utilize o produto apenas como descrito e para as áreas de aplicação indicadas. Armazene este manual em um lugar seguro. Se entregar este produto a terceiros, entregue também todos os documentos.

● Utilização correta

Este produto é um estendal de roupa. Uma alteração do produto não é permitida e causa danos. Além disso, podem como consequência ocorrer outros perigos de vida e ferimentos.

As possibilidades de reciclagem dos artigos utilizados poderão ser averiguadas no seu Município ou Câmara Municipal.

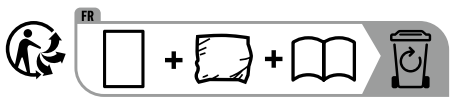

O produto, incluindo os acessórios, as instruções e os materiais de embalagem, são recicláveis e estão sujeitos a uma responsabilidade alargada do fabricante. Elimine os mesmos separadamente, seguindo as informações de triagem indicadas (informações de classificação) na imagem, para um melhor tratamento dos resíduos. O logótipo Triman é válido apenas em França.

● Fabricante/Serviço

Casa Si Marketing- und VertriebsgmbH
Obkirchergasse 36
1190 Wien
ÁUSTRIA
Tel.: +43 1 440 28 62
Fax: +43 1 440 27 86 17
E-Mail: service@casasi.com
www.casasi.com

IAN 515298_2510

Para qualquer pedido de informação, é necessário apresentar o recibo e o número do artigo (IAN 515298_2510) como prova de compra.

● Garantia

O produto foi fabricado de acordo com diretrizes de qualidade rigorosas e cuidadosamente testado antes da entrega. Em caso de defeitos materiais ou de fabrico, tem direitos legais contra o vendedor do produto. Os seus direitos legais não são limitados de forma alguma pela nossa garantia abaixo apresentada.

A garantia para este produto é de 3 anos a partir da data de compra. O período de garantia começa na data da compra. Guarde o recibo de compra original num local seguro, pois este documento é exigido como prova de compra.

Quaisquer danos ou defeitos já presentes no momento da compra devem ser comunicados imediatamente após desempacotar o produto.

No caso de o produto apresentar um defeito de material ou de fabrico dentro de 3 anos a partir da data de compra, repará-lo-emos ou substituí-lo-emos gratuitamente, à nossa critério. O período de garantia não pode ser prolongado por uma reclamação de garantia concedida. Isto também se aplica às peças substituídas e reparadas.

Esta garantia é nula se o produto tiver sido danificado ou utilizado ou mantido de forma inadequada.

A garantia cobre defeitos de material e de fabrico. Esta garantia não cobre peças do produto sujeitas a desgaste normal e, portanto, consideradas peças consumíveis (por ex., baterias, baterias recarregáveis, mangueiras, cartuchos de tinta), nem cobre danos em peças frágeis, por ex., interruptores ou peças feitas em vidro.

Com a troca do aparelho, de acordo com DL 67/2003, o tempo de garantia se inicia novamente.

Este produto foi concebido exclusivamente para o uso doméstico. O artigo não é adequado para a utilização comercial. O fabricante não assume qualquer responsabilidade por danos resultantes de uma utilização incorreta.

● Dados técnicos

Número do artigo:	CS92236C
Comprimento total de secagem:	20 m
Medidas [L x A x C]:	fechado 55 x 5 x 128 cm aberto 55 x 106 x 178 cm
Peso do artigo:	2,90 kg
Carga máx.:	15 kg
ID de produção:	07/2026

⚠ Indicações de segurança

LEIA O MANUAL DE OPERAÇÃO ANTES DE UTILIZAR O PRODUTO! GUARDE TODAS AS INDICAÇÕES DE SEGURANÇA E INSTRUÇÕES PARA CONSULTA FUTURA!

-  **⚠ AVISO! PERIGO DE MORTE E DE ACIDENTES PARA BEBÉS E CRIANÇAS!** Nunca deixe as crianças sem supervisão com o material de embalagem. Existe perigo de asfixia.
- **⚠ AVISO! PERIGO DE ESTRANGULAMENTO E ASFIXIA!** Mantenha as crianças afastadas do produto. Não deixe as crianças brincar com o mesmo. Não deixe as crianças brincar com a película da embalagem. As crianças podem ao brincar ficar presas nela e sufocar. O produto deve ser guardado fora do alcance das crianças e num compartimento fechado!
- Este produto não é nenhum brinquedo. Por favor, mantenha as crianças afastadas do estendal de roupa com abas.
- Garantir um apoio seguro e utilizar apenas sobre pisos nivelados e firmes.
- **ATENÇÃO! PERIGO DE ENTALAMENTO!** Tenha atenção às mãos e dedos quando abrir e fechar o estendal de roupa com abas.
- Nunca tente reparar o produto sozinho.
- Não se sente nem se apoie sobre o estendal de roupa com abas.
- Verifique o estendal de roupa com abas quanto a danos regularmente e antes de cada utilização.
- Um estendal de roupa com abas danificado deixa de poder ser utilizado.
- Não utilize o estendal de roupa com abas como apoio para outros fins nem como espaço de depósito.
- Não exceda a carga máxima de 15 kg.
- Não utilize o produto em caso de ventos fortes ou tempestades.

● Utilização

Nota: remova todo o material da embalagem do produto.
Nota: este produto não dispõe de peças de substituição.

● Montar o estendal de roupa com abas

□ Monte o estendal de roupa com abas como indicado nas figuras A, B e C.
□ Para evitar o fecho acidental, depois de ter montado o estendal, deslize a trava de segurança para crianças para baixo, até a mesma encaixar na dobradiça (ver Fig. A).
Nota: para este estendal de roupa com abas, estão disponíveis tampas de pé como peça de reposição, se necessário. Se necessário, entre em contacto com a nossa assistência técnica.
Nota: para evitar a abertura involuntária das abas quando fechadas, ligar as abas entre si utilizando o grampo de fixação das ambas (ver Fig. D).

● Pendurar roupa

□ Distribuir a roupa de forma uniforme sobre toda a superfície para pendurar.
■ Não exceda a carga máxima de 15 kg.

● Utilizar suporte de meias

□ Prenda pequenas peças de roupa (por exemplo, meias, roupa interior, etc.) no suporte de meias para secarem (ver Fig. C).

● Limpeza, conservação e armazenamento

■ Não utilizar produtos de limpeza corrosivos ou abrasivos.
□ Limpar o produto com um pano húmido e sabão, para o conservar bem.
□ Após utilização, guardar o produto num local seco e manter longe da luz solar direta.

● Reparação e manutenção

Os trabalhos de reparação e manutenção devem ser realizados por uma pessoa qualificada e de acordo com as instruções do fabricante.

● Eliminação

A embalagem é feita de materiais não poluentes que podem ser eliminados nos contentores de reciclagem locais.

TÜVRheinland ZERTIFIZIERT
www.tuv.com
ID 1111249388

GS geprüfte Sicherheit

MADE IN EU

FSC www.fsc.org MIX
Packaging | Supporting responsible forestry
Embalagem | Apoiando uma gestão florestal responsável
FSC® C104266

1 ⧖

Casa Si Marketing- und VertriebsgmbH
Obkirchergasse 36
1190 Wien
Austria

Last Information Update · Stand der Informationen
Version des informations · Stand van de informatie
Versione delle informazioni · Estado de las informaciones · Estado das informações: 02/2026
Ident.-No.: CS92236C022026-1

PT