CRIVIT

PDF ONLINE
www.lidl-service.com

LED LIGHT SET

(GB)
LED BICYCLE LIGHT SET
Operating and safety instructions

(HU)
LED KERÉKPÁRLÁMPA KÉSZLET
Kezelési és biztonsági utalások

(SI)
KOMPLET LED-SVETILK ZA KOLO
Navodila za upravljanje in varnostna

(DE)
LED-BELEUCHTUNGSSET
Bedienungs- und Sicherheitshinweise

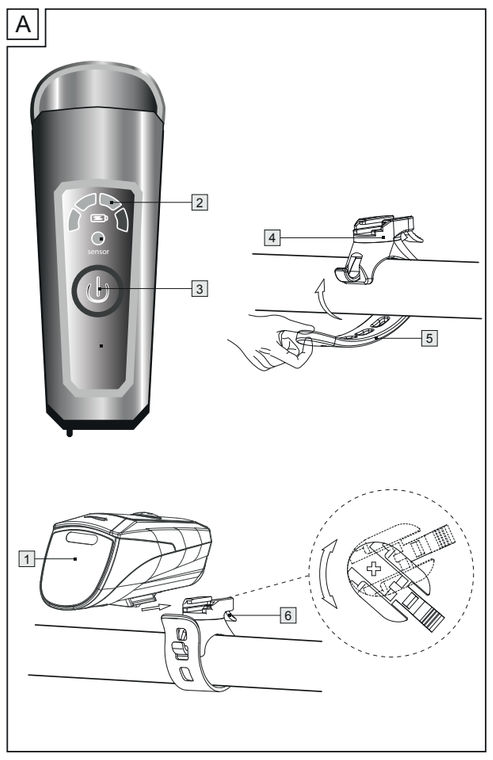

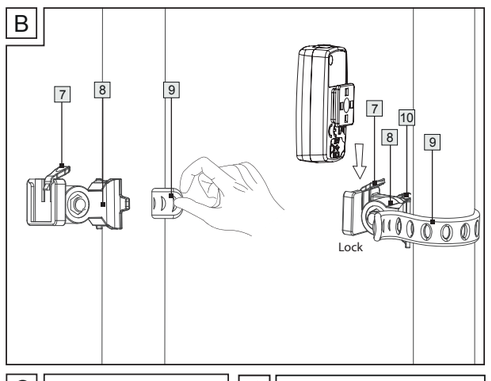

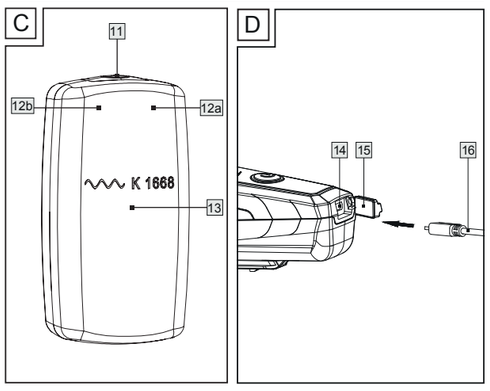

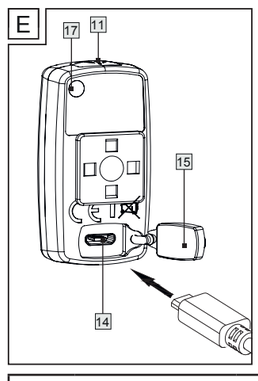

List of pictograms used			
	Read the instructions!		USB – Universal Serial Bus – interface to port, e.g. on a computer (charging only)
	Danger to life and risk of accidents for infants and children!	K XXXXX	German Federal Motor Transport Authority test symbol (K followed by approval number)
	Observe warnings and safety information!		Dispose of the product and packaging in an environmentally-friendly manner
	Caution! Danger of explosion!	21 PAP	Recycling code for the disposal of cardboard
	Electric and electronic devices must not be disposed of in the household waste.	CE	Product meets the applicable European product- specific directives
	Batteries and rechargeable batteries must not be disposed of in the household waste.	DC	Direct current/voltage
	Headlight battery monitor	IP44	Splash-proof, protection against foreign bodies
FSC	Packaging from responsible sources		Safety notices Instructions for use
	On/off switch		Do not look directly at the light source when switched on!

Safety notes

- **⚠ DANGER TO LIFE AND RISK OF ACCIDENT FOR INFANTS AND CHILDREN!** Never leave children unsupervised with the packing material due to the suffocation hazard posed by swallowing parts thereof. Children frequently underestimate the dangers..
- Always keep the product out of the reach of children. This product is not a toy!
- This product may be used by children aged 8 years and up, as well as by persons with reduced physical, sensory or mental capacities or lacking experience and knowledge when supervised or instructed in safe product use and they understand the associated risks. Do not allow children to play with the product. Cleaning and user maintenance must not be performed by children without supervision. Please note, damages caused by incorrect handling, non-compliance with the instructions for use or interference with the device by unauthorised individuals are excluded from the warranty.
- After a crash or if the product falls off, check the product for signs of visible damage (e.g. cracks or faults in the product housing). Never use a damaged product. In such cases the IP protection may no longer be ensured. Water could permeate the product, damage the electronics and cause a short circuit. Contact the service centre or an electrician.
- If the product has a fault or damage (such as faulty functions, visible damage, unexpected generation of heat) then it must not be used. Either contact the service centre, an electrician, or dispose of the product in an environmentally friendly manner.
- Never take the product apart. Improper repairs may result in considerable risks for the user. Always have repairs performed by a professional. The LED(s) and rechargeable batteries cannot be replaced.
- **⚠ DANGER TO LIFE AND RISK OF ACCIDENTS!** Using an incorrect charger can result in headlight 1 and tail light 13 damage, overheating and even explosion. This will void the warranty.
- ⚠IP44 protection is only guaranteed when the USB-C charging port 14 is fully sealed using the rubber cover 15.
- ⚠Do not look into the headlight. It may damage your eyes.

IAN500586_2510 **Item No. 14348** (HU) (SI)

Rechargeable battery safety notes

- **CAUTION! DANGER OF EXPLOSION!** Keep rechargeable batteries away from children, do not throw rechargeable batteries into fire, do not short-circuit and do not take apart.
- Failure to observe this may discharge the rechargeable battery beyond their end voltage. This poses a risk of leaking.
- Switch off the product immediately if you notice signs of a faulty battery, such as severe overheating, smoke, unusual smells or leaking fluids.
- If the battery is faulty, do not use the product under any circumstances.
- Store the product in a safe place, away from flammable materials.
- Do not attempt to remove the battery from the product yourself. Either contact the service centre, an electrician, or dispose of the product in an environmentally friendly manner.
- Avoid contact with the skin, eyes and mucous membranes if fluid has leaked from the rechargeable batteries. In the event of contact with battery acid, thoroughly flush the affected area with clean water and seek immediate medical attention.

Note: If the red LED on the battery monitor 2 on the headlight 1 or the blue LED on the battery monitor 12a on the tail light 13 lights up, recharge the batteries promptly.

(GB) LED BIKE LIGHT SET

1. Introduction

Congratulations on the purchase of your new product. You have chosen a high-quality product. The instructions for use are a part of this product. It contains important safety, assembly and disposal information. Before using the product, please familiarise yourself with all safety notes and instructions for use. The product must only be used as described and for the specified fields of application. When passing the product on to others, be sure to also include all documentation.

1.1 Intended use

This product is suitable for lighting the roadway whilst cycling. The LED bike light set is approved as exclusive lighting for all bicycles. The beam of light must not be impaired by other bicycle parts or luggage. The product is intended for outdoor use. Any use not described above or product modification is prohibited and can result in injuries and product damage. The manufacturer assumes no liability for damage resulting from improper use. This product is not intended for commercial use.

1.2 Parts description

1 Headlight
2 Headlight battery monitor
3 Headlight on/off switch
4 Headlight bracket
5 Rubber tab for headlight bracket
6 Headlight lock
7 Tail light lock
8 Tail light bracket
9 Rubber tab for tail light bracket
10 Star screw for tail light bracket
11 Tail light on/off switch
12a Tail light battery monitor
12b Day mode display
13 Tail light
14 USB-C charging port (headlight and tail light)
15 Rubber cover
16 USB-C charging cable
17 Brightness sensor

1.3 Scope of delivery

1 headlight
1 tail light
1 rubber tab for tail light bracket
1 headlight bracket
1 USB-C charging cable
1 set of installation instructions and instructions for use

1.4 Technical data

Headlight (auto-dimming)
Model designation: LI-4C/XC-266T-70A
Rated power: 2 W
IP rating: IP44
Li-ion rechargeable battery: 1800 mAh, 3.7 V
Input: 5 V DC max. 1 A

Tail light
Model designation: LR-3C/XC-316SP-A
Rated power: 0.2 W
IP rating: IP44
Li-ion rechargeable battery: 300 mAh, 3.7 V
Input: 5 V DC max. 1 A

Note: The LEDs and rechargeable batteries are non-replaceable.
Note: If the LED has reached the end of its service life, you must dispose of the product in accordance with chapter 5.

CAUTION!
Do not look directly at the light source. This may damage your eyes.

2. Installation

2.1 Installing the headlight (see Fig. A)

☐ Position the bracket 4 in the desired location on the handlebar.
☐ Secure the bracket 4 to the handlebar using the rubber tab 5 . When doing so, ensure that there are no objects in front of the headlight 1 .
☐ Apply tension to the rubber tab 5 and hook in. To prevent damage, do not use tools for this step.
☐ To adjust the optimum angle to the direction of travel, turn the headlight 1 to the correct position (see Fig. A).
☐ Slide the headlight 1 into the bracket 4 until you hear it lock into place.
☐ To remove, press the headlight lock 6 and slide the headlight 1 forward out of the bracket 4.
ATTENTION! Routinely check the headlamp adjustment. The light cone must point straight ahead, in the direction of travel, and must not be adjusted too high so as not to blind oncoming traffic.

2.2 Installing the tail light (see Fig. B)

☐ Attach the bracket 8 to the seat post or the rear stay using the rubber strap 9 a. Ensure that no objects are in the light emission direction in front of the tail light 13 .
☐ Hook the rubber strap 9 in place under tension. Do not use any tools to avoid damage.
☐ Loosen the star screw 10 of the bracket 8 and adjust the desired angle.
Then tighten the star screw 10 by hand. Do not use any tools to avoid damage.

Slide the tail light 13 onto the bracket 8 until it audibly clicks into place. Make sure the tail light 13 is mounted as shown in Fig. B. To remove the tail light 7 press the tail light release 13 and pull off the tail light.

3. Operation

3.1 Switching on/off

The headlight 1 has three brightness settings.

On/Off switch 3	
First press (press and hold for approx. 1 sec)	Power mode (70 Lux) for riding in unlit areas Light duration (until battery control system reacts): 2 - 2.5 h Light duration (until front light goes out): 3 h
Second press	Standard mode (30 Lux) for riding in lit areas Light duration (until battery control system reacts): 4 h Light duration (until front light goes out): 5 h
Third press	Eco mode (15 Lux) for riding in well-lit areas Light duration (until battery control system reacts): 8.5 h Light duration (until front light goes out): 9.5 h
Fourth press	Back to Power Mode (70 lux) for riding in unlit environments Lighting duration (until battery control system responds): 2 – 2.5 h Lighting duration (until front light turns off): 3 h

To switch off the headlight, hold down the switch 3 for approx. 1 second.
Memory function: The active mode is saved when you switch off the device and becomes active when you switch it back on.

Battery status:	Operating mode of the battery monitor
100 %–75 %	4 green LEDs light up
75 %–50 %	3 green LEDs light up
50 %–25 %	2 green LEDs light up
25 %–10 %	1 green LED lights up
10 %–0 %	1 red LED flashes

When the battery monitor 2 for the headlight comes on, it will continue to emit light for at least 30 minutes.

3.2 Tail Light with Brake Light and Emergency Brake Light Function (see Fig. C)

During braking, 3 red LEDs light up for approximately 3 seconds.
In the event of an emergency brake, 3 red LEDs flash for approximately 3 seconds.

On/Off Button 11	
Press once	**Day Mode** Day mode indicator 12b flashes green (for at least 60 seconds). Tail light 13 is off. Light sensor 17 is active and switches on the tail light 13 in dark environments. Brake light and emergency brake light functions are active.
Press twice	**Night Mode** Tail light 13 is switched on. Light sensor 17 is not active. Brake light and emergency brake light functions are active.
Press three times	Switch off

3.3 Charging the headlight/tail light (see Fig. C + D)

☐ Remove the rubber cover from the USB-C charging port 14 and connect the USB-C charging cable 16 to the USB charging port 14.
☐ Then connect the USB-C connector on the USB-C charging cable 16 to a computer/ laptop/ charging device with USB connector with 5 V DC and max. 1A. Using charging devices with different specifications can damage the batteries, and in turn the headlight and tail light. This will void the warranty.
☐ The headlight 1 and tail light 13 are equipped with a battery monitor. The battery monitor 2 of the headlight flashes red as soon as the batteries are discharged and need to be charged. The battery monitoring system 12a of the tail light 13 lights up blue as soon as the batteries are discharged and need to be charged. During the charging process of the tail light, the battery monitoring system lights up orange.
During the charging process of the headlight, the battery monitoring system flashes green.
Once the batteries are ready for use again, all 4 charge indicator LEDs of the headlight's battery monitoring system light up continuously, and the battery monitoring system of the tail light turns off. The headlight 1 and the tail light 13 can be used again
☐ To achieve the full performance of the integrated batteries, please charge the headlight battery for at least 6 hours the first time (tail light battery: at least 5 hours).
Please do not end the charging process earlier, even if the LED has already turned off.
Subsequently, a charging time of approx. 3.5 hours is recommended for the headlight (recommended charging time for the tail light: 3 hours).
Note: The headlight 1 and the tail light 13 cannot be used while they are charging.

4. Cleaning and care

- Switch off the product before cleaning it.
- Never fully immerse the headlight and tail light in water. Do not use corrosive or abrasive cleaning agents. These will damage the product.
- ☐ Use a dry, lint-free cloth for cleaning and care.
- ☐ Use a slightly moistened cloth if it is very dirty.

5. Disposal

Observe the marking of the packaging materials for waste separation, whichare marked with abbreviations (a) and numbers (b) with following meaning: 1–7: plastics/20–22: paper and fibreboard/80–98: composite materials.

The product and packaging materials are recyclable, dispose of it separately for better waste treatment.

To help protect the environment, please dispose of the product properly when it has reached the end of its useful life, not in the household waste. Please contact your municipality for information on collection facilities and their opening hours.

Faulty or used batteries/rechargeable batteries must be recycled. Return the batteries/ rechargeable batteries and the product to the available collection points.

Improper disposal of rechargeable batteries may result in environmental damage!

Rechargeable batteries may not be disposed with household waste. They may contain toxic heavy metals and are subject to hazardous waste regulations. The chemical symbols of the heavy metals are: Cd = cadmium, Hg = mercury, Pb = lead. Therefore dispose of used rechargeable batteries through a local collection point.

Improper disposal of rechargeable batteries destroys valuable resources and the hazardous substances in the rechargeable batteries may pose a significant danger to human health and environment. Separate collection/disposal of rechargeable batteries prevents dangers to human health and environment, and valuable resources are regained by recycling.

The built-in rechargeable battery cannot be removed for disposal. Return the complete product with a fully discharged battery to a waste electronics collection point.

6. Warranty

Dear customer,
The warranty for this product is 3 years from the date of purchase. In the event of product defects, you have legal rights against the retailer of this product. Your legal rights are not limited in any way by our warranty detailed below.

6.1 Warranty terms

The warranty period begins on the date of purchase. Please keep the original receipt in a safe place. This document is required as your proof of purchase. Should this device show any fault in materials or manufacture within three years from date of purchase, it will be repaired or replaced - at our choice - by us free of charge. This warranty is conditional on the defective product and the receipt of purchase being presented within the three year warranty period, and on there being a brief written description of the nature of the defect and of the date it arose. If the defect is covered by our warranty, we will return the repaired device or replacement thereof. A repair or exchange of

the device does not extend a new warranty period. Repairs made under warranty do not extend the warranty period. This also applies to replaced and repaired parts. Any damage or defects present at the time of purchase must be reported immediately after unpacking the appliance. Repairs made after the warranty period has expired are subject to payment.

6.2 Extent of warranty

The product has been manufactured to strict quality guidelines and meticulously examined before delivery. The warranty applies to defects in material or manufacture. This guarantee does not apply to product parts which are subject to normal wear and tear and can be regarded as wearing parts, or for damage to breakable parts, e.g., switch, rechargeable batteries, or parts which are made of glass. This warranty becomes void if the product has been damaged, or used or maintained improperly. All instructions provided in the instructions for use must be followed strictly to constitute proper use of the product. Purposes and practices which the operating instructions warn of or advise against must be avoided without fail. This product is intended for private, non-commercial use only. Any incorrect or improper use of the appliance, use of force and modifications not performed by our authorized service branch will void the waranty.
Please follow the instructions below to ensure your claim is processed quickly: Please have your receipt and the item number ready as your proof of purchase when enquiring about your product. Please refer to the type plate or the cover sheet of these operating instructions for the product number. In the event of malfunctions or other defects, please first contact the following service department by phone or e-mail.
A product recorded as defective along with the proof of purchase (sales receipt) and a description of the defect and when it occurred can then be returned free of charge to the service address provided. Please note, the service department must be notified before returning the product!
Download this and many other manuals, product videos and software from www.lidl-service.com.

7. Service addresses

KLB Trade GmbH
Dennewitzstraße 5
D-10785 Berlin
DEUTSCHLAND
Phone: 030-81451675
email: service@klb-service.eu
www.klb-service.eu

IAN500586_2510

Status of the information: 12/2025
Ident.-No.: 14348122025-GB

Biztonsági tudnivalók

- **⚠ KISGYERMEKEK ÉS GYERMEKEK SZÁMÁRA ÉLET- ÉS BALESETVESZÉLYES!** Soha ne hagyja a gyerekeket felügyelet nélkül a csomagolóanyaggal, mivel a csomagolás lenyelhető részei miatt fulladásveszély áll fenn. A gyermekek gyakran lebecsülik a veszélyeket.
- A terméket mindig tartsa távol a gyermekektől. A termék nem játékszer!
- A terméket 8 éves kor feletti gyermekek, valamint korlátozott fizikai, érzékszervi vagy szellemi képességgel élő vagy nem megfelelő tapasztalattal és tudással rendelkező személyek csak felügyelet mellett, illetve a termék biztonságos használatára vonatkozó felvilágosítás és a lehetséges veszélyek megértése után használhatják. Gyermekeknek tilos a termékkel játszani. A tisztítást és a karbantartást felügyelet nélkül tilos gyermekeknek végezni. Vegye figyelembe, hogy a garancia nem érvényes azokra a hibákra, amelyeket a szakszerűtlen kezelés, a használati útmutató figyelmen kívül hagyása vagy a feljogosítással nem rendelkező személyek beavatkozása okozott.
- Egy esés vagy leejtés után ellenőrizze a terméket látható sérülések (pl. repedések vagy törések a termékházon) tekintetében. Ne helyezzen üzembe sérült terméket. Ebben az esetben az IP-védelem már nem biztosított. A víz behatolhat a termékbe, károsíthatja az elektronikát és rövidzárlathoz vezethet. Forduljon a szervizhez, vagy egy villanyszerelőhöz.
- Azonnal kapcsolja ki a terméket, ha túlzott hőfejlődést észlel a termékben. Ne használja tovább a terméket. A túlzott hőfejlődés égéshez vezethet. Ellenőrizze a terméket látható hibajelek tekintetében. Tárolja a terméket biztonságosan, gyúlékony anyagoktól távol, amíg szakember nem ellenőrzi.
- Ha a termék hibás vagy sérült (pl. meghibásodás, látható sérülés, szokatlan hőfejlődés), nem szabad tovább használni. Forduljon a szervizhez, vagy egy villanyszerelőhöz vagy ártalmatlanítsa a terméket környezetbarát módon.
- Semmilyen esetben se szerelje szét a terméket. A szakszerűtlen javítások jelentős veszélyeket jelenthetnek a felhasználóra nézve. Javításokat csak szakemberekkel végeztessen. A LED (-ek) és akkumulátorok nem cserélhetők.
- **⚠ ÉLET- ÉS BALESETVESZÉLY!** A rossz töltőkészülék használata során a fényszóró 1 és a hátsó lámpa 13 megsérülhet, túlhevülhet, vagy akár fel is robbanhat. Ebben az esetben a garancia érvényét veszti.
- ⚠Az IP44-es védettség csak akkor garantált, ha az USB-C töltőaljzat 14 a gumiborítással 15 teljesen le van zárva.
- ⚠Ne pillantson a fényszóró fényébe. Károsíthatja a szemeit.

Az akkukra vonatkozó biztonsági tudnivalók

- **VIGYÁZAT! ROBBANÁSVESZÉLY!** Tartsa távol az akkumulátorokat a gyermekektől, ne dobja az akkumulátorokat tűzbe, ne zárja azokat rövidre és ne szedje szét azokat.
- Ha figyelmen kívül hagyják a tudnivalókat, az akkumulátorok a végső feszültségükön túl lemerülhetnek. Ebben az esetben szivárgás veszélye áll fenn.
- Azonnal kapcsolja ki a terméket, ha hibás akkumulátorra utaló jeleket észlel, pl. erős túlhevülés, füst, szokatlan szagok vagy szivárgó folyadékok.
- Soha ne használja tovább a terméket, ha az akkumulátor meghibásodott.
- Tárolja a terméket biztonságosan, gyúlékony anyagoktól távol.
- Ne próbálja meg saját maga eltávolítani az akkumulátort a termékből. Forduljon a szervizhez, vagy egy villanyszerelőhöz vagy ártalmatlanítsa a terméket környezetbarát módon.
- Kerülje az akkumulátorokból szivárgó folyadék bőrrel, szemmel és nyálkahártyával való érintkezését.

Elemsavval való érintkezés esetén azonnal mossa le bő tiszta vízzel az érintett helyet, és haladéktalanul forduljon orvoshoz.
- Ez a termék beépített akkumulátorral rendelkezik, melyet a felhasználó nem cserélhet ki. Az ártalmatlanításnál ügyeljen arra, hogy a termék egy akkumulátort tartalmaz.

Tudnivaló: Ha világít az akkumulátor-ellenőrzőrendszer 2 piros LED-je a fényszóróban 1 vagy az akkumulátor-ellenőrzőrendszer 12a kék LED-je a hátsó lámpában 13 , akkor kérjük, haladéktalanul töltse fel ismét az akkumulátorokat.

(HU) LED KERÉKPÁRLÁMPA KÉSZLET

1. Bevezetés

Gratulálunk új terméke megvásárlásához. Kiváló minőségű terméket választott. A használati utasítás a termék részét képezi. A biztonságra, a szerelésre és a megsemmisítésre vonatkozó fontos utasításokat tartalmaz. Használat előtt ismerje meg az összes a kezelésre és a biztonságra vonatkozó utalást. A terméket csak a leírtak szerint és a megadott felhasználási területeken alkalmazza. A termék harmadik személynek történő továbbadása esetén adja át a teljes termékdokumentációt is.

1.1 Rendeltetésszerű használat

A termék kerékpározás során az út megvilágítására szolgál. A LED-es kerékpárlámpa készlet minden kerékpár számára kizárólagos világításként engedélyezett. A fénynyalábot nem akadályozhatják a kerékpár más alkatrészei vagy a csomagok. A termék kültéri használatra készült. A leírtaktól eltérő használat vagy a termék átalakítása nem megengedett, és sérülésekhez valamint a termék károsodásához vezethet. A gyártó nem vállal felelősséget a nem megfelelő használatból eredő károkért. A terméket nem közületi felhasználásra szánták.

1.2 Az alkatrészek leírása

1 Fényszóró
2 Fényszóró akkumulátor-figyelő
3 Fényszóró be/ki kapcsoló
4 Fényszóró tartó
5 Gumi fül a fényszóró tartóhoz
6 Fényszóró retesz
7 Hátsólámpa retesz
8 Hátsólámpa tartó
9 Gumi fül a hátsólámpa tartóhoz
10 Csillagcsavar a hátsólámpa tartóhoz
11 Hátsólámpa be/ki kapcsoló
12a Hátsólámpa akkumulátorának figyelője
12b Nappali üzemmód kijelzője
13 Hátsólámpa
14 USB-C töltőport (fényszóró és hátsó lámpa)
15 Gumi borítás
16 USB-C töltőkábel
17 Fényerő-érzékelő

1.3 A csomag tartalma

1 fényszóró
1 hátsó lámpa
1 gumi fül a hátsó lámpatartóhoz
1 fényszórótartó
1 USB-C töltőkábel
1 szerelési útmutató és használati útmutató

1.4 Műszaki adatok

Fényszóró (öntompító)
Típus-jelölés: LI-4C/XC-266T-70A
Névleges teljesítmény: 2 W
Védettség: IP44
Li-ion akku: 1800 mAh, 3,7 V
Töltőkészülék Bemenet: 5 V DC max. 1 A

Hátsó lámpa
Típus jelölés: LR-3C/XC-316SP-A
Névleges teljesítmény: 0,2 W
Védettség: IP44
Li-ion akku: 300 mAh, 3,7 V
Töltőkészülék Bemenet: 5 V DC max. 1 A

Tudnivaló: A LED-ek és az elemek nem cserélhetők.
Tudnivaló: Amikor a LED elérte élettartama végét, a terméket a 5. fejezetben leírtak szerint kell megsemmisíteni.

FIGYELEM!
Ne nézzen közvetlenül a fényforrásba. Ez károsíthatja a szemét.

2. Szerelés

2.1 A fényszóró felszerelése (lásd A. ábra)

☐ Helyezze a tartót 4 a kormányon a kívánt helyre
☐ Rögzítse a tartót 4 a gumifüllel 5 a kormányra. Ügyeljen arra, hogy ne legyen semmilyen tárgy a fényszóró 1 előtt.
☐ Akassza be a gumifület 5 úgy, hogy feszes legyen. Rongálódások elkerülése érdekében ehhez ne használjon szerszámot.
☐ A menetiránynak megfelelő, optimális szög beállításához fordítsa a fényszórót 1 a megfelelő helyzetbe (lásd A. ábra).
☐ Tolja a fényszórót 1 a tartóra 4 , amíg az hallhatóan bekattan.
☐ A kioldáshoz nyomja meg a fényszóró zárat 6 és tolja le a fényszórót 1 a tartóról 4 előre.
FIGYELEM! Rendszeresen ellenőrizze a fényszóró helyes beállítását. A fénynyalábnak egyenesen a menetirányba kell mutatnia, és azt nem szabad túl magasra beállítani, hogy ne vakítsa el a szembejövőket.

2.2 A hátsó lámpa felszerelése (lásd a B ábrát)

☐ Rögzítse a konzolt 8 a nyeregcsőhöz vagy a hátsó támvillához a gumipánt 9 . segítségével. a. Győződjön meg arról, hogy a hátsó lámpa 13 előtt semmilyen tárgy nincs a fénykibocsátás irányában.
☐ Akassza be feszítve a gumipántot 9 A sérülések elkerülése érdekében ne használjon szerszámot.
☐ Lazítsa meg a konzol 10 csillagcsavarját 8 , és állítsa be a kívánt szöget.
Ezután húzza meg kézzel a csillagcsavart 10 . A sérülések elkerülése érdekében ne használjon szerszámot. Csúsztassa a hátsó lámpát 13 a konzolra 8 amíg hallhatóan a helyére nem kattan. Győződjön meg arról, hogy a hátsó lámpa 13 a B ábrán látható módon van felszerelve. A hátsó lámpa 7 eltávolításához nyomja meg a hátsó lámpa kioldóját 13 és húzza le a hátsó lámpát.

3. Kezelés

3.1 Be-/kikapcsolás

A fényszóró 1 három fényerősséggel rendelkezik.

Be-/kikapcsoló 3	
első megnyomásra (kb. 1 másodpercig tartsa megnyomva)	Power üzemmód (70 Lux) megvilágítatlan területen való közlekedéshez A fény időtartama (amíg az akkumulátor vezérlőrendszere reagál): 2 - 2.5 h A fény időtartama (amíg az első lámpa ki nem alszik): 3 h
kétszer megnyomva	Standard üzemmód (30 Lux) megvilágított területen való közlekedéshez A fény időtartama (amíg az akkumulátor vezérlőrendszere reagál): 4 h A fény időtartama (amíg az első lámpa ki nem alszik): 5 h
háromszor megnyomva	Eco üzemmód (15 Lux) jól megvilágított területen való közlekedéshez A fény időtartama (amíg az akkumulátor vezérlőrendszere reagál): 8.5 h A fény időtartama (amíg az első lámpa ki nem alszik): 9.5 h
négyszer megnyomva	Gyengén megvilágított helyeken való használathoz kapcsoljon vissza teljesítmény üzemmódba (70 lux) Világítási idő (amíg az akkumulátorvezérlő rendszer reagál): 2-2,5 óra Világítási idő (amíg az első lámpa kialszik): 3 óra

Kapcsolja ki a fényszórót úgy, hogy a kapcsolót 3 kb. 1 másodpercig lenyomva tartja.
MEMORY FUNKCIÓ: Az aktív fénymód a készülék kikapcsolásakor mentésre kerül és újbóli bekapcsoláskor megint aktív lesz.

Akku-töltöttségi állapot:	Az akku-ellenőrzőrendszer működése
100 %–75 %	4 zöld LED világít
75 %–50 %	3 zöld LED világít
50 %–25 %	2 zöld LED világít
25 %–10 %	1 zöld LED világít
10 %–0 %	1 piros LED világít

3.2. Hátsó lámpa féklámpával és vészfékjelző funkcióval (lásd C. ábra)

Fékezés közben 3 piros LED világít körülbelül 3 másodpercig.
Vészfékezés esetén 3 piros LED villog körülbelül 3 másodpercig.

Be/Ki gomb 11	
nyomja meg egyszer	**Nappali üzemmód** A nappali üzemmód jelzőfénye 12b zölden villog (legalább 60 másodpercig). A hátsó lámpa 13 ki van kapcsolva. A fényérzékelő 17 aktív, és sötét környezetben bekapcsolja a hátsó lámpát 13 . A féklámpa és a vészféklámpa funkciók aktívak. Be/Ki gomb
Nyomja meg kétszer	**Éjszakai üzemmód** A hátsó lámpa 13 be van kapcsolva. A fényérzékelő 17 nem aktív. A féklámpa és a vészféklámpa funkciók aktívak.
Nyomja meg háromszor	Kikapcsol

3.3 Fényszóró/hátsó lámpa töltése (lásd C. + D. ábra)

☐ Távolítsa el az USB töltőhüvely 14 gumi borítását és kösse össze az USB-C töltőkábelt 16 az USB-C töltőhüvellyel 14.
☐ Ezt követően kösse össze az USB-C töltőkábel 16 USB-C töltődugóját egy számítógéppel/ laptoppal/5 V DC és max. 1A szabvány USB csatlakozóval. Másjellemzőkkel bíró töltőkészülék használata esetén az akkuk, és ezzel a fényszóró és a hátsó lámpa is megrongálódhat. Ebben az esetben a garancia érvényét veszti.
☐ A fényszóró 1 és a hátsó lámpa 13 akku-ellenőrzőrendszerrel rendelkezik. A fényszóró akku-ellenőrzőrendszere 2 pirosan villog, ha az akkuk lemerültek és fel kell tölteni azokat. A hátsó lámpa akkuellenőrzőrendszere 12a kéken világít, ha az akkuk lemerültek és fel kell tölteni azokat. A hátsó lámpa töltési folyamat ideje alatt az akku-ellenőrzőrendszer zölden világít. A fényszóró töltési folyamat ideje alatt az akku-ellenőrzőrendszer zölden villog. Amikor az akkuk használatra készek, a fényszóró akkuellenőrzőrendszerének mind a 4 töltésvezérlő LED-je folyamatosan világít és a hátsó lámpa akku-ellenőrzőrendszere kialszik. A fényszóró 1 és a hátsó lámpa 13 ismét használható
☐ A beépített akkuk teljes teljesítményének elérése érdekében töltse a fényszóró akkuját az első alkalommal nem kevesebb, mint 6 órán keresztül (a hátsó lámpa akkuját: nem kevesebb, mint 5 órán keresztül). Kérjük, se szakítsa meg a töltési folyamatot akkor sem, ha a LED már kialudt. Ezt követően a fényszóró tekintetében kb. 3,5 órás töltési időt javaslunk (a hátsó lámpa javasolt töltési ideje 3 óra).
Tudnivaló: A fényszóró 1 és a hátsó lámpa 13 töltés közben nem működtethetők.

4. Tisztítás és ápolás

- Tisztítás előtt kapcsolja ki a terméket.
- Sose merítse a fényszórót és a hátsó lámpát teljesen víz alá. Ne használjon maró vagy súroló hatású tisztítószereket. Ezáltal kárt okozhat.
- ☐ A tisztításhoz és ápoláshoz száraz és szöszmentes kendőt használjon.
- ☐ Makacsabb szennyeződés esetén használjon enyhén benedvesített kendőt.

5. Mentesítés

A hulladék elkülönítéséhez vegye figyelembe a csomagolóanyagon található jelzéseket. Ezek rövidítéseket (a) és számokat (b) tartalmaznak a következő jelentéssel: 1–7: műanyagok/20–22: papír és karton/80–98: kötőanyagok.

A termék és a csomagolóanyagok újrahasznosíthatóak, semmisítse meg ezeket elkülönítve a jobb hulladékkezelés érdekében.

A környezete érdekében, ne dobja a kiszolgált terméket a háztartási szemétbe, hanem adja le szakszerű ártalmatlanításra. A gyűjtőhelyekről és azok nyitvatartási idejéről az illetékes önkormányzatnál tájékozódhat.

A hibás vagy elhasznált elemeket/akkukat újra kell hasznosítani. Szolgáltassa vissza az elemeket/ akkukat és/vagy a terméket az ajánlott gyűjtőállomásokon keresztül.

Az újratölthető akkumulátorok nem megfelelő ártalmatlanítása környezeti károkat okozhat!

Az elemeket nem szabad a háztartási szeméttel együtt ártalmatlanítani. Mérgező hatású nehézfémeket tartalmazhatnak és ezért különleges kezelést igénylő hulladéknak számítanak. A nehézfémek vegyjelei a következők: Cd = kadmium, Hg = higany, Pb = ólom. Ezért juttassa el a lemerült elemeket egy kommunális hulladékgyűjtőbe.

Az elemek szakszerűtlen megsemmisítése során értékes nyersanyagok mehetnek veszendőbe és az elemekben lévő káros anyagok jelentős veszélyt jelentenek az egészségre és a környezetre. A használt elemek elkülönített gyűjtése/megsemmisítése révén az egészségre és a környezetre vonatkozó veszélyeket elkerülhetjük és az újrahasznosítás révén visszanyerhetjük az értékes nyersanyagokat.

A beépített akkumulátort megsemmisítés céljából nem szabad kiszerelni. Adja le az egész terméket a teljesen lemerült akkumulátorral együtt az elektronikus hulladékok gyűjtőhelyén.

6. Garancia

Tisztelt Ügyfelünk,
A készülékre 3 év garanciát adunk a vásárlás dátumától számítva. Ha a készüléken hiányosságot tapasztal, akkor Önt a termék eladójával szemben törvényes jogok illetik meg. Ezeket a törvényes jogokat a következőkben ismertetett garancia vállalásunk nem korlátozza.

6.1 Garanciális feltételek

A garanciális idő a vásárlás dátumával kezdődik. Kérjük, jól őrizze meg a pénztári blokkot. Ez a bizonylat szükséges a vásárlás tényének az igazolásához. Ha a készülék vásárlásától számított három éven belül anyag- vagy gyártási hiba merül fel, akkor a választásunk szerint a készüléket ingyen megjavítjuk vagy kicseréljük. Garanciális szolgáltatásunk előfeltétele, hogy Ön ezen a három éves határidőn belül a meghibásodott terméket és a vásárlás igazolását bizonyító számlát (pénztári blokkot) részünkre bemutassa és írásban röviden ismertesse a hibát és a hiba megjelenésének időpontját. Ha garanciánk kiterjed erre a hibára, akkor visszakapja a megjavított terméket vagy egy új terméket kap vissza. Javításkor vagy a termék kicserélésekor nem indul újra a garanciális idő. A garanciaidő garanciális munka teljesítésekor nem hosszabbodik. Ez a kicserélt vagy javított alkatrészekre is érvényes. Az esetlegesen már a megvételkor meglévő károkat és hiányosságokat azonnal kicsomagolás után jelezni kell. A garanciális idő lejárta után esedékes javítások térítéskötelesek.

6.2 A garancia terjedelme

A készüléket szigorú minőségi előírások betartásával gondosan gyártottuk, és szállítás előtt lelkiismeretesen ellenőriztük. A garancia az anyag- vagy gyártás hibákra vonatkozik. A garancia nem terjed ki azokra a termékrészekre, melyek normál kopásnak vannak kitéve és ezért azok fogyóeszköznek tekinthetők, illetve a törékeny részekre, pl. kapcsolók, akkuk, vagy üvegből készült részek. A garancia megszűnik, ha a terméket megrongálták, nem szakszerűen kezelték vagy karbantartották. A termékék szakszerű használatához pontosan be kell tartani a kezelési utasításban megadott útmutatásokat. Azokat az alkalmazási célokat és cselekményeket, melyeket a kezelési utasítás nem javasol vagy melyektől az óva int, feltétlenül el kell kerülni. A termék kizárólag magánhasználatra, nem ipari használatra készült. A garancia érvényét veszti visszaélésszerű vagy szakavatatlan kezelés, erőszak alkalmazása vagy olyan beavatkozások esetén, amelyeket az engedélyünkkel nem rendelkező szervizekkel végeztettek. Ügyének gyors elintézhetősége céljából, kérjük kövesse az alábbi útmutatást: Kérjük, kérdések esetére készítse elő a pénztárblokkot és a cikkszámot a vásárlás tényének az igazolására.
A cikkszámot megtalálja az adattáblán, vagy a Használati utasítás címlapján. Ha működési hiba vagy egyéb hiányosság lépne fel, akkor először telefonon vegye fel a kapcsolatot a következőkben megnevezett szervizosztállyal vagy küldjön e-mailt. A hibásnak ítélt terméket ezután a vásárlást igazoló bizonylat (blokk), valamint a hiba leírásának és keletkezési idejének mellékelésével díjmentesen postázhatja az Önnel közölt szervizcímre. Kérjük, tartsa szem előtt, hogy a postára adás előtt a szervizrészleget feltétlenül tájékoztatni kell!
A www.lidl-service.com weboldalról letölthető ezt és még sok más kézikönyvet, termékbemutató videót és szoftvert is.

7. Szerviz-címek

KLB Trade GmbH
Dennewitzstraße 5
D-10785 Berlin
DEUTSCHLAND
Phone: 030-81451675
email: service@klb-service.eu
www.klb-service.eu

(HU)	JÓTÁLLÁSI TÁJÉKOZTATÓ
A termék megnevezése: LED kerékpárlámpa készlet	Gyárt

Kijavítást ellenőrző szelvény:

A jótállási igény bejelentésének időpontja:	A hiba oka:
Javításra átvétel időpontja:	A hiba javításának módja:
A fogyasztó részére történő visszaadás időpontja:	
A szerviz bélyegzője, kelt és aláírás:	
A jótállási igény bejelentésének időpontja:	
Kicserélés időpontja:	
A cserélő bolt bélyegzője, kelt és aláírás:	
A szerviz bélyegzője, kelt és aláírás:	

Legenda uporabljenih piktogramov

	Preberite navodila!		USB – Universal Serial Bus – Povezovalno mesto za priključitev npr. računalnika (samo nalaganje)
	Smrtna nevarnost in nevarnost nesreč za malčke in otroke!	K XXXXX	Nemški kontrolni znak Urada za motorna vozila (K in sledeča številka dovoljenja)
	Upoštevajte opozorila in varnostne napotke!		Izdelke in embalažo je treba odstraniti okolju prijazno
	Previdno! Nevarnost eksplozije!	21 PAP	Reciklažna koda za odstranjevanje kartona
	Električnih in elektronskih aparatov ne smete odlagati med gospodinjske odpadke.	CE	Izdelek ustreza evropskim direktivam, ki veljajo za ta izdelek.
	Baterij in akumulatorjev ne smete odlagati med gospodinjske odpadke.	DC	Enosmerni tok/enosmerna napetost
	Akumulatorski krmilni sistem žaromet	IP44	Zaščiteno pred škropljenjem z vodo, zaščita pred tujki
	Embalaža iz odgovornih virov		Varnostni napotki Navodila za upravljanje
	Vklopno/izklopno stikalo		Ne glejte v prižgan vir svetlobe!

Varnostni napotki

- ⚠ **SMRTNA NEVARNOST IN NEVARNOST NESREČ ZA MALČKE IN OTROKE!** Otrok z embalažnim materialom nikoli ne pustite nenadzorovanih, saj obstaja nevarnost zadušitve zaradi zaužitja delov embalaže. Otroci pogosto podcenjujejo nevarnost. Izdelek vedno hranite zunaj dosega otrok. Izdelek ni igrača!
- Izdelek lahko uporabljajo otroci od 8. leta naprej ter osebe z zmanjšanimi fizičnimi, čutilnimi ali duševnimi sposobnostmi ali osebe s pomanjkanjem izkušenj in znanja, če so pod nadzorom ali če so bili poučeni o varni uporabi izdelka in razumejo nevarnosti, do katerih lahko pride med uporabo.
- Otroci se z izdelkom ne smejo igrati. Otroci ne smejo brez nadzora izvajati čiščenja in vzdrževanja. Upoštevajte, da je iz garancije izključena škoda, ki je posledica neustrezne uporabe, neupoštevanja navodila za uporabo ali posegov s strani nepooblaščenih oseb.
- Po prevrnitvi ali padcu preverite izdelek glede vidnih poškodb (npr. praske ali razpoke v ohišju izdelka). Nikoli ne uporabljajte izdelka, če ugotovite kakršne koli poškodbe. Zaščita IP v tem primeru mogoče ne bo več zagotovljena. V izdelek lahko prodre voda, poškoduje elektroniko in povzroči kratek stik. Obrnite se na servisno službo ali strokovnjaka s področja elektrike. Takoj izklopite izdelek, če zaznate previsoko temperaturo izdelka. Izdelka ne uporabljajte več! Čezmerno segrevanje lahko povzroči požar. Preverite izdelek glede vidnih znakov okvare. Izdelek varno hranite ločeno od gorljivih materialov, dokler ga ne pregleda strokovnjak. Če opazite okvaro ali poškodbo izdelka (npr. motnje delovanja, vidne poškodbe, nenavadno temperaturo), ga ne smete več uporabljati. Obrnite se na servisno službo ali strokovnjaka s področja elektrike oziroma zavrzite izdelek okolju prijazno. Izdelka nikoli ne razstavljajte. Zaradi nestrokovnih popravil lahko pride do nastanka znatne nevarnosti za uporabnika. Popravila naj opravljajo samo strokovnjaki. Zamenjava lučk/-e LED in akumulatorskih baterij ni mogoča.
- ⚠ **SMRTNA NEVARNOST IN NEVARNOST NESREČI!** A rossz töltőkészülék használata során a fényszóró 1 és a hátsó lámpa 13 megsérülhet, túlhevülhet, vagy akár fel is robbanhat. Ebben az esetben a garancia érvényét veszti.
- ⚠Az IP44-es védettség csak akkor garantált, ha az USB-C töltőaljzat 14 a gumiborítással 15 teljesen le van zárva
- ⚠Ne pillantson a fényszóró fényébe. Károsíthatja a szemeit

Varnostne informacije o baterijah

- **OPOZORILO! NEVARNOST EKSPLOZIJE!** Baterije hranite izven dosega otrok, ne mečite jih v ogenj, jih ne povzročajte kratkega stika in jih ne razstavljajte.
- Če teh informacij ne upoštevate, se lahko baterije izpraznijo preko končne napetosti. V tem primeru obstaja nevarnost puščanja.
- Izdelek takoj izklopite, če opazite kakršne koli znake okvarjene baterije, kot so prekomerno pregrevanje, dim, nenavadni vonji ali puščanje tekočine.
- Izdelka nikoli ne uporabljajte več, če je baterija okvarjena.
- Izdelek varno shranite stran od vnetljivih materialov.
- Baterije ne poskušajte sami odstraniti iz izdelka. Obrnite se na servisni center ali električarja ali izdelek zavrzite na okolju prijazen način.
- Izogibajte se stiku tekočine, ki pušča iz baterij, s kožo, očmi in sluznicami. V primeru stika s kislino iz akumulatorja prizadeto mesto takoj sperite z veliko čiste vode in nemudoma poiščite zdravniško pomoč.
- Ta izdelek ima vgrajeno baterijo, ki je uporabnik ne more zamenjati. Pri odstranjevanju izdelka upoštevajte, da izdelek vsebuje baterijo.

Opomba: Če sveti rdeča LED lučka sistema za nadzor baterije 2 v žarometu 1 ali modra LED lučka sistema za nadzor baterije 12a v zadnji luči 13, takoj napolnite baterije.

(SI) KOMPLET LED LUČI ZA KOLO

1. Uvod

Čestitamo vam ob nakupu novega izdelka. Izbrali ste visokokakovosten izdelek. Navodila za uporabo so del izdelka. Vsebujejo pomembna navodila za varnost, namestitev in odstranjevanje. Pred uporabo preberite vsa navodila za ravnanje in varnost. Izdelek uporabljajte samo tako, kot je opisano, in za predvidene namene. Če izdelek predate tretji osebi, prosimo, da ji izročite tudi celotno dokumentacijo izdelka.

1.1 Namen uporabe

Izdelek je namenjen osvetlitvi ceste med kolesarjenjem. Komplet LED luči za kolo je odobren kot izključna osvetlitev za vsa kolesa. Svetlobnega snopa ne smejo ovirati drugi deli kolesa ali embalaža. Izdelek je namenjen uporabi na prostem. Vsaka drugačna uporaba ali kakršna koli sprememba izdelka ni dovoljena in lahko povzroči poškodbe ali škodo na izdelku. Proizvajalec ne odgovarja za morebitno škodo, ki bi nastala zaradi nepravilne uporabe. Izdelek ni namenjen javni uporabi.

1.2 Opis delov

1 Žarometa
2 Nadzor baterije žarometa
3 Stikalo za vklop/izklop žarometa
4 Nosilec žarometa
5 Gumijasti jeziček za nosilec žarometa
6 Zapah žarometa
7 Zapah zadnje luči
8 Nosilec zadnje luči
9 Gumijasti jeziček za nosilec zadnje luči
10 Torx vijak za nosilec zadnje luči
11 Stikalo za vklop/izklop zadnjih luči
12a Senzor baterije zadnjih luči
12b Indikator dnevnih luči
13 Zadnja luč
14 Polnilni priključek USB-C (žarometi in zadnje luči)
15 Gumiran pokrovček
16 Polnilni kabel USB-C
17 Senzor svetlosti

1.3 Vsebina paketa

1 žaromet
1 zadnja luč
1 gumijast jeziček za nosilec zadnje luči
1 nosilec žarometa
1 polnilni kabel USB-C
1 komplet navodil za namestitev in navodila za uporabo

1.4 Tehnični podatki

Žaromet (samodejno zatemnljiv)
Oznaka tipa: LI-4C/XC-266T-70A
Nazivna moč: 2 W
Zaščita: IP44
Litij-ionska baterija: 1800 mAh, 3,7 V
Vhod polnilnika: 5 V DC, največ 1 A

Zadnja luč
Oznaka tipa: LR-3C/XC-316SP-A
Nazivna moč: 0,2 W
Zaščita: IP44
Litij-ionska baterija: 300 mAh, 3,7 V
Vhod polnilnika: 5 V DC, največ 1 A

Opomba: LED diod in baterij ni mogoče zamenjati.
Opomba: Ko LED dioda doseže konec svoje življenjske dobe, je treba izdelek zavreči, kot je opisano v 5. poglavju.

POZOR!
Ne glejte neposredno v vir svetlobe. To lahko poškoduje vaše oči.

2. namestitev

2.1 Namestitev žarometa (glejte sliko A)

- ☐ Nosilec 4 namestite na želeno mesto na krmilu.
- ☐ Nosilec 4 pritrdite na krmilo z gumijastim jezičkom 5 . Pri tem se prepričajte, da pred žarometom 1 ni nobenih predmetov.
- ☐ Napnite gumijasti jeziček 5 in ga zataknite. Da preprečite poškodbe, pri tem koraku ne uporabljajte orodja.
- ☐ Za nastavitev optimalnega kota glede na smer vožnje obrnite žaromet 1 v pravilen položaj (glejte sliko A).
- ☐ Potisnite žaromet 1 v nosilec 4 , dokler ne slišite, da se zaskoči.
- ☐ Za odstranitev pritisnite zaporo žarometa 6 in potisnite žaromet 1 naprej iz nosilca 4 .

POZOR! Redno preverjajte nastavitev žarometa. Svetlobni stožec mora biti usmerjen naravnost naprej, v smeri vožnje, in ne sme biti nastavljen previsoko, da ne bi zaslepil nasproti vozečega prometa.

2.2 Namestitev zadnje luči (glejte sliko B)

- ☐ Nosilec 8 pritrdite na sedežno oporo ali zadnjo luč z gumijastim trakom 9 a. Prepričajte se, da v smeri izpusta svetlobe pred zadnjo lučjo ni nobenih predmetov. 13 .
- ☐ Gumijasti trak 9 pritrdite na mesto pod napetostjo. Ne uporabljajte orodja, da preprečite poškodbe.
- ☐ Odvijte zvezdasti vijak 10 nosilca 8 in nastavite želeni kot. Nato ročno privijte zvezdasti vijak 10 . Ne uporabljajte orodja, da preprečite poškodbe. Zadnjo luč 13 potisnite na nosilec 8 , dokler se slišno ne zaskoči. Prepričajte se, da je zadnja luč 13 nameščena, kot je prikazano na sliki B. Za odstranitev zadnje luči 7 pritisnite sprostitev zadnje luči 13 in jo izvlecite.

3. Delovanje

3.1 Vklop/izklop

Stikalo za vklop/izklop 3	
Prvi pritisk (pritisnite in držite približno 1 sekundo)	Način moči (70 luksov) za vožnjo v neosvetljenih območjih Trajanje luči (dokler se sistem za nadzor baterije ne odzove): 2–2,5 ure Trajanje luči (dokler sprednja luč ne ugasne): 3 ure
Drugi pritisk	Standardni način (30 luksov) za vožnjo v osvetljenih območjih Trajanje luči (dokler se ne odzove sistem za nadzor baterije): 4 ure Trajanje luči (dokler se sprednja luč ne ugasne): 5 ur
Tretji pritisk	Eko način (15 luksov) za vožnjo v dobro osvetljenih območjih Trajanje svetlobe (dokler se ne odzove sistem za nadzor baterije): 8,5 ur Trajanje svetlobe (dokler se sprednja luč ne ugasne): 9,5 ur
Četrti pritisk	Nazaj v način moči (70 luksov) za vožnjo v neosvetljenih okoljih Trajanje osvetlitve (dokler se sistem za nadzor baterije ne odzove): 2–2,5 ure Trajanje osvetlitve (dokler se sprednja luč ne izklopi): 3 ure

Izklopite naglavno svetilko tako, da pritisnete stikalo 3 in ga držite približno 1 sekundo.
FUNKCIJA POMNILNIKA: Aktivni način luči se shrani, ko napravo izklopite, in se ponovno aktivira, ko jo ponovno vklopite.

Stanje napolnjenosti baterije:	Kako deluje sistem za spremljanje baterije
100 %–75 %	Prižgane so 4 zelene LED diode
75 %–50 %	Prižgane so 3 zelene LED diode
50 %–25 %	Prižgane so 2 zelene LED diode
25 %–10 %	Prižgana je 1 zelena LED dioda
10 %–0 %	Prižgana je 1 rdeča LED dioda

3.2. Zadnja luč z zavorno lučjo in funkcijo zaviranja v sili (glejte sliko C)

Med zaviranjem se približno 3 sekunde prižgejo 3 rdeče LED diode.
V primeru zaviranja v sili 3 rdeče LED diode utripajo približno 3 sekunde.

Gumb za vklop/izklop 11	
pritisnite enkrat	**Dnevni način** Kontrolna lučka dnevnega načina 12b utripa zeleno (vsaj 60 sekund). Zadnja luč 13 je izklopljena. Senzor svetlobe 17 je aktiven in v temi vklopi zadnjo luč 13 . Funkciji zavorne luči in varnostnih utripalk sta aktivni. Gumb za vklop/izklop
Dvakrat pritisnite	**Nočni način** Zadnja luč 13 je vklopljena. Senzor svetlobe 17 ni aktiven. Funkciji zavorne luči in varnostnih utripalk sta aktivni.
Trikrat pritisnite	Izklopi

3.3 Polnjenje žarometa/zadnje luči (glejte sliko C + D)

- ☐ Odstranite gumijasti pokrovček polnilne vtičnice USB 14 in priključite polnilni kabel USB-C 16 na polnilno vtičnico USB-C 14.
- ☐ Nato priključite polnilni vtič USB-C polnilnega kabla USB-C 16 na računalnik/prenosnik/standardna vrata USB s 5 V DC in največ 1 A. Če uporabljate polnilnik z drugimi specifikacijami, se lahko baterije in s tem žaromet ter zadnja luč poškodujejo. V tem primeru garancija ne velja.
- ☐ Žaromet 1 in zadnja luč 13 sta opremljena s sistemom za nadzor baterije. Sistem za nadzor baterije žarometa 2 utripa rdeče, ko so baterije prazne in jih je treba napolniti. Sistem za nadzor baterije zadnje luči 12a sveti modro, ko so baterije prazne in jih je treba napolniti. Sistem za nadzor baterije med polnjenjem zadnje luči sveti zeleno. Med polnjenjem žarometa sistem za nadzor baterije utripa zeleno. Ko so baterije pripravljene za uporabo, vse 4 LED-lučke za nadzor polnjenja sistema za nadzor baterije žarometa neprekinjeno svetijo, sistem za nadzor baterije zadnje luči pa ugasne. Žaromet 1 in zadnjo luč 13 je mogoče ponovno uporabiti.
- ☐ Za dosego polne zmogljivosti vgrajenih baterij prvič polnite baterijo žarometa vsaj 6 ur (baterija zadnje luči: vsaj 5 ur). Prosimo, da polnjenja ne prekinete, tudi če LED lučka že ugasne. Priporočamo čas polnjenja žarometa približno 3,5 ure (priporočen čas polnjenja zadnje luči je 3 ure).

Opomba: Žaromet 1 in zadnje luči 13 med polnjenjem ni mogoče upravljati.

4. Čiščenje in nega

- Pred čiščenjem izdelek izklopite.
- Žarometov in zadnjih luči nikoli ne potapljajte v vodo. Ne uporabljajte korozivnih ali abrazivnih čistilnih sredstev. To lahko povzroči škodo.
- ☐ Za čiščenje in nego uporabite suho krpo, ki ne pušča vlaken.
- ☐ Za trdovratnejšo umazanijo uporabite rahlo vlažno krpo.

5. Odstranjevanje

Za ločevanje odpadkov upoštevajte oznake na embalaži. Te vsebujejo okrajšave (a) in številke (b) z naslednjim pomenom: 1–7: plastika/20–22: papir in karton/80–98: veziva.

Izdelek in embalažni materiali so reciklabilni, zato ju prosimo odvrzite ločeno za boljše ravnanje z odpadki.

Zaradi varstva okolja izdelka ne odvrzite med gospodinjske odpadke, temveč ga oddajte v ustrezno odstranitev. Za informacije o zbirnih mestih in njihovem delovnem času se obrnite na lokalne oblasti.

Okvarjene ali rabljene baterije/akumulatorje je treba reciklirati. Baterije/akumulatorje in/ali izdelek vrnite prek priporočenih zbirnih mest.

Nepravilno odstranjevanje polnilnih baterij lahko povzroči okoljsko škodo!

Baterij ne smete odvreči med gospodinjske odpadke. Lahko vsebujejo strupene težke kovine in zato veljajo za odpadke, ki zahtevajo posebno ravnanje. Kemični simboli za težke kovine so: Cd = kadmij, Hg = živo srebro, Pb = svinec. Zato rabljene baterije odvrzite na zbirnem mestu za komunalne odpadke.

Nepravilno odstranjevanje baterij lahko povzroči izgubo dragocenih surovin, škodljive snovi, ki jih vsebujejo baterije, pa predstavljajo znatno tveganje za zdravje in okolje. Z ločenim zbiranjem/odlaganjem rabljenih baterij se lahko izognemo tveganjem za zdravje in okolje ter z recikliranjem pridobimo dragocene surovine.

Vgrajene baterije ne smete odstraniti za odlaganje. Celoten izdelek skupaj s popolnoma izpraznjeno baterijo oddajte na zbirnem mestu za elektronske odpadke.

6. Garancija

Spoštovani kupec,
Za ta aparat velja 3-letna garancija od datuma nakupa. Če na aparatu odkrijete napako, imate zakonske pravice zoper prodajalca izdelka. Te zakonske pravice niso omejene z našo garancijo, kot je navedeno spodaj.

6.1 Garancijski pogoji

Garancijska doba začne teči z datumom nakupa. Prosimo, shranite račun na varnem mestu. Ta račun je potreben za dokazilo o nakupu. Če se v treh letih od nakupa naprave pojavi napaka v materialu ali izdelavi, bomo napravo po naši izbiri brezplačno popravili ali zamenjali. Predpogoj za naše garancijsko servisiranje je, da nam v tem triletnem obdobju predložite okvarjen izdelek in račun (potrdilo), ki dokazuje nakup, ter na kratko pisno opišete napako in čas nastanka napake. Če naša garancija krije to napako, boste prejeli nazaj popravljen izdelek ali nov izdelek. Garancijska doba se ne začne znova, ko je izdelek popravljen ali zamenjan. Garancijska doba se ne podaljša, ko se izvedejo garancijska dela. To velja tudi za zamenjane ali popravljene dele. Vsako škodo ali napake, ki so morda obstajale ob nakupu, je treba sporočiti takoj po razpakiranju. Popravila po izteku garancijske dobe so plačljiva.

6.2 Obseg garancije

Naprava je bila izdelana skrbno v skladu s strogimi standardi kakovosti in pred dostavo skrbno preverjena. Garancija krije napake v materialu ali izdelavi. Garancija ne krije delov izdelka, ki so podvrženi normalni obrabi in se zato štejejo za potrošni material, ali lomljivih delov, kot so stikala, baterije ali stekleni deli. Garancija je neveljavna, če je bil izdelek poškodovan, nepravilno ravnan ali vzdrževan. Za zagotovitev pravilne uporabe izdelka je treba natančno upoštevati navodila v navodilih za uporabo. Uporab in dejanj, ki niso priporočena ali odsvetovana v navodilih za uporabo, se je treba strogo izogibati. Izdelek je namenjen samo za zasebno uporabo, ne za industrijsko uporabo. Garancija je neveljavna v primeru zlorabe ali nestrokovnega ravnanja, uporabe sile ali posegov, ki jih izvajajo servisni centri, ki jih nismo pooblastili. Za hitro obravnavo vašega primera sledite spodnjim navodilom: Prosimo, imejte pripravljen račun in številko artikla, da dokažete svoj nakup v primeru kakršnih koli vprašanj.
Številko artikla najdete na napisni ploščici ali na naslovnici navodil za uporabo. Če pride do okvare ali druge okvare, se najprej po telefonu ali e-pošti obrnite na spodaj navedeni servisni oddelek. Izdelek, za katerega menite, da je okvarjen, lahko nato brezplačno pošljete na naslov servisne službe, ki ste ga posredovali, skupaj z računom (blokom), ki dokazuje nakup, opisom napake in časom nastanka. Upoštevajte, da je treba pred pošiljanjem obvestiti servisno službo!
Ta in številne druge priročnike, predstavitvene videoposnetke izdelkov in programsko opremo lahko prenesete s spletne strani www.lidl-service.com.

7. Szerviz-címek

KLB Trade GmbH
Dennewitzstraße 5
D-10785 Berlin
NEMČIJA
Telefon: 030-81451675
Elektronski naslov: service@klb-service.eu
www.klb-service.eu

IAN500586_2510

Status informacije: 12/2025
Identifikacijska št.: 14348122025-SI

Legende der verwendeten Piktogramme

	Anweisungen lesen!		USB – Universal Serial Bus – Verbindungsstelle zum Anschluss, z. B. an einen Computer (nur aufladen)
	Lebens- und Unfallgefahr für Kleinkinder und Kinder!	K XXXXX	Deutsches Prüfzeichen des Kraftfahrt-Bundesamtes (K mit nachfolgender Zulassungsnummer)
	Warn- und Sicherheitshinweise beachten!		Produkte und Verpackungen sollen umweltschonend entsorgt werden.
	Vorsicht! Explosionsgefahr!	21 PAP	Recycling-Code zur Entsorgung von Pappe
	Elektro- und Elektronikgeräte dürfen nicht im Hausmüll entsorgt werden.	CE	Produkt entspricht den produktspezifisch geltenden europäischen Richtlinien.
	Batterien und Akkus dürfen nicht im Hausmüll entsorgt werden.	DC	Gleichstrom/-spannung
	Akku-Kontrollsystem Scheinwerfer	IP44	Spritzwassergeschützt, Schutz vor Fremdkörpern
	Verpackung aus verantwortungsvollen Quellen		Sicherheitshinweise Handlungsanweisungen
	Schalter zum Ein-/Ausschalten		Nicht in die aktive Lichtquelle starren!

Sicherheitshinweise

- ⚠ **LEBENS- UND UNFALLGEFAHR FÜR KLEINKINDER UND KINDER!** Lassen Sie Kinder niemals unbeaufsichtigt mit dem Verpackungsmaterial, denn es besteht Erstickungsgefahr durch das Verschlucken von Verpackungsteilen. Kinder unterschätzen häufig die Gefahren.
- Halten Sie das Produkt stets von Kindern fern. Das Produkt ist kein Spielzeug!
- Dieses Produkt kann von Kindern ab 8 Jahren und darüber sowie von Personen mit verringerten physischen, sensorischen oder mentalen Fähigkeiten oder Mangel an Erfahrung und Wissen benutzt werden, wenn sie beaufsichtigt oder bezüglich des sicheren Gebrauchs des Produktes unterwiesen wurden und die daraus resultierenden Gefahren verstehen. Kinder dürfen nicht mit dem Produkt spielen. Reinigung und Benutzerwartung dürfen nicht von Kindern ohne Beaufsichtigung durch LI-4C/XC-266T-70A geführt werden. Beachten Sie, dass Beschädigungen durch unsachgemäße Handhabung, Nichtbeachtung der Bedienungsanleitung oder Eingriff durch nicht autorisierte Personen von der Gewährleistung ausgeschlossen sind.
- Überprüfen Sie das Produkt nach einem Sturz oder Herunterfallen auf sichtbare Schäden (z. B. Risse oder Sprünge im Gehäuse des Produkts). Nehmen Sie ein beschädigtes Produkt nicht in Betrieb. Der IP-Schutz ist in diesem Fall möglicherweise nicht mehr gegeben. Es könnte Wasser in das Produkt eindringen, die Elektronik beschädigen und zu einem Kurzschluss führen. Wenden Sie sich an die Servicestelle oder eine Elektrofachkraft.
- Schalten Sie das Produkt sofort aus, wenn Sie eine übermäßige Wärmeentwicklung beim Produkt feststellen. Verwenden Sie das Produkt nicht weiter! Eine übermäßige Wärmentwicklung kann zu Brandentwicklung führen. Überprüfen Sie das Produkt auf sichtbare Anzeichen eines Defekts. Lagern Sie das Produkt sicher, fern von brennbaren Materialien, bis es von einer Fachkraft geprüft wurde.
- Sollte das Produkt einen Defekt oder eine Beschädigung aufweisen (z. B. Funktionsstörungen, sichtbare Beschädigungen, ungewöhnliche Wärmeentwicklung), darf es nicht weiterverwendet werden. Wenden Sie sich an die Servicestelle oder eine Elektrofachkraft oder entsorgen Sie das Produkt umweltgerecht.
- Nehmen Sie das Produkt keinesfalls auseinander. Durch unsachgemäße Reparaturen können erhebliche Gefahren für den Benutzer entstehen. Lassen Sie Reparaturen nur von Fachkräften durchführen. Ein Wechsel der LED(s) sowie der Akkus ist nicht möglich.

⚠ **LEBENS- UND UNFALLGEFAHR!** Bei Verwendung eines falschen Ladegerätes können der Scheinwerfer 1 und das Rücklicht 13 beschädigt werden, überhitzen und sogar explodieren. In diesem Fall erlischt die Gewährleistung.
⚠ Der IP44 Schutz ist nur bei vollständig geschlossener USB-C-Ladebuchse 14 mithilfe der Gummiabdeckung 15 gewährleistet.
⚠ Schauen Sie nicht in das Scheinwerferlicht. Es kann Ihren Augenschaden.

Sicherheitshinweise zu Akkus

- **VORSICHT! EXPLOSIONSGEFAHR!** Halten Sie Akkus von Kindern fern, werfen Sie die Akkus nicht ins Feuer, schließen Sie sie nicht kurz und nehmen Sie sie nicht auseinander.
- Bei Nichtbeachtung der Hinweise können die Akkus über ihre Endspannung hinaus entladen werden. Es besteht dann die Gefahr des Auslaufens. Schalten Sie das Produkt sofort aus, wenn Sie Anzeichen eines defekten Akkus bemerken, z. B. starke
- Überhitzung, Rauchentwicklung, ungewöhnliche Gerüche oder auslaufende Flüssigkeiten. Verwenden Sie das Produkt keinesfalls weiter, wenn der Akku einen Defekt aufweist.
- Lagern Sie das Produkt sicher, fern von brennbaren Materialien.
- Versuchen Sie nicht, den Akku eigenständig aus dem Produkt zu entfernen.
- Wenden Sie sich an die Servicestelle oder eine Elektrofachkraft oder entsorgen Sie das Produkt um LI-4C/XC-266T-70A weltgerecht.
- Vermeiden Sie Kontakt mit Haut, Augen und Schleimhäuten, falls Flüssigkeit aus den Akkus ausgetreten ist. Spülen Sie bei Kontakt mit Batteriesäure die betroffenen Stellen sofort mit reichlich klarem Wasser und suchen Sie umgehend einen Arzt auf.
- Dieses Produkt hat einen eingebauten Akku, welcher nicht durch den Benutzer ersetzt werden kann. Bei der Entsorgung ist darauf hinzuweisen, dass dieses Produkt einen Akku enthält.

Hinweis: Leuchtet die rote LED des Akku-Kontrollsystems 2 im Scheinwerfer 1 oder die blaue LED des Akku-Kontrollsystems 12a im Rücklicht 13 auf, so laden Sie die Akkus umgehend wieder auf.

(DE) (AT) (CH) LED-FAHRRADLEUCHTEN-SET

1. Einleitung

Herzlichen Glückwunsch zum Kauf Ihres neuen Produktes. Sie haben sich damit für ein hochwertiges Produkt entschieden. Die Bedienungsanleitung ist Bestandteil dieses Produktes. Sie enthält wichtige Hinweise zur Sicherheit, Montage und Entsorgung. Machen Sie sich vor der Benutzung des Produktes mit allen Bedien- und Sicherheitshinweisen vertraut. Benutzen Sie das Produkt nur wie beschrieben und für die angegebenen Einsatzbereiche. Händigen Sie alle Unterlagen bei Weitergabe des Produktes an Dritte mit aus.

1.1 Bestimmungsgemäße Verwendung

Das Produkt ist zur Fahrbahnausleuchtung beim Fahrradfahren geeignet. Das LED-Fahrradleuchten-Set ist für alle Fahrräder als alleinige Beleuchtung zugelassen. Der Lichtkegel darf durch keine anderen Fahrradteile oder Gepäckstücke behindert werden. Das Produkt ist zur Anwendung im Außenbereich bestimmt. Eine andere Verwendung als zuvor beschrieben oder eine Veränderung des Produktes ist nicht zulässig und kann zu Verletzungen und Beschädigungen des Produktes führen. Für aus unsachgemäßer Verwendung entstandene Schäden übernimmt der Hersteller keine Haftung. Das Produkt ist nicht für den gewerblichen Einsatz bestimmt.

1.2 Teilebeschreibung

1 Scheinwerfer
2 Akku-Kontrollsystem Scheinwerfer
3 Ein-/Aus-Schalter Scheinwerfer
4 Halter Scheinwerfer
5 Gummilasche Halter Scheinwerfer
6 Scheinwerferarretierung
7 Rücklichtarretierung
8 Halter Rücklicht
9 Gummilasche Halter Rücklicht
10 Sternschraube Halter Rücklicht
11 Ein-/Aus-Schalter Rücklicht
12a Akku-Kontrollsystem Rücklicht
12b Tag-Modus-Anzeige
13 Rücklicht
14 USB-C-Ladebuchse (Scheinwerfer und Rücklicht)
15 Gummiabdeckung
16 USB-C-Ladekabel
17 Helligkeitssensor

1.3 Lieferumfang

1 Scheinwerfer
1 Rücklicht
1 Gummilasche Halter Rücklicht
1 Halter Scheinwerfer
1 USB-C-Ladekabel
1 Montage- und Bedienungsanleitung

1.4 Technische Daten

Scheinwerfer
Typ-Bezeichnung: LI-4C/XC-266T-70A
Nennleistung: 2 W
Schutzart: IP44
Li-Ion-Akku: 1800 mAh, 3,7 V
Eingang: 5 V DC max. 1 A

Rücklicht
Typ-Bezeichnung: LR-3C/XC-316SP-A
Nennleistung: 0,2 W
Schutzart: IP44
Li-Ion-Akku: 300 mAh, 3,7 V
Eingang: 5 V DC max. 1 A

Hinweis: Die LEDs und Akkus sind nicht wechselbar.
Hinweis: Wenn die LED ihr Lebensende erreicht hat, ist das Produkt entsprechend Kapitel 5 zu entsorgen.

VORSICHT!
Nicht in die aktive Lichtquelle starren. Es kann schädlich für Ihre Augen sein.

2. Montage

2.1 Scheinwerfer montieren (s. Abb. A)

- ☐ Positionieren Sie den Halter 4 an der gewünschten Stelle am Lenker.
- ☐ Befestigen Sie den Halter 4 mit der Gummilasche 5 am Lenker. Achten Sie dabei darauf, dass sich keine Gegenstände vor dem Scheinwerfer 1 befinden.
- ☐ Haken Sie die Gummilasche 5 unter Spannung ein. Verwenden Sie hierzu kein Werkzeug, um Beschädigungen zu vermeiden.
- ☐ Um den optimalen Winkel zur Fahrtrichtung einzustellen, drehen Sie den Scheinwerfer 1 in die richtige Position (siehe Abb. A).
- ☐ Schieben Sie den Scheinwerfer 1 auf den Halter 4 , bis er hörbar einrastet.
- ☐ Zum Lösen drücken Sie die Scheinwerferarretierung 6 und schieben den Scheinwerfer 1 vom Halter 4 aus nach vorne.

ACHTUNG! Überprüfen Sie regelmäßig die richtige Einstellung Ihres Scheinwerfers. Der Lichtkegel muss geradeaus in Fahrtrichtung zeigen und darf nicht zu hoch eingestellt sein, um den Gegenverkehr nicht zu blenden.

2.2 Rücklicht montieren (s. Abb. B)

- ☐ Befestigen Sie den Halter 8 mit der Gummilasche 9 an der Sattelstütze oder der Hinterbaustrebe. Achten Sie dabei darauf, dass sich keine Gegenstände in Abstrahlrichtung vor dem Rücklicht 13 befinden.
- ☐ Haken Sie die Gummilasche 9 unter Spannung ein. Verwenden Sie hierzu kein Werkzeug, um Beschädigungen zu vermeiden.
- ☐ Lösen Sie die Sternschraube 10 des Halters 8 und stellen Sie den gewünschten Winkel ein.
- ☐ Ziehen Sie anschließend die Sternschraube 10 handfest. Verwenden Sie hierzu kein Werkzeug, um Beschädigungen zu vermeiden.
- ☐ Schieben Sie das Rücklicht 13 auf den Halter 8 , bis er hörbar einrastet. Achten Sie darauf, dass das Rücklicht 13 wie in Abb. B montiert wird. Zum Lösen des Rücklichts 13 drücken Sie die Rücklichtarretierung 7 und ziehen Sie das Rücklicht 13 ab.

3. Bedienung

3.1 Ein-/Ausschalten

Der Scheinwerfer 1 besitzt drei Leuchtstärken.

Ein-/ Aus-Schalter 3	
erstes Mal drücken (ca. 1 Sek. gedrückt halten)	Power-Modus (70 Lux) für Fahrten in unbeleuchteter Umgebung Leuchtdauer (bis Akku-Kontrollsystem reagiert): 2 - 2,5 h Leuchtdauer (bis Frontlicht erloschen): 3 h
zweites Mal drücken	Standard-Modus (30 Lux) für Fahrten in beleuchteter Umgebung Leuchtdauer (bis Akku-Kontrollsystem reagiert): 4 h Leuchtdauer (bis Frontlicht erloschen): 5 h
drittes Mal drücken	Eco-Modus (15 Lux) für Fahrten in gut beleuchteter Umgebung Leuchtdauer (bis Akku-Kontrollsystem reagiert): 8,5 h Leuchtdauer (bis Frontlicht erloschen): 9,5 h
viertes Mal drücken	Zurück zum Power-Modus (70 Lux) für Fahrten in unbeleuchteter Umgebung Leuchtdauer (bis Akku-Kontrollsystem reagiert): 2 - 2,5 h Leuchtdauer (bis Frontlicht erloschen): 3 h

☐ Schalten Sie den Scheinwerfer durch Gedrückthalten des Schalters 3 für ca. 1 Sekunde aus. Memory-Funktion: Beim Ausschalten wird der aktive Modus gespeichert und beim Wiedereinschalten aktiv.

Akku-Ladezustand:	Funktionsweise des Akku-Kontrollsystems
100 %–75 %	4 grüne LEDs leuchten
75 %–50 %	3 grüne LEDs leuchten
50 %–25 %	2 grüne LEDs leuchten
25 %–10 %	1 grüne LED blinkt
10 %–0 %	1 rote LED blinkt

Nach dem Aufleuchten des Akku-Kontrollsystems 2 des Scheinwerfers leuchtet dieser noch mindestens 30 Minuten.

3.2 Rücklicht mit Bremsanzeige- und Notbremsanzeigefunktion (s. Abb. C)

Beim Bremsvorgang leuchten 3 rote LEDs für ca. 3 Sekunden.
Bei einem Notbremsvorgang blinken 3 rote LEDs für ca. 3 Sekunden.

Ein-/Aus-Schalter 11	
einmal drücken	**Tag-Modus** Tag-Modus-Anzeige 12b blinkt grün (für mindestens 60 Sekunden). Rücklicht 13 ist aus. Helligkeitssensor 17 ist aktiv und schaltet das Rücklicht 13 in dunkler Umgebung ein. Bremsanzeige- und Notbremsanzeigefunktion ist aktiv.
zweimal drücken	**Nacht-Modus** Rücklicht 13 ist eingeschaltet. Helligkeitssensor 17 ist nicht aktiv. Bremsanzeige- und Notbremsanzeigefunktion ist aktiv.
dreimal drücken	ausschalten

Nach dem Aufleuchten des Akku-Kontrollsystems 12a des Rücklichtes 13 leuchtet dieses noch mindestens 30 Minuten.

3.3 Scheinwerfer/Rücklicht laden (s. Abb. C + D)

- ☐ Entfernen Sie die Gummiabdeckung 15 von der USB-C-Ladebuchse 14 und verbinden das USB-C-Ladekabel 16 mit der USB-C-Ladebuchse 14.
- ☐ Anschließend verbinden Sie den USB-C-Stecker des USB-C-Ladekabels 16 mit einem Computer/ Laptop/Ladegerät mit USB-Anschluss mit 5 V DC max. 1 A. Bei Verwendung von