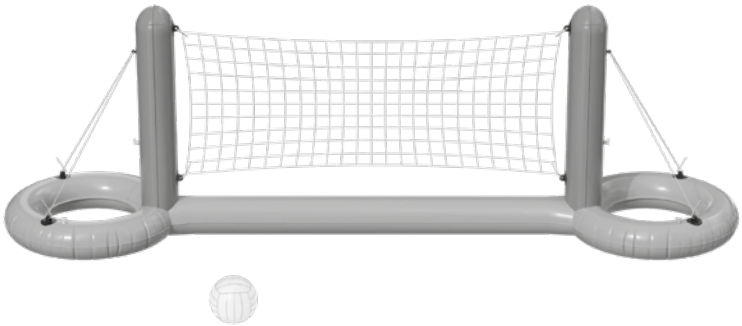

PDF ONLINE
www.lidl-service.com

INFLATABLE POOL VOLLEYBALL NET

(GB)
INFLATABLE POOL VOLLEYBALL NET
Instructions for use

(SE)
UPPBLÅSBART VOLLYBOLLNÄT FÖR POOL
Bruksanvisning

(PL)
SIATKA DO SIATKÓWKI NADMUCHIWANA
Instrukcja użytkowania

(EE)
TÄISPUHUTAV BASSEINI VÕRKPALLIVÕRK
Kasutusjuhend

(FI)
PUHALLETTAVA LENTOPALLOVERKKO
Käyttöohje

(DK)
OPPUSTELIGT VOLLEYBALLNET TIL SVØMMEBASSIN
Brugervejledning

(LT)
PRIPUČIAMASIS VANDENS TINKLINIO TINKLAS
Naudojimo instrukcija

(LV)
PIEPŪŠAMS VOLEJBOLA TĪKLS BASEINAM
Lietošanas norādījumi

CE

IAN 507664_2507

(FI) (SE) (DK) (PL)
(LT) (EE) (LV)

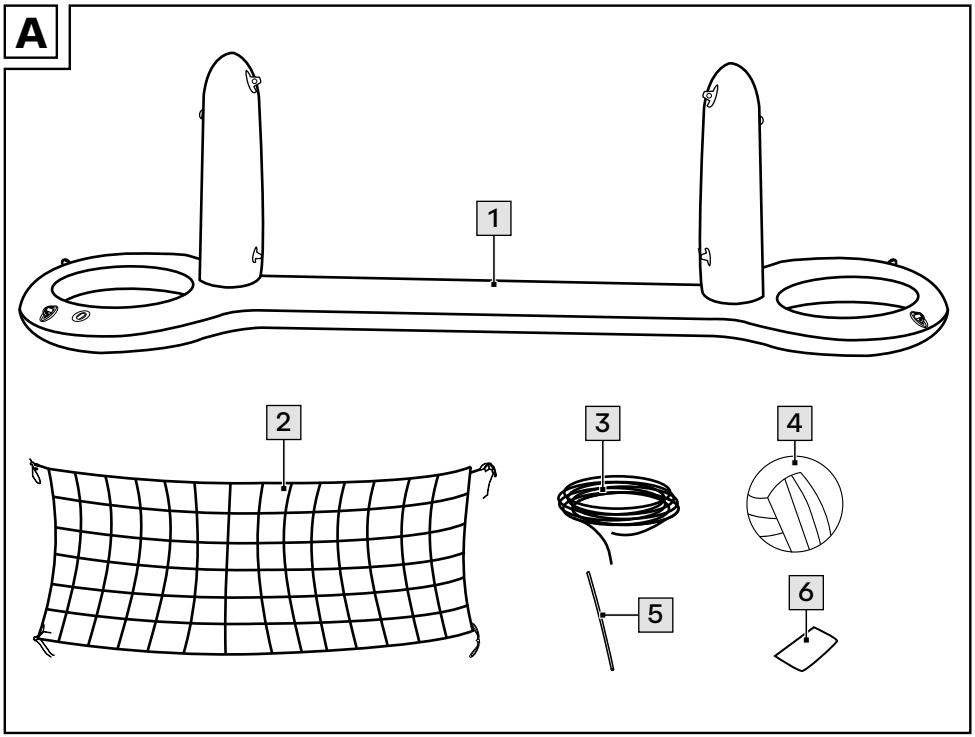
A
1
2
3
4
5
6

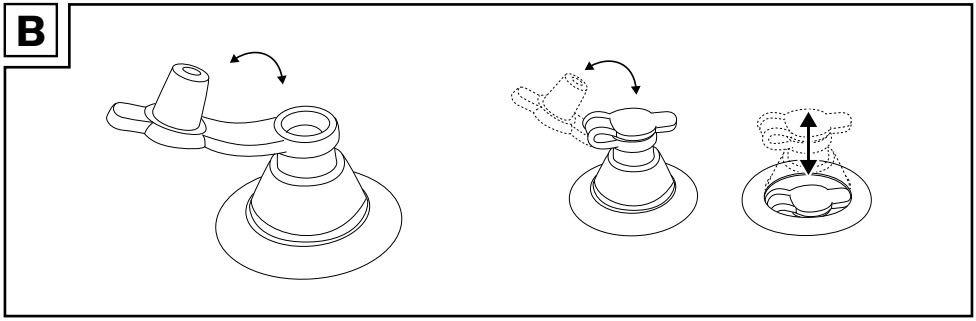
B

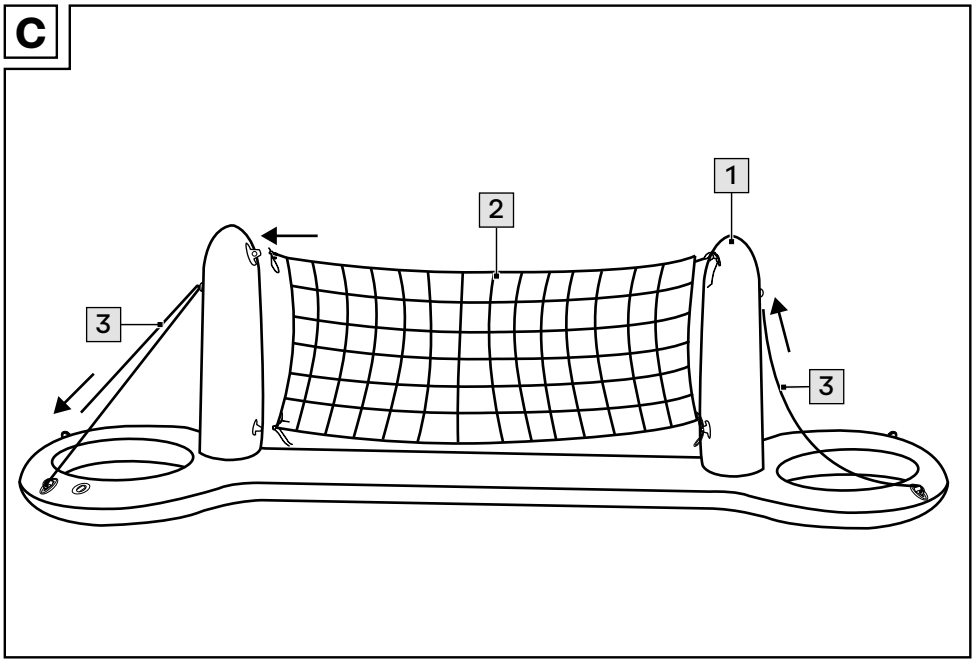
C
1
2
3
3

Congratulations!
You have chosen to purchase a high-quality product. Familiarise yourself with the product before using it for the first time.

Read the following instructions for use carefully.

Use the product only as described and only for the given areas of application. Store these instructions for use carefully. When passing the product on to third parties, please also hand over all accompanying documents.

Scope of delivery (fig. A)

1 x main section, inflatable (1)
1 x net with cord (2)
2 x tension cord (3)
1 x ball, inflatable (4)
1 x deflation tube (5)
1 x repair patch (6)
1 x instructions for use

Technical data

Dimensions (inflated):
250 x 76 x 59cm (w x h x d)

Date of manufacture (month/year):
01/2026

UK Conformity Assessed
Delta-Sport Handelskontor GmbH hereby declares that this product complies with the essential requirements and the other relevant provisions.

Delta-Sport Handelskontor GmbH hereby declares that this product complies with the essential requirements and the other relevant provisions.

Intended use

This product is a toy for children over the age of 3 and has been designed for private use on the water.

Safety instructions

Danger to life!

- Warning. Not suitable for children under 36 months. Strangulation hazard. Long cord.
- Warning. Use only in shallow water and under the supervision of adults.
- Warning. None of the packaging and fastening materials are considered part of the toy and must always be removed for safety reasons before the product can be given to children to play with.

Risk of injury!

- Adult assembly required.
- The product may not be used until it is fully inflated to prevent damage to the product and injuries to people.
- Speak to your children about how to use the product while playing safely.
- Do not climb on the product.
- Do not sit on the product.
- Do not modify the product in any way.
- Do not use the product if air is leaking.
- Check the product for damage and wear before each use. The product may only be used in good order and condition!

Avoiding material damage!

- All inflatables are susceptible to cold. For this reason never unfold and inflate the product at a temperature lower than 15 °C!
- Warning. Avoid using sunscreen and skin care products containing alcohol. Sunscreen and skin care products containing alcohol can cause the colour coating of this PVC inflatable product to peel. This can lead to stains on your body, your clothing, or other objects that come into contact.
- Do not over-inflate because you then risk tearing open the welded seams. Close the valves properly after inflating.
- In the event that the air pressure increases in the hot sun, it must be balanced accordingly by letting out air.

- Make sure that the product, especially when inflated, does not come into contact with stones, gravel, or sharp objects and does not rub or scrape against anything as this can cause damage to the plastic foil.
- Use only the correct pump adapters to insert into the safety valves. The valves might otherwise be damaged.
- Avoid contact with sharp-edged, hot, pointed or dangerous objects.

Assembly

The product should always be assembled by an adult. Please follow the individual assembly steps in the order indicated.

Inflation

WARNING!

- **Always inflate the air chambers fully!**
- **Follow the correct sequence when inflating the air chambers.**
- **Avoid inflating the air chambers too much because there is the risk of over-stretching the welded seams or even tearing them open.**
- **Use standard commercial foot pumps or double-stroke piston pumps with matching adapter attachments to inflate the product.**
- **Do not use a compressor or compressed air bottles to inflate the product. This can lead to damage to the product.**
- **Make sure that the chambers are filled with air uniformly.**
- **Inflate each air chamber until it feels firm to the touch. When you press with your thumb against the air chamber it should still give a little.**

Observe the following order:

1. Lower main chamber
2. Left post
3. Right post

Proceed as follows to inflate:

1. Open the valve seal (fig. B).
2. Squeeze the valve stem together and inflate the air chamber until the product is sufficiently firm.
3. Close the valve seal and push in the valve by pressing lightly (fig. B).

Setting up

1. Fasten the net between the posts on the rings, as shown in fig. C.

Note: If required anchor lines with weights (not included in delivery) can be attached to the rings on the posts to support them. This prevents any drift.

2. Thread a tension cord through one of the fastening rings on the base and secure with a knot.
3. Pull the tension cord up to the fastening ring on the post and thread it through the second fastening ring on the base. Secure it under slight tension with a knot.
4. Repeat steps 2 and 3 on the other side.

Disassembly

Untie the knots on the net and tension cords and remove them from the product.

Deflation

1. Pull the valve out and open it.
2. Squeeze the valve stem together lightly so that the air can escape or insert the deflation tube (5) into the valve to allow the air to escape rapidly.

Repairs

Minor cracks or holes can be repaired with the repair patch (6) supplied.

Important! Do not inflate the product for 20 minutes after repair! Do not use the patch for cracks or holes on the seam.

1. Let the air out of the product completely.
2. Clean the area around the leak thoroughly. The area must be dry and free from grease.
3. Cut out a piece of the repair material that is big enough for its edges to overlap the damaged area by about 1.3cm.

4. Peel the patch off the paper, place it on the damaged area and press tight.

Storage, cleaning

When not in use, always store the product clean, dry, and not inflated at room temperature.
The valves should always be closed during storage. When storing for the winter do not place any sharp objects on the product and do not apply talcum powder.
Only clean the product with a damp cloth and wipe dry afterwards.
IMPORTANT! Never clean the product with harsh cleaning agents.

Disposal



Dispose of the product and packaging materials in accordance with current local regulations. Store the packaging materials (foil bags, for example) out of the reach of children. For further information about disposal of the product no longer needed, contact your local council. Dispose of the product and the packaging in an environmentally friendly manner.



The Recycling Code distinguishes different materials to be returned for recycling. The Code consists of the recycling symbol for the recycling process and a number that identifies the material.

Notes on the guarantee and service handling

The product was produced with great care and under continuous quality control. DELTA-SPORT HANDELSKONTOR GmbH gives private end customers a three-year guarantee on this product from the date of purchase (guarantee period) in accordance with the following provisions.
The guarantee is only valid for material and manufacturing defects. The guarantee does not cover parts that are subject to normal wear and tear and that are thus considered wear parts (e.g. batteries) and it does not cover fragile parts such as switches or parts that are made of glass.

Claims under this guarantee are excluded if the product has been used incorrectly, improperly, or contrary to the intended purpose, or if the provisions in the instructions for use were not observed, unless the end customer proves that a material or manufacturing defect exists that was not caused by one of the aforementioned circumstances.
Claims under the guarantee can only be made within the guarantee period by presenting the original sales receipt. Please therefore keep the original sales receipt. The guarantee period is not extended by any repairs carried out under the guarantee, under statutory guarantees, or as a gesture of goodwill. This also applies to replaced and repaired parts.
If you wish to make a claim please first contact the service hotline mentioned below or contact us by e-mail. If there is a guarantee case, then the product will be repaired or replaced free of charge to you or the purchase price will be refunded, depending on our choice. There are no further rights from the guarantee.
Your legal rights, in particular guarantee claims against the respective seller, are not limited by this guarantee.

IAN: 507664_2507

(GB) Service Great Britain
Tel.: 0800 404 7657
E-Mail: deltasport@lidl.co.uk

Onneksi olkoon!
Olet hankkinut korkealaatuisen tuotteen. Tutustu tuotteeseen ennen sen ensimmäistä käyttöönottoa.

Lue seuraavat käyttöohjeet huolellisesti.

Käytä tuotetta vain kuvatulla tavalla ja määritellyllä käyttöalueella. Säilytä hyvin nämä käyttöohjeet myöhempää tarvetta varten. Luovuttaessasi tuotteen kolmannelle osapuolelle, luovuta sen mukana myös kaikki siihen liittyvät asiakirjat.

Toimituksen sisältö (kuva A)

1 x runko, puhallettava (1)
1 x verkko ja naru (2)
2 x kiinnitysnaru (3)
1 x pallo, puhallettava (4)
1 x ilmanpoistoputki (5)
1 x korjauspaikka (6)
1 x käyttöohje

Tekniset tiedot

Mitat täytettynä:
250 x 76 x 59 cm (L x K x S)

Valmistuspäivämäärä (kuukausi/vuosi): 01/2026

Delta-Sport Handelskontor GmbH vakuuttaa, että tämä tuote vastaa olennaisia vaatimuksia ja muita asiaankuuluvia säädöksiä.

Määräystenmukainen käyttö

Tämä tuote on 3-vuotiaille ja sitä vanhemmille lapsille yksityiseen käyttöön vedessä tarkoitettu leikkikalu.

Turvallisuusohjeet

Hengenvaara!

- Varoitus. Ei sovellu alle 36 kuukauden ikäisille lapsille. Kuristumisvaara. Pitkä naru.
- Varoitus. Lelua saa käyttää vain aikuisen valvonnassa vedessä, jossa lapsi ylettyy pohjaan.
- Varoitus. Mitkään pakkaus- tai kiinnitysmateriaalit eivät kuulu leikkikaluun ja ne on turvallisuussyistä poistettava aina ennen kuin tuote annetaan lapsille leikkimistä varten.

Loukkaantumisvaara!

- Aikuisen koottava.
- Jotta tuote ei vahingoitu eikä kukaan loukkaannu, saa tuotetta käyttää vasta, kun se on puhallettu täyteen.
- Opasta lapsiasi turvallisessa leikkimisessä.
- Älä kiipeä tuotteen päälle.
- Älä istu tuotteen päälle.
- Älä tee tuotteeseen mitään muutoksia.
- Älä käytä tuotetta, jos siitä häviää ilmaa.
- Tarkista aina ennen tuotteen käyttöä, ettei siinä ole havaittavissa vaurioita tai kulumista. Tuotetta saa käyttää vain moitteettomassa kunnossa!

Vältä esinevahingot!

- Kaikki puhallettavat tuotteet ovat kylmälle herkkiä. Älä siksi taita tuotetta auki ja täytä sitä, kun lämpötila on alle 15 °C!
- Varoitus. Vältä alkoholipitoisten aurinkosuoja- ja ihonhoitotuotteiden käyttämistä. Alkoholipitoiset aurinkosuoja- ja ihonhoitotuotteet voivat vahingoittaa PVC-muovista valmistetun puhallettavan tuotteen väripintaa. Tästä voi seurata tuotteen kanssa kosketuksiin joutuvien kehon osien, vaatteiden jne. värjäytyminen.
- Älä täytä liian täyteen, sillä muuten hitsatut saumat saattavat revetä. Sulje venttiilit hyvin täyttämisen jälkeen.
- Jos ilmanpaine kohoaa kuumassa auringonpaisteessa, on ilmaa laskettava vastaavasti ulos.
- Varmista – erityisesti kun tuote on täytetty ilmalla – ettei se joudu kosketuksiin kivien, soran tai muiden terävien esineiden kanssa tai ettei se hankaudu mitään vasten, koska muutoin sen kalvopinta saattaa vaurioitua.
- Liitä turvaventtiiliin vain siihen sopiva pumppusovitin. Muutoin venttiilit voivat vahingoittua.

- Vältä kosketusta teräväreunaisiin, kuumiin, pistäviin tai vaarallisiin esineisiin.

Kokoaminen

Aikuisen koottava. Noudata pystytyksen yksittäisiä vaiheita annetussa järjestyksessä.

Täyttäminen ilmalla

VAROITUS!

- **Täytä ilmakammiot aina aivan täyteen!**
- **Noudata oikeaa järjestystä ilmakammioiden täyttämisessä.**
- **Vältä kuitenkin ilmakammioiden liiallista täyttämistä, sillä muuten hitsatut saumat saattavat venyä tai jopa revetä.**
- **Käytä täyttämiseen tavallista jalkapumppua tai kaksitoimista mäntäpumppua, jossa on sopiva pumppusovitin.**
- **Älä käytä tuotteen täyttämiseen kompressoria tai paineilmapulloja. Ne voivat vaurioittaa tuotetta.**
- **Varmista, että kammiot ovat täyttyneet tasaisesti ilmalla.**
- **Täytä kammioita, kunnes ne tuntuvat tukevilta. Peukalolla ilmakammioita painettaessa peukalon tulee vielä hieman painua sisäänpäin.**

Noudata seuraavaa järjestystä:
1. Alempi pääkammio
2. Vasen tolppa
3. Oikea tolppa

Täytä tuote ilmalla seuraavien ohjeiden mukaisesti:

1. Avaa venttiilin suljin (kuva B).
2. Paina venttiilinvartta yhteen ja täytä ilmakammioita, kunnes tuote on riittävän napakka.
3. Sulje venttiilin suljin ja paina venttiili sisään kevyesti painamalla (kuva B).

Pystyttäminen

1. Kiinnitä verkko tolppien väliin renkaisiin kuvan C mukaisesti.

Ohje: Voit halutessasi kiinnittää tolppien renkaisiin painoilla varustetut ankkurointiköydet (eivät sisälly toimitukseen). Ne estävät tuotteen ajautumisen paikaltaan.

2. Pujota kiinnitysnaru tukijalan yhden kiinnitysrenkaan läpi ja kiinnitä se solmulla.
3. Vedä kiinnitysnaru tolpan kiinnitysrenkaaseen ja pujota se tukijalan toisen kiinnitysrenkaan läpi. Kiristä kevyesti ja kiinnitä solmulla.
4. Toista vaiheet 2 ja 3 toisella puolella.

Purkaminen

Avaa verkon ja kiinnitysnarujen solmut ja irrota verkko ja kiinnitysnarut tuotteesta.

Ilman tyhjentäminen

1. Vedä venttiili ulos ja avaa se.
2. Poista ilma painamalla venttiilinvartta kevyesti yhteen niin, että ilma pääsee virtaamaan ulos. Voit myös nopeuttaa ilman poistumista käyttämällä ilmanpoistoputkea (5).

Korjaus

Pienet repeämät ja reiät voi paikata mukana tulleella korjauspaikalla (6).

Tärkeää! Korjauksen jälkeen tuotetta ei saa täyttää 20 minuuttiin! Älä käytä paikkaa saumoissa oleviin repeämiin tai reikiin.

1. Anna ilman tyhjentyä kokonaan tuotteesta.
2. Puhdista vuotokohtaa ympäröivä alue huolellisesti. Alueen on oltava kuiva ja rasvaton.
3. Leikkaa palanen korjausmateriaalia. Sen on oltava riittävän suuri, jotta sen reunat ulottuvat noin 1,3 cm vaurioituneen alueen ylitse.
4. Vedä paikka irti paperista, aseta se vaurioituneen alueen päälle ja paina tiiviisti siihen kiinni.

Säilytys, puhdistus

Kun tuotetta ei käytetä, säilytä sitä aina kuivana, puhtaana ja tyhjänä huoneenlämpötilassa.
Venttiilien on oltava suljettuina varastoinnin aikana. Varastoitaessa talven yli ei tuotteen päälle saa asettaa teräviä esineitä eikä sitä saa käsitellä talkilla.
Puhdista ainoastaan kostealla puhdistusliinalla ja pyyhi lopuksi kuivaksi.
TÄRKEÄÄ! Älä koskaan puhdista voimakkailla puhdistusaineilla.

Hävittämistä koskevat ohjeet



Hävitä tuote ja pakkausmateriaalit voimassa olevien paikallisten määräysten mukaisesti. Säilytä pakkausmateriaalia (kuten muovipusseja) lasten ulottumattomissa. Lisätietoa käytöstä poistetun tuotteen hävittämisestä saat omasta kunnastasi. Hävitä tuote ja pakkaus ympäristöystävällisesti.



Kierrätyskoodilla merkitään erilaiset materiaalit uudelleenkäyttöä (kierrätystä) varten. Koodi koostuu uusiokäyttöä kuvaavasta kierrätysmerkistä ja materiaalia merkitsevästä numerosta.

Takuuta ja huoltoprosessia koskevat ohjeet

Tuote on valmistettu huolellisesti jatkuvassa valvonnassa. DELTA-SPORT HANDELSKONTOR GmbH myöntää yksityisille loppuasiakkaille tälle tuotteelle kolmen vuoden takuun ostopäivämäärästä lähtien (takuuaika) seuraavien ehtojen mukaisesti. Takuu koskee vain materiaali- ja valmistusvirheitä. Takuu ei koske kuluviksi osiksi luettavia, normaalisti kuluvia osia (esim. paristot) eikä särkyviä osia, kuten kytkimiä tai lasista valmistettuja osia.

Tähän takuuseen liittyviä vaatimuksia ei voi esittää, jos tuotetta on käytetty epäasianmukaisesti tai väärin, määrättyjen ehtojen tai ilmoitetun käyttömäärän vastaisesti tai käyttöohjeessa annettuja ohjeita ei ole noudatettu, ellei loppuasiakas pysty todistamaan, että kyseessä on materiaali- tai valmistusvirhe, joka ei johdu edellä mainituista olosuhteista.
Takuuseen liittyvät vaatimukset voidaan täyttää vain takuuaikana esittämällä alkuperäisen kassakuitin. Säilytä siksi alkuperäinen kassakuitti. Takuuaika ei pitene takuuseen, lainmukaiseen takuuseen tai harkintatakuuseen liittyvien korjausten myötä. Tämä koskee myös vaihdettuja ja korjattuja osia.
Mahdollisissa reklamaatiotilanteissa soita alla olevaan palvelunumeroon tai ota yhteyttä sähköpostitse. Mikäli takuuehdot täyttyvät, korjaamme tai vaihdamme tuotteen maksutta tai hyvitämme ostohinnan – oman valintamme mukaan. Muita takuuseen liittyviä oikeuksia ei ole.
Tämä takuu ei vaikuta lainmukaisiin oikeuksiisi, erityisesti lakiin perustuviin takuuoikeuksiisi kyseistä myyjää vastaan.

IAN: 507664_2507

(FI) Huolto Suomi
Tel.: 09 42453024
E-Mail: deltasport@lidl.fi

Grattis!
Du har köpt en högkvalitativ produkt. Bekanta dig med produkten innan du använder den för första gången.



Läs den medföljande bruksanvisningen.

Använd produkten endast enligt beskrivningen och för de angivna användningsområdena. Förvara bruksanvisningen på en säker plats. Lämna över alla dokument när du överlämnar produkten till tredje part.

Leveransomfattning (bild A)

1 x huvuddel, uppblåsbar (1)
1 x nät med snöre (2)
2 x spännlina (3)
1 x boll, uppblåsbar (4)
1 x avluftningsrör (5)
1 x reparationslapp (6)
1 x bruksanvisning

Teknisk information

Mått luftfylld:
250 x 76 x 59 cm (B x H x D)



Tillverkningsdatum (månad/år):
01/2026

CE Delta-Sport Handelskontor GmbH försäkrar härmed att denna artikel uppfyller de väsentliga kraven och övriga relevanta bestämmelser.

Avsedd användning

Denna produkt är en leksak för barn från 3 år, avsedd för användning på vatten och för privat bruk.

Säkerhetsanvisningar

⚠ Livsfara!

- Varning. Inte lämplig för barn under 36 månader. Risk för strypning. Långt snöre.
- Varning. Får endast användas på grunt vatten och under uppsikt av vuxna.
- Varning. Förpacknings- och fästmaterial ingår inte i själva leksaken och ska av säkerhetsskäl avlägsnas innan barn får börja leka med den.

⚠ Risk för skador!

- Montering av vuxen krävs.
- För att skydda produkten från materialskador och användare från personskador får produkten användas först när den är helt uppblåst.
- Informera dina barn om användningsinstruktionerna för säker lek.
- Klättra inte på produkten.
- Sitt inte på produkten.
- Utför inga ändringar på produkten.
- Använd inte produkten om luft läcker ut.
- Kontrollera innan varje användningstillfälle att produkten inte uppvisar tecken på skador eller slitage. Produkten får endast användas i felfritt skick!

⚠ Undvik materiella skador!

- Alla uppblåsbara produkter är känsliga mot kyla. Veckla därför inte ut produkten och pumpa inte upp den vid temperaturer på under 15 °C!
- Varning. Undvik användning av solskydds- och hudvårdsprodukter som innehåller alkohol. Solskydds- och hudvårdsprodukter som innehåller alkohol kan lösa upp färgskiktet på PVC-produkten. Det kan färga av sig på din kropp, dina kläder eller andra föremål som kommer i kontakt med produkten.
- Blås inte upp för hårt, eftersom svetsfogarna kan spricka. Stäng ventilerna ordentligt efter pumpning.
- Om lufttrycket tilltar vid starkt solljus ska luft släppas ut för att jämna ut trycket.
- Se till att produkten – särskilt i uppblåst tillstånd – inte kommer i kontakt med stenar, grus eller vassa föremål och inte skaver mot någonting, eftersom skador på beläggningen då kan uppstå.
- Sätt endast in lämplig pumpadapter i säkerhetsventilen. Annars kan ventilerna ta skada.

- Undvik kontakt med vassa, heta, spetsiga eller farliga föremål.

Montering

Monteringen ska alltid utföras av en vuxen. Följ stegen för montering i angiven ordning.

Uppblåsning

VARNING!

- **Pumpa alltid upp luftkamrarna helt!**
- **Håll korrekt ordningsföljd när du blåser upp luftkamrarna.**
- **Undvik att blåsa upp luftkamrarna för mycket eftersom risk för uttänjning eller sprickor föreligger vid svetsfogarna.**
- **Använd vanliga fotpumpar eller kolvpumpar med dubbellyft som finns i fackhandeln med motsvarande pumpadapter.**
- **Använd inte kompressor eller tryckluftsflaskor för att pumpa upp produkten. Det kan leda till skador på produkten.**
- **Se till att kamrarna fylls jämnt med luft.**
- **Pumpa upp den aktuella luftkammaren så mycket att den känns fast. Om du trycker med tummen på luftkammaren ska det gå att trycka in den något.**

Använd följande ordningsföljd:
1. Undre huvudkammare
2. Vänster stolpe
3. Höger stolpe

Utför följande steg för att blåsa upp produkten:

1. Öppna ventilförslutningen (bild B).
2. Tryck ihop ventilskaftet och blås upp luftkammaren tills produkten är tillräckligt hård.
3. Stäng ventilen och sänk den genom att trycka lätt på den (bild B).

Ställa upp

1. Sätt fast nätet mellan stolparna i ringarna som på bild C.

Obs: Ankarlinor med vikter kan sättas fast i ringarna i stolparna vid behov (medföljer ej). Det förhindrar att produkten börjar driva iväg.

2. Trä en spännlina genom en av ringarna i foten och säkra med en knut.
3. Dra spännlinan till ringen i stolpen och trä den genom den andra ringen på foten. Fixera den med lätt spänning med en knut.
4. Upprepa steg 2 och 3 på andra sidan.

Demontering

Lossa knutarna i nätet och spännlinorna och ta bort dem från produkten.

Tömma ut luften

1. Dra ut ventilen och öppna den.
2. Tryck ihop ventilskaftet lätt så att luften kan komma ut, eller för in avluftningsröret (5) i ventilen för att få ut luften snabbt.

Reparation

Små revor eller hål kan åtgärdas med medföljande reparationslapp (6).

Viktigt! Vänta i 20 minuter innan du pumpar upp produkten igen efter reparation! Använd inte lappen vid revor eller hål i svetsfogen.

1. Släpp ut all luft helt ur produkten.
2. Rengör området kring läckaget omsorgsfullt. Området måste vara torrt och fettfritt.
3. Skär ut en bit reparationsmaterial, tillräckligt stor för att sticka ut ca 1,3 cm runt det skadade området.
4. Dra bort skyddspapperet från reparationslappen, sätt den på det skadade området och tryck fast den ordentligt.

Förvaring, rengöring

Förvara produkten i ett torrt, rent och temperat utrymme när den inte används och töm ut all luft innan den förvaras.

Ventilerna ska alltid vara stängda vid förvaring.

Vid vinterförvaring, ställ inte några vassa föremål på produkten och pudra inte med talk.

Rengör endast med en fuktig trasa och torka därefter torr.

VIKTIGT! Rengör aldrig med starka rengöringsmedel.

Anvisningar för avfallshantering



Avfallshantera produkten och förpackningen enligt gällande föreskrifter. Förvara förpackningsmaterial (som t. ex. plastpåsar) otillgängligt för barn.
Kontakta din kommun för mer information om avfallshantering av förbrukade produkter.
Avfallshantera produkten och dess förpackning på ett miljövänligt sätt.



Återvinningskoden visar hur de olika materialen ska återvinnas. Koden består av återvinningssymbolen, som står för ett kretslopp, och ett nummer, som kännetecknar materialet.

Information om garanti och servicehantering

Produkten har tillverkats med största noggrannhet och under kontinuerliga kontroller. DELTA-SPORT HANDELSKONTOR GmbH ger privatkunder tre års garanti från inköpsdatum (garantifrist) på denna produkt enligt nedanstående villkor. Garantin gäller endast material- och tillverkningsfel. Garantin omfattar inte delar som utsätts för normalt slitage och därför anses vara slitdelar (t.ex. batterier), samt ömtåliga delar som brytare eller delar som är tillverkade i glas.
Anspråk på denna garanti kan inte göras om produkten använts på ett felaktigt sätt, missbrukats eller använts i strid med ändamålsenlig användning. Anspråk kan heller inte göras om tillverkarens anvisningar inte har beaktats eller om produkten uppvisar skador som tyder på felaktig användning, eller underlåtelse att beakta tillverkarens anvisningar. Undantag är material- eller bearbetningsfel som inte beror på ovanstående orsaker och som kan bevisas av kunden.
Anspråk på garantin kan endast göras inom garantitiden och mot uppvisande av kvitto. Spara därför originalkvittot. Garantitiden kan inte förlängas på grund av eventuella reparationer, lagstadgad garanti eller ex gratia. Detta gäller även för utbytta och reparerade delar.

Vid ärenden kontakta oss via nedanstående servicetelefon eller via e-post. Om ett garantifall föreligger kommer vi – efter egen bedömning – att reparera, byta ut eller ersätta din produkt kostnadsfritt. Inga ytterligare rättigheter föreligger i samband med garantin.
Dina juridiska rättigheter, i synnerhet garantianspråk gentemot återförsäljaren, påverkas inte av denna garanti.

IAN: 507664_2507

(SE) Service Sverige
Tel.: 0770 930 739
E-Mail: deltasport@lidl.se

(FI) Service Suomi
Tel.: 09 42453024
E-Mail: deltasport@lidl.fi

Hjertelig tillykke!
Du har valgt at købe et kvalitetsprodukt. Lær produktet at kende, inden du bruger det første gang.



Det gør du ved at læse nedenstående brugervejledning omhyggeligt.

Brug kun produktet som beskrevet og til de angivne anvendelsesområder. Opbevar denne brugervejledning et sikkert sted. Udlever også alle dokumenter, hvis produktet videregives til en tredjepart.

Leveringsomfang (afb. A)

1 x hoveddel, oppumpelig (1)
1 x net med snor (2)
2 x spændreb (3)
1 x bold, oppumpelig (4)
1 x udluftningsrør (5)
1 x reparationslap (6)
1 x brugervejledning

Tekniske data

Mål, luftfyldt:
250 x 76 x 59 cm (B x H x D)



Fremstillingsdato (måned/år):
01/2026

CE Delta-Sport Handelskontor GmbH erklærer hermed, at denne artikel er i overensstemmelse med de væsentlige krav og de øvrige relevante bestemmelser.

Tilsigtet brug

Denne artikel er udviklet som legetøj til børn i alderen 3+ til brug på vandet og til privat brug.

Sikkerhedsoplysninger

⚠ Livsfare!

- Advarsel. Ikke egnet for børn under 36 måneder. Stranguleringsfare. Lang snor.
- Advarsel. Må kun bruges på lavt vand og under opsyn af voksne.
- Advarsel. Alle emballage- og monteringsmaterialer er ikke en del af legetøjet og skal altid fjernes af sikkerhedsmæssige grunde, inden artiklen udleveres til børn at lege med.

⚠ Fare for skader!

- Samling skal foretages af en voksen.
- For at beskytte artiklen mod skader og personer mod kvæstelser må artiklen ikke bruges, før den er fuldt oppumpet.
- Informér dine børn om brugeroplysningerne for sikker leg.
- Lad være med at klatre på artiklen.
- Lad være med at sidde på artiklen.
- Foretag ikke ændringer på artiklen.
- Brug ikke artiklen, hvis den taber luft.
- Kontrollér artiklen for skader eller slitage før hver brug. Artiklen må kun bruges i fejlfri tilstand!

⚠ Undgå materielle skader!

- Alle oppumpelige artikler er følsomme over for kulde. Fold og pump aldrig artiklen op under en temperatur på 15 °C!
- Advarsel. Undgå brug af alkoholholdige solbeskyttelses- og hudplejeprodukter. Alkoholholdige solbeskyttelses- og hudplejemidler kan fjerne farvebelægningen på oppumpelige artikler af PVC. Farverne kan smitte af på kroppen, tøjet eller andre genstande, der kommer i kontakt med artiklen.
- Må ikke pumpes for hårdt op, da der i så fald er fare for, at svejsesømmene revner. Ventilerne skal lukkes godt efter oppumpning.
- Hvis lufttrykket stiger i brændende sol, skal der kompenseres tilsvarende ved at lukke luft ud.
- Sørg for, at artiklen – især i oppumpet tilstand – ikke kommer i kontakt med sten, grus eller skarpe genstande og ikke skurer eller slæber mod noget, da der ellers kan opstå skader på folien.
- Sæt kun egnede pumpeadaptere i sikkerhedsventilerne. Ellers kan ventilerne blive beskadigede.
- Undgå kontakt med skarpe, varme, spidse eller farlige genstande.

Opstilling

Opstillingen bør altid udføres af en voksen. Følg de enkelte trin for opstilling i den angivne rækkefølge.

Oppumpning

ADVARSEL!

- **Luftkamrene skal altid pumpes helt op!**
- **Overhold den rigtige rækkefølge ved oppumpning af luftkamrene.**
- **Undgå overdreven oppumpning af luftkamrene, da der ellers er risiko for overstrækning, eller at svejsesømmene kan revne.**
- **Brug kommercielt tilgængelige fodpumper eller stempelpumper med dobbeltslag med tilsvarende pumpeadaptere til at pumpe artiklen op.**
- **Brug hverken kompressor eller trykluftflasker til at pumpe artiklen op. Dette kan føre til beskadigelser af artiklen.**
- **Sørg for, at kamrene fyldes ensartet op med luft.**
- **Pump hvert luftkammer op, indtil det føles fast. Ved tryk med tommelfingrene på luftkamrene, skulle de let kunne trykkes ind.**

Vær opmærksom på følgende rækkefølge:
1. Nederste hovedkammer
2. Stolper til venstre
3. Stolper til højre

Følg disse trin for at pumpe op:

1. Åbn ventillukningen (afb. B).
2. Tryk ventilskaftet sammen og pump luftkammeret op, indtil artiklen er stram nok.
3. Luk ventillukningen og sænk ventilen ned med et let tryk (afb. B).

Opsætning

1. Fastgør nettet til ringene mellem stolperne som vist i afb. C.

Bemærk: Ved behov kan der fastgøres ankerliner med vægte til stolpens ringe (ikke indeholdt i leveringsomfanget). Dette forhindrer afdrift.

2. Træk et spændreb gennem en af monteringsringene på foden og fastgør det med en knude.
3. Træk spændrebet hen til monteringsringen på stolpen, og før det gennem den anden monteringsring på foden. Fastgør det let spændt med en knude.
4. Gentag trinnene 2 og 3 på den anden side.

Nedtagning

Løs knuderne på net og spændreb og fjern dem fra artiklen.

Luk luft ud

1. Træk ventilen ud og åbn den.
2. Tryk ventilskaftet let sammen, så luften kan slippe ud eller sæt udluftningsrøret (5) i den respektive lukning for at lade luften slippe hurtigt ud.

Reparation

Små revner eller huller kan udbedres med den vedlagte reparationslap (6).

Vigtigt! Efter reparationen må artiklen ikke pumpes op i 20 minutter! Brug ikke lappen på revner eller huller i sømmen.

1. Luk luften helt ud af artiklen.
2. Rengør området omkring lækagen grundigt. Området skal være tørt og fri for fedt.
3. Klip et stykke reparationsmateriale ud, stort nok til, at dets kanter rager ca. 1,3 cm ud over det beskadigede område.
4. Træk lappen af papiret, sæt den på det beskadigede område, og tryk den godt til.

Opbevaring, rengøring

Opbevar altid artiklen tør, ren og uoppumpet ved stuetemperatur, når den ikke er i brug. Ventilerne skal altid være lukkede under opbevaring. Ved opbevaring vinteren over må der ikke lægges skarpkantede genstande på artiklen og den må ikke gnides ind med talkum. Rengøres kun med en fugtig rengøringsklud, og tørres af bagefter.
VIGTIGT! Må aldrig rengøres med skrappe rengøringsmidler.

Henvisninger vedr. bortskaffelse



Bortskaf artiklen og emballagematerialerne i henhold til aktuelle, lokale forskrifter. Opbevar emballagematerialer (som f.eks. folieposer) utilgængeligt for børn. Yderligere informationer om bortskaffelse af den udtjente artikel kan indhentes hos kommunen. Bortskaf artiklen og emballagen på en miljøvenlig måde.



Genbrugskoden tjener til identifikation af forskellige materialer med hensyn til tilbageførsel til genanvendelseskredsløbet (recycling). Koden består af et genbrugssymbol, som afspejler genanvendelseskredsløbet, og et tal, der identificerer materialet.

Oplysninger om garanti og servicehåndtering

Varen er fremstillet med største omhu og under løbende kontrol. DELTA-SPORT HANDELSKONTOR GmbH yder private slutkunder tre års garanti på varen fra købsdato (Garantifrist) i henhold til følgende bestemmelser. Garantien gælder kun for materiale- og fremstillingsfejl. Garantien dækker ikke dele, der udsættes for normal slitage og derfor må betragtes som sliddele (f.eks. batterier) eller skrøbelige dele såsom afbrydere eller dele, der er fremstillet af glas.
Garantien kan ikke gøres gældende, hvis varen er blevet anvendt ukorrekt eller uagtsomt eller til andre formål end det tilsigtede eller i det tilsigtede omfang. Garantien bortfalder ligeledes ved manglende overholdelse af anvisningerne i betjeningsvejledningen. Kunden skal kunne påvise, at der er tale om materiale- eller fremstillingsfejl og ikke fejl som følge af ovenstående omstændigheder.
Garantien kan kun gøres gældende i garantiperioden mod fremvisning af original kvittering. Gem derfor den originale kvittering. Garantiperioden forlænges ikke i tilfælde af reparation i henhold til garantien, den lovpligtige garanti eller pr. kulance. Dette gælder også for udskiftede og reparerede dele.

I tilfælde af klager er det muligt at kontakte nedenstående servicelinje eller kontakte os pr. e-mail. Ved garantisager vil vi efter eget skøn reparere varen uden beregning, ombytte varen eller refundere købsprisen. Der er ingen yderligere rettigheder under garantien.
Dine lovmæssige rettigheder, herunder navnlig garantikrav over for sælger, indskrænkes ikke som følge af denne garanti.

IAN: 507664_2507

(DK) Service Danmark
Tel.: 32 710005
E-Mail: deltasport@lidl.dk

Gratulujemy!
Decydując się na ten produkt, otrzymują Państwo towar wysokiej jakości. Należy zapoznać się z produktem przed jego pierwszym użyciem.



Należy uważnie przeczytać następującą instrukcję użytkowania.

Produkt ten należy użytkować wyłącznie w opisany sposób oraz zgodnie ze wskazanym przeznaczeniem. Niniejszą instrukcję użytkowania należy przechowywać w bezpiecznym miejscu. Przekazując produkt innej osobie, należy upewnić się, że otrzyma ona także całą dokumentację dotyczącą produktu.

Zakres dostawy (rys. A)

1 x część główna, nadmuchiwana (1)
1 x siatka ze sznurkiem (2)
2 x linka napinająca (3)
1 x piłka, nadmuchiwana (4)
1 x rurka do spuszczania powietrza (5)
1 x łatka naprawcza (6)
1 x instrukcja użytkowania

Dane techniczne

Wymiary po napełnieniu powietrzem:
250 x 76 x 59 cm (szer. x wys. x gł.)



Data produkcji (miesiąc/rok):
01/2026

CE Delta-Sport Handelskontor GmbH niniejszym oświadcza, że niniejszy artykuł jest zgodny z zasadniczymi wymaganiami i innymi stosownymi przepisami.

Zastosowanie zgodne z przeznaczeniem

Niniejszy artykuł jest zabawką dla dzieci w wieku powyżej 3 lat do użytku prywatnego w wodzie.

Wskazówki bezpieczeństwa

⚠ Zagrożenie dla życia!

- Ostrzeżenie. Nieodpowiednie dla dzieci w wieku poniżej 36 miesięcy. Niebezpieczeństwo uduszenia. Długa linka.
- Ostrzeżenie. Korzystać tylko w płytkiej wodzie pod nadzorem dorosłych.
- Ostrzeżenie. Wszelkie materiały opakowaniowe i montażowe nie są częścią zabawki i ze względów bezpieczeństwa należy je zawsze usunąć przed przekazaniem artykułu dzieciom do zabawy.

⚠ Ryzyko obrażeń!

- Wymagany montaż przez osobę dorosłą.
- Aby ochronić artykuł przed uszkodzeniem, a osoby przed odniesieniem obrażeń, korzystanie z artykułu można rozpocząć dopiero wtedy, gdy zostanie w całości nadmuchany.
- Dzieciom należy udzielić wskazówek dotyczących użycia w celu zapewnienia bezpiecznej zabawy.
- Nie wspinać się na artykuł.
- Nie siadać na artykule.
- Nie dokonywać żadnych modyfikacji przy artykule.
- Nie należy korzystać z artykułu, jeśli uchodzi z niego powietrze.
- Przed każdym użyciem należy sprawdzić, czy artykuł nie posiada uszkodzeń bądź śladów zużycia. Z artykułu można korzystać tylko wtedy, gdy znajduje się w nienagannym stanie!

⚠ Unikanie szkód materialnych!

- Wszystkie nadmuchiwane artykuły są wrażliwe na zimno. Z tego względu nie należy rozkładać i nadmuchiwać artykułu w temperaturze poniżej 15 °C!

- Ostrzeżenie. Należy unikać stosowania filtrów przeciwsłonecznych i środków do pielęgnacji skóry zawierających alkohol. Zawierające alkohol filtry przeciwsłoneczne i środki do pielęgnacji skóry mogą doprowadzić do zejścia barwnej powłoki nadmuchiwanych artykułów z PVC. Może to spowodować przebarwienia na ciele, odzieży lub innych przedmiotach, z którymi użytkownik ma kontakt.
- Nie nadmuchiwać zbyt mocno, ponieważ stwarza to ryzyko rozerwania szwów. Po nadmuchaniu należy szczelnie zamknąć zawory.
- Jeśli ciśnienie powietrza w artykule wzrośnie w prażącym słońcu, należy je odpowiednio skompensować poprzez spuszczenie powietrza.
- Należy upewnić się, że artykuł, zwłaszcza po nadmuchaniu, nie ma kontaktu z kamieniami, żwirem lub przedmiotami spiczastymi i nigdzie nie dochodzi do tarcia ani ścierania, ponieważ w przeciwnym razie może dojść do uszkodzenia folii.
- Do zaworów bezpieczeństwa wkładać tylko odpowiednie adaptery pompek. W przeciwnym razie może dojść do uszkodzenia zaworów.
- Unikać kontaktu z ostrymi, gorącymi, spiczastymi lub niebezpiecznymi przedmiotami.

Montaż

Montażu dokonywać może wyłącznie osoba dorosła. Postępować zgodnie z podaną kolejnością poszczególnych etapów montażu.

Pompowanie

OSTRZEŻENIE!

- **Zawsze należy całkowicie napełniać wszystkie komory powietrzne!**
- **W trakcie pompowania komór powietrznych należy zachować prawidłową kolejność.**
- **Unikać nadmiernego pompowania komór powietrznych, ponieważ w przeciwnym razie istnieje ryzyko zbyt dużego rozciągnięcia lub rozerwania szwów.**
- **Do nadmuchiwania artykułu należy stosować standardowe pompki nożne lub pompki tłokowe dwusuwowe wraz z odpowiednimi adapterami pompek.**
- **Do napełniania artykułu nie należy stosować kompresora ani butli ze sprężonym powietrzem. Może to doprowadzić do uszkodzenia artykułu.**
- **Upewnić się, że komory są napełnione powietrzem równomiernie.**
- **Pompować odpowiednie komory powietrzne aż staną się twarde w dotyku. Możliwe powinno być swobodne naciskanie kciukiem komory powietrznej.**

Należy przestrzegać następującej kolejności:

1. Dolna komora główna
2. Słupek lewy
3. Słupek prawy

Aby napompować artykuł, należy wykonać następujące czynności:

1. Otworzyć zatyczkę zaworu (rys. B).
2. Ścisnąć trzon zaworu i pompować komorę powietrzną do momentu, aż artykuł będzie wystarczająco naprężony.
3. Zamknąć zatyczkę zaworu i zagłębić go poprzez lekkie naciśnięcie (rys. B).

Stawianie

1. Przymocować siatkę pomiędzy słupkami do pierścieni w sposób przedstawiony na rys. C.

Wskazówka: W razie potrzeby do pierścieni słupków można przymocować liny kotwiczące z obciążnikami (nie wchodzą w zakres dostawy). Zapobiega to dryfowaniu.

2. Przewlec linkę napinającą przez jeden z pierścieni mocujących na stojaku i zabezpieczyć ją węzłem.
3. Przeciągnąć linkę napinającą do pierścienia mocującego na słupku i przewlec ją przez drugi pierścień mocujący na stojaku. Przymocować ją lekko napiętą za pomocą węzła.
4. Powtórzyć kroki 2 i 3 po drugiej stronie.

Demontaż

Poluzować węzły na siatce i linkach napinających i zdjąć je z artykułu.

Wypuszczanie powietrza

1. Wyciągnąć zawór i otworzyć go.
2. Ścisnąć lekko trzon zaworu w taki sposób, aby powietrze mogło się wydostać, bądź wprowadzić rurkę do spuszczania powietrza (5) do zaworu, aby szybko spuścić powietrze.

Naprawy

Niewielkie pęknięcia lub przedziurawienia można załatać przy pomocy dołączonych łatek naprawczych (6).

Ważne! Po zakończeniu naprawy nie pompować artykułu przez najbliższe 20 minut! Nie naklejać łatki w przypadku pęknięć lub przedziurawień na szwach.

1. Odczekać, aż powietrze w całości zejdzie z artykułu.
2. Oczyścić dokładnie powierzchnię wokół nieszczelnego miejsca. Miejsce to musi być suche i niezatłuszczone.
3. Wyciąć odpowiedni kawałek materiału naprawczego, wystarczająco duży, aby jego krawędzie wychodziły ok. 1,3 cm poza uszkodzony obszar.
4. Oderwać łatkę z papieru, położyć ją na uszkodzone miejsce i mocno docisnąć.

Przechowywanie, czyszczenie

Podczas nieużywania produkt należy przechowywać zawsze w stanie nienapompowanym w suchym i czystym miejscu, w temperaturze pokojowej.

W trakcie przechowywania zawory muszą być przez cały czas zamknięte. Podczas przechowywania przez zimę nie umieszczać na artykule żadnych ostrych przedmiotów i nie posypywać talkiem.

Czyścić wyłącznie przy użyciu wilgotnej ściereczki, następnie wytrzeć do sucha.

WAŻNE! Nie czyścić przy użyciu ostrych środków czyszczących.

Uwagi odnośnie recyklingu



Artykuł i materiały opakowaniowe należy usunąć zgodnie z aktualnie obowiązującymi miejscowymi przepisami. Materiały opakowaniowe (np. worki foliowe) należy przechowywać w miejscu niedostępnym dla dzieci. Szczegółowe informacje na temat sposobów usuwania zużytego artykułu można uzyskać u władz gminnych i miejskich. Artykuł oraz opakowanie należy usunąć w sposób przyjazny dla środowiska.



Kod recyklingu służy do oznaczenia różnych materiałów nadających się do ponownego przetworzenia (recyklingu). Kod taki składa się z symbolu recyklingu odzwierciedlającego obieg materiałów do ponownego przetworzenia, a także z numeru, który jest oznaczeniem materiału.

Wskazówki dotyczące gwarancji i obsługi serwisowej

Artykuł został wyprodukowany z najwyższą starannością i pod stałą kontrolą. DELTA-SPORT HANDELSKONTOR GmbH przyznaje klientowi końcowemu na niniejszy artykuł trzy lata gwarancji od daty zakupu (okres gwarancyjny) z zastrzeżeniem poniższych postanowień. Gwarancja dotyczy wyłącznie wad materiałowych i wad wykonania. Gwarancja nie obejmuje części, które podlegają normalnemu zużyciu i z tego względu należy je traktować jako części zużywalne (np. baterie) i nie obejmuje części kruchych takich jak przełączniki ani części wykonanych ze szkła.

Wyklucza się roszczenia z tytułu niniejszej gwarancji w przypadku użycia artykułu w sposób niewłaściwy lub sprzeczny z jego przeznaczeniem lub w sposób wykraczający poza przewidziane przeznaczenie lub poza przewidziany zakres użytkowania lub jeśli wytyczne zawarte w instrukcji obsługi nie były przestrzegane, chyba że klient końcowy udowodni istnienie wady materiałowej lub wady wykonania, która nie wynika z podanych wyżej przyczyn.

Roszczenia z tytułu gwarancji można zgłaszać wyłącznie w okresie gwarancyjnym za okazaniem oryginalnego dowodu zakupu. Prosimy zatem zachować oryginalny dowód zakupu! W przypadku jakichkolwiek reklamacji prosimy skontaktować się z nami najpierw za pośrednictwem podanej poniżej infolinii serwisowej lub drogą e-mailową. W przypadku objętym gwarancją artykuł zostanie – według naszego uznania – bezpłatnie naprawiony, wymieniony lub nastąpi zwrot ceny zakupu. Z gwarancji nie wynikają żadne inne prawa.
Niniejsza gwarancja nie ogranicza Państwa ustawowych praw, w szczególności roszczeń gwarancyjnych wobec danego sprzedawcy.
W przypadku wymiany części lub całego artykułu okres gwarancji przedłuża się o trzy lata zgodnie z art. 581 § 1 kodeksu cywilnego. Po upłynięciu czasu gwarancji powstałe naprawy są płatne.

IAN: 507664_2507

(PL) Serwis Polska
Tel.: 22 397 4996
E-Mail: deltasport@lidl.pl

Sveikiname!
Įsigijote aukštos kokybės gaminį. Prieš pirmą kartą naudodami, susipažinkite su gaminiu.



Atidžiai perskaitykite pateiktą naudojimo instrukciją.

Gaminį naudokite tik taip, kaip aprašyta, ir tik nurodytu tikslu. Išsaugokite šią naudojimo instrukciją. Perduodami gaminį, nepamirškite perduoti trečiajai šaliai ir visų su juo susijusių dokumentų.

Komplekto sudėtis (A pav.)

1 x pagrindinė dalis, pripučiama (1)
1 x tinklas su virvele (2)
2 x įtempiamasis lynas (3)
1 x kamuolys, pripučiamas (4)
1 x oro išleidimo vamzdelis (5)
1 x remonto lopas (6)
1 x naudojimo instrukcija

Techniniai duomenys

Matmenys (pripūsto gaminio):
250 x 76 x 59 cm (P x A x G)



Pagaminimo data (metai-mėnuo):
01/2026

CE „Delta-Sport Handelskontor GmbH" patvirtina, kad šis gaminys atitinka esminius reikalavimus ir kitus taikomus nuostatus.

Tinkamas naudojimas

Šis gaminys – tai žaislas, skirtas privačiai naudoti vandenyje vaikams
nuo 3 metų.

Saugos nurodymai

⚠ Pavojus gyvybei!

- Įspėjimas. Netinka vaikams iki 36 mėnesių. Pavojus pasismaugti. Ilgos virvės.
- Įspėjimas. Naudoti tik vaikui tinkamame gylyje ir prižiūrint suaugusiesiems.
- Įspėjimas. Visos pakuotės bei tvirtinimo medžiagos nėra šio žaislo dalis, todėl būtinai pašalinkite jas prieš duodami žaislą vaikams.

⚠ Pavojus susižeisti!

- Surinkti turi suaugusieji.
- Kad gaminys būtų apsaugotas nuo pažeidimų, o žmonės nuo sužalojimo, jį galima naudoti tik visiškai pripūstą.
- Informuokite vaikus, kaip žaisti saugiai.
- Ant gaminio lipti negalima.
- Ant gaminio sėdėti negalima.
- Neatlikite jokių gaminio pakeitimų.
- Nenaudokite gaminio, jei iš jo išeina oras.
- Kiekvieną kartą prieš naudodami gaminį, patikrinkite, ar jis nepažeistas ir nenusidėvėjęs. Naudokite tik nepriekaištingos būklės gaminį!

⚠ Apsaugokite gaminį nuo pažeidimų!

- visi pripučiami gaminiai jautrūs šalčiui. Todėl jokiu būdu neišlankstykite ir nepūskite gaminio, kai aplinkos temperatūra žemesnė nei 15 °C!
- Įspėjimas. Nenaudokite apsaugos nuo saulės ir odos priežiūros priemonių, kurių sudėtyje yra alkoholio. Apsaugos nuo saulės ir odos apsaugos priemonės su alkoholiu gali pažeisti pripučiamo gaminio iš PVC dažų sluoksnį. Dėl to gali būti nudažyti jūsų drabužiai, kūnas ar kiti besiliečiantys daiktai.
- Gaminio nepripūskite per stipriai, kad neplyštų siūlės. Pripūtę gaminį, sandariai uždarykite vožtuvus.
- Jei saulės atokaitoje padidėja oro slėgis, išleiskite iš gaminio dalį oro.
- Saugokite gaminį, ypač jei jis pripūstas, nuo sąlyčio su akmenimis, žvyru ir aštriabriauniais daiktais, kad jis niekur nesivilktų bei nesibrauktų, nes gali būti pažeista plėvelė.
- Į apsauginius vožtuvus kiškite tik tinkamus pompos antgalius. Antraip vožtuvai gali būti pažeisti.

- Saugokite gaminį nuo sąlyčio su aštriabriauniais, karštais, smailais ar pavojingais daiktais.

Surinkimas

Gaminį surinkti visuomet privalo suaugęs asmuo. Gaminį surinkite toliau pateikta eilės tvarka.

Pripūtimas

ĮSPĖJIMAS!

- **Būtinai pripūskite visas oro kameras!**
- **Oro kameras pripūskite tinkama eilės tvarka.**
- **Nepūskite oro kamerų per stipriai, kad nepersitemptų ir netrūktų siūlės.**
- **Gaminį pūskite įprastomis kojinėmis pompomis arba dvieigėmis stūmoklinėmis pompomis su tinkamais antgaliais.**
- **Gaminiui pripūsti nenaudokite kompresorių ar suslėgto oro balionų. Taip galite pažeisti gaminį.**
- **Užtikrinkite, kad oro kameros būtų pučiamos tolygiai.**
- **Oro kamerą pūskite tol, kol ji taps standi. Paspaudus nykščiu, oro kamera turėtų šiek tiek įsispausti.**

Stebėkite, kad būtų laikomasi tokios sekos:

1. Apatinė pagrindinė kamera
2. Kairysis stulpas
3. Dešinysis stulpas

Pripūsdami vadovaukitės šiais žingsniais:

1. atidarykite vožtuvo gaubtelį (B pav.).
2. Suspauskite vožtuvo kotą ir pripūskite oro kamerą, kad gaminys būtų pakankamai standus.
3. Uždėkite vožtuvo gaubtelį ir lengvu judesiu įspauskite vožtuvą į vidų (B pav.).

Pastatymas

1. Tinklą pritvirtinkite tarp stulpų už žiedų, kaip parodyta C pav.

Nurodymas: Jeigu reikia, už žiedų ant stulpų galima pritvirtinti inkaravimo lynus su svoriais (komplekte nėra). Tai sulaiko nuo nuplaukimo.

2. Perverkite įtempiamąjį lyną per vieną iš tvirtinimo žiedų ant pagrindo ir pritvirtinkite mazgu.
3. Pritraukite įtempiamąjį lyną prie tvirtinimo žiedo ant stulpo ir perverkite jį per antrą tvirtinimo žiedą ant pagrindo. Šiek tiek įtemptą užfiksuokite mazgu.
4. Pakartokite 2 ir 3 žingsnius kitoje pusėje.

Išmontavimas

Atriškite tinklo ir įtempiamųjų lynų mazgus ir nuimkite nuo gaminio.

Oro išleidimas

1. Ištraukite vožtuvą ir jį atidarykite.
2. Šiek tiek suspauskite vožtuvo kotą, kad galėtų išeiti oras, arba į vožtuvą įkiškite oro išleidimo vamzdelį (5), kad oras išeitų greičiau.

Remontas

Nedidelius įtrūkimus ir skylutes galima užtaisyti pridėtais remonto lopais (6).

Svarbu! Po remonto gaminio 20 minučių nepūskite! Lopo neklijuokite, jei įtrūkimai ar skylutės yra ant siūlės.

1. Iš gaminio išleiskite visą orą.
2. Kruopščiai nuvalykite sritį aplink nesandarią vietą. Ši sritis turi būti sausa ir neriebaluota.
3. Iš remonto medžiagos atsikirpkite pakankamo dydžio lopą, kad jo kraštai maždaug 1,3 cm būtų platesni už pažeistą vietą.
4. Lopą atlupkite nuo popieriaus, uždėkite ant pažeistos srities ir tvirtai prispauskite.

Laikymas, valymas

Kai gaminio nenaudojate, laikykite sausą, švarų ir nepripūstą kambario temperatūroje. Laikomo gaminio vožtuvai turi būti nuolat uždaryti. Laikydami gaminį per žiemą, nedėkite ant jo aštrių daiktų ir nepadenkite talko milteliais.

Valykite tik drėgna valymo šluoste, baigdami nušluostykite sausai.

SVARBU! Niekada nevalykite šiurkščiomis valymo priemonėmis.

Išmetimo nurodymai



Gaminio ir pakuotės atliekas tvarkykite laikydamiesi galiojančių vietos taisyklių. Pakuotės medžiagas (pvz., plastikinius maišelius) laikykite vaikams nepasiekiamoje vietoje. Daugiau informacijos apie panaudotų gaminių atliekų tvarkymą teiraukitės savo savivaldybės arba miesto administracijos įstaigose. Gaminio ir pakuotės atliekas sutvarkykite tausodami aplinką.



Perdirbimo kodas skirtas įvairioms medžiagoms ženklinti ir grąžinti pakartotiniam naudojimui (perdirbimui). Kodą sudaro perdirbimo simbolis, reiškiantis pakartotinį naudojimą, ir numeris, žymintis medžiagą.

Pastabos dėl garantijos ir aptarnavimo

Gaminys pagamintas kruopščiai, vykdant nuolatinę kontrolę. Privatiems galutiniams klientams „DELTA-SPORT HANDELSKONTOR GmbH" šiam gaminiui suteikia trejų metų garantiją nuo pirkimo datos (garantinis laikotarpis) pagal toliau nurodytas sąlygas. Garantija taikoma tik medžiagoms ir apdirbimui. Garantija netaikoma toms dalims, kurios įprastai dėvisi ir yra laikomos nusidėvinčiomis dalimis (pvz., baterijoms), taip pat dužioms dalimis, pvz., jungikliams ar iš stiklo pagamintoms dalims. Teisė pasinaudoti šia garantija negalioja, jei gaminys buvo naudojamas netinkamai ar neteisingai, ne pagal numatytą paskirtį arba jei nesilaikoma naudojimo instrukcijos nurodymų, išskyrus tuos atvejus, kai galutinis klientas įrodo, kad buvo medžiagų arba apdirbimo klaida, kilusi ne dėl minėtų aplinkybių.
Teise į garantiją galima pasinaudoti tik garantiniu laikotarpiu, pateikus originalų kasos kvitą. Todėl saugokite originalų kasos kvitą. Atlikus bet kokį remontą, grindžiamą įmonės garantija, įstatymuose numatyta garantija ar gamintojo gera valia, garantinis laikotarpis nėra pratęsiamas. Ši nuostata taip pat taikoma pakeistoms ir suremontuotoms dalims.

Kilus nusiskundimų, pirmiausiai kreipkitės toliau nurodytu techninės pagalbos telefono numeriu arba susisiekite su mumis elektroniniu paštu. Jei taikoma garantija, mes Jums nemokamai gaminį pataisysime ar pakeisime arba grąžinsime pinigus, sumokėtus už gaminį (savo nuožiūra). Jokių kitų teisių garantija nesuteikia. Ši garantija neriboja Jūsų teisių, numatytų įstatymuose, ypač garantinių teisių pardavėjo atžvilgiu.

IAN: 507664_2507

(LT) Aptarnavimas Lietuvoje
Tel.: 0 800 33144
E-Mail: deltasport@lidl.lt

Soovime õnne!
Olete otsustanud kvaliteetse toote kasuks. Enne esmakordset kasutamist tutvuge tootega.



Selleks lugege tähelepanelikult järgmist kasutusjuhendit.
Kasutage toodet ainult toodud kirjelduste kohaselt ja ainult ettenähtud kasutusvaldkondades. Hoidke seda kasutusjuhendit kindlas kohas. Toote edasiandmisel andke üle ka kõik tootedokumendid.

Tarnekomplekt (joon. A)

1 x põhiosa, täispuhutav (1)
1 x võrk koos nööriga (2)
2 x pingutusnöör (3)
1 x pall, täispuhutav (4)
1 x õhutustoruke (5)
1 x remondiplaastrid (6)
1 x kasutusjuhend

Tehnilised andmed

Mõõdud täispuhutult:
250 x 76 x 59 cm (L x K x S)



Valmistamiskuupäev (kuu/aasta):
01/2026

CE Delta-Sport Handelskontor GmbH kinnitab käesolevaga, et see toode vastab põhinõuetele ja muudele asjakohastele sätetele.

Sihtotstarbeline kasutamine

See toode on mänguasi 3-aastastele ja vanematele lastele vee peal isiklikuks kasutamiseks.

Ohutusjuhised

⚠ Eluohtlik!

- Hoiatus. Ei ole sobiv alla 36 kuu vanustele lastele. Poomisoht. Pikk nöör.
- Hoiatus. Kasutada ainult täiskasvanu järelevalve all vees, kus laps ulatub jalgadega põhja.
- Hoiatus. Ükski pakke- ja kinnitusmaterjal pole mänguasja koostisosa ja need tuleb ohutuse tagamiseks alati eemaldada, enne kui annate toote lastele mängimiseks.

⚠ Vigastusoht!

- Nõutav on kokkupanek täiskasvanu poolt.
- Toote kahjustuste ja inimeste vigastuste eest kaitsmiseks tohib toodet kasutada alles siis, kui see on täielikult täis puhutud.
- Teavitage lapsi kasutusjuhistest ohutu mängu tagamiseks.
- Ärge ronige toote peale.
- Ärge istuge toote peale.
- Ärge tehke tootes ühtegi muudatust.
- Ärge kasutage toodet, kui see laseb õhku välja.
- Kontrollige toodet enne iga kasutuskorda kahjustuste või kulumise suhtes. Toodet tohib kasutada ainult siis, kui see on laitmatus seisukorras!

⚠ Varakahjustuste vältimine!

- Kõik täispuhutavad tooted on külma suhtes tundlikud. Seetõttu ei tohi toodet lahti võtta ega täis pumbata alla 15 °C temperatuuride korral!
- Hoiatus. Vältige alkoholisisaldusega päikesekaitse- ja nahahooldusvahendite kasutamist. Alkoholisisaldusega päikesekaitse- ja nahahooldusvahendid võivad PVC-täidisega toodete värvkatte maha koorida. See võib põhjustada keha, rõivaste või muude, kokkupuutes olevate esemete värvimuutust.
- Ärge pumbake liiga pingule, kuna vastasel juhul esineb oht, et mõni keevitussilmus rebeneb. Ventiil tuleb pärast täispumpamist hästi sulgeda.
- Kui õhurõhk peaks ereda päikesega tõusma, tuleb seda õhu väljalaskmisega vastavalt tasakaalustada.
- Jälgige seda, et toode - eriti täispumbatud olekus - ei puutuks kokku kivide, kruusa või teravate esemetega ning ärge kunagi hõõruge ega lohistage seda, vastasel juhul võib kile saada kahjustada.

- Sisestage kaitseventiili ainult sobiv pumbaadapter. Vastasel juhul võib ventiil saada kahjustada.
- Vältige kokkupuudet teravate, kuumade, nurgeliste või ohtlike esemetega.

Ülesseadmine

Ülesseadmisega peaks alati tegelema täiskasvanu. Palun järgige ülesseadmise üksikuid samme toodud järjekorras.

Täispumpamine

HOIATUS!

- **Pumbake õhukambrid alati täielikult täis!**
- **Pidage õhukambrite täispuhumisel kinni õigest järjekorrast.**
- **Vältige õhukambrite liigset täispumpamist, kuna vastasel juhul võib tekkida keevisõmbluste ülepingutamise või isegi rebenemise oht.**
- **Kasutage toote täispumpamiseks tavakaubanduses müüdavaid jalgpumpasid või kahetaktilisi kolbpumpasid koos sobivate pumbaadapteritega.**
- **Ärge kasutage toote täispumpamiseks kompressorit ega suruõhupudelit. See võib põhjustada tootel kahjustusi.**
- **Jälgige, et kambrid on ühtlaselt õhuga täidetud.**
- **Pumbake vastav õhukamber nii täis, kuni see tundub tugev. Vajutades põialdega õhukambrile, peaks neid saama veel kergelt sisse vajutada.**

Järgige järgmist järjekorda.

1. Alumine põhikamber
2. Vasak post
3. Parem post

Järgige täispumpamiseks järgmisi samme.

1. Avage ventiili sulgur (joon. B).
2. Vajutage ventiilivars kokku ning pumbake õhukamber täis, kuni toode on piisavalt pingul.
3. Sulgege ventiili sulgur ja suruge ventiil kerge survega sisse (joon. B).

Ülesseadmine

1. Kinnitage võrk postide vahele rõngaste külge, nagu on näidatud joon. C.

Märkus. Vajadusel saab postide rõngaste külge kinnitada raskustega ankruköied (ei kuulu komplekti). See hoiab ära eemale triivimise.

2. Pange pingutusnöör läbi ühe aluse kinnitusrõnga ja kinnitage see sõlmega.
3. Tõmmake pingutusnöör posti kinnitusrõngasteni ja keerake see läbi tugijala teise kinnitusrõnga. Kinnitage sõlmega kergelt pingule tõmmatuna.
4. Korrake teisel küljel samme 2 ja 3.

Lahtivõtmine

Vabastage sõlmed võrgul ja pingutusnööridel ning eemaldage see toote küljest.

Õhu väljalaskmine

1. Tõmmake ventiil välja ja avage see.
2. Suruge ventiilivars kergelt kokku, et õhk välja pääseks, või sisestage õhutustoru (5) ventiili sisse, et õhk saaks kiiremini välja pääseda.

Parandamine

Väikesed praod või augud saab parandada kaasasoleva remondiplaastriga (6).

Oluline! Pärast remonti tuleb oodata vähemalt 20 minutit enne täispumpamist! Ärge kasutage plaastreid rebendite või aukudega, mis on silmustel.

1. Laske õhk tootest täielikult välja.
2. Puhastage hoolega lekke ümbrus. Ala peab olema kuiv ja rasvavaba.
3. Lõigake tükk remondimaterjalist välja; see peab olema piisavalt suur, et selle servad oleksid u 1,3 cm kahjustunud piirkonnast üle.
4. Tõmmake plaaster paberi küljest ära, asetage see kahjustunud piirkonnale ja vajutage see kinni.

Hoiustamine, puhastamine

Kui toodet ei kasutata, hoiustage seda alati kuivas, puhtas ja tühjas olekus toatemperatuuril.
Ventiilid peavad olema hoiustamise ajal alati suletud. Talveks hoiustamisel ärge asetage tootele teravaid esemeid ning ärge katke seda talgiga.
Puhastage üksnes niiske lapiga ja pühkige kuivaks.
OLULINE! Ärge kunagi puhastage teravate puhastusvahenditega.

Jäätmekäitlusjuhised



Utiliseerige tooteartikkel ja pakkematerjalid vastavalt ajakohastele kohalikele eeskirjadele. Hoidke pakkematerjali (nt kilekotte) lastele kättesaamatus kohas. Kasutuskõlbmatu tooteartikli utiliseerimise kohta saate lisainformatsiooni oma valla- või linnavalitsusest. Utiliseerige tooteartikkel ja pakend keskkonnasäästlikult.



Taaskasutuskoodi kasutatakse ringlussevõtu tsüklis olevate erinevate materjalide identifitseerimiseks (taaskasutamine). Kood koosneb ringlussevõtu tsükli taaskasutussümbolist ja materjali identifitseerivast numbrist.

Juhised garantii ja teeninduskulu kohta

Toode on toodetud väga hoolikalt ja pideva kontrolli all. DELTA-SPORT HANDELSKONTOR GmbH annab eraisikutest lõpptarbijatele selle kauba ostmisel kolmeaastase garantii alates ostukuupäevast (garantiiperiood) vastavalt järgmistele sätetele. Garantii kehtib ainult materjali- ja töötlemisvigade korral. Garantii ei laiene osadele, mis on tavapäraselt kulunud, ja seetõttu tuleb neid käsitleda kulumisdetailidena (nt patareid), ega kergesti purunevatele osadele, nagu lülitid või klaasist osad.

Garantiinõuded on välistatud, kui toodet on kasutatud mitte ettenähtud otstarbel, valesti või mitte ettenähtud nõuete raames või kasutusulatuses või kui kasutusjuhendis toodud andmeid ei ole järgitud, kui just lõppklient ei suuda tõestada, et esinevad materjali- või töötlemisvead, mis ei põhine eelnimetatud tingimustel.
Garantiinõudeid saab garantiiaja jooksul esitada alles pärast originaalkviitungi esitamist. Seetõttu palun hoidke originaalkviitung alles. Garantiid ei pikendata garantii, seadusliku garantii või hea tahte põhjal tehtud remonditööde järgi. See kehtib ka asendatud ja parandatud osade kohta.
Kui teil on kaebusi, võtke ühendust allpool toodud infotelefoni või e-posti teel. Garantiinõude korral parandame - omal valikul - toote teile tasuta, asendame selle või maksame tagasi ostuhinna. Muid õigusi garantiist ei tulene.
See garantii ei piira teie seadusjärgseid õigusi, eriti garantiinõudeid vastava müüja vastu.

IAN: 507664_2507

(EE) Teenindus Eesti
Tel.: 8000049109
E-post: deltasport@lidl.ee

Apsveicam!
Jūs izvēlējāties iegādāties augstas kvalitātes preci. Pirms sākat lietot preci, apgūstiet to.



Šajā nolūkā rūpīgi izlasiet tālāk iekļauto lietošanas norādījumus.
Lietojiet preci tikai atbilstoši aprakstītajam lietojumam un tikai norādītajiem lietošanas mērķiem. Saudzīgi glabājiet šo lietošanas norādījumus. Nododot preci trešajām personām, pievienojiet tai visus dokumentus.

Piegādes komplekts (A att.)

1 x karkass, piepūšams (1)
1 x tīkls ar auklu (2)
2 x atsaite (3)
1 x bumba, piepūšama (4)
1 x caurulīte gaisa izlaišanai (5)
1 x remonta ielāps (6)
1 x lietošanas norādījumi

Tehniskie dati

Izmērs piepūstā stāvoklī:
250 x 76 x 59 cm (P x A x D)



Izgatavošanas datums (mēnesis/gads): 01/2026

CE Ar šo "Delta-Sport Handelskontor GmbH" apliecina, ka šis izstrādājums atbilst pamata prasībām un citiem attiecināmiem noteikumiem.

Noteikumiem atbilstoša lietošana

Šis izstrādājums ir privātai lietošanai un izmantošanai ūdenī paredzēta rotaļlieta bērniem no 3 gadu vecuma.

Drošības norādījumi

⚠ Briesmas dzīvībai!

- Brīdinājums. Nav piemērots bērniem, kas jaunāki par 36 mēnešiem. Nožņaugšanās risks. Gara aukla.
- Brīdinājums. Lietot tikai seklā ūdenī un pieaugušo uzraudzībā.
- Brīdinājums. Iepakojuma un stiprinājuma materiāli nav rotaļlietas sastāvdaļa, tādēļ drošības apsvērumu dēļ tie jānoņem, pirms izstrādājums tiek nodots bērniem rotaļām.

⚠ Savainošanās risks!

- Jāsaliek pieaugušam cilvēkam.
- Lai izstrādājumu pasargātu no bojājumiem un cilvēkus no traumām, izstrādājumu drīkst lietot tikai tad, kad tas ir pilnībā piepūsts.
- Informējiet bērnus par drošas rotaļāšanās noteikumiem.
- Nekāpiet uz izstrādājuma.
- Nesēdieties uz izstrādājuma.
- Neveiciet izstrādājumam nekādas izmaiņas.
- Nelietojiet izstrādājumu, ja no tā izplūst gaiss.
- Ikreiz pirms lietošanas pārbaudiet, vai izstrādājumam nav bojājumu vai nolietojuma pazīmju. Izstrādājumu drīkst lietot tikai tad, ja tas ir nevainojamā stāvoklī!

⚠ Izvairīšanās no materiālajiem zaudējumiem!

- Visi piepūšamie izstrādājumi ir jutīgi pret aukstumu. Tādēļ nekad neatlokiet un nepiepumpējiet izstrādājumu temperatūrā, kas ir zemāka par 15 °C!
- Brīdinājums. Izvairieties izmantot spirtu saturošus saules aizsarglīdzekļus un ādas kopšanas līdzekļus. Spirtu saturoši saules aizsarglīdzekļi un ādas kopšanas līdzekļi var izšķīdināt piepūšamo PVC izstrādājumu krāsas pārklājumu. Tā rezultātā var sakrāsoties jūsu āda, jūsu apģērbs vai citi kontaktā esošie priekšmeti.
- Nepiepumpējiet par daudz, citādi pastāv šuvju pārplīšanas risks. Ventiļus pēc piepumpēšanas kārtīgi noslēdziet.
- Ja karstā saulē palielinās gaisa spiediens, tas attiecīgi jāizlīdzina, izlaižot gaisu.
- Sekojiet, lai izstrādājums – it īpaši piepumpētā stāvoklī – nenonāktu saskarē ar akmeņiem, granti vai smailiem priekšmetiem un nekur neberzētos vai nerīvētos, citādi var rasties apvalka bojājumi.

- Drošības ventiļos ievietojiet tikai piemērotus pumpja uzgaļus. Pretējā gadījumā var sabojāt ventiļus.
- Novērsiet saskari ar asiem, karstiem, smailiem vai bīstamiem priekšmetiem.

Uzstādīšana

Uzstādīšana vienmēr jāveic pieaugušai personai. Lūdzu, izpildiet atsevišķos uzstādīšanas soļus norādītajā secībā.

Piepumpēšana

BRĪDINĀJUMS!

- **Gaisa kameras vienmēr piepumpējiet pilnībā!**
- **Piepūšot gaisa kameras, ievērojiet pareizu secību.**
- **Izvairieties gaisa kameras piepumpēt par daudz, citādi pastāv šuvju izstaipīšanas vai pat pārplīšanas risks.**
- **Izstrādājuma piepumpēšanai izmantojiet tirdzniecībā pieejamos kājas pumpjus vai divvirzienu rokas pumpjus ar atbilstošiem pumpja uzgaļiem.**
- **Izstrādājuma piepumpēšanai neizmantojiet ne kompresoru, ne saspiestā gaisa balonus. Tā var sabojāt izstrādājumu.**
- **Sekojiet, lai kameras ar gaisu būtu piepildītas vienmērīgi.**
- **Pumpējiet attiecīgo gaisa kameru tik ilgi, līdz tā pataustot šķiet stingra. Uzspiežot ar īkšķi uz gaisa kameras, tai vēl nedaudz jāpadodas.**

Ievērojiet šādu secību:

1. Apakšējā gaisa kamera
2. Kreisais stabs
3. Labais stabs

Piepumpējot izpildiet šādus soļus:

1. Atveriet ventiļa noslēgvāciņu (B att.).
2. Saspiediet ventiļa kakliņu un piepumpējiet gaisa kameru, līdz izstrādājums ir pietiekami stingrs.
3. Aizveriet ventiļa vāciņu un, viegli uzspiežot, iespiediet ventili uz iekšu (B att.).

Uzstādīšana

1. Nostipriniet tīklu gredzenos starp stabiem, kā parādīts C attēlā.

Norādījums: Ja nepieciešams, pie stabu gredzeniem var nostiprināt enkurauklas ar atsvariem (neietilpst piegādes komplektā). Tā tiek novērsta vārtu aizpeldēšana.

2. Izveriet atsaiti caur vienu no stiprinājuma gredzeniem pamatnē un nofiksējiet, uzsienot mezglu.
3. Aizvelciet atsaiti līdz stiprinājuma gredzenam pie staba un tad izveriet caur otru stiprinājuma gredzenu pamatnē. Atsaiti nedaudz nostiepiet un nofiksējiet, uzsienot mezglu.
4. Atkārtojiet 2. un 3. soli otrā pusē.

Novākšana

Atsieniet tīkla un atsaišu mezglus un izvelciet auklas no izstrādājuma.

Gaisa izlaišana

1. Izvelciet un atveriet ventili.
2. Viegli saspiediet ventiļa kakliņu tā, lai varētu izplūst gaiss, vai ielieciet ventilī caurulīti gaisa izlaišanai (5), lai gaisu izlaistu ātrāk.

Remonts

Sīkas plaisas vai caurumus var aizlāpīt ar komplektā iekļauto remonta ielāpu (6).

Svarīgi! Pēc remonta nepiepumpējiet izstrādājumu vēl 20 minūtes! Neizmantojiet ielāpu, ja plaisa vai caurums ir šuves vietā.

1. Izlaidiet no izstrādājuma visu gaisu.
2. Kārtīgi notīriet zonu ap labojamo vietu. Zonai jābūt sausai un attaukotai.
3. Izgrieziet gabaliņu no remonta materiāla tādā izmērā, lai tā malas par apm. 1,3 cm pārklātos pāri bojātajai vietai.
4. Novelciet ielāpu no papīra, uzlieciet to uz bojātās vietas un stingri piespiediet.

Uzglabāšana, tīrīšana

Ja izstrādājums netiek izmantots, uzglabājiet to nepiepumpētā stāvoklī sausā un tīrā vietā istabas temperatūrā.

Ventiļiem uzglabāšanas laikā vienmēr jābūt aizvērtiem. Novietojot glabāšanā uz ziemu, nenovietojiet uz izstrādājuma asus priekšmetus un neiepūderējiet to ar talku.
Tīriet tikai ar mitru lupatiņu un pēc tam noslaukiet sausu.
SVARĪGI! Nedrīkst tīrīt ar asiem tīrīšanas līdzekļiem.

Norādes par likvidēšanu



Utilizējiet izstrādājumu un iepakojuma materiālus atbilstoši spēkā esošajiem, vietējiem noteikumiem. Iepakojuma materiālus (piem., plastikāta maisiņus) uzglabājiet bērniem nepieejamā vietā. Papildu informāciju par nokalpojušā izstrādājuma utilizāciju vaicājiet savā pašvaldībā. Utilizējiet izstrādājumu un iepakojumu videi draudzīgā veidā.



Otrreizējās pārstrādes kods paredzēts dažādu materiālu atgriešanai otrreizējās pārstrādes ciklā (reciklēšana). Kods sastāv no reciklēšanas simbola, kas apzīmē otrreizējās pārstrādes ciklu, un no numura, kas apzīmē materiālu.

Norādes par garantiju un servisa pakalpojumiem

Izstrādājums ir izgatavots ar lielu rūpību, veicot tā pastāvīgu kontroli. DELTA-SPORT HANDELSKONTOR GmbH privātiem gala klientiem šim izstrādājumam dod trīs gadu garantiju kopš iegādes datuma (garantijas termiņš), ievērojot turpmākos noteikumus. Garantija attiecas tikai uz materiālu un apstrādes kļūdām. Garantija neattiecas uz detaļām, kas pakļautas normālam nolietojumam un tādēļ uzskatāmas par dilstošām detaļām (piem., baterijas), kā arī tā neattiecas uz plīstošām detaļām, piem., slēdžiem, vai no stikla izgatavotām detaļām.

Garantijas prasības ir izslēgtas, ja izstrādājums ir izmantots nepareizi, ļaunprātīgi vai neatbilstoši paredzētajiem noteikumiem vai paredzētajam pielietojumam vai nav ievērotas lietošanas instrukcijā dotās norādes, ja vien gala klients nepierāda, ka ir radusies materiāla vai apstrādes kļūda, kuras iemesls nav kāds no iepriekš minētajiem apstākļiem.
Garantijas prasības var izvirzīt tikai garantijas termiņā, uzrādot pirkuma čeka oriģinālu. Tādēļ saglabājiet pirkuma čeka oriģinālu. Jebkādi remontdarbi, kas veikti garantijas, likumdošanā paredzētās garantijas vai godīgas komercprakses ietvaros, nepagarina garantijas termiņu. Tas attiecas arī uz nomainītām un labotām detaļām.
Iebildumu gadījumā vispirms, lūdzu, zvaniet uz zemāk norādīto servisa tālruni vai sazinieties ar mums pa e-pastu. Ja iestājas garantijas gadījums, mēs izstrādājumu – pēc saviem ieskatiem – bez maksas salabojam, nomainām vai atlīdzinām pirkuma cenu. Citas garantijas tiesības nepastāv.
Šī garantija neierobežo jūsu tiesības, kas paredzētas likumdošanā, it īpaši tiesības uz garantiju attiecībā pret attiecīgo pārdevēju.

IAN: 507664_2507

(LV) Serviss Latvija
Tel.: 8000 5808
E-pasts: deltasport@lidl.lv

DELTA-SPORT HANDELSKONTOR GMBH
Wragekamp 6 • 22397 Hamburg
GERMANY



01/2026

Delta-Sport-Nr.: PV-17391

11.14.2025 / AM 10:47