CRIVIT

PDF ONLINE
www.lidl-service.com

PREMIUM MASSAGE GUN CMGB A1

(HU)
PRÉMIUM MASSZÁZSPISZTOLY
Használati utasítás

(CZ)
PRÉMIOVÁ MASÁŽNÍ PISTOLE
Návod k obsluze

(DE) (AT) (CH)
PREMIUM MASSAGE GUN
Bedienungsanleitung

(SI)
MASAŽNA PIŠTOLA PREMIUM
Navodila za uporabo

(SK)
MASÁŽNA PIŠTOĽ PREMIUM
Návod na obsluhu

IAN 472226_2501

HU SI
CZ SK

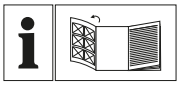

(HU)

Olvasás előtt kattintson az ábrát tartalmazó oldalra és végezetül ismerje meg a készülék mindegyik funkcióját.

(SI)

Pred branjem odprite stran s slikami in se nato seznanite z vsemi funkcijami naprave.

(CZ)

Před čtením si otevřete stranu s obrázky a potom se seznamte se všemi funkcemi přístroje.

(SK)

Pred čítaním si odklopte stranu s obrázkami a potom sa oboznámte so všetkými funkciami prístroja.

(DE) (AT) (CH)

Klappen Sie vor dem Lesen die Seite mit den Abbildungen aus und machen Sie sich anschließend mit allen Funktionen des Gerätes vertraut.

HU	Használati utasítás	Oldal	1
SI	Navodila za uporabo	Stran	15
CZ	Návod k obsluze	Strana	29
SK	Návod na obsluhu	Strana	43
DE / AT / CH	Bedienungsanleitung	Seite	57

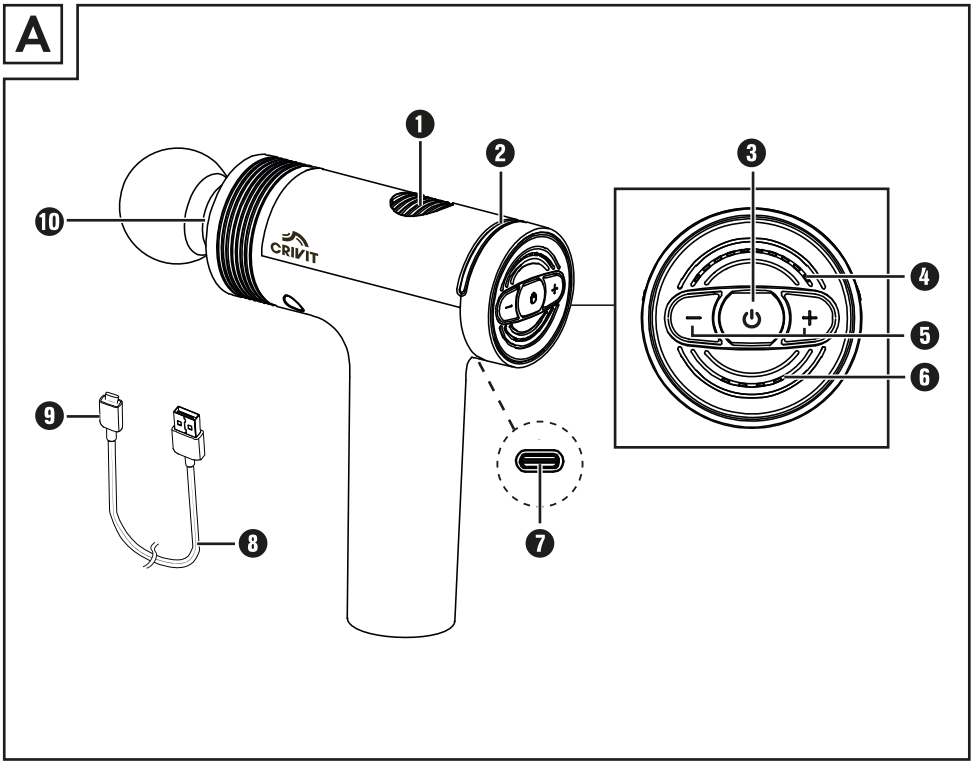
A
1
2
3
4
5
6
7
8
9
10
CRIVIT

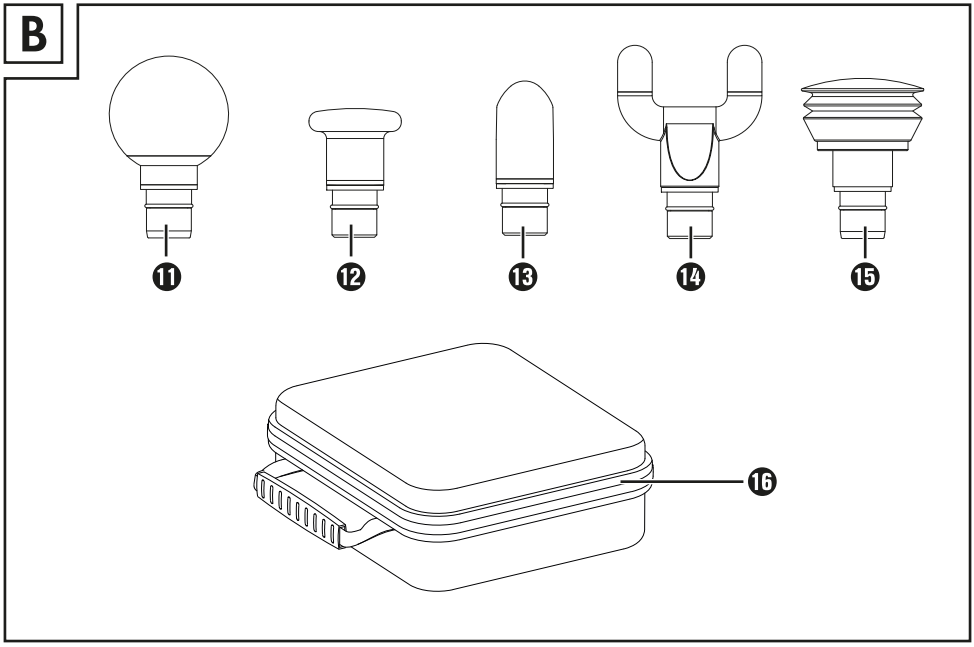
B
11
12
13
14
15
16

Tartalomjegyzék

Bevezető 2
Rendeltetésszerű használat 2
Felhasznált figyelmeztető jelzések és szimbólumok 2
Védjeggyel kapcsolatos tudnivalók 3
Biztonsági utasítások 3
Akkumulátorokra vonatkozó biztonsági utasítások 5
A csomag tartalma 7
A készülék leírása 7
Beépített akkumulátor töltése 7
Használat 8
Tartozék választása/behelyezése 8
Felhasználási példák 9
Készülék be-/kikapcsolása és intenzitás kiválasztása 10
Intenzitási fokozatok 10
Tisztítás és ápolás 10
Tárolás 11
Hibaelhárítás 11
Pótalkatrészek rendelése 11
Ártalmatlanítás 12
A készülék ártalmatlanítása 12
A csomagolás ártalmatlanítása 12
Műszaki adatok 12
A Kompernass Handels GmbH garanciája 13
Szerviz 14
Gyártja 14

Bevezető

Gratulálunk új készüléke megvásárlásához.

Vásárlásával kiváló minőségű termék mellett döntött. A használati útmutató a termék része. Fontos tudnivalókat tartalmaz a biztonságra, használatra és ártalmatlanításra vonatkozóan. A termék használata előtt ismerkedjen meg valamennyi használati és biztonsági utasítással. A terméket csak a leírtak szerint és a megadott célokra használja. A termék harmadik személynek történő továbbadása esetén adja át a készülékhez tartozó valamennyi leírást is.

Rendeltetésszerű használat

Ez a készülék és tartozékai kizárólag a nyak, váll, kar, hát (a gerinc kivételével), comb, vádli és fenék izomzatának masszírozására szolgálnak. Csak az erre a célra szánt tartozékokat használja. Ne használja a készüléket közvetlenül a csontokon.

A készülék kizárólag magánháztartásokban történő személyes használatra és nem orvosi vagy kereskedelmi használatra készült, és nem helyettesít orvosi kezelést. Nem orvosi/terápiás vagy ipari területen történő használatra készült. Más vagy ezen túlmenő használat nem rendeltetésszerűnek minősül.

Felhasznált figyelmeztető jelzések és szimbólumok

Ebben a használati útmutatóban, a csomagoláson és a készüléken, a következő figyelmeztető jelzéseket és szimbólumokat használjuk (ha alkalmazható):

⚠	**VESZÉLY!** Az ezzel a szimbólummal és a „VESZÉLY” figyelmeztető szóval ellátott figyelmeztető utasítás olyan közvetlen veszélyes helyzetre figyelmeztet, amely halált vagy súlyos sérülést okoz, ha nem előzik meg.
⚠	**FIGYELMEZTETÉS!** Az ezzel a szimbólummal és a „FIGYELMEZTETÉS” figyelmeztető szóval ellátott figyelmeztető utasítás olyan lehetséges veszélyes helyzetre figyelmeztet, amely halált vagy súlyos sérülést okozhat, ha nem előzik meg.
⚠	**VIGYÁZAT!** Az ezzel a szimbólummal és a „VIGYÁZAT” figyelmeztető szóval ellátott figyelmeztető utasítás olyan lehetséges veszélyes helyzetre figyelmeztet, amely csekély vagy enyhe sérülést okozhat, ha nem előzik meg.
!	**FIGYELEM!** Az ezzel a szimbólummal és a „FIGYELEM” figyelmeztető szóval ellátott figyelmeztető utasítás olyan lehetséges helyzetre figyelmeztet, amely anyagi károkat okozhat, ha nem előzik meg.
i	**Tudnivaló:** Tudnivaló jelöli a kiegészítő információkat, amelyek megkönnyítik a készülék használatát.
	Olvassa el az útmutatót.
⎓	Egyenáram/-feszültség
	A készülék csak belső helyiségekben használható.
III	Védelmi osztály III (Védelem kisfeszültség révén)

Védjeggyel kapcsolatos tudnivalók

- USB® az USB Implementers Forum, Inc. bejegyzett védjegye. Minden további név és termék az adott jogbirtokos márkajelzése vagy bejegyzett védjegye lehet.

Biztonsági utasítások

⚠ ÁRAMÜTÉS VESZÉLYE!

- Ügyeljen arra, hogy a töltőkábel ne legyen vizes vagy nedves. Úgy helyezze el a kábelt, hogy az ne tudjon beszorulni vagy megsérülni.
- Tartsa távol a készüléket és a töltőkábelt forró felületektől.
- Ne végezzen javítást a készüléken. Bármilyen javítást csak az ügyfélszolgálat vagy képzett szakember végezhet.
- Soha ne nyissa fel a készülékházat. A készülék belsejében nincsenek karbantartást igénylő alkatrészek. Ezen kívül a garancia is érvényét veszti.
- Minden használat után és tisztítás előtt kapcsolja ki a készüléket.

⚠ FIGYELMEZTETÉS! SÉRÜLÉSVESZÉLY!

- Ezt a készüléket 8 éves kor feletti gyermekek és csökkent fizikai, érzékszervi vagy szellemi képességű, illetve tapasztalattal és ismeretekkel nem rendelkező személyek csak felügyelet mellett használhatják, vagy ha felvilágosították őket a készülék biztonságos használatáról és megértették az ebből eredő veszélyeket.
- Tisztítást és a felhasználó által végzendő karbantartást felügyelet nélküli gyermekek nem végezhetnek.
- Gyermekek nem játszhatnak a készülékkel.
- Ne hagyjon gyerekeket felügyelet nélkül a csomagolóanyaggal. Tartsa távol a gyerekeket a csomagolástól. Fulladásveszély áll fenn!
- Szívritmus-szabályozóval, mesterséges ízületekkel vagy elektronikus implantátumokkal élő személyek a készülék használata előtt kérjék orvos véleményét.

- Ne használja a készüléket a szív és az arc területén vagy intim területeken.
- Ne használja a készüléket, ha az alábbi betegségek vagy panaszok legalább egyikében szenved: keringési rendellenességek, visszértágulat, nyílt seb, zúzódás, bőrrepedés, vénagyulladás, trombózis, cukorbetegség vagy porckorongsérv esetén.
- Soha ne használja a készüléket gyermekeken, állatokon, ha terhes, fejen és nyakon, vagy olyan testrészeken, amelyeken duzzanat, égési sérülés, gyulladás, ekcéma, seb vagy érzékeny terület van.
- Ne használja a készüléket takaró vagy párna alatt. Ne használja a készüléket benzin vagy más könnyen gyúlékony anyag közelében.
- Ne használja a készüléket alvás közben vagy a reakcióképességét gyengítő szerek (pl. fájdalomcsillapítók vagy alkohol) bevétele után.
- Soha ne használja a készüléket közvetlenül a csontokon, pl. a gerincen, a lábszáron, a lábfejen vagy a test hasonló helyein.
- A készüléket csak száraz és tiszta testfelületen használja.
- Azonnal hagyja abba a kezelést a készülékkel, ha kellemetlennek érzi a masszírozást vagy fájdalmai vannak.
- Ne használja a készüléket megszakítás nélkül 15 percnél hosszabb ideig. Ezután kapcsolja ki a készüléket legalább 15 percre és hagyja lehűlni.
- Ne dugja az ujjait vagy tárgyakat a tartozékokhoz való nyílásba. Tartsa távol a hosszú hajat a mozgó alkatrészektől.
- Csak rendeltetésének megfelelően használja a készüléket.

ⓘ FIGYELEM! ANYAGI KÁR!

Csak belső helyiségekben használja a készüléket.

- Csak a mellékelt tartozékkal használja a készüléket. Győződjön meg arról, hogy a tartozékok mindig szabadon tudnak mozogni. Csak a mellékelt töltőkábelt használja a készülék töltéséhez.
- USB tápegység használata esetén a használt csatlakozóaljzatnak könnyen elérhetőnek kell lennie, hogy veszélyhelyzetben az USB tápegységet gyorsan el tudja távolítani a csatlakozóaljzatból. Vegye figyelembe az USB tápegység használati útmutatójában foglaltakat is.
- Óvja a készüléket és a tartozékokat ütésektől, portól, vegyszerektől vagy elektromágneses terektől. Tartsa távol a készüléket hőforrásoktól (fűtőtestek, tűzhelyek stb.), és ne tegye ki a készüléket nagy hőmérséklet-ingadozásoknak.
- Ne használjon maró hatású tisztítószert vagy oldószert. Ezek kárt tehetnek a felületben.
- Mindig tartsa pormentesen a szellőzőnyílásokat, és ne takarja le azokat.

Akkumulátorokra vonatkozó biztonsági utasítások

A termék lítium-ion akkumulátorral van felszerelve, ill. az a termékhez van mellékelve. A készülékben lévő akkumulátor nem cserélhető.

⚠ ROBBANÁSVESZÉLY!

- Ne nyissa ki és ne zárja rövidre az akkumulátort. Ettől az akkumulátor túlmelegedhet és felrobbanhat. Tűzveszély áll fenn!
- Soha ne dobja az akkumulátort tűzbe vagy vízbe.
- Ne tegye ki az akkumulátort mechanikus terhelésnek.
- Töltés közben soha ne hagyja felügyelet nélkül a készüléket.

⚠ FIGYELMEZTETÉS! SÉRÜLÉSVESZÉLY AZ AKKUMULÁTOROK KIFOLYÁSA RÉVÉN!

- A magas hőmérséklet hatással lehet az akkumulátorra. Kerülje a közvetlen napfényt és a hőforrások, mint pl. fűtőtestek közelségét.
- Szélsőséges körülmények között az akkumulátor cellái szivároghatnak. Ügyeljen arra, hogy ne kerüljön bőrre, szembe és nyálkahártyára. Ha véletlenül a bőrre vagy szembe kerül, öblítse ki az érintett területeket bő tiszta vízzel és forduljon orvoshoz.
- A szivárgó vagy sérült akkumulátorok marási sérüléseket okozhatnak a bőrön. Mindig viseljen védőkesztyűt, ha hozzá kell érnie az akkumulátorokhoz.

ⓘ FIGYELEM! ANYAGI KÁR!

- Soha ne tárolja a készüléket lemerült állapotban. Ha hosszú ideig lemerült állapotban tárolja, az akkumulátor maradandó károsodásához vezethet. Ha a készüléket hosszabb ideig tárolja, az akkumulátor töltöttségi szintjét rendszeresen ellenőrizni kell. Az optimális töltöttségi állapot 50% és 80% között van.

A csomag tartalma

A készüléket alapvetően az alábbi összetevőkkel szállítjuk:

- masszázspisztoly
- 5 tartozék (1 gömb alakú, 1 kúp alakú, 1 U-alakú és 1 lapos és 1 légpárna fej)
- tárolótáska
- hálózati adapter USB töltőkábellel
- használati útmutató

1) Vegye ki a dobozból a készülék valamennyi részét és a használati útmutatót.

2) Távolítsa el a készülékről az összes csomagolóanyagot és az esetleges címkéket.

ⓘ Tudnivaló

► Közvetlenül kicsomagolás után ellenőrizze a csomag tartalmának teljességét és épségét. Szükség esetén forduljon a szervizhez.

A készülék leírása

„A" ábra (lásd a kihajtható oldalt):

❶ szellőzőnyílások
❷ gyűrűs kijelző
❸ BE/KI gomb ⏻
❹ intenzitás kijelző
❺ + és − gomb az intenzitási fokozat beállításához
❻ akkumulátor-állapot kijelző
❼ csatlakozóaljzat
❽ USB-töltőkábel (A típusú USB és C típusú USB között)
❾ USB-csatlakozódugó (C típus)
❿ tartozékbefogó

„B" ábra:

⓫ gömb alakú fej
⓬ lapos fej
⓭ kúp alakú fej
⓮ U-alakú fej
⓯ légpárna fej
⓰ tárolótáska

Beépített akkumulátor töltése

Az első használat előtt teljesen fel kell tölteni az akkumulátort.

⚠ VESZÉLY! ÁRAMÜTÉS!

► A készüléket csak száraz belső helyiségekben töltse és ne töltse víz közvetlen közelében, pl. vízzel teli mosdókagyló mellett vagy fölött.

ⓘ Tudnivaló

► AZ USB-töltőkábel ❽ és a csatlakozóaljzat ❼ csak a belső akkumulátor töltésére szolgál. Ezek nem alkalmasak adatátvitelre.

► A készülék töltéséhez csak háztartási készülékekkel történő használatra engedélyezett, 5 V ⎓ kimeneti feszültségű és max. 2 A kimeneti áramú II. védelmi osztályú USB hálózati egységet használjon.

► Kizárólag a mellékelt USB-töltőkábelt ❽ használja a beépített akkumulátor töltéséhez. A töltés befejezése után távolítsa el az USB-töltőkábelt ❽ a készülékről.

► A működési idő teljesen feltöltött akkumulátorral kb. 2,5-4 óra, a kiválasztott intenzitási fokozattól és tartozéktól függően.

► Töltés közben a készülék nem használható.

1) Győződjön meg arról, hogy a készülék ki van kapcsolva.

2) Csatlakoztassa az USB-csatlakozódugót ❾ az USB-csatlakozóaljzatba ❼.

3) Csatlakoztassa az USB-töltőkábelt ❽ egy megfelelő hálózati adapterhez, majd csatlakoztassa a hálózati adaptert egy hálózati csatlakozóaljzatba.

✓ Ha a gyűrűs kijelző ❷ zölden világít, akkor a készülék teljesen fel van töltve.

A gyűrűs kijelző ❷ jelentése a következő:

Gyűrűs kijelző ❷	Jelentés
pirosan világít	az akkumulátor gyenge
zölden villog	a készülék töltése folyamatban van
zölden világít	töltés közben: az akkumulátor teljesen fel van töltve működtetés közben: az akkumulátor töltöttsége elegendő

4) Válassza le a készüléket az áramellátásról és húzza ki az USB-töltőkábelt ❽ a készülékből.

Az akkumulátor bármikor és bármilyen akkumulátor-töltöttség esetén ismét tölthető.

Az akkumulátor-állapot kijelző ❻ mind a 4 LED-je 25%-os töltöttséget mutat.

- Ha pl. a 4 LED-ből 3 világít, ez azt jelenti, hogy az akkumulátor még mindig 75 %-ra fel van töltve.
- Ha már csak 1 LED világít, az akkumulátor kapacitása már csak 25 %.
  Ha az akkumulátor töltöttsége 5 % alá esik, az utolsó LED villogni kezd. Azonnal töltse fel a készüléket annak megelőzése érdekében, hogy kár keletkezzen az akkumulátorban.
- A készülék töltése közben a megfelelő LED villog, amíg eléri a megfelelő akkumulátor-töltöttséget. Ezután folyamatosan világít. Teljesen feltöltött akkumulátor esetén mind a 4 LED folyamatosan világít.

Használat

Ezzel a készülékkel nyugtató és hatékony trigger pont masszázst végezhet magának vagy másoknak. A trigger pont masszázs ellazíthatja az izmokat vagy serkentő hatású lehet, hogy enyhítse a feszültséget, a fájdalmat és a fáradtságot.

A masszázspisztoly erőteljes, intenzív masszázst nyújt a combok, vádlik, vállak, karok és a hát területén (a gerinc kivételével). A kezelendő testrész feszültségének mértékétől függően legfeljebb kb. 15 perces kezelési idő javasolt.

A masszírozást mindig kellemesnek kell érezni. A kezelt területek enyhe kipirosodása vagy akár enyhe vérömlenyek normális kísérő jelenség, mivel a masszírozás célzottan serkenti a vérkeringést. Ha azonban túlzott bőrreakciókat tapasztal, hagyja abba a használatát és forduljon orvoshoz.

Tartozék választása/ behelyezése

1) Válassza ki a megfelelő tartozékot a kívánt kezeléshez és testrészhez az alábbiak szerint:

Tartozék	Alkalmazási terület:
⓫ 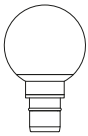	Egyenletes és gyengéd masszázs kisebb izomcsoportok ellazítására, pl. a felkaron, a vállakon, a derékon és a lábakon.
⓬	Nagy területek az egész testen, mint pl. fenék, comb és hát (a gerinc kivételével).
⓭ 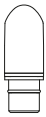	Mélyizomszövet célzott és pontokra irányított masszírozása, pl. a talpon, a tenyéren, a lapockák izmain.
⓮ 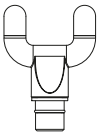	A deréktájék (kivéve a gerinc), a nyak, az Achilles-ín mély izomzatának egyenletes erős 2-pontos stimulációja.
⓯ 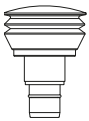	Érzékeny testrészek gyengéd, nyugtató ütögető masszírozása, pl. nyakon, vállon, csuklón és lábfejen.

2) Helyezze be a kívánt tartozékot a befogóba ⑩ és nyomja be ütközésig (1. ábra):

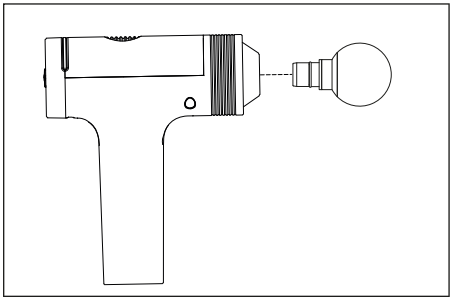

1 ábra

3) A tartozék cseréjéhez óvatosan húzza ki a ⑩ tartóból vízszintesen, szükség esetén kissé elforgatva.

Felhasználási példák

ⓘ Tudnivaló

► Ne helyezze a tartozékokat közvetlenül a csontra, csak az izomszövetre.

Alkalmazási példák karon (2. ábra), combon (3. ábra), talpon (4. ábra), Achilles-ínon (5 ábra) és nyakon (6. ábra).

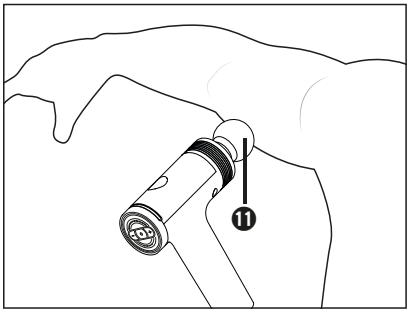

2 ábra

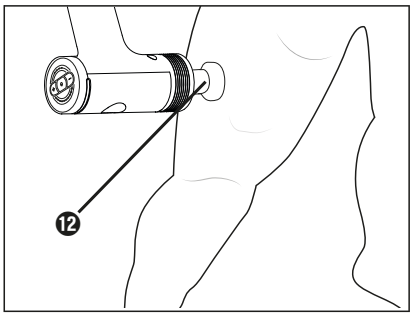

3 ábra

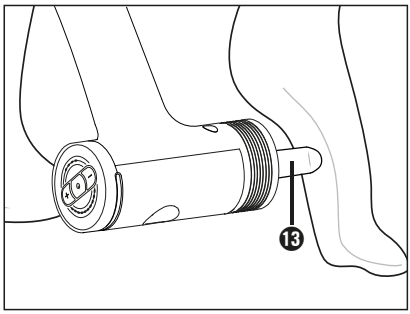

4 ábra

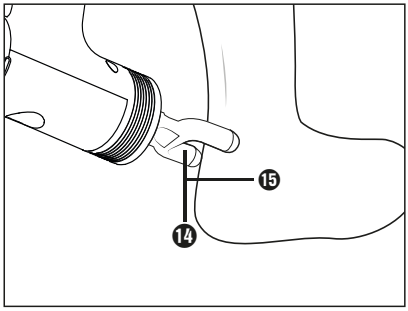

5 ábra

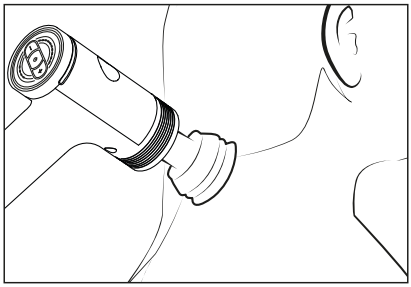

6 ábra

Készülék be-/kikapcsolása és intenzitás kiválasztása

1) A készülék bekapcsolásához nyomja meg a BE/KI gombot ⏻ ❸ kb. 2 másodpercig.
   ✓ A gyűrűs kijelző ❷ világítani kezd. A készülék a legkisebb intenzitási fokozattal kezd működni.
2) Az intenzitási fokozat növeléséhez nyomja meg röviden a + gombot ❺. Az intenzitási fokozat csökkentéséhez nyomja meg röviden a − gombot ❺.
   ✓ Minden megnyomással egy fokozattal változik az intenzitás. A fokozatokat az intenzitás kijelzőben ❹ lévő LED-sávok jelzik.
3) Masszírozza meg a kívánt testrészt a tartozék gyengéd ide-oda mozgatásával az izomszövet területén.

ⓘ Tudnivaló

► Ne gyakoroljon túl nagy nyomást, ellenkező esetben a készülék néhány másodperc múlva automatikusan kikapcsol, hogy megvédje a motort az esetleges túlterheléstől.

4) A masszírozás rövid idejű megszakításához nyomja meg röviden a BE/KI gombot ⏻ ❸. A készülék készenléti üzemmódba kapcsol. A masszázs folytatásához nyomja meg ismét a BE/KI gombot ⏻ ❸, ellenkező esetben a készülék kb. 1 perc elteltével kikapcsol.
5) Ha nem kívánja tovább használni a készülékek, kapcsolja ki; ehhez tartsa lenyomva a BE/KI gombot ⏻ ❸ kb. 2 másodpercig.

ⓘ Tudnivaló

► A túlmelegedés elkerülése érdekében a készülék automatikus kikapcsolással van felszerelve. 15 perc folyamatos működés után a készülék automatikusan kikapcsol. Hagyja a készüléket legalább 15 percig hűlni, mielőtt ismét üzembe helyezi.

Intenzitási fokozatok

A masszázs intenzitása a választott fokozattól függően változik, az alábbiak szerint:

Intenzitás kijelző ❹	Intenzitás
1 LED	1800 ford./perc
2 LED	1935 ford./perc
3 LED	2065 ford./perc
4 LED	2200 ford./perc
5 LED	2335 ford./perc
6 LED	2470 ford./perc
7 LED	2600 ford./perc
8 LED	2735 ford./perc
9 LED	2870 ford./perc
10 LED	3000 ford./perc

Tisztítás és ápolás

⚠ VESZÉLY! ÁRAMÜTÉS!

► Ne tisztítsa a készüléket töltés közben. Minden tisztítás előtt kapcsolja ki a készüléket.
► Ügyeljen arra, hogy a tisztítás során ne kerüljön folyadék a készülékbe.

ⓘ FIGYELEM!

► Ne használjon súroló vagy maró hatású tisztítószereket. Ezek kárt tehetnek a felületben!

1) Győződjön meg arról, hogy a készülék ki van kapcsolva.
2) Győződjön meg arról, hogy a készülék nincs csatlakoztatva a hálózati adapterhez. Húzza ki az USB-töltőkábelt ❽ a készülékből, ha be van dugva.

3) Törölje le a készüléket egy enyhén megnedvesített törlőkendővel. Ne használjon olyan oldószert vagy tisztítószert, amely kárt tehet a műanyagban. Szükség esetén tegyen enyhe hatású mosogatószert a törlőkendőre, majd törölje át egy tiszta vizes törlőkendővel. Ügyeljen arra, hogy ne kerüljön nedvesség vagy folyadék a készülékbe!
4) A tartozékok higiénikus tisztításához tisztítsa meg azokat vízzel és enyhe hatású tisztítószerrel, majd öblítse le tiszta vízzel.
5) Hagyjon mindent alaposan megszáradni, mielőtt elrakja vagy ismét üzembe helyezi a készüléket.

Tárolás

Tárolja a készüléket a tárolótáskában ⑯ száraz és pormentes helyen, közvetlen napfénytől védve. Az akkumulátor hosszú élettartamának biztosítása érdekében rendszeresen töltse fel az akkumulátort.

FIGYELEM!

- Soha ne tárolja a készüléket lemerült állapotban. Ha hosszú ideig lemerült állapotban tárolja, az akkumulátor maradandó károsodásához vezethet. Ha a készüléket hosszabb ideig tárolja, az akkumulátor töltöttségi szintjét rendszeresen ellenőrizni kell. Az optimális töltöttségi állapot 50% és 80% között van.

Hibaelhárítás

Hiba	Ok	Megoldás
A készülék nem működik.	Az akkumulátor lemerült.	Töltse fel a készüléket.
	A készülék töltődik és nem használható.	Várja meg, amíg az akkumulátor teljesen fel van töltve.
	A készülék meghibásodott.	Forduljon szervizhez.
A készülék működés közben rövid időre kikapcsol.	Aktiválódott a motortúlterhelés elleni védelem.	Ne nyomja túl erősen masszírozás közben.

Ha a fent felsorolt lépésekkel nem tudja megoldani a problémát, forduljon az ügyfélszolgálathoz (lásd a ***Szerviz*** fejezetet).

Pótalkatrészek rendelése

A termékhez bármikor kényelmesen rendelhet pótalkatrészeket a **www.kompernass.com** weboldalon.

Szkennelje be a QR-kódot az okostelefonjával/táblagépével. Ezzel a QR-kóddal közvetlenül a weboldalunkra kerül, ahol megtekintheti és megrendelheti a rendelkezésre álló pótalkatrészeket.

Tudnivaló

- Ha probléma merül fel az online rendeléssel, forduljon az ügyfélszolgálatunkhoz telefonon vagy e-mailben.
- A rendeléshez mindig adja meg a cikkszámot (IAN) 472226_2501.
- Ne feledje, hogy nem minden országban lehetséges az alkatrészek interneten történő megrendelése.

Ártalmatlanítás

A készülék ártalmatlanítása

Az áthúzott kerekes szeméttároló itt látható szimbóluma azt jelzi, hogy ez a készülék a 2012/19/EU irányelv hatálya alá tartozik. Ez az irányelv azt mondja ki, hogy a készüléket életciklusa végén nem szabad a szokásos háztartási hulladékkal ártalmatlanítani, hanem külön létrehozott gyűjtőhelyen, újrahasznosító központokban vagy hulladékkezelő üzemben kell leadni.

Ez az ártalmatlanítás az Ön számára díjtalan. Kímélje a környezetet és ártalmatlanítson szakszerűen.

Ha hulladékká vált készüléke személyes adatokat tartalmaz, akkor az Ön felelőssége ezeket törölni, mielőtt a készüléket visszaadja.

Amennyiben a hulladékká vált készülék tönkretétele nélkül lehetséges, távolítsa el a használt elemeket vagy újratölthető elemeket/akkumulátorokat, mielőtt a hulladékká vált készüléket ártalmatlanítás céljából visszaadja, és gyűjtse azokat külön. Beépített akkumulátorok esetén az ártalmatlanításnál utalni kell arra, hogy a készülék akkumulátort tartalmaz.

A készülék beépített akkumulátorát ártalmatlanítás céljából nem lehet kivenni.

Az elhasználódott termék ártalmatlanításának lehetőségeiről tájékozódjon települése vagy városa önkormányzatánál.

A csomagolás ártalmatlanítása

A csomagolóanyagokat környezetbarát és hulladék-ártalmatlanítási szempontok szerint választottuk ki és ezért újrahasznosíthatók. Ártalmatlanítsa a feleslegessé vált csomagolóanyagokat a hatályos helyi előírásoknak megfelelően.

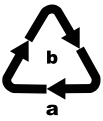

Ártalmatlanítsa a csomagolást környezetbarát módon. Vegye figyelembe a különböző csomagolóanyagokon lévő jelzéseket és adott esetben válassza külön azokat. A csomagolóanyagok rövidítésekkel (a) és számjegyekkel (b) vannak megjelölve, az alábbi jelentéssel: 1–7: műanyagok; 20–22: papír és karton, 80–98: kompozit anyagok.

Műszaki adatok

Készülék	
Bemeneti feszültség	5,0 V ⎓
Áramfelvétel	2,0 A
Beépített akkumulátor (Li-Ionok)	2500 mAh / 11,1 V ⎓ / 27,75 Wh
Védelmi osztály	III / ⧫III⧫
⊐□⊏	Levehető tápegység

A Kompernass Handels GmbH garanciája

Tisztelt Vásárlónk!

A készülékre a vásárlás napjától számított 3 év garanciát vállalunk. A termék meghibásodása esetén. Önt jogszabályban foglalt jogok illetik meg az eladóval szemben. Az alábbi garanciánk nem korlátozza vagy szünteti meg a jogszabályban biztosított jogokat.

Garanciális feltételek

A garanciális időszak a vásárlás napján kezdődik. Gondosan őrizze meg a nyugtát. Ez a vásárlás igazolásához szükséges.

Ha a termékvásárlás napjától számított három éven belül anyag- vagy gyártási hibát észlel, akkor a terméket saját belátásunk szerint ingyen megjavítjuk, kicseréljük vagy visszafizetjük az árát. A garancia feltétele a hibás készülék és a vásárlást igazoló bizonylat (pénztári blokk) három éves garanciaidőn belüli bemutatása, valamint a hiba lényegének és megjelenése idejének rövidleírása.

Ha garanciánk fedezetet nyújt a hibára, akkor javított vagy egy új terméket kap vissza. A termék javítása vagy cseréje esetén a garancia nem kezdődik elölről.

Garanciális idő és a jogszabályban foglalt szavatossági igények

A garancia ideje nem hosszabbodik meg a jótállással. Ez a cserélt és javított alkatrészekre is vonatkozik. Az esetlegesen már a vásárláskor is fennálló sérüléseket és hiányosságokat a kicsomagolás után azonnal jelezni kell. A garanciai lejárta után esedékes javítások díjkötelesek.

A garancia köre

A készüléket szigorú minőségi előírások szerint gyártottuk és kiszállítás előtt lelkiismeretesen ellenőriztük.

A garancia anyag- vagy gyártási hibákra vonatkozik. A garancia nem terjed ki a termék normális elhasználódásnak kitett és ezért kopó alkatrészeknek tekinthető alkatrészeire vagy a törékeny alkatrészek – mint például kapcsolók vagy üvegből készült alkatrészek – sérüléseire.

A garancia megszűnik akkor, ha a termék megsérül, nem megfelelően használják vagy nem tartják karban. A termék megfelelő használata érdekében a használati útmutatóban foglalt összes utasítást pontosan be kell tartani. Feltétlenül kerülni kell minden olyan felhasználási és kezelési módot, amit a használati útmutató nem javasol, vagy amelynek elkerülésére kifejezetten figyelmeztet.

A termék csak magánhasználatra és nem ipari használatra készült. A garancia érvényét veszti visszaélésszerű vagy szakszerűtlen kezelés, erőszak alkalmazása vagy olyan beavatkozások esetén, amelyeket általunk nem engedélyezett szervizben végeztek el.

A garancia érvényesítése

Ügyének gyors feldolgozása érdekében kövesse a következő utasításokat:

- Kérjük, hogy minden kapcsolatfelvételnél tartsa készenlétben a vásárlást igazoló pénztári blokkot és a cikkszámot (IAN) 472226_2501.
- A cikkszám a termék adattábláján, a termékre gravírozva, a használati útmutató címlapján (balra lent) vagy a termék hátoldalán vagy alján lévő címkén található.

- Működési hiba vagy más hiba észlelése esetén vegye fel a kapcsolatot az alábbi szervizrészleggel **telefonon** vagy **e-mailben**.
- Küldje el díjmentesen a megadott szerviz címére a hibásnak talált terméket és a vásárlást igazoló bizonylatot (pénztári blokk), illetve röviden írja le azt is, hogy hol és mikor jelentkezett a hiba.

Más használati útmutatókhoz, termékbemutató videókhoz és a telepítési szoftverekhez hasonlóan ezt is letöltheti a www.lidl-service.com oldalról.

Ezzel a QR-kóddal közvetlenül a Lidl ügyfélszolgálati oldalra kerülnek (www.lidl-service.com) és a cikkszám megadásával (IAN) 472226_2501 megnyithatja a használati útmutatót.

Szerviz

HU **Szerviz Magyarország**
Tel.: 06800 21225
E-Mail: kompernass@lidl.hu

IAN 472226_2501

Gyártja

Ügyeljen arra, hogy az alábbi cím nem a szerviz címe. Először forduljon a megjelölt szervizhcez.

KOMPERNASS HANDELS GMBH
BURGSTRASSE 21
44867 BOCHUM
NÉMETORSZÁG
www.kompernass.com

Kazalo

Uvod 16

Predvidena uporaba. 16
Varnostna opozorila in simboli v teh navodilih. 16
Opombe k blagovnim znamkam 17

Varnostna navodila 17

Varnostna navodila za akumulatorje 19

Obseg dobave 21

Opis naprave 21

Polnjenje vgrajenega akumulatorja. 21

Uporaba 22

Izbira/uporaba nastavka 22
Primeri uporabe 23
Vklop/izklop naprave in izbira stopnje intenzivnosti 24
Stopnje intenzivnosti 24

Čiščenje in vzdrževanje 24

Shranjevanje 25

Odpravljanje napak. 25

Naročanje nadomestnih delov 25

Odstranjevanje 26

Odstranitev naprave med odpadke 26
Odstranitev embalaže 26

Tehnični podatki 26

Proizvajalec 27

Pooblaščeni serviser. 27

Garancijski list 27

Uvod

Iskrene čestitke ob nakupu nove naprave.

Odločili ste se za kakovosten izdelek. Navodila za uporabo so sestavni del izdelka. Vsebujejo pomembna navodila za varnost, uporabo in odstranjevanje med odpadke. Preden začnete izdelek uporabljati, se seznanite z vsemi navodili za uporabo in varnost. Izdelek uporabljajte le tako, kot je opisano, in samo za navedena področja uporabe. Ob predaji izdelka tretji osebi zraven priložite vso dokumentacijo.

Predvidena uporaba

Ta naprava in njeni nastavki so predvideni izključno za masažo mišic na tilniku, ramenih, rokah, hrbtu (z izjemo hrbtenice), stegnih, mečih in zadnjici. Uporabljajte samo predvidene nastavke. Naprave ne uporabljajte neposredno na kosteh.

Naprava je predvidena izključno za lastno uporabo na zasebnem področju in
ni predvidena za medicinsko ali komercialno uporabo ter ne more nadomestiti zdravljenja. Ni predvidena za uporabo na medicinskem/terapevtskem ali poslovnem področju. Kakršna koli druga ali drugačna uporaba od navedene velja za nepredvideno.

Varnostna opozorila in simboli v teh navodilih

V teh navodilih za uporabo, na embalaži in napravi se (lahko) uporabljajo naslednje vrste varnostnih opozoril in simbolov:

	NEVARNOST! Varnostno opozorilo s tem simbolom in opozorilno besedo »NEVARNOST« označuje neposredno grozečo nevarno situacijo, ki ima za posledico smrt ali hudo telesno poškodbo, če se ne prepreči.

	OPOZORILO! Varnostno opozorilo s tem simbolom in opozorilno besedo »OPOZORILO« označuje možno nevarno situacijo, ki bi lahko imela za posledico smrt ali hudo telesno poškodbo, če se ne prepreči.
	PREVIDNO! Varnostno opozorilo s tem simbolom in opozorilno besedo »PREVIDNO« označuje možno nevarno situacijo, ki bi lahko imela za posledico lažjo ali zmerno telesno poškodbo, če se ne prepreči.
	POZOR! Varnostno opozorilo s tem simbolom in opozorilno besedo »POZOR« označuje možno situacijo, ki bi lahko imela za posledico materialno škodo, če se ne prepreči.
	Opomba: Opomba označuje dodatne informacije, ki vam olajšajo delo z napravo.
	Preberite navodila.
	Enosmerni tok/napetost
	Napravo uporabljajte samo v zaprtih prostorih.
	Razred zaščite III (zaščita z malo napetostjo)

Opombe k blagovnim znamkam

- USB® je zaščitena blagovna znamka podjetja USB Implementers Forum, Inc. Vsa druga imena in izdelki so lahko blagovne znamke ali registrirane blagovne znamke njihovih lastnikov.

Varnostna navodila

⚠ NEVARNOST ELEKTRIČNEGA UDARA!

- Pazite na to, da se polnilni kabel ne navlaži ali omoči. Kabel speljite tako, da se nikjer ne zatika in ga ni mogoče poškodovati.
- Naprave in polnilnega kabla ne odlagajte v bližini vročih površin.
- Na napravi ne izvajajte nobenih popravil. Vsakršna popravila mora izvesti servisna služba ali usposobljeno strokovno osebje.
- Nikoli ne odpirajte ohišja naprave. V notranjosti naprave ni delov, ki bi jih bilo treba vzdrževati. Poleg tega tako preneha veljati vaša pravica do uveljavljanja garancije.
- Napravo po vsaki uporabi in pred čiščenjem izklopite.

⚠ OPOZORILO! NEVARNOST TELESNIH POŠKODB!

- Otroci od 8. leta starosti naprej in osebe z zmanjšanimi telesnimi, zaznavnimi ali duševnimi sposobnostmi ali s pomanjkljivimi izkušnjami in znanjem smejo napravo uporabljati le pod nadzorom ali če so bili poučeni o varni uporabi naprave in so razumeli nevarnosti, ki izhajajo iz njene uporabe.
- Otroci tudi ne smejo naprave čistiti ali vzdrževati kot uporabniki, če pri tem niso pod nadzorom.
- Otroci se z napravo ne smejo igrati.
- Otrok nikoli ne puščajte brez nadzora z embalažo. Otroci naj se embalaži in napravi ne približujejo. Obstaja nevarnost zadušitve!
- Osebe s srčnim spodbujevalnikom, umetnimi sklepi ali elektronskimi vsadki naj se pred uporabo naprave posvetujejo z zdravnikom.
- Naprave ne uporabljajte na območju srca, na obrazu ali intimnem predelu.

- Naprave ne uporabljajte, če imate eno od naslednjih bolezni oziroma zdravstvenih težav: motnje prekrvavljenosti, krčne žile, odprte rane, udarnine, razpokano kožo, vnetje ven, trombozo, sladkorno bolezen ali zdrs medvretenčne ploščice.
- Naprave nikoli ne uporabljajte na otrocih, živalih, v primeru nosečnosti, na glavi in na grlu ali predelih telesa z oteklinami, oparinami, vnetji, ekcemi, ranami in občutljivimi mesti.
- Naprave ne uporabljajte pod odejami ali blazinami. Naprave nikoli ne uporabljajte v bližini bencina ali drugih lahko vnetljivih snovi.
- Naprave ne uporabljajte med spanjem ali po zaužitju sredstev, ki zmanjšajo sposobnosti odzivanja (npr. zdravila proti bolečinam ali alkohol).
- Naprave ne uporabljajte neposredno na kosteh, npr. na hrbtenici, golenici, nartu ali podobnih mestih na telesu.
- Napravo uporabljajte samo na suhi in čisti površini telesa.
- Če imate pri masaži neugoden občutek ali bolečine, uporabo naprave takoj prekinite.
- Naprave neprekinjeno ne uporabljajte dlje kot 15 minut. Po tem času napravo izklopite za najmanj 15 minut in jo pustite ohladiti.
- V odprtine za nastavke ne vstavljajte prstov ali predmetov. Dolgih las ne približujte premičnim delom.
- Napravo uporabljajte samo v skladu z njeno predvideno uporabo.

ⓘ POZOR! MATERIALNA ŠKODA!

Napravo uporabljajte samo v zaprtih prostorih.

- Napravo uporabljajte samo s priloženim priborom. Zagotovite, da se nastavki vedno lahko prosto premikajo. Za polnjenje naprave uporabljajte samo priložen polnilni kabel.
- Pri uporabi napajalnika USB mora biti uporabljena električna vtičnica vedno preprosto dosegljiva, da je mogoče v primeru nevarnosti napajalnik USB hitro povleči iz vtičnice. Upoštevajte tudi navodila za uporabo napajalnika USB.
- Napravo in nastavke zaščitite pred udarci, prahom, kemikalijami ali elektromagnetnimi polji. Naprave ne približujte virom toplote (radiatorjem, pečem ipd.) in je ne izpostavljajte močno nihajočim temperaturam.
- Ne uporabljajte agresivnih čistil ali topil. Ta bi lahko poškodovala površino.
- S prezračevalnih rež vedno odstranite prah in jih ne prekrivajte.

Varnostna navodila za akumulatorje

Izdelek je opremljen z litij-ionskim akumulatorjem oz. je ta izdelku priložen. Akumulatorja v tej napravi ni mogoče zamenjati.

⚠ NEVARNOST EKSPLOZIJE!

- Akumulatorja ne odpirajte in ga ne zvežite na kratko. Akumulator bi se lahko pri tem pregrel in eksplodiral. Obstaja nevarnost požara!
- Akumulatorja nikoli ne vrzite v ogenj ali v vodo.
- Akumulatorja ne izpostavljajte mehanskim obremenitvam.
- Naprave med polnjenjem nikoli ne pustite brez nadzora.

⚠ OPOZORILO! NEVARNOST TELESNIH POŠKODB ZARADI IZTEKANJA AKUMULATORJA!

- Visoke temperature lahko vplivajo na akumulator. Preprečite vpliv neposrednih sončnih žarkov in bližino do virov toplote, npr. radiatorjev.
- V izrednih pogojih lahko pride do puščanja na celicah akumulatorja. Preprečite stik s kožo, očmi in sluznicami. V primeru nenamernega stika prizadeta mesta izperite z obilo čiste vode in poiščite zdravniško pomoč.
- Iztekli ali poškodovani akumulatorji lahko povzročijo razjede kože. Če se morate dotakniti akumulatorjev, vedno nosite zaščitne rokavice.

ⓘ POZOR! MATERIALNA ŠKODA!

- Naprave nikoli ne shranite v izpraznjenem stanju. Daljše shranjevanje v izpraznjenem stanju lahko privede do trajne poškodbe akumulatorja.Če napravo shranjujete dlje časa, morate redno preverjati napolnjenost akumulatorja. Najprimernejša napolnjenost je med 50 in 80 %.

Obseg dobave

Naprava ob nakupu standardno vsebuje naslednje sestavne dele:

- masažna pištola
- 5 nastavkov (1 kroglasta glava, 1 konična, 1 v obliki črke U, 1 ploska glava in 1 glava z zračno blazino)
- torbica za shranjevanje
- polnilni kabel USB
- navodila za uporabo

1) Iz škatle vzemite vse dele naprave in navodila za uporabo.
2) Z naprave odstranite vse embalažne materiale in morebitne nalepke.

Opomba

► Takoj ko izdelek in vse sestavne dele vzamete iz embalaže, preverite, ali komplet vsebuje vse dele in ali ti niso poškodovani. Po potrebi se obrnite na servisno službo.

Opis naprave

Slika A (glejte zloženo stran):

❶ Prezračevalne odprtine
❷ Prikaz delovanja
❸ Tipka za vklop/izklop ⏻
❹ Prikaz intenzivnosti
❺ Tipki + in — za nastavitev intenzivnosti
❻ Prikaz stanja akumulatorja
❼ Priključna vtičnica
❽ Polnilni kabel USB (USB tipa A in USB tipa C)
❾ Vtič USB (tipa C)
❿ Držalo za nastavke

Slika B:

⓫ Kroglasta glava
⓬ Ploska glava
⓭ Konična glava
⓮ Glava v obliki črke U
⓯ Glava z zračno blazino
⓰ Torbica za shranjevanje

Polnjenje vgrajenega akumulatorja

Pred prvo uporabo naprave je treba akumulator napolniti do konca.

⚠ NEVARNOST!

ELEKTRIČNI UDAR!

► Napravo polnite samo v suhih zaprtih prostorih in ne v neposredni bližini vode, npr. poleg ali nad umivalnikom, napolnjenim z vodo.

Opomba

► Polnilni kabel USB ❽ in priključna vtičnica ❼ sta namenjena samo za polnjenje vgrajenega akumulatorja. Nista pa primerna za prenos podatkov.

► Za polnjenje naprave uporabljajte samo napajalnik USB razreda zaščite II, ki je odobren za uporabo z gospodinjskimi napravami in ima izhodno napetost 5 V ⎓ ter izhodni tok največ 2 A.

► Za polnjenje vgrajenega akumulatorja uporabljajte izključno priloženi polnilni kabel USB ❽. Po koncu polnjenja polnilni kabel USB ❽ ločite od naprave.

► Čas delovanja izdelka s popolnoma napolnjenim akumulatorjem je pribl. 2,5–4 ure, odvisno od izbrane stopnje intenzivnosti in nastavka.

► Med postopkom polnjenja naprave ni mogoče uporabljati.

1) Zagotovite, da je naprava izklopljena.
2) Vtič USB ❾ vtaknite v priključno vtičnico USB ❼.
3) Povežite polnilni kabel USB ❽ s primernim napajalnikom in vtaknite napajalnik v primerno električno vtičnico.
   ✓ Ko prikaz delovanja ❷ sveti zeleno, je naprava dokončno napolnjena.

Prikaz delovanja ❻ ima naslednje pomene:

Prikaz delovanja ❷	Pomen
sveti rdeče	akumulator je šibek
utripa zeleno	naprava se polni
sveti zeleno	pri polnjenju: akumulator je napolnjen med delovanjem: stanja akumulatorja zadostuje

4) Napravo ločite od vira električnega napajanja in povlecite polnilni kabel USB ❽ iz naprave.

Akumulator je mogoče kadar koli in pri vsakem stanju napolnjenosti znova napolniti.

Vsaka od 4 lučk LED prikaza stanja akumulatorja ❻ prikazuje 25 % napolnjenosti akumulatorja.

- Če na primer svetijo 3 od 4 lučk LED, to pomeni, da je akumulator še napolnjen do 75 %.
- Ko sveti samo še ena lučka LED, ima akumulator samo še 25 % kapacitete.
  Ko napolnjenost akumulatorja upade pod 5 %, začne utripati zadnja lučka LED. Da preprečite poškodbo akumulatorja, napravo takoj napolnite.
- Ko se naprava polni, utripa ustrezna lučka LED, dokler ni akumulator ustrezno napolnjen. Potem sveti neprekinjeno. Pri dokončni napolnjenosti vse 4 lučke LED neprekinjeno svetijo.

Uporaba

S to napravo lahko izvajate pomirjujočo in učinkovito masažo prožilnih točk na svojem telesu ali na drugih osebah. Masaža prožilnih točk lahko sprosti mišice ali deluje spodbujajoče in ublaži napetost, bolečine ter utrujenost. Masažna pištola omogoča krepko, intenzivno masažo za stegna, meča, ramena, roke in hrbet (z izjemo hrbtenice).

Odvisno od jakosti napetosti dela telesa, ki ga želite obdelati, je priporočljiv čas uporabe naprave do največ približno 15 minut.

Masažo morate vedno doživljati kot ugodno. Rahla pordelost obdelanega območja in tudi rahli hematomi so običajni pojavi, saj masaža načrtno spodbuja prekrvavljenost. Če pa opazite premočne odzive na koži, uporabo prekinite in poiščite zdravniško pomoč.

Izbira/uporaba nastavka

1) Primeren nastavek za želeno uporabo naprave in del telesa izberete takole:

Nastavek	Primeren za:
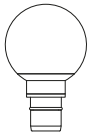 ⓫	Enakomerno in blago masažo za sprostitev manjših mišičnih skupin, npr. na nadlahteh, ramenih, pasu in nogah.
⓬	Velika območja po celem telesu, npr. zadnjica, stegna in hrbet (z izjemo hrbtenice).
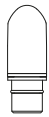 ⓭	Načrtna, točkovna masaža globokega mišičnega tkiva, npr. na podplatih, dlaneh, mišicah lopatic.
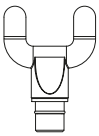 ⓮	Enakomerno močna 2-točkovna stimulacija globokih mišic na spodnjem delu hrbta (z izjemo hrbtenice), na tilniku, ahilovi tetivi.
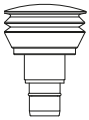 ⓯	Blaga, dobrodejna masaža s trkanjem po občutljivih delih telesa, npr. na tilniku, ramenih, zapestjih in stopalih.

2) Želeni nastavek vtaknite v držalo ⑩ in ga potisnite do konca noter (sl. 1):

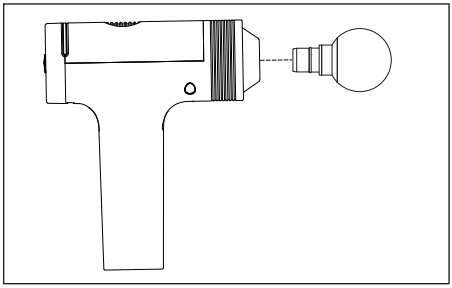

Slika 1

3) Nastavek zamenjate tako, da ga previdno vodoravno izvlečete iz držala ⑩, pri tem pa ga lahko malce obračate.

Primeri uporabe

ⓘ Opomba

► Nastavkov ne položite neposredno na kosti, temveč samo na mišično tkivo.

Primeri uporabe na rokah (sl. 2), stegnih (sl. 3), podplatu (sl. 4), ahilovi tetivi (sl. 5) in tilniku (sl. 6).

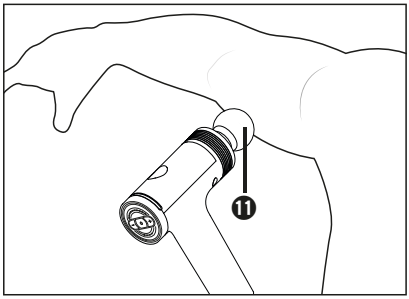

Slika 2

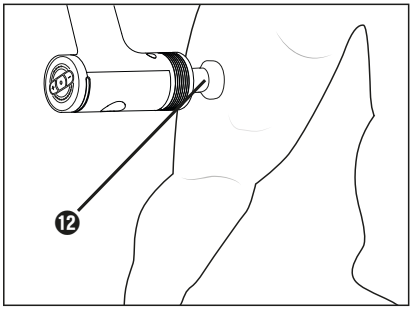

Slika 3

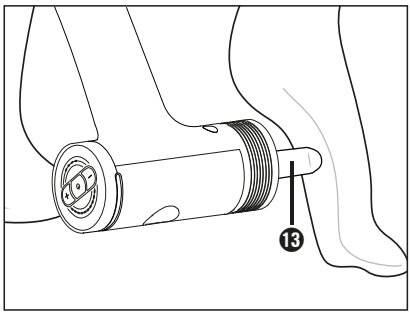

Slika 4

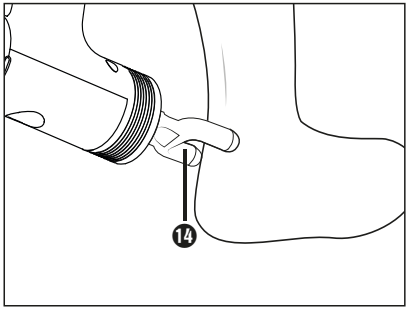

Slika 5

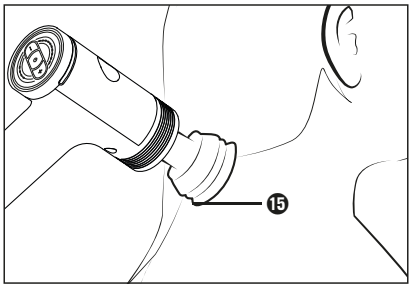

Slika 6

Vklop/izklop naprave in izbira stopnje intenzivnosti

1) Napravo izklopite tako, da tipko za vklop/izklop ⏻ ❸ držite pritisnjeno približno 2 sekundi.
   ✓ Prikaz delovanja ❷ zasveti. Naprava začne delovati z najmanjšo stopnjo intenzivnosti.
2) Za povečanje stopnje intenzivnosti na kratko pritisnite tipko + ❺.
   Za zmanjšanje stopnje intenzivnosti na kratko pritisnite tipko − ❺.
   ✓ Pri vsakem pritisku se intenzivnost spremeni za eno stopnjo. Stopnje se prikažejo s črticami LED na prikazu intenzivnosti ❹.
3) Želeni del telesa masirajte tako, da nastavek nežno pomikate sem in tja po mišicah.

ⓘ Opomba

► Ne pritiskajte preveč, saj se naprava pri tem čez nekaj sekund samodejno izklopi, da bi motor zaščitila pred morebitno preobremenitvijo.

4) Za kratko prekinitev masaže na kratko pritisnite tipko za vklop/izklop ⏻ ❸. Naprava se preklopi v način pripravljenosti. Tipko za vklop/izklop ⏻ ❸ lahko pritisnete znova, da se masaža nadaljuje, sicer pa se naprava čez pribl. 1 minuto izklopi.
5) Ko naprave ne želite več uporabljati, jo izklopite tako, da tipko za vklop/izklop ⏻ ❸ držite pritisnjeno približno 2 sekundi.

ⓘ Opomba

► Naprava ima izklopno avtomatiko, ki preprečuje pregrevanje. Po 15 minutah trajnega delovanja se naprava samodejno izklopi. Naprava naj se ohlaja najmanj 15 minut, preden jo znova začnete uporabljati.

Stopnje intenzivnosti

Intenzivnost masaže je odvisna od izbrane stopnje, in sicer:

Prikaz intenzivnosti ❹	Intenzivnost
1 lučka LED	1800 vrt./min
2 lučki LED	1935 vrt./min
3 lučke LED	2065 vrt./min
4 lučke LED	2200 vrt./min
5 lučk LED	2335 vrt./min
6 lučk LED	2470 vrt./min
7 lučk LED	2600 vrt./min
8 lučk LED	2735 vrt./min
9 lučk LED	2870 vrt./min
10 lučk LED	3000 vrt./min

Čiščenje in vzdrževanje

⚠ NEVARNOST! ELEKTRIČNI UDAR!

► Med polnjenjem naprave ne čistite. Napravo pred vsakim čiščenjem izključite.
► Pazite na to, da pri čiščenju v napravo ne zaide vlaga.

ⓘ POZOR!

► Ne uporabljajte grobih ali agresivnih čistilnih sredstev. Ta lahko poškodujejo površino!

1) Zagotovite, da je naprava izklopljena.
2) Zagotovite, da naprava ni povezana z napajalnikom. Če je na napravo priključen polnilni kabel USB ❽, ga ločite od naprave.

3) Napravo obrišite z rahlo navlaženo krpo. Ne uporabljajte topil ali čistil, ki bo lahko poškodovala umetno snov. Po potrebi na krpo nanesite blago sredstvo za pomivanje in površine na koncu očistite še s čisto vodo. Pazite, da v napravo ne prodre vlaga ali tekočina!
4) Za higiensko čiščenje nastavke očistite z vodo in blagim sredstvom za pomivanje ter jih potem še izperite s čisto vodo.
5) Naprava naj se dobro osuši, preden jo pospravite ali jo znova začnete uporabljati.

Shranjevanje

Napravo hranite v torbici za shranjevanje ⓰ na suhem mestu brez prahu in neposredne sončne svetlobe. Akumulator redno polnite, da zagotovite daljšo življenjsko dobo akumulatorja.

POZOR!

- Naprave nikoli ne shranite v izpraznjenem stanju. Daljše shranjevanje v izpraznjenem stanju lahko privede do trajne poškodbe akumulatorja.Če napravo shranjujete dlje časa, morate redno preverjati napolnjenost akumulatorja. Najprimernejša napolnjenost je med 50 in 80 %.

Odpravljanje napak

Napaka	Vzrok	Rešitev
Naprava ne deluje.	Akumulator je prazen.	Napravo napolnite.
	Naprava se polni in je ni mogoče uporabljati.	Počakajte, da se akumulator dokončno napolni.
	Naprava je okvarjena.	Obrnite se na servisno službo.
Naprava se med delovanjem za kratek čas izklopi.	Sprožila se je zaščita pred preobremenitvijo motorja.	Pri masiranju ne pritiskajte premočno.

Če z zgornjimi koraki svojih težav ne morete odpraviti, se obrnite na servisno službo (glejte poglavje ***Pooblašceni serviser***).

Naročanje nadomestnih delov

Nadomestne dele za ta izdelek lahko udobno naročite v spletu na **www.kompernass.com**.

Preberite kodo QR s svojim pametnim telefonom/tabličnim računalnikom. S to kodo QR pridete neposredno na naše spletno mesto, kjer si lahko ogledate in naročite razpoložljive nadomestne dele.

Opomba

- Če bi imeli težave z naročanjem na spletu, se lahko po telefonu ali e-pošti obrnete na naš servisni center.
- Pri naročilu vedno navedite številko artikla (IAN) 472226_2501.
- Upoštevajte, da spletno naročilo nadomestnih delov ni mogoče v vseh državah dostave.

Odstranjevanje

Odstranitev naprave med odpadke

Ta simbol prečrtanega smetnjaka na kolesih pomeni, da za to napravo velja Direktiva 2012/19/EU. Ta direktiva predpisuje, da naprave po koncu uporabe ni dovoljeno zavreči med običajne gospodinjske odpadke, ampak jo morate oddati na posebnih zbirališčih ali deponijah za odpadke ali pri podjetjih za odstranjevanje odpadkov.

To odstranjevanje med odpadke je za vas brezplačno. Varujte svoje okolje in odpadke ustrezno odstranjujte.

Če vaša odpadna oprema vsebuje osebne podatke, ste sami odgovorni za to, da te podatke izbrišete, preden opremo vrnete.

Če je to mogoče brez uničenja odpadne opreme, pred odstranitvijo odpadne opreme odstranite stare baterije ali akumulatorje in jih oddajte na ustreznem zbirališču. Pri fiksno vgrajenih akumulatorjih je treba pri odstranjevanju med odpadke navesti, da naprava vsebuje akumulator.

Vgrajenega akumulatorja za odstranitev med odpadke ni mogoče odstraniti iz naprave.

O možnostih za odstranitev odsluženega izdelka vprašajte pri svoji občinski ali mestni upravi.

Odstranitev embalaže

Embalažni materiali so izbrani glede na svojo ekološko primernost in tehnične vidike odstranjevanja, zato jih je mogoče reciklirati. Nepotrebne embalažne materiale zavrzite med odpadke v skladu z veljavnimi lokalnimi predpisi.

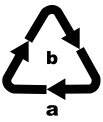

Embalažo odstranite med odpadke na okoljsko primeren način. Upoštevajte oznake na različnih embalažnih materialih in jih po potrebi ločite. Embalažni materiali so označeni s kraticami (a) in številkami (b) z naslednjim pomenom: 1–7: umetne snovi, 20–22: papir in karton, 80–98: sestavljeni materiali.

Tehnični podatki

Naprava	
Vhodna napetost	5,0 V ⎓
Vhodni tok	2,0 A
Vgrajen akumulator (litij-ionski)	2500 mAh / 11,1 V ⎓ / 27,75 Wh
Razred zaščite	III/
	Ločljiva napajalna enota

Proizvajalec

KOMPERNASS HANDELS GMBH
BURGSTRASSE 21
44867 BOCHUM
NEMČIJA
www.kompernass.com

Pooblaščeni serviser

(SI) **Servis Slovenija**
Tel.: 080 080 917
E-Mail: kompernass@lidl.si

IAN 472226_2501

Garancijski list

1. S tem garancijskim listom KOMPERNASS HANDELS GMBH jamčimo, da bo izdelek v garancijskem roku ob normalni in pravilni uporabi brezhibno deloval in se zavezujemo, da bomo ob izpolnjenih spodaj navedenih pogojih odpravili morebitne pomanjkljivosti in okvare zaradi napak v materialu ali izdelavi oziroma po svoji presoji izdelek zamenjali ali vrnili kupnino.
2. Garancija je veljavna na ozemlju Republike Slovenije.
3. Garancijski rok za proizvod je 3 leta od datuma izročitve blaga. Datum izročitve blaga je razviden iz računa.
4. Če izdelek ne izpolnjuje specifikacij ali nima lastnosti, navedenih v garancijskem listu ali oglaševalskem sporočilu, lahko potrošnik najprej zahteva odpravo napak. O napaki mora potrošnik obvestiti proizvajalca ali pooblaščeni servis (kontaktna številka in elektronski naslov navedena zgoraj) in zahtevati odpravo napak. Kupec je dolžan ob uveljavljanju zahtevka predložiti garancijski list in račun, kot potrdilo in dokazilo o nakupu ter dnevu izročitve blaga. Svetujemo vam, da pred tem natančno preberete navodila o sestavi in uporabi izdelka.
5. Rok za odpravo napake je 30 dni od dneva, ko je proizvajalec ali pooblaščeni servis prejel zahtevo za odpravo napake. Če napake v tem roku niso odpravljene, mora proizvajalec potrošniku brezplačno zamenjati blago z enakim, novim in brezhibnim blagom. Rok se lahko zaradi narave in kompleksnost blaga, narave in resnosti neskladnosti ter napora, ki je potreben za dokončanje popravila ali zamenjave podaljša za najkrajši čas, ki je potreben za dokončanje popravila, vendar največ za 15 dni. O številu dni podaljšanega roka in razlogih za podaljšanje mora biti potrošnik obveščen pred potekom 30 dnevnega roka za odpravo napak.
6. Če v roku 30 dni oz. v primeru podaljšanja v roku 45 dni blago ni popravljeno ali blago ni zamenjano z novim, lahko potrošnik od proizvajalca zahteva vračilo celotne kupnine ali zahteva sorazmerno znižanje kupnine. Sorazmerno znižanje kupnine je sorazmerno zmanjšanju vrednosti blaga, ki ga je potrošnik prejel, v primerjavi z vrednostjo, ki bi jo imelo blago, če bi bilo skladno.
7. Če se neskladnost pojavi v manj kot 30 dneh od dobave blaga, lahko potrošnik ob predložitvi blaga od proizvajalca takoj zahteva vračilo plačanega zneska.
8. Proizvajalec oziroma pooblaščeni servis lahko potrošniku za čas popravila blaga, za katero je bila izdana obvezna garancija, zagotovi brezplačno uporabo podobnega blaga. Če proizvajalec potrošniku ne zagotovi nadomestnega blaga v začasno uporabo, ima potrošnik pravico uveljavljati škodo, ki jo je utrpel, ker blaga ni mogel uporabljati od trenutka, ko je zahteval popravilo ali zamenjavo, do njune izvršitve.
9. Stroške za material, nadomestne dele, delo, prenos in prevoz izdelkov, ki nastanejo pri odpravljanju okvar oziroma nadomestitvi blaga z novim, krije proizvajalec.
10. V primeru zamenjave blaga ali zamenjave bistvenega dela blaga z novim se potrošniku izda nov garancijski list.

11. V primeru, da proizvod popravlja nepooblaščeni servis ali nepooblaščena oseba, kupec ne more uveljavljati zahtevkov iz te garancije.
12. Vzroki za okvaro oziroma nedelovanje izdelka morajo biti lastnosti stvari same in ne vzroki, ki so zunaj proizvajalčeve oziroma prodajalčeve sfere. Kupec ne more uveljavljati zahtevkov iz te garancije, če se ni držal priloženih navodil za sestavo in uporabo izdelka ali če je izdelek kakorkoli spremenjen ali nepravilno vzdrževan.
13. Proizvajalec zagotavlja proti plačilu popravilo, vzdrževanje blaga, nadomestne dele in priklopne aparate vsaj tri leta po poteku garancijskega roka.
14. Obrabni deli oz. potrošni material so izvzeti iz garancije.
15. Vsi potrebni podatki za uveljavljanje garancije in podatki, ki identificirajo blago za katerega velja garancija se nahajajo na dveh ločenih dokumentih (garancijski list, račun).
16. Ta garancija proizvajalca ne izključuje zakonske pravice potrošnika, da zoper prodajalca v primeru neskladnosti blaga brezplačno uveljavlja jamčevalne zahtevke. Ta garancija prav tako ne izkjučuje pravic potrošnika, ki izhajajo iz obveznega jamstva za skladnost blaga.

Prodajalec:
Lidl Slovenija d.o.o. k.d., Pod lipami 1,
SI-1218 Komenda

Obsah

Úvod 30
Použití v souladu s určením. 30
Použitá výstražná upozornění a symboly 30
Informace o ochranných známkách 31

Bezpečnostní pokyny 31
Bezpečnostní pokyny pro akumulátory 33

Rozsah dodávky 35

Popis přístroje 35

Nabíjení integrovaného akumulátoru 35

Použití 36
Volba/nasazení nástavce 36
Příklady použití 37
Zapnutí/vypnutí přístroje a volba intenzity 38
Stupně intenzity 38

Čištění a údržba 38

Skladování 39

Odstranění závad 39

Objednávání náhradních dílů 39

Likvidace 40
Likvidace přístroje 40
Likvidace obalu 40

Technické údaje 40

Záruka společnosti Kompernass Handels GmbH 41
Servis 42
Dovozce 42

Úvod

Blahopřejeme vám k zakoupení vašeho nového přístroje.

Rozhodli jste se tím pro vysoce kvalitní výrobek. Součástí tohoto výrobku je návod k obsluze. Obsahuje důležité informace o bezpečnosti, použití a likvidaci. Před použitím výrobku se seznamte se všemi provozními a bezpečnostními pokyny. Výrobek používejte pouze předepsaným způsobem a pro uvedené oblasti použití. Při předávání výrobku třetím osobám předejte spolu s ním i tyto podklady.

Použití v souladu s určením

Tento přístroj a jeho nástavce jsou určeny výhradně k masáži svalů šíje, ramen, paží, zad (vyjma páteře), stehen, lýtek a hýždí. Používejte jen určené nástavce. Přístroj nepoužívejte přímo na kosti.

Přístroj je určen výhradně pro osobní potřebu v soukromém sektoru, nikoli pro lékařské nebo komerční použití, a nemůže nahradit lékařské ošetření. Není určen pro použití v lékařských/terapeutických nebo komerčních sektorech. Jiné použití než k určenému účelu nebo nad jeho rámec je považováno za použití v rozporu s určením.

Použitá výstražná upozornění a symboly

V tomto návodu k obsluze, na obalu a na přístroji (pokud je to možné) jsou použita následující varování a symboly:

	NEBEZPEČÍ! Varování s tímto symbolem a signálním slovem „NEBEZPEČÍ“ označuje bezprostředně hrozící nebezpečnou situaci, která, pokud se jí nezabrání, má za následek vážné poranění nebo smrt.
	VÝSTRAHA! Varování s tímto symbolem a signálním slovem „VÝSTRAHA“ označuje případně nebezpečnou situaci, která, pokud se jí nezabrání, může mít za následek vážné poranění nebo smrt.
	OPATRNĚ! Varování s tímto symbolem a signálním slovem „OPATRNĚ“ označuje případně nebezpečnou situaci, která, pokud se jí nezabrání, může mít za následek lehké nebo střední poranění.
	POZOR! Varování s tímto symbolem a signálním slovem „POZOR“ označuje případnou situaci, která, pokud se jí nezabrání, může mít za následek hmotnou škodu.
	Upozornění: Upozornění označuje doplňující informace, usnadňující manipulaci s přístrojem.
	Přečtěte si návod.
	Stejnosměrný proud/napětí
	Přístroj používejte pouze ve vnitřních prostorách.
	Třída ochrany III (ochrana nízkým napětím)

Informace o ochranných známkách

- USB® je registrovaná ochranná známka společnosti USB Implementers Forum, Inc. Veškeré ostatní názvy a produkty mohou být ochrannými známkami nebo registrovanými ochrannými známkami jejich příslušných vlastníků.

Bezpečnostní pokyny

⚠ NEBEZPEČÍ ÚRAZU ELEKTRICKÝM PROUDEM!

- Dbejte na to, aby nabíjecí kabel nebyl mokrý nebo vlhký. Kabel veďte tak, aby se nemohl nikde přiskřípnout ani poškodit.
- Přístroj a nabíjecí kabel udržujte mimo horké povrchy.
- Na přístroji neprovádějte žádné opravy. Jakékoliv opravy musí být provedeny zákaznickým servisem nebo kvalifikovaným odborným personálem.
- Nikdy neotvírejte kryt přístroje. Uvnitř přístroje se nenachází části, které by bylo nutné udržovat. Jinak ztrácíte nárok na svou záruku.
- Přístroj po každém použití a před čištěním vypněte.

⚠ VÝSTRAHA! NEBEZPEČÍ ZRANĚNÍ!

- Děti ve věku od 8 let a osoby s omezenými fyzickými, smyslovými nebo mentálními schopnostmi či nedostatkem zkušeností a znalostí mohou tento přístroj používat pouze tehdy, pokud jsou pod dohledem nebo byly poučeny o bezpečném používání přístroje a porozuměly z toho vyplývajícímu nebezpečí.
- Čištění a uživatelskou údržbu nesmí provádět děti bez dozoru.
- Děti si nesmí s přístrojem hrát.
- Nikdy nenechávejte děti bez dozoru s obalovým materiálem. Nedovolte dětem přistupovat k obalu. Hrozí nebezpečí udušení!
- Osoby s kardiostimulátory, umělými klouby nebo elektronickými implantáty by se před použitím přístroje měly poradit s lékařem.
- Přístroj nikdy nepoužívejte v oblasti srdce, obličeje nebo intimních partií.

- Přístroj nepoužívejte, pokud trpíte jedním nebo několika následujícími onemocněními nebo máte následující potíže: poruchy prokrvení, křečové žíly, otevřené rány, modřiny, popraskaná kůže, zánět žil, trombóza, cukrovka nebo hernie ploténky.
- Přístroj nikdy nepoužívejte u dětí, zvířat, v případě těhotenství, na hlavě a krku nebo na částech těla, které vykazují otoky, popáleniny, záněty, ekzémy, rány nebo citlivá místa.
- Přístroj nikdy nepoužívejte pod dekami nebo polštáři. Přístroj nikdy nepoužívejte v blízkosti benzínu nebo jiných hořlavých materiálů.
- Přístroj nepoužívejte během spánku nebo po užití prostředků, které snižují schopnost reagovat (např. léky proti bolesti nebo alkohol).
- Přístroj nikdy nepoužívejte přímo na kosti, např. na páteř, holeň, zadní část chodidla nebo podobná místa na těle.
- Přístroj používejte pouze na suchém a čistém povrchu těla.
- Ošetřování přístrojem ihned přerušte, pokud máte při masáži nepříjemný pocit nebo bolesti.
- Použití by nemělo trvat déle než 15 minut nepřetržitě. Poté přístroj vypněte na dobu nejméně 15 minut a nechte ho vychladnout.
- Do otvorů pro nástavce nevkládejte prsty ani jiné předměty. Dlouhé vlasy udržujte mimo dosah pohyblivých částí.
- Přístroj používejte pouze v souladu s jeho určením.

ⓘ POZOR! HMOTNÉ ŠKODY!

Přístroj používejte pouze ve vnitřních prostorách.

- Přístroj používejte pouze spolu s dodaným příslušenstvím. Přesvědčte se, že se nástavce mohou stále volně pohybovat. K nabíjení přístroje používejte výlučně dodaný nabíjecí kabel.
- V případě použití síťového adaptéru USB musí být použitá zásuvka vždy snadno přístupná, aby bylo možno síťový adaptér USB v nouzové situaci rychle vytáhnout ze zásuvky. Dodržujte i návod k obsluze výrobce síťového adaptéru USB.
- Chraňte přístroj a nástavce před nárazy, prachem, chemikáliemi nebo elektromagnetickými poli. Přístroj uchovávejte mimo dosah zdrojů tepla (topná tělesa, trouby apod.) a nevystavujte jej extrémním změnám teplot.
- Nepoužívejte agresivní čisticí prostředky ani rozpouštědla. Tyto by mohly poškodit povrch.
- Větrací otvory vždy udržujte bez prachu a nezakrývejte je.

Bezpečnostní pokyny pro akumulátory

Výrobek je vybaven lithium-iontovým akumulátorem, resp. je akumulátor k výrobku přibalen. Akumulátor v tomto přístroji nelze vyměnit.

⚠ NEBEZPEČÍ VÝBUCHU!

- Akumulátor neotevírejte ani nezkratujte. To by mohlo způsobit přehřátí a explozi akumulátoru. Hrozí nebezpečí požáru!
- Akumulátor nikdy nevhazujte do ohně nebo do vody.
- Akumulátor nevystavujte mechanickému namáhání.
- Přístroj při nabíjení nikdy neponechávejte bez dozoru.

⚠ VÝSTRAHA! NEBEZPEČÍ ZRANĚNÍ V DŮSLEDKU VYTEČENÍ AKUMULÁTORU!

- Vysoké teploty mohou negativně působit na akumulátor. Vyhněte se přímému slunečnímu záření a blízkosti zdrojů tepla, jako jsou topná tělesa.
- Za extrémních podmínek mohou akumulátorové články vytéct. Zabraňte kontaktu kapaliny s kůží, očima a sliznicemi. V případě náhodného kontaktu opláchněte zasažené místo velkým množstvím čisté vody a kontaktujte lékaře.
- Vyteklé nebo poškozené akumulátory mohou způsobit popálení pokožky. Pokud se musíte dotýkat akumulátorů, noste vždy ochranné rukavice.

ⓘ POZOR! HMOTNÉ ŠKODY!

- Nikdy neskladujte přístroj ve vybitém stavu. Delší skladování ve vybitém stavu může vést k trvalému poškození akumulátoru. Pokud je přístroj delší dobu uskladněn, musí se pravidelně kontrolovat stav nabití akumulátoru. Optimální stav nabití je mezi 50 – 80 %.

Rozsah dodávky

Přístroj se standardně dodává s následujícími komponenty:

- masážní pistole
- 5 nástavců (1 kulová hlavice, 1 kuželovitá hlavice, 1 hlavice ve tvaru U, 1 plochá hlavice a 1 hlavice se vzduchovým polštářem)
- taštička pro uložení
- síťový adaptér s nabíjecím kabelem USB
- návod k obsluze

1) Všechny části přístroje a návod k obsluze vyjměte z krabice.
2) Z přístroje odstraňte všechen obalový materiál a případné nálepky.

ⓘ Upozornění

► Ihned po vybalení zkontrolujte rozsah dodávky, zda je úplná a není poškozená. V případě potřeby se obraťte na servis.

Popis přístroje

Obrázek A (viz výklopná strana):

❶ větrací otvory
❷ kruhový indikátor
❸ vypínač ⏻
❹ stupně intenzity
❺ tlačítka + a − nastavení stupně intenzity
❻ indikátor stavu nabití akumulátoru
❼ napájecí zdířka
❽ nabíjecí kabel USB (USB typu A na USB typu C)
❾ USB konektor (typ C)
❿ upnutí pro nástavce

Obrázek B:

⓫ kulová hlavice
⓬ plochá hlavice
⓭ kuželovitá hlavice
⓮ hlavice ve tvaru U
⓯ hlavice se vzduchovým polštářem
⓰ vak pro uložení

Nabíjení integrovaného akumulátoru

Před prvním použitím musí být akumulátor úplně nabitý.

⚠ NEBEZPEČÍ! ÚRAZ ELEKTRICKÝM PROUDEM!

► Přístroj nabíjejte pouze v suchých vnitřních prostorách a ne v přímé blízkosti vody, např. vedle umyvadla naplněného vodou nebo nad ním.

ⓘ Upozornění

► Nabíjecí kabel USB ❽ a napájecí zdířka ❼ slouží pouze k nabíjení interního akumulátoru. Nejsou vhodné pro přenos dat.
► K nabíjení přístroje používejte pouzes síťový adaptér USB třídy ochrany II schválený pro použití s domácími spotřebiči, který má výstupní napětí 5 V ⎓ a výstupní proud max. 2 A.
► Pro nabíjení integrovaného akumulátoru používejte výlučně dodaný nabíjecí kabel USB ❽. Po ukončení nabíjení přístroje odpojte nabíjecí kabel USB ❽.
► Provozní doba s plně nabitým akumulátorem činí cca 2,5–4 hodiny podle zvoleného stupně intenzity a nástavce.
► Během nabíjení přístroj nelze používat.

1) Ujistěte se, zda je přístroj vypnutý.
2) Zasuňte USB konektor ❾ do USB napájecí zdířky ❼.
3) Nabíjecí kabel USB ❽ zapojte do vhodného síťového adaptéru a zasuňte síťový adaptér do síťové zásuvky.
   ✓ Když se kruhový indikátor ❷ rozsvítí zeleně, přístroj je plně nabitý.

Kruhový indikátor ❷ má následující významy:

Kruhový indikátor ❷	Význam
svítí červeně	Slabý akumulátor
bliká zeleně	Přístroj se nabíjí
svítí zeleně	Při nabíjení: akumulátor zcela nabitý V provozu: stav nabití akumulátoru dostatečný

4) Odpojte přístroj od zdroje napájení a vytáhněte nabíjecí kabel USB ❽ z přístroje.

Akumulátor lze dobíjet kdykoli a při jakémkoli stavu nabití.

Každá ze 4 LED indikátoru stavu nabití akumulátoru ❻ ukazuje 25 % nabití akumulátoru.

- Svítí-li např. 3 ze 4 LED, znamená to, že akumulátor je nabitý ještě ze 75 %.
- Když svítí už pouze 1 LED, má akumulátor už jen 25 % kapacitu.
  Když kapacita akumulátoru klesne na méně než 5 %, poslední LED začne blikat. Aby nedošlo k poškození akumulátoru, přístroj okamžitě nabijte.
- Při nabíjení přístroje bliká příslušná LED až do dosažení odpovídající kapacity akumulátoru. Poté svítí trvale. Při plném nabití akumulátoru trvale svítí všechny 4 LED.

Použití

S tímto přístrojem můžete sobě nebo ostatním dopřát uklidňující a účinnou masáž spouštěcích bodů. Díky masážím spouštěcích bodů lze uvolnit nebo stimulovat svaly a zmírnit tak napětí, bolest a únavu. Masážní pistole poskytuje silnou a intenzivní masáž stehen, lýtek, ramen, paží a zad (kromě páteře). V závislosti na míře napětí v části těla určené k ošetření se doporučuje maximální doba ošetření přibližně 15 minut.

Masáž musí být vždy vnímána jako příjemná. Mírné zčervenání ošetřených míst až mírné hematomy jsou normálním průvodním jevem, protože masáž cíleně podporuje prokrvení. Pokud však zaznamenáte nadměrné kožní reakce, přestaňte přístroj používat a poraďte se s lékařem.

Volba/nasazení nástavce

1) Zvolte vhodný nástavec pro požadované ošetření a část těla takto:

Nástavec	Vhodné pro:
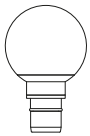 ⓫	Rovnoměrná a jemná masáž k uvolnění menších svalových skupin, např. paží, ramen, pasu a nohou.
⓬	Velké plochy po celém těle, např. hýždě, stehna a záda (vyjma páteře).
⓭	Cílená a přesná masáž hlubokých svalových tkání, např. chodidel, dlaní, svalů lopatek.
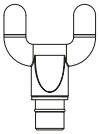 ⓮	Rovnoměrně silná 2bodová stimulace hlubokých svalů v dolní části zad (vyjma páteře), šíje, Achillovy šlachy.
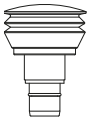 ⓯	Jemná, uklidňující poklepová masáž citlivých částí těla, např. šíje, ramen, zápěstí a chodidel.

2) Vložte požadovaný nástavec do upnutí ⓾ a zatlačte jej až na doraz (obr. 1):

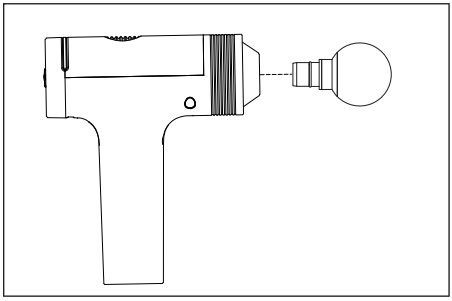

Obr. 1

3) Chcete-li nástavec vyměnit, opatrně jej horizontálně vytáhněte z upnutí ⑩, v případě potřeby jím mírně pootočte.

Příklady použití

ⓘ Upozornění

► Neumisťujte nástavce přímo na kost, ale pouze na svalovou tkáň.

Příklady použití na pažích (obr. 2), stehnech (obr. 3), chodidle (obr. 4), Achillově šlaše (obr. 5) a šíji (obr. 6).

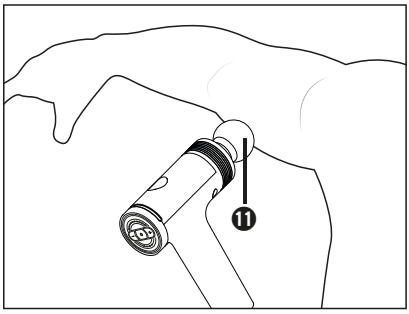

Obr. 2

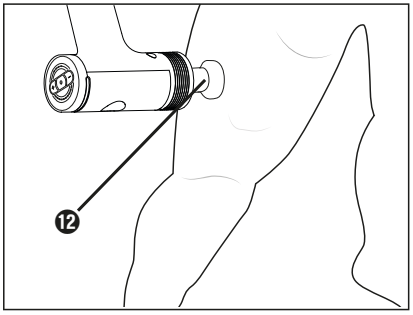

Obr. 3

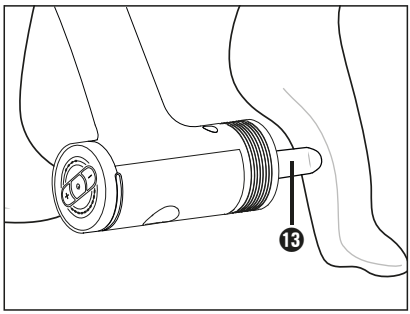

Obr. 4

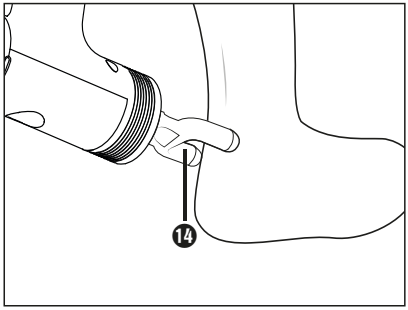

Obr. 5

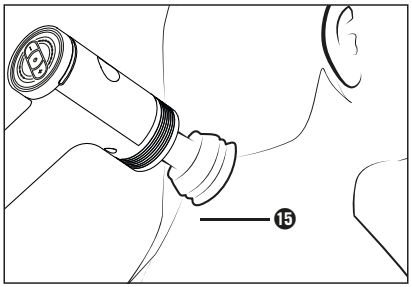

Obr. 6

Zapnutí/vypnutí přístroje a volba intenzity

1) Přístroj zapněte stisknutím a podržením tlačítka zapnutí/vypnutí ⏻ ❸ na cca 2 sekundy.
   - ✓ Rozsvítí se kruhový indikátor ❷. Přístroj začne pracovat s nejmenším stupněm intenzity.
2) Ke zvýšení intenzity stiskněte krátce tlačítko + ❺. Ke snížení stupně intenzity stiskněte krátce tlačítko − ❺.
   - ✓ Každým stisknutím se intenzita změní o jeden stupeň. Úrovně jsou indikovány pomocí LED sloupců na stupni intenzity ❹.
3) Masírujte požadovanou část těla jemnými pohyby nástavce tam a zpět v oblasti svalů.

ⓘ Upozornění

► Nevyvíjejte příliš velký tlak, jinak se přístroj po několika sekundách automaticky vypne, aby chránil motor před možným přetížením.

4) Ke krátkému přerušení masáže stiskněte krátce vypínač ⏻ ❸. Přístroj přejde do pohotovostního režimu. K pokračování v masáži můžete znovu stisknout vypínač ⏻ ❸, jinak se přístroj po cca 1 minutě vypne.
5) Pokud přístroj již nechcete používat, vypněte jej stisknutím a podržením vypínače ⏻ ❸ na cca 2 sekundy.

ⓘ Upozornění

► Přístroj je vybaven funkcí automatického vypnutí, která zabraňuje přehřátí. Po 15 minutách nepřetržitého provozu se přístroj automaticky vypne. Před opětovným uvedením přístroje do provozu jej nechte alespoň 15 minut vychladnout.

Stupně intenzity

Intenzita masáže se liší podle zvoleného stupně takto:

Stupně intenzity ❹	Intenzita
1LED	1 800 ot/min
2 LED	1 935 ot/min
3 LED	2 065 ot/min
4 LED	2 200 ot/min
5 LED	2 335 ot/min
6 LED	2 470 ot/min
7 LED	2 600 ot/min
8 LED	2 735 ot/min
9 LED	2 870 ot/min
10 LED	3 000 ot/min

Čištění a údržba

⚠ NEBEZPEČÍ! ÚRAZ ELEKTRICKÝM PROUDEM!

► Přístroj nečistěte během nabíjení. Před každým čištěním přístroj vypněte.

► Dbejte na to, aby se při čištění nedostala do přístroje vlhkost.

ⓘ POZOR!

► Nepoužívejte abrazivní nebo agresivní čisticí prostředky. Mohou poškodit povrch přístroje!

1) Ujistěte se, zda je přístroj vypnutý.
2) Ujistěte se, zda přístroj není připojen k síťovému adaptéru. Vytáhněte nabíjecí kabel USB ❽ z přístroje, pokud je zapojený.

3) Přístroj otřete lehce navlhčeným hadříkem. Nikdy nepoužívejte rozpouštědla nebo čisticí prostředky, které mohou narušit umělou hmotu. Podle potřeby dejte na hadřík jemný mycí prostředek a poté otřete čištěnou plochu hadříkem navlhčeným čistou vodou. Dbejte na to, aby do přístroje nepronikla vlhkost nebo kapalina!
4) Pro hygienické čištění nástavců je čistěte vodou s jemným čisticím prostředkem a poté je opláchněte čistou vodou.
5) Před uschováním nebo opětovným uvedením přístroje do provozu nechejte vše dobře osušit.

Skladování

Přístroj skladujte v taštičce pro uložení ⑯ na suchém a bezprašném místě, mimo dosah přímého slunečního záření.
Akumulátor v pravidelných intervalech dobíjejte, abyste zajistili dlouhou životnost akumulátoru.

POZOR!

- Nikdy neskladujte přístroj ve vybitém stavu. Delší skladování ve vybitém stavu může vést k trvalému poškození akumulátoru. Pokud je přístroj delší dobu uskladněn, musí se pravidelně kontrolovat stav nabití akumulátoru. Optimální stav nabití je mezi 50 – 80 %.

Odstranění závad

Závada	Příčina	Řešení
Přístroj nefunguje.	Akumulátor je vybitý.	Nabijte přístroj.
	Přístroj se nabíjí a nelze jej používat.	Počkejte, až bude akumulátor zcela nabitý.
	Přístroj je vadný.	Obraťte se na servis.
Přístroj se v provozu krátce vypne.	Byla spuštěna ochrana proti přetížení motoru.	Při masáži netlačte příliš silně.

Nemůžete-li výše uvedenými kroky problém vyřešit, obraťte se prosím na servis (viz kapitola ***Servis***).

Objednávání náhradních dílů

Náhradní díly k tomuto výrobku si můžete dodatečně objednat vždy pohodlně na internetu na adrese **www.kompernass.com**.

Naskenujte QR kód pomocí chytrého telefonu / tabletu. Pomocí tohoto kódu QR se dostanete přímo na naši webovou stránku a můžete si prohlédnout a objednat dostupné náhradní díly.

Upozornění

- Máte-li problémy s online objednávkou, můžete se telefonicky nebo e-mailem obrátit na naše servisní středisko.
- Při objednávání vždy uvádějte číslo výrobku (IAN) 472226_2501.
- Vezměte prosím na vědomí, že ne pro všechny země dodání je možné objednat náhradní díly online.

Likvidace

Likvidace přístroje

Symbol přeškrtnuté pojízdné popelnice uvedený vedle označuje, že tento přístroj podléhá směrnici č. 2012/19/EU. Tato směrnice uvádí, že tento přístroj se na konci své životnosti nesmí likvidovat s běžným domovním odpadem, ale musí se odevzdat v určených sběrných místech či dvorech nebo podnicích oprávněných k nakládání s odpady.

Tato likvidace je pro Vás zdarma. Chraňte životní prostředí a zajistěte odbornou likvidaci přístroje.

Pokud váš vysloužilý přístroj obsahuje osobní údaje, jste před odevzdáním přístroje odpovědní za jejich vymazání.

Je-li to možné bez zničení vysloužilého přístroje, vyjměte staré baterie nebo akumulátory před odevzdáním přístroje k likvidaci a dopravte je do odděleného sběru. Při likvidaci přístroje s pevně zabudovanými akumulátory je třeba upozornit na to, že přístroj obsahuje akumulátory.

Akumulátor, zabudovaný do tohoto přístroje, nelze k likvidaci vyjmout.

Informace o možnostech likvidace vysloužilého výrobku vám podá obecní nebo městská správa.

Likvidace obalu

Zvolený obalový materiál odpovídá hlediskům ochrany životního prostředí a likvidace a je tudíž recyklovatelný. Již nepotřebný obalový materiál zlikvidujte podle místních platných předpisů.

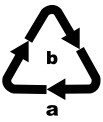

Obal zlikvidujte ekologicky. Dbejte na označení na různých obalových materiálech a v případě potřeby tyto obaly roztřiďte. Obalové materiály jsou označeny zkratkami (a) a číslicemi (b) s následujícím významem:
1–7: plasty, 20–22: papír a lepenka,
80–98: kompozitní materiály.

Technické údaje

Přístroj	
Vstupní napětí	5,0 V ⎓
Vstupní proud	2,0 A
Integrovaný akumulátor (lithium-iontový)	2500 mAh / 11,1 V ⎓ / 27,75 Wh
Třída ochrany	III / ⧫III⧫
⊐▭⊏	Odnímatelná napájecí jednotka

Záruka společnosti Kompernass Handels GmbH

Vážená zákaznice, vážený zákazníku,

na tento přístroj získáváte záruku v trvání 3 let od data zakoupení. V případě závad tohoto výrobku máte zákonná práva vůči prodejci výrobku. Tato zákonná práva nejsou omezena naší níže uvedenou zárukou.

Záruční podmínky

Záruční doba začíná plynout dnem nákupu. Dobře uschovejte pokladní doklad. Tento doklad je potřebný jako důkaz o koupi.

Pokud se do tří let od data zakoupení tohoto výrobku vyskytne vada materiálu nebo výrobní závada, pak Vám podle našeho uvážení výrobek zdarma opravíme, vyměníme nebo uhradíme kupní cenu. Předpokladem této záruky je, že bude během tříleté lhůty předložen vadný přístroj a doklad o koupi (pokladní doklad) a stručně se popíše, v čem závada spočívá a kdy se vyskytla.

Vztahuje-li se na závadu naše záruka, obdržíte zpět buď opravený nebo nový produkt. Opravou nebo výměnou výrobku nezačne plynout nová záruční doba.

Záruční doba a zákonné nároky vyplývající ze závad

Záručním plněním se záruční doba neprodlužuje. To platí i pro vyměněné a opravené součásti. Poškození nebo vady vyskytující se případně již při nákupu se musí oznámit ihned po vybalení. Po uplynutí záruční doby podléhají veškeré opravy zpoplatnění.

Rozsah záruky

Přístroj byl vyroben pečlivě podle přísných směrnic kvality a před expedicí byl svědomitě vyzkoušen.

Záruka se vztahuje na materiálové nebo výrobní vady. Tato záruka se nevztahuje na součásti výrobku, které jsou vystaveny běžnému opotřebení, a proto je lze považovat za spotřební díly, nebo na poškození křehkých součástí, jako jsou např. spínače nebo díly, které jsou vyrobeny ze skla.

Tato záruka zaniká, pokud je výrobek poškozen, nebyl řádně používán nebo udržován. Pro zajištění správného používání výrobku se musí přesně dodržovat všechny pokyny uvedené v návodu k obsluze. Účelům použití a úkonům, které se v návodu k obsluze nedoporučují nebo se před nimi varuje, je třeba se bezpodmínečně vyhnout.

Výrobek je určen pouze pro soukromé účely a ne pro komerční použití. Při nesprávném a neodborném používání, při použití násilí a při zásazích, které nebyly provedeny našimi autorizovanými servisními provozovnami, záruční nároky zanikají.

Vyřízení v případě záruky

Pro zajištění rychlého Vaší žádosti postupujte podle následujících pokynů:

- Pro všechny dotazy mějte připraven pokladní lístek a číslo výrobku (IAN) 472226_2501 jako doklad o koupi.
- Číslo výrobku naleznete na typovém štítku na výrobku, rytině na výrobku, na titulní straně návodu k obsluze (vlevo dole) nebo na nálepce na zadní nebo spodní straně výrobku.

- Pokud by se měly vyskytovat funkční vady nebo jiné závady, kontaktujte nejprve níže uvedené servisní oddělení **telefonicky** nebo **e-mailem**.
- Výrobek, zaevidovaný jako vadný výrobek pak můžete při přiložení dokladu o nákupu (pokladní lístek) a při uvedení, v čem spočívá vada a kdy k ní došlo, poslat výrobek pro Vás bez poštovného na adresu, kterou Vám oznámí servis.

Na webových stránkách www.lidl-service.com si můžete stáhnout tyto a mnoho dalších příruček, videí o výrobku a instalační software.

Pomocí kódu QR se dostanete přímo na stránku servisu Lidl (www.lidl-service.com) a můžete pomocí zadání čísla výrobku (IAN) 472226_2501 otevřít svůj návod k obsluze.

Servis

(CZ) **Servis Česko**
Tel.: 800143873
E-Mail: kompernass@lidl.cz

IAN 472226_2501

Dovozce

Dbejte prosím na to, že následující adresa není adresou servisu. Kontaktujte nejprve uvedený servis.

KOMPERNASS HANDELS GMBH
BURGSTRASSE 21
44867 BOCHUM
NĚMECKO
www.kompernass.com

Obsah

Úvod 44
Používanie v súlade s určeným účelom 44
Použité výstražné upozornenia a symboly 44
Upozornenia týkajúce sa ochranných známok 45

Bezpečnostné pokyny 45
Bezpečnostné pokyny pre akumulátory 47

Rozsah dodávky 49

Opis prístroja 49

Nabíjanie integrovaného akumulátora 49

Aplikácia 50
Výber a nasadenie nadstavca 50
Príklady použitia 51
Zapnutie/vypnutie prístroja a zvolenie intenzity 52
Stupne intenzity 52

Čistenie a údržba 52

Uskladnenie 53

Odstraňovanie chýb 53

Objednávanie náhradných dielov 53

Likvidácia 54
Likvidácia prístroja 54
Likvidácia obalu 54

Technické údaje 54

Záruka spoločnosti Kompernass Handels GmbH 55
Servis 56
Dovozca 56

Úvod

Srdečne vám gratulujeme ku kúpe vášho nového prístroja.

Touto kúpou ste sa rozhodli pre výrobok vysokej kvality. Návod na obsluhu je súčasťou tohto výrobku. Obsahuje dôležité upozornenia týkajúce sa bezpečnosti, používania a likvidácie. Pred použitím výrobku sa oboznámte so všetkými pokynmi na obsluhu a bezpečnostnými pokynmi. Výrobok používajte iba podľa opisu a v uvedených oblastiach použitia. Pri postúpení výrobku tretej osobe odovzdajte spolu s ním aj všetky dokumenty.

Používanie v súlade s určeným účelom

Tento prístroj a jeho nadstavce sú určené výlučne na masírovanie svalstva na záhlaví, pleciach, ramenách, chrbte (s výnimkou chrbtice), stehien, lýtok a zadku. Používajte iba určené nadstavce. Prístroj nepoužívajte priamo na kostiach.

Prístroj je určený výlučne na súkromné používanie, nie na medicínske alebo komerčné účely a nenahrádza lekárske ošetrenie. Nie je určený na používanie v liečebnej/terapeutickej ani komerčnej oblasti. Iné používanie alebo používanie nad tento rámec sa považuje za používanie v rozpore s určeným účelom.

Použité výstražné upozornenia a symboly

V tomto návode na obsluhu, na obale a na prístroji sú použité nasledujúce výstražné upozornenia a symboly (ak je to relevantné):

	NEBEZPEČENSTVO! Výstražné upozornenie s týmto symbolom a signálnym slovom „NEBEZPEČENSTVO“ označuje bezprostrednú nebezpečnú situáciu, ktorá, ak sa jej nezabráni, má za následok smrť alebo ťažké poranenie.
	VÝSTRAHA! Výstražné upozornenie s týmto symbolom a signálnym slovom „VÝSTRAHA“ označuje možnú nebezpečnú situáciu, ktorá, ak sa jej nezabráni, by mohla mať za následok smrť alebo ťažké poranenie.
	OPATRNE! Výstražné upozornenie s týmto symbolom a signálnym slovom „OPATRNE“ označuje možnú nebezpečnú situáciu, ktorá, ak sa jej nezabráni, by mohla mať za následok malé alebo mierne poranenie.
	POZOR! Výstražné upozornenie s týmto symbolom a signálnym slovom „POZOR“ označuje možnú situáciu, ktorá, ak sa jej nezabráni, by mohla mať za následok vecnú škodu.
	Upozornenie: Upozornenie obsahuje dodatočné informácie, ktoré uľahčujú manipuláciu s prístrojom.
	Prečítajte si návod.
	Jednosmerný prúd/jednosmerné napätie
	Prístroj používajte iba vo vnútorných priestoroch.
	Trieda ochrany III (ochrana nízkym napätím)

Upozornenia týkajúce sa ochranných známok

- USB® je registrovaná ochranná známka spoločnosti USB Implementers Forum, Inc. Všetky ďalšie názvy a výrobky môžu byť ochrannými známkami alebo registrovanými ochrannými známkami ich príslušných vlastníkov.

Bezpečnostné pokyny

⚠ NEBEZPEČENSTVO ZÁSAHU ELEKTRICKÝM PRÚDOM!

- Dbajte na to, aby nabíjací kábel nebol mokrý ani vlhký. Veďte ho tak, aby sa nikde nemohol zovrieť alebo poškodiť.
- Zabráňte kontaktu prístroja a nabíjacieho kábla s horúcimi povrchmi.
- Na prístroji nevykonávajte žiadne opravy. Akékoľvek opravy musí vykonať zákaznícky servis alebo kvalifikovaný odborný personál.
- Nikdy neotvárajte kryt prístroja. Vnútri prístroja sa nenachádzajú žiadne diely, na ktorých možno vykonať údržbu. Okrem toho stratíte nárok na záruku.
- Po každom použití a pred čistením prístroj vypnite.

⚠ VÝSTRAHA! NEBEZPEČENSTVO PORANENIA!

- Tento prístroj môžu používať deti staršie ako 8 rokov, ako aj osoby so zníženými fyzickými, zmyslovými alebo mentálnymi schopnosťami alebo s nedostatkom skúseností a vedomostí, ak sú pod dohľadom alebo ak boli o bezpečnom používaní prístroja poučené a pochopili súvisiace nebezpečenstvá.
- Deti nesmú vykonávať čistenie a užívateľskú údržbu bez dohľadu.
- Deti sa s prístrojom nesmú hrať.
- Nikdy nenechávajte obalový materiál v blízkosti detí bez dozoru. Obal uchovávajte mimo dosahu detí. Hrozí nebezpečenstvo udusenia!
- Osoby s kardiostimulátormi, umelými kĺbmi alebo elektronickými implantátmi by sa mali pred použitím prístroja poradiť s lekárom.

- Prístroj nepoužívajte v oblasti srdca, v oblasti tváre alebo v intímnej oblasti.
- Prístroj nepoužívajte, keď trpíte jednou alebo viacerými z nasledujúcich chorôb alebo ťažkostí: poruchy prekrvenia, kŕčové žily, otvorené rany, pomliaždeniny, trhliny na koži, zápaly žíl, trombóza, cukrovka alebo prolaps medzistavcových platničiek.
- Prístroj nikdy nepoužívajte na deťoch, zvieratách, v prípade tehotenstva, na hlave a na krku alebo na partiách tela, na ktorých máte opuchy, popáleniny, zápaly, ekzémy, rany alebo citlivé miesta.
- Nepoužívajte prístroj pod dekami alebo vankúšmi. Nikdy nepoužívajte prístroj v blízkosti benzínu alebo iných ľahko horľavých látok.
- Prístroj nepoužívajte počas spánku alebo po požití prostriedkov, ktoré oslabujú reakčné schopnosti (napr. lieky proti bolesti alebo alkohol).
- Prístroj nikdy nepoužívajte priamo na kostiach, napr. na chrbtici, píšťale, priehlavku alebo podobných miestach na tele.
- Prístroj používajte iba na suchom a čistom povrchu tela.
- Ihneď prerušte ošetrovanie prístrojom, keď masáž vnímate ako nepríjemnú alebo máte bolesti.
- Aplikácia by nemala trvať bez prerušenia dlhšie než 15 minút. Potom vypnite prístroj na minimálne 15 minút a nechajte ho vychladnúť.
- Do otvoru pre nadstavce nestrkajte prsty ani žiadne predmety. Dbajte na to, aby boli dlhé vlasy vzdialené od pohyblivých dielov.
- Prístroj používajte len na určený účel.

ⓘ POZOR! VECNÉ ŠKODY!

Prístroj používajte len vo vnútorných priestoroch.

- Prístroj používajte len s dodaným príslušenstvom. Uistite sa, že sa nadstavce môžu vždy voľne pohybovať. Na nabíjanie prístroja používajte len dodaný nabíjací kábel.
- Pri použití USB sieťového adaptéra musí byť použitá zásuvka vždy ľahko prístupná, aby sa v prípade nebezpečnej situácie mohol USB sieťový adaptér rýchlo vytiahnuť zo zásuvky. Dodržiavajte aj návod na obsluhu USB napájacieho adaptéra.
- Prístroj a nadstavce chráňte pred nárazmi, prachom, chemikáliami alebo elektromagnetickými poľami. Dbajte na to, aby bol prístroj vzdialený od tepelných zdrojov (vykurovacie teleso, pec a i.), a nevystavujte ho veľkým výkyvom teploty.
- Nepoužívajte agresívne čistiace prostriedky ani rozpúšťadlá. Mohli by poškodiť povrch.
- Vetraciu štrbinu vždy udržiavajte bez prachu a nezakrývajte ju.

Bezpečnostné pokyny pre akumulátory

Výrobok je vybavený lítiovo-iónovým akumulátorom, resp. je tento akumulátor priložený k výrobku. Akumulátor v tomto prístroji nie je možné vymeniť.

⚠ NEBEZPEČENSTVO VÝBUCHU!

- Akumulátor neotvárajte a neskratujte ho. Akumulátor by sa mohol prehriať a explodovať. Hrozí nebezpečenstvo požiaru!
- Nikdy nehádžte akumulátor do ohňa alebo do vody.
- Akumulátor nevystavujte mechanickému zaťaženiu.
- Nikdy nenechávajte prístroj pri nabíjaní bez dozoru.

⚠ VÝSTRAHA! NEBEZPEČENSTVO PORANENIA V DÔSLEDKU VYTEČENÉHO AKUMULÁTORA!

- Vysoké teploty môžu mať na akumulátor vplyv. Prístroj nevystavujte priamemu slnečnému žiareniu ani ho neumiestňujte do blízkosti tepelných zdrojov, ako sú vykurovacie telesá.
- Pri extrémnych podmienkach môže dôjsť k vytečeniu akumulátorových článkov. Zabráňte kontaktu s pokožkou, očami a sliznicami. Pri neúmyselnom kontakte vypláchnite postihnuté miesta dostatočným množstvom vody a kontaktujte lekára.
- Vytečené alebo poškodené akumulátory môžu na pokožke spôsobiť poleptania. Keď sa musíte dotknúť akumulátorov, noste vždy ochranné rukavice.

ⓘ POZOR! VECNÉ ŠKODY!

- Nikdy neskladujte prístroj vo vybitom stave. Dlhšie skladovanie vo vybitom stave môže spôsobiť trvalé poškodenie akumulátora. Keď sa prístroj skladuje dlhší čas, musí sa pravidelne kontrolovať stav nabitia akumulátora. Optimálny stav nabitia je medzi 50 – 80 %.

Rozsah dodávky

Prístroj sa štandardne dodáva s nasledujúcimi komponentmi:

- Masážny prístroj
- 5 nadstavcov (1 guľová hlava, 1 kužeľovitá hlava, 1 hlava tvaru U, 1 plochá hlava a 1 hlava so vzduchovým vankúšom)
- Taška na uloženie
- Sieťový adaptér s USB nabíjacím káblom
- Návod na obsluhu

1) Vyberte všetky diely prístroja a návod na obsluhu z kartónového obalu.
2) Odstráňte z prístroja všetok obalový materiál a prípadné nálepky.

ⓘ Upozornenie

► Ihneď po vybalení skontrolujte, či je rozsah dodávky úplný a či nie je poškodený. V prípade potreby sa obráťte na servis.

Opis prístroja

Obrázok A (pozri roztváraciu stranu):

❶ Vetracie štrbiny
❷ Kruhový indikátor
❸ Tlačidlo ZAP/VYP ⏻
❹ Indikátor intenzity
❺ Tlačidlá + a − pre nastavenie stupňa intenzity
❻ Indikácia stavu akumulátora
❼ Pripojovacia zdierka
❽ USB nabíjací kábel (USB typ A na USB typ C)
❾ USB zástrčka (typ C)
❿ Uchytenie pre nadstavce

Obrázok B:

⓫ Guľová hlava
⓬ Plochá hlava
⓭ Kužeľovitá hlava
⓮ Hlava tvaru U
⓯ Hlava so vzduchovým vankúšom
⓰ Taška na uloženie

Nabíjanie integrovaného akumulátora

Pred prvým použitím musí byť akumulátor úplne nabitý.

⚠ NEBEZPEČENSTVO! ZÁSAH ELEKTRICKÝM PRÚDOM!

► Prístroj nabíjajte len v suchých vnútorných priestoroch, nie v priamej blízkosti vody, napr. nie vedľa umývadla naplneného vodou alebo nad ním.

ⓘ Upozornenie

► USB nabíjací kábel ❽ a pripojovacia zdierka ❼ slúžia iba na nabíjanie integrovaného akumulátora. Nie sú vhodné na prenos údajov.

► Na nabíjanie prístroja používajte len USB sieťový adaptér s triedou ochrany II, ktorý je schválený na používanie s domácimi spotrebičmi a má výstupné napätie 5 V ⎓ a výstupný prúd max. 2 A.

► Na nabíjanie integrovaného akumulátora používajte výlučne dodaný USB nabíjací kábel ❽. Po ukončení nabíjania odpojte USB nabíjací kábel ❽ z prístroja.

► Čas prevádzky s úplne nabitým akumulátorom je cca 2,5 – 4 hodiny podľa zvoleného stupňa intenzity a nadstavca.

► Počas nabíjania sa prístroj nemôže používať.

1) Uistite sa, že je prístroj vypnutý.
2) Zastrčte USB zástrčku ❾ do pripojovacej zdierky USB ❼.
3) Zapojte USB nabíjací kábel ❽ do vhodného sieťového adaptéra a zastrčte sieťový adaptér do sieťovej zásuvky.
   ✓ Keď kruhový indikátor ❷ svieti nazeleno, prístroj je úplne nabitý.

Kruhovy indikator ❷ má nasledujúce významy:

Kruhový indikátor ❷	Význam
svieti načerveno	akumulátor je vybitý
bliká nazeleno	prístroj sa nabíja
svieti nazeleno	pri nabíjaní: akumulátor je plne nabitý v prevádzke: stav akumulátora je dostatočný

4) Prístroj odpojte od napájania a vytiahnite USB nabíjací kábel ❽ z prístroja.

Akumulátor sa môže znova nabiť kedykoľvek a pri akomkoľvek stave akumulátora.

Každá zo 4 LED indikácie stavu akumulátora ❻ ukazuje 25 % nabitia akumulátora.

- Keď napr. 3 zo 4 LED svietia, znamená to, že akumulátor je nabitý ešte na 75 %.
- Keď svieti iba 1 LED, akumulátor má kapacitu už iba 25 %. Keď je akumulátor nabitý na menej ako 5 %, posledná LED začne blikať. Prístroj ihneď nabite, aby sa akumulátor nepoškodil.
- Keď sa prístroj nabíja, bliká príslušná LED, až kým sa nedosiahne zodpovedajúce nabitie akumulátora. Potom svieti nepretržite. Pri plnom nabití akumulátora svietia všetky 4 LED nepretržite.

Aplikácia

Týmto prístrojom môžete poskytnúť sebe alebo iným upokojujúcu a efektívnu masáž spúšťacích bodov. Masáže spúšťacích bodov môžu uvoľniť svaly alebo pôsobiť stimulujúco, aby sa zmiernilo napätie, bolesť a únava. Masážna pištoľ umožňuje silnú, intenzívnu masáž stehien, lýtok, pliec, ramien a oblasti chrbta (s výnimkou chrbtice). V závislosti od miery napätia v ošetrovanej časti tela sa odporúča čas ošetrovania maximálne 15 minút.

Pocit z masáže musí byť vždy príjemný. Ľahké začervenanie ošetrovaných oblastí až ľahké hematómy sú normálnym sprievodným javom, pretože masáž cielene podporuje prekrvenie. Ak by sa však objavili nadmerné reakcie kože, ukončite aplikáciu a poraďte sa s lekárom.

Výber a nasadenie nadstavca

1) Zvoľte vhodný nadstavec na želané ošetrenie a časť tela podľa nasledujúcej tabuľky:

Nadstavec	Vhodný na:
⓫ 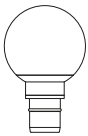	Rovnomerná a jemná masáž na uvoľnenie menších skupín svalov, napr. na ramenách, pleciach, drieku a nohách.
⓬	Väčšie oblasti na celom tele, napr. zadok, stehná a chrbát (s výnimkou chrbtice).
⓭ 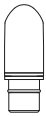	Cielená a bodová masáž hlboko uloženého svalového tkaniva, napr. na chodidlách, dlaniach, svaloch lopatiek.
⓮ 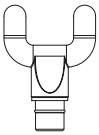	Rovnomerne silná 2-bodová simulácia hlboko uloženého svalstva v spodnej časti chrbta (s výnimkou chrbtice), záhlaví, ako aj v oblasti Achillovej šľachy.
⓯ 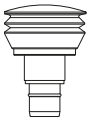	Jemná, príjemná masáž poklepávaním citlivých partií tela, napr. na šiji, pleciach, zápästiach a chodidlách.

2) Zasuňte želaný nadstavec do uchytenia ⑩ a zatlačte ho až na doraz dovnútra (obr. 1):

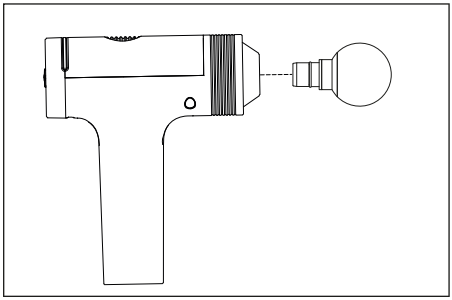

Obr. 1

3) Pri výmene nadstavec opatrne vytiahnite v horizontálnom smere z uchytenia ⑩, príp. ním jemne pootočte.

Príklady použitia

ⓘ Upozornenie

► Nadstavce neprikladajte priamo na kosti, ale iba na svalové tkanivo.

Príklady použitia na ramenách (obr. 2), stehnách (obr. 3), chodidle (obr. 4), Achillovej šľache (obr. 5) a šiji (obr. 6).

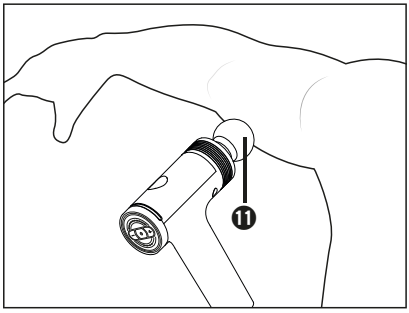

Obr. 2

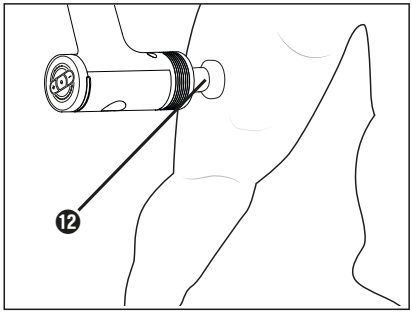

Obr. 3

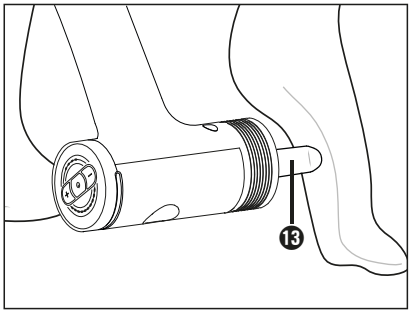

Obr. 4

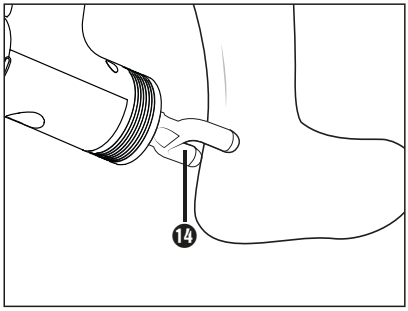

Obr. 5

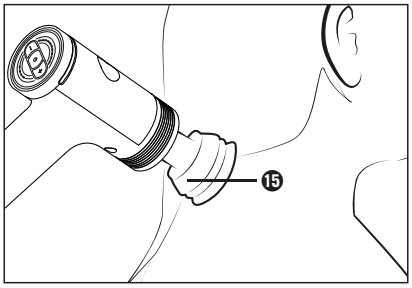

Obr. 6

Zapnutie/vypnutie prístroja a zvolenie intenzity

1) Prístroj zapnite tak, že tlačidlo ZAP/VYP ⏻ ❸ podržíte stlačené cca 2 sekundy.
   ✓ Rozsvieti sa kruhový indikátor ❷. Prístroj začne pracovať s najnižším stupňom intenzity.
2) Na zvýšenie stupňa intenzity stlačte krátko tlačidlo + ❺.
   Na zníženie stupňa intenzity stlačte krátko tlačidlo − ❺.
   ✓ Pri každom stlačení sa zmení intenzita o jednej stupeň. Stupne sa zobrazujú pomocou LED čiarok na indikátore intenzity ❹.
3) Želanú časť tela vymasírujete tak, že budete jemne pohybovať nadstavcom po oblasti svalov sem a tam.

ⓘ Upozornenie

► Nevyvíjajte príliš vysoký tlak, pretože prístroj sa inak automaticky vypne po niekoľkých sekundách, aby ochránil motor pred možným preťažením.

4) Na krátkodobé prerušenie masáže stlačte krátko tlačidlo ZAP/VYP ⏻ ❸. Prístroj potom prejde do pohotovostného režimu. Stlačte tlačidlo ZAP/VYP ⏻ ❸ znova a pokračujte v masáži. Inak sa prístroj po cca 1 minúte vypne.
5) Keď už prístroj nechcete používať, vypnite ho tak, že tlačidlo ZAP/VYP ⏻ ❸ podržíte stlačené cca 2 sekundy.

ⓘ Upozornenie

► Prístroj je vybavený vypínacou automatikou, aby nedošlo k prehriatiu. Po 15 minútach nsepretržitej prevádzky sa prístroj automaticky vypne. Pred opätovným uvedením do prevádzky nechajte prístroj minimálne 15 minút vychladnúť.

Stupne intenzity

Intenzita masáže je rôzna v závislosti od zvoleného stupňa:

Indikátor intenzity ❹	Intenzita
1 LED	1 800 ot/min
2 LED	1 935 ot/min
3 LED	2 065 ot/min
4 LED	2 200 ot/min
5 LED	2 335 ot/min
6 LED	2 470 ot/min
7 LED	2 600 ot/min
8 LED	2 735 ot/min
9 LED	2 870 ot/min
10 LED	3 000 ot/min

Čistenie a údržba

⚠ NEBEZPEČENSTVO! ZÁSAH ELEKTRICKÝM PRÚDOM!

► Počas nabíjania prístroj nečistite. Pred každým čistením prístroj vypnite.
► Zabezpečte, aby pri čistení nevnikla do prístroja žiadna vlhkosť.

ⓘ POZOR!

► Nepoužívajte žiadne abrazívne ani agresívne čistiace prostriedky. Môžu poškodiť povrch!

1) Uistite sa, že je prístroj vypnutý.
2) Dbajte na to, aby nebol prístroj zapojený do sieťového adaptéra. Ak je k prístroju pripojený USB nabíjací kábel ❽, odpojte ho.

3) Prístroj utrite jemne navlhčenou handričkou. Nepoužívajte žiadne rozpúšťadlá ani čistiace prostriedky, ktoré môžu poškodiť plast. Podľa potreby dajte na utierku trocha jemného prostriedku na umývanie riadu a prístroj dočistite čistou vodou. Dbajte na to, aby do prístroja nevnikla vlhkosť ani voda!
4) V záujme hygieny vyčistite nadstavce vodou a jemným čistiacim prostriedkom a potom ich opláchnite čistou vodou.
5) Všetko nechajte dobre vysušiť, skôr ako prístroj uložíte alebo znova uviedete do prevádzky.

Uskladnenie

Prístroj skladujte v taške na uloženie ⑯ na suchom a bezprašnom mieste bez priameho slnečného žiarenia.
Akumulátor nabíjajte v pravidelných intervaloch, aby sa zaručila dlhá životnosť akumulátora.

POZOR!

- Nikdy neskladujte prístroj vo vybitom stave. Dlhšie skladovanie vo vybitom stave môže spôsobiť trvalé poškodenie akumulátora. Keď sa prístroj skladuje dlhší čas, musí sa pravidelne kontrolovať stav nabitia akumulátora. Optimálny stav nabitia je medzi 50 – 80 %.

Odstraňovanie chýb

Chyba	Príčina	Riešenie
Prístroj nefunguje.	Akumulátor je vybitý.	Prístroj nabite.
	Prístroj sa nabíja a nesmie sa používať.	Počkajte, kým nebude akumulátor úplne nabitý.
	Prístroj je chybný.	Obráťte sa na servis.
Prístroj sa počas prevádzky nakrátko vypne.	Aktivovala sa ochrana proti preťaženiu motora.	Pri masírovaní netlačte príliš silno.

Ak neviete vyriešiť problém pomocou uvedených krokov, obráťte sa, prosím, na servis (pozri kapitolu ***Servis***).

Objednávanie náhradných dielov

Náhradné diely pre tento produkt si môžete trvalo pohodlne doobjednať na internete na **www.kompernass.com**.

Naskenujte QR-kód pomocou vášho smartfónu/tabletu. Pomocou tohto QR kódu sa dostanete priamo na našu webovú stránku a môžete si prezrieť a objednať dostupné náhradné diely.

Upozornenie

- Ak by ste mali mať problémy s online objednávkou, môžete sa obrátiť telefonicky alebo e-mailom na naše servisné centrum.
- Pri objednávke vždy uveďte číslo výrobku (IAN) 472226_2501.
- Zohľadnite, prosím, že online objednávanie náhradných dielov nie je možné pre všetky krajiny.

Likvidácia

Likvidácia prístroja

Symbol preškrtnutej odpadovej nádoby na kolieskach upozorňuje, že tento prístroj podlieha smernici č. 2012/19/EU. Táto smernica stanovuje, že tento prístroj po uplynutí doby používania nesmiete zlikvidovať s normálnym domovým odpadom, ale musíte ho odovzdať v špeciálne zriadených zberných miestach, zberných dvoroch alebo v prevádzkach na likvidáciu odpadov.

Táto likvidácia je pre vás bezplatná. Chráňte životné prostredie a likvidujte odborne.

Pokiaľ váš starý prístroj obsahuje osobné údaje, máte zodpovednosť vymazať ich skôr, ako ho odovzdáte.

Pokiaľ to nie je možné bez zničenia starého prístroja, skôr ako starý prístroj odovzdáte na likvidáciu, vyberte staré batérie alebo akumulátory a odovzdajte ich na samostatný zber. V prípade pevne zabudovaných akumulátorov sa musí pri likvidácii upozorniť na to, že prístroj obsahuje akumulátor.

Integrovaný akumulátor tohto prístroja sa za účelom likvidácie nedá vybrať.

Informácie o možnostiach likvidácie výrobku, ktorý doslúžil, získate od svojej obecnej alebo mestskej samosprávy.

Likvidácia obalu

Pri výbere obalových materiálov sa prihliadalo na ekologické hľadisko a odborné možnosti likvidácie, a preto ich možno recyklovať. Nepotrebné obalové materiály zlikvidujte podľa miestne platných predpisov.

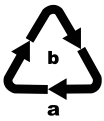

Obal zlikvidujte ekologicky. Dbajte na označenie na rôznych obalových materiáloch a trieďte ich prípadne osobitne. Obalové materiály sú označené skratkami (a) a číslicami (b) s nasledujúcim významom: 1–7: plasty, 20–22: papier a lepenka, 80–98: kompozitné materiály.

Technické údaje

Prístroj	
Vstupné napätie	5,0 V ⎓
Vstupný prúd	2,0 A
Integrovaný akumulátor (lítiovo-iónový)	2500 mAh / 11,1 V ⎓ / 27,75 Wh
Trieda ochrany	III / ⧈III
	Odoberateľná napájacia jednotka

Záruka spoločnosti Kompernass Handels GmbH

Vážená zákazníčka, vážený zákazník,

na tento prístroj máte záruku 3 roky od dátumu zakúpenia. V prípade nedostatkov tohto výrobku máte práva vyplývajúce zo zákona voči predajcovi tohto výrobku. Tieto Vaše práva vyplývajúce zo zákona nie sú obmedzené našou zárukou, uvedenou nižšie.

Záručné podmienky

Záručná doba začína plynúť dátumom zakúpenia. Prosím, uschovajte si pokladničný blok. Tento bude potrebný ako dôkaz o zakúpení.

Ak v priebehu troch rokov od dátumu zakúpenia tohto výrobku dôjde k chybe materiálu alebo výrobnej chybe, výrobok vám – podľa nášho uváženia – bezplatne opravíme, vymeníme alebo uhradíme kúpnu cenu. Podmienkou tohto záručného plnenia je, že počas trojročnej lehoty sa poškodený prístroj a doklad o zakúpení (pokladničný blok) predloží so stručným opisom, v čom spočíva nedostatok prístroja a kedy sa vyskytol.

Ak je chyba pokrytá našou zárukou, zašleme Vám späť opravený alebo nový výrobok. Opravou alebo výmenou výrobku nezačína plynúť žiadna nová záručná doba.

Záručná doba a zákonné nároky na odstránenie chýb

Záručná doba sa záručným plnením nepredĺži. To platí aj pre vymenené a opravené diely. Poškodenia a chyby zistené prípadne už pri kúpe, sa musia hlásiť okamžite po vybalení. Po uplynutí záručnej doby podliehajú prípadné opravy poplatku.

Rozsah záruky

Prístroj bol starostlivo vyrobený v súlade s prísnymi smernicami kvality a pred dodaním bol svedomito preskúšaný.

Záručné plnenie sa vzťahuje na chyby materiálu alebo výrobné chyby. Táto záruka sa nevzťahuje na časti výrobku, ktoré sú vystavené bežnému opotrebovaniu a preto ich možno pokladať za rýchlo opotrebiteľné diely, ani na poškodenia krehkých dielov, ako sú napríklad spínače alebo diely vyrobené zo skla.

Táto záruka zaniká v prípade poškodenia výrobku neodborným používaním alebo neodbornou údržbou. Na správne používanie výrobku sa musia presne dodržiavať všetky pokyny, uvedené v návode na obsluhu. Bezpodmienečne sa musí zabrániť použitiu alebo úkonom, ktoré sa v návode na obsluhu neodporúčajú alebo pred ktorými sa varuje.

Výrobok je určený len na súkromné použitie a nie na priemyselné používanie. Záruka zaniká pri nesprávnom a neodbornom zaobchádzaní, pri použití násilia a pri zásahoch, ktoré neboli vykonané naším autorizovaným servisom.

Vybavenie v prípade záruky

Na zaručenie rýchleho vybavenia Vašej žiadosti postupujte podľa nasledujúcich pokynov:

- Na všetky otázky majte pripravený pokladničný doklad a číslo výrobku (IAN) 472226_2501 ako doklad o nákupe.
- Číslo výrobku nájdete na typovom štítku na výrobku, na gravúre na výrobku, na titulnej stránke návodu na obsluhu (dole vľavo) alebo ako nálepku na zadnej alebo spodnej strane výrobku.

- Ak dôjde k funkčným poruchám alebo iným nedostatkom, kontaktujte najprv nižšie uvedené servisné oddelenie **telefonicky** alebo **e-mailom**.
- Výrobok, zaevidovaný ako poruchový, môžete potom spolu s dokladom o nákupe (pokladničný blok) a uvedením popisu chyby a dátumu, kedy k nej došlo, bezplatne odoslať na adresu servisného strediska, ktorá Vám bude oznámená.

Na webovej stránke www.lidl-service.com si môžete stiahnuť tieto a mnoho ďalších príručiek, videá o výrobkoch a inštalačný softvér.

Pomocou tohto QR-kódu sa dostanete priamo na stránku servisu Lidl (www.lidl-service.com) a pomocou zadania čísla výrobku (IAN) 472226_2501 otvoríte váš návod na obsluhu.

Servis

SK **Servis Slovensko**
Tel. 0850 232001
E-Mail: kompernass@lidl.sk

IAN 472226_2501

Dovozca

Majte na pamäti, že nižšie uvedená adresa nie je adresou servisného strediska. Najprv kontaktujte uvedené servisné stredisko.

KOMPERNASS HANDELS GMBH
BURGSTRASSE 21
44867 BOCHUM
NEMECKO
www.kompernass.com

Inhaltsverzeichnis

Einleitung 58
Bestimmungsgemäßer Gebrauch 58
Verwendete Warnhinweise und Symbole 58
Hinweise zu Warenzeichen 59
Sicherheitshinweise 59
Sicherheitshinweise für Akkus 61
Lieferumfang 63
Gerätebeschreibung 63
Integrierten Akku laden 63
Anwendung 64
Aufsatz wählen/einsetzen 64
Anwendungsbeispiele 65
Gerät ein-/ausschalten und Intensitätsstufe wählen 66
Intensitätsstufen 66
Reinigen und Pflegen 66
Aufbewahrung 67
Fehlerbehebung 67
Ersatzteile bestellen 67
Entsorgung 68
Gerät entsorgen 68
Verpackung entsorgen 68
Technische Daten 68
Garantie der Kompernaß Handels GmbH 69
Service 70
Importeur 70

Einleitung

Herzlichen Glückwunsch zum Kauf Ihres neuen Gerätes. Sie haben sich damit für ein hochwertiges Produkt entschieden.

Die Bedienungsanleitung ist Bestandteil dieses Produkts. Sie enthält wichtige Hinweise für Sicherheit, Gebrauch und Entsorgung. Machen Sie sich vor der Benutzung des Produkts mit allen Bedien- und Sicherheitshinweisen vertraut. Benutzen Sie das Produkt nur wie beschrieben und für die angegebenen Einsatzbereiche. Händigen Sie alle Unterlagen bei Weitergabe des Produkts an Dritte mit aus.

Bestimmungsgemäßer Gebrauch

Dieses Gerät und seine Aufsätze sind ausschließlich zum Massieren der Muskulatur an Nacken, Schultern, Armen, Rücken (ausgenommen Wirbelsäule), Oberschenkeln, Waden und Gesäß bestimmt. Verwenden Sie nur die dafür vorgesehenen Aufsätze. Verwenden Sie das Gerät nicht direkt auf den Knochen.

Das Gerät ist ausschließlich zur Eigenanwendung im privaten Bereich, nicht für den medizinischen oder kommerziellen Gebrauch vorgesehen und kann nicht eine ärztliche Behandlung ersetzen. Es ist nicht für den Einsatz in medizinischen/therapeutischen oder in gewerblichen Bereichen vorgesehen. Eine andere oder darüber hinausgehende Benutzung gilt als nicht bestimmungsgemäß.

Verwendete Warnhinweise und Symbole

In der vorliegenden Bedienungsanleitung, auf der Verpackung und dem Gerät werden folgende Warnhinweise und Symbole verwendet (falls zutreffend):

	GEFAHR! Ein Warnhinweis mit diesem Symbol und dem Signalwort „GEFAHR“ kennzeichnet eine unmittelbar bevorstehende Gefährdungssituation, die, wenn sie nicht vermieden wird, den Tod oder eine schwere Verletzung zur Folge hat.
	WARNUNG! Ein Warnhinweis mit diesem Symbol und dem Signalwort „WARNUNG“ kennzeichnet eine mögliche Gefährdungssituation, die, wenn sie nicht vermieden wird, den Tod oder eine schwere Verletzung zur Folge haben könnte.
	VORSICHT! Ein Warnhinweis mit diesem Symbol und dem Signalwort „VORSICHT“ kennzeichnet eine mögliche Gefährdungssituation, die, wenn sie nicht vermieden wird, eine geringfügige oder mäßige Verletzung zur Folge haben könnte.
	ACHTUNG! Ein Warnhinweis mit diesem Symbol und dem Signalwort „ACHTUNG“ kennzeichnet eine mögliche Situation, die, wenn sie nicht vermieden wird, einen Sachschaden zur Folge haben könnte.
	Hinweis: Ein Hinweis kennzeichnet zusätzliche Informationen, die den Umgang mit dem Gerät erleichtern.
	Nur in Innenräumen verwenden.
	Gleichstrom/-spannung.
	Schutzklasse III (Schutz durch Kleinspannung).
	Anleitung lesen.

Hinweise zu Warenzeichen

- USB® ist ein eingetragenes Warenzeichen von USB Implementers Forum, Inc. Alle weiteren Namen und Produkte können die Warenzeichen oder eingetragene Warenzeichen ihrer jeweiligen Eigentümer sein.

Sicherheitshinweise

⚠ GEFAHR! ELEKTRISCHER SCHLAG!

- Achten Sie darauf, dass das Ladekabel nicht nass oder feucht wird. Führen Sie es so, dass es nicht eingeklemmt oder beschädigt werden kann.
- Halten Sie das Gerät und Ladekabel von heißen Oberflächen fern.
- Führen Sie keine Reparaturarbeiten am Gerät durch. Jegliche Reparaturen müssen durch den Kundendienst oder von qualifiziertem Fachpersonal durchgeführt werden.
- Öffnen Sie niemals das Gehäuse des Gerätes. Es befinden sich keine zu wartenden Teile im Inneren. Des Weiteren verlieren Sie Ihren Garantieanspruch.
- Schalten Sie das Gerät nach jeder Benutzung und vor der Reinigung aus.

⚠ WARNUNG! VERLETZUNGSGEFAHR!

- Dieses Gerät kann von Kindern ab 8 Jahren und darüber sowie von Personen mit verringerten physischen, sensorischen oder mentalen Fähigkeiten oder Mangel an Erfahrung und Wissen benutzt werden, wenn sie beaufsichtigt oder bezüglich des sicheren Gebrauchs des Gerätes unterwiesen wurden und die daraus resultierenden Gefahren verstehen.
- Reinigung und Benutzer-Wartung dürfen nicht von Kindern ohne Beaufsichtigung durchgeführt werden.
- Kinder dürfen nicht mit dem Gerät spielen.
- Lassen Sie Kinder niemals unbeaufsichtigt mit dem Verpackungsmaterial. Halten Sie Kinder von der Verpackung fern. Es besteht Erstickungsgefahr!

- Personen mit einem Herzschrittmacher, künstlichen Gelenken oder elektronischen Implantaten sollten vor Benutzung des Gerätes einen Arzt zu Rate ziehen.
- Verwenden Sie das Gerät nicht im Herzbereich, im Gesichts- oder Intimbereich.
- Verwenden Sie das Gerät nicht, wenn Sie an einer oder mehreren der folgenden Krankheiten oder Beschwerden leiden: Durchblutungsstörungen, Krampfadern, offene Wunden, Prellungen, Hautrisse, Venenentzündungen, Thrombose, Diabetes oder Bandscheibenvorfall.
- Benutzen Sie das Gerät niemals an Kindern, Tieren, bei Bestehen einer Schwangerschaft, am Kopf und am Hals oder an Körperpartien, die Schwellungen, Verbrennungen, Entzündungen, Ekzeme, Wunden oder empfindliche Stellen aufweisen.
- Benutzen Sie das Gerät nicht unter Decken oder Kissen. Verwenden Sie das Gerät nie in der Nähe von Benzin oder anderen leicht entflammbaren Stoffen.
- Benutzen Sie das Gerät nicht, während Sie schlafen oder nach der Einnahme von Mitteln, die das Reaktionsvermögen schwächen (z. B. Schmerzmittel oder Alkohol).
- Verwenden Sie das Gerät niemals direkt auf den Knochen, z. B. an Wirbelsäule, Schienbein, Fußrücken oder ähnlichen Stellen am Körper.
- Verwenden Sie das Gerät nur auf einer trockenen und sauberen Körperoberfläche.
- Brechen Sie die Behandlung mit dem Gerät sofort ab, wenn Sie die Massage als unangenehm empfinden oder Schmerzen haben.
- Eine Anwendung sollte ununterbrochen nicht länger als 15 Minuten dauern. Schalten Sie das Gerät danach für mindestens 15 Minuten aus und lassen Sie es abkühlen.
- Stecken Sie keine Finger oder Gegenstände in die Öffnung für die Aufsätze. Halten Sie lange Haare von beweglichen Teilen fern.
- Benutzen Sie das Gerät nur bestimmungsgemäß.

ⓘ ACHTUNG! SACHSCHADEN!

Benutzen Sie das Gerät nur in Innenräumen.

- Benutzen Sie das Gerät nur mit dem mitgelieferten Zubehör. Stellen Sie sicher, dass sich die Aufsätze stets frei bewegen können. Verwenden Sie zum Laden des Gerätes nur das mitgelieferte Ladekabel.
- Bei Verwendung eines USB-Netzteils muss die verwendete Steckdose immer leicht zugänglich sein, damit in einer Gefahrensituation das USB-Netzteil schnell aus der Steckdose entfernt werden kann. Beachten Sie auch die Bedienungsanleitung des USB-Netzteils.
- Schützen Sie das Gerät und die Aufsätze vor Stößen, Staub, Chemikalien oder elektromagnetischen Feldern. Halten Sie das Gerät fern von Wärmequellen (Heizkörper, Ofen o. Ä.) und setzen Sie es keinen starken Temperaturschwankungen aus.
- Benutzen Sie keine aggressiven Reinigungsmittel oder Lösemittel. Diese könnten die Oberfläche beschädigen.
- Halten Sie die Lüftungsöffnungen stets frei von Staub und decken Sie sie nicht ab.

Sicherheitshinweise für Akkus

Das Produkt ist mit einem Lithium-Ionen-Akku ausgerüstet bzw. liegt dem Produkt bei. Der Akku in diesem Gerät kann nicht ersetzt werden.

⚠ EXPLOSIONSGEFAHR!

- Öffnen Sie den Akku nicht und schließen Sie diesen nicht kurz. Dadurch könnte der Akku überhitzen und platzen. Es besteht Brandgefahr!
- Werfen Sie den Akku niemals ins Feuer oder ins Wasser.
- Setzen Sie den Akku keiner mechanischen Belastung aus.
- Lassen Sie das Gerät beim Aufladen niemals unbeaufsichtigt.

⚠ WARNUNG! VERLETZUNGSGEFAHR DURCH AUSLAUFEN DES AKKUS!

- Hohe Temperaturen können auf den Akku einwirken. Vermeiden Sie direkte Sonneneinstrahlung und die Nähe zu Wärmequellen, wie z. B. Heizkörper.
- Unter extremen Bedingungen können Leckagen an den Akkuzellen auftreten. Vermeiden Sie den Kontakt mit Haut, Augen und Schleimhäuten. Bei versehentlichem Kontakt spülen Sie die betroffenen Stellen mit reichlich klarem Wasser aus und kontaktieren Sie einen Arzt.
- Ausgelaufene oder beschädigte Akkus können Verätzungen an der Haut verursachen. Tragen Sie stets Schutzhandschuhe, wenn sie die Akkus berühren müssen.

ⓘ ACHTUNG! SACHSCHADEN!

- Lagern Sie das Gerät niemals im entladenen Zustand. Das längere Lagern im entladenen Zustand kann zu einer dauerhaften Beschädigung des Akkus führen. Wenn das Gerät längere Zeit gelagert wird, muss regelmäßig der Ladezustand des Akkus kontrolliert werden. Der optimale Ladezustand liegt zwischen 50–80%.

Lieferumfang

Das Gerät wird standardmäßig mit folgenden Komponenten geliefert:

- Massage Gun
- 5 Aufsätze (1 Kugel-, 1 konisch zulaufender, 1 U-förmiger, 1 flacher und 1 Luftpolsterkopf)
- Aufbewahrungstasche
- USB-Ladekabel
- Bedienungsanleitung

1) Entnehmen Sie alle Teile des Gerätes und die Bedienungsanleitung aus dem Karton.
2) Entfernen Sie sämtliches Verpackungsmaterial und eventuelle Aufkleber vom Gerät.

ⓘ Hinweis

► Kontrollieren Sie den Lieferumfang direkt nach dem Auspacken auf Vollständigkeit und Beschädigungen. Wenden Sie sich, wenn nötig, an den ***Service***.

Gerätebeschreibung

Abbildung A (siehe Ausklappseite):

❶ Lüftungsöffnungen
❷ Betriebsanzeige
❸ EIN/AUS-Taste ⏻
❹ Intensitätsanzeige
❺ Tasten + und − Intensitätsstufe einstellen
❻ Akkustandsanzeige
❼ Anschlussbuchse
❽ USB-Ladekabel (USB Typ A auf USB Typ C)
❾ USB-Stecker (Typ C)
❿ Aufnahme für Aufsätze

Abbildung B:

⓫ Kugelkopf
⓬ Flacher Kopf
⓭ Konisch zulaufender Kopf
⓮ U-förmiger Kopf
⓯ Luftpolsterkopf
⓰ Aufbewahrungstasche

Integrierten Akku laden

Vor der erstmaligen Verwendung muss der Akku vollständig aufgeladen werden.

⚠ GEFAHR! ELEKTRISCHER SCHLAG!

► Laden Sie das Gerät nur in trockenen Innenräumen und nicht in der direkten Nähe von Wasser, z. B. neben oder über einem mit Wasser gefüllten Waschbecken.

ⓘ Hinweis

► Das USB-Ladekabel ❽ und die Anschlussbuchse ❼ dienen nur zum Aufladen des integrierten Akkus. Sie sind nicht zur Datenübertragung geeignet.

► Verwenden Sie zum Laden des Gerätes nur einen USB-Netzadapter der Schutzklasse II, der für die Verwendung mit Haushaltsgeräten zugelassen ist und eine Ausgangsspannung von 5 V ⎓ und einen Ausgangsstrom von max. 2 A hat.

► Verwenden Sie ausschließlich das mitgelieferte USB-Ladekabel ❽ zum Aufladen des integrierten Akkus. Entfernen Sie das USB-Ladekabel ❽ nach Beendigung des Ladevorgangs vom Gerät.

► Die Betriebszeit mit voll aufgeladenem Akku beträgt ca. 2,5–4 Stunden, je nach gewählter Intensitätsstufe und Aufsatz.

► Das Gerät kann während des Ladevorgangs nicht verwendet werden.

1) Stellen Sie sicher, dass das Gerät ausgeschaltet ist.
2) Stecken Sie den USB-Stecker ❾ in die USB-Anschlussbuchse ❼.
3) Verbinden Sie das USB-Ladekabel ❽ mit einem geeigneten Netzadapter und stecken Sie den Netzadapter in eine Netzsteckdose.
   ✓ Wenn die Betriebsanzeige ❷ dauerhaft grün leuchtet, ist das Gerät voll aufgeladen.

Die Bebtriebsanzeige ❷ hat folgende Bedeutungen:

Betriebs-anzeige ❷	Bedeutung
leuchtet rot	Akku schwach
blinkt grün	Gerät wird aufgeladen
leuchtet grün	Beim Aufladen: Akku voll aufgeladen Im Betrieb: Akkustand ausreichend

4) Trennen Sie das Gerät von der Stromversorgung und ziehen Sie das USB-Ladekabel ❽ vom Gerät ab.

Der Akku kann jederzeit und bei jedem Akkuladestand wieder aufgeladen werden.

Jede der 4 LEDs der Akkustandsanzeige ❻ zeigt 25% Akkuladung.

- Wenn z. B. 3 von 4 LEDs leuchten, bedeutet das, dass der Akku noch zu 75% geladen ist.
- Wenn nur noch eine 1 LED an ist, hat der Akku nur noch 25 % Kapazität.
  Fällt die Akkuladung auf unter 5%, fängt die letzte LED an zu blinken. Laden Sie das Gerät sofort auf, um Schäden am Akku zu vermeiden.
- Wenn das Gerät aufgeladen wird, blinkt die jeweilige LED, bis die entsprechende Akkuladung erreicht ist. Danach leuchtet sie durchgehend. Bei voller Akkuladung leuchten alle 4 LEDs durchgehend.

Anwendung

Mit diesem Gerät können Sie sich selbst oder anderen eine beruhigende und effektive Triggerpunktmassage angedeihen lassen. Triggerpunktmassagen können die Muskeln entspannen oder stimulierend wirken, um Verspannungen, Schmerzen und Müdigkeit zu lindern. Die Massage-Gun bietet eine kraftvolle, intensive Massage für Oberschenkel, Waden, Schultern, Arme und die Rückenregion (ausgenommen Wirbelsäule).

Je nach Ausmaß der Verspannungen in der zu behandelnden Körperpartie wird eine Behandlungszeit von maximal ca. 15 Minuten empfohlen.

Die Massage muss stets als angenehm empfunden werden. Eine leichte Rötung der behandelten Bereiche bis hin zu leichten Hämatomen sind eine normale Begleiterscheinung, da die Massage die Durchblutung gezielt fördert. Sollten Sie jedoch übermäßige Hautreaktionen feststellen, beenden Sie die Anwendung und konsultieren Sie einen Arzt.

Aufsatz wählen/einsetzen

1) Wählen Sie den passenden Aufsatz für die gewünschte Behandlung und Körperpartie wie folgt aus:

Aufsatz	Geeignet für:
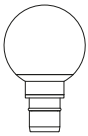 ⓫	Gleichmäßige und sanfte Massage zur Entspannung kleinerer Muskelgruppen, z. B. an Oberarmen, Schultern, Taille und Beinen.
⓬	Großflächige Bereiche am ganzen Körper, wie z. B. Gesäß, Oberschenkel und Rücken (ausgenommen Wirbelsäule).
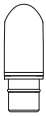 ⓭	Gezielte und punktuelle Massage von tiefem Muskelgewebe, z. B. an Fußsohlen, Handflächen, Muskeln der Schulterblätter.
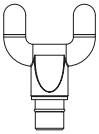 ⓮	Gleichmäßig starke 2-Punkt-Stimulation von tiefer Muskulatur im unteren Rücken (ausgenommen Wirbelsäule), Nacken, Achillessehne.
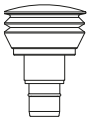 ⓯	Sanfte, wohltuende Klopfmassage empfindlicher Körperpartien, z. B. an Nacken, Schultern, Handgelenken und Füßen.

2) Stecken Sie den gewünschten Aufsatz in die Aufnahme ⑩ und drücken Sie ihn bis zum Anschlag hinein (Abb. 1):

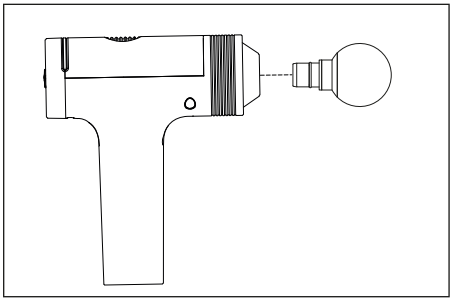

Abb. 1

3) Um den Aufsatz zu wechseln, ziehen Sie ihn vorsichtig horizontal, ggf. unter leichtem Drehen, aus der Aufnahme ⑩ heraus.

Anwendungsbeispiele

ⓘ Hinweis

► Setzen Sie die Aufsätze nicht direkt auf den Knochen, sondern nur auf Muskelgewebe.

Anwendungsbeispiele an Armen (Abb. 2), Oberschenkeln (Abb. 3), Fußsohle (Abb. 4), Achillessehne (Abb. 5) und Nacken (Abb. 6).

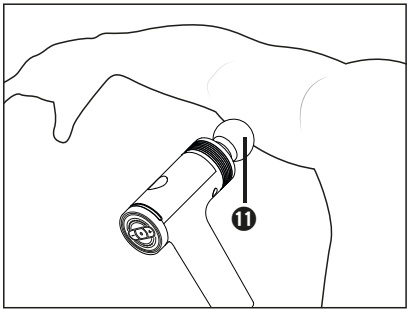

Abb. 2

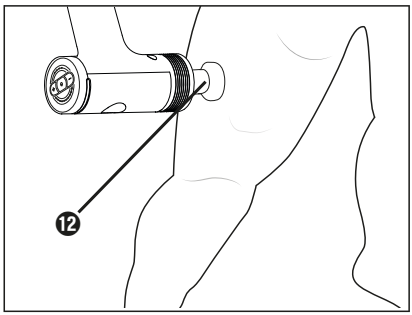

Abb. 3

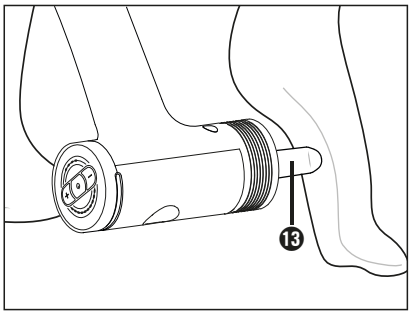

Abb. 4

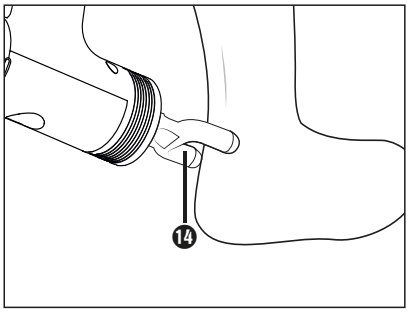

Abb. 5

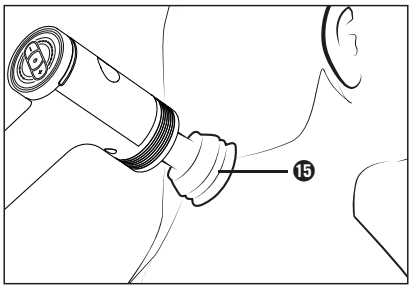

Abb. 6

Gerät ein-/ausschalten und Intensitätsstufe wählen

1) Schalten Sie das Gerät ein, indem Sie die EIN/AUS-Taste ⏻ ❸ ca. 2 Sekunden lang gedrückt halten.
   ✓ Die Betriebsanzeige ❷ leuchtet auf. Das Gerät beginnt mit der kleinsten Intensitätsstufe zu arbeiten.
2) Um die Intensitätsstufe zu erhöhen, drücken Sie kurz die Taste + ❺.
   Um die Intensitätsstufe zu verringern, drücken Sie kurz die Taste − ❺.
   ✓ Bei jedem Drücken verändert sich die Intensität um eine Stufe. Die Stufen werden durch die LED-Striche in der Intensitätsanzeige ❹ angezeigt.
3) Massieren Sie die gewünschte Körperpartie, indem Sie den Aufsatz sanft auf dem Muskelbereich hin- und herbewegen.

ⓘ Hinweis

► Üben Sie keinen zu hohen Druck aus, da das Gerät sich sonst automatisch nach einigen Sekunden abschaltet, um den Motor vor einer möglichen Überlastung zu schützen.

4) Zum kurzen Abbrechen der Massage drücken Sie die EIN/AUS-Taste ⏻ ❸ kurz. Das Gerät geht in den Standby-Betrieb über. Sie können die EIN/AUS-Taste ⏻ ❸ erneut drücken, um die Massage weiterzuführen, ansonsten schaltet sich das Gerät nach ca. 1 Minute aus.
5) Wenn Sie das Gerät nicht mehr verwenden möchten, schalten Sie es aus, indem Sie die EIN/AUS-Taste ⏻ ❸ ca. 2 Sekunden lang gedrückt halten.

ⓘ Hinweis

► Das Gerät ist mit einer Abschaltautomatik ausgestattet, um eine Überhitzung zu vermeiden. Nach 15 Minuten kontinuierlichen Betriebs schaltet sich das Gerät automatisch aus. Lassen Sie das Gerät mindestens 15 Minuten abkühlen, bevor Sie es erneut in Betrieb nehmen.

Intensitätsstufen

Die Intensität der Massage variiert je nach gewählter Stufe, wie folgt:

Intensitätsanzeige ❹	Intensität
1LED	1800 U/Min
2 LED	1935 U/Min
3 LED	2065 U/Min
4 LED	2200 U/Min
5 LED	2335 U/Min
6 LED	2470 U/Min
7 LED	2600 U/Min
8 LED	2735 U/Min
9 LED	2870 U/Min
10 LED	3000 U/Min

Reinigen und Pflegen

⚠ GEFAHR! ELEKTRISCHER SCHLAG!

► Reinigen Sie das Gerät nicht, während es aufgeladen wird.
Schalten Sie das Gerät vor jeder Reinigung aus.

► Stellen Sie sicher, dass bei der Reinigung keine Feuchtigkeit in das Gerät eindringt.

ⓘ ACHTUNG!

► Verwenden Sie keine scheuernden oder aggressiven Reinigungsmittel. Diese können die Oberfläche beschädigen!

1) Stellen Sie sicher, dass das Gerät ausgeschaltet ist.
2) Stellen Sie sicher, dass das Gerät nicht mit einem Netzadapter verbunden ist. Ziehen Sie das USB-Ladekabel ❽ vom Gerät ab, falls es eingesteckt ist.

3) Wischen Sie das Gerät mit einem leicht angefeuchteten Tuch ab. Verwenden Sie keine Lösungsmittel oder Reiniger, die Kunststoff angreifen können. Bei Bedarf geben Sie ein mildes Spülmittel auf das Tuch und wischen Sie mit klarem Wasser nach. Achten Sie darauf, dass keine Feuchtigkeit oder Flüssigkeit in das Gerät eindringt!
4) Zur hygienischen Reinigung der Aufsätze reinigen Sie diese mit Wasser und einem milden Reinigungsmittel und spülen Sie sie anschließend mit klarem Wasser nach.
5) Lassen Sie alles gut abtrocknen, bevor Sie das Gerät verstauen oder wieder in Betrieb nehmen.

Aufbewahrung

Lagern Sie das Gerät in der Aufbewahrungstasche ⓰ an einem trockenen und staubfreien Ort ohne direkte Sonneneinstrahlung. Laden Sie den Akku in regelmäßigen Abständen auf, um eine lange Lebensdauer des Akkus zu gewährleisten.

ⓘ ACHTUNG!

- Lagern Sie das Gerät niemals im entladenen Zustand. Das längere Lagern im entladenden Zustand kann zu einer dauerhaften Beschädigung des Akkus führen. Wenn das Gerät längere Zeit gelagert wird, muss regelmäßig der Ladezustand des Akkus kontrolliert werden. Der optimale Ladezustand liegt zwischen 50–80%.

Fehlerbehebung

Fehler	Ursache	Lösung
Das Gerät funktioniert nicht.	Der Akku ist leer.	Laden Sie das Gerät auf.
	Das Gerät wird geladen und kann nicht verwendet werden.	Warten Sie, bis der Akku voll geladen ist.
	Das Gerät ist defekt.	Wenden Sie sich an den Service..
Das Gerät schaltet sich im Betrieb kurz aus.	Schutz gegen Motorüberlastung hat ausgelöst.	Drücken Sie nicht zu fest beim Massieren.

Wenn Sie mit den vorstehend genannten Schritten das Problem nicht lösen können, wenden Sie sich bitte an den Service (siehe Kapitel ***Service***).

Ersatzteile bestellen

Sie können Ersatzteile für dieses Produkt bequem im Internet unter **www.kompernass.com** dauerhaft nachbestellen.

Scannen Sie den QR-Code mit Ihrem Smartphone/Tablet. Mit diesem QR-Code gelangen Sie direkt auf unsere Webseite und können die verfügbaren Ersatzteile einsehen und bestellen.

ⓘ Hinweis

- Sollten Sie Probleme mit der Online-Bestellung haben, können Sie sich telefonisch oder per E-Mail an unser Servicecenter wenden.
- Geben Sie immer die Artikelnummer (IAN) 472226_2501 bei Ihrer Bestellung mit an.
- Bitte beachten Sie, dass nicht für alle Lieferländer eine Online-Bestellung von Ersatzteilen möglich ist.

Entsorgung

Gerät entsorgen

Das nebenstehende Symbol einer durchgestrichenen Mülltonne auf Rädern zeigt an, dass dieses Gerät der Richtlinie 2012/19/EU unterliegt. Diese Richtlinie besagt, dass Sie dieses Gerät am Ende seiner Nutzungszeit nicht mit dem normalen Haushaltsmüll entsorgen dürfen, sondern in speziell eingerichteten Sammelstellen, Wertstoffhöfen oder Entsorgungsbetrieben abgeben müssen.

Diese Entsorgung ist für Sie kostenfrei. Schonen Sie die Umwelt und entsorgen Sie fachgerecht.

Für den deutschen Markt gilt:
Beim Kauf eines Neugerätes haben Sie das Recht, ein entsprechendes Altgerät an Ihren Händler zurückzugeben. Händler von Elektro- und Elektronikgeräten sowie Lebensmittelhändler, die regelmäßig Elektro- und Elektronikgeräte verkaufen, sind verpflichtet, bis zu drei Altgeräte unentgeltlich zurückzunehmen, auch ohne dass ein Neugerät gekauft wird, wenn die Altgeräte in keiner Abmessung größer als 25 cm sind. LIDL bietet Ihnen Rücknahmemöglichkeiten direkt in den Filialen und Märkten an.

Sofern Ihr Altgerät personenbezogene Daten enthält, sind Sie selbst für deren Löschung verantwortlich, bevor Sie es zurückgeben.

Sofern dies ohne Zerstörung des Altgerätes möglich ist, entnehmen Sie die alten Batterien oder Akkus, bevor Sie das Altgerät zur Entsorgung zurückgeben und führen Sie sie einer separaten Sammlung zu. Bei fest eingebauten Akkus ist bei der Entsorgung darauf hinzuweisen, dass das Gerät einen Akku enthält.

Der fest eingebaute Akku dieses Gerätes kann zur Entsorgung nicht entfernt werden.

Weitere Möglichkeiten zur Entsorgung des ausgedienten Produkts erfahren Sie bei Ihrer Gemeinde- oder Stadtverwaltung.

Verpackung entsorgen

Die Verpackungsmaterialien sind nach umweltverträglichen und entsorgungstechnischen Gesichtspunkten ausgewählt und deshalb recyclebar. Entsorgen Sie nicht mehr benötigte Verpackungsmaterialien gemäß den örtlich geltenden Vorschriften.

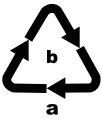

Entsorgen Sie die Verpackung umweltgerecht. Beachten Sie die Kennzeichnung auf den verschiedenen Verpackungsmaterialien und trennen Sie diese gegebenenfalls gesondert. Die Verpackungsmaterialien sind gekennzeichnet mit Abkürzungen (a) und Ziffern (b) mit folgender Bedeutung: 1–7: Kunststoffe, 20–22: Papier und Pappe, 80–98: Verbundstoffe.

Technische Daten

Gerät	
Eingangsspannung	5,0 V ⎓
Eingangsstrom	2,0 A
Integrierter Akku (Li-Ionen)	2500 mAh / 11,1 V ⎓ / 27,75 Wh
Schutzklasse	III / ⟐
	Abnehmbare Versorgungseinheit

Garantie der Kompernaß Handels GmbH

Sehr geehrte Kundin, sehr geehrter Kunde,

Sie erhalten auf dieses Gerät 3 Jahre Garantie ab Kaufdatum. Im Falle von Mängeln dieses Produkts stehen Ihnen gegen den Verkäufer des Produkts gesetzliche Rechte zu. Diese gesetzlichen Rechte werden durch unsere im Folgenden dargestellte Garantie nicht eingeschränkt.

Garantiebedingungen

Die Garantiefrist beginnt mit dem Kaufdatum. Bitte bewahren Sie den Kassenbon gut auf. Dieser wird als Nachweis für den Kauf benötigt.

Tritt innerhalb von drei Jahren ab dem Kaufdatum dieses Produkts ein Material- oder Fabrikationsfehler auf, wird das Produkt von uns – nach unserer Wahl – für Sie kostenlos repariert, ersetzt oder der Kaufpreis erstattet. Diese Garantieleistung setzt voraus, dass innerhalb der Dreijahresfrist das defekte Gerät und der Kaufbeleg (Kassenbon) vorgelegt und schriftlich kurz beschrieben wird, worin der Mangel besteht und wann er aufgetreten ist.

Wenn der Defekt von unserer Garantie gedeckt ist, erhalten Sie das reparierte oder ein neues Produkt zurück. Mit Reparatur oder Austausch des Produkts beginnt kein neuer Garantiezeitraum.

Garantiezeit und gesetzliche Mängelansprüche

Die Garantiezeit wird durch die Gewährleistung nicht verlängert. Dies gilt auch für ersetzte und reparierte Teile. Eventuell schon beim Kauf vorhandene Schäden und Mängel müssen sofort nach dem Auspacken gemeldet werden. Nach Ablauf der Garantiezeit anfallende Reparaturen sind kostenpflichtig.

Garantieumfang

Das Gerät wurde nach strengen Qualitätsrichtlinien sorgfältig produziert und vor Auslieferung gewissenhaft geprüft.

Die Garantieleistung gilt für Material- oder Fabrikationsfehler. Diese Garantie erstreckt sich nicht auf Produktteile, die normaler Abnutzung ausgesetzt sind und daher als Verschleißteile angesehen werden können oder für Beschädigungen an zerbrechlichen Teilen, z. B. Schalter oder Teile, die aus Glas gefertigt sind.

Diese Garantie verfällt, wenn das Produkt beschädigt, nicht sachgemäß benutzt oder gewartet wurde. Für eine sachgemäße Benutzung des Produkts sind alle in der Bedienungsanleitung aufgeführten Anweisungen genau einzuhalten. Verwendungszwecke und Handlungen, von denen in der Bedienungsanleitung abgeraten oder vor denen gewarnt wird, sind unbedingt zu vermeiden.

Das Produkt ist nur für den privaten und nicht für den gewerblichen Gebrauch bestimmt. Bei missbräuchlicher und unsachgemäßer Behandlung, Gewaltanwendung und bei Eingriffen, die nicht von unserer autorisierten Serviceniederlassung vorgenommen wurden, erlischt die Garantie.

Abwicklung im Garantiefall

Um eine schnelle Bearbeitung Ihres Anliegens zu gewährleisten, folgen Sie bitte den folgenden Hinweisen:

- Bitte halten Sie für alle Anfragen den Kassenbon und die Artikelnummer (IAN) 472226_2501 als Nachweis für den Kauf bereit.
- Die Artikelnummer entnehmen Sie bitte dem Typenschild am Produkt, einer Gravur am Produkt, dem Titelblatt der Bedienungsanleitung (unten links) oder dem Aufkleber auf der Rück- oder Unterseite des Produktes.

- Sollten Funktionsfehler oder sonstige Mängel auftreten, kontaktieren Sie zunächst die nachfolgend benannte Serviceabteilung **telefonisch** oder per **E-Mail**.
- Ein als defekt erfasstes Produkt können Sie dann unter Beifügung des Kaufbelegs (Kassenbon) und der Angabe, worin der Mangel besteht und wann er aufgetreten ist, für Sie portofrei an die Ihnen mitgeteilte Serviceanschrift übersenden.

Auf www.lidl-service.com können Sie diese und viele weitere Handbücher, Produktvideos und Installationssoftware herunterladen.

Mit diesem QR-Code gelangen Sie direkt auf die Lidl-Service-Seite (www.lidl-service.com) und können durch die Eingabe der Artikelnummer (IAN) 472226_2501 Ihre Bedienungsanleitung öffnen.

Service

(DE) **Service Deutschland**
Tel.: 0800 5435 111 (kostenfrei aus dem dt. Festnetz / Mobilfunknetz)
E-Mail: kompernass@lidl.de

(AT) **Service Österreich**
Tel.: 0800 447 744
E-Mail: kompernass@lidl.at

(CH) **Service Schweiz**
Tel.: 0800 56 44 33
E-Mail: kompernass@lidl.ch

IAN 472226_2501

Importeur

Bitte beachten Sie, dass die folgende Anschrift keine Serviceanschrift ist. Kontaktieren Sie zunächst die benannte Servicestelle.

KOMPERNASS HANDELS GMBH
BURGSTRASSE 21
44867 BOCHUM
DEUTSCHLAND
www.kompernass.com

KOMPERNASS HANDELS GMBH
BURGSTRASSE 21
44867 BOCHUM
GERMANY
www.kompernass.com

Információk állása · Stanje informacij · Stav informací
Stav informácií · Stand der Informationen:
02/2025 · Ident.-No.: CMGBA1-092024-1