PARKSIDE

LED-LEUCHTE/LED LIGHT/ LAMPE À LED PALC 3 C1

(DE) (AT) (CH)
LED-LEUCHTE
Bedienungs- und Sicherheitshinweise

(GB) (IE)
LED LIGHT
Operation and safety notes

(FR) (BE)
LAMPE À LED
Instructions d'utilisation
et consignes de sécurité

(NL) (BE)
LED-LAMP
Bedienings- en
veiligheidsinstructies

(PL)
LATARKA LED
Wskazówki dotyczące
obsługi i bezpieczeństwa

(CZ)
LED SVÍTILNA
Pokyny pro obsluhu a
bezpečnostní pokyny

(SK)
LED SVETLO
Pokyny pre obsluhu a
bezpečnostné pokyny

(ES)
ILUMINACIÓN AUXILIAR LED
Instrucciones de utilización y de
seguridad

(DK)
LED LYGTE
Brugs- og sikkerhedsanvisninger

(IT)
TORCIA A LED
Indicazioni per l'uso
e per la sicurezza

(HU)
LED LÁMPA
Kezelési és biztonsági utalások

IAN 425901_2301

(DE) (FR) (PL) (CZ) (SK)

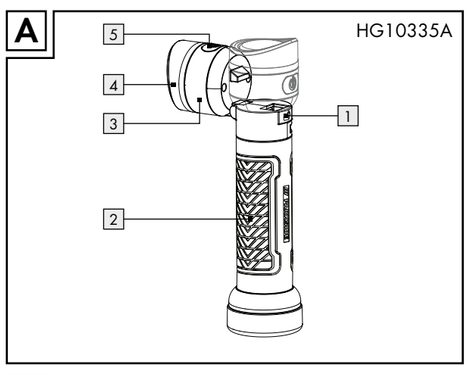

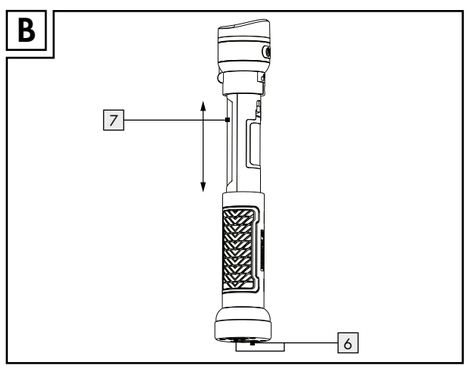

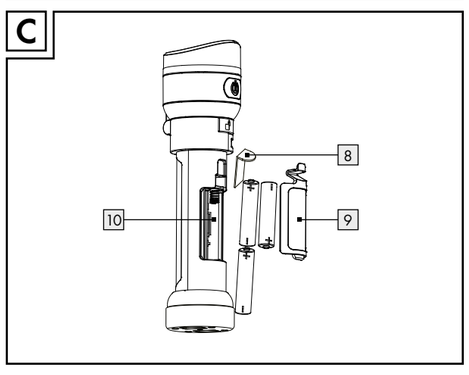

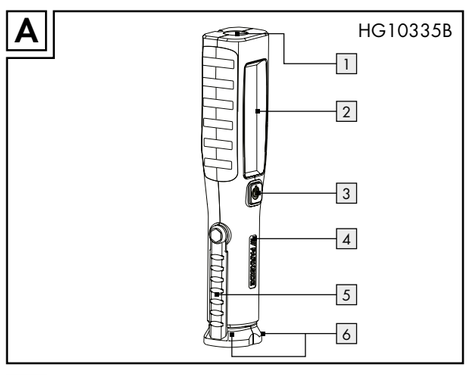

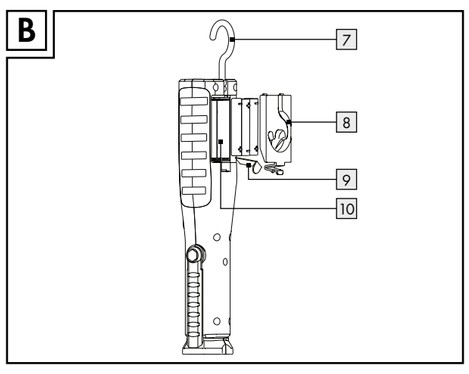

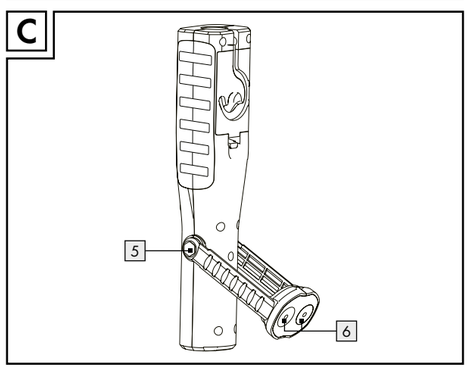

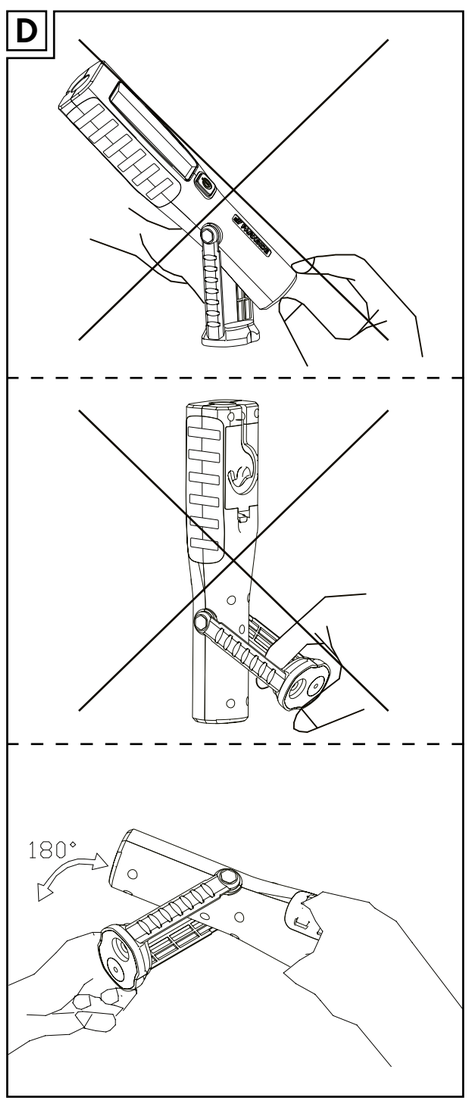

Legende der verwendeten Piktogramme	
	Gleichstrom/-spannung
	Batterien inklusive
	Das Produkt muss auseinander gezogen werden, damit es leuchten kann (nur für HG10335A).
	Max. Lichtstrom Arbeitsleuchte: ca. 200 Lumen, Leuchtdauer: ca. 1 Stunde (nur für HG10335A)
	Manuell schaltbarer Frontstrahler mit einstellbarem Leuchtwinkel (nur für HG10335A)
	Der Leuchtenfuß ist mit zwei starken Magneten ausgestattet (nur für HG10335A).
	Verstellbare Magnethalterung (nur für HG10335B)
	Max. Lichtstrom Frontstrahler: ca. 25 Lumen, Leuchtdauer: ca. 11 Stunden (nur für HG10335B)
	Max. Lichtstrom Arbeitsleuchte: ca. 250 Lumen, Leuchtdauer: ca. 1 Stunde (nur für HG10335B)
	Basis mit starken Magneten (nur HG10335B)
	Das CE-Zeichen bestätigt die Konformität mit den für das Produkt zutreffenden EU-Richtlinien.
	Sicherheitshinweise Handlungsanweisungen
	Außerhalb der Reichweite von Kindern aufbewahren
	Nicht ins Feuer werfen
	Nicht falsch einlegen
	Nicht deformieren/beschädigen

V2.0 DE/AT/CH

Legende der verwendeten Piktogramme	
	Nicht öffnen/auseinandernehmen
	Unterschiedliche Typen und Marken nicht miteinander mischen
	Neue und gebrauchte Batterien nicht miteinander mischen
	Nicht laden
	Halten Sie Batterien von Wasser und übermäßiger Feuchtigkeit fern.
	Nicht kurzschließen
	Auf richtiges Einlegen achten

LED-Leuchte PALC 3 C1

Einleitung

Wir beglückwünschen Sie zum Kauf Ihres neuen Produkts. Sie haben sich damit für ein hochwertiges Produkt entschieden. Die Bedienungsanleitung ist Teil dieses Produkts. Sie enthält wichtige Hinweise für Sicherheit, Gebrauch und Entsorgung. Machen Sie sich vor der Benutzung des Produkts mit allen Bedien- und Sicherheitshinweisen vertraut. Benutzen Sie das Produkt nur wie beschrieben und für die angegebenen Einsatzbereiche. Händigen Sie alle Unterlagen bei Weitergabe des Produkts an Dritte mit aus.

Bestimmungsgemäße Verwendung

Dieses Produkt ist für den normalen Gebrauch vorgesehen. Dieses Produkt ist nur für den privaten Gebrauch in trockenen Innenräumen geeignet, z. B. im Abstellraum oder Korridor. Das Produkt ist nicht für den gewerblichen Einsatz oder für andere Einsatzbereiche bestimmt. Nur für den Innenbereich!

- Dieses Produkt ist nicht zur Raumbeleuchtung im Haushalt geeignet.

Teilebeschreibung

Nur für HG10335A:

1 Lösetaster
2 Griff
3 Leuchtenkopf
4 Frontstrahler
5 Schalter
6 Magnet

7 Stableuchte
8 Plastikstreifen
9 Batteriefachdeckel
10 Batteriefach

Nur für HG10335B:

1 Frontstrahler
2 Stableuchte
3 Schalter
4 Griff
5 Magnethalterung
6 Magnet
7 Haken
8 Batteriefachdeckel
9 Plastikstreifen
10 Batteriefach

Technische Daten

Stableuchte:	1 x COB-LED, 2,9 W
Frontstrahler (max.):	1 x LED, 0,6 W (HG10335A) 1 x LED, 0,5 W (HG10335B)
Frontstrahler (Eco):	1 x LED, 0,3 W (HG10335A)
Batterien:	3 x 1,5 V⎓, AAA Alkali-Batterien

Leuchtdauer:

Stableuchte:	ca. 1 Stunde
Frontstrahler bei voller Leistung:	ca. 11 Stunden
Frontstrahler bei niedriger Leistung:	ca. 20 Stunden (HG10335A)

Lieferumfang

1 LED-Leuchte
3 Batterien (vorinstalliert)
1 Bedienungsanleitung

Sicherheitshinweise

BEI SCHÄDEN, DIE DURCH NICHTBEACHTUNG DIESER BEDIENUNGSANLEITUNG VERURSACHT WERDEN, ERLISCHT DER GARANTIEANSPRUCH!

- Dieses Produkt kann von Kindern ab 8 Jahren und darüber sowie von Personen mit verringerten physischen, sensorischen oder mentalen Fähigkeiten oder Mangel an Erfahrung und Wissen benutzt werden, wenn sie beaufsichtigt oder bezüglich des sicheren Gebrauchs des Produkts unterwiesen wurden und die daraus resultierenden Gefahren verstehen. Kinder dürfen nicht mit dem Produkt spielen. Reinigung und Benutzerwartung dürfen nicht von Kindern ohne Beaufsichtigung durchgeführt werden.
- Nehmen Sie das Produkt nicht in Betrieb, wenn es beschädigt ist.
- Schützen Sie das Produkt vor Nässe und Feuchtigkeit. Niemals in Wasser oder andere Flüssigkeiten tauchen!
- Die LEDs sind nicht austauschbar.

- Sollten die LEDs am Ende ihrer Lebensdauer ausfallen, muss das ganze Produkt ersetzt werden.
- Schauen Sie nicht direkt in das Licht des Produktes, da es für das Auge schädlich sein kann.

Sicherheitshinweise für Batterien/Akkus

- **LEBENSGEFAHR!** Halten Sie Batterien/Akkus außer Reichweite von Kindern. Suchen Sie im Falle eines Verschluckens sofort einen Arzt auf!
- Verschlucken kann zu Verbrennungen, Perforation von Weichgewebe und Tod führen. Schwere Verbrennungen können innerhalb von 2 Stunden nach dem Verschlucken auftreten.
- **EXPLOSIONSGEFAHR!** Laden Sie nicht aufladbare Batterien niemals wieder auf. Schließen Sie Batterien/Akkus nicht kurz und/oder öffnen Sie diese nicht. Überhitzung, Brandgefahr oder Platzen können die Folge sein.
- Werfen Sie Batterien/Akkus niemals in Feuer oder Wasser.
- Setzen Sie Batterien/Akkus keiner mechanischen Belastung aus.

Risiko des Auslaufens von Batterien/Akku

- Vermeiden Sie extreme Bedingungen und Temperaturen, die auf Batterien/Akkus einwirken können, z. B. auf Heizkörpern/ durch direkte Sonneneinstrahlung.
- Wenn Batterien/Akkus ausgelaufen sind, vermeiden Sie den Kontakt von Haut, Augen und Schleimhäuten mit den Chemikalien! Spülen Sie die betroffenen Stellen sofort mit klarem Wasser und suchen Sie einen Arzt auf!
- **SCHUTZHANDSCHUHE TRAGEN!** Ausgelaufene oder beschädigte Batterien/Akkus können bei Berührung mit der Haut Verätzungen verursachen. Tragen Sie deshalb in diesem Fall geeignete Schutzhandschuhe.
- Im Falle eines Auslaufens der Batterien/Akkus entfernen Sie diese sofort aus dem Produkt, um Beschädigungen zu vermeiden.
- Verwenden Sie nur Batterien/Akkus des gleichen Typs. Mischen Sie nicht alte Batterien/Akkus mit neuen!
- Entfernen Sie die Batterien/Akkus, wenn das Produkt längere Zeit nicht verwendet wird.

Risiko der Beschädigung des Produkts

- Verwenden Sie ausschließlich den angegebenen Batterietyp/ Akkutyp!
- Setzen Sie Batterien/Akkus gemäß der Polaritätskennzeichnung (+) und (-) an Batterie/Akku und des Produkts ein.

- Reinigen Sie Kontakte an Batterie/Akku und im Batteriefach vor dem Einlegen mit einem trockenen, fusselfreien Tuch oder Wattestäbchen!
- Entfernen Sie erschöpfte Batterien/Akkus umgehend aus dem Produkt.

Vor der Inbetriebnahme

Hinweis: Entfernen Sie sämtliches Verpackungsmaterial vom Produkt.

Nur für HG10335A:

- Ziehen Sie die Stableuchte 7 am Leuchtenkopf 3 aus dem Griff 2 heraus (Abb. B).
- Entfernen Sie den aus dem Batteriefachdeckel 9 herausragenden Plastikstreifen 8 (Abb. C).

Nur für HG10335B:

- Entfernen Sie den Plastikstreifen 9, der aus dem Batteriefachdeckel 8 herausragt (Abb. B).

Ihr Produkt ist nun betriebsbereit.

Funktionen

Nur für HG10335A:
Leuchtfunktionen

Das Produkt verfügt über zwei Leuchtfunktionen, welche auch gleichzeitig ausgewählt werden können.

- Den Frontstrahler 4 schalten Sie durch Drücken des Schalters 5 mit hoher Leuchtkraft ein.
- Ein erneutes Drücken des Schalters 5 verringert die Helligkeit des Frontstrahlers 4.
- Drücken Sie den Schalter 5 erneut, um den Frontstrahler 4 wieder auszuschalten.
- Die Stableuchte 7 schalten Sie ein, indem Sie sie aus dem Griff 2 herausziehen (Abb. B). Sie schalten sie wieder aus, indem Sie sie zurück in den Griff 2 schieben.
  HINWEIS: Betreiben Sie die Stableuchte 7 nur, wenn die Stableuchte 7 komplett herausgezogen ist. Andernfalls besteht Überhitzungsgefahr!

Montage

Das Produkt verfügt über zwei Magnete 6 zur Befestigung an magnetisierbaren Oberflächen (Abb. B).

Leuchtenkopf ausrichten

- Drücken Sie den Lösetaster 1 und klappen Sie den Leuchtenkopf 3 aus der Arretierung (Abb. A).

- Um eine gezielte Ausleuchtung des Arbeitsbereichs zu ermöglichen, kann der Leuchtenkopf um maximal 90 ° geneigt werden (Abb. A).

Nur für HG10335B:
Leuchtfunktionen

- Schalten Sie die Stableuchte 2 ein, indem Sie den Schalter 3 drücken (Abb. A).
- Drücken Sie den Schalter 3 erneut. Die Stableuchte 2 erlischt und der Frontstrahler 1 schaltet sich zur gleichen Zeit ein.
- Drücken Sie den Schalter 3 erneut, um das Produkt auszuschalten.

Montage

Dieses Produkt kann in der gewünschten Position mithilfe des Hakens 7 befestigt werden (Abb. B).
Hinweis: Wenn Sie das Produkt am Haken 7 aufhängen, müssen Sie sicherstellen, dass die gewählte Stelle für das Gewicht des Produkts geeignet ist.
Alternativ können Sie das Produkt auch mithilfe der beiden Magnete 6 an einer magnetischen Oberfläche befestigen. Sie können das Produkt auf der Magnethalterung 5 um bis zu 180 ° kippen.

VORSICHT! Bitte beachten Sie die Position Ihrer Hände beim Drehen der Magnethalterung 5, um ein Einklemmen der Finger zu vermeiden (Abb. D).

Batterien einsetzen/wechseln

Wenn die Helligkeit des Produkts merklich nachlässt, sind die Batterien erschöpft und müssen ausgetauscht werden. Gehen Sie hierbei vor, wie im Folgenden beschrieben:

Nur für HG10335A:

- Ziehen Sie die Stableuchte 7 aus dem Griff 2 heraus (Abb. B).
- Öffnen Sie den Batteriefachdeckel 9 (Abb. C).
- Entnehmen Sie ggf. die alten Batterien und legen Sie drei neue Batterien ins Batteriefach 10 ein. Verwenden Sie ausschließlich Batterien des Typs AAA und achten Sie beim Einlegen auf die richtige Polarität: Diese wird im Batteriefach 10 angezeigt.
- Schließen Sie den Batteriefachdeckel 9 wieder.

Nur für HG10335B:

- Öffnen Sie den Batteriefachdeckel 8 auf der Rückseite des Produkts (Abb. B).
- Entfernen Sie gegebenenfalls die gebrauchten Batterien und legen Sie drei neue Batterien in das Batteriefach 10 ein. Verwenden Sie nur Batterien des Typs AAA und achten Sie beim

Einlegen der Batterien auf die richtige Polarität: Diese ist im Batteriefach 10 angegeben.
- Schließen Sie den Batteriefachdeckel 8.

Ihr Produkt ist nun wieder betriebsbereit.

Reinigung und Pflege

- Verwenden Sie in keinem Fall Flüssigkeiten und keine Reinigungsmittel, da diese das Produkt beschädigen.
- Reinigen Sie das Produkt nur äußerlich mit einem weichen, trockenen Tuch.

Entsorgung

Die Verpackung besteht aus umweltfreundlichen Materialien, die Sie über die örtlichen Recyclingstellen entsorgen können. Das Produkt und die Verpackungsmaterialien sind recycelbar, entsorgen Sie diese getrennt für eine bessere Abfallbehandlung.

Beachten Sie die Kennzeichnung der Verpackungsmaterialien bei der Abfalltrennung, diese sind gekennzeichnet mit Abkürzungen (a) und Nummern (b) mit folgender Bedeutung: 1–7: Kunststoffe/20–22: Papier und Pappe/ 80–98: Verbundstoffe.

Möglichkeiten zur Entsorgung des ausgedienten Produkts erfahren Sie bei Ihrer Gemeinde- oder Stadtverwaltung.

Das Symbol der durchgestrichenen Mülltonne bedeutet, dass dieses Gerät am Ende der Nutzungszeit nicht über den Haushaltsmüll entsorgt werden darf. Das Gerät ist bei eingerichteten Sammelstellen, Wertstoffhöfen oder Entsorgungsbetrieben abzugeben. Zudem sind Vertreiber von Elektro- und Elektronikgeräten sowie Vertreiber von Lebensmitteln zur Rücknahme verpflichtet. LIDL bietet Ihnen Rückgabemöglichkeiten direkt in den Filialen und Märkten an. Rückgabe und Entsorgung sind für Sie kostenfrei. Beim Kauf eines Neugerätes haben Sie das Recht, ein entsprechendes Altgerät unentgeltlich zurückzugeben. Zusätzlich haben Sie die Möglichkeit, unabhängig vom Kauf eines Neugerätes, unentgeltlich (bis zu drei) Altgeräte abzugeben, die in keiner Abmessung größer als 25 cm sind. Bitte löschen Sie vor der Rückgabe alle personenbezogenen Daten. Bitte entnehmen Sie vor der Rückgabe Batterien oder Akkumulatoren, die nicht vom Altgerät umschlossen sind, sowie Lampen, die zerstörungsfrei entnommen werden können und führen diese einer separaten Sammlung zu.

Das Produkt inkl. Zubehör und die Verpackungsmaterialien sind recyclebar und unterliegen einer erweiterten Herstellerverantwortung. Entsorgen Sie diese getrennt, den abgebildeten Info-tri (Sortierinformation) folgend, für eine bessere Abfallbehandlung. Das Triman-Logo gilt nur für Frankreich.

Defekte oder verbrauchte Batterien/Akkus müssen gemäß Richtlinie 2006/66/EG und deren Änderungen recycelt werden. Geben Sie Batterien/Akkus und/oder das Produkt über die angebotenen Sammeleinrichtungen zurück.

Umweltschäden durch falsche Entsorgung der Batterien/Akkus!

Das Symbol der durchgestrichenen Mülltonne auf Batterien oder Akkus bedeutet, dass Sie Batterien und Akkus nicht im Hausmüll entsorgen dürfen.

Entnehmen Sie die Batterien/den Akku-Pack aus dem Produkt vor der Entsorgung.

Diese können giftige Schwermetalle enthalten und unterliegen der Sondermüllbehandlung.
Die chemischen Symbole der Schwermetalle sind wie folgt:
Cd = Cadmium, Hg = Quecksilber, Pb = Blei.

Sie sind gesetzlich verpflichtet, alte Batterien und Akkus nach Gebrauch zurückzugeben. Geben Sie deshalb verbrauchte Batterien und Akkus kostenfrei im Handelsgeschäft z. B. in Ihrer LIDL Filiale oder bei einer kommunalen Sammelstelle ab.

Batterien und Akkus können Stoffe enthalten, die schädlich für die menschliche Gesundheit und Umwelt sind. Nur bei einer getrennten Sammlung und Verwertung von alten Batterien und Akkus können die negativen Auswirkungen vermieden werden.

Seien Sie besonders vorsichtig beim Umgang mit lithiumhaltigen Batterien und Akkus, da bei unsachgemäßer Verwendung eine erhöhte Brandgefahr besteht. Kleben Sie dazu die Pole ab, um einen äußeren Kurzschluss zu vermeiden.

Nutzen Sie Batterien mit langer Lebensdauer oder Akkus, um die Entstehung von Abfällen aus Alt-Batterien zu verringern. Beachten Sie die Anweisungen zum Lagern, und vermeiden Sie das vollständige Ent- und Aufladen des Akkus, um die Lebensdauer zu verlängern.

Darüber hinaus sollten Sie Batterien oder Elektro- und Elektronikgeräte mit Batterien oder Akkus nicht im öffentlichen Raum zurücklassen, um eine Vermüllung zu vermeiden. Prüfen Sie Möglichkeiten, Batterien einer Wiederverwendung zuzuführen, anstatt diese zu entsorgen, beispielsweise durch Instandsetzung der Batterie.

Garantie

Das Produkt wurde nach strengen Qualitätsrichtlinien hergestellt und vor der Auslieferung sorgfältig geprüft. Im Falle von Material- oder Herstellungsfehlern haben Sie gegenüber dem Verkäufer des Produkts gesetzliche Rechte. Ihre gesetzlichen Rechte werden in keiner Weise durch unsere unten aufgeführte Garantie eingeschränkt.

Die Garantie für dieses Produkt beträgt 3 Jahre ab Kaufdatum. Die Garantiezeit beginnt mit dem Kaufdatum. Bewahren Sie den Originalkaufbeleg an einem sicheren Ort auf, da dieses Dokument als Nachweis des Kaufs erforderlich ist.

Alle Schäden oder Mängel, die bereits zum Zeitpunkt des Kaufs vorhanden sind, müssen unverzüglich nach dem Auspacken des Produkts gemeldet werden.

Sollte das Produkt innerhalb von 3 Jahren ab Kaufdatum einen Material- oder Herstellungsfehler aufweisen, werden wir es – nach unserer Wahl – kostenlos für Sie reparieren oder ersetzen. Die Garantiezeit verlängert sich durch einen stattgegebenen Gewährleistungsanspruch nicht. Dies gilt auch für ersetzte und reparierte Teile.

Diese Garantie erlischt, wenn das Produkt beschädigt oder unsachgemäß verwendet oder gewartet wurde.

Die Garantie deckt Material- und Herstellungsfehler ab. Diese Garantie erstreckt sich weder auf Produktteile, die normalem Verschleiß unterliegen, und somit als Verschleißteile gelten (z. B. Batterien, Schläuche, Farbpatronen), noch auf Schäden an zerbrechlichen Teilen, z. B. Schalter oder Teile aus Glas.

Abwicklung im Garantiefall

Um eine schnelle Bearbeitung Ihres Anliegens zu gewährleisten, folgen Sie bitte den folgenden Hinweisen:

Bitte halten Sie für alle Anfragen den Kassenbon und die Artikelnummer (IAN 425901_2301) als Nachweis für den Kauf bereit.
Die Artikelnummer entnehmen Sie bitte dem Typenschild, einer Gravur, auf dem Titelblatt Ihrer Bedienungsanleitung (unten links) oder als Aufkleber auf der Rück- oder Unterseite des Produkts.

Sollten Funktionsfehler oder sonstige Mängel auftreten, kontaktieren Sie zunächst die nachfolgend benannte Serviceabteilung telefonisch oder per E-Mail.
Ein als defekt erfasstes Produkt können Sie dann unter Beifügung des Kaufbelegs (Kassenbon) und der Angabe, worin der Mangel besteht und wann er aufgetreten ist, für Sie portofrei an die Ihnen mitgeteilte Service-Anschrift übersenden.

Service

(DE) **Service Deutschland**
Tel.: 0800 5435 111
E-Mail: owim@lidl.de

(AT) **Service Österreich**
Tel.: 0800 292726
E-Mail: owim@lidl.at

(CH) **Service Schweiz**
Tel.: 0800562153
E-Mail: owim@lidl.ch

List of pictograms used	
	Direct current/voltage
	Batteries included
	The product must be extended so that it can illuminate (for HG10335A only).
	Work light luminous flux: approx. 200 lumen, Illumination time: approx. 1 hour (for HG10335A only)
	Manually switchable front spotlight with angle-adjustable head (for HG10335A only)
	Foot fitted with 2 powerful magnets (for HG10335A only)
	adjustable magnetic stand (for HG10335B only)
	Front spotlight luminous flux: approx. 25 lumen, Illumination time: approx. 11 hours (for HG10335B only)
	Work light luminous flux: approx. 250 lumen, Illumination time: approx. 1 hour (for HG10335B only)
	Base with powerful magnets (for HG10335B only)
	CE mark indicates conformity with relevant EU directives applicable for this product.
	Safety information Instructions for use
	Keep out of reach of children
	Do not dispose of in fire
	Do not insert incorrectly
	Do not deform/damage

	Do not open/dismantle
	Do not mix different types or brands
	Do not mix new and used
	Do not charge
	Keep away from water and excessive moisture
	Do not short circuit
	Insert correctly

LED light PALC 3 C1

Introduction

We congratulate you on the purchase of your new product. You have chosen a high quality product. The instructions for use are part of the product. They contain important information concerning safety, use and disposal. Before using the product, please familiarise yourself with all of the safety information and instructions for use. Only use the product as described and for the specified applications. If you pass the product on to anyone else, please ensure that you also pass on all the documentation with it.

Intended use

This product is intended for normal use. This product is only suitable for private use in dry indoor locations, e.g. in storeroom or corridor. The product is not intended for commercial use or for use in other applications. For indoor use only!

- This product is not suitable for household room illumination.

Parts description

For HG10335A only:

1 Release button
2 Handle
3 Lamp head
4 Front spotlight
5 Switch
6 Magnet
7 Strip light
8 Plastic strip
9 Battery compartment cover
10 Battery compartment

For HG10335B only:

1 Front spotlight
2 Strip light
3 Switch
4 Handle
5 Magnetic base
6 Magnet
7 Hook
8 Battery compartment cover
9 Plastic strip
10 Battery compartment

Technical data

Strip light:	1 x COB LED, 2.9 W
Front spotlight (max.):	1 x LED, 0.6 W (HG10335A) 1 x LED, 0.5 W (HG10335B)
Front spotlight (eco):	1 x LED, 0.3 W (HG10335A)
Batteries:	3 x 1.5 V⎓, AAA Alkaline batteries

Burn time:

Strip light:	approx. 1 hour
Front spotlight at full power:	approx. 11 hours
Front spotlight at low power:	approx. 20 hours (HG10335A)

Scope of delivery

1 LED light
3 Batteries (pre-installed)
1 Set of instructions for use

Safety notices

DAMAGE DUE TO FAILURE TO COMPLY WITH THESE INSTRUCTIONS FOR USE WILL VOID THE WARRANTY!

- This product may be used by children age 8 years and up, as well as by persons with reduced physical, sensory or mental capacities, or lacking experience and/or knowledge, so long as they are supervised or instructed in the safe use of the product and understand the associated risks. Do not allow children to play with the product. Cleaning and user maintenance should not be performed by children without supervision.
- Do not use the product if it is damaged.
- Protect the product from moisture and humidity. Never immerse the product in water or other liquids!
- The LEDs are not replaceable.
- If the LEDs fail at end of their lives, the entire product must be replaced.
- Do not look directly to the light of the product as it may be harmful to the eye.

Safety instructions for batteries/ rechargeable batteries

- **DANGER TO LIFE!** Keep batteries/rechargeable batteries out of reach of children. If accidentally swallowed seek immediate medical attention.
- Swallowing may lead to burns, perforation of soft tissue, and death. Severe burns can occur within 2 hours of ingestion.
- **DANGER OF EXPLOSION!** Never recharge non-rechargeable batteries. Do not short-circuit batteries/rechargeable batteries and/or open them. Overheating, fire or bursting can be the result.
- Never throw batteries/rechargeable batteries into fire or water.
- Do not exert mechanical loads to batteries/rechargeable batteries.

Risk of leakage of batteries/rechargeable batteries

- Avoid extreme environmental conditions and temperatures, which could affect batteries/rechargeable batteries, e.g. radiators/ direct sunlight.
- If batteries/rechargeable batteries have leaked, avoid contact with skin, eyes and mucous membranes with the chemicals! Flush immediately the affected areas with fresh water and seek medical attention!
- **WEAR PROTECTIVE GLOVES!** Leaked or damaged batteries/rechargeable batteries can cause burns on contact with the skin. Wear suitable protective gloves at all times if such an event occurs.
- In the event of a leakage of batteries/rechargeable batteries, immediately remove them from the product to prevent damage.
- Only use the same type of batteries/rechargeable batteries. Do not mix used and new batteries/rechargeable batteries.
- Remove batteries/rechargeable batteries if the product will not be used for a longer period.

Risk of damage of the product

- Only use the specified type of battery/rechargeable battery!
- Insert batteries/rechargeable batteries according to polarity marks (+) and (-) on the battery/rechargeable battery and the product.
- Use a dry lint-free cloth or cotton swab to clean the contacts on the battery/rechargeable battery and in the battery compartment before inserting!
- Remove exhausted batteries/rechargeable batteries from the product immediately.

Before use

Note: Remove all packaging materials from the product.

For HG10335A only:

- Extend the strip light 7 from the handle 2 by the lamp head 3 (Fig. B).
- Remove the plastic strip 8 protruding out of the battery compartment cover 9 (Fig. C).

For HG10335B only:

- Remove the plastic strip 9 protruding out of the battery compartment cover 8 (Fig. B).

Your product is now ready to use.

Functions

For HG10335A only:
Light functions

The product has two light functions which can also be used simultaneously.

- Switch on the front spotlight 4 at the high setting by pressing the switch 5.
- Pressing the switch 5 again will dim the brightness of the front spotlight 4.
- Press the switch 5 again to switch the front spotlight 4 off.
- Switch on the strip light 7 by extending it from the handle 2 (Fig. B). Switch it off by pushing it back into the handle 2.
  NOTE: Only operate the strip light 7 when the strip light 7 is completely extended. Otherwise there is the risk of overheating!

Mounting for use

This product has two magnets 6 for attaching to magnetisable surfaces (Fig. B).

Aligning the lamp head

- Push the release button 1 and flip the lamp head 3 out of the locking device (Fig. A).
- The lamp head may be tilted by max. 90 ° to allow for lighting a specific work area (Fig. A).

For HG10335B only:
Light functions

- Switch on the strip light 2 by pressing the switch 3 (Fig. A).
- Press the switch 3 again, the strip light 2 will off and the front spotlight 1 will on at the same time.
- Press the switch 3 again to switch off the product.

Mounting for use

This product can be attached in the desired position by securing it with the hook 7 (Fig .B).
Note: When hanging up the product with the hook 7, it must be ensured that the selected location is suitable for the weight of the product.
Alternatively, you can attach the product to a magnetic surface using the two magnets 6. You can tilt the product up to 180 ° on the magnetic base 5.

CAUTION! Please note the position of your hands whilst turning the magnetic base 5 to prevent pinching your fingers (see fig. D).

Inserting/replacing batteries

If you notice the brightness of the product is failing, the batteries are drained and must be replaced. Do so as described below:

For HG10335A only:

- Pull the strip light 7 out of the handle 2 (Fig. B).
- Open the battery compartment cover 9 (Fig. C).
- If necessary, remove the used batteries and insert three new batteries into the battery compartment 10. Only use type AAA batteries and ensure correct polarity when inserting the batteries: This is indicated inside the battery compartment 10.
- Close the battery compartment cover 9.

For HG10335B only:

- Open the battery compartment cover 8 at the back side of the product (Fig. B).
- If necessary, remove the used batteries and insert three new batteries into the battery compartment 10. Only use type AAA batteries and ensure correct polarity when inserting the batteries: This is indicated inside the battery compartment 10.
- Close the battery compartment cover 8.

Your product is now ready to use again.

Cleaning and care

- Never use liquids or detergents, as these will damage the product.
- The product should only be cleaned on the outside with a soft dry cloth.

Disposal

The packaging is made entirely of recyclable materials, which you may dispose of at local recycling facilities. The product and packaging materials are recyclable, dispose of it separately for better waste treatment.

Observe the marking of the packaging materials for waste separation, which are marked with abbreviations (a) and numbers (b) with following meaning: 1–7: plastics/20–22: paper and fibreboard/80–98: composite materials.

Contact your local refuse disposal authority for more details of how to dispose of your worn-out product.

To help protect the environment, please dispose of the product properly when it has reached the end of its useful life and not in the household waste. Information on collection points and their opening hours can be obtained from your local authority.

The product incl. accessories and packaging materials are recyclable and are subject to extended producer responsibility. Dispose them separately, following the illustrated Info-tri (sorting information), for better waste treatment. The Triman logo is valid in France only.

Faulty or used batteries/rechargeable batteries must be recycled in accordance with Directive 2006/66/EC and its amendments. Please return the batteries/rechargeable batteries and/or the product to the available collection points.

Environmental damage through incorrect disposal of the batteries/ rechargeable batteries!

Batteries/rechargeable batteries may not be disposed of with the usual domestic waste. They may contain toxic heavy metals and are subject to hazardous waste treatment rules and regulations. The chemical symbols for heavy metals are as follows: Cd = cadmium, Hg = mercury, Pb = lead. That is why you should dispose of used batteries/rechargeable batteries at a local collection point.

Warranty

The product has been manufactured to strict quality guidelines and meticulously examined before delivery. In the event of material or manufacturing defects you have legal rights against the retailer of this product. Your legal rights are not limited in any way by our warranty detailed below.

The warranty for this product is 3 years from the date of purchase. The warranty period begins on the date of purchase. Keep the original sales receipt in a safe location as this document is required as proof of purchase.

Any damage or defects already present at the time of purchase must be reported without delay after unpacking the product.

Should the product show any fault in materials or manufacture within 3 years from the date of purchase, we will repair or replace it – at our choice – free of charge to you. The warranty period is not extended as a result of a claim being granted. This also applies to replaced and repaired parts.

This warranty becomes void if the product has been damaged, or used or maintained improperly.

The warranty covers material or manufacturing defects. This warranty does not cover product parts subject to normal wear and tear, thus considered consumables (e.g. batteries, tubes, cartridges), nor damage to fragile parts, e.g. switches or glass parts.

Warranty claim procedure

To ensure quick processing of your case, please observe the following instructions:

Please have the till receipt and the item number (IAN 425901_2301) available as proof of purchase.
You will find the item number on the rating plate, an engraving on the front page of the instructions for use (bottom left), or as a sticker on the rear or bottom of the product.
If functional or other defects occur, please contact the service department listed either by telephone or by e-mail.
You can return a defective product to us free of charge to the service address that will be provided to you. Ensure that you enclose the proof of purchase (till receipt) and information about what the defect is and when it occurred.

Service

GB **Service Great Britain**
Tel.: 08000569216
E-Mail: owim@lidl.co.uk

IE **Service Ireland**
Tel.: 1800 200736
E-Mail: owim@lidl.ie

CE

Légende des pictogrammes utilisés	
	Courant continu/Tension continue
	Piles fournies
	Le produit doit être étiré afin qu'il puisse éclairer (uniquement pour HG10335A).
	Flux lumineux max. de la lampe de travail : env. 200 lumens, durée d'éclairage : env. 1 heure (uniquement pour HG10335A)
	Lampe avant actionnable manuellement avec angle d'éclairage réglable (uniquement pour HG10335A)
	Le pied de lampe est équipé de deux aimants puissants (uniquement pour HG10335A).
	Support magnétique réglable (uniquement pour HG10335B)
	Flux lumineux max. de la lampe avant : env. 25 lumens, durée d'éclairage : env. 11 heures (uniquement pour HG10335B)
	Flux lumineux max. de la lampe de travail : env. 250 lumens, durée d'éclairage : env. 1 heure (uniquement pour HG10335B).
	Embase avec aimants puissants (uniquement HG10335B)
CE	La marque CE indique la conformité aux directives européennes applicables à ce produit.
	Instructions de sécurité Instructions de manipulation
	À conserver hors de la portée des enfants
	Ne pas jeter au feu
	Veiller à une insertion correcte
	Ne pas déformer/détériorer

Légende des pictogrammes utilisés	
	Ne pas ouvrir/démonter
	Ne pas mélanger des types et des marques différents
	Ne pas mélanger des piles usées et des piles neuves
	Ne pas recharger
	Tenez les piles éloignées de l'eau et d'une humidité excessive.
	Ne pas court-circuiter
	Insérer correctement

Lampe à LED PALC 3 C1

Introduction

Nous vous félicitons pour l'achat de votre nouveau produit. Vous avez opté pour un produit de grande qualité. Le mode d'emploi fait partie intégrante de ce produit. Il contient des indications importantes pour la sécurité, l'utilisation et la mise au rebut. Veuillez lire consciencieusement toutes les indications d'utilisation et de sécurité du produit. Ce produit doit uniquement être utilisé conformément aux instructions et dans les domaines d'application spécifiés. Lors d'une cession à tiers, veuillez également remettre tous les documents.

Utilisation conforme

Ce produit est prévu pour une utilisation normale. Ce produit est exclusivement conçu pour un usage privé dans des espaces intérieurs secs, p. ex. dans un local de rangement ou un couloir. Le produit n'est pas destiné à une utilisation commerciale ou à d'autres domaines d'utilisation. Uniquement réservé à un usage en intérieur !

- Ce produit ne convient pas à l'éclairage de pièces dans le foyer domestique.

Descriptif des éléments

Uniquement pour HG10335A :

1 Bouton de déverrouillage
2 Manche
3 Tête de lampe
4 Lampe avant
5 Interrupteur
6 Aimant
7 Lampe torche
8 Bande plastique
9 Couvercle du compartiment à piles
10 Compartiment à piles

Uniquement pour HG10335B :

1 Lampe avant
2 Lampe torche
3 Interrupteur
4 Manche
5 Support magnétique
6 Aimant
7 Crochet
8 Couvercle du compartiment à piles
9 Bande plastique
10 Compartiment à piles

Caractéristiques techniques

Lampe torche :	1 x LED COB, 2,9 W
Lampe avant (max.) :	1 x LED, 0,6 W (HG10335A) 1 x LED, 0,5 W (HG10335B)
Lampe avant (Éco) :	1 x LED, 0,3 W (HG10335A)
Piles :	3 x 1,5 V ⎓, piles alcalines AAA

Durée d'éclairage :

Lampe torche :	env. 1 heure
Projecteur frontal à pleine puissance :	env. 11 heures
Projecteur frontal à faible puissance :	env. 20 heures (HG10335A)

Contenu de la livraison

1 lampe à LED
3 piles (préinstallées)
1 mode d'emploi

Consignes de sécurité

LES DROITS DE RECOURS EN GARANTIE SONT ANNULÉS EN CAS DE DOMMAGES RÉSULTANT DU NON-RESPECT DU PRÉSENT MODE D'EMPLOI !

- Le produit peut être utilisé par des enfants âgés de 8 ans et plus ainsi que par des personnes ayant des capacités physiques, sensorielles ou mentales réduites ou manquant d'expérience ou de connaissances, s'ils sont surveillés ou s'ils ont été informés de l'utilisation sûre du produit et s'ils comprennent les risques liés à son utilisation. Les enfants ne peuvent pas jouer avec le produit. Le nettoyage et l'entretien du produit ne doivent pas être effectués par des enfants laissés sans surveillance.
- Ne pas faire fonctionner le produit s'il est endommagé.

- Protégez le produit de l'humidité et de l'eau. Ne jamais immerger le produit dans de l'eau ou d'autres liquides !
- Les LED ne peuvent pas être remplacées.
- Si les LED arrivent en fin de vie, le produit doit être remplacé dans sa totalité.
- Ne regardez pas directement dans la lumière du produit, cela pourrait être dangereux pour vos yeux.

Consignes de sécurité relatives aux piles/aux piles rechargeables

- **DANGER DE MORT !** Rangez les piles/piles rechargeables hors de la portée des enfants. En cas d'ingestion, consultez immédiatement un médecin !
- Une ingestion peut entraîner des brûlures, une perforation des tissus mous et la mort. Des brûlures graves peuvent apparaitre dans les 2 heures suivant l'ingestion.
- **RISQUE D'EXPLOSION !** Ne rechargez jamais des piles non rechargeables. Ne court-circuitez pas les piles/piles rechargeables et/ou ne les ouvrez pas ! Autrement, vous risquez de provoquer une surchauffe, un incendie ou une explosion.
- Ne jetez jamais des piles/piles rechargeables au feu ou dans l'eau.
- Ne pas soumettre les piles/piles rechargeables à une charge mécanique.

Risque de fuite des piles/piles rechargeables

- Évitez d'exposer les piles/piles rechargeables à des conditions et températures extrêmes susceptibles de les endommager, par ex. sur des radiateurs/exposition directe aux rayons du soleil.
- Lorsque les piles/piles rechargeables fuient, évitez tout contact du produit chimique avec la peau, les yeux ou les muqueuses ! Rincez les zones touchées à l'eau claire et consultez immédiatement un médecin !
- **PORTER DES GANTS DE PROTECTION !** Les piles/piles rechargeables endommagées ou sujettes à des fuites peuvent provoquer des brûlures au contact de la peau. Vous devez donc porter des gants adéquats pour les manipuler.
- En cas de fuite des piles/piles rechargeables, retirez-les aussitôt du produit pour éviter tout endommagement.
- Utilisez uniquement des piles/piles rechargeables du même type. Ne mélangez pas des piles/piles rechargeables usées et neuves !
- Retirez les piles/piles rechargeables, si vous ne comptez pas utiliser le produit pendant une période prolongée.

Risque d'endommagement du produit

- Exclusivement utiliser le type de pile/pile rechargeable spécifié.
- Insérez les piles/piles rechargeables conformément à l'indication de polarité (+) et (-) indiquée sur la pile/pile rechargeable et sur le produit.
- Avant l'insertion de la pile, nettoyez les contacts de la pile/ de la pile rechargeable ainsi que ceux présents dans le compartiment à piles en vous servant d'un chiffon sec et non pelucheux ou d'un coton-tige !
- Retirez immédiatement les piles/piles rechargeables usées du produit.

Avant la mise en service

Remarque : Veuillez retirer l'ensemble des matériaux composant l'emballage du produit.

Uniquement pour HG10335A :

- Tirez la lampe torche 7 de la tête d'éclairage 3 de la poignée 2 (fig. B).
- Retirez la bande plastique 8 du couvercle du compartiment à piles 9 (fig. C).

Uniquement pour HG10335B :

- Retirez la bande plastique 9 qui dépasse du couvercle du compartiment à piles 8 (ill. B).

Votre produit est maintenant prêt à fonctionner.

Fonctions

Uniquement pour HG10335A :
Fonctions lumineuses

Le produit dispose de deux fonctions lumineuses, qui peuvent également être sélectionnées simultanément.

- L'éclairage frontal 4 s'allume avec une luminosité élevée en appuyant sur l'interrupteur 5.
- Une seconde pression sur l'interrupteur 5 réduit la luminosité du projecteur frontal 4.
- Appuyez à nouveau sur l'interrupteur 5 pour rallumer la lampe frontale 4.
- La lampe torche 7 s'allume lorsque vous relâchez la poignée 2 (fig. B). Elle s'éteint automatiquement lorsque vous appuyez sur la poignée 2.
  REMARQUE : Utilisez la lampe torche 7 uniquement lorsque la lampe 7 est complètement retirée. Afin d'éviter tout risque de surchauffe !

Montage

Le produit possède deux aimants 6 de fixation à installer sur une surface magnétique (fig. B).

Orienter la tête d'éclairage

- Appuyez sur le bouton de déclenchement 1 et rabattez la tête d'éclairage 3 (fig. A).
- Il est possible d'incliner la tête d'éclairage de 90 ° afin d'éclairer une zone précise (fig. A).

Uniquement pour HG10335B :
Fonctions lumineuses

- Allumez la lampe torche 2 en appuyant sur l'interrupteur 3 (ill. A).
- Appuyez à nouveau sur l'interrupteur 3. La lampe torche 2 s'éteint et la lampe avant 1 s'allume en même temps.
- Appuyez à nouveau sur l'interrupteur 3 pour éteindre le produit.

Montage

Ce produit peut être fixé dans la position souhaitée à l'aide du crochet 7 (ill. B).
Remarque : avant de suspendre le produit au crochet 7, assurez-vous que l'endroit choisi peut supporter le poids du produit.
Vous pouvez également fixer le produit sur une surface magnétique à l'aide des deux aimants 6. Vous pouvez incliner le produit jusqu'à 180° sur le support magnétique 5.

ATTENTION ! Veuillez faire attention à la position de vos mains lorsque vous tournez le support magnétique 5 afin d'éviter de vous coincer les doigts (voir. ill. D).

Insérer/remplacer les piles

Une diminution notable de la luminosité du produit indique que les piles sont usagées et doivent être remplacées. Procédez comme suit :

Uniquement pour HG10335A :

- Tirez la lampe torche 7 de la poignée 2 (fig. B).
- Ouvrez le compartiment à piles 9 (fig. C).
- Si nécessaire, retirez les anciennes piles et insérer trois piles neuves dans le compartiment à piles 10. Utilisez uniquement des piles de type AAA et veillez à respecter la polarité lorsque vous insérez les piles : celle-ci est indiquée dans le compartiment à piles 10.
- Refermez le couvercle du compartiment à piles 9.

Uniquement pour HG10335B :

- Ouvrez le couvercle du compartiment à piles 8 au dos du produit (ill. B).
- Retirez si nécessaire les piles usagées et insérez trois nouvelles piles dans le compartiment à piles 10. Utilisez uniquement des piles de type AAA et veillez à ce que la polarité soit correcte lorsque vous insérez les piles : celle-ci est indiquée dans le compartiment à piles 10.
- Fermez le couvercle du compartiment à piles 8.

Votre produit est désormais de nouveau prêt à fonctionner.

Nettoyage et entretien

- N'utilisez en aucun cas des liquides ou des produits nettoyants, ceux-ci endommageraient le produit.
- Nettoyez uniquement l'extérieur du produit à l'aide d'un chiffon doux et sec.

Mise au rebut

L'emballage se compose de matières recyclables pouvant être mises au rebut dans les déchetteries locales.

Veuillez respecter l'identification des matériaux d'emballage pour le tri sélectif, ils sont identifiés avec des abbréviations (a) et des chiffres (b) ayant la signification suivante : 1–7 : plastiques/20–22 : papiers et cartons/ 80–98 : matériaux composite.

Votre mairie ou votre municipalité vous renseigneront sur les possibilités de mise au rebut des produits usagés.

Afin de contribuer à la protection de l'environnement, veuillez ne pas jeter votre produit usagé dans les ordures ménagères, mais éliminez-le de manière appropriée. Pour obtenir des renseignements concernant les points de collecte et leurs horaires d'ouverture, vous pouvez contacter votre municipalité.

Le produit ainsi que les accessoires et les matériaux d'emballage sont recyclables et relèvent de la responsabilité élargie du producteur. Éliminez-les séparément, en suivant l'Info-tri illustrée, dans l'intérêt d'un meilleur traitement des déchets. Le logo Triman n'est valable qu'en France.

Les piles/piles rechargeables défectueuses ou usagées doivent être recyclées conformément à la directive 2006/66/CE et ses modifications. Les piles et/ou piles rechargeables et/ou le produit doivent être retournés dans les centres de collecte proposés.

Pollution de l'environnement par la mise au rebut incorrecte des piles/piles rechargeables !

Les piles/piles rechargeables ne doivent pas être mises au rebut avec les ordures ménagères. Elles peuvent contenir des métaux lourds toxiques et doivent être considérées comme des déchets spéciaux. Les symboles chimiques des métaux lourds sont les suivants : Cd = cadmium, Hg = mercure, Pb = plomb. Pour cette raison, veuillez toujours déposer les piles/piles rechargeables usagées dans les conteneurs de recyclage communaux.

Garantie

Article L217-16 du Code de la consommation
Lorsque l'acheteur demande au vendeur, pendant le cours de la garantie commerciale qui lui a été consentie lors de l'acquisition ou de la réparation d'un bien meuble, une remise en état couverte par la garantie, toute période d'immobilisation d'au moins sept jours vient s'ajouter à la durée de la garantie qui restait à courir. Cette période court à compter de la demande d'intervention de l'acheteur ou de la mise à disposition pour réparation du bien en cause, si cette mise à disposition est postérieure à la demande d'intervention.

Indépendamment de la garantie commerciale souscrite, le vendeur reste tenu des défauts de conformité du bien et des vices rédhibitoires dans les conditions prévues aux articles L217-4 à L217-13 du Code de la consommation et aux articles 1641 à 1648 et 2232 du Code Civil.

Article L217-4 du Code de la consommation
Le vendeur livre un bien conforme au contrat et répond des défauts de conformité existant lors de la délivrance.

Il répond également des défauts de conformité résultant de l'emballage, des instructions de montage ou de l'installation lorsque celle-ci a été mise à sa charge par le contrat ou a été réalisée sous sa responsabilité.

Article L217-5 du Code de la consommation
Le bien est conforme au contrat :
1° S´il est propre à l'usage habituellement attendu d'un bien semblable et, le cas échéant :

- s'il correspond à la description donnée par le vendeur et posséder les qualités que celui-ci a présentées à l'acheteur sous forme d'échantillon ou de modèle ;
- s'il présente les qualités qu'un acheteur peut légitimement attendre eu égard aux déclarations publiques faites par le vendeur, par le producteur ou par son représentant, notamment dans la publicité ou l'étiquetage ;

2° Ou s'il présente les caractéristiques définies d'un commun accord par les parties ou être propre à tout usage spécial recherché par l'acheteur, porté à la connaissance du vendeur et que ce dernier a accepté.

Article L217-12 du Code de la consommation
L'action résultant du défaut de conformité se prescrit par deux ans à compter de la délivrance du bien.

Article 1641 du Code civil
Le vendeur est tenu de la garantie à raison des défauts cachés de la chose vendue qui la rendent impropre à l'usage auquel on la destine, ou qui diminuent tellement cet usage que l'acheteur ne l'aurait pas acquise, ou n'en aurait donné qu'un moindre prix, s'il les avait connus.

Article 1648 1er alinéa du Code civil
L'action résultant des vices rédhibitoires doit être intentée par l'acquéreur dans un délai de deux ans à compter de la découverte du vice.

Les pièces détachées indispensables à l'utilisation du produit sont disponibles pendant la durée de la garantie du produit.

Le produit a été fabriqué selon des critères de qualité stricts, et contrôlé consciencieusement avant sa livraison. En cas de défaut de matériau ou de fabrication, vous avez des droits légaux vis-à-vis du vendeur du produit. Vos droits légaux ne sont en aucun cas limités par notre garantie mentionnée ci-dessous.

La garantie de ce produit est de 3 ans à partir de la date d'achat. La période de garantie commence à la date d'achat. Conservez l'original de la preuve d'achat dans un endroit sûr car ce document est nécessaire pour prouver l'achat.

Tout dommage ou défaut déjà présent au moment de l'achat doit être signalé immédiatement après le déballage du produit.

Si le produit présente un défaut de matériau ou de fabrication dans les 3 ans qui suivent la date d'achat, nous le réparerons ou le remplacerons - à notre choix - gratuitement pour vous. La période

de garantie n'est pas prolongée par une demande de garantie acceptée. Cette mesure s'applique également pour les pièces remplacées et réparées.

Cette garantie est annulée si le produit a été endommagé ou utilisé ou entretenu de manière incorrecte.

La garantie couvre les défauts de matériels et de fabrication. Cette garantie ne couvre pas les pièces du produit soumises à une usure normale, et qui sont donc considérées comme des pièces d'usure (par exemple les piles, les piles rechargeables, tuyaux, les cartouches d'encre), ni les dommages aux pièces fragiles, par exemple les interrupteurs ou les pièces en verre.

Faire valoir sa garantie

Pour garantir la rapidité d'exécution de la procédure de garantie, veuillez respecter les indications suivantes :

Veuillez conserver le ticket de caisse et la référence du produit (IAN 425901_2301) à titre de preuve d'achat pour toute demande. Le numéro de référence de l'article est indiqué sur la plaque d'identification, gravé sur la page de titre de votre manuel (en bas à gauche) ou sur un autocollant apposé sur la face arrière ou inférieure du produit.
En cas de dysfonctionnement du produit, ou de tout autre défaut, contactez en premier lieu le service après-vente par téléphone ou par e-mail aux coordonnées indiquées ci-dessous.
Vous pouvez alors envoyer franco de port tout produit considéré comme défectueux au service clientèle indiqué, accompagné de la preuve d'achat (ticket de caisse) et d'une description écrite du défaut avec mention de sa date d'apparition.

Service après-vente

FR **Service après-vente France**
Tél. : 0800904879
E-Mail : owim@lidl.fr

BE **Service après-vente Belgique**
Tél. : 080071011
Tél. : 80023970 (Luxembourg)
E-Mail : owim@lidl.be

CE

Legenda van de gebruikte pictogrammen	
	Gelijkstroom/-spanning
	Inclusief batterijen
	Het product moet uit elkaar worden geschoven zodat het kan verlichten (alleen voor HG10335A).
	max. lichtstroom werklamp: ca. 200 lumen, verlichtingsduur: ca. 1 uur (alleen voor HG10335A)
	Handmatig inschakelbare frontschijnwerper met instelbare verlichtingshoek (alleen voor HG10335A)
	De lampvoet is uitgerust met twee sterke magneten (alleen voor HG10335A).
	Verstelbare magneethouder (alleen HG10335B)
	max. lichtstroom frontschijnwerper: ca. 25 lumen, verlichtingsduur: ca. 11 uur (alleen voor HG10335B)
	max. lichtstroom werklamp: ca. 250 lumen, verlichtingsduur: ca. 1 uur (alleen voor HG10335B)
	Basis met sterke magneten (alleen HG10335B)
CE	De CE-markering duidt op conformiteit met relevante EU-richtlijnen die van toepassing zijn op dit product.
	Veiligheidsinstructies Instructies
	Buiten het bereik van kinderen opbergen
	Niet in het vuur gooien
	Niet verkeerd plaatsen
	Niet deformeren/beschadigen

Legenda van de gebruikte pictogrammen	
	Niet openen/uit elkaar halen
	Verschillende types en merken niet door elkaar gebruiken
	Nieuwe en gebruikte batterijen niet door elkaar gebruiken
	Niet opladen
	Houd batterijen uit de buurt van water en overmatig vocht.
	Niet kortsluiten
	Op de juiste manier plaatsen

LED-lamp PALC 3 C1

Inleiding

Hartelijk gefeliciteerd met de aankoop van uw nieuwe product. U heeft voor een hoogwaardig product gekozen. De gebruiksaanwijzing is een deel van het product. Deze bevat belangrijke aanwijzingen voor veiligheid, gebruik en verwijdering. Maakt U zich voor de ingebruikname van het product met alle bedienings- en veiligheidsvoorschriften vertrouwd. Gebruik het product alleen zoals beschreven en voor de aangegeven toepassingsgebieden. Overhandig alle documenten bij doorgifte van het product aan derden.

Correct en doelmatig gebruik

Dit product is bestemd voor normaal gebruik. Dit product is alleen geschikt voor privégebruik in droge ruimtes binnenshuis, bijv. in opslagruimtes of gangen. Het product is niet bestemd voor commercieel gebruik of voor andere toepassingen. Alleen voor binnenshuis!

- Dit product is niet geschikt als kamerverlichting in huishoudens.

Beschrijving van de onderdelen

Alleen voor HG10335A:

1 Ontgrendelknop
2 Greep
3 Lampkop
4 Frontschijnwerper
5 Schakelaar
6 Magneet
7 Staaflamp
8 Plastic strip

9 Batterijvak-deksel
10 Batterijvak

Alleen voor HG10335B:

1 Frontschijnwerper
2 Staaflamp
3 Schakelaar
4 Greep
5 Magneethouder
6 Magneet
7 Haakje
8 Batterijvak-deksel
9 Plastic strip
10 Batterijvak

Technische gegevens

Staaflamp:	1 x COB-led, 2,9 W
Frontschijnwerper (max.):	1 x led, 0,6 W (HG10335A) 1 x led, 0,5 W (HG10335B)
Frontschijnwerper (eco):	1 x led, 0,3 W (HG10335A)
Batterijen:	3 x 1,5 V⎓, AAA alkali-batterijen

Verlichtingsduur:

Staaflamp:	ca. 1 uur
Frontschijnwerper bij vol vermogen:	ca. 11 uur
Frontschijnwerper bij laag vermogen:	ca. 20 uur (HG10335A)

Omvang van de levering

1 LED-lamp
3 batterijen (reeds geïnstalleerd)
1 gebruiksaanwijzing

Veiligheidsinstructies

BIJ SCHADE DIE ONTSTAAT DOOR HET NEGEREN VAN DEZE GEBRUIKSAANWIJZING KOMT DE GARANTIE TE VERVALLEN!

- Dit product kan door kinderen vanaf 8 alsmede door personen met verminderde fysieke, sensorische of mentale vaardigheden of een gebrek aan ervaring en kennis worden gebruikt, als zij onder toezicht staan of geïnstrueerd werden met betrekking tot het veilige gebruik van het product en zij de hieruit voortvloeiende gevaren begrijpen. Kinderen mogen niet met het product spelen. Reiniging en onderhoud mag niet door kinderen zonder toezicht worden uitgevoerd.
- Neem het product niet in gebruik als het beschadigd is.
- Bescherm het product tegen natheid en vocht. Nooit in water of andere vloeistoffen dompelen!
- De leds kunnen niet worden vervangen.
- Mochten de leds aan het einde van hun levensduur uitvallen, dan dient het gehele product te worden vervangen.

- Kijk niet direct in het licht van het product, aangezien dit schadelijk kan zijn voor de ogen.

Veiligheidsinstructies voor batterijen/accu's

- **LEVENSGEVAAR!** Houd batterijen/accu's buiten het bereik van kinderen. Raadpleeg bij inslikken onmiddellijk een arts!
- Inslikken kan leiden tot inwendige verbrandingen, perforatie van zacht weefsel en tot de dood. Ernstige inwendige verbrandingen kunnen binnen 2 uur na het inslikken optreden.
- **EXPLOSIEGEVAAR!** Laad niet oplaadbare batterijen nooit op. Sluit de batterijen/accu's niet kort en/of open deze niet. Daardoor kan de batterij oververhit raken, in brand vliegen of exploderen.
- Gooi batterijen/accu's nooit in het vuur of water.
- Stel batterijen/accu's nooit bloot aan mechanische belastingen.

Risico dat de batterijen/accu's lekken

- Vermijd extreme omstandigheden en temperaturen die invloed op de batterijen/accu's zouden kunnen hebben bijv. radiatoren/direct zonlicht.
- Bij lekkende batterijen/accu's het contact van de chemicaliën met de huid, ogen en slijmvliezen vermijden! Spoel de desbetreffende plekken direct af met schoon water en raadpleeg onmiddellijk een arts!
- **DRAAG VEILIGHEIDSHANDSCHOENEN!** Lekkende of beschadigde batterijen/accu's kunnen in geval van huidcontact chemische brandwonden veroorzaken. Draag daarom in dit geval geschikte veiligheidshandschoenen.
- Als de batterijen/accu's lekken, dient u deze direct uit het product te halen om beschadigingen te vermijden.
- Gebruik alleen batterijen/accu's van hetzelfde type. Gebruik nooit nieuwe en oude batterijen/accu's door elkaar!
- Verwijder de batterijen/accu's, als u het product gedurende een langere periode niet gebruikt.

Risico op beschadiging van het product

- Gebruik uitsluitend het aangegeven type batterij/accu!
- Plaats de batterijen/accu's volgens de weergegeven polariteit (+) en (-) op batterij/accu en op product.
- Reinig de contacten van de batterij/accu en in het batterijvak voor het plaatsen met een droge, pluisvrije doek of wattenstaafje!
- Verwijder verbruikte batterijen/accu's direct uit het product.

Voor de ingebruikname

Opmerking: verwijder al het verpakkingsmateriaal van het product.

Alleen voor HG10335A:

- Trek de staaflamp 7 aan de lampkop 3 uit de greep 2 (afb. B).
- Verwijder de uit het batterijvak 9 uitstekende plastic strip 8 (afb. C).

Alleen voor HG10335B:

- Verwijder de plastic strip 9 die uit het batterijvak-deksel 8 steekt (afb. B).

Uw product is nu gereed voor gebruik.

Functies

Alleen voor HG10335A:
Verlichtingsfuncties

Het product heeft twee verlichtingsfuncties, die ook gelijktijdig kunnen worden gebruikt.

- De frontschijnwerper 4 gaat door op de schakelaar 5 te drukken aan met hoge lichtsterkte.
- Een hernieuwd drukken op de schakelaar 5 vermindert de helderheid van de frontschijnwerper 4.
- Druk nogmaals op de schakelaar 5 om de frontschijnwerper 4 weer uit te schakelen.
- De staaflamp 7 kunt u inschakelen door hem uit de greep 2 te trekken (afb. B). U kunt hem weer uitschakelen, door hem terug te schuiven in de greep 2.
  OPMERKING: gebruik de staaflamp 7 alleen, als de staaflamp 7 compleet eruit is getrokken. Anders bestaat oververhittingsgevaar!

Montage

Het product bezit twee magneten 6 voor de bevestiging aan magnetische oppervlakken (afb. B).

Lampkop instellen

- Druk op de ontgrendelknop 1 en klap de lampkop 3 uit de vergrendeling (afb. A).
- Om de werkplek gericht te verlichten, kan de lampkop maximaal 90 ° worden gekanteld (afb. A).

Alleen voor HG10335B:
Verlichtingsfuncties

- Schakel de staaflamp 2 in door de schakelaar 3 in te drukken (afb. A).
- Druk nogmaals op de schakelaar 3. De staaflamp 2 gaat uit en de frontschijnwerper 1 gaat op hetzelfde moment aan.
- Druk nogmaals op de schakelaar 3 om het product uit te schakelen.

Montage

Dit product kan in de gewenste stand met behulp van het haakje 7 worden bevestigd (afb. B).
Opmerking: Als u het product aan de haak 7 ophangt moet u ervoor zorgen dat de gekozen plek geschikt is voor het gewicht van het product.
Eventueel kunt u het product ook met behulp van de beide magneten 6 aan een magnetisch oppervlak bevestigen. U kunt het product op de magneethouder 5 tot 180 ° kantelen.

PAS OP! Let op de positie van uw handen tijdens het draaien van de magneethouder 5 om het beklemd raken van uw vingers te voorkomen (afb. D).

Batterijen plaatsen/vervangen

Als de helderheid van het product duidelijk afneemt, raken de batterijen leeg en moeten zij worden vervangen. Ga hiervoor te werk, zoals hierna beschreven:

Alleen voor HG10335A:

- Trek de staaflamp 7 aan de greep 2 (afb. B).
- Open het batterijvakdeksel 9 (afb. C).
- Verwijder indien nodig de oude batterijen en plaats drie nieuwe batterijen in het batterijvak 10. Gebruik uitsluitend batterijen van het type AAA en houd tijdens het plaatsen rekening met de juiste polariteit: deze wordt weergegeven in het batterijvak 10.
- Sluit het batterijvakdeksel 9 weer.

Alleen voor HG10335B:

- Open het batterijvak-deksel 8 aan de achterkant van het product (afb. B).
- Verwijder eventueel de gebruikte batterijen en plaats drie nieuwe batterijen in het batterijvak 10. Gebruik alleen batterijen van het type AAA en let bij het plaatsen van de batterijen op de juiste polariteit: deze wordt in het batterijvak 10 aangegeven.
- Sluit het batterijvak-deksel 8.

Uw product is nu weer klaar voor gebruik.

Reiniging en onderhoud

- Gebruik in geen geval vloeistoffen en reinigingsmiddelen omdat deze het product beschadigen.
- Reinig het product alleen aan de buitenzijde met een zachte, droge doek.

Afvoer

De verpakking bestaat uit milieuvriendelijke grondstoffen die u via de plaatselijke recyclingcontainers kunt afvoeren. Het product en de verpakkingsmaterialen zijn recyclebaar; verwijder deze afzonderlijk voor een betere afvalbehandeling.

Neem de aanduiding van de verpakkingsmaterialen voor de afvalscheiding in acht. Deze zijn gemarkeerd met de afkortingen (a) en een cijfers (b) met de volgende betekenis: 1–7: kunststoffen/20–22: papier en vezelplaten/80–98: composietmaterialen.

Informatie over de mogelijkheden om het uitgediende product na gebruik te verwijderen, verstrekt uw gemeentelijke overheid.

Gooi het afgedankte product omwille van het milieu niet weg via het huisvuil, maar geef het af bij het daarvoor bestemde depot of het gemeentelijke milieupark. Over afgifteplaatsen en hun openingstijden kunt u zich bij uw aangewezen instantie informeren.

Het product, waaronder het toebehoren, en de verpakkingsmaterialen kunnen worden gerecycled en zijn onderhevig aan een uitgebreide verantwoordelijkheid van de fabrikant. Gooi ze apart weg, overeenkomstig de aangegeven Info-tri (informatie over afvalscheiding), voor een beter afvalbeheer. Het Triman-logo geldt alleen voor Frankrijk.

Defecte of verbruikte batterijen/accu's moeten volgens de richtlijn 2006/66/EG en veranderingen daarop worden gerecycled. Geef batterijen/accu's en/of het product af bij de daarvoor bestemde verzamelstations.

Milieuschade door foutieve verwijdering van de batterijen/accu's!

Batterijen/accu's mogen niet via het huisvuil worden weggegooid. Ze kunnen giftige zware metalen bevatten en vallen onder het chemisch afval. De chemische symbolen van de zware metalen zijn: Cd = cadmium, Hg = kwik, Pb = lood. Geef verbruikte batterijen/accu's daarom af bij een gemeentelijk inzamelpunt.

Garantie

Het product werd volgens strenge kwaliteitsrichtlijnen gemaakt en voor de uitlevering zorgvuldig gecontroleerd. In geval van materiaal- of fabricagefouten hebt u tegenover de verkoper van het product wettelijke rechten. Uw wettelijke rechten worden op geen enkele manier door onze hieronder vermelde garantie beperkt.

De garantie voor dit product bedraagt 3 jaar vanaf aankoopdatum. De garantieperiode gaat in op de datum van aankoop. Bewaar het originele bewijs van aankoop op een veilige plek aangezien dit document nodig is als bewijs.

Alle beschadigingen of gebreken die reeds op het moment van aankoop aanwezig zijn, moeten meteen na het uitpakken van het product worden gemeld.

Mocht het product binnen 3 jaar na aankoopdatum een materiaal- of fabricagefout vertonen, zullen wij het – naar onze keuze – gratis voor u repareren of vervangen. De garantieperiode wordt door een plaatsgevonden garantieverlening niet verlengd. Dit geldt ook voor vervangen en gerepareerde onderdelen.

Deze garantie vervalt als het product werd beschadigd of onjuist is gebruikt of onderhouden.

De garantie dekt materiaal- en fabricagefouten af. Deze garantie dekt geen productonderdelen die aan normale slijtage onderhevig zijn en daarom als verbruiksartikelen worden beschouwd (bv. batterijen, oplaadbare batterijen, slangen, inktpatronen), noch dekt zij schade aan breekbare onderdelen, bv. schakelaars of onderdelen die van glas zijn gemaakt.

Afwikkeling in geval van garantie

Om een snelle afhandeling van uw reclamatie te waarborgen dient u de volgende instructies in acht te nemen:

Houd bij alle vragen alstublieft de kassabon en het artikelnummer (IAN 425901_2301) als bewijs van aankoop bij de hand.
Het artikelnummer vindt u op de typeplaat, ingegraveerd, op het titelblad van uw handleiding (linksonder) of als sticker op de achter- of onderzijde.

Wanneer er storingen in de werking of andere gebreken optreden, dient u eerst telefonisch of per e-mail contact met de onderstaande service-afdeling op te nemen.
Een als defect geregistreerd product kunt u dan samen met uw aankoopbewijs (kassabon) en vermelding van de concrete schade alsmede het tijdstip van optreden voor u franco aan het u meegedeelde servicepunt verzenden.

Service

(NL) **Service Nederland**
Tel.: 08000225537
E-Mail: owim@lidl.nl

(BE) **Service België**
Tel.: 080071011
Tel.: 80023970 (Luxemburg)
E-Mail: owim@lidl.be

CE

Legenda zastosowanych piktogramów	
	Prąd stały/napięcie stałe
	Z bateriami w zestawie
	Produkt należy rozłożyć, aby mógł świecić (tylko dla HG10335A).
	maks. strumień świetlny lampy roboczej: ok. 200 lumenów, czas świecenia: ok. 1 godzina (tylko dla HG10335A)
	Ręcznie włączany reflektor przedni z regulowanym kątem świecenia (tylko dla HG10335A)
	Regulowany uchwyt magnetyczny (tylko dla HG10335A)
	Stopa lampy jest wyposażona w dwa silne magnesy (tylko dla HG10335B).
	maks. strumień świetlny przedniego reflektora: ok. 25 lumenów, czas świecenia: ok. 11 godzin (tylko dla HG10335B)
	maks. strumień świetlny lampy roboczej: ok. 250 lumenów, czas świecenia: ok. 1 godzina (tylko dla HG10335B)
	Podstawa z silnymi magnesami (tylko HG10335B)
CE	Znak CE wskazuje zgodność z odpowiednimi Dyrektywami UE dotyczącymi tego produktu.
	Wskazówki bezpieczeństwa Instrukcja postępowania
	Przechowywać poza zasięgiem dzieci
	Nie wrzucać do ognia
	Nie wkładać w niepoprawny sposób
	Nie deformować/uszkadzać

Legenda zastosowanych piktogramów	
	Nie otwierać/wyjmować
	Nie należy mieszać różnych typów i marek
	Nie mieszać ze sobą nowych i zużytych baterii
	Nie ładować
	Baterie należy przechowywać z dala od wody i nadmiernej wilgoci.
	Nie zwierać
	Zwrócić uwagę na właściwe wkładanie

Latarka LED PALC 3 C1

Wstęp

Gratulujemy Państwu zakupu nowego produktu. Tym samym zdecydowali się Państwo na zakup produktu wysokiej jakości. Instrukcja obsługi jest częścią tego produktu. Zawiera ona ważne wskazówki dotyczące bezpieczeństwa, użytkowania i utylizacji. Przed pierwszym użyciem produktu należy zapoznać się ze wszystkimi wskazówkami dotyczącymi obsługi i bezpieczeństwa. Używać produktu wyłącznie zgodnie z jego poniżej opisanym przeznaczeniem.
W przypadku przekazania produktu innej osobie należy dołączyć do niego całą jego dokumentację.

Zastosowanie zgodne z przeznaczeniem

Produkt jest przeznaczony do normalnego użytku. Niniejszy produkt nadaje się tylko do użytku prywatnego w suchych pomieszczeniach, np. pomieszczenia gospodarcze lub korytarze. Produkt nie jest przeznaczony do użytku komercyjnego lub innych rodzajów zastosowań. Tylko do zastosowania w pomieszczeniach!

- Produkt ten nie nadaje się jako oświetlenie pomieszczeń w gospodarstwie domowym.

Opis części

Tylko dla HG10335A:

1 Przycisk zwalniający
2 Uchwyt
3 Głowica lampy
4 Reflektor przedni
5 Przełącznik
6 Magnes
7 Lampa prętowa
8 Pasek plastikowy
9 Pokrywa komory baterii
10 Komora na baterie

Tylko dla HG10335B:

1 Reflektor przedni
2 Lampa prętowa
3 Przełącznik
4 Uchwyt
5 Uchwyt magnetyczny
6 Magnes
7 Hak
8 Pokrywa komory baterii
9 Pasek plastikowy
10 Komora na baterie

Dane techniczne

Lampa prętowa:	1 x COB-LED, 2,9 W
Reflektor przedni (maks.):	1 x LED, 0,6 W (HG10335A) 1 x LED, 0,5 W (HG10335B)
Reflektor przedni (Eco):	1 x LED, 0,3 W (HG10335A)
Baterie:	3 x baterie alkaliczne 1,5 V⎓, AAA

Czas świecenia:

Lampa prętowa:	ok. 1 godzina
Reflektor przedni przy pełnej mocy:	ok. 11 godzin
Reflektor przedni przy niskiej mocy:	ok. 20 godzin (HG10335A)

Zawartość

1 lampka LED
3 baterie (zainstalowane fabrycznie)
1 instrukcja obsługi

Wskazówki bezpieczeństwa

W PRZYPADKU SZKÓD SPOWODOWANYCH NIEPRZESTRZEGANIEM NINIEJSZEJ INSTRUKCJI OBSŁUGI WYGASA PRAWO DO GWARANCJI!

- Niniejszy produkt może być używany przez dzieci od lat 8 oraz przez osoby z obniżonymi zdolnościami fizycznymi, sensorycznymi lub mentalnymi lub brakiem doświadczenia i/lub wiedzy, jeśli pozostają pod nadzorem lub zostały pouczone w kwestii bezpiecznego użycia produktu i rozumieją wynikające z niego zagrożenia. Dzieci nie mogą bawić się produktem. Czyszczenie i konserwacja nie mogą być wykonywane przez dzieci bez nadzoru.
- Nie należy używać produktu, jeśli uległ on uszkodzeniu.

- Produkt należy chronić przed wilgocią. Nigdy nie zanurzać w wodzie lub innych płynach!
- Wymiana diod LED jest niemożliwa.
- Jeśli diody LED przestaną działać z powodu zużycia, należy wymienić cały produkt.
- Nie patrzeć bezpośrednio w światło, ponieważ może to być szkodliwe dla oka.

Wskazówki bezpieczeństwa dla baterii/akumulatorów

- **ZAGROŻENIE ŻYCIA!** Baterie/akumulatory należy trzymać poza zasięgiem dzieci. W przypadku połknięcia należy natychmiast udać się do lekarza!
- Połknięcie może prowadzić do oparzeń, perforacji tkanki miękkiej i śmierci. Ciężkie poparzenia mogą wystąpić w ciągu 2 godzin po połknięciu.
- **NIEBEZPIECZEŃSTWO WYBUCHU!** Baterii jednorazowego użytku nie wolno ładować ponownie. Baterii/akumulatorów nie należy zwierać i/lub otwierać. Może to doprowadzić do przegrzania, pożaru lub wybuchu.
- Nigdy nie należy wrzucać baterii/akumulatorów do ognia lub wody.
- Nigdy nie należy narażać baterii/akumulatorów na obciążenia mechaniczne.

Ryzyko wycieku kwasu z baterii/akumulatorów

- Należy unikać ekstremalnych warunków i temperatur, które mogą oddziaływać na baterie/akumulatory, np. kaloryferów/bezpośredniego działania promieniowania słonecznego.
- Jeśli wyciekną baterie/akumulatory, należy unikać kontaktu skóry, oczu i błon śluzowych z chemikaliami! Dotknięte miejsca natychmiast przepłukać czystą wodą i udać się do lekarza!
- **ZAKŁADAĆ RĘKAWICE OCHRONNE!** Wylane lub uszkodzone baterie/akumulatory po dotknięciu skóry mogą spowodować poparzenia chemiczne. Dlatego należy w takim przypadku nakładać odpowiednie rękawice ochronne.
- W przypadku wycieku baterii/akumulatorów natychmiast usunąć je z produktu, aby uniknąć uszkodzeń.
- Używać wyłącznie baterii/akumulatorów tego samego typu. Nie zakładać razem nowych oraz zużytych baterii/akumulatorów!
- Jeżeli produkt nie jest przez dłuższy czas używany, baterie/akumulatory należy wyjąć.

Ryzyko uszkodzenia produktu

- Używać wyłącznie zalecanego rodzaju baterii/akumulatora!

- Włożyć baterie/akumulatory zgodnie z oznaczeniem biegunów (+) i (-) na baterii/akumulatorze i produkcie.
- Oczyścić styki baterii/akumulatora i w komorze baterii przed włożeniem suchą, niestrzępiącą się szmatką lub patyczkiem higienicznym!
- Zużyte baterie/akumulatory wyjąć jak najszybciej z produktu.

Przed uruchomieniem

Wskazówka: Należy całkowicie usunąć materiał opakowania z produktu.

Tylko dla HG10335A:

- Wyjąć lampę prętową 7 z uchwytu 2 za głowicę lampy 3 (rys. B).
- Z pokrywy komory na baterie 9 usunąć wystający plastikowy pasek 8 (rys. C).

Tylko dla HG10335B:

- Z pokrywy komory na baterie 8 usunąć wystający plastikowy pasek 9 (rys. B).

Produkt jest gotowy do zastosowania.

Funkcje

Tylko dla HG10335A:
Funkcje świecenia
Produkt dysponuje dwiema funkcjami świecenia, które można wybrać jednocześnie.

- Reflektor przedni 4 włącza się lub wyłącza poprzez naciśnięcie przełącznika 5 z wyższą mocą świecenia.
- Ponowne naciśnięcie przełącznika 5 zmniejsza jasność reflektora przedniego 4.
- Ponownie nacisnąć przełącznik 5, aby ponownie wyłączyć reflektor przedni 4.
- Lampę prętową 7 włącza się poprzez wyciągnięcie jej z uchwytu 2 (rys. B). Aby ponownie ją wyłączyć, należy ponownie wsunąć uchwyt 2.
  WSKAZÓWKA: Lampę prętową 7 należy uruchamiać tylko wtedy, jeśli lampa prętowa 7 jest całkowicie wyciągnięta. W innym razie istnieje niebezpieczeństwo przegrzania!

Montaż
Produkt wyposażony jest w dwa magnesy 6 do mocowania na powierzchniach magnetycznych (rys. B).

Ustawianie głowicy lampy

- Nacisnąć przycisk zwalniający 1 i rozłożyć głowicę lampy 3 z blokady (rys. A).
- Aby umożliwić docelowe oświetlenie obszaru roboczego można przechylić głowicę lampy maksymalnie o 90 ° (rys. A).

Tylko dla HG10335B:
Funkcje świecenia

- Włączyć lampę prętową 2, w tym celu nacisnąć przycisk 3 (rys. A).
- Ponownie nacisnąć przycisk 3. Lampa prętowa 2 gaśnie a przedni reflektor 1 włącza się w tym samym czasie.
- Ponownie nacisnąć przełącznik 3, aby wyłączyć produkt.

Montaż
Produkt można przymocować w wybranej pozycji przy haku 7 (rys. B).
Wskazówka: Podczas zawieszania produktu na haku 7 należy upewnić się, że wybrane miejsce jest odpowiednie dla ciężaru produktu.
Alternatywnie produkt można również przymocować przy pomocy obu magnesów 6 do magnetycznej powierzchni. Produkt można wychylać o 180 ° na uchwycie magnetycznym 5.

OSTROŻNIE! Podczas obracania uchwytu magnetycznego 5 należy uważać na położenie swoich palców, aby uniknąć przytrzaśnięcia (patrz rys. D).

Wkładanie/wymiana baterii

Jeśli jasność produktu wyraźnie osłabnie, baterie są wyczerpane i należy je wymienić. Przy tym należy postępować w sposób opisany poniżej:

Tylko dla HG10335A:

- Wyjąć lampę prętową 7 z uchwytu 2 (rys. B).
- Otworzyć pokrywę komory na baterie 9 (rys. C).
- Wyjąć ew. stare baterie i włożyć trzy nowe do komory baterii 10. Należy używać wyłącznie baterii typu AAA i podczas wkładania baterii należy zwrócić uwagę na prawidłowe ułożenie biegunów: jest ono pokazane w komorze baterii 10.
- Ponownie zamknąć pokrywę komory baterii 9.

Tylko dla HG10335B:

- Otworzyć pokrywę komory na baterie 8 znajdującą się na tylnej ściance produktu (rys. B).
- Ewentualnie usunąć zużyte baterie i włożyć trzy nowe baterie do komory na baterie 10. Należy używać wyłącznie baterii typu AAA i podczas wkładania baterii należy zwrócić uwagę na prawidłowe ułożenie biegunów: jest ono pokazane w komorze na baterie 10.
- Zamknąć pokrywę komory na baterie 8.

Produkt znów jest gotowy do zastosowania.

Czyszczenie i pielęgnacja

- W żadnym wypadku nie należy stosować cieczy oraz środków czyszczących. Mogą one doprowadzić do uszkodzenia produktu.
- Produkt należy czyścić wyłącznie z zewnątrz miękką suchą szmatką.

Utylizacja

Opakowanie wykonane jest z materiałów przyjaznych dla środowiska, które można przekazać do utylizacji w lokalnym punkcie przetwarzania surowców wtórnych. Produkt i materiał opakowania nadają się do ponownego przetworzenia, należy je zutylizować osobno w celu lepszego przetworzenia odpadów.

Przy segregowaniu odpadów prosimy zwrócić uwagę na oznakowanie materiałów opakowaniowych, oznaczone są one skrótami (a) i numerami (b) o następującym znaczeniu: 1–7: Tworzywa sztuczne/20–22: Papier i tektura/80-98: Materiały kompozytowe.

Informacji na temat możliwości utylizacji wyeksploatowanego produktu udziela urząd gminy lub miasta.

Z uwagi na ochronę środowiska nie wyrzucać urządzenia po zakończeniu eksploatacji do odpadów domowych, lecz prawidłowo zutylizować. Informacji o punktach zbiorczych i ich godzinach otwarcia udziela odpowiedni urząd.

Elektroodpady nie mogą być wyrzucane do pojemników do selektywnej zbiórki odpadów komunalnych. Można je oddać w specjalnie wyznaczonych miejscach np. Punkt Selektywnej Zbiórki Odpadów Komunalnych lub/bądź w punktach handlowych oferujących w sprzedaży sprzęt elektroniczny.

Należy postępować zgodnie z obowiązującymi w Polsce przepisami dotyczącymi selektywnej zbiórki urządzeń elektrycznych i elektronicznych. Zużyty sprzęt może mieć szkodliwy wpływ na środowisko i zdrowie ludzi z uwagi na potencjalną zawartość niebezpiecznych substancji, mieszanin oraz części składowych. Gospodarstwo domowe spełnia ważną rolę w przyczynianiu się do ponownego użycia i odzysku surowców wtórnych, w tym recyklingu zużytego sprzętu. Na tym etapie kształtuje się postawy, które wpływają na zachowanie wspólnego dobra jakim jest czyste środowisko naturalne.

Produkt, w tym akcesoriai materiały opakowaniowe, nadają się do recyklingu i podlegają rozszerzonej odpowiedzialności producenta. Wyrzuć je osobno, zgodnie z ilustracją przedstawiającą informacje o sortowaniu, aby zapewnić lepszą utylizację odpadów. Logo Triman jest ważne tylko dla Francji.

Uszkodzone lub zużyte baterie/akumulatory muszą być poddane recyklingowi zgodnie z dyrektywą 2006/66/WE i jej zmianami. Oddać baterie/akumulatory i/lub produkt w dostępnych punktach zbiórki.

Niewłaściwa utylizacja baterii/akumulatorów stwarza zagrożenie dla środowiska naturalnego!

Baterii/akumulatorów nie należy wyrzucać razem z odpadami domowymi. Mogą one zawierać szkodliwe metale ciężkie i należy je traktować jak odpady specjalne. Symbole chemiczne metali ciężkich są następujące: Cd = kadm, Hg = rtęć, Pb = ołów. Dlatego też zużyte baterie/akumulatory należy przekazywać do komunalnych punktów gromadzenia odpadów niebezpiecznych.

Gwarancja

Produkt został wyprodukowany zgodnie z surowymi wytycznymi dotyczącymi jakości i dokładnie przetestowane przed dostawą. W przypadku wad materiałowych lub produkcyjnych przysługują Państwu prawa ustawowe wobec sprzedawcy produktu. Państwa prawa ustawowe nie są w żaden sposób ograniczone przez naszą gwarancję przedstawioną poniżej.

Gwarancja na ten produkt wynosi 3 lata od daty zakupu. Okres gwarancji rozpoczyna się od daty zakupu. Proszę przechowywać oryginalny rachunek w bezpiecznym miejscu, ponieważ ten dokument jest wymagany jako dowód zakupu.

Wszelkie uszkodzenia lub wady obecne już w momencie zakupu należy zgłosić niezwłocznie po rozpakowaniu produktu.

Jeżeli w ciągu 3 lat od daty zakupu produkt wykaże wady materiałowe lub produkcyjne, to – według naszego uznania – bezpłatnie go naprawimy lub wymienimy. Okres gwarancji nie ulega

przedłużeniu o przyznane roszczenie gwarancyjne. Dotyczy to również wymienionych i naprawionych części.

Niniejsza gwarancja traci ważność, jeśli produkt został uszkodzony, był niewłaściwie użytkowany lub konserwowany.

Gwarancja obejmuje wady materiałowe i produkcyjne. Niniejsza gwarancja nie obejmuje części produktu, które podlegają normalnemu zużyciu i dlatego są uważane za części zużywalne (np. baterie, akumulatory, węże, wkłady atramentowe), ani nie obejmuje uszkodzeń części delikatnych, np. przełączników lub części wykonanych ze szkła.

Zgodnie z Kodeksem Cywilnym art. 581 §1 wraz z wymianą urządzenia lub ważnej części czas gwarancji rozpoczyna się na nowo.

Sposób postępowania w przypadku naprawy gwarancyjnej

Aby zapewnić szybkie rozpatrzenie Państwa wniosku, prosimy stosować się do następujących wskazówek:

Przed skontaktowaniem się z działem serwisowym należy przygotować paragon i numer artykułu (IAN 425901_2301) jako dowód zakupu.
Numery artykułów można znaleźć na tabliczce znamionowe, na grawerunku, na stronie tytułowej jego instrukcji (na dole po lewej stronie) lub jako naklejkę na stronie odwrotnej lub spodniej.
W razie wystąpienia błędów w działaniu lub innych wad, należy skontaktować się najpierw z wymienionym poniżej działem serwisowym telefonicznie lub pocztą elektroniczną.
Produkt uznany za uszkodzony można następnie z dołączeniem dowodu zakupu (paragonu) i podaniem, na czym polega wada i kiedy wystąpiła, przesłać bezpłatnie na podany Państwu adres serwisu.

Serwis

(PL) **Serwis Polska**
Tel.: 008004911946
E-Mail: owim@lidl.pl

CE

Legenda použitých piktogramů	
	Stejnosměrný proud/stejnosměrné napětí
	Včetně baterií
	Aby mohl výrobek svítit musí se roztáhnout (jen pro HG10335A).
	Maximální světelný tok pracovního svítidla: cca 200 lumenů, doba svícení: cca 1 hodina (pouze HG10335A)
	Ručně spínaná čelní zářivka s nastavitelným úhlem svícení (pouze HG10335A)
	Podstavec svítilny je vybaven dvěma silnými magnety (pouze HG10335A).
	Nastavitelný magnetický držák (pouze pro HG10335B)
	Max. světelný tok čelní zářivky: cca 25 lumenů, doba svícení: cca 11 hodin (pouze HG10335B)
	Maximální světelný tok pracovního svítidla: cca 250 lumenů, doba svícení: cca 1 hodina (pouze HG10335B)
	Základna se silnými magnetem (pouze HG10335B)
CE	Značka CE vyjadřuje soulad s příslušnými směrnicemi EU, které se vztahují na tento výrobek.
	Bezpečnostní upozornění Instrukce
	Uchovávejte mimo dosah dětí
	Nevhazujte do ohně
	Nevkládejte chybně
	Nedeformujte/nepoškozujte

Legenda použitých piktogramů	
	Neotevírejte/nerozebírejte
	Nekombinujte různé typy a značky
	Nekombinujte nové a použité baterie
	Nenabíjejte
	Chraňte baterie před vodou a nadměrnou vlhkostí.
	Nezkratujte
	Dbejte na správné vložení

LED svítilna PALC 3 C1

Úvod

Blahopřejeme Vám ke koupi nového výrobku. Rozhodli jste se pro kvalitní produkt. Návod k obsluze je součástí tohoto výrobku. Obsahuje důležité pokyny pro bezpečnost, použití a likvidaci. Před použitím výrobku se seznamte se všemi pokyny k obsluze a bezpečnostními pokyny. Používejte výrobek jen popsaným způsobem a na uvedených místech. Při předání výrobku třetí osobě předejte i všechny podklady.

Použití ke stanovenému účelu

Tento výrobek je určen pouze k běžnému použití. Tento výrobek je vhodný jen k privátnímu používání v suchých místnostech, např. v komoře nebo na chodbě. Výrobek není určen k výdělečné činnosti nebo k jiné formě použití. Jen pro vnitřní prostory!

- Tento výrobek není vhodný k osvětlení místností v domácnosti.

Popis dílů

Pouze HG10335A:

1 Tlačítko aretace
2 Držadlo
3 Hlava svítidla
4 Čelní zářivka
5 Volič
6 Magnet
7 Tyčová svítilna
8 Umělohmotný proužek
9 Víčko přihrádky na baterie
10 Přihrádka na baterie

Pouze HG10335B:

1 Čelní zářivka
2 Tyčová svítilna
3 Volič
4 Držadlo
5 Magnetický držák
6 Magnet
7 Háček
8 Víčko přihrádky na baterie
9 Plastový proužek
10 Přihrádka na baterie

Technická data

Tyčová svítilna:	1 x COB LED; 2,9 W
Čelní zářivka (max.):	1 x LED, 0,6 W (HG10335A) 1 x LED, 0,5 W (HG10335B)
Čelní zářivka (Eco):	1 x LED, 0,3 W (HG10335A)
Baterie:	3 x 1,5 V⎓, alkalické baterie typu AAAs

Doba svícení:

Tyčová svítilna:	cca 1 hodina
Čelní zářivka při plném výkonu:	cca 11 hodin
Čelní zářivka při nízkém výkonu:	cca 20 hodin (HG10335A)

Obsah dodávky

1 LED svítilna
3 baterie (instalované)
1 návod k obsluze

Bezpečnostní upozornění

V PŘÍPADĚ POŠKOZENÍ, KTERÁ JSOU ZPŮSOBENA NEDODRŽENÍM TOHOTO NÁVODU K OBSLUZE, ZANIKÁ NÁROK NA ZÁRUKU!

- Tento výrobek mohou používat děti od 8 let, osoby se sníženými fyzickými, smyslovými nebo duševními schopnosti nebo s nedostatečnými zkušenostmi a znalostmi, jestliže budou pod dohledem nebo byly poučeny o bezpečném používání výrobku a chápou nebezpečí, která z jeho používání vyplývají. S výrobkem si děti nesmí hrát. Děti nesmí bez dohledu provádět čištění ani uživatelskou údržbu výrobku.
- Vadný výrobek neuvádějte do provozu.
- Chraňte výrobek před mokrem a vlhkostí.
  Neponořujte výrobek do vody nebo jiných kapalin!
- LED nelze vyměnit.
- Po výpadku nebo poškození LED se musí celý výrobek vyměnit.
- Nedívejte se přímo do světla výrobku, protože může dojít k poškození zraku.

Bezpečnostní pokyny pro baterie a akumulátory

- **NEBEZPEČÍ OHROŽENÍ ŽIVOTA!** Uchovávejte baterie a akumulátory mimo dosah dětí. V případě spolknutí okamžitě vyhledejte lékařskou pomoc!
- Při požití může dojít k popáleninám, perforaci měkkých tkání a úmrtí. K závažným popáleninám může dojít do 2 hodin po požití.
- **NEBEZPEČÍ VÝBUCHU!** Nenabíjecí baterie nikdy znovu nenabíjejte. Baterie nebo akumulátory nezkratujte ani je neotevírejte. Hrozí přehřátí, nebezpečí požáru nebo jejich prasknutí.
- Nikdy neházejte baterie nebo akumulátory do ohně ani do vody.
- Nevystavujte baterie nebo akumulátory mechanickému zatížení.

Nebezpečí vytečení baterií/akumulátorů

- Zabraňte extrémním podmínkám a teplotám, např. na topení anebo na slunci, které mohou negativně ovlivnit funkci baterií nebo akumulátorů.
- V případě vytečení baterií/akumulátorů zabraňte kontaktu chemikálií s pokožkou, očima a sliznicemi! Omyjte ihned postižená místa dostatečným množstvím čisté vody a vyhledejte lékařskou pomoc!
- **NOSTE OCHRANNÉ RUKAVICE!** Vyteklé i poškozené baterie nebo akumulátory mohou při kontaktu s pokožkou způsobit její poleptání. Noste proto vhodné rukavice.
- V případě vytečení ihned odstraňte baterie nebo akumulátory z výrobku, abyste zabránili jeho poškození!
- Používejte jen baterie nebo akumulátory stejného typu. Nekombinujte staré baterie nebo akumulátory s novými!
- Odstraňte baterie nebo akumulátory při delším nepoužívání z výrobku.

Nebezpečí poškození výrobku

- Používejte jen udaný typ baterie nebo akumulátoru!
- Nasazujte baterie nebo akumulátory podle označení polarity (+) a (-) na bateriích nebo akumulátorech a na výrobku.
- Vyčistěte kontakty na baterii/akumulátoru a v přihrádce na baterie před jejich vložením suchou utěrkou, která nepouští vlákna, nebo vatovým tamponem!
- Vybité baterie nebo akumulátory ihned vyjměte z výrobku.

Před uvedením do provozu

Upozornění: Odstraňte veškerý obalový materiál z výrobku.

Pouze HG10335A:

- Vytáhněte tyčovou svítilnu 7 za hlavu svítilny 3 z rukojeti 2 (obr. B).
- Odstraňte z víčka přihrádky na baterie 9 vyčnívající plastový proužek 8 (obr. C).

Pouze HG10335B:

- Odstraňte plastový proužek 9, který vyčnívá z víčka přihrádky na baterie 8 (obr. B).

Nyní je výrobek připraven k provozu.

Funkce

Pouze HG10335A:
Způsoby svícení
Výrobek má dvě různé funkce svícení, které můžete vybrat i současně.

- Čelní zářivku 4 rozsvítíte stisknutím tlačítka 5 na vyšší intenzitu svícení.
- Dalším stisknutím tlačítka 5 snížíte jas čelní zářivky 4.
- Dalším stisknutím tlačítka 5 čelní zářivku 4 opět zhasnete.
- Tyčovou svítilnu 7 rozsvítíte vytažením z rukojeti 2 (obr. B). Zhasnete ji zasunutím zpět do rukojeti 2.
  UPOZORNĚNÍ: Používejte tyčovou svítilnu 7, pouze pokud je tyčová svítilna 7 kompletně vytažená. Jinak hrozí nebezpečí přehřátí!

Montáž
Výrobek je vybaven dvěma magnety 6 k upevnění k feromagnetickým povrchům (obr. B).

Nasměrování hlavy svítilny

- Stiskněte tlačítko aretace 1 a vyklopte hlavu svítilny 3 z aretace (obr. A).
- K cílenému osvětlení pracovního prostoru je možné hlavu svítilny naklopit v úhlu maximálně 90 ° (obr. A).

Pouze HG10335B:
Funkce svícení

- Zapněte tyčovou svítilnu 2 stisknutím vypínače 3 (obr. A).
- Znovu stiskněte vypínač 3. Tyčová svítilna 2 zhasne a ve stejný okamžik se rozsvítí čelní zářivka 1.
- K vypnutí výrobku znovu stiskněte vypínač 3.

Montáž
Tento výrobek můžete upevnit v požadované poloze háčkem 7 (obr. B).
Upozornění: Při zavěšování výrobku na háček 7 vyberte místo, které odpovídá hmotnosti výrobku.
Alternativně můžete výrobek upevnit na magnetickém povrchu pomocí dvou magnetů 6. Výrobek můžete v magnetickém držáku 5 naklápět o 180°.

POZOR! Při otáčení magnetického držáku 5 dávejte pozor na ruce, abyste si nepřivřeli prsty (obr. D).

Vložení a výměna baterií

Jestliže intenzita světla výrobku viditelně poklesne, jsou baterie slabé a musíte je vyměnit. Postupujte podle následujícího popisu:

Pouze HG10335A:

- Vytáhněte tyčovou svítilnu 7 z rukojeti 2 (obr. B).
- Otevřete víčko přihrádky na baterie 9 (obr. C).
- Vyjměte popřípadě vybité baterie a vložte tři nové baterie do přihrádky na baterie 10. Použijte jen baterie typu AAA a při vkládání dávejte pozor na správnou polaritu, která je vyznačena v přihrádce na baterie 10.
- Opět zavřete víčko přihrádky na baterie 9.

Pouze HG10335B:

- Otevřete víčko přihrádky na baterie 8 na zadní straně výrobku (obr. B).
- Vyjměte popřípadě použité baterie a vložte do přihrádky na baterie 10 tři nové baterie. Použijte pouze baterie typu AAA a při vkládání baterií dávejte pozor na správnou polaritu, která je vyznačena v přihrádce na baterie 10.
- Zavřete víčko přihrádky na baterie 8.

Nyní je váš výrobek připraven k použití.

Čistění a ošetřování

- V žádném případě nepoužívejte kapaliny a čisticí prostředky, může dojít k poškození výrobku.
- Výrobek čistěte jen na povrchu měkkým suchým hadrem.

Zlikvidování

Obal se skládá z ekologických materiálů, které můžete zlikvidovat prostřednictvím místních sběren recyklovatelných materiálů.

Výrobek a obalové materiály jsou recyklovatelné, zlikvidujte je odděleně pro lepší odstranění odpadu.

Při třídění odpadu se řiďte podle označení obalových materiálů zkratkami (a) a čísly (b), s následujícím významem: 1–7: umělé hmoty/20–22: papír a lepenka/80–98: složené látky.

O možnostech likvidace vysloužilých zařízení se informujte u správy vaší obce nebo města.

V zájmu ochrany životního prostředí vysloužilý výrobek nevyhazujte do domovního odpadu, ale předejte k odborné likvidaci. O sběrnách a jejich otevíracích hodinách se můžete informovat u příslušné správy města nebo obce.

Výrobek vč. příslušenství a obalové materiály jsou recyklovatelné a podléhají rozšířené odpovědnosti výrobce. Likvidujte je odděleně podle ilustrovaných Info-tri (informace o třídění), abyste mohli lépe nakládat s odpady. Logo Triman platí jen pro Francii.

Vadné nebo vybité baterie resp. akumulátory se musí, podle směrnice 2006/66/ES a jejích příslušných změn, recyklovat. Baterie, akumulátory i výrobek odevzdejte zpět do nabízených sběren.

Ekologické škody v důsledku chybné likvidace baterií/akumulátorů!

Baterie/akumulátory se nesmí zlikvidovat v domácím odpadu. Mohou obsahovat jedovaté těžké kovy a musí se zpracovávat jako zvláštní odpad. Chemické symboly těžkých kovů: Cd = kadmium, Hg = rtuť, Pb = olovo. Proto odevzdejte opotřebované baterie/akumulátory u komunální sběrny.

Záruka

Výrobek byl vyroben podle přísných směrnic kvality a před dodáním pečlivě otestován. V případě materiálních nebo výrobních vad máte zákonná práva vůči prodejci výrobku. Vaše zákonná práva nejsou níže uvedenou zárukou nijak omezená.

Záruka na tento výrobek je 3 roky od data zakoupení. Záruční doba začíná dnem zakoupení. Originál dokladu o zakoupení si uschovejte na bezpečném místě, protože tento doklad je vyžadován jako doklad o koupi.

Jakékoli poškození nebo závady, které se vyskytly již v okamžiku nákupu, musí být nahlášeny ihned po vybalení výrobku.

Pokud se u výrobku během 3 let od data zakoupení projeví vada materiálu nebo výrobní vada, pak vám ho podle naší volby bezplatně opravíme nebo vyměníme. Záruční doba se po uznané reklamaci neprodlužuje. To platí také pro vyměněné a opravené díly.
Tato záruka je neplatná, pokud byl výrobek poškozený nebo nesprávně používaný anebo udržovaný.

Záruka se kryje na materiálové a výrobní vady. Tato záruka se nevztahuje na díly výrobku, které jsou vystaveny běžnému opotřebení, a proto je lze považovat za spotřební díly (např. baterie, akumulátory, hadice, inkoustové patrony) nebo na poškození křehkých součástí, jako jsou např. spínače nebo díly, které jsou vyrobeny ze skla.

Postup v případě uplatňování záruky

Pro zajištění rychlého zpracování Vašeho případu se řiďte následujícími pokyny:

Pro všechny požadavky si připravte pokladní stvrzenku a číslo artiklu (IAN 425901_2301) jako doklad o zakoupení.
Číslo artiklu najdete na typovém štítku, gravuře, titulní stránce návodu (vlevo dole) nebo na nálepce na zadní nebo spodní straně.
V případě poruch funkce nebo jiných závad nejdříve kontaktujte, telefonicky nebo e-mailem, v následujícím textu uvedené servisní oddělení.
Výrobek registrovaný jako vadný potom můžete s přiloženým dokladem o zakoupení (pokladní stvrzenkou) a údaji k závadě a kdy k ní došlo, bezplatně zaslat na adresu servisu, která Vám byla sdělena.

Servis

(CZ) **Servis Česká republika**
Tel.: 800600632
E-Mail: owim@lidl.cz

CE

Legenda použitých piktogramov	
	Jednosmerný prúd/napätie
	Vrátane batérií
	Výrobok sa musí roztiahnuť, aby mohol svietiť (iba pre HG10335A).
	Max. svetelný prúd pracovnej lampy: cca. 200 Lumen, doba svietenia: cca. 1 hodina (iba pre HG10335A)
	Manuálne zapínateľný frontálny žiarič s nastaviteľným uhlom svietenia (iba pre HG10335A)
	Stojan svietidla disponuje dvoma silnými magnetmi (iba pre HG10335A).
	Nastaviteľný magnetický držiak (len pre HG10335B)
	Max. svetelný prúd frontálneho žiariča: cca. 25 Lumen, doba svietenia: cca. 11 hodín (iba pre HG10335B)
	Max. svetelný prúd pracovnej lampy: cca. 250 Lumen, doba svietenia: cca. 1 hodina (iba pre HG10335B)

Legenda použitých piktogramov	
	Neotvárajte/nerozoberajte
	Nekombinujte rôzny typy a značky batérií
	Nemiešajte nové a použité batérie
	Nenabíjajte
	Batérie uchovávajte mimo dosahu vody a nadmernej vlhkosti.
	Neskratujte
	Skontrolujte, či sú správne vložené

LED svetlo PALC 3 C1

Úvod

Blahoželáme Vám ku kúpe Vášho nového výrobku. Rozhodli ste sa pre veľmi kvalitný výrobok. Návod na obsluhu je súčasťou tohto výrobku. Obsahuje dôležité upozornenia týkajúce sa bezpečnosti, používania a likvidácie. Skôr ako začnete výrobok používať, oboznámte sa so všetkými pokynmi k obsluhe a bezpečnosti. Výrobok používajte iba v súlade s popisom a v uvedených oblastiach používania. V prípade postúpenia výrobku ďalším osobám odovzdajte aj všetky dokumenty patriace k výrobku.

Používanie v súlade s určeným účelom

Tento výrobok je určený iba na bežné používanie. Tento výrobok je vhodný iba na súkromné používanie v suchých interiéroch, napr. v skladovacej miestnosti alebo na chodbe. Výrobok nie je určený na komerčné účely alebo pre iné oblasti použitia. Iba do interiéru!

- Tento výrobok nie je vhodný na osvetlenie miestností v domácnosti.

Popis častí

Iba pre HG10335A:

1 Spúšťacie tlačidlo
2 Hmat
3 Hlava svietidla
4 Frontálny žiarič
5 Spínač
6 Magnet
7 Tyčové svietidlo
8 Umelohmotný prúžok
9 Kryt priečinka pre batérie
10 Priečinok pre batérie

Iba pre HG10335B:

1 Frontálny žiarič
2 Tyčové svietidlo
3 Spínač
4 Hmat
5 Magnetický držiak
6 Magnet
7 Háčik
8 Kryt priečinka pre batérie
9 Umelohmotný prúžok
10 Priečinok pre batérie

Technické údaje

Tyčové svietidlo:	1 x COB LED, 2,9 W
Frontálny žiarič (max.):	1 x LED, 0,6 W (HG10335A)
	1 x LED, 0,5 W (HG10335B)
Frontálny žiarič (Eco):	1 x LED, 0,3 W (HG10335A)
Batérie:	3 x 1,5 V⎓, AAA alkalická batéria

Doba svietenia:

Tyčové svietidlo:	cca. 1 hodina
Frontálny žiarič pri plnom výkone:	cca. 11 hodín
Frontálny žiarič pri nízkom výkone:	cca. 20 hodín (HG10335A)

Obsah dodávky

1 LED svetlo
3 batérie (vopred nainštalované)
1 návod na používanie

Bezpečnostné upozornenia

V PRÍPADE ŠKÔD, KTORÉ VZNIKNÚ NEDODRŽIAVANÍM TOHTO NÁVODU NA OBSLUHU, ZANIKÁ GARANČNÝ NÁROK!

- Tento výrobok môžu používať deti od 8 rokov, ako aj osoby so zníženými psychickými, senzorickými alebo duševnými schopnosťami alebo s nedostatkom skúseností a vedomostí, ak sú pod dozorom, alebo ak boli poučené ohľadom bezpečného používania výrobku, a ak porozumeli nebezpečenstvám spojeným s jeho používaním. Deti sa s výrobkom nesmú hrať. Čistenie a údržbu nesmú vykonávať deti bez dozoru.
- Výrobok neuvádzajte do prevádzky, ak je poškodený.
- Chráňte výrobok pred kvapalinami a vlhkosťou. Výrobok nikdy neponárajte do vody alebo iných kvapalín!
- LED diódy nie je možné vymeniť.
- Ak LED na konci svojej životnosti vypadnú, je potrebné vymeniť celý výrobok.
- Nepozerajte sa priamo do svetla výrobku, pretože by to mohlo poškodiť oči.

Bezpečnostné upozornenia týkajúce sa batérií/akumulátorových batérií

- **NEBEZPEČENSTVO OHROZENIA ŽIVOTA!** Batérie/akumulátorové batérie držte mimo dosahu detí. V prípade prehltnutia okamžite vyhľadajte lekára!
- Prehltnutie môže mať za následok popáleniny, perforáciu mäkkých tkanív a smrť. Ťažké popáleniny môžu nastať do 2 hodín po prehltnutí.
- **NEBEZPEČENSTVO EXPLÓZIE!** Nenabíjateľné batérie nikdy znova nenabíjajte. Batérie/akumulátorové batérie neskratujte a/alebo neotvárajte. Následkom môže byť prehriatie, požiar alebo explózia.
- Batérie/akumulátorové batérie nikdy nehádžte do ohňa alebo vody.
- Nevystavujte batérie/akumulátorové batérie mechanickej záťaži.

Riziko vytečenia batérií/akumulátorových batérií

- Batérie/akumulátorové batérie nikdy nevystavujte extrémnym podmienkam a teplotám, ktoré by na ne mohli pôsobiť, napr. na vykurovacích telesách/priamom slnečnom žiarení.
- Ak batérie/akumulátorové batérie vytiekli, zabráňte kontaktu pokožky, očí a slizníc s chemikáliami! Ihneď vypláchnite postihnuté miesta väčším množstvom čistej vody a okamžite vyhľadajte lekára!
- **NOSTE OCHRANNÉ RUKAVICE!** Vytečené alebo poškodené batérie/akumulátorové batérie môžu pri kontakte s pokožkou spôsobiť poleptanie. V takom prípade preto noste vhodné ochranné rukavice.
- V prípade vytečenia batérií/akumulátorových batérií ich ihneď vyberte z výrobku, aby ste predišli vzniku škôd.
- Používajte iba batérie/akumulátorové batérie rovnakého typu. Nekombinujte staré batérie/akumulátorové batérie s novými!
- Ak produkt dlhší čas nepoužívate, vyberte z neho batérie/akumulátorové batérie.

Riziko poškodenia produktu

- Používajte výhradne uvedený typ batérií/akumulátorových batérií!
- Vložte batérie/akumulátorové batérie podľa označenia polarity (+) a (-) na batérii/akumulátorovej batérii a výrobku.
- Pred vložením očistite kontakty na batérii/akumulátorovej batérii a v priečinku pre batériu suchou handričkou, ktorá nepúšťa vlákna, alebo vatovou tyčinkou!
- Vybité batérie/akumulátorové batérie ihneď vyberte z produktu.

Pred uvedením do prevádzky

Poznámka: Odstráňte celý obalový materiál z výrobku.

Iba pre HG10335A:

- Vytiahnite tyčové svietidlo 7 za hlavu svietidla 3 von z rukoväte 2 (obr. B).
- Odstráňte plastové prúžky 8 vytŕčajúce z krytu priečinka pre batérie 9 (obr. C).

Iba pre HG10335B:

- Odstráňte umelohmotný prúžok 9 vytŕčajúci z krytu priečinka pre batérie 8 (obr. B).

Váš výrobok je teraz pripravený na používanie.

Funkcie

Iba pre HG10335A:
Svetelné funkcie

Výrobok disponuje dvoma rozdielnymi svetelnými funkciami, ktoré môžu byť zvolené aj súčasne.

- Frontálny žiarič 4 zapnete stlačením spínača 5 s vysokou svietivosťou.
- Novým stlačením spínača 5 sa zníži jas frontálneho žiariča 4.
- Stlačte znova spínač 5, aby ste frontálny žiarič 4 opäť vypli.
- Tyčové svietidlo 7 zapnete tak, že ho vytiahnete z rukoväte 2 (obr. B). Vypnete ho tak, že ho znova zasuniete do rukoväte 2.
  POZNÁMKA: Tyčové svietidlo 7 prevádzkujte iba vtedy, keď je tyčové svietidlo 7 úplne vytiahnuté. Inak hrozí nebezpečenstvo prehriatia!

Montáž

Výrobok disponuje dvoma magnetmi 6 pre upevnenie na magnetických povrchoch (obr. B).

Nasmerovanie hlavy lampy

- Stlačte spúšťacie tlačidlo 1 a vyklopte hlavu lampy 3 z aretácie (obr. A).
- Pre cielené osvetlenie pracovnej oblasti je možné nakloniť hlavu lampy o maximálne 90 ° (obr. A).

Iba pre HG10335B:
Svetelné funkcie

- Zapnite tyčové svietidlo 2 tak, že stlačíte spínač 3 (obr. A).
- Znovu stlačte spínač 3. Tyčové svietidlo 2 zhasne a frontálny žiarič 1 sa v rovnakom čase zhasne.
- Stlačte znova spínač 3, aby ste produkt vypli.

Montáž

Tento výrobok možno upevniť v požadovanej polohe pomocou háčika 7 (obr. B).
Poznámka: Pri zavesení výrobku na háčik 7 sa uistite, že zvolené miesto je vhodné pre hmotnosť výrobku.
Alternatívne môžete výrobok pripevniť aj na magnetický povrch pomocou oboch magnetov 6. Výrobok môžete na magnetickom držiaku 5 nakloniť až o 180 °.

OPATRNE! Pri otáčaní magentického držiaka 5 dbajte prosím na polohu Vašich rúk, aby nedošlo k privretiu prstov (obr. D).

Výmena/vkladanie batérií

Keď jas výrobku značne zoslabne, sú batérie takmer vybité a je potrebné vymeniť ich. Postupujte pritom podľa nasledujúceho popisu:

Iba pre HG10335A:

- Vytiahnite tyčové svietidlo 7 von z rukoväte 2 (obr. B).
- Otvorte kryt priečinka pre batérie 9 (obr. C).
- V prípade potreby vyberte staré batérie a vložte tri nové batérie do priečinka pre batérie 10. Použite výhradne batérie typu AAA a pri vkladaní dbajte na správnu polaritu: Tá je znázornená v priečinku pre batérie 10.
- Opäť zatvorte kryt priečinka pre batérie 9.

Iba pre HG10335B:

- Otvorte kryt priečinka pre batérie 8 na zadnej strane výrobku (obr. B).
- V danom prípade odstráňte staré batérie a vložte tri nové batérie do priečinka pre batérie 10. Použite výhradne batérie typu AAA a pri vkladaní batérií dbajte na správnu polaritu: Tá je znázornená v priečinku pre batérie 10.
- Zatvorte kryt priečinka pre batérie 8.

Váš výrobok je teraz opäť pripravený na používanie.

Čistenie a údržba

- V žiadnom prípade nepoužívajte kvapaliny a čistiace prostriedky, pretože poškodzujú výrobok.
- Produkt čistite iba zvonku mäkkou, suchou handričkou.

Likvidácia

Obal pozostáva z ekologických materiálov, ktoré môžete odovzdať na miestnych recyklačných zberných miestach. Výrobok a obalové materiály sú recyklovateľné, zlikvidujte ich oddelene pre lepšie spracovanie odpadu.

Všímajte si prosím označenie obalových materiálov pre triedenie odpadu, sú označené skratkami (a) a číslami (b) s nasledujúcim významom: 1–7: Plasty/20–22: Papier a kartón/80–98: Spojené látky.

O možnostiach likvidácie opotrebovaného výrobku sa môžete informovať na Vašej obecnej alebo mestskej správe.

Ak výrobok doslúžil, v záujme ochrany životného prostredia ho neodhoďte do domového odpadu, ale odovzdajte na odbornú likvidáciu. Informácie o zberných miestach a ich otváracích hodinách získate na Vašej príslušnej správe.

Výrobok vr. príslušenstva a obalové materiály sú recyklovateľné a podliehajú rozšírenej zodpovednosti výrobcu. Pre lepšie spracovanie odpadu ich zlikvidujte oddelene podľa obrázkov Info-tri (informácie o triedení). Triman-Logo platí iba pre Francúzsko.

Defektné alebo použité batérie/akumulátorové batérie musia byť odovzdané na recykláciu podľa smernice 2006/66/ES a jej zmien. Batérie/akumulátorové batérie a/alebo výrobok odovzdajte prostredníctvom dostupných zberných stredísk.

Nesprávna likvidácia batérií/akumulátorových batérií ničí životné prostredie!

Batérie/akumulátorové batérie sa nesmú likvidovať spolu s domovým odpadom. Môžu obsahovať jedovaté ťažké kovy a je potrebné zaobchádzať s nimi ako s nebezpečným odpadom. Chemické značky ťažkých kovov sú nasledovné: Cd = kadmium, Hg = ortuť, Pb = olovo. Opotrebované batérie/akumulátorové batérie preto odovzdajte v komunálnej zberni.

Záruka

Výrobok bol starostlivo vyrobený v súlade s prísnymi smernicami kvality a pred dodaním dôkladne otestovaný. V prípade materiálových alebo výrobných chýb máte zákonné práva voči predajcovi výrobku. Vaše zákonné práva nie sú žiadnym spôsobom obmedzené našou zárukou uvedenou nižšie.

Záruka na tento výrobok je 3 roky od dátumu nákupu. Záručná doba začína plynúť dátumom kúpy. Originál dokladu o kúpe si uschovajte na bezpečnom mieste, pretože tento doklad je potrebný ako dôkaz o kúpe.

Akékoľvek poškodenie alebo nedostatky prítomné už v čase nákupu je potrebné nahlásiť ihneď po vybalení výrobku.

Ak sa v priebehu 3 rokov od dátumu zakúpenia preukáže, že výrobok vykazuje chyby materiálu alebo spracovania, podľa vlastného uváženia Vám ho bezplatne opravíme alebo vymeníme. Záručná doba sa na základe poskytnutej záručnej reklamácie nepredlžuje. To platí aj pre vymenené alebo opravené diely.

Táto záruka je neplatná, ak bol výrobok poškodený alebo nesprávne používaný alebo udržiavaný.

Záruka sa vzťahuje na chyby materiálu a výrobné chyby. Táto záruka sa nevzťahuje na časti výrobku, ktoré podliehajú bežnému opotrebovaniu, a preto sa považujú za opotrebovateľné diely (napr. batérie, nabíjateľné batérie, hadice, atramentové kazety), ani na poškodenie krehkých častí, napr. spínačov alebo častí zo skla.

Postup v prípade poškodenia v záruke

Pre zaručenie rýchleho spracovania Vašej požiadavky dodržte prosím nasledujúce pokyny:

Pre všetky otázky majte pripravený pokladničný doklad a číslo výrobku (IAN 425901_2301) ako dôkaz o kúpe.
Číslo výrobku nájdete na typovom štítku, gravúre, na prednej strane Vášho návodu (dole vľavo) alebo ako nálepku na zadnej alebo spodnej strane.
Ak sa vyskytnú funkčné poruchy alebo iné nedostatky, najskôr telefonicky alebo e-mailom kontaktujte následne uvedené servisné oddelenie.
Produkt označený ako defektný potom môžete s priloženým dokladom o kúpe (pokladničný lístok) a uvedením, v čom spočíva nedostatok a kedy sa vyskytol, bezplatne odoslať na Vám oznámenú adresu servisného pracoviska.

Servis

(SK) **Servis Slovensko**
Tel.: 0800 008158
E-pošta: owim@lidl.sk

CE

Leyenda de pictogramas utilizados	
	Corriente/tensión continua
	Pilas incluidas
	El producto debe extenderse para que pueda iluminarse (solo para HG10335A).
	Flujo luminoso máx. del foco de trabajo: aprox. 200 lúmenes, duración de la iluminación: aprox. 1 hora (solo para HG10335A)
	Reflector frontal de encendido manual con ángulo de iluminación ajustable (solo para HG10335A)
	El pie de iluminación está equipado con dos potentes imanes (solo para HG10335A).
	Soporte magnético ajustable (solo para HG10335B)
	Flujo luminoso máx. del reflector frontal: aprox. 25 lúmenes, duración de la iluminación: aprox. 11 horas (solo para HG10335B)
	Flujo luminoso máx. del foco de trabajo: aprox. 250 lúmenes, duración de la iluminación: aprox. 1 hora (solo para HG10335B)
	Base con imanes potentes (solo HG10335B)
CE	La marca CE indica la conformidad con las directivas de la UE aplicables a este producto.
	Indicaciones de seguridad Instrucciones de uso
	Mantener fuera del alcance de los niños.
	No arrojar al fuego.
	No insertar erróneamente.
	No deformar/dañar.

Leyenda de pictogramas utilizados	
	No abrir/desmontar.
	No mezclar tipos y marcas diferentes.
	No mezclar pilas nuevas y usadas.
	No cargar.
	Mantenga las pilas lejos del agua y de la humedad excesiva.
	No poner en cortocircuito.
	Colocar correctamente.

Iluminación auxiliar led PALC 3 C1

Introducción

Enhorabuena por la adquisición de su nuevo producto. Ha optado por un producto de alta calidad. El manual de instrucciones forma parte de este producto. Contiene importantes indicaciones sobre seguridad, uso y eliminación. Antes de usar el producto, familiarícese con todas las indicaciones de manejo y de seguridad. Utilice el producto únicamente como se describe a continuación y para las aplicaciones indicadas. Adjunte igualmente toda la documentación en caso de entregar el producto a terceros.

Especificaciones de uso

Este producto ha sido diseñado para un uso normal. Este producto solo es apto para el uso privado en espacios interiores secos, p. ej. en trasteros o pasillos. Este producto no ha sido concebido para un uso comercial ni para otros usos diferentes al previsto. ¡Solo para espacios interiores!

- Este producto no es adecuado para la iluminación de espacios domésticos.

Descripción de los componentes

Solo para HG10335A:

1 Botón de activación
2 Asa
3 Cabezal de la lámpara
4 Reflector frontal
5 Interruptor
6 Imán
7 Lámpara tubular
8 Tiras de plástico
9 Tapa del compartimento de las pilas
10 Compartimento de las pilas

Solo para HG10335B:

1 Reflector frontal
2 Lámpara tubular
3 Interruptor
4 Asa
5 Soporte magnético
6 Imán
7 Gancho
8 Tapa del compartimento de las pilas
9 Tiras de plástico
10 Compartimento de las pilas

Características técnicas

Lámpara tubular:	1 x COB LED, 2,9 W
Reflector frontal (máx.):	1 x LED, 0,6 W (HG10335A)
	1 x LED, 0,5 W (HG10335B)
Reflector frontal (Eco):	1 x LED, 0,3 W (HG10335A)
Pilas:	3 x 1,5 V⎓, pilas alcalinas AAA

Duración de la iluminación:

Lámpara tubular:	aprox. 1 hora
Reflector frontal a máxima potencia:	aprox. 11 horas
Reflector frontal a potencia baja:	aprox. 20 horas (HG10335A)

Volumen de suministro

1 iluminación auxiliar led
3 pilas (ya instaladas)
1 manual de instrucciones

Advertencias de seguridad

¡LA GARANTÍA NO CUBRE LOS DAÑOS PROVOCADOS POR EL INCUMPLIMIENTO DE ESTAS INSTRUCCIONES DE USO!

- Este producto puede ser utilizado por niños mayores de 8 años, así como por personas con capacidades físicas, sensoriales o mentales reducidas o que cuenten con poca experiencia y falta de conocimientos, siempre y cuando se les haya enseñado cómo utilizar el producto de forma segura y hayan comprendido los peligros que pueden resultar de un mal uso del mismo. No deje que los niños jueguen con el producto. Las labores de limpieza y mantenimiento no pueden ser efectuadas por niños sin la supervisión de un adulto.
- No ponga el producto en funcionamiento si está dañado.
- Proteja el producto del agua y la humedad. ¡No sumergir nunca en agua u otros líquidos!

- Las bombillas LED no son reemplazables.
- Si las bombillas LED llegan al final de su vida útil, deberá reemplazar todo el producto.
- No mire directamente a la luz del producto ya que podría resultar dañino para los ojos.

Indicaciones de seguridad sobre las pilas/baterías

- **¡PELIGRO DE MUERTE!** Mantenga las pilas/baterías fuera del alcance de los niños. ¡En caso de ingestión, acuda inmediatamente a un médico!
- La ingestión puede provocar quemaduras, perforaciones de tejidos blandos y la muerte. Las quemaduras graves pueden aparecer pasadas 2 horas tras la ingestión.
- **¡PELIGRO DE EXPLOSIÓN!** No recargue nunca pilas no recargables. No ponga las pilas/baterías en cortocircuito ni tampoco las abra. Estas podrían recalentarse, explotar o provocar un incendio.
- Nunca arroje pilas/baterías al fuego o al agua.
- No aplique cargas mecánicas sobre las pilas/baterías.

Riesgo de sulfatación de las pilas/baterías

- Evite condiciones y temperaturas extremas que puedan influir en el funcionamiento de las pilas/baterías, por ejemplo, acercarlas a un radiador o exponerlas directamente a la luz solar.
- ¡Si las pilas/baterías se sulfatan, evite el contacto de la piel, los ojos y las mucosas con los productos químicos! ¡En caso de entrar en contacto con el ácido, lave inmediatamente la zona afectada con abundante agua y busque atención médica!
- **¡UTILICE GUANTES DE SEGURIDAD!** Las pilas/baterías sulfatadas o dañadas pueden provocar abrasiones al entrar en contacto con la piel. Por tanto, es imprescindible el uso de guantes de protección en estos casos.
- En caso de sulfatación de las pilas/baterías, retírelas inmediatamente del producto para evitar daños.
- Utilice únicamente pilas/baterías del mismo tipo. ¡No mezcle pilas/baterías usadas con nuevas!
- Retire las pilas/baterías del producto si no va a utilizarlo durante un período de tiempo prolongado.

Riesgo de daño del producto

- ¡Utilice exclusivamente el tipo de pila/batería indicado!
- Introduzca las pilas/baterías teniendo en cuenta la polaridad marcada con (+) y (-) tanto en las pilas/baterías como en el producto.
- ¡Limpie los contactos de la pila/batería y en el compartimento de las pilas antes de la inserción con un paño seco y libre de pelusas o un bastoncillo de algodón!
- Retire inmediatamente las pilas/baterías agotadas del producto.

Antes de la puesta en funcionamiento

Nota: retire completamente el material de embalaje del producto.

Solo para HG10335A:

- Saque la lámpara tubular 7 que se encuentra en el cabezal de la lámpara 3 tirando del asa 2 (fig. B).
- Retire la tapa del compartimento de las pilas 9 tirando de las tiras de plástico 8 que sobresalen (fig. C).

Solo para HG10335B:

- Retire las tiras de plástico 9 que sobresalen de la tapa del compartimento de las pilas 8 (fig. B).

Ahora, el producto ya está listo para ser puesto en funcionamiento.

Funciones

Solo para HG10335A:
Funciones de iluminación

El producto dispone de dos funciones de iluminación distintas que se pueden utilizar al mismo tiempo.

- Para encender el reflector frontal 4, pulse el interruptor 5 con intensidad lumínica alta.
- Si vuelve a pulsar el interruptor 5 se disminuye la intensidad del reflector frontal 4.
- Vuelva a pulsar el interruptor 5 para apagar el reflector frontal 4.
- Para encender la lámpara tubular 7, sáquela tirando del asa 2 (fig. B). Si la vuelve a meter en el asa 2, esta se vuelve a apagar.
  NOTA: Ponga en funcionamiento la lámpara tubular 7 solo cuando haya extraído la lámpara tubular 7 por completo. ¡En caso contrario existe riesgo de sobrecalentamiento!

Montaje

El producto dispone de dos imanes 6 para fijarlo a superficies imantadas (fig. B).

Ajustar el cabezal de la lámpara

- Pulse el botón de activación 1 y quite el cabezal de la lámpara 3 del tope (fig. A).
- Para poder alumbrar adecuadamente la zona de trabajo, el cabezal de la lámpara puede inclinarse unos 90 ° (fig. A).

Solo para HG10335B:
Funciones de iluminación

- Encienda la lámpara tubular 2 presionando el interruptor 3 (fig. A).
- Vuelva a pulsar el interruptor 3. La lámpara tubular 2 se apaga y el reflector frontal 1 se enciende al mismo tiempo.
- Vuelva a pulsar el interruptor 3 para apagar el producto.

Montaje

Este producto puede fijarse en la posición deseada mediante el gancho 7 (fig. B).
Nota: Si cuelga el producto del gancho 7, debe asegurarse de que el lugar elegido es adecuado para el peso del producto. Alternativamente, también puede fijar el producto mediante los dos imanes 6 a una superficie magnética. Puede inclinar el producto sobre el soporte magnético 5 hasta 180 °.

¡CUIDADO! Preste atención a la posición de sus manos al girar el soporte magnético 5 para evitar un posible atrapamiento de los dedos (fig. D).

Colocar/quitar las pilas

Cuando detecte que el producto pierde intensidad, seguramente las pilas estén gastadas y deba cambiarlas. En este caso proceda del siguiente modo:

Solo para HG10335A:

- Saque la lámpara tubular 7 tirando del asa 2 (fig. B).
- Abra el compartimento de las pilas 9 (fig. C).
- Saque las pilas usadas e inserte tres nuevas pilas en su compartimento 10 si fuese necesario. Utilice únicamente pilas del tipo AAA y al colocarlas fíjese en que la polaridad sea la correcta; esta aparece indicada en el compartimento de las pilas 10.
- Cierre de nuevo la tapa del compartimento de las pilas 9.

Solo para HG10335B:

- Abra la tapa del compartimento de las pilas 8 de la parte trasera del producto (fig. B).
- Si fuera necesario, retire las pilas gastadas y coloque tres pilas nuevas en el compartimento de las pilas 10. Utilice únicamente pilas del tipo AAA y, al colocarlas, fíjese en que la polaridad sea la correcta; esta aparece indicada en el compartimento de las pilas 10.
- Cierre la tapa del compartimento de las pilas 8.

Su producto vuelve a estar listo para el funcionamiento.

Limpieza y cuidado

- En ningún caso utilice líquidos o productos limpiadores, ya que estos podrían dañar el producto.
- Limpie únicamente el exterior del producto con un paño suave y seco.

Eliminación

El embalaje está compuesto por materiales no contaminantes que pueden ser desechados en el centro de reciclaje local. El producto y el material de embalaje son reciclables. Separe los materiales para un mejor tratamiento de los residuos.

Tenga en cuenta el distintivo del embalaje para la separación de residuos. Está compuesto por abreviaturas (a) y números (b) que significan lo siguiente: 1–7: plásticos/20–22: papel y cartón/80–98: materiales compuestos.

Para obtener información sobre las posibilidades de desecho del producto al final de su vida útil, acuda a la administración de su comunidad o ciudad.

Para proteger el medio ambiente no tire el producto junto con la basura doméstica cuando ya no le sea útil. Deséchelo en un contenedor de reciclaje. Diríjase a la administración competente para obtener información sobre los puntos de recogida de residuos y sus horarios.

El producto, incluidos los accesorios, y el material de embalaje son reciclables y están sujetos a la responsabilidad extendida del fabricante. Deséchelos por separado siguiendo la información ilustrada de recogida selectiva para un mejor tratamiento de los residuos. El logotipo Triman se aplica solo para Francia.

Las pilas/baterías defectuosas o usadas deben ser recicladas según lo indicado en la directiva 2006/66/CE y en sus modificaciones. Recicle las pilas/baterías y/o el producto en los puntos de recogida adecuados.

¡Daños en el medio ambiente por un reciclaje indebido de las pilas/baterías!

Las pilas/baterías no deben eliminarse junto con los residuos domésticos. Estas pueden contener metales pesados tóxicos que deben tratarse conforme a la normativa aplicable a los residuos especiales. Los símbolos químicos de los metales pesados son: Cd = cadmio, Hg = mercurio, Pb = plomo. Las pilas/baterías deben reciclarse en un punto de recolección específico para ello.

Garantía

El producto ha sido fabricado según normas de calidad exigentes y ha sido probado minuciosamente antes de la entrega. En caso de fallos de material o de fabricación, dispone de derechos legales frente al vendedor del producto. Nuestra garantía mencionada a continuación no restringe sus derechos legales de ningún modo.

La garantía para este producto es de 3 años a partir de la fecha de compra. La garantía empieza el día de la fecha de compra. Conserve el justificante de compra original en un lugar seguro, ya que este documento es necesario para demostrar la compra.

Todos los daños o defectos ya presente en el momento de la compra deben informarse inmediatamente tras desembalar el producto.

Si el producto presenta defectos de material o fabricación en los 3 años a partir de la fecha de compra, lo repararemos o sustituiremos, según nuestra elección, gratuitamente para usted. El período de garantía no se extiende por una reclamación de garantía aprobada. Esto también es aplicable a las piezas sustituidas y reparadas.

La garantía pierde su validez si el producto se daña o se utiliza o mantiene de forma inadecuada.

La garantía cubre defectos de material y fabricación. Esta garantía no cubre las piezas del producto sujetas a un uso y desgaste normal y, por lo tanto, consideradas piezas de desgaste (por ej. pilas, baterías, mangueras, cartuchos de tinta) ni los daños a las piezas frágiles, por ej. interruptores o piezas de cristal.

Tramitación de la garantía

Para garantizar una rápida tramitación de su consulta, tenga en cuenta las siguientes indicaciones:

Para realizar cualquier consulta, tenga a mano el recibo y el número de artículo (IAN 425901_2301) como justificante de compra.

Encontrará el número de artículo en una inscripción de la placa indentificativa, en la portada de las instrucciones (abajo a la izquierda) o en una pegatina en la parte posterior o inferior.
Si el producto fallase o presentase algún defecto, póngase primero en contacto con el departamento de asistencia indicado, ya sea por teléfono o correo electrónico.
Puede enviarnos el producto defectuoso libre de franqueo adjuntando el recibo de compra (tícket de compra) e indicando dónde está y cuándo ha ocurrido el fallo a la dirección de asistencia que le indicamos.

Asistencia

(ES) **Asistencia en España**
Tel.: 900984948
E-Mail: owim@lidl.es

CE

De anvendte piktogrammers legende	
	Jævnstrøm/-spænding
	Inklusiv batterier
	Produktet skal trækkes fra hinanden, så det kan lyse (kun for HG10335A).
	maks. lysstrøm arbejdslampe: ca. 200 lumen, brændetid: ca. 1 time (kun for HG10335A)
	Manuel justerbart frontlys med justerbar lysvinkel (kun for HG10335A)
	Lampefoden er forsynet med to stærke magneter (kun for HG10335A).
	Justerbar magnetholder (kun til HG10335B)
	Maks. lysstrøm frontlys: ca. 25 lumen, brændetid: ca. 11 time (kun for HG10335B)
	maks. lysstrøm arbejdslampe: ca. 250 lumen, brændetid: ca. 1 time (kun for HG10335B)
	Basis med stærke magneter (kun for HG10335B)
CE	CE-mærket indikerer at produktet er i overensstemmelse med relevante EU-direktiver gældende for produktet.
	Sikkerhedsanvisninger Handlingsanvisninger
	Opbevares uden for børns rækkevidde
	Må ikke smides ind i ild
	Må ikke ilægges forkert
	Må ikke deformeres/beskadiges

De anvendte piktogrammers legende	
	Må ikke åbnes/skilles ad i mindre dele
	Brug ikke forskellige typer og mærker sammen
	Bland ikke nye og brugte batterier med hinanden
	Må ikke oplades
	Hold batterierne på afstand af vand og for meget fugt.
	Må ikke kortsluttes
	Vær opmærksom på korrekt ilægning

LED lygte PALC 3 C1

Indledning

Hjerteligt tillykke med købet af deres nye produkt. Du har besluttet dig for et produkt af høj kvalitet. Brugervejledningen er en del af dette produkt. Den indeholder vigtige informationer om sikkerhed, brug og bortskaffelse. Gør dig inden ibrugtagning af produktet fortrolig med alle betjenings- og sikkerhedsanvisninger. Benyt kun produktet som beskrevet og til de oplyste formål. Videregiv alle papirer, hvis du giver produktet videre til tredjemand.

Formålsbestemt anvendelse

Dette produkt er beregnet til normal drift. Dette produkt er kun egnet til privat brug i tørre indendørs rum, f.eks. i et opbevaringsrum eller en gang. Produktet er ikke beregnet til erhvervsmæssig brug eller til andre anvendelsesområder. Kun til indendørs brug!

- Dette produkt er ikke beregnet til rumbelysning i private hjem.

Beskrivelse af de enkelte dele

Kun for HG10335A:

1 Udløserknap
2 Håndtag
3 Lampehoved
4 Frontlys
5 Kontakt
6 Magnet
7 Stavlygte
8 Plastikstrimmel
9 Batterirumslåg
10 Batterirum

Kun til HG10335B:

1 Frontlys
2 Stavlygte
3 Kontakt
4 Håndtag
5 Magnetholder
6 Magnet
7 Krog
8 Batterirumslåg
9 Plastikstrimmel
10 Batterirum

Tekniske data

Stavlygte:	1 x COB-LED, 2,9 W
Frontlys (maks.):	1 x LED, 0,6 W (HG10335A)
	1 x LED, 0,5 W (HG10335B)
Frontlys (eco):	1 x LED, 0,3 W (HG10335A)
Batterier:	3 x 1,5 V⎓, AAA alkalibatterier

Brændetid:

Stavlygte:	ca. 1 time
Frontlys ved maks. effekt:	ca. 11 timer
Frontlys ved lav effekt:	ca. 20 timer (HG10335A)

Leverede dele

1 LED lygte
3 batterier (forinstallerede)
1 betjeningsvejledning

Sikkerhedshenvisninger

VED SKADER, SOM FORÅRSAGES AF IKKE-OVERHOLDELSE AF DENNE BETJENINGSVEJLEDNING, BORTFALDER GARANTIKRAVET!

- Dette produkt kan benyttes af børn fra 8-årsalderen og opad, samt af personer med forringede fysiske, følelsesmæssige eller mentale evner eller mangel på erfaring og viden, når de er under opsyn eller er blevet vejledt med hensyn til produktet og forstår de deraf resulterende farer. Børn må ikke lege med produktet. Rengøring og brugervedligeholdelse må ikke foretages af børn uden opsyn.
- Tag ikke produktet i drift, når det er beskadiget.
- Beskyt produktet mod vand og fugt. Sænk aldrig produktet ned i vand eller andre væsker!
- LED'erne kan ikke udskiftes.
- Hvis LED'erne er udtjente i slutningen af deres levetid, skal hele produktet erstattes.
- Se ikke direkte ind i produktets lys, da det kan være skadeligt for øjet.

Sikkerhedshenvisninger for batterier/akkuer

- **LIVSFARE!** Hold batterier/akkuer udenfor børns rækkevidde. Opsøg i tilfælde af slugning straks lægehjælp!
- Indtagelse kan forårsage forbrændinger, perforering af blødt væv og døden. Alvorlige forbrændinger kan forekomme inden for 2 timer efter indtagelse.
- **EKSPLOSIONSFARE!** Genoplad aldrig ikkeopladelige batterier igen. Kortslut ikke batterier/akkuer og/eller åben disse ikke. Der kan opstå overophedning, brandfare eller eksplosion.
- Smid batterier/akkuer aldrig i ild eller vand.
- Udsæt batterier/akkuer ikke for mekanisk belastning.

Risiko for udsivning fra batteriene/akkuerne

- Undgå ekstreme betingelser og temperaturer, som kan påvirke batterier/akkuer, f.eks. varmelegemer/direkte sollys.
- Hvis batterier/akkuer er lækket, skal du undgå at få kemikalierne på huden, i øjnene og i slimhinderne! Skyl de berørte steder med det samme med klart vand og opsøg en læge!
- **BÆR BESKYTTELSESHANDSKER!** Udløbne eller beskadigede batterier/akkuer kan forårsage ætsninger ved berøring med huden. Bær i dette tilfælde derfor egnede beskyttelseshandsker.
- I tilfælde af en lækage hos batterierne/akkuerne, skal De fjerne disse med det samme fra produktet for at undgå beskadigelser.
- Anvend kun batterier/akkuer af samme type. Bland ikke gamle batterier/akkuer med nye!
- Fjern batterierne/akkuerne, når produktet ikke anvendes i en længere periode.

Risiko for beskadigelse af produktet

- Anvend udelukkende den angivne batteri-/akkutype!
- Indsæt batterier/akkuer iht. polaritetsmærkningen (+) og (-) til batteri/akku og produktet.
- Rengør kontakter ved batteriet/det genopladelige batteri og i batterirummet før ilægningen med en tør, fnugfri klud eller en vatpind!
- Fjern brugte batterier/akkuer omgående fra produktet.

Inden ibrugtagningen

Bemærk: Fjern alt emballagemateriale fra produktet.

Kun for HG10335A:

- Træk stavlygten 7 ved lampehovedet 3 ud af håndtaget 2 (afbildning B).

- Fjern den synlige plastikstrimmel 8 fra batterirumslåget 9 (afbildning C).

Kun til HG10335B:
- Fjern den synlige plastikstrimmel 9 fra batterirumslåget 8 (afbildning B).

Dit produkt er nu klar til brug.

Funktioner

Kun for HG10335A:
Lysfunktioner
Produktet har to forskellige lysfunktioner, som kan bruges samtidigt.
- Frontlyset 4 tændes, ved at trykke på kontakten 5 med høj lysstyrke.
- Trykkes der igen på kontakten 5, reduceres lysstyrken af frontlyset 4.
- Tryk igen på kontakten 5, for at slukke for frontlyset 4.
- Stavlygten 7 tændes, ved at den trækkes ud af håndtaget 2 (afbildning B). Sluk for den, ved at skubbe den tilbage i håndtaget 2.
  BEMÆRK: Brug kun stavlygten 7, når den er trukket helt ud af håndtaget. Ellers er der fare for overophedning!

Montering
Produktet indeholder to magneter 6 for at fastgøre produktet til magnetiske overflader (afbildning B).

Justering af Lampehoved
- Tryk på udløserknappen 1 og klap lampehovedet 3 ud af spærreanordningen (afbildning A).
- For at opnå en målrettet belysning af arbejdsområdet, kan lampehovedet maks. bøjes i 90 ° (afbildning A).

Kun til HG10335B:
Lysfunktioner
- Stavlygten 2 tændes, ved at trykke på kontakten 3 (afbildning A).
- Tryk igen på kontakten 3. Stavlygten 2 slukkes og frontlyset 1 tændes på samme tid.
- Tryk igen på kontakten 3, for at slukke for produktet.

Montering
Dette produkt kan fastgøres i den ønskede position ved brug af krogen 7 (afbildning B).
Bemærk: Før du hænger produktet op i krogen 7, skal du sikre dig, at det ønskede ophængingssted er egnet til produktets vægt.

Alternativ kan du fastgøre produktet til en magnetisk overflade ved hjælp af de to magneter 6. Du kan vippe produktet på magnetholderen 5 med op til 180°.

FORSIGTIG! Vær opmærksom på placeringen af dine hænder, når du drejer magnetholderen 5, så dine fingre ikke kommer i klemme (afbildning D).

Isætning/skift af batterier

Når produktets lysstyrke aftager betydeligt, er batterierne udtømte og skal udskiftes. Gør som beskrevet i det følgende:

Kun for HG10335A:
- Træk stavlygten 7 ud af håndtaget 2 (afbildning B).
- Åben batterirumslåget 9 (afbildning C).
- Fjern i givet fald de gamle batterier og indsæt tre nye batterier i batterirummet 10. Anvend kun type AAA batterier og vær ved isætningen af batterierne opmærksom på den rigtige polaritet: denne vises i batterirummet 10.
- Luk batterirumslåget 9 igen.

Kun til HG10335B:
- Åbn batterirumslåget 8 på produktets bagside (afbildning B).
- Fjern i givet fald de gamle batterier og isæt tre nye batterier i batterirummet 10. Anvend kun type AAA batterier og vær ved isætningen af batterierne opmærksom på den rigtige polaritet: denne vises i batterirummet 10.
- Luk batterirumslåget 8.

Produktet er nu driftsklar.

Rengøring og pleje

- Anvend under ingen omstændigheder væsker eller rengøringsmidler, da disse kan beskadige produktet.
- Rengør produktet kun udvendigt med en blød, tør klud.

Bortskaffelse

Indpakningen består af miljøvenlige materialer, som De kan bortskaffe over de lokale genbrugssteder. Produktet og indpakningsmaterialerne kan genbruges; bortskaf disse særskilt til en bedre affaldsbehandling.

Bemærk forpakningsmaterialernes mærkning til affaldssorteringen, disse er mærket med forkortelser (a) og numre (b) med følgende betydning: 1–7: kunststoffer/ 20–22: papir og pap/80–98: kompositmaterialer.

De får oplyst muligheder til bortskaffelse af det udtjente produkt hos deres lokale myndigheder eller bystyre.

For miljøets skyld, så må produktet aldrig smides ud sammen med husholdningsaffaldet, når det er udtjent, men skal afleveres til en fagmæssig korrekt bortskaffelse. De kan informere Dem vedrørende opsamlingssteder og deres åbningstider hos deres ansvarlige forvaltning.

Produktet og tilbehøret og emballagematerialer kan genbruges og er underlagt udvidet producentansvar. De skal bortskaffes separat. Følg de viste mærkater med sorteringsoplysninger, så de bortskaffes på en bedre måde. Triman-logoet gælder kun for Frankrig.

Defekte eller brugte batterier/akkuer skal genbruges iht. retningslinje 2006/66/EF og dennes ændringer. Aflevér batterier/akkuer og/ eller produktet via et af de tilbudte indsamlingssteder.

Miljøskader gennem forkert bortskaffelse af batterierne/akkuerne!

Batterier/akkuer må ikke bortskaffes via husholdningsaffaldet. De kan indeholde giftige tungmetaller og er underlagt behandlingen for særaffald. De kemiske symboler for tungmetaller er følgende: Cd = kadmium, Hg = kviksølv, Pb = bly. Afleverer derfor brugte batterier/akkuer hos en kommunal genbrugsstation.

Garanti

Produktet er blevet fremstillet efter strenge kvalitetsstandarder og kontrolleret nøje før udlevering. I tilfælde af materiale- eller produktionsfejl kan du i medfør af loven gøre krav gældende over for sælgeren af produktet. Dine lovmæssige rettigheder begrænses på ingen måde af den af os nedennævnte garanti.

Garantien på dette produkt gælder i 3 år regnet fra købsdatoen. Garantien gælder fra købsdatoen. Opbevar den originale kvittering et sikkert sted, da dette dokument forlanges forlagt som dokumentation for købet.

Alle skader eller mangler, der allerede forefindes på tidspunktet for købet, skal straks meddeles efter udpakningen af produktet.

Hvis der inden for 3 år regnet fra købsdatoen viser sig en materiale- eller produktionsfejl på produktet, repererer eller udskifter vi det – efter vores valg – gratis for dig. Garantiperioden forlænges ikke som følge af et imødekommet krav om garanti. Dette gælder også for udskiftede og reparerede dele.

Denne garanti bortfalder, hvis produktet er blevet beskadiget eller anvendt og vedligeholdt forkert.

Garantien dækker materiale- og produktionsfejl. Denne garanti dækker hverken produktdele, der er udsat for normal slitage og derfor er at betragte som sliddele (f.eks. batterier, akkumulatorer, slanger, farvepatroner), eller skader på skrøbelige dele, f.eks. kontakter eller dele af glas.

Afvikling af garantisager

For at kunne garantere en hurtig sagsbehandling af deres forespørgsel, bedes De følge følgende anvisninger:

Opbevar kassebon og artikelnummer (IAN 425901_2301) som købsdokumentation, så disse kan fremlægges på forespørgsel. Artikelnumrene er angivet på typeskiltet, ved en indgravering, på forsiden af vejledningen (nederst til venstre) eller på et mærkat på bag- eller undersiden. Hvis der forekommer funktionsfejl eller andre mangler, skal De først kontakte nedenstående serviceafdeling telefonisk eller via e-mail.
Et produkt, der er registreret som defekt, kan De derefter sende portofrit til den meddelte serviceadresse ved vedlæggelse af købsbeviset (kassebon) og angivelsen af, hvori manglen består, og hvornår den er opstået.

Service

(DK) **Service Danmark**
Tel.: 80253972
E-Mail: owim@lidl.dk

CE

Legenda dei pittogrammi utilizzati	
	Tensione/corrente continua
	Batterie incluse
	Per illuminarsi il prodotto deve essere estratto tirandolo (solo per HG10335A).
	Flusso luminoso max. lampada da lavoro: ca. 200 lumen, durata dell'illuminazione: ca. 1 ora (solo per HG10335A)
	Faretto frontale commutabile manualmente con angolo luminoso regolabile (solo per HG10335A)
	La base della lampada è dotata di due forti magneti (solo per HG10335A).
	Supporto magnetico regolabile (solo per HG10335B)
	Flusso luminoso max. faretto frontale: ca. 25 lumen, durata dell'illuminazione: ca. 11 ore (solo per HG10335B)
	Flusso luminoso max. lampada da lavoro: ca. 250 lumen, durata dell'illuminazione: ca. 1 ora (solo per HG10335B)
	Base dotata di forti magneti (solo HG10335B)
	Il marchio CE indica la conformità con le rilevanti direttive UE applicabili a questo prodotto.
	Avvertenze di sicurezza Istruzioni per l'uso
	Tenere fuori dalla portata dei bambini
	Non gettare nel fuoco
	Non inserire scorrettamente
	Non deformare/danneggiare
	Non aprire/smontare

Legenda dei pittogrammi utilizzati	
	Non mischiare tipi e marche diverse di batterie
	Non mescolare le batterie nuove con quelle usate
	Non ricaricare
	Tenere le batterie lontano da acqua e umidità eccessiva.
	Non cortocircuitare
	Assicurare l'inserimento corretto

Torcia a LED PALC 3 C1

Introduzione

Congratulazioni per l'acquisto del vostro nuovo prodotto. Avete optato per un prodotto di alta qualità. Le istruzioni d'uso sono parte integrante di questo prodotto. Esse contengono importanti avvertenze sulla sicurezza, l'impiego e lo smaltimento. Prima dell'utilizzo del prodotto, prendere conoscenza di tutte le istruzioni d'uso e delle avvertenze di sicurezza. Utilizzare il prodotto solo come descritto e per i campi di applicazione indicati. Consegnare tutte le documentazioni su questo prodotto quando viene ceduto a terzi.

Utilizzo conforme alla destinazione d'uso

Questo prodotto è destinato a un utilizzo normale. Questo prodotto è destinato esclusivamente all'uso privato in ambienti interni asciutti, ad esempio in ripostigli o corridoi. Il prodotto non è destinato all'uso commerciale, né ad altri settori d'impiego. Solo per ambienti interni!
- Questo prodotto non è adatto all'illuminazione domestica.

Descrizione dei componenti

Solo per HG10335A:
1 Tasto di sblocco
2 Manico
3 Testa della lampada
4 Faretto frontale
5 Interruttore
6 Magnete
7 Lampada di ispezione
8 Fascetta di plastica
9 Coperchio vano batterie
10 Vano batterie

Solo per HG10335B:
1 Faretto frontale
2 Lampada di ispezione
3 Interruttore
4 Manico
5 Supporto magnetico
6 Magnete
7 Gancio
8 Coperchio vano batterie
9 Fascetta di plastica
10 Vano batterie

Specifiche tecniche

Lampada di ispezione:	1 x COB-LED, 2,9 W
Faretto frontale (max.):	1 x LED, 0,6 W (HG10335A) 1 x LED, 0,5 W (HG10335B)
Faretto frontale (Eco):	1 x LED, 0,3 W (HG10335A)
Batterie:	3 x batterie alcaline 1,5 V⎓, AAA

Durata d'illuminazione

Lampada di ispezione:	ca. 1 ora
Faretto frontale a potenza piena:	ca. 11 ore
Faretto frontale a bassa potenza:	ca. 20 ore (HG10335A)

Contenuto della confezione

1 lampada LED
3 batterie (preinstallate)
1 manuale di istruzioni

Avvertenze di sicurezza

IL DIRITTO DI GARANZIA DECADE IN CASO DI DANNI DERIVANTI DAL MANCATO RISPETTO DELLE INDICAZIONI CONTENUTE IN QUESTO MANUALE DI ISTRUZIONI PER L'USO!

- Questo prodotto può essere usato da bambini dagli 8 anni in su e da persone con capacità fisiche, sensoriali o mentali limitate, oppure senza esperienza e conoscenza in merito, soltanto se sorvegliate oppure istruite circa un uso sicuro del prodotto e se dimostrano di comprendere i pericoli a esso connessi.
  I bambini non devono giocare con il prodotto. La pulizia e la manutenzione eseguibili dall'utente non possono essere effettuate da bambini senza la supervisione di un adulto.
- Non mettere in funzione il prodotto se danneggiato.
- Proteggere il prodotto da acqua e umidità. Non immergerlo mai in acqua o in altri liquidi!
- I LED non sono sostituibili.
- Sostituire l'intero prodotto quando i LED giungono al termine della propria vita di servizio.

- Non guardare direttamente la luce del prodotto poiché ciò può essere dannoso per gli occhi.

Avvertenze di sicurezza per batterie/accumulatori

- **PERICOLO DI MORTE!** Tenere le batterie/gli accumulatori fuori dalla portata dei bambini. In caso di ingerimento consultare subito un medico!
- L'ingerimento può provocare ustioni, perforazione di tessuti molli e la morte. Eventuali ustioni gravi possono comparire anche nel corso delle 2 ore successive all'ingerimento.
- **PERICOLO DI ESPLOSIONE!** Non ricaricare mai batterie non ricaricabili. Non cortocircuitare e/o aprire le batterie o gli accumulatori. Ne conseguirebbe un rischio di incendio, surriscaldamento o scoppio.
- Non gettare mai le batterie/gli accumulatori nel fuoco o in acqua.
- Non esercitare alcuna pressione meccanica sulle batterie/ sugli accumulatori.

Rischio di perdita di liquido dalle batterie/ dagli accumulatori
- Evitare condizioni e temperature estreme che possano ripercuotersi sulle batterie/sugli accumulatori, quali ad esempio la vicinanza a termosifoni o l'irraggiamento solare diretto.
- Evitare il contatto delle sostanze chimiche con la pelle, gli occhi e le mucose in caso di fuoriuscita del liquido dalle batterie/dagli accumulatori! Sciacquare subito le aree colpite con acqua pulita e consultare immediatamente un medico!
- **INDOSSARE GUANTI PROTETTIVI!** Batterie e accumulatori danneggiati o che presentano perdite possono corrodere la pelle in caso di contatto. Pertanto, in questo caso indossare sempre guanti di protezione adatti.
- Nel caso di perdita di liquido delle batterie/degli accumulatori, rimuoverli subito dal prodotto per evitare danneggiamenti.
- Utilizzare solamente batterie/gli accumulatori dello stesso tipo. Non mischiare le batterie/gli accumulatori vecchi con quelli nuovi!
- Rimuovere le batterie/gli accumulatori, quando il prodotto non viene utilizzato a lungo.

Rischio di danneggiamento del prodotto
- Utilizzare esclusivamente il tipo di batterie/di accumulatori indicato!
- Inserire le batterie/gli accumulatori secondo il contrassegno della polarità (+) e (-) sulla batteria/sull'accumulatore del prodotto.

- Pulire i contatti della batteria/dell'accumulatore e quelli presenti nel vano portabatterie con un panno asciutto e privo di lanugine o un bastoncino cotonato prima dell'inserimento!
- Rimuovere immediatamente le batterie/gli accumulatori esausti dal prodotto.

Prima della messa in funzione

Nota: rimuovere dal prodotto l'intero materiale di imballaggio.

Solo per HG10335A:
- Estrarre dal manico 2 la lampada di ispezione 7 collocata sulla testa della lampada 3 (Fig. B).
- Rimuovere la fascetta di plastica 8 che fuoriesce dal coperchio del vano batterie 9 (Fig. C).

Solo per HG10335B:
- Rimuovere la fascetta di plastica 8 che fuoriesce dal coperchio del vano batterie 9 (Fig. B).

Il vostro prodotto è ora pronto per l'uso.

Funzioni

Solo per HG10335A:
Funzioni luminose
Il prodotto dispone di due funzioni luminose che possono essere selezionate anche contemporaneamente.
- Premendo l'interruttore 5 il faretto frontale 4 si accende con l'intensità luminosa elevata.
- Premendo nuovamente l'interruttore 5 si riduce la luminosità del faretto frontale 4.
- Premere nuovamente l'interruttore 5 per spegnere di nuovo il faretto frontale 4.
- La lampada di ispezione 7 si accende estraendola dal manico 2 (Fig. B). Si spegne nuovamente rispingendola nel manico 2.
  NOTA: mettere in funzione la lampada di ispezione 7 soltanto dopo aver estratto completamente la lampada di ispezione 7. Altrimenti sussiste pericolo di surriscaldamento!

Montaggio
Il prodotto dispone di due magneti 6 da fissare a superfici magnetiche (Fig. B).

Orientamento della testa della lampada
- Premere il tasto di sblocco 1 e piegare la testa della lampada 3 liberandola dal dispositivo di blocco (Fig. A).
- Per consentire un'illuminazione mirata dell'area di lavoro, la testa della lampada può essere inclinata al massimo di 90° (Fig. A).

Solo per HG10335B:
Funzioni luminose
- Accendere la lampada di ispezione 2 premendo l'interruttore 3 (Fig. A).
- Premere di nuovo l'interruttore 3. La lampada di ispezione 2 si spegne e il faretto frontale 1 si accende contemporaneamente.
- Premere nuovamente l'interruttore 3, per spegnere il prodotto.

Montaggio
Questo prodotto può essere fissato nella posizione desiderata mediante il gancio 7 (Fig. B).
Nota: prima di appendere il prodotto al gancio 7, assicurarsi che il punto prescelto sia adatto a sostenere il peso del prodotto. In alternativa, grazie ai due magneti 6 è possibile fissare il prodotto anche su una superficie magnetica. È possibile inclinare il prodotto sul supporto magnetico 5 fino a 180 °.

CAUTELA! Mentre si ruota il supporto magnetico 5, fare attenzione alla posizione delle proprie mani per evitare di schiacciarsi le dita (Fig. D).

Inserimento/sostituzione delle batterie

Se la luminosità del prodotto si indebolisce notevolmente, le batterie sono esauste e devono essere sostituite. Procedere dunque come descritto di seguito:

Solo per HG10335A:
- Estrarre dal manico 2 la lampada di ispezione 7 (Fig. B).
- Aprire il coperchio del vano batterie 9 (Fig. C).
- Estrarre le batterie esauste e inserire tre batterie nuove nel vano batterie 10. Utilizzare esclusivamente batterie del tipo AAA e prestare attenzione alla polarità corretta quando vengono inserite. Questa è indicata nel vano batterie 10.
- Richiudere il coperchio del vano batterie 9.

Solo per HG10335B:
- Aprire il coperchio del vano batterie 8 posto sul retro del prodotto (Fig. B).
- Estrarre le eventuali batterie esauste dal vano batterie e inserire tre nuove batterie nel vano batterie 10. Utilizzare esclusivamente

batterie del tipo AAA e prestare attenzione alla polarità corretta quando vengono inserite. Questa è indicata sul vano batterie 10.
- Chiudere il coperchio del vano batterie 8.

Il prodotto è ora nuovamente pronto per l'uso.

Pulizia e cura

- Non utilizzare in nessun caso liquidi o detergenti poiché questi danneggerebbero il prodotto.
- Pulire il prodotto solo sulla sua superficie esterna con un panno morbido e asciutto.

Smaltimento

L'imballaggio è composto da materiali ecologici che possono essere smaltiti presso i siti di raccolta locali per il riciclo.

Osservare l'identificazione dei materiali di imballaggio per lo smaltimento differenziato, i quali sono contrassegnati da abbreviazioni (a) e da numeri (b) con il seguente significato: 1–7: plastiche/20–22: carta e cartone/ 80–98: materiali compositi.

E' possibile informarsi circa le possibilità di smaltimento del prodotto usato presso l'amministrazione comunale o cittadina.

Per questioni di tutela ambientale non gettare il prodotto usato tra i rifiuti domestici, ma provvedere invece al suo corretto smaltimento. Presso l'amministrazione competente è possibile ricevere informazioni circa i siti di raccolta e i relativi orari di apertura.

Il prodotto, i suoi accessori e i materiali di imballaggio sono riciclabili e soggetti alla responsabilità estesa del produttore. Per un migliore trattamento dei rifiuti, smaltirli separatamente seguendo i diversi simboli della raccolta differenziata. Il logo Triman è valido solamente per la Francia.

Le batterie/gli accumulatori difettosi o usati devono essere riciclati secondo la direttiva 2006/66/CE e relative modifiche. Smaltire le batterie/gli accumulatori e/o il prodotto presso i punti di raccolta indicati.

Uno smaltimento scorretto delle batterie/ gli accumulatori procura danni all'ambiente!

È vietato smaltire le batterie/gli accumulatori con i rifiuti domestici. Possono contenere metalli pesanti nocivi e sono soggetti a smaltimento come rifiuti speciali. I simboli chimici dei metalli pesanti sono i seguenti: Cd = cadmio, Hg = mercurio, Pb = piombo. Consegnare, pertanto, le batterie/gli accumulatori esausti presso un punto di raccolta comunale.

Garanzia

Il prodotto è stato fabbricato accuratamente secondo severe direttive di qualità ed è stato controllato meticolosamente prima della consegna. In caso di difetti di materiale o fabbricazione l'acquirente può far valere diritti legali nei confronti del venditore. La nostra garanzia sotto riportata non costituisce alcun limite ai diritti legali dell'acquirente.

Questo prodotto è garantito per 3 anni con decorrenza dalla data di acquisto. La garanzia decorre dalla data d'acquisto. Conservare lo scontrino originale in un posto sicuro perché questo documento viene richiesto come prova dell'avvenuto acquisto.

Tutti i danni o difetti presenti già al momento dell'acquisto devono essere comunicati subito dopo l'apertura della confezione.

Se entro 3 anni dalla data di acquisto di questo prodotto si rileva un difetto di materiale o di fabbricazione, noi procederemo, a nostra discrezione, alla riparazione o sostituzione gratuite del prodotto o al rimborso del prezzo di acquisto. Un eventuale intervento in garanzia non prolunga né rinnova il periodo di garanzia stesso. Ciò vale anche per le parti sostituite e riparate.

Questa garanzia decade in caso di danneggiamento oppure uso o manutenzione impropri del prodotto.

La prestazione in garanzia vale per difetti del materiale o di fabbricazione. Questa garanzia non si estende a componenti del prodotto esposti a normale logorio, che possono pertanto essere considerati come componenti soggetti a usura (esempio capacità della batteria, calcificazione, lampade, pneumatici, filtri, spazzole...). La garanzia non si estende altresì a danni che si verificano su componenti delicati (esempio interruttori, batterie, parti realizzate in vetro, schermi, accessori vari) nonché danni derivanti dal trasporto o altri incidenti.

Gestione dei casi in garanzia

Per garantire un rapido disbrigo delle proprie pratiche, seguire le istruzioni seguenti:

Per ogni richiesta si prega di conservare lo scontrino e il codice dell'articolo (IAN 425901_2301) come prova d'acquisto.
Il numero d'articolo può essere dedotto dalla targhetta, da un'incisione, dal frontespizio delle istruzioni (in basso a sinistra) oppure dall'adesivo applicato sul retro o sul lato inferiore.
In caso di disfunzioni o avarie, contattare innanzitutto i partner di assistenza elencati di seguito telefonicamente oppure via e-mail.
Si può inviare il prodotto ritenuto difettoso all'indirizzo del centro di assistenza indicato con spedizione esente da affrancatura, completo del documento di acquisto (scontrino) e della descrizione del difetto, specificando anche quando tale difetto si è verificato.

Assistenza

(IT) **Assistenza Italia**
Tel.: 800790789
E-Mail: owim@lidl.it

CE

Az alkalmazott piktogramok jelmagyarázata	
	Egyenáram/-feszültség
	Elemek mellékelve
	A terméket ki kell húzni, hogy világíthasson (csak a HG10335A esetében).
	max. fényáram munkalámpa: kb. 200 Lumen, világítás időtartama: kb. 1 óra (csak HG10335A)
	Kézzel kapcsolható első lámpa állítható fényszöggel csak (HG10335A)
	Két erős mágnessel kialakított lámpatalp (csak HG10335A).
	Állítható mágnestartó (csak HG10335B-hez)
	Max. fényáram első lámpa: kb. 25 Lumen, világítás időtartama: kb. 11 óra (csak HG10335B)
	Max. fényáram munkalámpa: kb. 250 Lumen, világítás időtartama: kb. 1 óra (csak HG10335B)
	Alap erős mágnesekkel (csak HG10335B)
	A CE-jelzés a termékre vonatkozó releváns EU-irányelvek betartását jelöli.
	Biztonsági tudnivalók Kezelési utasítások
	Gyermekek elől elzárva tartandó!
	Ne dobja tűzbe!
	Ne helyezze be helytelenül!
	Ne torzítsa el/rongálja meg!

Az alkalmazott piktogramok jelmagyarázata	
	Ne nyissa fel/szerelje szét!
	Ne használjon egyszerre különböző típusú és márkájú elemeket!
	Ne használjon egyszerre új és használt elemeket!
	Ne töltse!
	Tartsa távol az elemeket víztől és túlzott nedvességtől!
	Ne zárja rövidre!
	Ügyeljen a helyes behelyezésre!

LED lámpa PALC 3 C1

Bevezető

Gratulálunk új termékének vásárlása alkalmából. Ezzel a döntésével vállalatunk értékes terméke mellett döntött. A használati utasítás ezen termék része. A biztonságra, a használatára és a megsemmisítésre vonatkozó fontos tudnivalókat tartalmazza. A termék használata előtt ismerje meg az összes használati és biztonsági tudnivalót. A terméket csak a leírtak szerint és a megadott felhasználási területeken alkalmazza. A termék harmadik személy számára való továbbadása esetén kézbesítse vele annak a teljes dokumentációját is.

Rendeltetésszerű használat

Ezt a terméket normál használatra szánták. A jelen termék csak száraz, beltéri helyiségekben, pl. a kamrában vagy a folyosón történő használatra alkalmas. A terméket nem közületi felhasználásra vagy egyéb alkalmazásra szánták. Csak beltérre!
- Ez a termék nem alkalmas háztartások helyiségeinek megvilágítására.

Alkatrészleírás

Csak HG10335A esetén:
1 Kioldógomb
2 Markolat
3 Lámpafej
4 Első lámpa
5 Kapcsoló
6 Mágnes

7 Fényrúd
8 Műanyag csík
9 Elemrekesz fedele
10 Elemrekesz

Csak HG10335B esetén:
1 Első lámpa
2 Fényrúd
3 Kapcsoló
4 Markolat
5 Mágnestartó
6 Mágnes
7 Akasztó
8 Elemrekesz fedele
9 Műanyag csík
10 Elemrekesz

Műszaki adatok

Fényrúd:	1 x COB-LED, 2,9 W
Első lámpa (max.):	1 x LED, 0,6 W (HG10335A) 1 x LED, 0,5 W (HG10335B)
Első lámpa (Eco.):	1 x LED, 0,3 W (HG10335A)
Elemek:	3 x 1,5 V⎓, AAA alkáliemek

Világítási időtartam:

Botlámpa:	kb. 1 óra
Első lámpa teljes kapacitás során:	kb. 11 óra
Első lámpa alacsony kapacitás során:	ca. 20 óra (HG10335A)

A csomag tartalma

1 LED lámpa
3 elem (előszerelt)
1 használati útmutató

Biztonsági utasítások

OLYAN KÁROK ESETÉN, AMELYEK ENNEK A KEZELÉSI ÚTMUTATÓNAK A FIGYELMEN KÍVÜL HAGYÁSÁBÓL EREDNEK, A GARANCIA ÉRVÉNYÉT VESZTI!

- A terméket 8 éves kor feletti gyermekek, valamint korlátozott fizikai, érzékszervi vagy szellemi képességgel élő vagy nem megfelelő tapasztalattal és tudással rendelkező személyek csak felügyelet mellett, illetve a termék biztonságos használatára vonatkozó felvilágosítás és a lehetséges veszélyek megértése után használhatják. Gyermekek nem játszhatnak a termékkel. A tisztítást és az ápolást gyermekek felügyelet nélkül nem végezhetik.
- Ne üzemelje be a terméket, ha az sérült.
- Óvja a terméket víztől és nedvességtől. Soha ne merítse vízbe, vagy más folyadékba!
- A LED-ek nem cserélhetők.

- Ha a LED-ek az élettartamuk végén kiégnek, akkor az egész terméket ki kell cserélni.
- Ne nézzen közvetlenül a lámpa fényébe.

Az elemekre/akkukra vonatkozó biztonsági tudnivalók

- **ÉLETVESZÉLY!** Tartsa távol az elemeket/akkumulátorokat a gyermekektől. Lenyelés esetén azonnal forduljon orvoshoz!
- A lenyelés égési sérülésekhez, puha szövetek perforációjához és halálhoz vezethet. 2 órán belül a lenyelés után súlyos égési sérülések léphetnek fel.
- **ROBBANÁSVESZÉLY!** Soha ne töltse a nem feltölthető elemeket. Az elemeket/akkukat tilos rövidre zárni és/vagy felnyitni. Annak következménye túlhevülés, tűzveszély vagy a kihasadásuk lehet.
- Soha ne dobja az elemeket/akkukat tűzbe vagy vízbe.
- Ne tegye ki az elemeket/akkukat mechanikai terhelésnek!

Az elemek/akkuk kifolyásának kockázata
- Kerülje a szélsőséges körülményeket és hőmérsékleteket, mint pl. fűtőtestek/közvetlen napsugárzás, amelyek hatással lehetnek az elemekre/akkukra.
- Ha az elemek/akkumulátorok kifolytak, kerülje el bőr, a szemek és a nyálkahártyák vegyszerekkel való érintkezését! Azonnal mossa le az érintett helyet tiszta vízzel és forduljon orvoshoz!
- **VISELJEN VÉDŐKESZTYŰT!** A kifutott, vagy sérült elemek/akkuk a bőrrel érintkezve felmarhatják azt. Ezért ilyen esetben mindenképpen húzzon megfelelő védőkesztyűt.
- Az elem/akku kifolyása esetén távolítsa el azt azonnal a termékből a sérülések elkerülése érdekében.
- Csak azonos típusú elemeket/akkukat használjon! Ne használjon együtt régi és új elemeket/akkukat!
- Távolítsa el az elemeket/akkukat, ha hosszabb ideig nem használja a terméket.

A termék sérülésének veszélye
- Kizárólag a megadott típusú elemeket/akkukat használja.
- Az elemeket/akkut a termék és az elem/akku (+) és (-) polaritás-jelzésének megfelelően helyezze be.
- Behelyezés előtt tisztítsa meg az elem/akkumulátor és az elemrekesz érintkezőit egy száraz, szösszementes kendővel vagy fültisztító pálcikával!
- A lemerült elemeket/akkukat haladéktalanul távolítsa el a készülékből.

Az üzembe helyezés előtt

Megjegyzés: Távolítsa el az összes csomagolóanyagot a termékről.

Csak HG10335A esetén:
- Húzza ki a botlámpát 7 a lámpafejnél 3 fogva a fogantyúból 2 (B ábra).
- Távolítsa el az elemrekesz fedeléből 9 kilógó műanyag csíkot 8 (C ábra).

Csak HG10335B esetén:
- Távolítsa el az elemrekesz fedeléből 8 kilógó műanyag csíkot 9 (B ábra).

A termék készen áll az üzemelésre.

Funkciók

Csak HG10335A esetén:
Fényfunkciók
A termék két különböző fényfunkcióval rendelkezik, melyeket egyszerre is ki lehet választani.
- Az első lámpát 4 a kapcsoló 5 megnyomásával nagy fénnyel kapcsolja be.
- A kapcsoló 5 újbóli megnyomásával halványul az első lámpa 4 fénye.
- A lámpa kikapcsolásához nyomja meg újból az első lámpa 4 kapcsolóját 5.
- A botlámpát 7 úgy kapcsolhatja be, hogy azt kihúzza a fogantyúból 2 (B ábra). Kapcsolj ki ismét a lámpát, úgy hogy visszatolja azt a fogantyúba 2.
  TUDNIVALÓ: Csak akkor használja a botlámpát 7, ha a botlámpa 7 teljesen ki van húzva. Ellenkező esetben fennáll a túlmelegedés veszélye!

Összeszerelés
A termékhez tartozik két mágnes 6 a mágneses felületekhez tapadás érdekében (B ábra).

A lámpafej beállítása
- Nyomja meg a kioldógombot 1 és hajtsa ki a lámpafejet 3 a reteszből (A ábra).
- A munkaterület célzott megvilágításához a lámpafej maximum 90 °-ban hajlítható (A ábra).

Csak HG10335B esetén:
Fényfunkciók
- Kapcsolja be a fényrudat 2 a kapcsoló 3 megnyomásával (A ábra).
- Nyomja meg újra a kapcsolót 3. A fényrúd 2 kialszik, és az első lámpa 1 egyszerre világít.
- A termék lekapcsolásához nyomja meg ismét a kapcsolót 3.

Összeszerelés
Ez a termék a kívánt helyzetben rögzíthető a kampó 7 segítségével (B. ábra).
Tudnivaló: Ha felakasztja a terméket a kampóval 7, akkor győződjön meg arról, hogy a felakasztás helye megfelel-e a termék súlyának.
Alternatív megoldásként a terméket mágneses felületre is rögzítheti a két mágnes 6 segítségével. A terméket a mágnestartóban 5 akár 180°-ig meg tudja dönteni.

VIGYÁZAT! Kérjük, a mágnestartó 5 elfordításánál ügyeljen a kezei helyzetére annak érdekében, hogy elkerülje ujjai becsípődését (lásd D ábra).

Az elemek behelyezése/cseréje

Ha a lámpa fénye észrevehetően halványul, akkor az elemek lemerültek és ki kell őket cserélni. Ehhez a következőkben leírt módon járjon el:

Csak HG10335A esetén:
- Húzza ki a botlámpát 7 a fogantyúból 2 (B ábra).
- Nyissa ki az elemtartó- fedelet 9 (C ábra).
- Adott esetben vegye ki a régi elemeket és tegyen be három újat az elemrekeszbe 10. Kizárólag AAA típusú elemeket használjon és az elemek behelyezésénél ügyeljen a helyes polaritásra: Ez az elemrekeszen 10 van feltűntetve.
- Zárja vissza ismét az elemrekesz fedelét 9.

Csak HG10335B esetén:
- Nyissa ki a készülék hátoldalán található elemrekesz fedelet 8 (B ábra).
- Adott esetben vegye ki a régi elemeket és tegyen be három újat az elemrekeszbe 10. Kizárólag AAA típusú elemeket használjon és az elemek behelyezésénél ügyeljen a helyes polaritásra: Ez az elemrekeszen 10 van feltűntetve.
- Zárja le az elemrekeszfedelet 8.

A termék ismét üzemképes.

Tisztítás és ápolás

- Semmi esetre se használjon erre a célra folyadékot vagy tisztítószert, mivel ezek károsítják a terméket.
- Tisztítsa meg a terméket kívülről egy puha és száraz törlőkendővel.

Mentesítés

A csomagolás környezetbarát anyagokból készült, amelyeket a helyi újrahasznosító helyeken adhat le ártalmatlanítás céljából.

A hulladék elkülönítéséhez vegye figyelembe a csomagolóanyagon található jelzéseket. Ezek rövidítéseket (a) és számokat (b) tartalmaznak a következő jelentéssel: 1–7: műanyagok/20–22: papír és karton/80–98: kötőanyagok.

A kiszolgált termék megsemmisítési lehetőségeiről lakóhelye illetékes önkormányzatánál tájékozódhat.

A környezete érdekében, ne dobja a kiszolgált terméket a háztartási szemétbe, hanem adja le szakszerű ártalmatlanításra. A gyűjtőhelyekről és azok nyitvatartási idejéről az illetékes önkormányzatnál tájékozódhat.

A termék, beleértve a tartozékokat és a csomagolóanyagokat is, újrahasznosítható, és a gyártó kiterjesztett felelőssége alá tartozik. A jobb hulladékkezelés érdekében az ábrán látható információk (szortírozási információk) alapján külön ártalmatlanítsa őket. A Triman-logó csak Franciaországra vonatkozik.

A hibás vagy elhasznált elemeket/akkukat a 2006/66/EK irányelv és módosításai értelmében újra kell hasznosítani. Szolgáltassa vissza az elemeket/akkukat és/vagy a terméket az ajánlott gyűjtőállomásokon keresztül.

Környezeti károk az elemek/akkuk hibás megsemmisítése következtében!

Az elemeket/akkukat nem szabad a háziszemétbe dobni. Mérgező hatású nehézfémeket tartalmazhatnak és ezért különleges kezelést igénylő hulladéknak számítanak. A nehézfémek vegyjelei a következők: Cd = kadmium, Hg = higany, Pb = ólom. Ezért az elhasznált elemeket/akkukat egy közösségi gyűjtőhelyen adja le.

Garancia

A terméket gondosan, szigorú minőségi előírások betartásával gyártottuk, és a szállítás előtt gondosan ellenőriztük. Anyag- vagy gyártási hibák esetén a termék eladójával szemben törvényes jogok illetik meg. Az Ön törvényes jogait az általunk alább meghatározott garancia semmilyen módon nem korlátozza.

Erre a termékre 3 év garanciát adunk a vásárlás dátumától számítva. A garancia idő a vásárlás dátumával kezdődik. Biztonságos helyen őrizze meg az eredeti vásárlói bizonylatot, mert ez a dokumentum szükséges a vásárlás bizonyításához.

A vásárláskor fennálló károkat és hiányosságokat a termék kicsomagolása után haladéktalanul jelezze.

Ha ezen a terméken a vásárlástól számított 3 éven belül anyag- vagy gyártási hibát észlel, választásunk szerint ingyenesen megjavítjuk vagy kicseréljük a terméket. A garancia idő nem hosszabbodik meg a helyette nyújtott szavatossági igény által. Ez a kicserélt vagy javított alkatrészekre is érvényes.

A garancia megszűnik, ha a terméket megrongálták, ill. nem szakszerűen kezelték vagy végezték a karbantartást.

A garancia az anyag- és gyártási hibákra vonatkozik. Ez a garancia nem terjed ki azokra a termékalkatrészekre, amelyek normál kopásnak vannak kitéve, és ezért gyorsan kopó alkatrésznek minősülnek (pl. elemekre, akkumulátorokra, tömlőkre, tintapatronokra), illetve a törékeny alkatrészek sérülésére, pl. kapcsolókra vagy üveg alkatrészekre.

Garanciális ügyek lebonyolítása

Ügyének gyors elintézhetősége céljából, kérjük kövesse az alábbi útmutatást:

Kérjük, kérdések esetére készítse elő a pénztárblokkot és a cikkszámot (IAN 425901_2301) a vásárlás tényének az igazolására. Kéjük, hogy a cikkszámot olvassa le a típustábláról, a gravírozásból, az Útmutató címoldaláról (balra lent), illetve a hátoldalon, vagy a termék alján található matricáról.

Amennyiben működési hibák, vagy egyéb hiányosság lépne fel, először vegye fel a kapcsolatot a következőkben megnevezett szervizek egyikével telefonon, vagy e-mailen.
A hibásnak ítélt terméket ezután a vásárlást igazoló blokk, valamint a hiba leírásának és keletkezési idejének mellékelésével díjmentesen postázhatja az Önnel közölt szervizcímre.

Szerviz

HU **Szerviz Magyarország**
Tel.: 0680021536
E-mail: owim@lidl.hu

CE

PDF ONLINE
www.lidl-service.com

8

OWIM GmbH & Co. KG
Stiftsbergstraße 1
74167 Neckarsulm
GERMANY

Model no.: HG10335A/HG10335B
Version: 07/2023

Stand der Informationen · Last Information Update · Version des informations
Stand van de informatie · Stan informacji · Stav informací · Stav informácií
Estado de las informaciones · Tilstand af information · Versione delle informazioni
Információk állása: 05/2023 · Ident-No.: HG10335A/B052023-8