LIVARNO home

PDF ONLINE
www.lidl-service.com

LED SOLAR LIGHT

GB IE NI

LED SOLAR LIGHT
Operation and safety notes

FR BE

BALISE SOLAIRE À LED
Instructions d'utilisation et consignes de sécurité

NL BE

LED-SOLARLAMP
Bedienings- en veiligheidsinstructies

DE AT CH

LED-SOLARLEUCHTE
Bedienungs- und Sicherheitshinweise

3 YEAR JAHRE ANS ÅRS JAAR WARRANTY GARANTIE GARANTI

IAN 436670_2304

IE NI BE

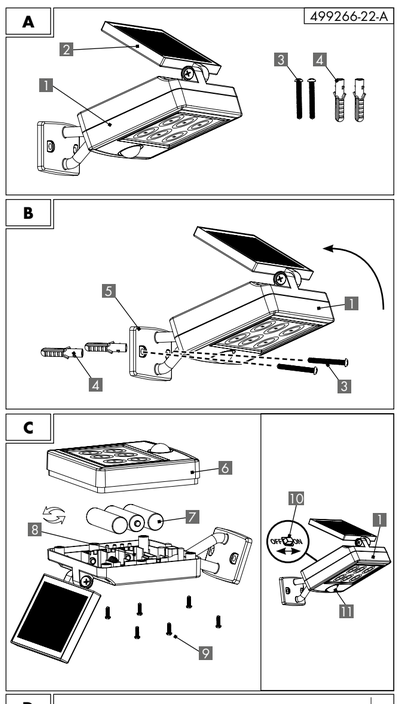

GB IE NI

LED SOLAR LIGHT
Operation and safety notes

1. Introduction
Congratulations!

With your purchase you have chosen a high-quality product. The operation and safety notes are an integral part of this product. They contain important information for safety, use and disposal. Familiarise yourself with all of the operation and safety notes before using the product. Use the product only as described and for the specific areas of application. Keep the operation and safety notes for future reference. Provide all of the documentation when passing the product on to third parties.

In the following, the LED Solar Light is referred to as the product.

Explanation of symbols
The following symbols and signal words are used in these operation and safety notes, on the product or on the packaging.

⚠ WARNING!

This signal symbol/word indicates a hazard with a high level of risk which, if not avoided, may result in death or serious injury.

⚠ CAUTION!

This signal symbol/word indicates a hazard with a low level of risk which, if not avoided, may result in minor or moderate injury.

NOTE!

This signal word warns of possible property damage or provides you with useful additional information regarding the use.

K — This symbol informs you about the colour temperature of the light.

No SIM batteries included — This symbol indicates that batteries are included in the scope of delivery.

⎓ This symbol indicates direct current.

This symbol indicates the polarity.

This symbol informs about the illumination time after triggering.

lm — This symbol provides information regarding the maximum illuminance.

IP44 — This symbol indicates Protection Class IP44 (Protection against splashing water from all sides).

This symbol indicates protection class III. SELV: safety extra-low voltage.

This symbol indicates the range of the motion sensor.

This symbol indicates the detection angle of the motion sensor.

SOLAR — This symbol indicates that the product has solar cells for charging batteries.

TÜV SÜD confirms with this test mark that the manufacturer's products comply with national and international standards. For this purpose, the manufacturing sites are also inspected.

These symbols inform you about the disposal of the packaging and the product.

Conformity declaration (see chapter „9. Conformity declaration"): Products that are marked with this symbol fulfil all applicable Community regulations of the European Economic Area.

2. Safety
Intended use
The product is not intended for commercial use. Different use or a modification to the product are not deemed as intended use and may lead to risks, such as injuries and damage. The distributor assumes no liability for damage that results from improper use.
The product is used to illuminate outdoor areas where there is no access to a power grid.

3. Scope of delivery (Fig. A)
TYPE 499266-22-A
- 1x LED Solar Light, hereinafter referred to as spotlight 1, with solar panel 2
- 2x screw 3
- 2x wall plugs 4
- 3x rechargeable batteries, already inserted, hereinafter also referred to as battery 7
- 1x operation and safety notes (without fig.)

TYPE 499266-22-B
- 1x LED Solar Light, hereinafter referred to as spotlight 1
- 1x solar panel 2
- 4x screw 3
- 4x wall plugs 4
- 1x wall bracket solar panel 12
- 3x rechargeable batteries, already inserted, hereinafter also referred to as battery 7
- 1x operation and safety notes (without fig.)

4. Technical specifications
Type: LED Solar Light
IAN: 436670_2304
Tradix Item No.: 499266-22-A, -B
LEDs: 6x 0.08 W
(LEDs are not replaceable)
Operating voltage: 3.6 V ⎓
Battery: 3x Ni-MH AA, 1.2 V ⎓, 900 mAh
Protection type: IP44
Protection class: III/
Motion sensor: Range: approx. 5–8 m
Detection angle: approx. 90°
Luminous flux: max. 150 lm
Colour temperature: 6500 K
Production date: 06/2023
Warranty: 3 years

5. Safety information

⚠ WARNING!

Risk of injury and suffocation!

If children play with the product or the packaging, they may injure themselves or suffocate!
- Do not let children play with the product or the packaging.
- Supervise children who are close to the product.
- Keep the product and the packaging out of the reach of children.

⚠ WARNING!

Risk of injury!

Not suitable for children under the age of 8! There is a risk of injury!
- Children from the age of 8, as well as people with impaired physical, sensory or mental capabilities or with a lack of experience and knowledge, must be supervised when using the product and/or be instructed regarding the safe use of the product and understand the resulting dangers.
- Children are not allowed to play with the product.
- Maintenance and/or cleaning of the product is not allowed to be performed by children.

Observe national regulations!
- Observe the applicable national requirements and regulations for the use and disposal of the product.

⚠ WARNING!

Risk of injury!

Do not use in an explosive environment! There is a risk of injury!
- The product is not allowed to be used in an explosive (Ex) environment. The product is not approved for an environment, in which flammable liquids, gases or dust are present.

⚠ WARNING!

Risk of glaring!
Do not look directly into the light of the LED and do not point the LED at other people's eyes. This can impair the eyesight.

⚠ WARNING!

Risk of injury!
A defective product is not allowed to be used! There is a risk of injury!
- Do not use the product in the case of malfunctions, damage or defects.
- Significant danger can occur for the user in the case of improper repairs.
- If you determine a defect on the product, remove the batteries from the device and have the product inspected and repaired, if necessary, before putting it into operation again.
- The LEDs are not replaceable. If the LEDs are defective, the product must be disposed of.
- **Applies to** 499266-22-B
The connecting cable 13 of this product cannot be replaced. If the connecting cable 13 is damaged, the product must be discarded.

⚠ WARNING!

Risk of injury!
- Manipulations/modifications are prohibited for approval reasons (CE).
- The product must not be covered up during use.

6. Safety instructions regarding batteries

⚠ WARNING!

Fatal danger!

Batteries must not be swallowed! There is a risk of fatal injuries!
- Batteries may be fatal if swallowed, so this article and ist batteries must be stored out of the reach of small children.
- Swallowing can lead to chemical burns, soft tissue perforations and death. Serious internal chemical burns can already occur within 2 hours of ingestion.
- If a battery has been swallowed, please consult a doctor without delay!
- Keep the batteries out of the reach of children.

⚠ WARNING!

Overheating and explosion hazard!
- Never recharge non-rechargeable batteries, do not short-circuit and/or open them. This may result in overheating, risk of fire or bursting.
- Keep the product away from heat sources and direct sunlight, the batteries may explode if overheated. There is a risk of injury.

⚠ WARNING!

Risk of injury!
Do not touch leaked batteries with bare hands! There is a risk of injury!
- Leaked or damaged batteries may cause chemical burns if they come into contact with skin. Do not touch leaked batteries with bare hands; therefore ensure that you wear appropriate protective gloves in this case!
- Only use type Ni-MH AA, 900 mAh, 1,2 V batteries from the same manufacturer.
- Insert the batteries into the designated battery compartment with the correct polarity.
- Do not use combinations of old and new batteries or rechargeable batteries.
- Store batteries in a dry and cool, not damp, place.
- Never throw batteries into fire.
- Do not short-circuit batteries.
- Disposable batteries also lose part of their energy during storage.
- Remove the batteries if the device is not in use.
- Discharged batteries must be immediately removed in order to avoid battery leakage and thus damage to the device.
- Empty batteries or used rechargeable batters must be disposed of properly.
- Store disposable batteries separately from discharged batteries, in order to avoid mix-ups.
- Do not drop batteries or expose them to strong mechanical shocks.

⚠ CAUTION!

Danger of overheating!
Remove packaging prior to use.

7. Start-up
1. Remove all packaging materials.
2. Check whether all parts are available and undamaged.
If this is not the case, notify the specified service address.

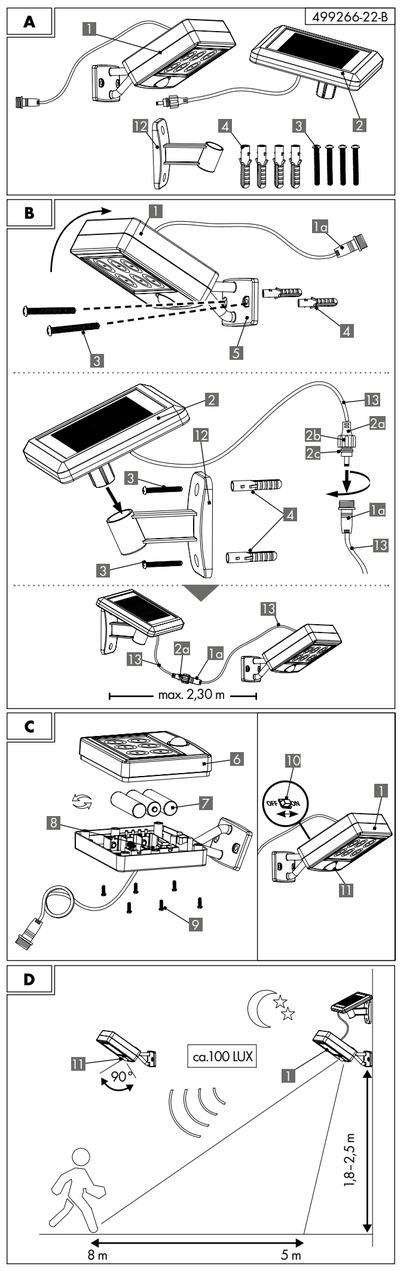

Legend
1 Spotlight
1a Socket
2 Solar panel
2a Plug
2b Union nut
2c Sealing ring
3 Screw
4 Wall plugs
5 Wall bracket
6 Cover
7 Rechargeable battery
8 Battery compartment
9 Screw
10 ON/OFF switch
11 Motion sensor
12 Wall bracket solar panel
13 Connecting cable

NOTE!

The mounting materials included in the scope of supply are suitable for normal concrete or masonry walls. Other fasteners may be required for other building materials such as wood. If necessary, consult a specialist company.
For assembly you need a drill and a 8.0 mm masonry drill bit.

⚠ WARNING!

Fatal danger!

Do not drill without checking the intended positions for electrical, gas or water lines first! There is a risk of fatal injuries!
- Damage to electrical, gas or water lines can cause dangerous situations! Use appropriate detectors to determine whether hidden lines are situated in the work area.

Mounting location

NOTE!

Pay attention to the following when selecting the mounting position, s. **Fig. D**:
- The spotlight 1 is connected to the wall bracket with a ball joint. This allows you to swivel the spotlight 1 to the desired position.
- The motion sensor 11 should cover the desired area.
- The motion sensor 11 has a maximum range of approx. 5 to 8 m and a detection angle of approx. 90°
- A mounting height of 1.8 to 2.5 m is ideal.
- The product should not be illuminated by street lights at night. This can impair its function.
- The solar panel 2 at the spotlight 1 with **TYPE** 499266-22-A
OR
the external solar panel 2 with **TYPE** 499266-22-B
should be mounted in a place with direct sunlight.

Mounting spotlight (Fig. B)
1. Fold the spotlight 1 upwards so that you can reach the holes in the wall bracket 5.
2. Hold the wall bracket 5 in the desired position.
3. Mark the drill holes with a pen.
4. Drill the 2 mounting holes (Ø 8 mm, at least 40 mm deep).
5. Place the wall plugs 4 in the drilled holes.
6. Fasten the wall bracket 5 with the screws 3.
7. **Applies to TYPE** 499266-22-A:
Align the solar panel 2 to the sunlight.

Additionally for 499266-22-B:
Mounting the external solar panel 2 (Fig. C)

NOTE!

Observe the following when selecting the mounting position for the solar panel 2:
- The spotlight 1 can only be connected to the provided solar panel 2.
- The maximum distance between the solar panel 2 and the spotlight 1 is approx. 2.3 m.
- The solar panel 2 should be exposed to sunlight as directly as possible. Even partial shade can affect the charging process.
- **Applies to TYPE** 499266-22-A:
A horizontal orientation of the solar panel 2 of 30° to 40° is ideal, see also chapter: "**Mounting location**".

1. Hold the wall bracket solar panel 12 at the desired location.
2. Mark the drill holes with a pen.
3. Drill the 2 mounting holes (Ø 8 mm, at least 40 mm deep).
4. Place the wall plugs 4 in the drilled holes.
5. Fasten the wall bracket solar panel 12 with the screws 3.
6. Insert the solar panel 2 into the solar panel 12 wall bracket.
7. Connect the connecting cables 13 by turning the union nut 2b of the plug 2a onto the socket 1a.
- Make sure that the union nut 2b does not tilt and that it is firmly tightened. The sealing ring 2c must be correctly seated in the guide. This is the only way that weather-proofness in accordance with IP44 can be guaranteed.
- If necessary, wind up any connection cable hanging around and tie it with cable ties or similar so that it does not hang freely.

The product is now ready to use.

Activate product and charge batteries

NOTE!

- The batteries 7 are already inserted.
- The batteries 7 are fully charged when delivered. However, they can lose battery capacity during transport to the dealer. Therefore, charge the batteries 7 before the first use.
- In summer, with constant sunlight, approx. 1 day is required for initial charging.
- The product's integrated charge control prevents overcharging of the batteries 7. Replace the batteries 7 if the light output does not improve after charging.
- In constant sunlight (depending on the season) the charging process of the empty, rechargeable batteries 7 can take several days.

Slide the ON/OFF switch 10 on the back of the spotlight 1 to the "ON" position, see **Fig. C**.
- The batteries 7 are now charged in sufficient sunlight.

Replace batteries (Fig. C)

NOTE!

- Only use rechargeable batteries of the type: 3x Ni-MH AA, 1.2 V ⎓, 900 mAh
- Pay attention to the correct polarity when inserting! This is displayed in the battery compartment 8.
1. Disassemble the complete spotlight 1.
2. Switch off the spotlight 1 with the ON/OFF switch 10 ("OFF" position).
3. Open the battery compartment 8 on the back of the spotlight 1 by unscrewing the screws 9.
4. Remove the cover 6.
5. Remove the old batteries 7.
6. Insert 3 new batteries.
7. Close the battery compartment 8 with the cover 6.
8. Screw the screws 9 back in.

NOTE!

Make sure that the sealing ring is correctly inserted before closing the battery compartment 8, otherwise the IP protection type is not guaranteed.

9. Mount the spotlight 1 on the wall again as described in Chapter "**Mounting the spotlight (Fig. B)**" again on the wall.
10. **Applies to TYPE** 499266-22-A:
Align the solar panel 2 to the sunlight.

Start-up
The motion sensor 11 is activated automatically at a light intensity of approx. 100 LUX.
The spotlight 1 switches on automatically as soon as the motion sensor 11 detects a movement.
The spotlight 1 switches off automatically after 30 seconds if no more movement is detected.
If motion is detected after switching off, the spotlight 1 switches on again automatically for approx. 30 seconds.

Deactivate product
To deactivate the spotlight 1, the ON/OFF switch 10 must be moved to the "OFF" position.
- The batteries 7 are no longer charged.

8. Cleaning and care instructions
Keep the product free of snow and ice, especially during the winter. Check the motion sensor 11 and the solar panel 2 regularly for contamination. Remove any existing contamination to ensure proper functioning of the product.

⚠ CAUTION!

Risk of injury!

Before cleaning, you must turn off the product. There is a risk of electric shock!
- only clean with a dry cloth
- do not use any strong detergents and/or chemicals
- do not immerse in water
- store in a cool, dry place and protected from UV light
- wipe off stubborn dirt with a damp cloth

9. Conformity declaration
This device complies with the fundamental requirements and other relevant regulations of the European Electromagnetic Compatibility Directive 2014/30/EU and the RoHS Directive 2011/65/EU. The complete original conformity declaration is available from the importer.

10. Disposal
Disposal of the packaging
The packaging and instructions are made of environmentally friendly materials that you can dispose of at local recycling points.

20 PAP 22 PAP 05 PP

Disposal of the product
The product may not be disposed of with normal household waste. For information on disposal options for the product, please contact your local council/municipality or your Lidl shop.

Disposal of the battery / rechargeable battery
- Defective or used rechargeable batteries have to be recycled in accordance with Directive 2006/66/EC and ist amendments.
- Batteries and disposable batteries are not permitted to be disposed of with household waste. They contain harmful heavy metals. Marking: Pb (= lead), Hg (= mercury), Cd (= cadmium). You are legally obligated to return used batteries and rechargeable batteries. After use, you can either return batteries to our point of sale or in the direct vicinity (e.g. with a retailer or in municipal collection centres) free of charge. Batteries and rechargeable batteries are marked with a crossed-out waste bin.
- Rechargeable batteries / accumulators may only be disposed of in a discharged state or must be secured against short circuits (e.g. with insulating tape) for disposal.

11. Warranty
Dear customer, the warranty on this product is 3 years from the purchase date. In the event of defects in this product, you are entitled to exercise your statutory rights against the seller of the product. These statutory rights are not limited by our warranty described in the following.

Warranty conditions
The warranty begins on the date of purchase. Please keep the original receipt. This document is required as verification of the purchase.
If a material or manufacturing defect arises within three years from the purchase date of this product, the product will be repaired or replaced, as per our choice, at no charge to you. This warranty service requires the submission of the purchase receipt and the defective product within the three-year period and a short written description of the defect and when it arose.
If the defect is covered by our warranty, the repaired or a new product will be returned to you. The warranty period does not restart with the repair or replacement of the product.

Guarantee period and statutory claims for defects
The guarantee period will not be extended by the warranty. This also applies to replaced and repaired parts. Damage and defects which may possibly already exist upon purchase must be reported immediately after unpacking. After the guarantee period has expired, required repairs shall be subject to a charge.

Scope of guarantee
The device has been carefully produced under strict quality guidelines and conscientiously inspected prior to delivery. The guarantee service applies to material or manufacturing faults. This guarantee does not extend to product parts, which are exposed to normal wear and tear and can therefore be regarded as wearing parts or to damage to fragile parts, e.g. switches or which are made of glass.
This guarantee shall lapse, if the product is damages, not used properly or maintained properly. For proper use of the product, all of the instructions in the operating instructions must be precisely complied with. Purposes and actions, which are dissuaded from or warned about in the operating instructions must be avoided.
The product is only intended for private and not commercial use. In the case of abusive and improper handling, use of force and with interventions, which are not performed by our authorised service branch, the guarantee shall lapse.

Processing in the case of a guarantee claim
To ensure quick processing of your concern, please follow the instructions below:
- Please have the till receipt and article number available (IAN) 436670_2304 as proof of the purchase.
- You can find the article number on the rating plate on the product, as an engraving on the product, the title place of your instructions or the sticker on the back or underside of the product.
- If malfunctions or other defects occur, first contact the service department below by telephone or e-mail.
- You can then send a product that has been recorded as being defective, including the proof of purchase (till receipt) and stating what the defect is and when it occurred, postage-free to the service address provided to you.

On www.lidl-service.com, you can download these and many other manuals, product videos and installation software.

PDF ONLINE www.lidl-service.com

With this QR code, you can directly reach the Lidl Service website (www.lidl-service.com) and can open your operating instructions by entering the article number (IAN 436670_2304).

FR BE

BALISE SOLAIRE À LED
Instructions d'utilisation et consignes de sécurité

1. Introduction
Félicitations !

Vous avez acheté un produit de haute qualité. Le mode d'emploi est partie intégrante du produit. Il contient des instructions importantes pour la sécurité, l'utilisation et l'élimination. Avant d'utiliser le produit, se familiariser avec toutes les consignes d'utilisation et de sécurité. Utiliser uniquement le produit comme décrit et pour les domaines d'utilisation indiqués. Conservez les instructions pour référence future. Lorsque le produit est cédé à des tiers, leur remettre également tous les documents.

Le Balise solaire à LED est désigné ci-après par produit.

Légende
Les symboles et mots de signalisation suivants sont utilisés dans le mode d'emploi, sur le produit ou sur l'emballage.

⚠ AVERTISSEMENT !

Ce mot-clé désigne un danger à risque élevé pouvant entraîner de graves blessures ou même la mort s'il n'est pas évité.

⚠ PRUDENCE !

Ce mot-clé désigne un danger à risque faible pouvant entraîner des blessures modérées à mineures s'il n'est pas évité.

REMARQUE !

Ce symbole indique un risque de dommages matériels ou vous fournit des informations supplémentaires utiles concernant l'utilisation.

K — Ce symbole vous informe de la température de couleur de la lumière.

No SIM batteries included — Ce symbole indique que des piles sont fournies.

⎓ Ce symbole désigne un courant continu.

Ce symbole indique la polarité.

Ce symbole informe sur la durée d'éclairage après le déclenchement.

lm — Ce symbole vous renseigne sur le flux lumineux maximal.

IP44 — Ce symbole désigne la classe de protection IP44 (protection contre les éclaboussures d'eau de tout côté).

III — Ce symbole désigne la classe de protection III. SELV : très basse tension de sécurité

Ce symbole désigne la portée du détecteur de mouvement.

Ce symbole désigne l'angle de détection du détecteur de mouvement .

SOLAR — Ce symbole indique que le produit dispose de cellules solaires pour charger les accumulateurs.

Par ce symbole de contrôle, TÜV SÜD confirme que les produits des fabricants respectent les normes nationales et internationales. Pour ce faire, les sites de production sont également contrôlés.

Ces symboles vous informent à propos de l'élimination de l'emballage et du produit.

Déclaration de conformité (voir chapitre « 9. Déclaration de conformité ») : Les produits marqués avec ce symbole satisfont à toutes les exigences à appliquer de la législation communautaire européenne.

2. Sécurité
Utilisation conforme
L'article n'est pas destiné à une utilisation industrielle. Toute utilisation ou modification de l'article est considérée comme non conforme et peut entraîner des risques tels que des blessures et des détériorations. Le responsable de la mise sur le marché décline toute responsabilité pour les dommages qui résulteraient d'une utilisation non conforme.
Le produit est destiné à l'éclairage des zones extérieures où il n'y a pas d'accès au réseau électrique.

3. Étendue de la livraison (Fig. A)
TYPE 499266-22-A
- 1x Balise solaire à LED, ci-après dénommé projecteur 1, avec panneau solaire 2
- 2x vis 3
- 2x chevilles 4
- 3x piles rechargeables, déjà insérées, ci-après également appelées batterie 7
- 1x instructions d'utilisation et consignes de sécurité (sans Fig.)

TYPE 499266-22-B
- 1x Balise solaire à LED, ci-après dénommé projecteur 1
- 1x panneau solaire 2
- 4x vis 3
- 4x chevilles 4
- 1x support mural pour panneau solaire 12
- 3x piles rechargeables, déjà insérées, ci-après également appelées batterie 7
- 1x instructions d'utilisation et consignes de sécurité (sans Fig.)

4. Caractéristiques techniques
Type : Balise solaire à LED
IAN : 436670_2304
N° Tradix : 499266-22-A, -B
LED : 6x 0,08 W
(les LED ne peuvent pas être remplacées)
Tension de service : 3,6 V ⎓
Accumulateur : 3x Ni-MH AA, 1,2 V ⎓, 900 mAh
Indice de protection IP : IP44
Classe de protection : III/
Détecteur de mouvement :
Portée : environ 5-8 m
Angle de détection : env. 90°
Flux lumineux : max. 150 lm
Température de couleur : 6500 K
Date de production : 06/2023
Garantie: 3 ans

5. Consignes de sécurité

⚠ AVERTISSEMENT !

Risque de blessure et d'étouffement !

Les enfants peuvent se blesser ou bien s'étouffer s'ils jouent avec le produit ou son emballage !
- Ne pas laisser jouer les enfants avec le produit ou l'emballage.
- Surveiller les enfants se trouvant à proximité du produit.
- Conserver le produit et l'emballage hors de portée des enfants.

⚠ AVERTISSEMENT !

Risque de blessures !

Ne convient pas aux enfants de moins de 8 ans ! Un risque de blessures existe !
- Les enfants de plus de 8 ans ainsi que les personnes avec des capacités physiques, sensorielles ou mentales diminuées, ou dénuées d'expérience ou de connaissance, peuvent utiliser le produit sous surveillance et/ou en ayant été instruits au préalable sur l'utilisation sûre du produit et les dangers en résultant.
- Les enfants ne doivent pas jouer avec le produit.
- Le nettoyage et/ou la maintenance du produit ne doivent pas être effectués par des enfants.

Respecter les dispositions nationales !
- Respecter les directives et dispositions nationales en vigueur lors de l'utilisation et de l'élimination du produit.

⚠ AVERTISSEMENT !

Risque de blessures !

Ne pas utiliser dans un environnement explosible ! Un risque de blessures existe !
- Le produit ne doit pas être utilisé dans un environnement exposé aux explosions (explosible). Le produit n'est pas homologué dans un environnement qui contient des liquides, gaz ou poussières inflammables.

⚠ AVERTISSEMENT !

Risque d'éblouissement !
Ne pas observer directement la lumière de la LED ou ne pas diriger la LED vers les yeux d'autres personnes. Cela peut entraîner une perte de la vision.

⚠ AVERTISSEMENT !

Risque de blessures !
Un produit défectueux ne doit pas être utilisé ! Un risque de blessures existe !
- Ne pas utiliser le produit en cas de dysfonctionnement, de dommage ou de défaut.
- Toute réparation non correctement effectuée entraîne le risque de graves blessures pour l'utilisateur.
- Si vous constatez un défaut sur le produit, retirer les piles de l'appareil et faire contrôler, voire, le cas échéant, réparer le produit avant de le remettre en service.
- Les DEL ne sont pas remplaçables. En cas de DEL défectueuses, le produit doit être mis au rebut.
- **Valable pour** 499266-22-B
Le câble de connexion 13 de ce produit ne peut pas être remplacé. Si le câble de connexion 13 est endommagé, le produit doit être mis au rebut.

⚠ AVERTISSEMENT !

Risque de blessures !
- Les transformations/modifications sont interdites pour des raisons d'homologation (CE).
- Le produit ne doit pas être recouvert pendant l'utilisation.

6. Consignes de sécurité relatives aux piles

⚠ AVERTISSEMENT !

Danger de mort !

Les piles ne doivent pas être avalées ! Il y a danger de mort !
- Les piles peuvent être mortelles lorsqu'elles sont avalées, c'est pourquoi le produit et les piles doivent toujours être hors de la portée des jeunes enfants.
- L'ingestion peut entraîner des brûlures, des perforations des tissus mous et la mort. De graves brûlures internes peuvent survenir dans les 2 heures suivant l'ingestion !
- En cas d'ingestion d'une pile, un médecin doit être immédiatement consulté !
- Conserver les piles hors de portée des enfants.

⚠ AVERTISSEMENT !

Risque de surchauffe et d'explosion !
- Ne rechargez jamais des piles non rechargeables, ne les court-circuitez pas et / ou ne les ouvrez pas. Il y a sinon risque de surchauffe, d'incendie ou d'éclatement.
- Éloignez l'article de toute source de chaleur et d'un ensoleillement direct car les piles risquent d'exploser en cas de surchauffe. Il y a risque de blessures.

⚠ AVERTISSEMENT !

Risque de blessures !
Ne touchez pas les piles qui ont coulé avec les mains nues ! Il y a risque de blessures !
- Les piles qui ont coulé ou qui sont endommagées peuvent causer des brûlures chimiques lorsqu'on les touche. Ne touchez pas les piles qui ont coulé avec les mains nues mais portez impérativement des gants de protection appropriés !
- Utilisez exclusivement des piles de type Ni-MH AA, 900 mAh, 1,2 V d'un seul fabricant.
- Insérez les piles avec la polarité correcte dans le compartiment prévu.
- Ne combinez jamais des piles et des accumulateurs anciens et neufs.
- Stockez vos piles à sec et au froid et à l'abri de tout endroit humide.
- Ne jetez jamais les piles dans le feu.
- Ne court-circuitez jamais une pile.
- Les piles à jeter perdent une partie de leur énergie, même lorsqu'elles sont stockées.
- Si l'article n'est pas utilisé, veuillez retirer les piles.
- Toute pile déchargée doit immédiatement être retirée pour éviter qu'elle coule et provoque des dommages matériels.
- Les piles vides et les accumulateurs usagés doivent être éliminés conformément aux règles en vigueur.
- Stockez les piles à jeter et les piles déchargées séparément afin d'exclure tout risque de permutations.
- Ne laissez pas tomber les piles et ne les exposez pas à des chocs mécaniques violents.

⚠ PRUDENCE !

Risque de surchauffe !
Ne pas relier le produit à l'alimentation pendant qu'il est dans son emballage.

7. Mise en service
1. Retirer tous les matériaux d'emballage.
2. Vérifier que toutes les pièces sont au complet et non endommagées.
Si ce n'est pas le cas, contacter l'adresse de service indiquée.

Légende
1 Projecteur
1a Prise
2 Panneau solaire
2a Fiche
2b L'écrou-raccord
2c Joint d'étanchéité
3 Vis
4 Chevilles
5 Support mural
6 Couvercle
7 Batterie
8 Compartiment à pile
9 Vis
10 Interrupteur ON/OFF
11 Détecteur de mouvement
12 Support mural pour panneau solaire
13 Câble de connexion

REMARQUE !

Le matériel de montage fourni est adapté aux murs normaux en béton ou en maçonnerie. D'autres matériaux de construction, comme le bois, peuvent nécessiter d'autres matériaux de fixation. Renseignez-vous à ce sujet auprès d'une entreprise spécialisée si nécessaire. Pour le montage, vous avez besoin d'une perceuse et d'un foret à pierre de 8,0 mm .

⚠ AVERTISSEMENT !

Danger de mort !

N'effectuer aucun percement avant de vérifier l'absence de câbles électriques, de conduites de gaz ou d'eau aux emplacements prévus ! Il y a danger de mort !
- En effet, des dommages sur des câbles électriques et sur des conduites de gaz ou d'eau peuvent donner lieu à des situations dangereuses ! Utiliser des détecteurs appropriés pour déceler la présence éventuelle de conduites cachées dans la zone de travail.

Lieu de montage

REMARQUE !

Lors du choix de la position de montage, faites attention aux points suivants, voir **Fig. D** :
- Le projecteur 1 est relié au support mural par une rotule. Cela vous permet d'orienter le projecteur 1 dans la position souhaitée.
- Le détecteur de mouvement 11 doit couvrir la zone souhaitée.
- Le détecteur de mouvement 11 a une portée maximale d'environ 5 à 8 m et un angle de détection d'environ 90°
- Une hauteur de montage de 1,8 à 2,5 m est idéale.
- éclairé par l'éclairage public la nuit. Cela peut nuire à son fonctionnement.
- Le panneau solaire 2 sur le projecteur 1 pour le **TYPE** 499266-22-A
OU
le panneau solaire externe 2 pour le **TYPE** 499266-22-B doit être monté à un endroit directement exposé à la lumière du soleil.

Montage projecteur (Fig. B)
1. Rabattez le projecteur 1 vers le haut de manière à atteindre les trous du support mural 5.
2. Tenez le support mural 5 à l'endroit souhaité.
3. Marquez les trous de perçage avec un feutre.
4. Percez les 2 trous de fixation (Ø 8 mm, profondeur minimale 40 mm).
5. Placez les chevilles 4 dans les trous de perçage.
6. Fixez le support mural 5 avec les vis 3.
7. **Valable pour le TYPE** 499266-22-A:
Orientez le panneau solaire 2 vers la lumière du soleil.

En plus pour 499266-22-B**: Montage du panneau solaire externe 2 (Fig. C)**

REMARQUE !

Veillez aux points suivants lors de la position de montage du panneau solaire 2:
- Le projecteur 1 ne peut être raccordé qu'au panneau solaire 2 fourni avec l'appareil.
- La distance maximale entre le panneau solaire 2 et le projecteur 1 est d'environ 2,3 mètres.
- Le panneau solaire 2 doit être exposé le plus directement possible à la lumière du soleil. Même une ombre partielle peut avoir une influence sur le processus de chargement.
- **Valable pour le TYPE** 499266-22-A:
Une orientation horizontale du panneau solaire 2 de 30° à 40° est idéale, voir aussi le chapitre : « **Lieu de montage** ».

1. Tenez le support mural du panneau solaire 12 à l'endroit souhaité.
2. Marquez les trous de perçage avec un feutre.
3. Percez les 2 trous de fixation (Ø 8 mm, profondeur minimale 40 mm).
4. Placez les chevilles 4 dans les trous de perçage.
5. Fixez le support mural du panneau solaire 12 avec les vis 3.
6. Insérez le panneau solaire 2 dans le support mural du panneau solaire 12.
7. Raccordez les câbles de connexion 13 en tournant l'écrou-raccord 2b de la fiche 2a sur la prise 1a.
- Veillez à ce que l'écrou-raccord 2b ne soit pas incliné et qu'il soit bien serré. Le joint d'étanchéité 2c doit être correctement placé dans le guide. C'est la seule façon de garantir une résistance aux intempéries selon IP44.
- Si nécessaire, enroulez le câble de connexion qui traîne et attachez-le avec un collier de serrage ou autre, afin qu'il ne traîne pas librement.

Le produit est désormais opérationnel.

Activation du produit et chargement de la batterie

REMARQUE !

- Les batteries 7 sont déjà insérées.
- Les batteries 7 sont complètement chargé à la livraison. Cependant, elles peuvent perdre la capacité de charge pendant le transport chez le revendeur. Par conséquent, chargez les batteries 7 avant la première utilisation.
- En été, en cas d'ensoleillement constant, il faut compter environ 1 jour pour la première charge.
- Le contrôle de charge intégré du produit empêche la surcharge des batteries 7. Remplacez les batteries 7, si l'émission de lumière ne s'améliore pas après le chargement.
- En cas d'ensoleillement constant (en fonction de la saison), le processus de recharge des batteries vides, 7 peut durer plusieurs jours.

Faites glisser l'interrupteur ON/OFF 10 situé à l'arrière du projecteur 1 sur la position « ON », voir **Fig. C**.
- Les batteries 7 sont uniquement chargées lorsque le rayonnement solaire est suffisant.

Remplacer les batteries (Fig. C)

REMARQUE !

- N'utilisez que des batteries de type : 3x Ni-MH AA, 1,2 V ⎓, 900 mAh.
- Veillez à respecter la polarité lors de l'insertion des batteries ! Celle-ci est affichée dans le compartiment des piles 8.

1. Démontez l'ensemble du projecteur 1.
2. Éteignez le projecteur 1 avec l'interrupteur ON-/OFF 10 (position « OFF »).
3. Ouvrez le compartiment à piles 8 à l'arrière du projecteur 1, en dévissant les vis 9.
4. Retirez le couvercle 6.
5. Retirez les batteries usagées 7.
6. Insérez 3 nouvelles batteries.
7. Fermez le compartiment à piles 8 avec le couvercle 6.
8. Revissez les vis 9.

REMARQUE !

Assurez-vous que le joint d'étanchéité est correctement inséré avant de fermer le compartiment à piles 8, sinon l'indice de protection IP n'est pas garanti.

9. Montez le projecteur 1 sur le mur comme décrit au chapitre « **Montage du projecteur (Fig. B)** ».
10. **Valable pour le TYPE** 499266-22-A:
Orientez le panneau solaire 2 vers la lumière du soleil.

Mise en service
Le détecteur de mouvement 11 est activé automatiquement à une intensité lumineuse d'environ 100 LUX.
Le projecteur 1 s'allume alors automatiquement dès que le détecteur de mouvement 11 détecte un mouvement.
Le projecteur 1 s'éteint automatiquement après 30 secondes si plus aucun mouvement n'est détecté.
Si un mouvement est détecté après l'extinction, le projecteur 1 se rallume automatiquement pendant environ 30 secondes.

Désactiver le produit
Pour désactiver le projecteur 1, il faut mettre l'interrupteur ON/OFF 10 en position « OFF ».
- Les batteries 7 ne sont plus chargées.

8. Consignes de nettoyage et d'entretien
Maintenez le produit exempt de neige et de glace, en particulier pendant l'hiver. Vérifiez régulièrement que le détecteur de mouvement 11 et le panneau solaire 2 ne sont pas sales. Éliminez les impuretés existantes afin de garantir le bon fonctionnement du produit.

⚠ PRUDENCE !

Risque de blessures !

Avant le nettoyage, vous devez éteindre le produit. Il existe un risque d'électrocution !
- Nettoyer exclusivement avec un chiffon sec.
- Ne pas utiliser de produits nettoyants ou de produits chimiques agressifs.
- Ne pas plonger dans l'eau.
- Conserver au frais, au sec et à l'abri des rayons UV.
- Essuyer les salissures tenaces avec un chiffon humide.

9. Déclaration de conformité
Cet appareil est conforme aux exigences de base et aux autres prescriptions pertinentes de la directive européenne sur la compatibilité électromagnétique 2014/30/UE ainsi et de la directive LdSD 2011/65/UE. La déclaration de conformité originale entière est disponible auprès de l'importateur.

10. Élimination
Élimination de l'emballage
L'emballage et le mode d'emploi sont composés de matériaux respectueux de l'environnement que vous pouvez éliminer dans les centres de recyclage locaux.

20 PAP 22 PAP 05 PP

Élimination du produit
Le produit ne doit pas être éliminé avec les déchets ménagers. Pour connaître les possibilités d'élimination du produit, veuillez vous renseigner auprès de votre administration communale/municipale ou de votre filiale Lidl.

Élimination de la pile/pile rechargeable
- Les piles rechargeables défectueuses ou usées doivent être recyclées conformément à la directive 2006/66/CE et ses compléments.
- Les piles et accumulateurs ne doivent pas être jetés dans les ordures ménagères. Ces articles contiennent des métaux lourds. Marquage : Pb (= plomb), Hg (= mercure), Cd (= cadmium). Vous êtes obligé€ par la loi de rendre les piles et les accumulateurs usagés. Vous pouvez remettre les piles usagées à titre gratuit à notre point de vente ou à un point de collecte près de chez vous (p. ex. Dans le commerce ou auprès des services de collecte municipaux/cantonaux). Les piles et accumulateurs sont marqués par une poubelle barrée.
- Les piles/piles rechargeables ne doivent être éliminées que lorsqu'elles sont déchargées ou doivent être protégées contre les courts-circuits (par exemple avec du ruban isolant).

11. Garantie
Chère cliente, Cher client, vous recevez trois ans de garantie sur ce produit à compter de la date d'achat. Des droits légaux vous reviennent contre le vendeur en cas de vices de ce produit. Ces droits légaux ne sont pas limités par notre garantie présentée ci-après.

Conditions de garantie
La période de garantie commence à partir de la date d'achat. Veuillez bien conserver le ticket de caisse original. Ce document est requis comme justificatif d'achat.
En cas d'apparition d'un vice de matériel ou de fabrication dans les trois ans suivant la date d'achat de ce produit, nous nous chargeons, selon notre choix, de réparer ou de remplacer le produit et ce, gratuitement pour vous. La prestation de garantie présuppose la présentation du produit défectueux et du justificatif d'achat (ticket de caisse) et la description succincte écrite du vice et de la date de son apparition. Si un défaut est couvert par notre garantie, vous recevez le

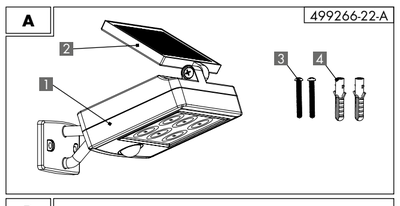

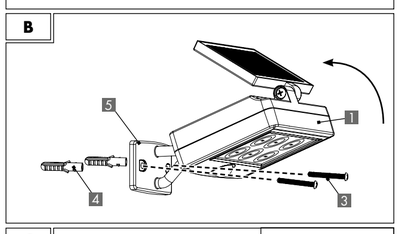

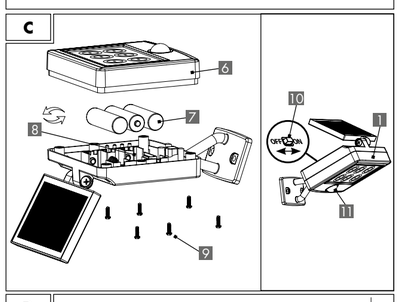

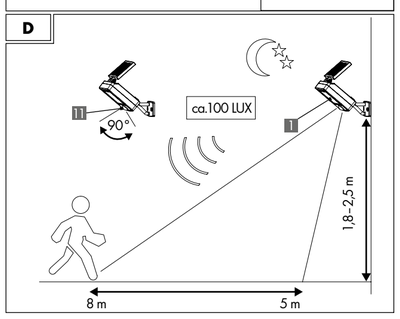

Im Dit teken geeft de maximale lichtstroom aan.

IP44 Dit teken betekent beschermingstype IP44. (Bescherming tegen opspattend water aan alle zijden).

Dit teken betekent beschermingsklasse III. SELV: veilige extra-lage spanning

Dit symbool geeft het bereik van de bewegingsmelder.

Dit symbool geeft de detectiehoek van de bewegingsmelder.

SOLAR Dit symbol geeft aan dat het product zonnecellen heeft voor het opladen van accu's.

TÜV SÜD bevestigt met dit keurmerk dat de producten van de fabrikanten voldoen aan de nationale en internationale normen. Daartoe worden ook de productielocaties geïnspecteerd.

Deze teken informeren u over het afvoeren van verpakkingen en producten.

Conformiteitsverklaring (zie hoofdstuk „9. Conformiteitsverklaring"): Producten gemarkeerd met dit symbool voldoen aan alle van toepassing zijnde communautaire regelgeving van de Europese Economische Ruimte.

2. Veiligheid
Gebruik voor het beoogde doel

Het product is niet bestemd voor commercieel gebruik. Elk ander gebruik of elke andere wijziging van het product wordt beschouwd als niet voor het beoogde doel en kan leiden tot risico's zoals letsel en schade. Voor schade die het gevolg is van gebruik dat niet voor het beoogde doel is, is de distributeur niet aansprakelijk.
Het product wordt gebruikt voor de verlichting buitenshuis waar er geen toegang is tot een netstroomvoorziening.

3. Leveringsomvang (afb. A)
TYPE 499266-22-A
1x LED-solarlamp, hierna spot 1 genaamd, met zonnepaneel 2
2x schroef 3
2x plug 4
3x oplaadbare batterijen, reeds geplaatst, hierna ook accu 7 genoemd
1x bedienings- en veiligheidsinstructies (zonder afb.)

TYPE 499266-22-B
1x LED-solarlamp, hierna spot 1 genoemd
1x zonnepaneel 2
4x schroef 3
4x plug 4
1x zonnepaneel van de wandhouder 12
3x oplaadbare batterijen, reeds geplaatst, hierna ook accu 7 genoemd
1x bedienings- en veiligheidsinstructies (zonder afb.)

4. Technische gegevens
Type: LED-solarlamp
IAN: 436670_2304
Tradix-nr.: 499266-22-A, -B
LED's: 6x 0,08 W
(LED's kunnen niet worden vervangen)
Bedrijfsspanning: 3,6 V ⎓
Accu: 3x Ni-MH AA, 1,2 V ⎓, 900 mAh
IP-beschermingsgraad: IP44
Beschermingsklasse: III/
Bewegingsmelder: Bereik: ongeveer 5-8 m
Detectiehoek: ongeveer 90°
Lichtstroom: max. 150 lm
Kleurtemperatuur: 6500 K
Productiedatum: 06/2023
Garantie: 3 jaar

5. Veiligheidsinstructies
⚠ WAARSCHUWING!

Gevaar voor verwonding en verstikking!

Als kinderen met het product of de verpakking spelen, kunnen ze zich verwonden of stikken!
- Laat geen kinderen met het product of verpakking spelen.
- Houd toezicht op kinderen in de buurt van het product.
- Berg zowel het product als de verpakking buiten het bereik van kinderen op.

⚠ WAARSCHUWING!

Letselgevaar!

Niet geschikt voor kinderen onder de 8 jaar! Er bestaat letselgevaar!
- Kinderen ouder dan 8 jaar en personen met beperkte fysieke, sensorische of mentale vaardigheden of gebrek aan ervaring en kennis moeten tijdens het gebruik van de tuinslang onder toezicht staan en/of geïnstrueerd worden in het veilige gebruik van het product en de daaruit voortvloeiende gevaren begrijpen.
- Kinderen mogen niet met het product spelen.
- Onderhoud en/of schoonmaken van het product mag niet worden uitgevoerd door kinderen.

Neem de nationale voorschriften in acht!
- Neem de geldende nationale regels en voorschriften in acht tijdens het gebruik en de verwijdering van het product.

⚠ WAARSCHUWING!

Letselgevaar!

Niet gebruiken in Ex-omgevingen! Er bestaat letselgevaar!
- Het product mag niet worden gebruikt in een explosiegevaarlijke (Ex) omgeving. Het product is niet goedgekeurd voor een omgeving waarin ontvlambare vloeistoffen, gassen of stof aanwezig zijn.

⚠ WAARSCHUWING!

Verblindingsgevaar!

Kijk niet direct in het licht van de LED en richt de LED niet op de ogen van anderen. Dit kann verminderd gezichtsvermogen tot gevolg hebben.

⚠ WAARSCHUWING!

Letselgevaar!

Er mag geen defect product worden gebruikt! Er bestaat letselgevaar!
- Gebruik het product niet in geval van functionele storingen, schade of defecten.
- Ondeskundige reparaties kunnen aanzienlijk gevaar voor gebruikers met zich meebrengen.
- Als u een defect in het product constateert, verwijder dan de batterijen uit het apparaat en laat het product controleren en zo nodig repareren voordat u het weer in gebruik neemt.
- De LED's kunnen niet worden vervangen. Als de LED's defect zijn, moet het product worden afgevoerd.
- **Geldt voor** 499266-22-B
De aansluitkabel 13 van dit product kan niet worden vervangen. Als de aansluitkabel 13 beschadigd is, moet het product worden weggegooid.

⚠ WAARSCHUWING!

Letselgevaar!
- Manipulaties/wijzigingen zijn om goedkeuringsredenen (EEG) verboden.
- Het product mag tijdens het gebruik niet worden afgedekt.

6. Veiligheidsinstructies m.b.t. batterijen
⚠ WAARSCHUWING!

Levensgevaar!

Er mogen geen batterijen worden ingeslikt! Er bestaat levensgevaar!
- Batterijen kunnen levensgevaarlijk zijn als ze worden ingeslikt. Daarom moeten het product en de daarbijbehorende batterijen buiten het bereik van jonge kinderen worden gehouden.
- Inslikken kann brandwonden, perforatie van weke delen en de dood tot gevolg hebben. Binnen 2 uur na inslikken kunnen er ernstige inwendige brandwonden ontstaan!
- Als een batterij is ingeslikt, raadpleeg dan onmiddellijk een arts!
- Berg de batterijen buiten het bereik van kinderen op.

⚠ WAARSCHUWING!

Gevaar voor oververhitting en explosie!
- Laad niet-oplaadbare batterijen niet nog een keer op, sluit ze ook niet kort en maak ze niet open. Dit kann oververhitting, brandgevaar, of barsten tot gevolg hebben.
- Houd het product uit de buurt van warmtebronnen en direct zonlicht, de batterijen kunnen exploderen als gevolg van oververhitting. Er bestaat letselgevaar!

⚠ WAARSCHUWING!

Letselgevaar!
Lekkende batterijen niet met blote handen aanraken! Er bestaat letselgevaar!
- Lekkende of beschadigde batterijen kunnen brandwonden veroorzaken wanneer ze in contact komen met de huid. Lekkende batterijen niet met blote handen aanraken; daarom in dit geval geschikte veiligheidshandschoenen dragen!
- Gebruik alleen batterijen van het type Ni-MH AA, 900 mAh, 1,2 V van dezelfde fabrikant.
- Plaats de batterijen volgens hun polariteit in het daarvoor bestemde batterijvakje.
- Gebruik geen combinatie van oude en nieuwe batterijen of oplaadbare batterijen.
- Bewaar uw batterijen droog en koel, niet vochtig.
- Gooi batterijen nooit in het vuur.
- Sluit batterijen niet kort.
- Wegwerpbatterijen verliezen ook een deel van hun energie tijdens de opslag.
- Verwijder de batterijen wanneer niet in gebruik.
- Ontladen batterijen moeten onmiddellijk worden verwijderd om lekkage van de batterijen en daarmee schade aan het apparaat te voorkomen.
- Lege batterijen of gebruikte oplaadbare batterijen moeten op de juiste manier worden weggegooid.
- Bewaar wegwerpbatterijen gescheiden van lege batterijen om verwarring te voorkomen.
- Laat batterijen niet vallen en stel ze niet bloot aan sterke mechanische schokken.

⚠ VOORZICHTIG!

Gevaar voor oververhitting!

Niet gebruiken in de verpakking.

7. Ingebruikname
1. Verwijder al het verpakkingsmateriaal.
2. Controleer of alle onderdelen aanwezig en onbeschadigd zijn.
Als dit niet het geval is, neem dan contact op met het opgegeven serviceadres.

Legenda
1 spot
1a aansluiting
2 zonnepaneel
2a stekker
2b Unie moer
2c Afdichtingsring
3 schroef
4 plug
5 wandhouder
6 afdekplaatje
7 accu
8 batterijvakje
9 schroef
10 ON-/OFF-schakelaar
11 bewegingsmelder
12 zonnepaneel van de wandhouder
13 aansluitkabel

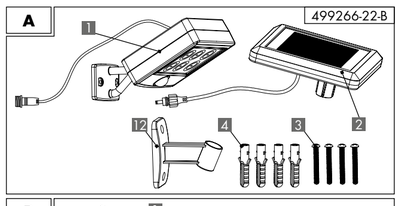

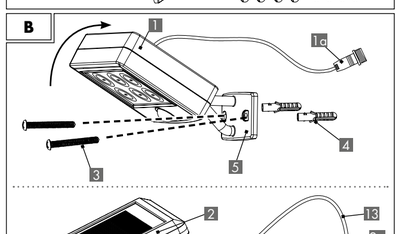

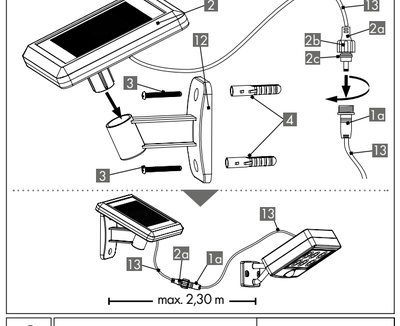

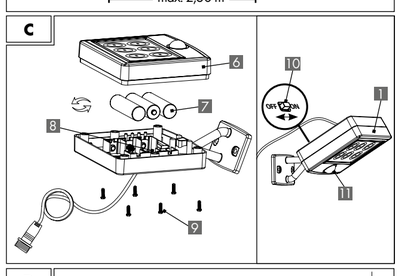

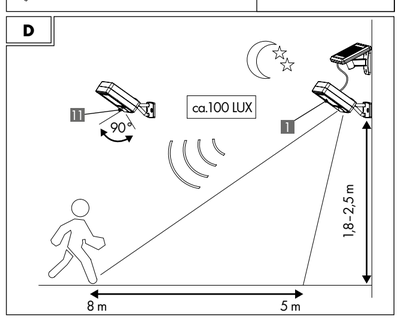

⚠ WAARSCHUWING!

Levensgevaar!

Niet boren zonder eerst de voorziene plaatsen op elektriciteits-, gas- of waterleidingen te controleren! Er bestaat levensgevaar!
- Schade aan elektriciteits-, gas- of waterleidingen kan tot gevaarlijke situaties leiden! Gebruik geschikte detectoren om te bepalen of er verborgen leidingen in het werkgebied aanwezig zijn.

Montageplaats

LET OP!

Let bij het kiezen van de montagepositie op het volgende, z. **afb. D**:
- De spot 1 is met een kogelgewricht met de wandhouder verbonden. Hierdoor kunt u de spot 1 in de gewenste positie draaien.
- De bewegingsmelder 11 moet het gewenste gebied bestrijken.
- De bewegingsmelder 11 heeft een maximaal bereik van ongeveer 5 tot 8 m en een detectiehoek van ongeveer 90°
- Een montagehoogte van 1,8 tot 2,5 m is ideaal.
- Het product mag 's nachts niet door straatverlichting worden verlicht. Dit kan de werking ervan beïnvloeden.
- Het zonnepaneel 2 op de spot 1 op **TYPE** 499266-22-A
OF
het externe zonnepaneel 2 op **TYPE** 499266-22-B moet worden gemonteerd op een plaats met direct zonlicht.

Montage van de spot (afb. B)
1. Klap de spot 1 omhoog zodat u bij de boorgaten in de wandhouder 5 kunt.
2. Houd de wandhouder 5 in de gewenste positie.
3. Markeer de boorgaten met een potlood.
4. Boor de 2 bevestigingsgaten (Ø 8 mm, ten minste 40 mm diep).
5. Steek de pluggen 4 in de boorgaten.
6. Zet de wandhouder 5 vast met de schroeven 3.
7. **Geldt voor TYPE** 499266-22-A:
Richt het zonnepaneel 2 op het zonlicht.

Bovendien voor 499266-22-B**: Montage van het externe zonnepaneel 2 (afb. C)**

LET OP!

Let bij de montagepositie van het zonnepaneel 2 op het volgende:
- De spot 1 kan alleen op het meegeleverde zonnepaneel 2 worden aangesloten.
- De maximale afstand tussen het zonnepaneel 2 en de spot 1 bedraagt ongeveer 2,3 m.
- Het zonnepaneel 2 moet zo direct mogelijk aan zonlicht worden blootgesteld. Gedeeltelijke schaduw kan ook het oplaadproces beïnvloeden.
- **Geldt voor TYPE** 499266-22-A:
Een horizontale richting van het zonnepaneel 2 van 30° tot 40° is ideaal, zie ook hoofdstuk: **„Montageplaats"**.

1. Houd het zonnepaneel van de wandhouder 12 in de gewenste positie.
2. Markeer de boorgaten met een potlood.
3. Boor de 2 bevestigingsgaten (Ø 8 mm, ten minste 40 mm diep).
4. Steek de pluggen 4 in de boorgaten.
5. Zet het zonnepaneel van de wandhouder 12 vast met de schroeven 3.
6. Steek het zonnepaneel 2 in het zonnepaneel van de wandhouder 12.
7. Verbind de aansluitkabel 13 door de unie moer 2b van de stekker 2a op de contactdoos 1a te draaien.
- Zorg ervoor dat de unie moer 2b niet kantelt en dat hij goed vastzit. De afdichtingring 2c moet goed in de geleider zitten. Dit is de enige manier om de weerbestendigheid volgens IP44 te garanderen.
- Wikkel eventueel rondhangende aansluitkabels op en bind ze vast met kabelbinders of iets dergelijks, zodat ze niet vrij hangen.

Het product is nu klaar voor gebruik.

Het product activeren en de accu's opladen

LET OP!

- De accu's 7 zijn al geplaatst.
- De accu's 7 zijn bij levering volledig opgeladen. Zij kunnen echter accucapaciteit verliezen tijdens het vervoer naar de dealer. Laad daarom de accu's op 7 voordat u ze voor het eerst gebruikt.
- In de zomer is ongeveer 1 dag nodig voor het eerste opladen bij constant zonlicht.
- De geïntegreerde laadcontrole van het product voorkomt overladen van de accu's 7. Vervang de accu's 7 als de lichtopbrengst na het opladen niet verbetert.
- Bij constant zonlicht (afhankelijk van het seizoen) kan het opladen van de lege, oplaadbare accu's 7 enkele dagen duren.

Schuif de ON-/OFF-schakelaar 10 aan de achterkant van de spot 1 naar de positie „ON", zie **afb. C**.
- De accu's 7 worden alleen bij voldoende zonlicht opgeladen.

De accu's vervangen (afb. C)

LET OP!

- Gebruik uitsluitend oplaadbare accu's van het type: 3x Ni-MH AA, 1,2 V ⎓, 900 mAh
- Let erop dat de polariteit correct is bij het plaatsen van de accu's. Dit wordt in het batterijvakje 8 aangegeven.

1. Demonteer de complete spot 1.
2. Zet de spot 1 uit met de ON-/OFF-schakelaar 10 (positie „OFF").
3. Open het batterijvakje 8 aan de achterkant van de spot 1 door de schroeven 9 los te draaien.
4. Verwijder het afdekplaatje 6.
5. Verwijder de oude accu's 7.
6. Plaats 3 nieuwe accu's.
7. Sluit het batterijvakje 8 met het afdekplaatje 6.
8. Draai de schroeven 9 er weer in.

LET OP!

Zorg ervoor dat de pakkingsring correct is geplaatst voordat u het batterijvakje 8 sluit, anders is de IP-beschermingsgraad niet gegarandeerd.

9. Monteer de spot 1 zoals beschreven in hoofdstuk **„Montage van de spot (afb. B)"** weer aan de wand.
10. **Geldt voor TYPE** 499266-22-A:
Richt het zonnepaneel 2 op het zonlicht.

Ingebruikname

De bewegingsmelder 11 wordt automatisch geactiveerd bij een lichtintensiteit van ongeveer 100 LUX.
De spot 1 schakelt nu automatisch aan zodra de bewegingsmelder 11 een beweging detecteert.
De spot 1 schakelt na 30 seconden automatisch uit als er geen beweging meer wordt waargenomen. Als er na het uitzetten een beweging wordt gedetecteerd, wordt de spot 1 gedurende ongeveer 30 seconden automatisch weer aangezet.

Product deactiveren

Om de spot 1 uit te zetten, moet de ON-/OFF-schakelaar 10 naar de positie „OFF" worden geschoven.
- De accu's 7 worden niet meer opgeladen.

8. Reinigings- & verzorgingsinstructies
Houd het product vrij van sneeuw en ijs, vooral 's winters. Controleer de bewegingsmelder 11 en het zonnepaneel 2 regelmatig op verontreiniging. Bestaande onzuiverheden verwijderen om een goede werking van het product te waarborgen.

⚠ VOORZICHTIG!

Letselgevaar!

Voordat u het product reinigt, moet u het uitzetten. Er bestaat gevaar voor elektrische schokken!
- alleen met een droge doek schoonmaken
- geen agressieve schoonmaakmiddelen of chemicaliën gebruiken
- niet in water onderdompelen
- op een koele, droge plaats, beschermd tegen UV-licht opbergen
- hardnekkig vuil met een vochtige doek afnemen

9. Conformiteitsverklaring
Dit apparaat voldoet aan de Europese Richtlijn 2014/30/EU inzake elektromagnetische compatibiliteit en de RoHs-richtlijn 2011/65/EU met betrekking tot de naleving van de essentiële eisen en andere relevante regelgeving. De volledige originele conformiteitsverklaring is verkrijgbaar bij de importeur.

10. Afvalverwerking
Verpakking weggooien

De verpakking en de gebruiksaanwijzing zijn gemaakt van milieuvriendelijke materialen die u kunt weggooien bij uw lokale recyclingfaciliteiten.

Product afvoeren

Het product mag niet worden weggegooid in het gewone huishoudelijke afval. Neem voor informatie over de verwijderingsmogelijkheden van het product contact op met uw gemeente of uw Lidl-filiaal.

Batterijen / oplaadbare batterijen weggooien
- Defecte of gebruikte oplaadbare batterijen moeten worden gerecycled in overeenstemming met Richtlijn 2006/66/EG en de wijzigingen daarop.
- Batterijen en oplaadbare batterijen mogen niet in het huishoudelijk afval worden weggegooid. Deze bevatten schadelijke zware metalen. Markering: Pb (= lood), Hg (= kwik), Cd (= cadmium). U bent wettelijk verplicht gebruikte en oplaadbare batterijen in te leveren. U kunt de batterijen na gebruik gratis inleveren bij ons verkooppunt of in de directe omgeving (bijv. In winkels of gemeentelijke inzamelpunten). Batterijen en oplaadbare batterijen zijn gemarkeerd met een doorgestreepte vuilnisbak.
- Oplaadbare batterijen/accu's mogen alleen worden weggegooid als ze leeg zijn of moeten, voordat ze worden weggegooid, tegen kortsluiting (bijv. met isolatietape) worden beveiligd.

11. Garantie
Beste klant, u ontvangt op dit product een garantie van 3 jaar vanaf de datum van aankoop. In geval van defecten in dit product, kunt u uw wettelijke rechten ten opzichte van de verkoper van het product uitoefenen. Deze wettelijke rechten worden door onze onderstaande garantie niet beperkt.

Garantievoorwaarden

De garantieperiode begint vanaf de datum van aankoop. Bewaar zorgvuldig het originele kassaticket. Dit document is nodig als bewijs van aankoop.
Als er binnen drie jaar na de aankoopdatum van dit product defecten in het materiaal of in de fabricage optreden, want wordt het product door ons – naar eigen oordeel - gratis gerepareerd of vervangen. Deze garantie geldt op voorwaarde dat binnen de termijn van drie jaar het defecte product en het aankoopbewijs (kassaticket) getoond wordt en schriftelijk kort beschreven wordt wat het defect is en wanneer het opgetreden is.
Wanneer het defect door onze garantie gedekt is, ontvangt u het gerepareerde of een nieuw product terug. Na het repareren of vervangen van het product begint geen nieuwe garantietermijn.

Garantieperiode en wettelijke claims voor gebreken

De garantieperiode wordt niet verlengd door de garantie. Dit geldt ook voor vervangen en gerepareerde onderdelen. Eventuele beschadigingen en gebreken die op het moment van aankoop reeds aanwezig zijn, moeten onmiddellijk na het uitpakken worden gemeld. Voor reparaties na afloop van de garantieperiode worden kosten in rekening gebracht

Omvang van de garantie

Het apparaat is zorgvuldig geproduceerd volgens strenge kwaliteitsrichtlijnen en voor uitlevering zorgvuldig getest. De garantie is van toepassing op materiaal- of fabricagefouten. Deze garantie is niet van toepassing op productonderdelen die onderhevig zijn aan normale slijtage en daarom kunnen worden beschouwd als slijtageonderdelen of voor schade aan kwetsbare onderdelen zoals schakelaars of onderdelen die van glas zijn gemaakt.
Deze garantie is ongeldig als het product is beschadigd, op ondeskundige wijze is gebruikt of onderhouden. Voor deskundig gebruik van het product moeten alle instructies in deze gebruiksaanwijzing strikt worden opgevolgd. Elk gebruik of elke handeling die in deze gebruiksaanwijzing wordt afgeraden of waarvoor wordt gewaarschuwd, moet worden voorkomen. Het product is uitsluitend bestemd voor privé- en niet voor commercieel gebruik. De garantie vervalt in geval van ongepaste en ondeskundige behandeling, gebruik van geweld en ingrepen die niet door onze geautoriseerde servicemedewerkers werden uitgevoerd.

Verwerking in geval van een garantieclaim

Om een snelle verwerking van uw aanvraag te garanderen, dient u de onderstaande instructies te volgen:
- Houd de kassabon en het artikelnummer (IAN) 436670_2304 bij de hand als aankoopbewijs voor alle aanvragen.
- Het artikelnummer vindt u op het typeplaatje op het product, op een gravure op het product, op de titelpagina van uw gebruiksaanwijzing of op de sticker op de achterkant of onderkant van het product.
- Als er zich functionele fouten of andere defecten voordoen, neem dan eerst telefonisch of per e-mail contact op met de hieronder genoemde serviceafdeling.
- U kunt dan een product dat als defect is geregistreerd, franco opsturen naar het aan u verstrekte serviceadres, met bijvoeging van de ontvangst van de aankoop (kassabon) en een indicatie van waaruit het defect bestaat en wanneer het zich heeft voorgedaan.

Op www.lidl-service.com kunt u deze en vele andere handleidingen, productvideo's en installatiesoftware downloaden.

Deze QR-code brengt u direct naar de Lidl-servicepagina (www.lidl-service.com) en u kunt uw gebruiksaanwijzing openen door het artikelnummer (IAN) 436670_2304 in te voeren.

DE AT CH

LED-SOLARLEUCHTE
Bedienungs- und Sicherheitshinweise

1. Einleitung
Herzlichen Glückwunsch!

Sie haben sich mit dem Kauf für ein hochwertiges Produkt entschieden. Die Bedienungs- und Sicherheitshinweise sind Bestandteil dieses Produkts. Sie enthalten wichtige Hinweise für Sicherheit, Gebrauch und Entsorgung. Machen Sie sich vor der Benutzung des Produkts mit allen Bedienungs- und Sicherheitshinweisen vertraut. Benutzen Sie das Produkt nur wie beschrieben und für die angegebenen Einsatzbereiche. Bewahren Sie die Anleitung für späteres Nachschlagen auf. Händigen Sie alle Unterlagen bei Weitergabe des Produkts an Dritte mit aus.

Im Folgenden wird die LED-Solarleuchte Produkt genannt.

Zeichenerklärung
Die folgenden Symbole und Signalwörter werden in diesen Bedienungs- und Sicherheitshinweisen, auf dem Produkt oder auf der Verpackung verwendet.

⚠ WARNUNG!

Dieses Signalsymbol/-wort bezeichnet eine Gefährdung mit einem hohen Risikograd, die, wenn sie nicht vermieden wird, den Tod oder eine schwere Verletzung zur Folge haben kann.

⚠ VORSICHT!

Dieses Signalsymbol/-wort bezeichnet eine Gefährdung mit einem niedrigen Risikograd, die, wenn sie nicht vermieden wird, eine geringfügige oder mäßige Verletzung zur Folge haben kann.

HINWEIS!

Dieses Signalwort warnt vor möglichen Sachschäden oder bietet Ihnen nützliche Zusatzinformationen zur Verwendung.

K Dieses Symbol informiert Sie über die Farbtemperatur des Lichtes.

Diese Symbole weisen darauf hin, dass Akkus im Lieferumfang enthalten sind.

Dieses Symbol bezeichnet Gleichspannung/-strom.

Dieses Symbol kennzeichnet die Polarität.

Dieses Symbol informiert über die Leuchtdauer nach Auslösung.

Im Dieses Symbol informiert Sie über den maximalen Lichtstrom.

IP44 Dieses Symbol bezeichnet die Schutzart IP44 (Schutz gegen allseitiges Spritzwasser).

Dieses Symbol bezeichnet die Schutzklasse III.
SELV: Schutzkleinspannung

Dieses Symbol bezeichnet die Reichweite des Bewegungsmelders.

Dieses Symbol bezeichnet den Erfassungswinkel des Bewegungsmelders.

SOLAR Dieses Symbol weist darauf hin, dass das Produkt über Solarzellen zum laden von Akkus verfügt.

TÜV SÜD bestätigt mit diesem Prüfzeichen, dass die Produkte der Hersteller die nationalen und internationalen Standards einhalten. Dazu werden auch die Fertigungsstätten überprüft.

Diese Symbole informieren Sie über die Entsorgung von Verpackung und Produkt.

Konformitätserklärung (siehe Kapitel „9. Konformitätserklärung"): Mit diesem Symbol gekennzeichnete Produkte erfüllen alle anzuwendenden Gemeinschaftsvorschriften des europäischen Wirtschaftsraums.

2. Sicherheit Bestimmungsgemäßer Gebrauch
Das Produkt ist nicht für den gewerblichen Einsatz bestimmt. Andere Verwendung oder Veränderung am Produkt gelten als nicht bestimmungsgemäß und können zu Risiken wie Verletzungen und Beschädigungen führen. Für Schäden, die aus der nicht bestimmungsgemäßen Verwendung resultieren, übernimmt der Inverkehrbringer keine Haftung.
Das Produkt dient zur Beleuchtung von Außenbereichen, bei denen kein Zugang zu einem Stromnetz besteht.

3. Lieferumfang (Abb. A)
TYP 499266-22-A
1x LED-Solarleuchte, im Folgenden Strahler 1 genannt, mit Solar-Panel 2
2x Schraube 3
2x Dübel 4
3x wiederaufladbare Batterien, bereits eingelegt, im Folgenden auch Akku 7 genannt
1x Bedienungs- und Sicherheitshinweise (ohne Abb.)

TYP 499266-22-B
1x LED-Solarleuchte, im Folgenden Strahler 1 genannt
1x Solar-Panel 2
4x Schraube 3
4x Dübel 4
1x Wandhalter Solar-Panel 12
3x wiederaufladbare Batterien, bereits eingelegt, im Folgenden auch Akku 7 genannt
1x Bedienungs- und Sicherheitshinweise (ohne Abb.)

4. Technische Daten
Typ: LED-Solarleuchte
IAN: 436670_2304
Tradix Art.-Nr.: 499266-22-A, -B
LEDs: 6x 0,08 W
(LEDs sind nicht austauschbar)
Betriebsspannung: 3,6 V ⎓
Akku: 3x Ni-MH AA, 1,2 V ⎓, 900 mAh
IP-Schutzart: IP44
Schutzklasse: III/
Bewegungsmelder: Reichweite: ca. 5–8 m
Erfassungswinkel: ca. 90°
Lichtstrom: max. 150 lm
Farbtemperatur: 6500 K
Produktionsdatum: 06/2023
Garantie: 3 Jahre

5. Sicherheitshinweise
⚠ WARNUNG!

Verletzungs- und Erstickungsgefahr!

Wenn Kinder mit dem Produkt oder der Verpackung spielen, können sie sich daran verletzen oder ersticken!
- Lassen Sie Kinder nicht mit dem Produkt oder der Verpackung spielen.
- Beaufsichtigen Sie Kinder in der Nähe des Produkts.
- Bewahren Sie das Produkt und die Verpackung außerhalb der Reichweite von Kindern auf.

⚠ WARNUNG!

Verletzungsgefahr!

Nicht für Kinder unter 8 Jahren geeignet! Es besteht Verletzungsgefahr!
- Kinder ab 8 Jahren und darüber sowie Personen mit verringerten physischen, sensorischen oder mentalen Fähigkeiten oder Mangel an Erfahrung und Wissen müssen bei der Benutzung des Produkts beaufsichtigt und/oder bezüglich des sicheren Gebrauchs des Produkts unterwiesen werden und die daraus resultierenden Gefahren verstehen.
- Kinder dürfen nicht mit dem Produkt spielen.
- Wartung und/oder Reinigung des Produkts dürfen nicht von Kindern durchgeführt werden.

Nationale Bestimmungen beachten!
- Beachten Sie geltende nationale Vorschriften und Bestimmungen bei der Nutzung und Entsorgung des Produkts.

⚠ WARNUNG!

Verletzungsgefahr!

Nicht in Ex-Umgebung verwenden! Es besteht Verletzungsgefahr!
- Das Produkt darf nicht in explosionsgefährdeter (Ex-)Umgebung benutzt werden. Für eine Umgebung, in der sich brennbare Flüssigkeiten, Gase oder Stäube befinden, ist das Produkt nicht zugelassen.

⚠ WARNUNG!

Blendgefahr!

Nicht direkt ins Licht der LEDs blicken oder die LEDs auf die Augen anderer Menschen richten. Dies kann zur Beeinträchtigung der Sehkraft führen.

⚠ WARNUNG!

Verletzungsgefahr!

Ein defektes Produkt darf nicht benutzt werden! Es besteht Verletzungsgefahr!
- Benutzen Sie das Produkt nicht bei Funktionsstörungen, Beschädigungen oder Defekten.
- Durch unsachgemäße Reparaturen können erhebliche Gefahren für den Benutzer entstehen.
- Wenn Sie einen Defekt am Produkt feststellen, entfernen Sie die Batterien aus dem Produkt und lassen Sie das Produkt überprüfen und ggf. reparieren, bevor Sie dieses wieder in Betrieb nehmen.
- Die LEDs sind nicht austauschbar. Bei defekten LEDs muss das Produkt entsorgt werden.
- **Gilt für** 499266-22-B
Das Verbindungskabel 13 dieses Produkts kann nicht ersetzt werden. Falls das Verbindungskabel 13 beschädigt ist, muss das Produkt entsorgt werden.

⚠ WARNUNG!

Verletzungsgefahr!
- Manipulationen/Veränderungen sind aus Zulassungsgründen (CE) untersagt.
- Das Produkt darf während der Nutzung nicht abgedeckt werden.

6. Sicherheitshinweise zu Batterien
⚠ WARNUNG!

Lebensgefahr!

Batterien dürfen nicht verschluckt werden! Es besteht Lebensgefahr!
- Batterien können beim Verschlucken lebensgefährlich sein, daher muss das Produkt und die dazugehörigen Batterien für Kleinkinder unzugänglich aufbewahrt werden.
- Verschlucken kann zu Verätzungen, Weichteilperforationen und zum Tod führen. Innerhalb von 2 Stunden nach der Einnahme können schwere innere Verätzungen auftreten!
- Sollte eine Batterie verschluckt worden sein, suchen Sie bitte umgehend einen Arzt auf!
- Bewahren Sie Batterien außerhalb der Reichweite von Kindern auf.

⚠ WARNUNG!

Brand- und Explosionsgefahr!
- Laden Sie nicht aufladbare Batterien niemals wieder auf, schließen Sie sie nicht kurz und/oder öffnen Sie sie nicht. Überhitzung, Brandgefahr oder Platzen können die Folge sein.
- Halten Sie das Produkt von Hitzequellen und direkter Sonneneinstrahlung fern, die Batterien können durch Überhitzung explodieren. Es besteht Verletzungsgefahr.

⚠ WARNUNG!

Verletzungsgefahr!

Ausgelaufene Batterien nicht mit bloßen Händen berühren! Es besteht Verletzungsgefahr!
- Ausgelaufene oder beschädigte Batterien können bei Berührung mit der Haut Verätzungen verursachen. Berühren Sie ausgelaufene Batterien nicht mit bloßen Händen; tragen Sie deshalb in diesem Fall unbedingt geeignete Schutzhandschuhe!
- Verwenden Sie nur Batterien des Typs Ni-MH AA, 900 mAh, 1,2 V gleicher Hersteller.
- Setzen Sie Batterien Ihrer Polarität entsprechend in das dafür vorgesehene Batteriefach ein.
- Verwenden Sie keine Kombinationen aus alten und neuen Batterien oder Akkus.
- Lagern Sie Ihre Batterien trocken und kühl, nicht feucht.
- Werfen Sie Batterien auf keinen Fall ins Feuer.
- Schließen Sie Batterien nicht kurz.
- Batterien verlieren auch bei der Lagerung einen Teil ihrer Energie.
- Entnehmen Sie bei Nichtbenutzung des Produkts die Batterien.
- Entladene Batterien müssen umgehend entfernt werden, um ein Auslaufen der Batterien und damit Schäden am Produkt zu vermeiden.
- Leere Batterien oder verbrauchte Akkus sind fachgerecht zu entsorgen.
- Lagern Sie Batterien getrennt von entladenen Batterien, um Verwechslungen zu vermeiden.
- Lassen Sie Batterien nicht fallen und setzen Sie sie keinen starken mechanischen Stößen aus.

⚠ VORSICHT!

Überhitzungsgefahr!

Nicht in der Verpackung betreiben.

7. Inbetriebnahme
1. Entfernen Sie sämtliches Verpackungsmaterial.
2. Überprüfen Sie, ob alle Teile vorhanden und unbeschädigt sind.
Falls dies nicht der Fall ist, melden Sie sich bei der angegebenen Serviceadresse.

Legende
1 Strahler
1a Buchse
2 Solar-Panel
2a Stecker
2b Überwurfmutter
2c Dichtungsring
3 Schraube
4 Dübel
5 Wandhalter
6 Abdeckung
7 Akku
8 Batteriefach
9 Schraube
10 ON-/OFF-Schalter
11 Bewegungsmelder
12 Wandhalter Solar-Panel
13 Verbindungskabel

HINWEIS!

Die im Lieferumfang enthaltenen Montagematerialien sind für normale Wände aus Beton oder Mauerwerk geeignet. Für andere Baustoffe wie z. B. Holz sind eventuell andere Befestigungsmaterialien erforderlich. Erkundigen Sie sich hierzu bei Bedarf bei einem Fachbetrieb.
Zur Montage benötigen Sie eine Bohrmaschine und einen 8,0 mm Steinbohrer.

⚠ WARNUNG!

Lebensgefahr!

Bohren Sie nicht, ohne vorher die angedachten Stellen auf Strom-, Gas- oder Wasserleitungen zu prüfen! Es besteht Lebensgefahr!
- Die Beschädigung von Strom-, Gas- oder Wasserleitungen kann gefährliche Situationen heraufbeschwören! Benutzen Sie geeignete Detektoren, um festzustellen, ob im Arbeitsbereich verborgene Leitungen liegen.

Montageort

HINWEIS!

Achten Sie bei der Wahl der Montageposition auf Folgendes, s. **Abb. D**:
- Der Strahler 1 ist mit einem Kugelgelenk mit dem Wandhalter verbunden. Dadurch können Sie den Strahler 1 in die gewünschte Position schwenken.
- Der Bewegungsmelder 11 sollte den gewünschten Bereich abdecken.
- Der Bewegungsmelder 11 hat eine maximale Reichweite von ca. 5 bis 8 m und einen Erfassungswinkel von etwa 90°
- Eine Montagehöhe von 1,8 bis 2,5 m ist ideal.
- Das Produkt sollte bei Nacht nicht von Straßenbeleuchtungen angestrahlt werden. Dies kann seine Funktion beeinträchtigen.
- Das Solar-Panel 2 am Strahler 1 bei **TYP** 499266-22-A
ODER
das externe Solar-Panel 2 bei **TYP** 499266-22-B sollte an einer Stelle mit direktem Sonnenlicht montiert sein.

Montage Strahler (Abb. B)
1. Klappen Sie den Strahler 1 nach oben, sodass sie an die Bohrungen im Wandhalter 5 kommen.
2. Halten Sie den Wandhalter 5 an die gewünschte Stelle.
3. Markieren Sie mit einem Stift die Bohrlöcher.
4. Bohren Sie die 2 Befestigungslöcher (Ø 8 mm, mindestens 40 mm tief).
5. Setzen Sie die Dübel 4 in die Bohrlöcher.
6. Befestigen Sie den Wandhalter 5 mit den Schrauben 3.
7. **Gilt für TYP** 499266-22-A:
Richten Sie das Solar-Panel 2 zum Sonnenlicht aus.

Zusätzlich für 499266-22-B**: Montage des externen Solar-Panel 2 (Abb. C)**

HINWEIS!

Achten Sie bei der Montageposition für das Solar-Panel 2 auf Folgendes:
- Der Strahler 1 kann nur an das mitgelieferte Solar-Panel 2 angeschlossen werden.
- Der maximale Abstand zwischen dem Solar-Panel 2 und dem Strahler 1 beträgt ca. 2,3 m.
- Das Solar-Panel 2 sollte dem Sonnenlicht möglichst direkt ausgesetzt s