crivit

LED-FAHRRADLEUCHTEN-SET / ÉCLAIRAGE À LED POUR VÉLO

(DE) (AT) (CH)
LED-FAHRRADLEUCHTEN-SET
Bedienungs- und Sicherheitshinweise

(FR) (BE)
ÉCLAIRAGE À LED POUR VÉLO
Instructions d'utilisation et consignes de sécurité

(NL) (BE)
LED-FIETSLAMPENSET
Bedienings- en veiligheidsinstructies

IAN 326442_1904
Art. no. 14160
(OS) (BE) (NL)

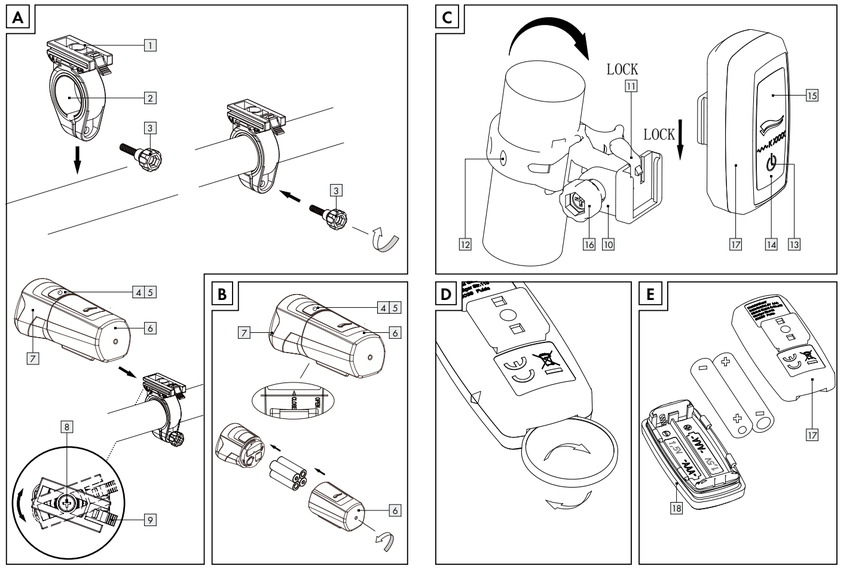

Legende der verwendeten Piktogramme			
	Anweisungen lesen!		Umweltschäden durch falsche Entsorgung der Batterien!
	Lebens- und Unfallgefahr für Kleinkinder und Kinder!	K XXXXX	Prüfzeichen des Kraftfahrt-Bundesamtes (K mit nachfolgender Zulassungsnummer)
	Warn- und Sicherheitshinweise beachten!		Produkte und Verpackungen sollen umweltschonend entsorgt werden.
	Vorsicht! Explosionsgefahr!	PAP	Recycling-Code zur Entsorgung von Pappe
PET	Recycling-Code zur Entsorgung von Polyesterfasern und von Folien	CE	Produkt entspricht den produktspezifisch geltenden europäischen Richtlinien.
	Symbol zur Erkennung von Elektro- und Elektronikgeräten	IP44	Spritzwassergeschützt, Schutz vor Fremdkörper

LED-Fahrradleuchten-Set

1. Einleitung

Herzlichen Glückwunsch zum Kauf Ihres neuen Produktes. Sie haben sich damit für ein hochwertiges Produkt entschieden. Die Bedienungsanleitung ist Bestandteil dieses Produktes. Sie enthält wichtige Hinweise zur Sicherheit, Montage und Entsorgung. Machen Sie sich vor der Benutzung des Produktes mit allen Bedien- und Sicherheitshinweisen vertraut. Benutzen Sie das Produkt nur wie beschrieben und für die angegebenen Einsatzbereiche. Händigen Sie alle Unterlagen bei Weitergabe des Produktes an Dritte mit aus.

1.1 Bestimmungsgemäße Verwendung

Das Produkt ist zur Fahrbahnausleuchtung beim Fahrradfahren geeignet. Das LED-Fahrradleuchten-Set ist für alle Fahrräder als alleinige Beleuchtung zugelassen. Der Lichtkegel darf durch keine anderen Fahrradteile oder Gepäckstücke behindert werden. Das Produkt ist zur Anwendung im Außenbereich bestimmt. Eine andere Verwendung als zuvor beschrieben oder eine Veränderung des Produktes ist nicht zulässig und kann zu Verletzungen und Beschädigungen des Produktes führen. Für aus unsachgemäßer Verwendung entstandene Schäden übernimmt der Hersteller keine Haftung. Das Produkt ist nicht für den gewerblichen Einsatz bestimmt.

1.2 Teilebeschreibung

1 Halter Scheinwerfer
2 Reduziergummis
3 Halteschraube Scheinwerferhalter
4 Ein-/Ausschalter Scheinwerfer
5 Batterie-Kontrollleuchte Scheinwerfer
6 Batteriefach Scheinwerfer
7 Scheinwerfer
8 Winkelverstellschraube Scheinwerfer
9 Scheinwerferarretierung
10 Halter Rücklicht
11 Rücklichtarretierung
12 Gummilasche Halter Rücklicht
13 Ein-/Ausschalter Rücklicht
14 Batterie-Kontrollleuchte Rücklicht
15 Rücklicht
16 Sternschraube Rücklichthalter
17 Leuchteinheit mit Batteriefach
18 Batteriefach Rücklicht

1.3 Lieferumfang

1 Scheinwerfer
1 Rücklicht
1 Halter Scheinwerfer
1 Halter Rücklicht
4 Batterien AA
2 Batterien AAA
Reduziergummis
1 Bedienungsanleitung

1.4 Technische Daten

Scheinwerfer

Typ-Bezeichnung:	L-Lux 60 / XC-196B
Nennleistung:	1 W
Schutzart:	IP44 nach DIN EN 60529
Batterien:	4 x 1,5V AA LR6

Rücklicht

Typ-Bezeichnung:	D-LED 5 / XC-247
Nennleistung:	0,2 W
Schutzart:	IP44 nach DIN EN 60529
Batterien:	2 x 1,5V AAA LR03

2. Sicherheitshinweise

- **⚠ WARNUNG! LEBENS- UND UNFALLGEFAHR FÜR KLEINKINDER UND KINDER!** Lassen Sie Kinder niemals unbeaufsichtigt mit dem Verpackungsmaterial, denn es besteht Erstickungsgefahr durch das Verschlucken von Verpackungsteilen. Kinder unterschätzen häufig die Gefahren.
- Halten Sie das Produkt stets von Kindern fern. Das Produkt ist kein Spielzeug!
- Dieses Produkt ist nicht dafür bestimmt, durch Personen (einschließlich Kinder) mit eingeschränkten physischen, sensorischen oder geistigen Fähigkeiten oder mangels Erfahrungen bzw. Wissen benutzt zu werden. Es sei denn, sie werden durch eine für ihre Sicherheit zuständige Person beaufsichtigt. Beachten Sie, dass Beschädigungen durch unsachgemäße Handhabung, Nichtbeachtung der Bedienungsanleitung oder Eingriff durch nicht autorisierte Personen von der Gewährleistung ausgeschlossen sind.
- Nehmen Sie das Produkt keinesfalls auseinander. Durch unsachgemäße Reparaturen können nicht unerhebliche Gefahren für den Benutzer entstehen. Lassen Sie Reparaturen nur von Fachkräften durchführen. Ein Wechsel der LED-Leuchtmittel ist nicht möglich.

2.1 Sicherheitshinweise zu Batterien

- **VORSICHT! EXPLOSIONSGEFAHR!** Laden Sie Batterien niemals wieder auf!
- Entfernen Sie bei längerer Nichtverwendung die Batterien aus dem Produkt.
- Achten Sie beim Einlegen auf die richtige Polarität! Diese wird im Batteriefach angezeigt.
- Reinigen Sie Batterie- und Produktkontakt vor dem Einlegen falls erforderlich.
- Entfernen Sie erschöpfte Batterien umgehend aus dem Produkt. Es besteht erhöhte Auslaufgefahr!
- Tauschen Sie immer alle Batterien gleichzeitig aus.
- Kombinieren Sie keine neuen Batterien mit alten.
- Batterien gehören nicht in den Hausmüll!
- Jeder Verbraucher ist gesetzlich verpflichtet, Batterien ordnungsgemäß zu entsorgen!
- **VORSICHT! EXPLOSIONSGEFAHR!** Halten Sie Batterien von Kindern fern, werfen Sie die Batterien nicht ins Feuer, schließen Sie sie nicht kurz und nehmen Sie sie nicht auseinander.
- Bei Nichtbeachtung der Hinweise können die Batterien über ihre Endspannung hinaus entladen werden. Es besteht die Gefahr des Auslaufens.
- Falls die Batterien in Ihrem Produkt ausgelaufen sein sollten, entnehmen Sie diese sofort, um Schäden am Produkt vorzubeugen!
- Vermeiden Sie Kontakt mit Haut, Augen und Schleimhäuten, falls Flüssigkeit aus den Batterien ausgetreten ist. Spülen Sie bei Kontakt mit Batteriesäure die betroffenen Stellen sofort mit reichlich klarem Wasser und suchen Sie umgehend einen Arzt auf.
- Batterien niemals wieder aufladen! Explosionsgefahr!
- **Hinweis:** Leuchtet die rote Batterie-Kontrollleuchte 5, 14 im Scheinwerfer 7 oder im Rücklicht 15 auf, so ersetzen Sie bitte die Batterien.
- Bitte beachten Sie, dass nach dem Aufleuchten der Batterie-Kontrollleuchte Scheinwerfer bzw. Rücklicht nicht mehr der StVZO entsprechen.

3. Montage

3.1 Scheinwerfer montieren (s. Abb. A)

- Drehen Sie die Halteschraube 3 aus dem Halter 1.
- Positionieren Sie den Halter 1 an der gewünschten Stelle am Lenker. Verwenden Sie gegebenenfalls die Reduziergummis 2, um eine optimale Passform zu gewährleisten.
- Drehen Sie die Halteschraube 3 wieder ein.
- Ziehen Sie dabei die Schraube handfest. Verwenden Sie hierzu kein Werkzeug, um Beschädigungen zu vermeiden.
- Um den optimalen Winkel zur Fahrtrichtung einzustellen, lösen Sie mit einem Kreuzschraubendreher die Winkelverstellschraube 8 um 2 – 3 Umdrehungen.
- Stellen Sie den gewünschten Winkel ein und ziehen die Winkelverstellschraube 8 wieder fest.
- Schieben Sie den Scheinwerfer 7 auf den Halter 1, bis er hörbar einrastet.
- Zum Lösen drücken Sie die Scheinwerferarretierung 9 und schieben den Scheinwerfer 7 vom Halter 1 aus nach vorne.

ACHTUNG! Überprüfen Sie regelmäßig die richtige Einstellung Ihres Scheinwerfers. Der Lichtkegel muss geradeaus in Fahrtrichtung zeigen und darf nicht zu hoch eingestellt sein, um den Gegenverkehr nicht zu blenden.

3.2 Batterien in den Scheinwerfer einlegen (s. Abb. B)

- Drehen Sie den vorderen Teil des Scheinwerfers 7, bis der kleine Pfeil auf der Position „open" steht (s. Abb. B).
- Ziehen Sie das Batteriefach 6 ab.
- Legen Sie die Batterien (4 x AA, 1,5 V) in das Batteriefach 6. Achten Sie dabei auf die korrekte Polung.
- Anschließend setzen Sie den Scheinwerfer 7 wieder zusammen.

3.3 Rücklicht montieren (s. Abb. C)

- Befestigen Sie den Halter 10 anhand der Gummilasche 12 an der Sattelstütze oder der Hinterbaustrebe. Achten Sie dabei darauf, dass sich keine Gegenstände vor dem Rücklicht 15 befinden.
- Ziehen Sie die Gummilasche 12 straff und haken Sie diese ein.
- Lösen Sie die Sternschraube 16 des Halters 10 und stellen Sie den gewünschten Winkel ein.
- Anschließend ziehen Sie die Schraube wieder fest. Ziehen Sie dabei die Schraube handfest. Verwenden Sie hierzu kein Werkzeug, um Beschädigungen zu vermeiden.
- Schieben Sie das Rücklicht 15 auf den Halter 10, bis er hörbar einrastet. Achten Sie darauf, dass das Rücklicht wie in Abb. C montiert wird.
- Zum Lösen des Rücklichts 15 drücken Sie die Rücklichtarretierung 11 und ziehen das Rücklicht 15 ab.

ACHTUNG! Das Rücklicht muss so angebaut und eingestellt werden, dass die Bezugsachse parallel zur Fahrzeuglängsmittelebene und parallel zur Fahrbahn liegt.

3.4 Batterien ins Rücklicht einlegen (s. Abb. D + E)

- Öffnen Sie mit einer Münze das Rücklicht 15 (s. Abb. D).
- Legen Sie die Batterien (2 x AAA, 1,5 V) in das Batteriefach 18 der Leuchteneinheit 17 ein (s. Abb. E).
- Achten Sie dabei auf die korrekte Polung.
- Setzen Sie das Rücklicht wieder zusammen, indem Sie die beiden Gehäuseteile zusammen drücken (s. Abb. E).

4. Bedienung

4.1 Ein-/Ausschalten

Der Scheinwerfer 7 besitzt drei Leuchtstärken.

Ein-/Ausschalter 4	
einmal drücken	Power-Modus (60 Lux) für Fahrten in unbeleuchteter Umgebung
zweimal drücken	Standard-Modus (30 Lux) für Fahrten in beleuchteter Umgebung
dreimal drücken	Eco-Modus (15 Lux) für Fahrten in gut beleuchteter Umgebung
viermal drücken	ausschalten

Rücklicht 15

Ein-/Ausschalter 13	
einmal drücken	einschalten
zweimal drücken	ausschalten

5. Reinigung und Pflege

- Scheinwerfer und Rücklicht niemals komplett unter Wasser tauchen. Benutzen Sie keine ätzenden oder scheuernden Reinigungsmittel. Hierdurch entstehen Beschädigungen an Scheinwerfer bzw. Rücklicht.
- Verwenden Sie zur Pflege ein trockenes und fusselfreies Tuch.

6. Entsorgung

Beachten Sie die Kennzeichnung der Verpackungsmaterialien bei der Abfalltrennung, diese sind gekennzeichnet mit Abkürzungen (a) und Nummern (b) mit folgender Bedeutung: 1-7: Kunststoffe / 20-22: Papier und Pappe / 80-98: Verbundstoffe.

Das Produkt und die Verpackungsmaterialien sind recycelbar, entsorgen Sie diese getrennt für eine bessere Abfallbehandlung.

Möglichkeiten zur Entsorgung des ausgedienten Produkts erfahren Sie bei Ihrer Gemeinde oder Stadtverwaltung.

Werfen Sie Ihr Produkt, wenn es ausgedient hat, im Interesse des Umweltschutzes nicht in den Hausmüll, sondern führen Sie es einer fachgerechten Entsorgung zu. Über Sammelstellen und deren Öffnungszeiten können Sie sich bei Ihrer zuständigen Verwaltung informieren.

Defekte oder verbrauchte Batterien müssen gemäß Richtlinie 2006/66/EG und deren Änderungen recycelt werden. Geben Sie Batterien und / oder das Produkt über die angebotenen Sammeleinrichtungen zurück.

Umweltschäden durch falsche Entsorgung der Batterien!

Batterien dürfen nicht über den Hausmüll entsorgt werden. Sie können giftige Schwermetalle enthalten und unterliegen der Sondermüllbehandlung. Die chemischen Symbole der Schwermetalle sind wie folgt: Cd = Cadmium, Hg = Quecksilber, Pb = Blei. Geben Sie deshalb verbrauchte Batterien bei einer kommunalen Sammelstelle ab.
Bei unsachgemäßer Entsorgung der Batterien gehen wertvolle Ressourcen verloren und durch in den Batterien enthaltene Schadstoffe kann es zu einer erheblichen Gefahr für Gesundheit und Umwelt kommen. Durch die getrennte Sammlung / Entsorgung von Altbatterien werden Gefahren für Gesundheit und Umwelt vermieden und durch Recycling wertvolle Rohstoffe zurückgewonnen.

7. Garantie

Sehr geehrte Kundin, sehr geehrter Kunde,
Sie erhalten auf dieses Produkt 3 Jahre Garantie ab Kaufdatum. Im Falle von Mängeln dieses Produkts stehen Ihnen gegen den Verkäufer des Produkts gesetzliche Rechte zu. Diese gesetzlichen Rechte werden durch unsere im Folgenden dargestellte Garantie nicht eingeschränkt.

7.1 Garantiebedingungen

Die Garantiefrist beginnt mit dem Kaufdatum. Bitte bewahren Sie den Originalkassenbon gut auf. Diese Unterlage wird als Nachweis für den Kauf benötigt. Tritt innerhalb von drei Jahren ab dem Kaufdatum dieses Produkts ein Material- oder Fabrikationsfehler auf, wird das Produkt von uns – nach unserer Wahl – für Sie kostenlos repariert oder ersetzt. Diese Garantieleistung setzt voraus, dass innerhalb der Drei-Jahres-Frist das defekte Produkt und der Kaufbeleg (Kassenbon) vorgelegt und schriftlich kurz beschrieben wird, worin der Mangel besteht und wann er aufgetreten ist. Wenn der Defekt von unserer Garantie gedeckt ist, erhalten Sie das reparierte oder ein neues Produkt zurück. Mit Reparatur oder Austausch des Produkts beginnt kein neuer Garantiezeitraum. Die Garantiezeit wird durch die Gewährleistung nicht verlängert. Dies gilt auch für ersetzte und reparierte Teile. Eventuell schon beim Kauf vorhandene Schäden und Mängel müssen sofort nach dem Auspacken gemeldet werden. Nach Ablauf der Garantiezeit anfallende Reparaturen sind kostenpflichtig.

7.2 Garantieumfang

Das Produkt wurde nach strengen Qualitätsrichtlinien sorgfältig produziert und vor Anlieferung gewissenhaft geprüft. Die Garantieleistung gilt für Material- oder Fabrikationsfehler. Diese Garantie erstreckt sich nicht auf Produktteile, die normaler Abnutzung ausgesetzt sind und daher als Verschleißteile angesehen werden können oder für Beschädigungen an zerbrechlichen Teilen, z. B. Schalter oder die aus Glas gefertigt sind. Diese Garantie verfällt, wenn das Produkt beschädigt, nicht sachgemäß benutzt oder gewartet wurde. Für eine sachgemäße Benutzung des Produkts sind alle in der Bedienungsanleitung aufgeführten Anweisungen genau einzuhalten. Verwendungszwecke und Handlungen, von denen in der Bedienungsanleitung abgeraten oder vor denen gewarnt wird, sind unbedingt zu vermeiden. Das Produkt ist lediglich für den privaten und nicht für den gewerblichen Gebrauch bestimmt. Bei missbräuchlicher und unsachgemäßer Behandlung, Gewaltanwendung und bei Eingriffen, die nicht von unserer autorisierten Service-Niederlassung vorgenommen wurden, erlischt die Garantie.

Um eine schnelle Bearbeitung Ihres Anliegens zu gewährleisten, folgen Sie bitte den folgenden Hinweisen:
· Bitte halten Sie für alle Anfragen den Kassenbon und die Artikelnummer als Nachweis für den Kauf bereit.
· Die Artikelnummer entnehmen Sie bitte dem Typenschild oder dem Titelblatt dieser Bedienungsanleitung.
· Sollten Funktionsfehler oder sonstige Mängel auftreten, kontaktieren Sie bitte zunächst die nachfolgend benannte Serviceabteilung telefonisch oder per E-Mail.
· Ein als defekt erfasstes Produkt können Sie dann unter Beifügung des Kaufbelegs (Kassenbon) und Angabe, worin der Mangel besteht und wann er aufgetreten ist, für Sie portofrei an die Ihnen mitgeteilte Service-Anschrift übersenden. Bitte beachten Sie, dass unbedingt vor Versand die Serviceabteilung informiert werden muss!

Auf www.lidl-service.com können Sie diese und viele weitere Handbücher, Produktvideos und Software herunterladen.

8. Service-Adressen

DE
KLB GmbH
Diekbree 8, 48157 Münster, DEUTSCHLAND
Tel: 02 51 132 37 57
E-Mail: de@klb-service.eu
www.klb-service.eu

AT
KLB GmbH
Diekbree 8, 48157 Münster, DEUTSCHLAND
Tel: +49 2 51 132 37 57
E-Mail: at@klb-service.eu
www.klb-service.eu

CH
KLB GmbH
Diekbree 8, 48157 Münster, DEUTSCHLAND
Tel: +49 2 51 132 37 57
E-Mail: ch@klb-service.eu
www.klb-service.eu

IAN 326442_1904

Légende des pictogrammes utilisés			
	Lisez les instructions !		Pollution de l'environnement due à une mise au rebut non conforme des piles !
	Danger de mort et risque d'accident pour les enfants en bas âge et les enfants !	K XXXXX	Marque de contrôle du Ministère fédéral allemand des transports (K avec numéro d'autorisation suivant)
	Respecter les avertissements et consignes de sécurité !		Les produits et les emballages doivent être mis au rebut dans le respect de l'environnement.
	Attention ! Risque d'explosion !	PAP	Code de recyclage pour la mise au rebut du carton
PET	Code de recyclage pour la mise au rebut des fibres polyester et des films plastiques	CE	Le produit répond aux directives européennes appliquées spécifiquement à ce type de produit.
	Symbole d'identification des appareils électriques et électroniques	IP44	Protégé contre les projections d'eau, protection contre les corps étrangers

Éclairage à LED pour vélo

1. Introduction

Félicitations pour l'acquisition de votre nouveau produit. Vous avez opté pour un produit de haute qualité. Le présent mode d'emploi fait partie intégrante de ce produit. Il contient des instructions essentielles pour la sécurité, son montage et sa mise au rebut. Veuillez lire toutes les instructions d'utilisation et consignes de sécurité avant d'utiliser ce produit. Utilisez uniquement ce produit en vous conformant aux instructions et aux domaines d'application mentionnés. Lorsque vous remettez le produit à d'autres utilisateurs, veuillez également leur transmettre tous les documents liés à celui-ci.

1.1 Utilisation conforme

Ce produit est conçu pour l'éclairage de la chaussée lors d'une circulation à vélo. Le kit de phares LED pour vélo est autorisé pour tous les vélos comme éclairage unique. Le faisceau lumineux ne doit pas être entravé par d'autres composants du vélo ou par des bagages. Le produit est conçu pour être utilisé en plein air. Une autre utilisation que celle décrite ci-dessus ou une modification du produit est interdite et peut causer des blessures et un endommagement du produit. Le fabricant décline toute responsabilité pour les dommages résultant d'une utilisation non conforme. Le produit n'est pas destiné à une utilisation commerciale.

1.2 Descriptif des pièces

1 Support du phare avant
2 Caoutchoucs de réduction
3 Vis de fixation pour support du phare avant
4 Interrupteur Marche / Arrêt du phare avant
5 Voyant de contrôle pour piles du phare avant
6 Compartiment à piles du phare avant
7 Phare avant
8 Vis de réglage de l'angle du phare avant
9 Dispositif de blocage du phare avant
10 Support du feu arrière
11 Dispositif de blocage du feu arrière
12 Languette en caoutchouc du support du feu arrière
13 Interrupteur Marche / Arrêt du feu arrière
14 Voyant de contrôle pour piles du feu arrière
15 Feu arrière
16 Vis étoilée du support du feu arrière
17 Unité d'éclairage avec compartiment à piles
18 Compartiment à piles du feu arrière

1.3 Contenu de la livraison

1 phare avant
1 feu arrière
1 support de phare avant
1 support de feu arrière
4 piles AA
2 piles AAA
caoutchoucs de réduction
1 mode d'emploi

1.4 Caractéristiques techniques

Phare avant

Désignation du type :	L-Lux 60 / XC-196B
Puissance nominale :	1 W
Indice de protection :	IP44 selon DIN EN 60529
Piles :	4 x 1,5 V AA LR6

Feu arrière

Désignation du type :	D-LED 5 / XC-247
Puissance nominale :	0,2 W
Indice de protection :	IP44 selon DIN EN 60529
Piles :	2 x 1,5 V AAA LR03

2. Consignes de sécurité

- **⚠ AVERTISSEMENT ! DANGER DE MORT ET RISQUE D'ACCIDENT POUR LES ENFANTS EN BAS ÂGE ET LES ENFANTS !** Ne laissez jamais les enfants sans surveillance à proximité des matériaux de l'emballage en raison du danger d'étouffement en cas d'ingestion d'éléments de l'emballage. Les enfants sous-estiment souvent les dangers.
- Tenez toujours le produit hors de portée des enfants. Le produit n'est pas un jouet !
- Ce produit n'est pas conçu pour être utilisé par des personnes (y compris les enfants) dont les capacités physiques, sensorielles ou psychiques sont limitées, ou manquant d'expérience et / ou de connaissances. À moins que des personnes responsables de leur sécurité ne les surveillent. Tenez compte du fait que tout endommagement dû à une manipulation incorrecte, au non-respect de la notice d'utilisation ou à une intervention par des personnes non autorisées, est exclu de la garantie.
- Ne démontez en aucun cas le produit. Des réparations incorrectes peuvent être la source de dangers importants pour l'utilisateur. Ne faites effectuer les réparations que par des spécialistes. Il est impossible de remplacer les ampoules LED.

2.1 Consignes de sécurité relatives aux piles

- **ATTENTION ! RISQUE D'EXPLOSION !** Les piles non rechargeables ne doivent jamais être rechargées !
- Veuillez retirer les piles du produit en cas de non utilisation prolongée.
- Lors de la mise en place des piles, veillez à respecter la polarité ! Celle-ci est indiquée dans le compartiment à piles.
- Au besoin, nettoyez les contacts des piles et du produit avant leur mise en place.
- Retirez immédiatement les piles usagées du produit. Le risque d'écoulement des piles est élevé !
- Remplacez toujours toutes les piles en même temps.
- Ne pas combiner l'usage de piles neuves et anciennes.
- Les piles ne doivent pas être jetées dans les ordures ménagères !
- Chaque consommateur est tenu par la loi de mettre les piles au rebut en respectant la réglementation applicable !
- **ATTENTION ! RISQUE D'EXPLOSION !** Tenez les piles hors de portée des enfants, ne jetez pas les piles dans le feu, ne les court-circuitez pas et ne les désassemblez pas.
- En cas de non respect de ces instructions, les piles peuvent se décharger au-delà de leur tension finale. Il y a alors un risque d'écoulement des piles.
- Si les piles coulent dans votre produit, les retirer immédiatement afin de prévenir toute détérioration du produit !
- Si du liquide s'écoule d'une pile, évitez tout contact avec la peau, les yeux et les muqueuses. Si vous entrez en contact avec l'acide des piles, rincez immédiatement et abondamment à l'eau claire les parties touchées et consultez un médecin le plus rapidement possible.
- Les piles non rechargeables ne doivent jamais être rechargées ! Risque d'explosion !
- **Remarque :** si le voyant de contrôle pour piles 5, 14 est allumé en rouge sur le phare avant 7 ou sur le feu arrière 15, veuillez alors immédiatement remplacer les piles.
- Veuillez noter qu'après l'allumage du voyant de contrôle pour piles du phare avant ou du feu arrière, les phares ne répondent plus aux spécifications du code de la route.

3. Montage

3.1 Monter le phare avant (voir ill. A)

- Dévissez la vis de fixation 3 du support 1.
- Positionnez le support 1 à l'emplacement souhaité sur le guidon. Le cas échéant, utilisez les caoutchoucs de réduction 2, afin d'obtenir une forme adaptée idéalement à celle de votre guidon.
- Revissez la vis de fixation 3 sur le support.
- Vissez alors solidement la vis. Ne pas utiliser d'outils à cet effet, afin d'éviter tout endommagement.
- Afin d'obtenir un angle idéal dans le sens de la conduite, utiliser un tournevis cruciforme pour dévisser la vis de réglage de l'angle du phare 8 en 2 – 3 tours.
- Sélectionnez l'angle souhaité et revissez la vis de réglage de l'angle du phare 8.
- Glissez le phare avant 7 sur le support 1, jusqu'à l'entendre s'enclencher.
- Afin de desserrer la prise, appuyez sur le dispositif de blocage du phare avant 9 et glissez le phare avant 7 vers l'avant pour le faire sortir du support 1.

ATTENTION ! Contrôlez régulièrement le réglage correct de votre phare avant. Le faisceau lumineux doit être dirigé tout droit dans le sens de circulation et ne doit pas être réglé trop haut, pour ne pas éblouir les véhicules en face.

3.2 Insérer des piles dans le phare avant (voir ill. B)

- Tournez la partie avant du phare avant 7, jusqu'à ce que la petite flèche soit positionnée sur la position « open » (voir ill. B).
- Retirez le compartiment à piles 6.
- Insérez les piles (4 x AA, 1,5 V) dans le compartiment à piles 6. Veillez à respecter la polarité.
- Remontez ensuite le phare avant 7.

3.3 Monter le feu arrière (voir ill. C)

- Fixez le support 10 au moyen de la languette en caoutchouc 12 sur la tige de selle ou le hauban. Veillez à l'absence d'objets devant le feu arrière 15 .
- Tirez fermement la languette en caoutchouc 12 et accrochez-la.
- Desserrez la vis étoilée 16 du support 10 et ajustez l'angle souhaité.
- Revissez ensuite la vis. Vissez alors fermement la vis à la main. Ne pas utiliser d'outils à cet effet, afin d'éviter tout endommagement.
- Glissez le feu arrière 15 sur le support 10 jusqu'à l'entendre s'enclencher. Veillez à monter le feu arrière comme indiqué sur l'ill. C.
- Afin d'enlever le feu arrière 15, appuyez sur le dispositif de blocage du feu arrière 11, et retirez le feu arrière 15.

ATTENTION ! Le feu arrière doit être installé et réglé de telle sorte que l'axe de référence soit parallèle au plan médian longitudinal du véhicule ainsi qu'à la chaussée.

3.4 Insérer des piles dans le feu arrière (voir ill. D + E)

- Ouvrez le feu arrière 15 avec une pièce de monnaie (voir ill. D).
- Insérez les piles (2 x AAA, 1,5 V) dans le compartiment à piles 18 de l'unité d'éclairage 17 (voir ill. E).
- Veillez à respecter la polarité.
- Assemblez de nouveau le feu arrière, en appuyant simultanément sur les deux parties du boîtier (voir ill. E).

4. Utilisation

4.1 Mise en marche et arrêt

Le phare avant 7 possède trois puissances d'éclairage.

Interrupteur Marche / Arrêt 4	
appuyer une fois	Mode Power (60 lux) pour les trajets dans un environnement non éclairé
appuyer deux fois	Mode Standard (30 lux) pour les trajets dans un environnement éclairé
appuyer trois fois	Mode Eco (15 lux) pour les trajets dans un environnement bien éclairé
appuyer quatre fois	extinction

Feu arrière 15

Interrupteur Marche / Arrêt 13	
appuyer une fois	allumage
appuyer deux fois	extinction

5. Nettoyage et entretien

- Ne jamais immerger complètement le phare avant et le feu arrière sous l'eau. Ne pas utiliser de produits nettoyants corrosifs ou abrasifs. Vous risqueriez sinon de provoquer des détériorations sur le phare avant ou le feu arrière.
- Utilisez un chiffon sec et non pelucheux pour l'entretien du produit.

6. Mise au rebut

Veuillez respecter l'identification des matériaux d'emballage pour le tri sélectif, ils sont identifiés avec des abbréviations (a) et des chiffres (b) ayant la signification suivante : 1 – 7 : plastiques / 20 – 22 : papiers et cartons / 80 – 98 : matériaux composite.

Le produit et les matériaux d'emballage sont recyclables, mettez-les au rebut séparément pour un meilleur traitement des déchets.

Votre mairie ou votre municipalité vous renseigneront sur les possibilités de mise au rebut des produits usagés.

Afin de contribuer à la protection de l'environnement, veuillez ne pas jeter votre produit usagé dans les ordures ménagères, mais éliminez-le de manière appropriée. Pour obtenir des renseignements concernant les points de collecte et leurs horaires d'ouverture, vous pouvez contacter votre municipalité.

Les piles défectueuses ou usagées doivent être recyclées conformément à la directive 2006/66/CE et à ses modifications. Rapportez les piles et / ou le produit dans les centres de collecte.

Pollution de l'environnement due à une mise au rebut non conforme des piles !

Les piles ne doivent pas être mises au rebut dans les ordures ménagères. Elles peuvent contenir des métaux lourds toxiques et doivent être considérées comme des déchets spéciaux. Les symboles chimiques des métaux lourds sont les suivants : Cd = cadmium, Hg = mercure, Pb = plomb. Pour cette raison, veuillez toujours déposer les piles usagées dans les conteneurs de recyclage de votre commune.
En cas de mise au rebut inappropriée des piles, de précieuses ressources sont perdues, et les polluants contenus dans les piles peuvent présenter un risque important pour notre santé et notre environnement. En séparant la mise au rebut / la collecte des déchets pour les piles usagées, nous pouvons éviter d'exposer notre santé et notre environnement à ces risques, tout en bénéficiant de ressources précieuses grâce au recyclage.

7. Garantie

Chère cliente, cher client,
Ce produit bénéficie de 3 ans de garantie à compter de la date d'achat. En cas de défaillance du produit, vous êtes en droit de retourner le produit au vendeur. La présente garantie ne constitue pas une restriction de vos droits légaux.

7.1 Conditions de la garantie

La période de garantie débute à la date d'achat du produit. Veuillez conserver le ticket de caisse original. Ce document sera nécessaire pour servir de preuve d'achat. Si un problème matériel ou un défaut de fabrication devait survenir dans les trois ans suivant la date d'achat de ce produit, nous assurons à notre discrétion la réparation ou le remplacement du produit sans frais supplémentaires. Au cours de cette période de garantie de trois ans, le produit défectueux et la preuve d'achat (ticket de caisse) doivent nous être présentés, accompagnés d'une brève description écrite du problème rencontré, en précisant également la date d'apparition de ce problème. Si le défaut est couvert par notre garantie, nous vous renverrons le produit réparé ou un produit neuf. La réparation ou le remplacement du produit n'entraîne pas le début d'une nouvelle période de garantie. La durée de garantie n'est pas prolongée par la prestation de garantie. Cette mesure s'applique également pour les pièces remplacées et réparées. Tous dommages et vices présents dès l'achat doivent être notifiés immédiatement après le déballage du produit, et au plus tard deux jours après la date d'achat. Les réparations effectuées sur le produit sont payantes lorsque la période de garantie a expiré.

7.2 Étendue de la garantie

Le produit a été fabriqué selon des critères de qualité stricts et contrôlé consciencieusement avant sa livraison. La garantie couvre les vices matériels et de fabrication. Cette garantie ne s'étend pas aux pièces du produit soumises à une usure normale et qui, par conséquent, peuvent être considérées comme des pièces d'usure, ni aux dommages sur des composants fragiles, comme des interrupteurs, des piles et des éléments fabriqués en verre. La garantie prend fin si le produit est endommagé suite à une utilisation inappropriée ou à un manque d'entretien. Toutes les indications fournies dans la notice d'utilisation doivent être scrupuleusement respectées pour garantir une utilisation conforme du produit. Il convient d'éviter absolument toute utilisation ou manipulation déconseillée par cette notice d'utilisation ou faisant l'objet d'un avertissement. Le produit est exclusivement destiné à un usage privé et non commercial. Les manipulations incorrectes et inappropriées, l'usage de la force ainsi que les interventions réalisées par toute autre personne que notre centre de service après-vente agréé entraînent l'extinction de la garantie.

Pour garantir la rapidité d'exécution de la procédure de garantie, veuillez respecter les indications suivantes :
Pour toute demande, veuillez conserver le ticket de caisse et le numéro d'article comme preuve d'achat.
Le numéro de référence de l'article est indiqué sur la plaque d'identification ou sur la page de titre de votre notice d'utilisation.
En cas de dysfonctionnement ou de tout autre défaut, veuillez contacter en premier lieu le service après-vente par téléphone ou par e-mail aux coordonnées indiquées ci-dessous.
Vous pouvez alors envoyer franco de port tout produit considéré comme défectueux au service clientèle indiqué, accompagné de la preuve d'achat (ticket de caisse) et d'une description écrite du défaut avec mention de sa date d'apparition. Veuillez noter que vous devez impérativement informer le service après-vente du dommage détecté avant de renvoyer l'article !

Vous pouvez télécharger ce mode d'emploi et beaucoup d'autres ainsi que des vidéos sur le produit et des logiciels sur www.lidl-service.com.

8. Adresses du S.A.V.

FR
KLB GmbH
Diekbree 8, 48157 Münster, ALLEMAGNE
Tél. : +49 2 51 132 37 57
E-mail : fr@klb-service.eu
www.klb-service.eu

BE
KLB GmbH
Diekbree 8, 48157 Münster, ALLEMAGNE
Tél. : +49 2 51 132 37 57
E-mail : be@klb-service.eu
www.klb-service.eu

IAN 326442_1904

Legenda van de gebruikte pictogrammen			
	Lees de aanwijzingen!		Schade aan het milieu door verkeerde afvoer van de batterijen!
	Levensgevaar en kans op ongevallen voor kleuters en kinderen!	K XXXXX	Keurmerk van het Kraftfahrt Bundesamt (Duitse RDW) (K met volgend registratienummer)
	Waarschuwings- en veiligheidsinstructies in acht nemen!		Producten in verpakkingen moeten milieubewust worden afgevoerd.
	Voorzichtig! Explosiegevaar!	PAP	Recycling-code voor de afvoer van karton
PET	Recycling-code voor de afvoer van polyestervezels en folie	CE	Het product voldoet aan de geldende productspecifieke Europese richtlijnen.
	Symbool ter herkenning van elektrische en elektronische apparaten	IP44	Spatwaterdicht, beschermd tegen vreemde voorwerpen

LED-fietslampenset

1. Inleiding

Hartelijk gefeliciteerd met de aankoop van uw nieuwe product. U heeft daarmee voor een hoogwaardig product gekozen. De gebruiksaanwijzing is een onderdeel van dit product. Ze bevat belangrijke aanwijzingen voor de veiligheid, de montage en de verwijdering. Maak uzelf vóór gebruik van het product vertrouwd met alle bedieningsen veiligheidsinstructies. Gebruik het product alleen zoals beschreven en voor de aangegeven toepassingen. Geef ook alle documenten mee wanneer u het product aan derden doorgeeft.

1.1 Correct en doelmatig gebruik

Dit product is geschikt voor het verlichten van de rijbaan tijdens het fietsen. De led-fietsverlichtingsset is als hoofdverlichting voor alle fietsen toegelaten. Het uitgestraalde licht mag niet door andere fietsonderdelen of bagage worden gehinderd. Dit product is bedoeld voor gebruik buitenshuis. Een ander gebruik dan eerder beschreven of een verandering aan het product is niet toegestaan en kan tot letsel en tot schade aan het product leiden. De fabrikant is niet aansprakelijk voor schade als gevolg van onjuist gebruik. Het product is niet bestemd voor commercieel gebruik.

1.2 Beschrijving van de onderdelen

1 Houder koplamp
2 Reduceerrubbers
3 Schroef koplamphouder
4 Aan-/ Uit-schakelaar koplamp
5 Batterij-controlelampje koplamp
6 Batterijvak koplamp
7 Koplamp
8 Hoekverstelschroef koplamp
9 Koplamp-vergrendeling
10 Houder achterlicht
11 Achterlicht-vergrendeling
12 Rubberen beugel houder achterlicht
13 Aan/Uit-schakelaar achterlicht
14 Batterij-controlelampje achterlicht
15 Achterlicht
16 Sterschroef achterlichthouder
17 Lampunit met batterijvak
18 Batterijvak achterlicht

1.3 Omvang van de levering

1 koplamp
1 achterlicht
1 koplamphouder
1 achterlichthouder
4 batterijen AA
2 batterijen AAA
reduceerrubbers
1 gebruiksaanwijzing

1.4 Technische gegevens

Koplamp

Type-aanduiding:	L-Lux 60 / XC-196B
Nominaal vermogen:	1 W
Beschermingsklasse:	IP44 conform DIN EN 60529
Batterijen:	4 x 1,5 V AA LR6

Achterlicht

Type-aanduiding:	D-LED 5 / XC-247
Nominaal vermogen:	0,2W
Beschermingsklasse:	IP44 conform DIN EN 60529
Batterijen:	2 x 1,5 V AAA LR03

2. Veiligheidsinstructies

- **WAARSCHUWING! LEVENSGEVAAR EN KANS OP ONGEVALLEN VOOR KLEUTERS EN KINDEREN!** Laat kinderen nooit zonder toezicht bij het verpakkingsmateriaal, er bestaat verstikkingsgevaar door het inslikken van verpakkingsonderdelen. Kinderen onderschatten vaak de gevaren.
- Houd het product altijd uit de buurt van kinderen. Het product is geen speelgoed!
- Dit product is niet bedoeld om door mensen (en kinderen) met beperkte fysieke, sensorische of geestelijke capaciteiten of met een gebrek aan ervaring en/of kennis gebruikt te worden. Behalve als ze door een persoon in de gaten worden gehouden die voor hun veiligheid verantwoordelijk is. Houd er rekening mee dat beschadigingen door ondeskundig gebruik, het negeren van de gebruiksaanwijzing of ingrepen door niet-geautoriseerde personen van de garantie zijn uitgesloten.
- Demonteer het product in geen geval. Door ondeskundige reparaties kunnen aanzienlijke gevaren voor de gebruiker ontstaan. Laat reparaties alleen uitvoeren door een vakman. Het vervangen van de led-lichtbron is niet mogelijk.

2.1 Veiligheidsinstructies voor batterijen

- **VOORZICHTIG! EXPLOSIEGEVAAR!** Laad de batterijen nooit opnieuw op!
- Verwijder de batterijen uit het product als u het gedurende een langere periode niet gebruikt.
- Let bij het plaatsen op de juiste polariteit! Deze wordt in het batterijvak aangegeven.
- Reinig de contacten van de batterijen en van het product indien nodig voordat u de batterijen plaatst.
- Verwijder lege batterijen zo snel mogelijk uit het product. Er is een verhoogde kans op lekkage!
- Vervang altijd alle batterijen tegelijkertijd.
- Gebruik geen nieuwe batterijen in combinatie met oude.
- Batterijen horen niet bij het huisvuil!
- Iedere consument is wettelijk verplicht om batterijen volgens de voorschriften af te voeren!
- **VOORZICHTIG! EXPLOSIEGEVAAR!** Houd batterijen uit de buurt van kinderen, gooi de batterijen niet in open vuur, sluit ze niet kort en demonteer ze niet.
- Bij het negeren van de aanwijzingen kunnen batterijen over hun eindspanning heen ontladen worden. In dat geval bestaat het gevaar dat ze gaan lekken.
- Als de batterijen in uw product hebben gelekt, dient u ze onmiddellijk te verwijderen om schade aan het product te vermijden!
- Vermijd contact met huid, ogen en slijmvliezen als er vloeistof uit de batterijen is gelekt. Spoel in geval van contact met batterijzuur de desbetreffende plekken af met voldoende schoon water en raadpleeg onmiddellijk een arts.
- Batterijen nooit opnieuw opladen! Explosiegevaar!
- **Opmerking:** als het rode batterij-controlelampje 5, 14 in de koplamp 7 of in het achterlicht 15 brandt, dient u de batterijen te vervangen.
- Houd er rekening mee dat na het oplichten van de batterij-controlelampjes de koplamp resp. het achterlicht niet meer aan de regels voldoen.

3. Montage

3.1 Koplamp monteren (zie afb. A)

- Draai de schroef 3 uit de houder 1.
- Positioneer de houder 1 op de gewenste plek aan het stuur. Gebruik eventueel de reduceerrubbers 2 om een optimale pasvorm te garanderen.
- Draai de schroef 3 er weer in.
- Zet daarbij de schroef met de hand vast. Gebruik hiervoor geen gereedschap om beschadigingen te vermijden.
- Om de optimale hoek tot de rijrichting in te stellen, draait u de hoekverstelschroef 8 met een kruiskopschroevendraaier 2–3 slagen los.
- Stel de gewenste hoek in en zet de hoekverstelschroef 8 weer vast.
- Schuif de koplamp 7 op de houder 1 totdat deze hoorbaar vastklikt.
- Om de koplamp los te maken, drukt u de koplamp-vergrendeling 9 in en schuift u de koplamp 7 uit de houder 1 naar voren.

WAARSCHUWING! Controleer regelmatig de juiste instelling van uw koplamp. De lichtkegel moet rechtuit in de rijrichting wijzen en mag niet te hoog zijn afgesteld om het tegemoetkomend verkeer niet te verblinden.

3.2 Batterijen in de koplamp plaatsen (zie afb. B)

- Draai het voorste deel van de koplamp 7 totdat de kleine pijl in de positie ‚open' staat (zie afb. B).
- Verwijder het batterijvak 6.
- Plaats de batterijen (4 x AA, 1,5 V) in het batterijvak 6. Let daarbij op de juiste polariteit.
- Vervolgens zet u de koplamp 7 weer in elkaar.

3.3 Achterlicht monteren (zie afb. C)

- Bevestig de houder 10 met behulp van de rubberen beugel 12 aan de zadelpen of de bagagedrager. Let er daarbij op dat er zich geen voorwerpen voor het achterlicht 15 bevinden.
- Trek de rubberen beugel 12 strak en haak deze vast.
- Draai de sterschroef 16 van de houder 10 los en stel de gewenste hoek in.
- Zet vervolgens de schroef weer vast. Zet de schroef alleen met de hand vast. Gebruik hiervoor geen gereedschap om beschadigingen te vermijden.
- Schuif het achterlicht 15 op de houder 10 totdat het hoorbaar vastklikt. Let erop dat het achterlicht wordt gemonteerd zoals in afb. C.
- Voor het verwijderen van het achterlicht 15 drukt u de achterlicht-vergrendeling 11 in en trekt u het achterlicht 15 eraf.

WAARSCHUWING! Het achterlicht moet zo worden gemonteerd en afgesteld dat de lengteas parallel aan de lengteas van het voertuig en parallel aan de rijbaan loopt.

3.4 Batterijen in het achterlicht plaatsen (zie afb. D + E)

- Open met een munt het achterlicht 15 (zie afb. D).
- Plaats de batterijen (2 x AAA, 1,5 V) in het batterijvak 18 van de lampunit 17 (zie afb. E).
- Let daarbij op de juiste polariteit.
- Zet het achterlicht weer in elkaar door de beide delen van de behuizing samen te drukken (zie afb. E).

4. Bediening

4.1 In-/uitschakelen

De koplamp 7 beschikt over drie lichtsterktes.

Aan-/Uit-schakelaar 4	
eenmaal indrukken	power-modus (60 lux) voor het fietsen in een onverlichte omgeving
tweemaal indrukken	standaard-modus (30 lux) voor het fietsen in een verlichte omgeving
driemaal indrukken	eco-modus (15 lux) voor het fietsen in een goed verlichte omgeving
viermaal indrukken	uitschakelen

Achterlicht 15

Aan-/Uit-schakelaar 13	
eenmaal indrukken	inschakelen
tweemaal indrukken	uitschakelen

5. Reiniging en onderhoud

- Koplamp en achterlicht nooit volledig in water onderdompelen. Gebruik geen agressieve of schurende reinigingsmiddelen. Hierdoor ontstaan beschadigingen aan de koplamp of het achterlicht.
- Gebruik voor het onderhoud een droge en pluisvrije doek.

6. Afvoer

De verpakking bestaat uit milieuvriendelijke grondstoffen die u via de plaatselijke recyclingcontainers kunt afvoeren.

Neem de aanduiding van de verpakkingsmaterialen voor de afvalscheiding in acht. Deze zijn gemarkeerd met de afkortingen (a) en een cijfers (b) met de volgende betekenis: 1–7: kunststoffen / 20–22: papier en vezelplaten / 80–98: composietmaterialen.

Het product en de verpakkingsmaterialen zijn recyclebaar; verwijder deze afzonderlijk voor een betere afvalbehandeling.

Informatie over de mogelijkheden om het uitgediende product na gebruik te verwijderen, verstrekt uw gemeentelijke overheid.

Gooi het afgedankte product omwille van het milieu niet weg via het huisvuil, maar geef het af bij het daarvoor bestemde depot of het gemeentelijke milieupark. Over afgifteplaatsen en hun openingstijden kunt u zich bij uw aangewezen instantie informeren.

Defecte of lege batterijen moeten volgens richtlijn 2006/66/EG en eventuele veranderingen daarop worden gerecycled. Geef batterijen en/of het product af bij de daarvoor bestemde inzamelstations.

Schade aan het milieu door onjuiste afvoer van de batterijen!

Batterijen mogen niet via het huisafval worden afgevoerd. Ze kunnen giftige zware metalen bevatten en vallen onder het chemisch afval. De chemische symbolen van de zware metalen zijn: Cd = cadmium, Hg = kwik, Pb = lood. Geef lege batterijen daarom af bij een gemeentelijk inzamelpunt.
Bij onjuiste afvoer van de batterijen gaan waardevolle stoffen verloren en vanwege schadelijke stoffen in de batterijen kunnen er grote gevaren voor gezondheid en milieu ontstaan. Door middel van gescheiden inzameling/afvoer van oude batterijen worden gevaren voor gezondheid en milieu vermeden en door middel van recyclen worden waardevolle grondstoffen teruggewonnen.

7. Garantie

Geachte klant,
Op dit product verlenen wij 3 jaar garantie vanaf aankoopdatum. In geval van gebreken aan dit product kunt u een rechtmatig beroep doen op de verkoper van het product. Deze wettelijke rechten worden door onze hierna vermelde garantievoorwaarden niet beperkt.

7.1 Garantievoorwaarden

De garantieperiode gaat in op de aankoopdatum. Bewaar a.u.b. de originele kassabon goed. Dit document geldt als aankoopbewijs. Wanneer binnen drie jaar na de aankoopdatum van dit product een materiaal- of productiefout optreedt, dan wordt het product door ons – naar onze keuze – gratis voor u gerepareerd of vervangen. Deze garantie vereist dat het defecte product en het aankoopbewijs (kassabon) binnen drie jaar na aankoop worden aangeleverd en dat schriftelijk kort wordt beschreven wat het defect is en wanneer het is opgetreden. Wanneer het defect onder onze garantie valt, ontvangt u het gerepareerde product of een nieuw product retour. Door de reparatie of het vervangen van het product begint geen nieuwe garantieperiode. De garantieperiode wordt niet verlengd door een garantiegeval. Dit geldt eveneens voor vervangen en gerepareerde onderdelen. Eventueel al bij de aankoop aanwezige schade en gebreken moeten direct na het uitpakken worden gemeld. Na afloop van de garantieperiode dienen reparaties te worden betaald.

7.2 Omvang van de garantie

Het product werd volgens strenge kwaliteitsrichtlijnen zorgvuldig geproduceerd en voor de levering grondig getest. De garantie geldt voor materiaal- of productiefouten. De garantie is niet van toepassing op productonderdelen, die onderhevig zijn aan normale slijtage en hierdoor als aan slijtage onderhevige onderdelen gelden, of voor breekbare onderdelen, zoals bijv. schakelaar, accu's of dergelijke glazen onderdelen. Deze garantie komt te vervallen als het product beschadigd is of niet correct is gebruikt of onderhouden. Voor een deskundig gebruik van het product moeten alle in de gebruiksaanwijzing vermelde instructies exact worden nageleefd. Toepassingsdoeleinden en handelingen waar in de gebruiksaanwijzing van wordt afgeraden of waar voor gewaarschuwd wordt, moeten absoluut worden vermeden. Het product is uitsluitend bestemd voor privégebruik en niet voor commerciële doeleinden. Bij verkeerd gebruik en ondeskundige behandeling, bij gebruik van geweld en bij reparaties die niet door een door ons geautoriseerd servicefiliaal zijn uitgevoerd, vervalt de garantie.
Om een snelle afhandeling van uw reclamatie te waarborgen dient u de volgende instructies in acht te nemen:
Houd bij alle vragen alstublieft de kassabon en het artikelnummer als bewijs van aankoop bij de hand.
Het artikelnummer vindt u op de typeplaatje of op het titelblad van uw handleiding.
Wanneer er storingen in de werking of andere gebreken optreden, neem dan eerst contact op met de hierna genoemde service-afdeling per telefoon of e-mail.
Een als defect geregistreerd product kunt u dan samen met uw aankoopbewijs (kassabon) en vermelding van de concrete schade alsmede het tijdstip van optreden franco aan het u meegedeelde servicepunt verzenden. Let erop dat de service-afdeling altijd voorafgaand aan de levering geïnformeerd dient te worden!

Op www.lidl-service.com kunt u deze en vele andere handboeken, productvideo's en software downloaden.

8. Service-adressen

NL
KLB GmbH
Diekbree 8
48157 Münster, DUITSLAND
Tel: +49 2 51 132 37 57
E-mail: nl@klb-service.eu
www.klb-service.eu

BE
KLB GmbH
Diekbree 8, 48157 Münster, DUITSLAND
Tél. : +49 2 51 132 37 57
E-mail : be@klb-service.eu
www.klb-service.eu

IAN 326442_1904

OS BE NL

KLB GmbH
Diekbree 8
48157 Münster
GERMANY

Stand der Informationen · Version des informations · Stand van de informatie: 08 / 2019
Ident.-No.: 14160082019-OS / BE / NL