PARKSIDE®

PDF ONLINE
parkside-diy.com

HVLP-FARBSPRITZPISTOLE PFS 450 B1

DE AT CH

HVLP-FARBSPRITZPISTOLE

Bedienungs- und Sicherheitshinweise
Originalbetriebsanleitung

IAN 465510_2404

DE

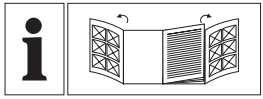

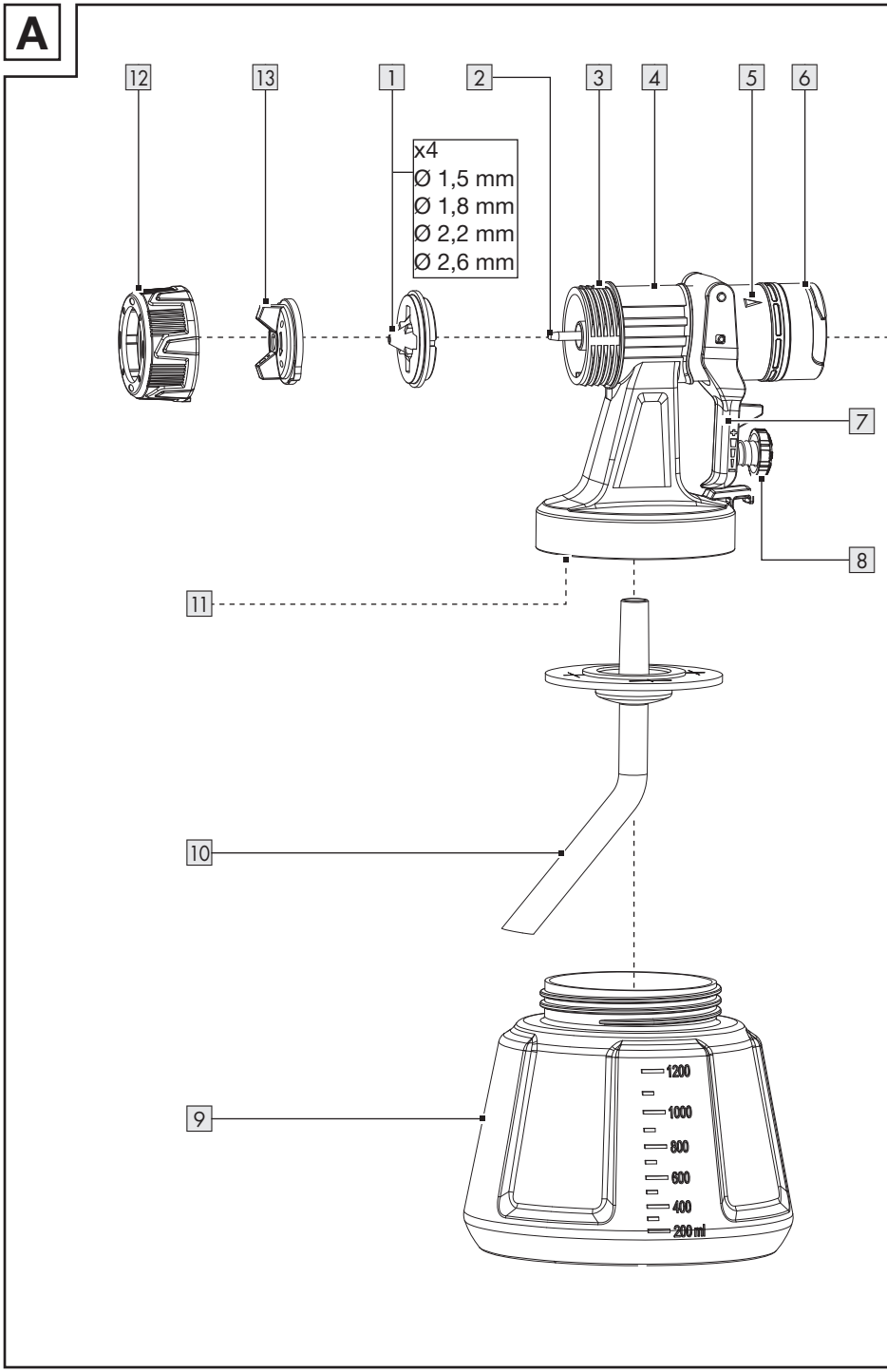
A
12
13
1
2
3
4
5
6
x4
Ø 1,5 mm
Ø 1,8 mm
Ø 2,2 mm
Ø 2,6 mm
7
8
11
10
9
1200
1000
800
600
400
200 ml

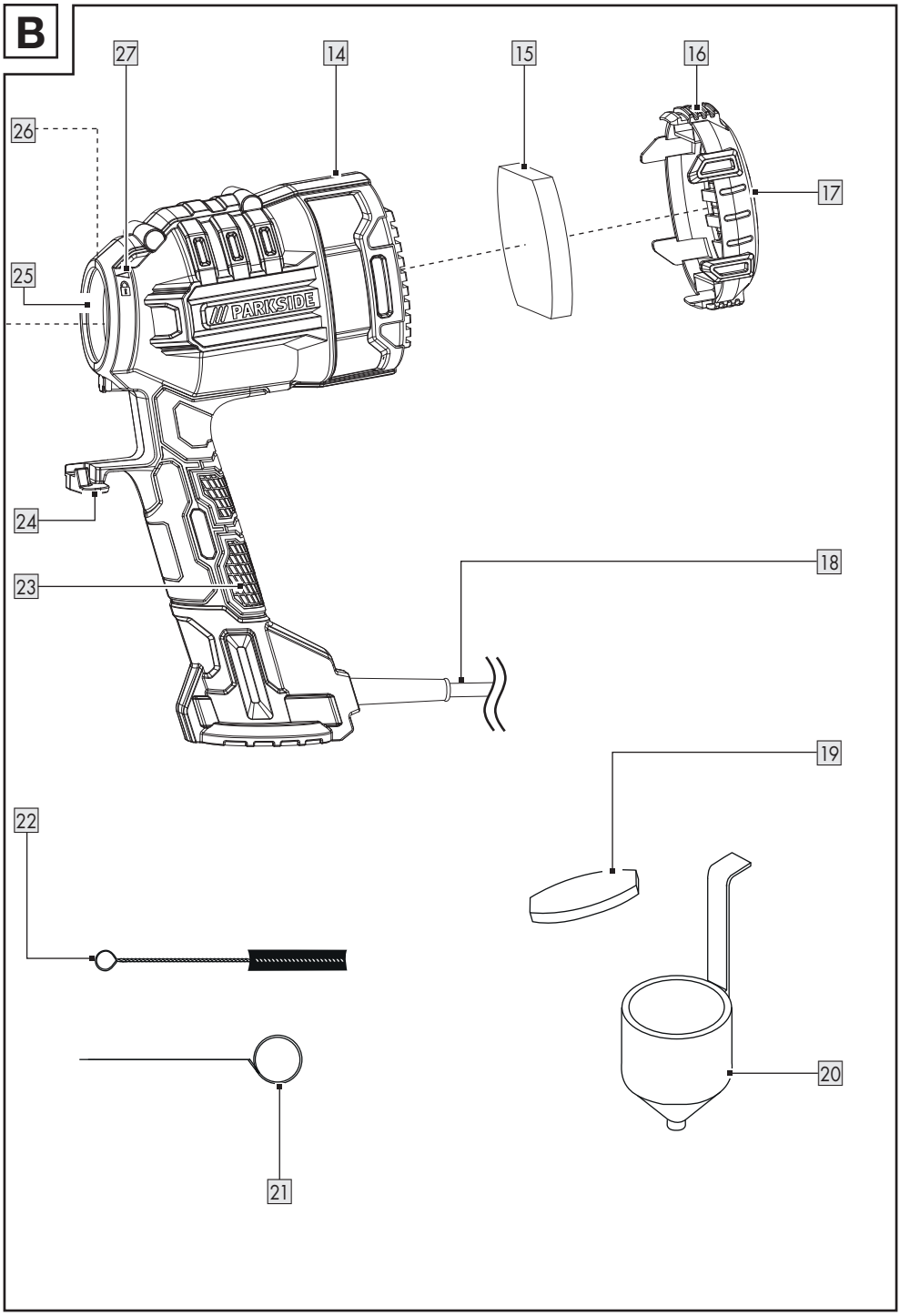
B
27
14
15
16
26
17
25
PARKSIDE
24
18
23
19
22
20
21

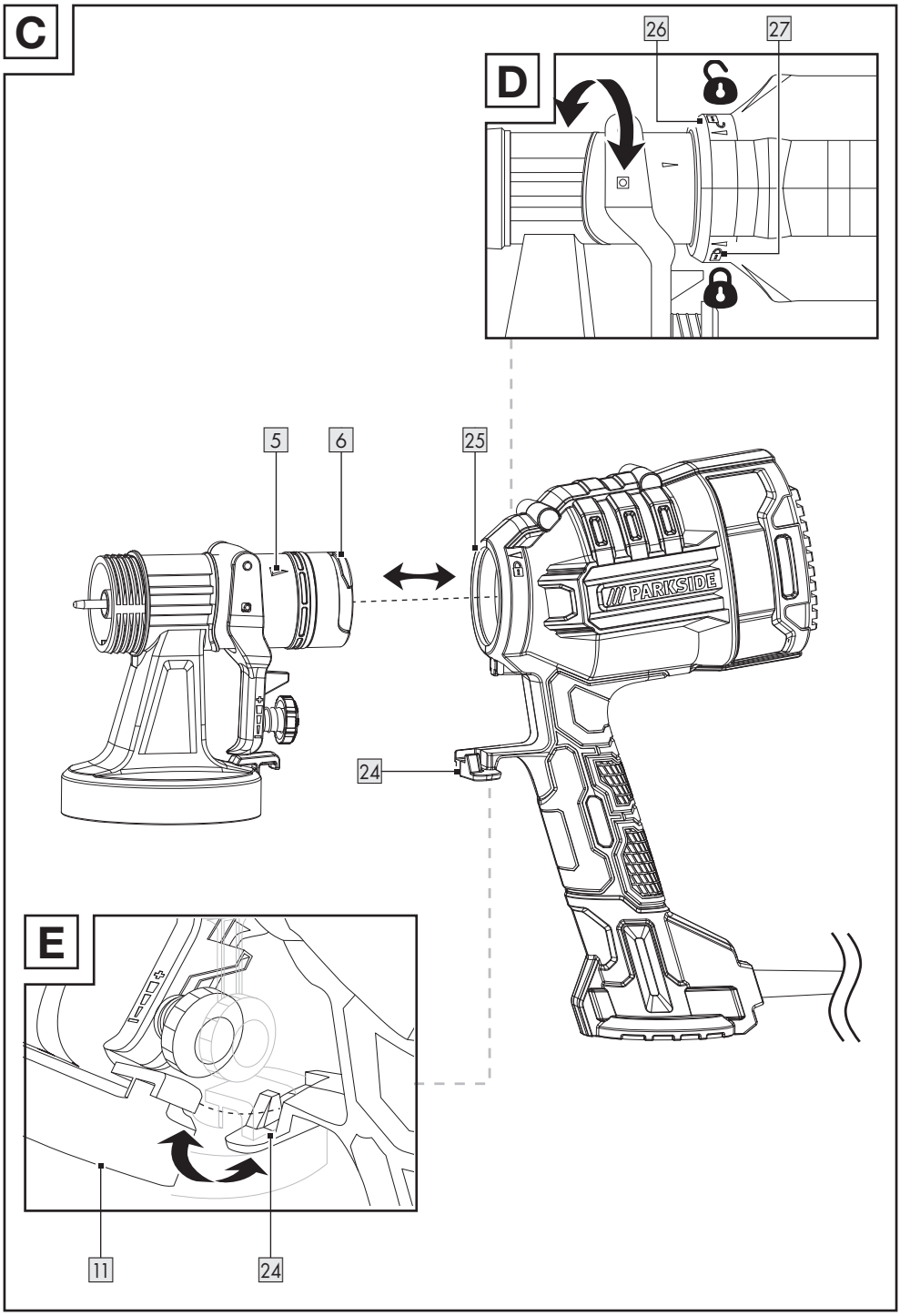
C
D
26
27
5
6
25
PARKSIDE
24
E
11
24

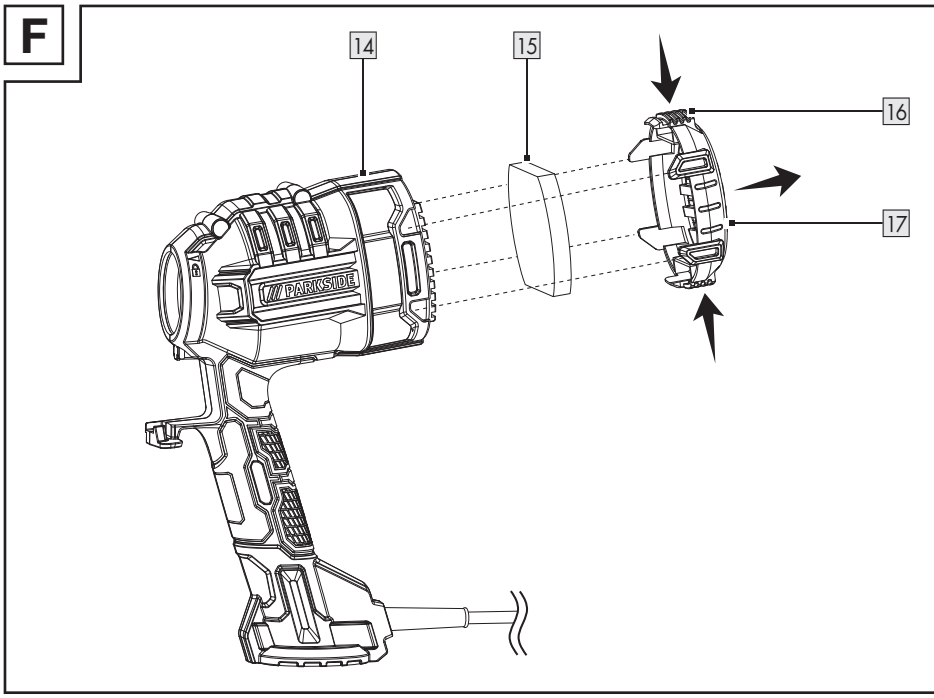
F
14
15
16
17
PARKSIDE

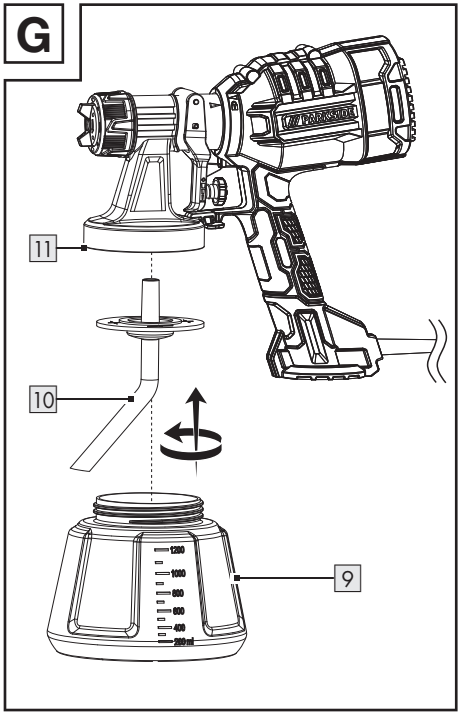
G
PARKSIDE
11
10
9
1200
1000
800
600
400
200 ml

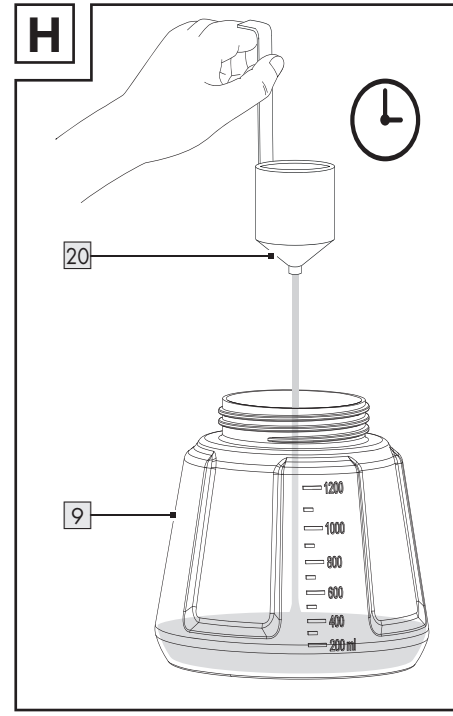
H
20
9
1200
1000
800
600
400
200 ml

Verwendete Warnhinweise und Symbole . . . . . Seite 6
Einleitung . . . . . Seite 7
Bestimmungsgemäße Verwendung . . . . . Seite 7
Lieferumfang . . . . . Seite 7
Teilebeschreibung . . . . . Seite 7
Technische Daten . . . . . Seite 8
Sicherheitshinweise . . . . . Seite 9
Allgemeine Sicherheitshinweise für Elektrowerkzeuge . . . . . Seite 9
Ergänzende Sicherheitshinweise für Farbspritzpistolen . . . . . Seite 11
Vor dem ersten Gebrauch . . . . . Seite 12
Zubehör . . . . . Seite 12
Auspacken . . . . . Seite 12
Vor dem Gebrauch . . . . . Seite 13
Viskosität prüfen . . . . . Seite 13
Sprühfläche vorbereiten . . . . . Seite 13
Montage . . . . . Seite 13
Sprüheinheit abnehmen . . . . . Seite 13
Sprüheinheit befestigen . . . . . Seite 14
Düse wechseln/einsetzen . . . . . Seite 14
Sprühgut einfüllen . . . . . Seite 14
Bedienung . . . . . Seite 15
Ein- und ausschalten . . . . . Seite 15
Sprühmenge einstellen . . . . . Seite 15
Strahlart einstellen . . . . . Seite 15
Nach dem Gebrauch . . . . . Seite 15
Fehlerbehebung . . . . . Seite 16
Reinigung und Pflege . . . . . Seite 16
Reinigung . . . . . Seite 16
Luftfilter reinigen . . . . . Seite 16
Wartung . . . . . Seite 17
Reparatur . . . . . Seite 17
Lagerung . . . . . Seite 17
Transport . . . . . Seite 17
Entsorgung . . . . . Seite 17
Garantie . . . . . Seite 18
Abwicklung im Garantiefall . . . . . Seite 18
Service . . . . . Seite 19
EU-Konformitätserklärung . . . . . Seite 20

Verwendete Warnhinweise und Symbole

In dieser Bedienungsanleitung, auf der Verpackung und auf dem Typenschild werden die folgenden Warnhinweise verwendet:

	Lesen Sie die Bedienungsanleitung.		Schalten Sie das Produkt aus und trennen Sie es vor dem Auswechseln von Zubehör, Reinigung und bei Nichtgebrauch vom Stromnetz.
	GEFAHR! Dieses Symbol mit dem Signalwort „Gefahr“ bezeichnet eine Gefährdung mit einem hohen Risikograd, die, wenn sie nicht vermieden wird, eine schwere Verletzung oder den Tod zur Folge hat.		Augenschutz tragen!
	WARNUNG! Dieses Symbol mit dem Signalwort „Warnung“ bezeichnet eine Gefährdung mit einem mittleren Risikograd, die, wenn sie nicht vermieden wird, eine schwere Verletzung oder den Tod zur Folge haben kann.		Gehörschutz tragen!
	VORSICHT! Dieses Symbol mit dem Signalwort „Vorsicht“ bezeichnet eine Gefährdung mit einem niedrigen Risikograd, die, wenn sie nicht vermieden wird, eine geringe oder mäßige Verletzung zur Folge haben kann.		Atemschutz tragen!
	Wechselstrom/-spannung		Schutzklasse II (Doppelisolierung)
	Sperren		Entsperren
	Das CE-Zeichen bestätigt Konformität mit den für das Produkt zutreffenden EU-Richtlinien.		Sicherheitshinweise Handlungsanweisungen

HVLP-FARBSPRITZPISTOLE

Einleitung

Wir beglückwünschen Sie zum Kauf Ihres neuen Produkts. Sie haben sich damit für ein hochwertiges Produkt entschieden. Die Bedienungsanleitung ist Teil dieses Produkts. Sie enthält wichtige Hinweise für Sicherheit, Gebrauch und Entsorgung. Machen Sie sich vor der Benutzung des Produkts mit allen Bedien- und Sicherheitshinweisen vertraut. Benutzen Sie das Produkt nur wie beschrieben und für die angegebenen Einsatzbereiche. Händigen Sie alle Unterlagen bei Weitergabe des Produkts an Dritte mit aus.

Bestimmungsgemäße Verwendung

Dieses Produkt ist zum Auftragen von Farben, Lacken und Lasuren geeignet.

Sie können mit dem Produkt Sprühgut mit einer Durchflusszeit bis max. 70 DIN/sec verarbeiten.

Das Produkt ist nicht dazu bestimmt, leicht entzündbare, brennbare Farben, Lacke oder Verdünnungen zu verarbeiten.

Verwenden Sie stets Sprühgut entsprechend dem bestimmungsgemäßen Gebrauch! Beachten Sie beim Kauf und Gebrauch von Sprühgut die technischen Anforderungen des Produkts (siehe „Technische Daten“).

Andere Verwendungen oder Veränderungen des Produkts gelten als nicht bestimmungsgemäß und können zu Risiken wie Lebensgefahr, Verletzungen und Beschädigungen führen. Für aus bestimmungswidriger Verwendung entstandene Schäden übernimmt der Hersteller keine Haftung. Das Produkt ist nicht für den gewerblichen Einsatz oder für andere Einsatzbereiche bestimmt.

Lieferumfang

⚠ WARNUNG!

- Das Produkt und die Verpackungsmaterialien sind kein Kinderspielzeug! Kinder dürfen nicht mit Kunststoffbeuteln, Folien und Kleinteilen spielen! Es besteht Verschluckungs- und Erstickungsgefahr!

1× HVLP-Farbspritzpistole
4× Düsen*:
Ø 1,5 mm
Ø 1,8 mm
Ø 2,2 mm
Ø 2,6 mm
1× Viskositätsmessbecher
1× Reinigungsnadel
1× Reinigungsbürste
2× Filter**
1× Bedienungsanleitung

* 1 Düse ist vormontiert
** 1 Filter ist vormontiert

Teilebeschreibung

Abbildung A:

1 Düse, 4×
Ø 1,5 mm
Ø 1,8 mm
Ø 2,2 mm
Ø 2,6 mm
2 Nadel
3 Kleines Gewinde
4 Sprüheinheit
5 ► Sprüheinheit ausrichten
6 Verbindungsrohr
7 Abzugshebel
8 Einstellrad
9 Farbbehälter
10 Steigrohr
11 Großes Gewinde
12 Überwurfmutter
13 Düsenkopf

Abbildung B:

14 Motoreinheit
15 Luftfilter
16 Entriegelungstaste
17 Luftfilterabdeckung
18 Anschlussleitung mit Netzstecker
19 Ersatzluftfilter
20 Messbecher
21 Reinigungsnadel
22 Reinigungsbürste
23 Handgriff
24 Verriegelung
25 Sprühanschluss
26 ◄🔓 Entriegelt
27 ◄🔒 Verriegelt

Technische Daten

Nennleistung	450 W
Nennspannung	230 V~ 50 Hz
Förderleistung	950 ml/min (Wasser)
Farbbehälter	1200 ml
Max. Viskosität	70 DIN/sec
Schutzklasse	II/⧈

Geräuschemissionswerte
Die gemessenen Werte wurden in Übereinstimmung mit EN 62841 ermittelt. Der A-bewertete Geräuschpegel des Elektrowerkzeugs beträgt typischerweise:

Schalldruckpegel	L_{pA} : 80 dB(A)
Unsicherheit	K_{pA} : 3 dB
Schallleistungspegel	L_{WA} : 91 dB(A)
Unsicherheit	K_{WA} : 3 dB

Schwingungsemissionswerte
Schwingungsgesamtwerte (Vektorsumme dreier Richtungen), ermittelt entsprechend EN 62841:

Schwingungsemissions-wert	a_h : <2,5 m/s²
Unsicherheit	K : 1,5 m/s²

⚠ WARNUNG!

Tragen Sie einen Gehörschutz!
Die Einwirkung von Lärm kann Gehörverlust bewirken.

HINWEIS

- Der angegebene Schwingungsgesamtwert und der angegebene Geräuschemissionswert sind nach einem genormten Prüfverfahren gemessen worden und können zum Vergleich eines Elektrowerkzeugs mit einem anderen verwendet werden.
- Der angegebene Schwingungsgesamtwert und der angegebene Geräuschemissionswert können auch zu einer vorläufigen Einschätzung der Belastung verwendet werden.

⚠ WARNUNG!

- Die Schwingungs- und Geräuschemissionen können während der tatsächlichen Benutzung des Elektrowerkzeugs von den Angabewerten abweichen, abhängig von der Art und Weise, in der das Elektrowerkzeug verwendet wird, insbesondere, welche Art von Werkstück bearbeitet wird. Versuchen Sie, die Belastung durch Vibrationen und Geräusche so gering wie möglich zu halten. Beispielhafte Maßnahmen zur Verringerung der Vibrationsbelastung sind das Tragen von Handschuhen beim Gebrauch des Werkzeugs und die Begrenzung der Arbeitszeit. Dabei sind alle Anteile des Betriebszyklus zu berücksichtigen (beispielsweise Zeiten, in denen das Elektrowerkzeug abgeschaltet ist, und solche, in denen es zwar eingeschaltet ist, aber ohne Belastung läuft).

Sicherheitshinweise

Allgemeine Sicherheitshinweise für Elektrowerkzeuge

⚠ WARNUNG!

- **Lesen Sie alle Sicherheitshinweise, Anweisungen, Bebilderungen und technischen Daten, mit denen dieses Elektrowerkzeug versehen ist.** Versäumnisse bei der Einhaltung der nachfolgenden Anweisungen können elektrischen Schlag, Brand und/oder schwere Verletzungen verursachen.

Bewahren Sie alle Sicherheitshinweise und Anweisungen für die Zukunft auf.

Der in den Sicherheitshinweisen verwendete Begriff „Elektrowerkzeug“ bezieht sich auf netzbetriebene Elektrowerkzeuge (mit Netzleitung) oder auf akkubetriebene Elektrowerkzeuge (ohne Netzleitung).

Arbeitsplatzsicherheit

1) **Halten Sie Ihren Arbeitsbereich sauber und gut beleuchtet.** Unordnung oder unbeleuchtete Arbeitsbereiche können zu Unfällen führen.
2) **Arbeiten Sie mit dem Elektrowerkzeug nicht in explosionsgefährdeter Umgebung, in der sich brennbare Flüssigkeiten, Gase oder Stäube befinden.** Elektrowerkzeuge erzeugen Funken, die den Staub oder die Dämpfe entzünden können.
3) **Halten Sie Kinder und andere Personen während der Benutzung des Elektrowerkzeugs fern.** Bei Ablenkung können Sie die Kontrolle über das Elektrowerkzeug verlieren.

Elektrische Sicherheit

1) **Der Anschlussstecker des Elektrowerkzeuges muss in die Steckdose passen. Der Stecker darf in keiner Weise verändert werden. Verwenden Sie keine Adapterstecker gemeinsam mit schutzgeerdeten Elektrowerkzeugen.** Unveränderte Stecker und passende Steckdosen verringern das Risiko eines elektrischen Schlages.
2) **Vermeiden Sie Körperkontakt mit geerdeten Oberflächen wie von Rohren, Heizungen, Herden und Kühlschränken.** Es besteht ein erhöhtes Risiko durch elektrischen Schlag, wenn Ihr Körper geerdet ist.
3) **Halten Sie Elektrowerkzeuge von Regen oder Nässe fern.** Das Eindringen von Wasser in ein Elektrowerkzeug erhöht das Risiko eines elektrischen Schlages.
4) **Zweckentfremden Sie die Anschlussleitung nicht, um das Elektrowerkzeug zu tragen, aufzuhängen oder um den Stecker aus der Steckdose zu ziehen. Halten Sie die Anschlussleitung fern von Hitze, Öl, scharfen Kanten oder sich bewegenden Geräteteilen.** Beschädigte oder verwickelte Anschlussleitungen erhöhen das Risiko eines elektrischen Schlages.
5) **Wenn Sie mit einem Elektrowerkzeug im Freien arbeiten, verwenden Sie nur Verlängerungskabel, die auch für den Außenbereich geeignet sind.** Die Anwendung eines für den Außenbereich geeigneten Verlängerungskabels verringert das Risiko eines elektrischen Schlages.

6) **Wenn der Betrieb des Elektrowerkzeuges in feuchter Umgebung nicht vermeidbar ist, verwenden Sie einen Fehlerstromschutzschalter.** Der Einsatz eines Fehlerstromschutzschalters vermindert das Risiko eines elektrischen Schlages.

7) **Wenn ein Ersatz der Netzanschlussleitung erforderlich ist, ist dies vom Hersteller oder seinem Vertreter auszuführen, um Sicherheitsgefährdungen zu vermeiden.**

Sicherheit von Personen

1) **Seien Sie aufmerksam, achten Sie darauf, was Sie tun, und gehen Sie mit Vernunft an die Arbeit mit einem Elektrowerkzeug. Benutzen Sie kein Elektrowerkzeug, wenn Sie müde sind oder unter dem Einfluss von Drogen, Alkohol oder Medikamenten stehen.** Ein Moment der Unachtsamkeit beim Gebrauch des Elektrowerkzeuges kann zu ernsthaften Verletzungen führen.

2) **Tragen Sie persönliche Schutzausrüstung und immer eine Schutzbrille.** Das Tragen persönlicher Schutzausrüstung, wie Staubmaske, rutschfeste Sicherheitsschuhe, Schutzhelm oder Gehörschutz, je nach Art und Einsatz des Elektrowerkzeuges, verringert das Risiko von Verletzungen.

3) **Vermeiden Sie eine unbeabsichtigte Inbetriebnahme. Vergewissern Sie sich, dass das Elektrowerkzeug ausgeschaltet ist, bevor Sie es an die Stromversorgung und/oder den Akku anschließen, es aufnehmen oder tragen.** Wenn Sie beim Tragen des Elektrowerkzeuges den Finger am Schalter haben oder das Elektrowerkzeug eingeschaltet an die Stromversorgung anschließen, kann dies zu Unfällen führen.

4) **Entfernen Sie Einstellwerkzeuge oder Schraubenschlüssel, bevor Sie das Elektrowerkzeug einschalten.** Ein Werkzeug oder Schlüssel, der sich in einem drehenden Teil des Elektrowerkzeugs befindet, kann zu Verletzungen führen.

5) **Vermeiden Sie eine abnormale Körperhaltung. Sorgen Sie für einen sicheren Stand und halten Sie jederzeit das Gleichgewicht.** Dadurch können Sie das Elektrowerkzeug in unerwarteten Situationen besser kontrollieren.

6) **Tragen Sie geeignete Kleidung. Tragen Sie keine weite Kleidung oder Schmuck. Halten Sie Haare, Kleidung und Handschuhe fern von sich bewegenden Teilen.** Lockere Kleidung, Schmuck oder lange Haare können von sich bewegenden Teilen erfasst werden.

7) **Wenn Staubabsaug- und -auffangeinrichtungen montiert werden können, sind diese anzuschließen und richtig zu verwenden.** Die Verwendung einer Staubabsaugung kann Gefährdungen durch Staub verringern.

8) **Wiegen Sie sich nicht in falscher Sicherheit und setzen Sie sich nicht über die Sicherheitsregeln für Elektrowerkzeuge hinweg, auch wenn Sie nach vielfachem Gebrauch mit dem Elektrowerkzeug vertraut sind.** Achtloses Handeln kann binnen Sekundenbruchteilen zu schweren Verletzungen führen.

Verwendung und Behandlung des Elektrowerkzeugs

1) **Überlasten Sie das Gerät nicht. Verwenden Sie für Ihre Arbeit das dafür bestimmte Elektrowerkzeug.** Mit dem passenden Elektrowerkzeug arbeiten Sie besser und sicherer im angegebenen Leistungsbereich.

2) **Benutzen Sie kein Elektrowerkzeug, dessen Schalter defekt ist.** Ein Elektrowerkzeug, das sich nicht mehr ein- oder ausschalten lässt, ist gefährlich und muss repariert werden.

3) **Ziehen Sie den Stecker aus der Steckdose und/oder entfernen Sie einen abnehmbaren Akku, bevor Sie Geräteeinstellungen vornehmen, Einsatzwerkzeuge wechseln oder das Elektrowerkzeug weglegen.** Diese Vorsichtsmaßnahme verhindert den unbeabsichtigten Start des Elektrowerkzeuges.

4) **Bewahren Sie unbenutzte Elektrowerkzeuge außerhalb der Reichweite von Kindern auf. Lassen Sie Personen das Elektrowerkzeug nicht benutzen, die mit diesem nicht vertraut sind oder diese Anweisungen nicht gelesen haben.** Elektrowerkzeuge sind gefährlich, wenn sie von unerfahrenen Personen benutzt werden.

5) **Pflegen Sie Elektrowerkzeuge und Einsatzwerkzeuge mit Sorgfalt. Kontrollieren Sie, ob bewegliche Teile einwandfrei funktionieren und nicht klemmen, ob Teile gebrochen oder so beschädigt sind, dass die Funktion des Elektrowerkzeuges beeinträchtigt ist. Lassen Sie beschädigte Teile vor dem Einsatz des Elektrowerkzeugs reparieren.** Viele Unfälle haben ihre Ursache in schlecht gewarteten Elektrowerkzeugen.

6) **Halten Sie Schneidwerkzeuge scharf und sauber.** Sorgfältig gepflegte Schneidwerkzeuge mit scharfen Schneidkanten verklemmen sich weniger und sind leichter zu führen.

7) **Verwenden Sie Elektrowerkzeug, Zubehör, Einsatzwerkzeuge usw. entsprechend diesen Anweisungen. Berücksichtigen Sie dabei die Arbeitsbedingungen und die auszuführende Tätigkeit.** Der Gebrauch von Elektrowerkzeugen für andere als die vorgesehenen Anwendungen kann zu gefährlichen Situationen führen.

8) **Halten Sie Griffe und Griffflächen trocken, sauber und frei von Öl und Fett.** Rutschige Griffe und Griffflächen erlauben keine sichere Bedienung und Kontrolle des Elektrowerkzeugs in unvorhergesehenen Situationen.

Service

1) **Lassen Sie Ihr Elektrowerkzeug nur von qualifiziertem Fachpersonal und nur mit Original-Ersatzteilen reparieren.** Damit wird sichergestellt, dass die Sicherheit des Elektrowerkzeuges erhalten bleibt.

Ergänzende Sicherheitshinweise für Farbspritzpistolen

- **Halten Sie Ihren Arbeitsbereich sauber, gut beleuchtet und frei von Farb- oder Lösemittelbehältern, Lappen und sonstigen brennbaren Materialien.** Mögliche Gefahr der Selbstentzündung. Halten Sie funktionsfähige Feuerlöscher/ Löschgeräte zu jeder Zeit verfügbar.
- **Sorgen Sie für gute Belüftung im Sprühbereich und für ausreichend Frischluft im gesamten Raum.** Verdunstende brennbare Lösemittel schaffen eine explosive Umgebung.

- **Das Produkt ist ausschließlich für die Verwendung von nicht brennbaren Materialien geeignet. Verwenden Sie Materialien auf der Basis von Wasser, schwerflüchtigen Kohlenwasserstoffen oder ähnlichen Materialien.** Leichtflüchtige verdunstende Lösemittel schaffen eine explosive Umgebung.
- **Sprühen Sie nicht im Bereich von Zündquellen wie statischen Elektrizitätsfunken, offenen Flammen, Zündflammen, heißen Gegenständen, Motoren, Zigaretten und Funken vom Ein- und Ausstecken von Stromkabeln oder der Bedienung von Schaltern.** Derartige Funkenquellen können zu einer Entzündung der Umgebung führen.
- **Versprühen Sie keine Materialien bei denen nicht bekannt ist, ob sie eine Gefahr darstellen.** Unbekannte Materialien können gefährdende Bedingungen schaffen.
- **Tragen Sie zusätzliche persönliche Schutzausrüstung wie entsprechende Schutzhandschuhe und Schutz- oder Atemschutzmaske beim Sprühen oder der Handhabung von Chemikalien.** Das Tragen von Schutzausrüstung für entsprechende Bedingungen verringert die Aussetzung gegenüber gefährdenden Substanzen.
- **Geben Sie Acht auf etwaige Gefahren des Sprühguts. Beachten Sie die Markierungen auf dem Behälter oder die Herstellerinformationen des Sprühguts, einschließlich der Aufforderung zur Verwendung persönlicher Schutzausrüstung.** Den Herstelleranweisungen ist Folge zu leisten, um das Risiko von Feuer sowie durch Gifte, Karzinogene, etc. hervorgerufenen Verletzungen zu verringern.
- Die Spritzpistole darf nicht zum Sprühen brennbarer Stoffe verwendet werden. Spritzpistolen dürfen nicht mit brennbaren Lösungsmitteln gereinigt werden.

⚠ WARNUNG!

- ▶ Achten Sie auf die Gefahren, die vom Sprühgut ausgehen können.
- ▶ Beachten Sie die Aufschriften auf den Behältern oder die vom Hersteller des Sprühguts angegebenen Hinweise.

Vor dem ersten Gebrauch

Zubehör

Für den sicheren und ordnungsgemäßen Gebrauch dieses Produkts werden unter anderem die folgenden Zubehörteile, wie z. B. Werkzeuge und Einsatzwerkzeuge, benötigt:

- ☐ Geeignetes Sprühgut
- ☐ Geeignete persönliche Schutzausrüstung

Sprühgut erhalten Sie im Fachhandel. Beachten Sie beim Erwerb immer die technischen Anforderungen dieses Produkts (siehe „Technische Daten“).

Fragen Sie bei Unsicherheit eine qualifizierte Fachkraft und lassen Sie sich von Ihrem Fachhändler beraten.

⚠ WARNUNG!

- ▶ Verwenden Sie kein Zubehör, welches nicht von Parkside empfohlen wurde. Dies kann zu elektrischem Schlag oder Feuer führen.

Auspacken

1. Öffnen Sie die Verpackung und entnehmen Sie vorsichtig das Produkt.
2. Entfernen Sie das Verpackungsmaterial sowie Verpackungs- und Transportsicherungen (falls vorhanden).

3. Überprüfen Sie, ob der Lieferumfang vollständig ist.
4. Kontrollieren Sie das Produkt und die Zubehörteile auf Transportschäden.

⚠ WARNUNG!

- Das Produkt und die Verpackungsmaterialien sind kein Kinderspielzeug! Kinder dürfen nicht mit Kunststoffbeuteln, Folien und Kleinteilen spielen! Es besteht Verschluckungs- und Erstickungsgefahr!

Vor dem Gebrauch

Viskosität prüfen

- Mit dem Produkt können Sie Sprühgut mit einer Viskosität (Zähflüssigkeit) von max. 70 DIN/sec verarbeiten.
- Viskosität messen (Abb. H):
  - Füllen Sie den Messbecher 20 bis zum Rand mit Sprühgut.
  - Lassen Sie die Flüssigkeit aus dem Messbecher 20 laufen.
  - Messen Sie die Sekunden, bis das Sprühgut aufhört, aus dem Messbecher 20 zu laufen. Das Messergebnis ist die Anzahl der DIN/sec.
- Wenn Sie mehr als 70 DIN/sec messen: Verdünnen Sie das Sprühgut schrittweise mit einem passenden Verdünnungsmittel, bis Sie einen Wert ≤ 70 DIN/sec messen.

HINWEIS

- Benutzen Sie nur Verdünnungsmittel, die zum jeweiligen Sprühgut passen. Wenn Sie das falsche Verdünnungsmittel verwenden, entstehen Klumpen, die das Produkt verstopfen.
- Mischen Sie Kunstharzlacke nie mit Nitroverdünnung!

HINWEIS

- Lesen Sie die Herstellerangaben zum jeweiligen Sprühgut, um sich über die passenden Verdünnungsmittel zu informieren.
- Spritzen Sie kein körniges/körperhaltiges Sprühgut.

Sprühfläche vorbereiten

- Decken Sie die Umgebung der Sprühfläche ab. Alle nicht abgedeckten Flächen in der Umgebung können sonst verunreinigt werden.
- Trocknen und säubern Sie die Sprühfläche.
- Wenn Sie Oberflächen aus Holz, Metall oder Kunststoff lackieren: Rauen Sie die Sprühfläche auf, z. B. indem Sie die Sprühfläche mit Sandpapier anschleifen.

Montage

⚠ WARNUNG!

Schalten Sie das Produkt aus und trennen Sie es vor dem Auswechseln von Zubehör vom Stromnetz.

Sprüheinheit abnehmen

1. Verriegelung 24 öffnen:
   - Halten Sie die Motoreinheit 14 am Handgriff 23 fest.
   - Drehen Sie mit der anderen Hand die Sprüheinheit 4 kräftig entgegen dem Uhrzeigersinn, bis die Sprüheinheit aus der Verriegelung ausrastet (Abb. E).
2. Drehen Sie die Sprüheinheit 4 weiter, bis Sie ► 5 an ◄🔓 26 ausgerichtet haben (Abb. D).
3. Ziehen Sie die Sprüheinheit 4 aus der Motoreinheit 14 (Abb. C).

Sprüheinheit befestigen

1. Stecken Sie das Verbindungsrohr 6 in den Sprühanschluss 25 (Abb. C).
2. Richten Sie ► 5 an ◄🔒 26 aus. Drehen Sie die Sprüheinheit 4 im Uhrzeigersinn, bis sie in die Verriegelung 27 einrastet (Abb. D).

Düse wechseln/einsetzen

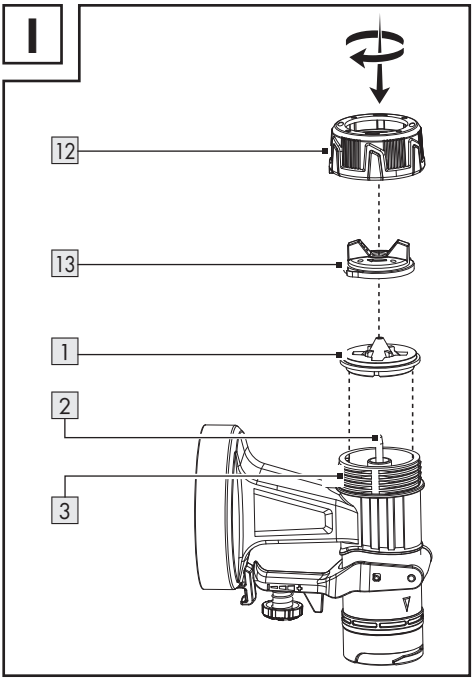

1. Halten Sie das Produkt mit dem Düsenkopf 13 nach oben, bevor Sie die Überwurfmutter 12 abschrauben. So verhindern Sie, dass Teile herausfallen.
2. Drehen Sie die Überwurfmutter 12 entgegen dem Uhrzeigersinn.
3. Nehmen Sie die Überwurfmutter 12 zusammen mit dem Düsenkopf 13 von der Sprüheinheit 4.
4. Wenn bereits eine Düse 1 montiert ist:
   - Nehmen Sie die Düse von der Nadel 2.
   - Wenn nötig, hebeln Sie die Düse vorsichtig mit einem Schraubendreher heraus.
5. Setzen Sie die gewünschte Düse 1 auf die Nadel 2.
6. Setzen Sie den Düsenkopf 13 auf die Düse 1.
7. Setzen Sie die Überwurfmutter 12 auf das kleine Gewinde 3.
8. Festziehen: Drehen Sie die Überwurfmutter 12 im Uhrzeigersinn.

Korrekte Düse auswählen

1 **Düse***		**Verwendung**
Weiß	1,5 mm	Geringe Viskosität
Schwarz	1,8 mm	Farben auf Wasserbasis
Rot	2,2 mm	Hohe Viskosität
Türkis	2,6 mm	Farben auf Ölbasis

* Der Durchmesser der Düsenöffnung ist auf der Innenseite der Düse 1 aufgedruckt.

□ Weitere Informationen: siehe „Viskosität prüfen“

Sprühgut einfüllen

Abb. G

1. Schrauben Sie den Farbbehälter 9 von der Sprüheinheit 4 ab.
2. Setzen Sie das Steigrohr 10 in das große Gewinde 11 ein.

HINWEIS

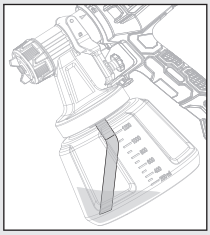
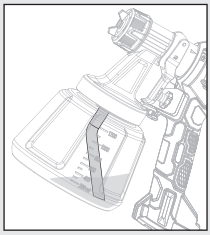

- ▶ Arbeit an niedrig platzierten Sprühflächen: Bringen Sie das Steigrohr 10 so an, dass es nach vorne zeigt: Richtung Düsenkopf 13
- ▶ Arbeit an höher platzierten Sprühflächen: Bringen Sie das Steigrohr 10 so an, dass es nach hinten zeigt: Richtung Motoreinheit 14

3. Füllen Sie das Sprühgut in den Farbbehälter 9.
4. Schrauben Sie den Farbbehälter 9 an die Sprüheinheit 4.

Bedienung

Ein- und ausschalten

⚠ WARNUNG! Verletzungsrisiko!

- ▶ Zielen Sie mit dem Produkt niemals auf Menschen oder Tiere.

HINWEIS

- ▶ Halten Sie das Produkt bei der Arbeit in gleich bleibendem Abstand von ca. 15 cm von der Sprühfläche.

1. Stecken Sie den Netzstecker 18 in eine geeignete Steckdose.
2. **Einschalten und Sprühen:** Drücken und halten Sie den Abzugshebel 7.
3. **Ausschalten:** Lassen Sie den Abzugshebel 7 los.

Sprühmenge einstellen

- □ Sprühmenge erhöhen oder verringern: Drehen Sie das Einstellrad 8 in Richtung **+** oder **–**.

Strahlart einstellen

- □ Drehen Sie den Düsenkopf 13 so, dass die Fingertabs am Düsenkopf auf das passende Symbol an der Überwurfmutter 12 zeigen.

Symbol	Strahlart	Verwendung
●	Rundstrahl	Ecken Kanten Schwer zugängliche Bereiche
▮	Vertikaler Flachstrahl	Alle anderen Flächen*
▬	Horizontaler Flachstrahl	Alle anderen Flächen*
* Je nach Sprührichtung anpassen		

Nach dem Gebrauch

- □ Schalten Sie das Produkt aus und trennen Sie es vom Stromnetz. Lassen Sie das Produkt abkühlen.
- □ Überprüfen, reinigen und lagern Sie das Produkt (siehe „Reinigung und Pflege“).

Fehlerbehebung

Problem	Mögliche Ursache	Abhilfe
Der Motor läuft, aber die Sprüheinheit ist blockiert.	Getrocknete Farbrückstände blockieren die Öffnungen im Bereich um die Nadel 2.	Entfernen Sie mit der Reinigungsnadel 21 Farbrückstände aus den Öffnungen im Bereich um die Nadel 2.
Das Produkt sprüht nicht, obwohl noch etwas Farbe im Farbbehälter 9 ist.	Das abgewinkelte Steigrohr 10 im Farbbehälter 9 zeigt in die falsche Richtung.	Reorientieren Sie das Steigrohr 10 (siehe „Sprühgut einfüllen“).

Reinigung und Pflege

⚠ WARNUNG!

Schalten Sie das Produkt aus, bevor Sie Inspektions-, Wartungs- oder Reinigungsarbeiten durchführen!

Reinigung

HINWEIS

- ▶ Reinigen Sie das Produkt nach jedem Gebrauch, sonst können die Düsen 1 verkleben.
- ▶ Verwenden Sie keine chemischen, alkalischen, schmirgelnde oder andere aggressive Reinigungs- oder Desinfektionsmittel, um das Produkt zu reinigen, da diese die Oberflächen beschädigen können.

HINWEIS

- ▶ Benutzen Sie keine Silikon-basierten Schmiermittel.
- ▶ Legen Sie niemals das gesamte Produkt in Lösungsmittel.
- ▶ Tragen Sie bei der Reinigung geeignete Handschuhe.

- ☐ Achten Sie darauf, dass keine Flüssigkeiten in das Innere des Produkts gelangen.
- ☐ Regelmäßige ordentliche Reinigung hilft einen sicheren Gebrauch sicherzustellen und verlängert die Lebensdauer des Produkts.
- ☐ Reinigen Sie die Motoreinheit 14 mit einem trockenen Tuch. Verwenden Sie für schwer zugängliche Stellen eine weiche Bürste.
  Entfernen Sie insbesondere Schmutz und Staub von den Lüftungsöffnungen mit einem Tuch und einer weichen Bürste.
  Lüftungsöffnungen müssen immer frei sein.
- ☐ Sprühen Sie nach jedem Gebrauch Wasser mit dem Produkt.
- ☐ Reinigen Sie folgende Teile mit der Reinigungsbürste 22 oder der Reinigungsnadel 21:
  - 1 Düsen
  - 2 Nadel (Öffnungen im Bereich um die Nadel)
  - 4 Sprüheinheit
  - 13 Düsenkopf

Luftfilter reinigen

Abb. F

- ☐ Luftfilter 15 abnehmen: Drücken und halten Sie die Entriegelungstasten 16 an der Luftfilterabdeckung 17. Nehmen Sie die Luftfilterabdeckung ab.
- ☐ Nehmen Sie den Luftfilter 15 aus der Luftfilterabdeckung 17.
- ☐ Wenn nötig, schütteln Sie den Luftfilter 15 aus.

- Bei stärkerer Verschmutzung reinigen Sie den Luftfilter 15 unter fließendem Wasser. Lassen Sie den Luftfilter gründlich trocknen.
- Ersetzen Sie den Luftfilter 15 wenn nötig mit dem Ersatzluftfilter 19.

Wartung

- Das Produkt ist wartungsfrei.
- Überprüfen Sie das Produkt vor und nach jeder Benutzung auf Verschleiß und Beschädigungen.

Reparatur

- Im Inneren dieses Produkts befinden sich keine Teile, die vom Benutzer repariert werden können. Wenden Sie sich an eine qualifizierte Fachkraft, um das Produkt überprüfen und instand setzen zu lassen.

Lagerung

- Reinigen Sie das Produkt (siehe „Reinigung und Pflege“).
- Lagern Sie das Produkt und dessen Zubehör an einem dunklen, trockenen, frostfreien und gut belüfteten Ort.
- Lagern Sie das Produkt stets an einem für Kinder unzugänglichen Ort.

Transport

- Schützen Sie das Produkt gegen Schläge und starke Vibrationen, die insbesondere beim Transport in Fahrzeugen auftreten.
- Sichern Sie das Produkt gegen Verrutschen und Kippen.

Entsorgung

Die Verpackung besteht aus umweltfreundlichen Materialien, die Sie über die örtlichen Recyclingstellen entsorgen können.

Beachten Sie die Kennzeichnung der Verpackungsmaterialien bei der Abfalltrennung, diese sind gekennzeichnet mit Abkürzungen (a) und Nummern (b) mit folgender Bedeutung: 1–7: Kunststoffe/20–22: Papier und Pappe/80–98: Verbundstoffe.

Produkt:

Möglichkeiten zur Entsorgung des ausgedienten Produkts erfahren Sie bei Ihrer Gemeinde- oder Stadtverwaltung.

Gerät entsorgen
Das Symbol der durchgestrichenen Mülltonne bedeutet, dass dieses Gerät am Ende der Nutzungszeit nicht über den Haushaltsmüll entsorgt werden darf. Das Gerät ist bei eingerichteten Sammelstellen, Wertstoffhöfen oder Entsorgungsbetrieben abzugeben. Zudem sind Vertreiber von Elektro- und Elektronikgeräten sowie Vertreiber von Lebensmitteln zur Rücknahme verpflichtet. LIDL bietet Ihnen Rückgabemöglichkeiten direkt in den Filialen und Märkten an. Rückgabe und Entsorgung sind für Sie kostenfrei. Beim Kauf eines Neugerätes haben Sie das Recht, ein entsprechendes Altgerät unentgeltlich zurückzugeben.

Zusätzlich haben Sie die Möglichkeit, unabhängig vom Kauf eines Neugerätes, unentgeltlich (bis zu drei) Altgeräte abzugeben, die in keiner Abmessung größer als 25 cm sind.

Bitte löschen Sie vor der Rückgabe alle personenbezogenen Daten.

Bitte entnehmen Sie vor der Rückgabe Batterien oder Akkumulatoren, die nicht vom Altgerät umschlossen sind, sowie Lampen, die zerstörungsfrei entnommen werden können und führen diese einer separaten Sammlung zu.

Garantie

Das Produkt wurde nach strengen Qualitätsrichtlinien hergestellt und vor der Auslieferung sorgfältig geprüft. Im Falle von Material- oder Herstellungsfehlern haben Sie gegenüber dem Verkäufer des Produkts gesetzliche Rechte. Ihre gesetzlichen Rechte werden in keiner Weise durch unsere unten aufgeführte Garantie eingeschränkt.

Die Garantie für dieses Produkt beträgt 3 Jahre ab Kaufdatum. Die Garantiezeit beginnt mit dem Kaufdatum. Bewahren Sie den Originalkaufbeleg an einem sicheren Ort auf, da dieses Dokument als Nachweis des Kaufs erforderlich ist.

Alle Schäden oder Mängel, die bereits zum Zeitpunkt des Kaufs vorhanden sind, müssen unverzüglich nach dem Auspacken des Produkts gemeldet werden.

Sollte das Produkt innerhalb von 3 Jahren ab Kaufdatum einen Material- oder Herstellungsfehler aufweisen, werden wir es – nach unserer Wahl – kostenlos für Sie reparieren oder ersetzen. Die Garantiezeit verlängert sich durch einen stattgegebenen Gewährleistungsanspruch nicht. Dies gilt auch für ersetzte und reparierte Teile.

Diese Garantie erlischt, wenn das Produkt beschädigt oder unsachgemäß verwendet oder gewartet wurde.

Die Garantie deckt Material- und Herstellungsfehler ab. Diese Garantie erstreckt sich weder auf Produktteile, die normalem Verschleiß unterliegen, und somit als Verschleißteile gelten (z. B. Batterien, Akkus, Schläuche, Farbpatronen), noch auf Schäden an zerbrechlichen Teilen, z. B. Schalter oder Teile aus Glas.

Abwicklung im Garantiefall

Um eine schnelle Bearbeitung Ihres Anliegens zu gewährleisten, folgen Sie bitte den folgenden Hinweisen:

Bitte halten Sie für alle Anfragen den Kassenbon und die Artikelnummer (IAN 465510_2404) als Nachweis für den Kauf bereit.

Die Artikelnummer entnehmen Sie bitte dem Typenschild am Produkt, einer Gravur am Produkt, dem Titelblatt Ihrer Anleitung (unten links) oder dem Aufkleber auf der Rück- oder Unterseite des Produktes.

Sollten Funktionsfehler oder sonstige Mängel auftreten kontaktieren Sie zunächst die nachfolgend benannte Serviceabteilung telefonisch oder per EMail.

Ein als defekt erfasstes Produkt können Sie dann unter Beifügung des Kaufbelegs (Kassenbon) und der Angabe, worin der Mangel besteht und wann er aufgetreten ist, für Sie portofrei an die Ihnen mitgeteilte Service Anschrift übersenden.

PDF ONLINE
parkside-diy.com

Auf parkside-diy.com können Sie diese und viele weitere Handbücher einsehen und herunterladen. Mit diesem QR-Code gelangen Sie direkt auf parkside-diy.com. Wählen Sie Ihr Land aus, und suchen Sie über die Suchmaske nach den Bedienungsanleitungen. Mittels Eingabe der Artikelnummer (IAN) 465510_2404 gelangen Sie zur Bedienungsanleitung für Ihren Artikel.

● Service

(DE) **Service Deutschland**
Tel.: 0800 5435 111
E-Mail: owim@lidl.de

(AT) **Service Österreich**
Tel.: 0800 292726
E-Mail: owim@lidl.at

(CH) **Service Schweiz**
Tel.: 0800 562153
E-Mail: owim@lidl.ch

EU-Konformitätserklärung

EU-KONFORMITÄTSERKLÄRUNG (Nr. 465510_2404)	
IAN:	**465510_2404**
Produkt-Identifikation:	**"Parkside" HVLP-Farbspritzpistole**
Modellnummer:	**HG08327**

Der oben beschriebene Gegenstand der Erklärung erfüllt die einschlägigen Harmonisierungsvorschriften der Union:

Richtlinie 2006/42/EG
Richtlinie 2014/30/EG
Richtlinie 2011/65/EU mit allen dazugehörigen Änderungen

Angabe der einschlägigen harmonisierten Normen oder der anderen technischen Spezifikationen, für die die Konformität erklärt wird:

Nr. / Teile
Richtlinie 2006/42/EG
EN 62841-1:2015/A11:2022
EN 50580:2012/A1:2013
Richtlinie 2014/30/EG
EN IEC 55014-1:2021
EN IEC 55014-2:2021
EN IEC 61000-3-2:2019/A1:2021
EN 61000-3-3:2013/A2:2021

Der Gegenstand der oben beschriebenen Erklärung steht im Einklang mit der Richtlinie 2011/65/EU des Europäischen Parlaments und des Rates vom 8. Juni 2011 zur Beschränkung der Verwendung bestimmter gefährlicher Stoffe in Elektro- und Elektronikgeräten:

Nr. / Teile
EN IEC 63000:2018

Person, die die technische Dokumentation aufbewahrt: OWIM GmbH & Co.KG

Unterzeichnet für und im Namen von:

OWIM GmbH & Co. KG, Stiftsbergstraße 1, 74167 Neckarsulm, Deutschland

Diese Konformitätserklärung wird unter der alleinigen Verantwortung des Herstellers ausgestellt.

Original-Konformitätserklärung

Neckarsulm	03.07.2024	ppa.	ppa.
Ort	Datum	ppa. Stefan Haensel Prokurist	ppa. Jens Buchheim Prokurist

DE

CE

OWIM GmbH & Co. KG
Stiftsbergstraße 1
74167 Neckarsulm
GERMANY

Model No.: HG08327
Version: 10/2024

IAN 465510_2404

DE