BIKE PANNIER

GB IE NI
BIKE PANNIER
INSTRUCTION MANUAL

DK
CYKEL-BAGAGETASKE
BETJENINGSVEJLEDNING

FR BE
SACOCHE DE VÉLO
MODE D'EMPLOI

NL BE
FIETSTAS
GEBRUIKERSHANDLEIDING

DE AT CH
FAHRRAD-GEPÄCKTASCHE
BEDIENUNGSANLEITUNG

IAN 315385

6

GB IE NI DK BE NL

GARANTIE 3 JAHRE ANS ANNI JAAR GARANTIE GARANZIA GARANTIE

MONZ HANDELSGESELLSCHAFT
INTERNATIONAL MBH & CO. KG
Schöndorfer Str. 60–62
DE-54292 Trier
GERMANY

Serviceadresse:
MONZ SERVICE CENTER
Hotline: 00800 / 68546854
RO +49 (0) 69-9999-2002-228

Last update · Oplysningernes status · Version des informations · Stand van de informatie · Stand der Informationen:
01/2019 - Ident-Nr.: PO30000468-31375

INSTALLATION ON THE LUGGAGE CARRIER / MONTERING PÅ BAGAGEBÆRER / INSTALLATION SUR LE PORTE-BAGAGES / MONTAGE OP DE BAGAGEDRAGER / MONTAGE AM GEPÄCKTRÄGER

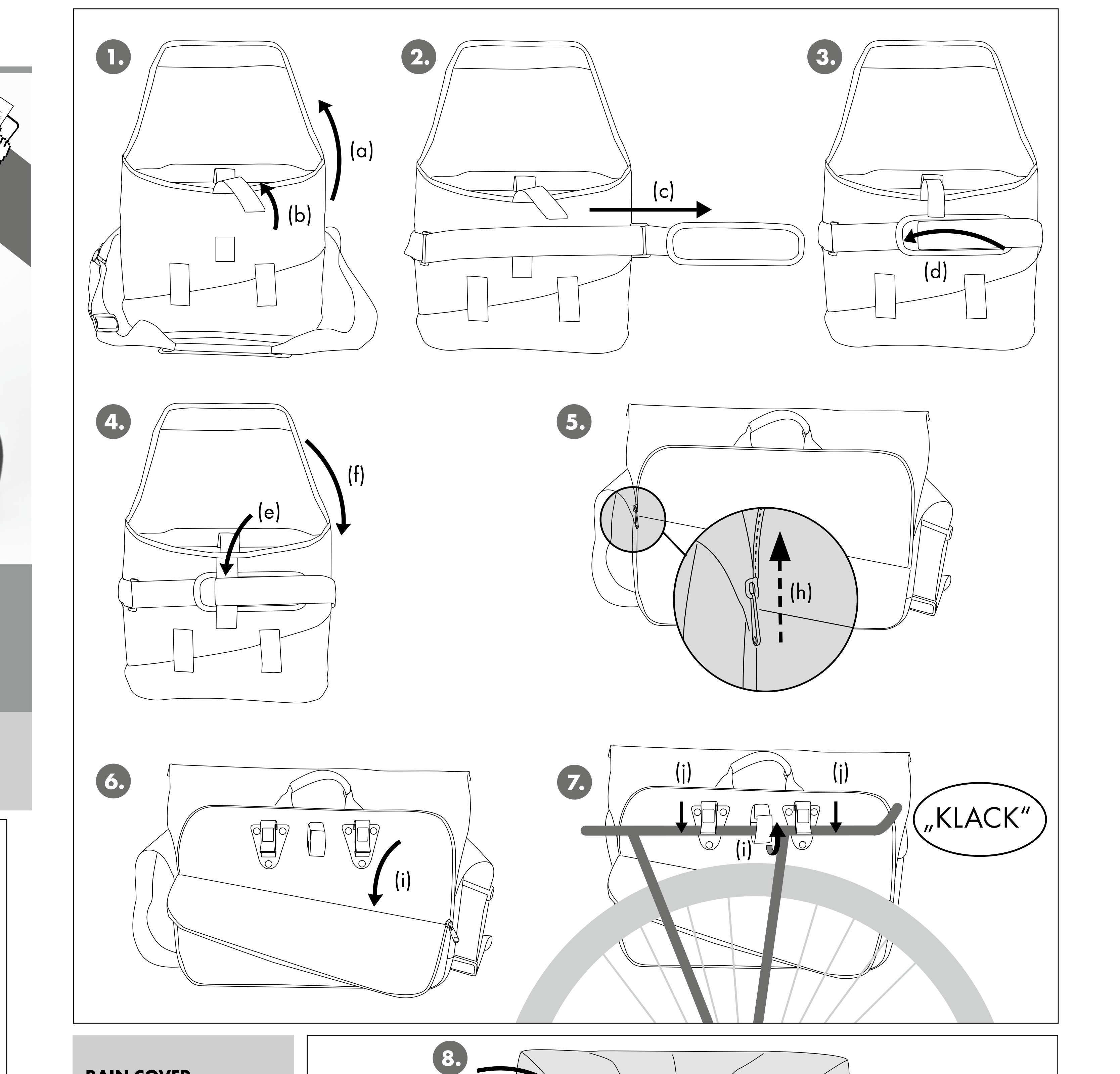

SCOPE OF DELIVERY / LEVERINGSOMFANG / LIVRAISON / LEVERINGSOMVANG / LIEFERUMFANG:
1 UNIT / 1 STK. / 1 PIÈCE / 1 STUKS / 1 STÜCK

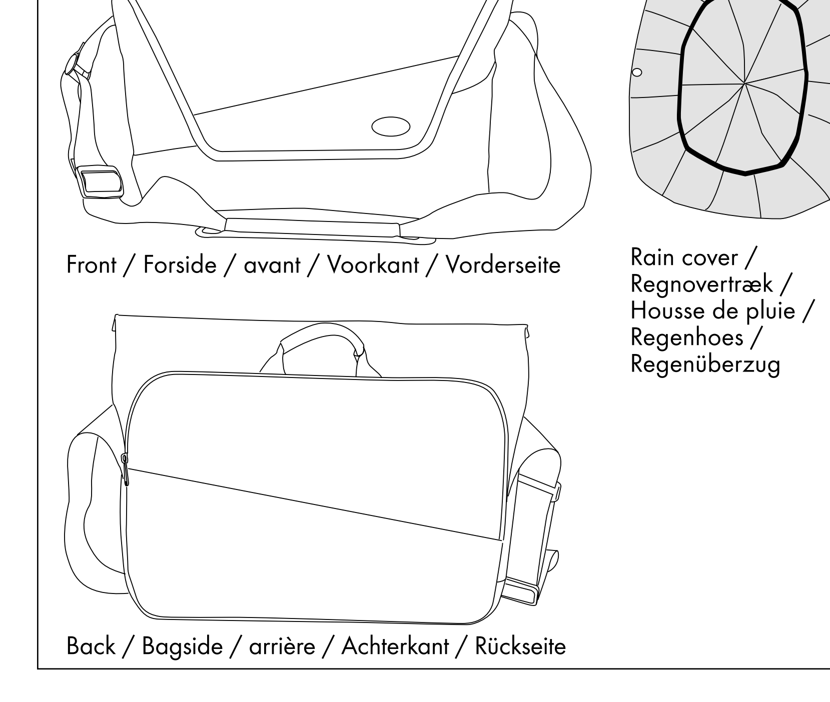

Front / Forside / avant / Voorkant / Vorderseite

Rain cover / Regnovertræk / Housse de pluie / Regenhoes / Regenüberzug

Back / Bagside / arrière / Achterkant / Rückseite

RAIN COVER MOUNTING / MONTERING REGNOVERTRÆK / MONTAGE HOUSSE DE PLUIE / MONTAGE REGENHOES / MONTAGE REGENÜBERZUG

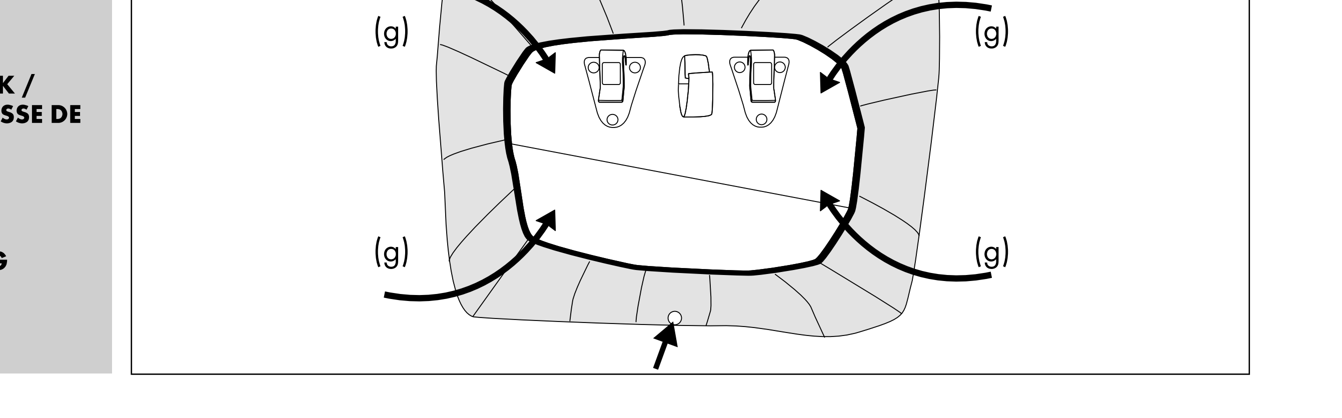

GB IE NI

BIKE PANNIER
Instruction Manual

1. Introduction
Congratulations!
With your purchase you have chosen a high-quality product. Make yourself familiar with the product before starting to use it. Carefully read the following instruction manual. Use the product only as described and only for the specified areas of application. Keep this instruction manual for future reference. When transferring this product to third parties, also include all documents.

Explanation of symbols
The following symbols and signal words are used in this manual, on the bike pannier (hereafter referred to as „saddle bag") or on the packaging.

⚠ WARNING!
This signal symbol/word indicates a hazard with a medium level of risk which, if not avoided, may result in death or serious injury.

⚠ ATTENTION!
This signal symbol/word indicates a hazard with a low level of risk which, if not avoided, may result in minor or moderate injury.

NOTE!
This signal word warns of possible property damage.

This symbol gives you useful additional information for assembly or use.

This symbol indicates potential danger to children.

This symbol will inform you about the disposal of the packaging and product.

2. Safety
Intended use
The luggage bag is intended to be used as a shoulder bag, and for mounting on the rear luggage rack. The saddle bag is intended exclusively for assembly and use on suitable bicycles.
The product is not designed for commercial use. Any other use of or modifications to the product is not considered correct and can lead to injuries and damage. The distributor does not accept liability for any damage resulting from incorrect use.

3. Scope of delivery
1 x Bike Pannier
1 x Rain cover
1 x Instruction Manual

4. Technical specifications
Type: Bike pannier
IAN: 315385
Item/Monz No.: 31375

Project: PO30000468
Measurements:
approx. 48 x 32.5 x 15.5 cm (W x H x D)
Measurements of laptop compartment:
approx. 44 x 28.5 x 5 cm (W x H x D)
Additional load: max. 8 kg
Load capacity: max. 15 l
Material: 100% Polyester
Date of production: 2019
Guarantee: 3 Years

5. Safety information
⚠ WARNING!
Danger of strangulation and suffocation!
If children play with the saddle bag or the packaging, they can get caught in it and suffocate
- Do not let children play with the saddle bag or packaging.
- Supervise children near the saddle bag.
- Keep the saddle bag and packaging out of the reach of children.

⚠ WARNING!
Danger of strangulation and suffocation
Packaging material and small parts are to be kept away from small children. There is a danger of suffocation!

⚠ WARNING!
Risk of injury!
Technical changes to the saddle bag and/or the fastening parts can lead to damage, instability and falling!
- No technical modifications may be made to the saddle bag or fastening elements.
- It is important that Bowden cables on the bicycle are not bent or pinched during assembly!
- The saddle bag may only be mounted at the intended fastening point on the rear wheel carrier and according to this manual.
- Make sure that the strength and geometry of the bicycle allow the saddle bag to be mounted.
- Fix the shoulder straps so that they cannot be jammed with brake elements or the rotating wheel. To do this, stow the shoulder straps in the provided compartment.
- Firmly attach the carrying straps so that a jamming with the brake elements or the rotating wheel is absolutely avoided. To do this, stow the carrying strap as described under "Mounting on the luggage carrier 1.–4."

⚠ ATTENTION!
Risk of injury!
Overloading the saddle bag, the rear carrier and the bicycle can lead to damage, instability and falling!
- The saddle bag may be loaded with a maximum of 8 kg. Make sure that this does not exceed the permissible total weight of the bicycle.
- It is important that the maximum payload of the rear wheel carrier is not exceeded.

NOTE!
The bag has to be evenly distributed and secured in the saddle bag.

⚠ ATTENTION!
Risk of injury!
Please note that when the saddle bag is loaded, the handling of the bicycle changes!
- If only one loaded saddle bag is mounted on the bicycle, the one-sided load changes the centre of gravity of the bicycle and, therefore, the handling. Be prepared for a changed handling of the bicycle especially when braking and in curves.
- The bicycle can fall over with the saddle bag when it parked with the main stand.
- To prevent objects from falling out, the saddle bag has to be closed while riding in order to protect you and other road users from falls and accidents.
- No reflectors or lights may be covered by the saddle bag.
- Check the tightness of the fastening elements of the saddle bag regularly.
- Check regularly whether the retaining brackets of the saddle bag are correctly fastened to the carrier frame.

⚠ ATTENTION!
Risk of injury!
- Do not transport unpackaged food in this item.
- The saddle bag is not suitable for animal transport.

NOTE!
6. Note on cleaning and care
- Clean with a damp cloth
- Do not submerge in water
- Store in a cool, dry place and protect against UV-light.

7. Maintenance
⚠ ATTENTION!
Risk of injury!
Defects in the saddle bag or fasteners can lead to instability and falling!
- A defective saddle bag may no longer be used!
- The saddle bag and fasteners should be checked for defects and a secure fit before each use.

8. Disposal
Disposing of the packaging
Packaging is made of 100 % environmentally-friendly materials that can be disposed of at your local recycling point

Disposing of the saddle bag
Please enquire with your community or municipal administration regarding possibilities for the disposal of the product.

9. Warranty
Warranty of the Monz Handelsgesellschaft International MBH & CO. KG.
Dear customer, this device comes with a three-year warranty, valid from the date of purchase. In case of defects of this product, you will have legal rights towards the seller of this product. These legal rights shall not be limited by our warranty as set out below.

10. Warranty terms
The warranty term starts on the date of purchase. Please keep the original receipt in a safe place. This document is required as proof of purchase.
If within a period of three years following the date of purchase, this product displays material or manufacturing defects, we shall - at our discretion - repair or replace the product free of charge. This warranty assumes that within a period of three years the defective device and the proof of purchase (receipt) are submitted and that a brief written description of the defect, including when it occurred, is provided. If the defect is covered by our warranty, you shall receive a repaired or a new product. The repair or exchange of the product does not commence a new warranty term.

11. Distributor
MONZ Handelsgesellschaft
International mbH & Co. KG
Schöndorfer Str. 60–62
54292 Trier / Germany

12. Service address
Monz Service Center
c/o Teknihall Elektronik GmbH
Breitefeld 15, 64839 Münster / Germany
Hotline: 00800 / 68546854 (free of charge, mobile networks may vary)
E-Mail: monz-gb@teknihall.com
E-Mail: monz-ie@teknihall.com
E-Mail: monz-ni@teknihall.com

IAN 315385

Dated: 01/2019
Ident-Nr.: PO30000468-31375

DK

CYKEL-BAGAGETASKE
Betjeningsvejledning

1. Indledning
Hjerteligt tillykke
Med dette køb har du besluttet dig for et kvalitetsprodukt. Forud for den første ibrugtagning skal man blive fortrolig med produktet. Læs derfor den efterfølgende betjeningsvejledning opmærksomt igennem. Brug kun produktet sådan som det er beskrevet og til de specificerede anvendelsesområder. Opbevar denne vejledning godt. Hvis produktet gives videre til tredjepart, så giv også alle bilag med.

Symbolforklaring
Følgende symboler og signalord anvendes i denne brugsanvisning, og står på selve cykel-bagagetaske (følgende kun kaldt „cykeltaske") eller på emballagen.

⚠ ADVARSEL!
Dette symbol betegner en fare med en mellemstor risiko, der, hvis den ikke undgås, kan medføre livsfare eller alvorlige kvæstelser.

⚠ FORSIGTIG!
Dette symbol betegner en fare med en lav risiko, der, hvis den ikke undgås, kan medføre lettere eller mellemstore kvæstelser.

BEMÆRK!
Dette symbol advarer mod mulige materielle skader.

Dette symbol giver nyttige ekstrainformationer til montering eller brug.

Dette symbol henviser til mulige farer mht. børn.

Dette symbol informerer om, hvordan emballage og produkt skal bortskaffes.

2. Sikkerhed
Tilsigtet brug
Cykeltasken er beregnet til at blive brugt som skuldertaske eller til montering på bagagebæreren bag. Cykeltaske er udelukkende beregnet til montering og brug på dertil egnede cykler.
Dette produkt er ikke beregnet til erhvervsmæssig brug. En anden brug eller ændring af produktet gælder som ikke-tilsigtet brug og kan medføre risiko for personskader og skader. Forhandleren påtager sig intet ansvar for skader, der er en følge af en ikke tilsigtet anvendelse.

3. Leveringsomfang
1 x Cykel-bagagetaske
1 x Regnovertræk
1 x Betjeningsvejledning

4. Tekniske data
Type: Cykel-bagagetaske
IAN: 315385
Produktnr./Monz.nr.: 31375
Projekt: PO30000468
Mål: ca. 48 x 32,5 x 15,5 cm (L x H x B)
Mål laptoplomme:
ca. 25 x 27.5 x 5 cm (L x H x B)
Kapacitet: max. 8 kg
Volumen: max. 15 l
Materiale: 100% polyester
Produktionsdato: 2019
Garanti: 3 år

5. Sikkerhedsanvisninger
⚠ ADVARSEL!
Strangulations- og Kvælningsfare!
Børn kan kvæles hvis de leger med cykeltasken eller emballagen!

- Lad ikke børn lege med plastfolien.
- Hold øje med børn hvis de er i nærheden af cykeltasken.
- Cykeltaske og emballage opbevares utilgængeligt for børn.

⚠ ADVARSEL!
Strangulations- og Kvælningsfare!
Emballage og små dele opbevares utilgængeligt for børn. Kvælningsfare!

⚠ ADVARSEL!
Fare for personskader!
Tekniske ændringer på cykeltasken og/eller befæstelsesdelen kan føre til beskadigelser, ubalance og styrt!
- Der må ikke foretages tekniske ændringer på cykeltasken eller befæstelseselementerne.
- Cyklens bowdenkabel må hverken knækkes eller indeklemmes!
- Cykeltasken må udelukkende monteres til de dertil beregnede befæstelsessteder på bagagebæreren og iht. monteringsvejledningen.
- Sørg for, at cyklen er stabil nok og egnet til montering af cykeltasken.
- Bæreremme fikseres således, at de ikke kan komme i klem i bremseelementerne eller roterende hjul. Læg dertil stropperne i dertil beregnede lomme.
- Fiksér bæreremmen således, at den ikke kan komme i klem i bremseelementerne eller det roterende hjul. Opbevar bæreremmen som vist under „Montering på bagagebæreren 1.–4."

⚠ FORSIGTIG!
Fare for personskader!
Overlast i cykeltasken, på bagagebæreren og cyklen kan føre til beskadigelser, ubalance og styrt!!
- Cykeltaske må maksimal lastes med 8 kg. Sørg for, at cyklens tilladte totalvægt ikke overskrides.
- Bagagebærerens maksimale last må ikke overskrides.

BEMÆRK!
Bagage fordeles jævnt i cykeltasken og sikres.

⚠ FORSIGTIG!
Fare for personskader!
Sørg for, at cyklens køreegenskaber ikke forandres ved fuld cykeltaske!
- Hvis kun én cykeltaske med last monteres til cyklen, forandres cyklens tyngdepunkt og cyklens køreegenskaber. Vær opmærksom især ved bremsning og i kurver.
- Cykel kan vælte ved henstilling med støtteben og monteret cykeltaske.
- Hold tasken lukket under kørslen, for at undgå at genstande falder ud, og for bevare andre transportbruger mod styrt og uheld.

- Reflekser og lamper må ikke tildækkes af cykeltasken.
- Cykeltaskens befæstelseselementer kontrolleres regelmæssigt for korrekt montering.
- Cykeltaskens holdeklemmer kontrolleres regelmæssigt for korrekt montering.

⚠ FORSIGTIG!
Fare for personskader!
- Læg kun emballerede levnedsmidler i tasken.
- Cykeltaske er ikke egent til dyretransport.

BEMÆRK!
6. Rengøring & plejehenvisning
- rengøres med en fugtig klud
- må ikke dykkes ned i vand
- opbevares køligt, tørt beskyttet mod UV-lys

7. Vedligeholdelse
⚠ FORSIGTIG!
Fare for personskader!
En defekt cykeltaske eller defekte befæstelsesdele kan føre til ubalance og styrt!
- En defekt cykeltaske må ikke længere bruges!
- Cykeltaske og befæstelsesdele bør kontrolleres for beskadigelser og sikker befæstelse før ethvert brug.

8. Bortskaffelse
Bortskaffelse af emballagen
Emballagen er fremstillet af 100% miljøvenlige materialer, der kan bortskaffes på en lokal genbrugsstation

Bortskaffelse af cykeltasken
Hvad angår produktets bortskaffelsesmuligheder, så kan man få informationen hos kommunen eller på rådhuset.

9. Garanti
Garanti fra MONZ Handelsgesellschaft International mbH & Co. KG.
Kære kunde, man får dette produkt med 3 års garanti fra købsdatoen. I tilfælde af mangler ved dette produkt har kunden juridiske rettigheder overfor sælgeren af produktet. Disse lovbestemte rettigheder begrænses ikke af den garanti, vi frem-stiller i det følgende.

10. Garantibetingelser
Garantiperioden starter med købsdatoen. Vær venlig at opbevare den originale kassekvittering godt. Det er et bilag, der er nødvendigt som købsbevis.
Optræder der inden for tre år fra købsdatoen for dette produkt en materiale- eller produktionsfejl, vil produktet af os - efter vort eget valg - blive repareret eller udskiftet gratis. Denne garantiydelse forudsætter, at der inden for den treårige periode forevises dels det defekte produkt og købsbeviset (kassekvitteringen) og det kort beskrives skriftligt, hvori manglen består og hvornår denne er dukket op.
Hvis fejlen er dækket af vores garanti, vil vi returnere det reparerede produkt eller et helt nyt produkt. Der starter ikke en ny garantiperiode med en reparation eller en udskiftning af produktet.

11. Forhandler
MONZ Handelsgesellschaft
International mbH & Co. KG
Schöndorfer Str. 60–62
54292 Trier / Germany

12. Serviceadresse
MONZ SERVICE CENTER
c/o Teknihall Elektronik GmbH
Breitefeld 15, 64839 Münster / Germany
Hotline: 00800 / 68546854 (gratis, mobilnet kan varier)
E-Mail: monz-dk@teknihall.com

IAN 315385

Stand: 01/2019
Ident-Nr.: PO30000468-31375

FR BE

SACOCHE DE VÉLO
Mode d'emploi

1. Introduction
Toutes nos félicitations !
En achetant ces bandes réfléchissantes, vous avez choisi un produit de grande qualité. Lisez attentivement ce mode d'emploi pour découvrir le produit avant une première utilisation. Utilisez les bandes réfléchissantes uniquement selon l'usage décrit et les domaines d'utilisation indiqués.
Gardez précieusement ce mode d'emploi et donnez l'ensemble des documents à des tiers lors de la remise du produit.

Explication des dessins
Les symboles et mentions d'avertissement suivants sont utilisés dans cette notice d'utilisation, sur la sacoche de vélo (dénommée uniquement «sacoche» ci-après) ou sur l'emballage.

⚠ AVERTISSEMENT !
Ces symbole ou mention d'avertissement désignent un danger avec un niveau de risque moyen, qui, s'il n'est pas évité, peut entraîner la mort ou une blessure grave.

⚠ PRUDENCE !
Ces symbole ou mention d'avertissement désignent un danger avec un niveau de risque faible, qui, s'il n'est pas évité, peut entraîner une blessure légère ou moyenne.

REMARQUE !
Cette mention d'avertissement met en garde contre des dommages matériels potentiels.

Ce symbole donne des informations utiles pour le montage ou l'utilisation.

Ce symbole indique les risques potentiels pour les enfants.

Ce symbole vous informe sur l'élimination de l'emballage et de l'article.

2. Sécurité
Utilisation prévue
Le sac à bagage est prévu pour une utilisation en tant que sac en bandoulière et pour le montage sur le porte-bagages de la roue arrière. La sacoche est exclusivement destinée à être installée et utilisée sur les vélos prévus à cet effet.
Le produit n'est pas destiné à une utilisation professionnelle. Toute autre utilisation ou modification apportées au produit sont considérées comme non conformes aux dispositions et peuvent conduire à des risques tels que des blessures ou des endommagements. Le responsable de la mise sur le marché décline toute responsabilité en ce qui concerne les dommages résultants d'une utilisation non conforme aux dispositions.

3. Contenu
1 x Sacoche de vélo
1 x Housse de pluie
1 x Mode d'emploi

4. Caractéristiques techniques
Modèle: Sacoche de vélo
IAN: 315385
N° d'article/référence: 31375
Projet: PO30000468
Dimensions:
environ 48 x 32,5 x 15,5 cm (L x h x p)
Dimensions du compartiment pour ordinateur portable: environ 44 x 28,5 x 5 cm (L x h x p)
Charge: max. 8 kg
Capacité de chargement: max. 15 l
Matériau: 100 % polyester
Date de fabrication: 2019
Garantie: 3 ans

5. Consignes de sécurité
⚠ AVERTISSEMENT !
Risque de strangulation et suffocation!
Si des enfants jouent avec la sacoche ou l'emballage, ils peuvent se coincer dedans et s'étouffer!
- Ne pas laisser des enfants jouer avec la sacoche ou l'emballage.
- Garder les enfants à proximité de la sacoche sous surveillance.
- Conserver la sacoche et l'emballage hors de portée des enfants

⚠ AVERTISSEMENT !
Risque de strangulation et suffocation!
Conserver le matériel d'emballage et les petites pièces hors de la portée des jeunes enfants. Risque de suffocation!

⚠ AVERTISSEMENT !

Risque de blessure!
Toute modification technique de la sacoche et/ou des pièces de fixation peut provoquer des dommages, une instabilité et une chute
- Il est interdit d'apporter des modifications techniques à la sacoche et aux pièces de fixation.
- Les câbles Bowden du vélo ne doivent pas être tordus ou pincés lors de l'installation!
- La sacoche doit être installée exclusivement sur le mécanisme de fixation du porte-bagages prévu à cet effet et conformément à cette notice.
- Vérifier que la robustesse et la géométrie du vélo permettent l'installation de la sacoche.
- Fixez les sangles de transport de manière à ce qu'elles ne puissent pas se coincer avec des éléments de freinage ou la roue en mouvement. Pour cela, rangez les sangles de transport comme représenté sous « Montage sur le porte-bagages 1.4. ».

⚠ PRUDENCE !

Risque de blessure!
La surcharge de la sacoche, du porte-bagages et du vélo peut provoquer des dommages, une instabilité et une chute!
- La sacoche peut supporter une charge de 8 kg maximum. Vérifier que cela n'entraîne pas le dépassement du poids total autorisé du vélo.
- La charge maximale du porte-bagages ne doit pas être dépassée.

REMARQUE !

Les bagages doivent être répartis de manière homogène et immobilisés dans la sacoche.

⚠ PRUDENCE !

Risque de blessure!
Notez bien qu'une sacoche chargée modifie la conduite du vélo!
- Si une seule sacoche chargée est installée sur le vélo, le centre de gravité du vélo se trouve modifié du fait de la présence d'une charge d'un seul côté, ce qui impacte la conduite. Veuillez en tenir compte, en particulier lors du freinage ou dans les virages.
- Lorsque la sacoche est installée, le vélo peut basculer s'il est appuyé sur la béquille.
- Pour éviter qu'un objet ne tombe, la sacoche doit être fermée pendant la conduite, afin de protéger les autres usagers de la route et vous-même de toute chute ou de tout accident.
- La sacoche ne doit pas occulter de réflecteur ou lampe.
- Vérifier régulièrement que les éléments de fixation de la sacoche sont bien serrés.
- Vérifier régulièrement que les clips de fixation de la sacoche sont correctement fixés au cadre du porte-bagages.

⚠ PRUDENCE !

Risque de blessure!
- Ne pas transporter d'aliments non emballés dans cet article.
- Cette sacoche ne convient pas au transport d'animaux.

REMARQUE !

6. Nettoyage & conseils d'entretien
- Nettoyer à l'aide d'un chiffon humide.
- Ne pas immerger dans l'eau
- Conserver dans un endroit frais, sec et à l'abri des rayons UV

7. Maintenance

⚠ PRUDENCE !

Risque de blessure!
Si la sacoche ou les pièces de fixation présentent des défauts, cela peut provoquer une instabilité et une chute!
- Une sacoche défectueuse ne doit plus être utilisée!
- Il convient de vérifier avec chaque utilisation que la sacoche et les pièces de fixation tiennent fermement et ne présentent aucun défaut.

8. Élimination
Élimination de l'emballage

L'emballage est entièrement composé de matières respectueuses de l'environnement, que vous pouvez éliminer via un centre de recyclage de déchets local.

Le produit peut être recyclé. Il est soumune responsabilité étendue du fabricant et doit être éliminé de fasçon sélective.

Élimination de la sacoche

Veuillez vous informer des possibilités d'élimination de ce produit auprès de votre commune ou de vos services municipaux.

9. Garantie
Garantie de MONZ Handelsgesellschaft International mbH & Co. KG.
Chères clientes, chers clients, vous bénéficiez de 3 ans de garantie sur ce produit (à compter de la date d'achat). Vous pouvez faire valoir vos droits légaux vis-à-vis du vendeur si vous constatez des défauts sur le produit. Notre garantie décrite ci-après ne restreint pas vos droits légaux.

10. Conditions de garantie
La durée de garantie démarre à compter de la date d'achat du produit. Veuillez conserver précieusement l'original du ticket de caisse. Ce document vous permettra de prouver que vous avez bien acheté le produit. Nous réparons ou remplaçons gratuitement le produit en cas de défaut de matériau ou de fabrication ; cette prestation est réalisée dans les trois ans suivant la date d'achat. Le remplacement ou la réparation du produit est à notre appréciation. Cette prestation de garantie est réalisée si dans un délai de trois ans, l'utilisateur présente l'appareil défectueux et la preuve de son achat (ticket de caisse) et qu'il décrit brièvement l'emplacement et la date d'apparition du problème (description écrite).
Si notre garantie prend en charge le dysfonctionnement, vous recevrez le produit réparé ou un nouveau produit. Une réparation ou un échange de produit ne donne pas lieu à un nouveau délai de garantie.

Article L217-16 du Code de la consommation
Lorsque l'acheteur demande au vendeur, pendant le cours de la garantie commerciale qui lui a été consentie lors de l'acquisition ou de la réparation d'un bien meuble, une remise en état couverte par la garantie, toute période d'immobilisation d'au moins sept jours vient s'ajouter à la durée de la garantie qui restait à courir. Cette période court à compter de la demande d'intervention de l'ache eur ou de la mise à disposition pour réparation du bien en cause, si cette mise à disposition est postérieure à la demande d'intervention.
Indépendamment de la garantie commerciale souscrite, le vendeur reste tenu des défauts de conformité du bien et des vices rédhibitoires dans les conditions prévues aux articles L217-4 à L217-13 du Code de la consommation et aux articles 1641 à 1648 et 2232 du Code Civil.

Article L217-4 du Code de la consommation
Le vendeur livre un bien conforme au contrat et répond des défauts de conformité existant lors de la délivrance.

Il répond également des défauts de conformité résultant de l'emballage, des instructions de montage ou de l'installation lorsque celle-ci a été mise à sa charge par le contrat ou a été réalisée sous sa responsabilité.

Article L217-5 du Code de la consommation
Le bien est conforme au contrat :
1° S´il est propre à l'usage habituellement attendu d'un bien semblable et, le cas échéant :
- s'il correspond à la description donnée par le vendeur et posséder les qualités que celui-ci a présentées à l'acheteur sous forme d'échantillon ou de modèle ;
- s'il présente les qualités qu'un acheteur peut légitimement attendre eu égard aux déclarations publiques faites par le vendeur, par le producteur ou par son représentant, notamment dans la publicité ou l'étiquetage ;

2° Ou s'il présente les caractéristiques définies d'un commun accord par les parties ou être propre à tout usage spécial recherché par l'acheteur, porté à la connaissance du vendeur et que ce dernier a accepté.

Article L217-12 du Code de la consommation
L'action résultant du défaut de conformité se prescrit par deux ans à compter de la délivrance du bien.

Article 1641 du Code civil
Le vendeur est tenu de la garantie à raison des défauts cachés de la chose vendue qui la rendent impropre à l'usage auquel on la destine, ou qui diminuent tellement cet usage que l'acheteur ne l'aurait pas acquise, ou n'en aurait donné qu'un moindre prix, s'il les avait connus.

Article 1648 1er alinéa du Code civil
L'action résultant des vices rédhibitoires doit être intentée par l'acquéreur dans un délai de deux ans à compter de la découverte du vice.

Les pièces détachées indispensables à l'utilisation du produit sont disponibles pendant la durée de la garantie du produit.

11. Responsable de la commercialisation du produit
MONZ Handelsgesellschaft
International mbH & Co. KG
Schöndorfer Str. 60–62
54292 Trier / Germany

12. Adresse du service après-vente
MONZ SERVICE CENTER
c/o teknihall P/A Siemtech
ZA.Les Anguillarires 1
31410 Noe / France
Hotline : 00800 / 68546854 (gratuit, différent pour la téléphonie mobile)
E-Mail : monz@teknihall.fr

c/o teknihall Benelux bvba
Brusselstraat 33
BE-2321 MEER
BELGIUM
Hotline: 00800 / 68546854 (gratuit, différent pour la téléphonie mobiles/gratis, mobiele telefoon afwijkend)
Mail: monz@teknihall.be

IAN 315385

Version: 01/2019
Ident-Nr.: PO30000468-31375

NL BE

FIETSTAS
Gebruikershandleiding

1. Inleiding
Van harte proficiat!
Met uw aankoop heeft u gekozen voor een hoogwaardig product. Maak uzelf vertrouwd met het product alvorens u het voor de eerste keer gebruikt. Lees daarom aandachtig de volgende gebruikshandleiding. Gebruik het product enkel zoals beschreven en voor de vermelde gebruiksdoeleinden. Bewaar deze handleiding goed. Zorg bij overdracht van het product aan derden ervoor dat alle documenten tevens worden overgedragen.

Uitleg van tekens
De volgende symbolen en signaalwoorden worden in deze handleiding gebruikt, op de Fietstas (hierna „Fietstas" genoemd) of op de verpakking.

⚠ WAARSCHUWING!

Dit signaalsymbool/-woord geeft een gevaar aan met een middelmatig risico dat, indien niet voorkomen, kan leiden tot ernstig of dodelijk letsel.

⚠ LET OP!

Dit signaalsymbool/-woord geeft een gevaar aan met een laag risico dat, indien niet voorkomen, kan leiden tot licht of matig letsel.

NOTE!

Dit signaalwoord waarschuwt voor mogelijke materiële schade

Dit symbool geeft u nuttige aanvullende informatie over montage of gebruik.

Dit symbool duidt op mogelijke gevaren met name voor kinderen.

Dit teken biedt informatie over het afvoeren van zowel de verpakking als het product.

2. Veiligheid
Gebruik voor het beoogde doel
De fietsbagagetas is bedoeld om aan weerszijden van de bagagedrager boven de achterwielen te hangen en te monteren. Fietstas zijn uitsluitend bestemd voor montage en gebruik op de daarvoor geschikte fietsen. Het product is niet bestemd voor commercieel gebruik. Ander gebruik van of wijziging aan het product geldt niet als bestemd gebruik en kan leiden tot risico's zoals verwondingen en beschadiging. Voor schade die voortvloeit uit niet-bestemd gebruik kan de verdeler niet aansprakelijk gesteld worden.

3. Leveringsomvang
1 x Fietstas
1 x Regenhoes
1 x Gebruikershandleiding

4. Technische gegevens
Type: Fietstas
IAN: 315385
Art.-/Monz-nr.: 31375
Project: PO30000468
Afmetingen:
ca. 48 x 32,5 x 15,5 cm (L x B x H)
Afmetingen laptopcompartiment:
ca. 44 x 28,5 x 5 cm (L x B x H)
Belasting: max. 8 kg
Laadcapaciteit: max. 15 l
Materiaal: 100% polyester
Productiedatum: 2019
Garantie: 3 jaar

5. Veiligheidsaanwijzigingen

⚠ WAARSCHUWING!

Wurgings- en verstikkingsgevaar!
Als kinderen met de fietsbagagetas of verpakking spelen, kunnen ze erin verstrikt raken en stikken!
- Laat kinderen niet met de Fietstas of de verpakking spelen.
- Let op kinderen in de buurt van Fietstas.
- Bewaar zowel de Fietstas als de verpakking buiten het bereik van kinderen.

⚠ WAARSCHUWING!

Wurgings- en verstikkingsgevaar!
Verpakkingsmateriaal en kleine onderdelen moeten uit de buurt van kleine kinderen worden gehouden. Er is verstikkingsgevaar!

⚠ WAARSCHUWING!

Letselgevaar!
Technische veranderingen aan de Fietstas en/of bevestigingsonderdelen kunnen schade, instabiliteit en valpartijen veroorzaken!
- Er mogen geen technische wijzigingen aan de Fietstas of bevestigingsmiddelen worden aangebracht.
- De Bowdenkabels op de fiets mogen tijdens de montage niet worden geknikt of vastgeklemd!
- De Fietstas mogen alleen worden gemonteerd op het daarvoor bestemde bevestigingspunt op de bagagedrager en in overeenstemming met deze instructies.
- Zorg ervoor dat de sterkte en geometrie van de fiets voldoet aan de montage van de Fietstas.
- Bevestig de draagriemen zodanig dat ze niet kunnen vastlopen met de remelementen of het draaiende wiel. Leg hiervoor de riemen in het daarvoor bestemde compartiment.
- Bevestig de draagriemen zodanig dat ze niet kunnen vastlopen in de remelementen of in het draaiende wiel. Berg hiervoor de draagriem op zoals aangegeven onder „Montage op de bagagedrager 1.–4.".

⚠ LET OP!

Letselgevaar!
Overbelasting van de Fietstas, bagagedrager boven het achterwiel en fiets kan schade, instabiliteit en valpartijen veroorzaken!
- Fietstas mogen met maximaal 8 kg worden belast. Let erop dat hierdoor het toegestane totaalgewicht van de fiets niet wordt overschreden.
- De maximale belasting van de bagagedrager boven het achterwiel mag niet worden overschreden.

NOTE!

De bagage moet gelijkmatig in de Fietstas worden verdeeld en vastgezet.

⚠ LET OP!

Letselgevaar!
Houd er rekening mee dat het rijgedrag van een fiets met volgeladen Fietstas verandert!
- Als er slechts één volgeladen fietsbagagetas aan de fiets bevestigd is, verandert door de eenzijdige belasting het zwaartepunt van de fiets en daarmee het rijgedrag. Houd tijdens het remmen en in bochten vooral rekening met gewijzigd rijgedrag.
- De fiets kan met de gemonteerde Fietstas omvallen wanneer deze met de hoofdstandaard is geparkeerd.
- Om te voorkomen dat voorwerpen eruit vallen, moeten de Fietstas tijdens de rit zijn gesloten om u en andere weggebruikers te beschermen tegen valpartijen en ongevallen.
- De Fietstas mogen niet worden gebruikt om reflectoren of armaturen in te monteren.
- Controleer regelmatig of de bevestigingselementen van de Fietstas goed vastzitten.
- Controleer regelmatig of de bevestigingsclips van de Fietstas correct aan het draagframe zijn bevestigd.

⚠ LET OP!

Letselgevaar!
- Vervoer geen onverpakte levensmiddelen in dit artikel.
- De Fietstas zijn niet geschikt voor het vervoer van dieren.

NOTE!

6. Reinigings- & onderhoudsaanwijzingen
- reinigen met een vochtige doek
- niet onderdompelen in water
- koel, droog en beschermd tegen UV-licht bewaren

7. Onderhoud

⚠ LET OP!

Letselgevaar!
Als de Fietstas of de bevestigingsonderdelen defect zijn, kan dit instabiliteit en valpartijen veroorzaken!
- Defecte Fietstas mogen niet meer worden gebruikt!
- De Fietstas moeten vóór elk gebruik worden gecontroleerd dat er geen defecten zijn en dat de bevestigingen goed vastzitten.

8. Verwijdering
Afvoeren van de verpakking

De verpakking bestaat uit 100% milieuvriendelijkmateriaal dat kan weggeworpen worden via de plaatselijke recyclagecentra.

Afvoeren van Fietstas

Raadpleeg uw gemeente of stadsbestuur voor de wegwerpmogelijkheden van het product.

9. Garantie
Garantie van de Monz Handelsgesellschaft International MBH & CO. KG. Geachte klant, u krijgt op dit apparaat 3 jaar garantie vanaf de aankoopdatum. In geval van gebreken aan dit product heeft u bepaalde rechten t.o.v. De verkoper van dit product. Deze rechten worden niet aangetast door onze onderstaande garantie.

10. Garantievoorwaarden
De garantieperiode begint op de aankoopdatum. Zorg dat u de originele kwitantie goed bewaart. Dit document is vereist als bewijs van aankoop. Indien binnen een periode van drie jaar vanaf de aankoopdatum van dit product materiaal- of fabricagefouten optreden, wordt het product door ons - naar keuze - gratis gerepareerd of vervangen. Deze garantievergoeding veronderstelt dat binnen de periode van drie jaar het defecte apparaat en de kwitantie (kassabon) worden ontvangen en schriftelijk wordt toegelicht wat het defect inhoudt en wanneer het is opgetreden. Indien het defect door onze garantie gedekt wordt, ontvangt u een gerepareerd of nieuw product van ons. Met reparatie of vervanging van het product begint geen nieuwe garantieperiode.

11. Distributeur
MONZ Handelsgesellschaft
International mbH & Co. KG
Schöndorfer Str. 60–62
54292 Trier / Germany

12. Serviceadressen
Monz Service Center
c/o teknihall Benelux bvba
Brusselstraat 33 / 2321 MEER / BELGIUM
Hotline: 00800 / 68546854 (gratis, mobiele telefoon afwijkend)
Mail: monz@teknihall.nl
Mail: monz@teknihall.be

IAN 315385

Status: 01/2019
Ident-Nr.: PO30000468-31375

DE AT CH

FAHRRAD-GEPÄCKTASCHE
Bedienungsanleitung

1. Einleitung
Herzlichen Glückwunsch!
Mit Ihrem Kauf haben Sie sich für ein hochwertiges Produkt entschieden. Machen Sie sich vor der ersten Inbetriebnahme mit dem Produkt vertraut. Lesen Sie hierzu aufmerksam die nachfolgende Bedienungsanleitung. Benutzen Sie das Produkt nur wie beschrieben und für die angegebenen Einsatzbereiche. Bewahren Sie diese Bedienungsanleitung gut auf. Händigen Sie alle Unterlagen bei Weitergabe des Produkts an Dritte ebenfalls mit aus.

Zeichenerklärung
Die folgenden Symbole und Signalwörter werden in dieser Bedienungsanleitung, auf der Fahrrad-Gepäcktasche (im Folgenden nur „Gepäcktasche" genannt) oder auf der Verpackung verwendet.

⚠ WARNUNG!

Dieses Signalsymbol/-wort bezeichnet eine Gefährdung mit einem mittleren Risikograd, die, wenn sie nicht vermieden wird, den Tod oder eine schwere Verletzung zur Folge haben kann.

⚠ VORSICHT!

Dieses Signalsymbol/-wort bezeichnet eine Gefährdung mit einem niedrigen Risikograd, die, wenn sie nicht vermieden wird, eine geringfügige oder mäßige Verletzung zur Folge haben kann.

HINWEIS!

Dieses Signalwort warnt vor möglichen Sachschäden.

Dieses Symbol gibt Ihnen nützliche Zusatzinformationen zum Zusammenbau oder zur Verwendung.

Dieses Symbol weist auf mögliche Gefahren im Bezug auf Kinder hin.

Dieses Zeichen informiert Sie über die Entsorgung von Verpackung und Produkt.

2. Sicherheit
Bestimmungsgemäßer Gebrauch
Die Gepäcktasche ist als Umhängetasche und zur Montage am Hinterrad-Gepäckträger vorgesehen. Die Gepäcktasche ist ausschließlich für die Montage und Nutzung an dafür geeigneten Fahrrädern vorgesehen. Das Produkt ist nicht für den gewerblichen Einsatz bestimmt. Andere Verwendung oder Veränderung am Produkt gelten als nicht bestimmungsgemäß und können zu Risiken wie Verletzungen und Beschädigungen führen. Für Schäden, die aus der nicht bestimmungsgemäßen Verwendung resultieren, übernimmt der Inverkehrbringer keine Haftung.

3. Lieferumfang
1 x Fahrrad-Gepäcktasche
1 x Regenüberzug
1 x Bedienungsanleitung

4. Technische Daten
Typ: Fahrrad-Gepäcktasche
IAN: 315385
Art.-/Monz-Nr.: 31375
Projekt: PO30000468
Abmessungen:
ca. 48 x 32,5 x 15,5 cm (B x H x T)
Abmessungen Laptopfach:
ca. 44 x 28,5 x 5 cm (B x H x T)
Zuladung: max. 8 kg
Ladekapazität: max. 15 l
Material: 100 % Polyester
Produktionsdatum: 2019
Garantie: 3 Jahre

5. Sicherheitshinweise

⚠ WARNUNG!

Strangulations- und Erstickungsgefahr!
Wenn Kinder mit der Gepäcktasche oder der Verpackung spielen, können sie sich darin verfangen und ersticken!
- Lassen Sie Kinder nicht mit der Gepäcktasche oder der Verpackung spielen.
- Beaufsichtigen Sie Kinder in der Nähe der Gepäcktasche.
- Bewahren Sie die Gepäcktasche und die Verpackung außerhalb der Reichweite von Kindern auf.

⚠ WARNUNG!

Strangulations- und Erstickungsgefahr!
Verpackungsmaterial und Kleinteile sind von Kleinkindern fernzuhalten. Es besteht Erstickungsgefahr!

⚠ WARNUNG!

Verletzungsgefahr!
Technische Änderungen an der Gepäcktasche und/oder den Befestigungsteilen können zu Beschädigungen, Instabiltät und Stürzen führen!
- An der Gepäcktasche und den Befestigungselementen dürfen keine technischen Änderungen vorgenommen werden.
- Bowdenzüge am Fahrrad dürfen durch die Montage nicht abgeknickt oder eingeklemmt sein!
- Die Gepäcktasche darf ausschließlich an der vorgesehenen Befestigungsstelle am Hinterrad-Gepäckträger und gemäß dieser Anleitung montiert werden.
- Achten Sie darauf, dass die Festigkeit und die Geometrie des Fahrrades die Montage der Gepäcktasche zulässt.
- Fixieren Sie den Trageriemen so, dass ein Verklemmen mit Bremselementen oder dem rotierenden Rad nicht möglich ist. Verstauen Sie hierzu den Trageriemen wie unter „Montage am Gepäckträger 1.–4." dargestellt.

⚠ VORSICHT!

Verletzungsgefahr!
Das Überladen der Gepäcktasche, des Hinterrad-Gepäckträgers und des Fahrrads kann zu Beschädigungen, Instabiltät und Stürzen führen!
- Die Gepäcktasche darf mit maximal 8 kg beladen werden. Achten Sie darauf, dass dadurch das zulässige Gesamtgewicht des Fahrrades nicht überschritten wird.
- Die maximale Zuladung des Hinterrad-Gepäckträgers darf nicht überschritten werden.

HINWEIS!

Das Gepäck muss gleichmäßig in der Gepäcktasche verteilt und gesichert werden.

⚠ VORSICHT!

Verletzungsgefahr!
Bitte beachten Sie, dass sich bei beladenener Gepäcktasche das Fahrverhalten des Fahrrades verändert!
- Wenn nur eine beladene Gepäcktasche am Fahrrad montiert wird, verändert sich durch die einseitige Belastung der Schwerpunkt des Fahrrades und dadurch das Fahrverhalten. Stellen Sie Sich insbesondere beim Bremsen und in Kurven auf ein geändertes Fahrverhalten ein.
- Das Fahrrad kann mit montierter Gepäcktasche beim Abstellen mit dem Hauptständer umfallen.
- Damit keine Gegenstände herausfallen können, muss die Gepäcktasche während der Fahrt geschlossen sein, um Sie und andere Verkehrsteilnehmer vor Stürzen und Unfällen zu bewahren.
- Durch die Gepäcktasche dürfen keine Reflektoren oder Leuchten verdeckt werden.
- Prüfen Sie regelmäßig den festen Sitz der Befestigungselemente der Gepäcktasche.
- Prüfen Sie regelmäßig, ob die Halteklammern der Gepäcktasche korrekt am Gepäckträgerrahmen befestigt sind.

⚠ VORSICHT!

Verletzungsgefahr!
- Keine unverpackten Lebensmittel in diesem Artikel transportieren.
- Die Gepäcktasche ist nicht für den Tiertransport geeignet.

HINWEIS!

6. Reinigungs- & Pflegehinweise
- mit feuchtem Lappen reinigen
- nicht ins Wasser tauchen
- kühl, trocken und vor UV-Licht geschützt lagern

7. Wartung

⚠ VORSICHT!

Verletzungsgefahr!
Wenn die Gepäcktasche oder die Befestigungsteile Defekte aufweisen, kann dies zu Instabiltät und Stürzen führen!
- Eine defekte Gepäcktasche darf nicht mehr benutzt werden!
- Die Gepäcktasche und die Befestigungsteile sollten vor jeder Benutzung auf Defekte und sicheren Halt überprüft werden.

8. Entsorgung
Verpackung entsorgen

Die Verpackung besteht zu 100 % aus umweltfreundlichen Materialien, die Sie über die örtlichen Recyclingstellen entsorgen können.

Gepäcktasche entsorgen

Über Entsorgungsmöglichkeiten des Produktes informieren Sie sich bitte bei Ihrer Gemeinde oder Stadtverwaltung.

9. Garantie
Garantie der MONZ Handelsgesellschaft International mbH & Co. KG.
Sehr geehrte Kundin, sehr geehrter Kunde, Sie erhalten auf dieses Produkt 3 Jahre Garantie ab Kaufdatum. Im Falle von Mängeln dieses Produkts stehen Ihnen gegen den Verkäufer des Produkts gesetzliche Rechte zu. Diese gesetzlichen Rechte werden durch unsere im Folgenden dargestellte Garantie nicht eingeschränkt.

10. Garantiebedingungen
Die Garantiefrist beginnt mit dem Kaufdatum. Bitte bewahren Sie den Original-Kassenbon gut auf. Diese Unterlage wird als Nachweis für den Kauf benötigt.
Tritt innerhalb von drei Jahren ab dem Kaufdatum dieses Produkts ein Material- oder Fabrikationsfehler auf, wird das Produkt von uns – nach unserer Wahl – für Sie kostenlos repariert oder ersetzt. Diese Garantieleistung setzt voraus, dass innerhalb der Drei-Jahres-Frist das defekte Produkt und der Kaufbeleg (Kassenbon) vorgelegt und schriftlich kurz beschrieben wird, worin der Mangel besteht und wann er aufgetreten ist.
Wenn der Defekt von unserer Garantie gedeckt ist, erhalten Sie das reparierte oder ein neues Produkt zurück. Mit Reparatur oder Austausch des Produkts beginnt kein neuer Garantiezeitraum.

11. Inverkehrbringer
MONZ Handelsgesellschaft
International mbH & Co. KG
Schöndorfer Str. 60–62
54292 Trier / Germany

12. Serviceadresse
MONZ SERVICE CENTER
c/o Teknihall Elektronik GmbH
Breitefeld 15, 64839 Münster / Germany
Hotline: 00800 / 68546854 (kostenfrei, Mobilfunk abweichend)
E-Mail: monz-de@teknihall.com
E-Mail: monz-at@teknihall.com
E-Mail: monz-ch@teknihall.com

IAN 315385

Stand: 01/2019
Ident-Nr.: PO30000468-31375