LIVARNO home

HAUSHALTSREGAL / HOUSEHOLD SHELVING / ÉTAGÈRE

(DE) (AT) (CH)
HAUSHALTSREGAL
Montage- und Sicherheitshinweise

(GB) (IE)
HOUSEHOLD SHELVING
Assembly instructions and safety notes

(FR) (BE)
ÉTAGÈRE
Instruction de montage et consignes de sécurité

(NL) (BE)
HUISHOUDREK
Montagehandleiding en veiligheidsinstructies

(PL)
REGAŁ
Instrukcja montażu oraz bezpieczeństwa

(CZ)
ÚLOŽNÝ REGÁL
Montážní a bezpečnostní pokyny

(SK)
POLICOVÝ REGÁL
Montážne a bezpečnostné pokyny

(ES)
ESTANTERÍA
Instrucciones de montaje y de seguridad

(DK)
REOL
Montage- og sikkerhedshenvisninger

(IT)
SCAFFALE
Istruzioni di sicurezza e montaggio

(HU)
HÁZTARTÁSI POLC
Szerelési- és biztonsági utasítások

IAN 465952_2404

(DE) (FR) (BE) (NL) (PL) (CZ) (SK)

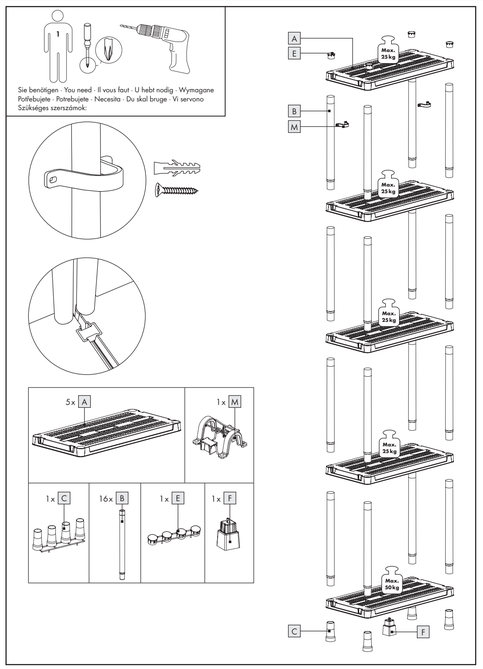

Legende der verwendeten Piktogramme
Warn- und Sicherheitshinweise beachten!
Lebens- und Unfallgefahr für Kleinkinder und Kinder!
Zum Aufbau benötigte Personen: 1
Zum Aufbau wird kein Werkzeug benötigt
Maximale Belastung: 150 kg
Aufbauzeit: ca. 10 Minuten
Wandbefestigung
Nur für die Verwendung im Innenbereich.
Sicherheitshinweise Handlungsanweisungen

Haushaltsregal

Einleitung

Wir beglückwünschen Sie zum Kauf Ihres neuen Produkts. Sie haben sich damit für ein hochwertiges Produkt entschieden. Machen Sie sich vor der ersten Inbetriebnahme mit dem Produkt vertraut. Lesen Sie hierzu aufmerksam die nachfolgende Bedienungsanleitung und die Sicherheitshinweise. Benutzen Sie das Produkt nur wie beschrieben und für die angegebenen Einsatzbereiche. Bewahren Sie diese Anleitung an einem sicheren Ort auf. Händigen Sie alle Unterlagen bei Weitergabe des Produktes an Dritte mit aus.

Bestimmungsgemäße Verwendung

Das Produkt ist zur Lagerung von Gegenständen bestimmt. Das Produkt ist nur für die Verwendung im privaten Innenbereich (im Hauswirtschaftsraum, Keller oder Garage) vorgesehen und nicht für den gewerblichen Gebrauch bestimmt.

Technische Daten

Maße: ca. 71 x 35 x 180 cm (B x T x H)
Belastung: max. 150 kg

Sicherheitshinweise

- **⚠ WARNUNG! LEBENS- UND UNFALLGEFAHR FÜR KLEINKINDER UND KINDER!** Lassen Sie Kinder niemals unbeaufsichtigt mit dem Verpackungsmaterial und dem Produkt. Es besteht Erstickungsgefahr. Halten Sie Kinder vom Produkt fern.
- Halten Sie das Verpackungsmaterial und enthaltene Kleinteile von Kindern fern. Ansonsten besteht Erstickungsgefahr!
- Das Produkt ist kein Klettergerät!

⚠ **VORSICHT! VERLETZUNGSGEFAHR!** Stellen Sie sicher, dass alle Teile unbeschädigt und sachgerecht montiert sind. Bei unsachgemäßer Montage besteht Verletzungsgefahr. Beschädigte Teile können die Sicherheit und Funktion beeinflussen.

- Maximale Belastung pro Regalboden: 25 kg / unterer Boden: 50 kg. Die angegebene maximale Belastung je Boden bezieht sich auf eine gleichmäßige Belastung der gesamten Fläche.
- Das Produkt ist gleichmäßig so zu belasten, dass es nicht umkippen kann.
- Es ist empfehlenswert, den Aufbau des Produkts von einer fachkundigen Person durchführen zu lassen.
- Setzen oder stellen Sie sich nicht auf das Produkt.
- Produkt nur auf sicherem, ebenem Untergrund aufstellen.
- Überprüfen Sie vor der Benutzung die Stabilität des Produkts.
- Tragen Sie immer Arbeitshandschuhe und seien Sie vorsichtig beim Umgang mit scharfen oder spitzen Teilen.
- Schlagen Sie nicht mit stumpfen Gegenständen auf das Produkt.
- Überprüfen Sie regelmäßig den stabilen und sicheren Stand des Produkts.
- Nicht geeignet für die Lagerung von brennbaren oder korrosiven Stoffen.
- Lagern Sie niemals heiße Gegenstände im Produkt (z. B. kürzlich benutzte Grills, Lötlampen, Bügeleisen etc.).
- Nicht zur Aufbewahrung von Lebensmitteln geeignet.
- Versuchen Sie im Brandfall nicht, brennendes Polypropylen mit Wasser zu löschen.
- Das Produkt muss zur Sicherheit in einer Höhe von ca. 160 cm an einer Wand befestigt werden. Das dafür benötigte Montagematerial ist nicht im Lieferumfang enthalten. Prüfen Sie vor der Wandmontage, welches Befestigungsmaterial für Ihre Wand geeignet ist.
- **⚠ WARNUNG! LEBENSGEFAHR!** Vergewissern Sie sich, dass Sie nicht auf Strom-, Gas- oder Wasserleitungen stoßen, wenn Sie in die Wand bohren. Prüfen Sie ggf. mit einem Leitungssucher, bevor Sie in eine Wand bohren.
- Bewahren Sie die Montageanleitung zum späteren Nachschlagen auf.

Vor der Montage

- Seien Sie vorsichtig, wenn Sie die Verpackung mit einem scharfen Messer oder einem anderen spitzen Gegenstand öffnen, um eine Beschädigung des Produkts zu vermeiden.
- Nehmen Sie die einzelnen Teile des Produkts aus der Verpackung.
- Vergewissern Sie sich, dass alle Teile enthalten sind.
- Prüfen Sie, ob die Einzelteile des Produkts beschädigt sind. Wenn ja, bauen Sie das Produkt nicht zusammen und benutzen Sie es nicht.
- Wenn Teile fehlen oder beschädigt sind, wenden Sie sich bitte zusammen mit dem Kaufbeleg an Ihren Händler vor Ort. Geben Sie dabei immer die IAN an.
- Das Produkt kann einige scharfe Teile enthalten. Tragen Sie daher immer Arbeitshandschuhe.
- Aufgrund von Abweichungen kann die tatsächliche Baugröße leicht von den angegebenen Abmessungen abweichen.

Montage

- Achten Sie darauf, das Produkt nicht zu beschädigen, wenn Sie die Verpackung mit einem Messer oder einem anderen spitzen Gegenstand öffnen.
- Nehmen Sie die einzelnen Teile des Produkts aus der Verpackung.
- Überprüfen Sie, ob alle Teile enthalten sind.
- Montieren Sie das Produkt wie in der Abbildung dargestellt.
- Nach der Montage muss das Produkt an einer Wand befestigt werden. Bohren Sie dazu Löcher an den entsprechenden Stellen und benutzen Sie geeignetes Befestigungsmaterial, um das Produkt zu befestigen. Informieren Sie sich vorher, welche Schrauben für Ihre Wand geeignet sind.
- **VORSICHT! VERLETZUNGSGEFAHR!** Ziehen Sie die Bedienungsanleitung Ihrer Bohrmaschine hinzu.

Reinigung und Pflege

- Vermeiden Sie die Verwendung von Öl oder Reiniger auf Acetonbasis.
- Verwenden Sie keine harten Bürsten oder Scheuermittel.
- Mit Wasser und milder Seifenlauge reinigen, um Schäden an der Kunststoffoberfläche zu vermeiden.

Entsorgung

Die Verpackung besteht aus umweltfreundlichen Materialien, die Sie über die örtlichen Recyclingstellen entsorgen können.

Möglichkeiten zur Entsorgung des ausgedienten Produktes erfahren Sie bei Ihrer Gemeinde- oder Stadtverwaltung.

Das Produkt inkl. Zubehör und die Verpackungsmaterialien sind recyclebar und unterliegen einer erweiterten Herstellerverantwortung. Entsorgen Sie diese getrennt, den abgebildeten Info-tri (Sortierinformation) folgend, für eine bessere Abfallbehandlung. Das Triman-Logo gilt nur für Frankreich.

Garantie

Das Produkt wurde nach strengen Qualitätsrichtlinien hergestellt und vor der Auslieferung sorgfältig geprüft. Im Falle von Material- oder Herstellungsfehlern haben Sie gegenüber dem Verkäufer des Produkts gesetzliche Rechte. Ihre gesetzlichen Rechte werden in keiner Weise durch unsere unten aufgeführte Garantie eingeschränkt.

Die Garantie für dieses Produkt beträgt 3 Jahre ab Kaufdatum. Die Garantiezeit beginnt mit dem Kaufdatum. Bewahren Sie den Originalkaufbeleg an einem sicheren Ort auf, da dieses Dokument als Nachweis des Kaufs erforderlich ist.

Alle Schäden oder Mängel, die bereits zum Zeitpunkt des Kaufs vorhanden sind, müssen unverzüglich nach dem Auspacken des Produkts gemeldet werden.

Sollte das Produkt innerhalb von 3 Jahren ab Kaufdatum einen Material- oder Herstellungsfehler aufweisen, werden wir es – nach unserer Wahl – kostenlos für Sie reparieren oder ersetzen. Die Garantiezeit verlängert sich durch einen stattgegebenen Gewährleistungsanspruch nicht. Dies gilt auch für ersetzte und reparierte Teile.

Diese Garantie erlischt, wenn das Produkt beschädigt oder unsachgemäß verwendet oder gewartet wurde.

Die Garantie deckt Material- und Herstellungsfehler ab. Diese Garantie erstreckt sich weder auf Produktteile, die normalem Verschleiß unterliegen, und somit als Verschleißteile gelten (z. B. Batterien, Akkus, Schläuche, Farbpatronen), noch auf Schäden an zerbrechlichen Teilen, z. B. Schalter oder Teile aus Glas.

Service

Telefon: (00) 80035812000
E-Mail-Adresse: lidl-customerservice@plastmeccanica.it

IAN 465952_2404

Bitte halten Sie für alle Anfragen den Kassenbon und die Artikelnummer (IAN 465952_2404) als Nachweis für den Kauf bereit.

List of pictograms used
Observe the warnings and safety information!
Danger to life and risk of accidents for infants and children!
Persons required for assembly: 1
No tools required for assembly
Maximum load: 150 kg
Assembly time: approx. 10 minutes
Wall mounting
For indoor use only.
Safety information Instructions for use

Household Shelving

Introduction

We congratulate you on the purchase of your new product. You have chosen a high quality product. Familiarise yourself with the product before using it for the first time. In addition, please carefully refer to the operating instructions and the safety advice below. Only use the product as instructed and only for the indicated field of application. Keep these instructions in a safe place. If you pass the product on to anyone else, please ensure that you also pass on all the documentation with it.

Intended use

The product is intended for storing objects. This product is only intended for private indoor use (in a utility room, cellar or garage) and is not intended for commercial use.

V1.0 DE/AT/CH DE/AT/CH DE/AT/CH DE/AT/CH DE/AT/CH GB/IE

Technical data

Dimensions: approx. 71 x 35 x 180 cm (W x D x H)
Load: max. 150 kg

Safety notes

- **⚠ WARNING! DANGER TO LIFE AND RISK OF ACCIDENTS FOR INFANTS AND CHILDREN!** Never leave children unattended with the packaging material or the product. There is a danger of suffocation. Keep children away from the product.
- Keep the packaging material and small parts supplied out of the reach of children. There is a risk of suffocation!
- This product is not a climbing frame!

⚠ **CAUTION! RISK OF INJURY!** Make sure that all parts are undamaged and correctly assembled. Improper assembly may result in injury. Damaged parts could impact safety and function.

- Maximum load per shelf: 25 kg / bottom shelf: 50 kg. The indicated maximum load per shelf refers to an even weight distribution across the entire surface.
- Weight must be distributed evenly on the product to prevent it from tipping over.
- We recommend having the product assembled by a skilled person.
- Do not sit or stand on the product.
- Only set up the product on a secure, level surface.
- Check the stability of the product before use.
- Always wear work gloves and be careful when handling sharp or pointy objects.
- Do not strike the product with blunt objects.
- Routinely verify the product is solid and stable.
- Not suitable for storing flammable or corrosive objects.
- Never store hot objects inside the product (e.g. recently used barbecues, blowtorches, irons, etc.).
- Not suitable for storing food.
- In the event of a fire, do not attempt to extinguish burning polypropylene with water.
- The product must be anchored to a wall at a height of approx. 160 cm for safety reasons. The mounting materials required are not included in the delivery. Before anchoring the product to the wall, check which fastening materials are suitable for your wall.
- **⚠ WARNING! RISK OF FATAL INJURY!** Please be sure not to drill into any electrical wiring, gas or water lines inside the wall. If necessary, use a cable detector before drilling into the wall.
- Keep the assembly instructions for future reference.

Before installation

- To avoid damaging the product, be careful when opening the packaging with a sharp knife or other sharp object.
- Remove the individual product parts from the packaging.
- Make sure that all parts are present.
- Check whether the individual parts of the product are damaged. If they are, do not put the product together and do not use it.
- If parts are missing or damaged, please contact your local retailer and have your receipt ready. Always specify the IAN.
- This product may contain some sharp metal parts. Therefore always wear work gloves.
- Due to deviations, the actual assembled size may vary slightly from the specified dimensions.

Assembly

- Please be sure not to damage the product when opening the packaging with a knife or other sharp object.
- Remove the individual product parts from the packaging.
- Check that all parts are present.
- Assemble the product according to the illustrations.
- Once assembled, the product must be anchored to a wall. Drill holes in the corresponding locations and use suitable fasteners to anchor the product. Verify beforehand which screws are suitable for your wall.
- **CAUTION! RISK OF INJURY!** Please refer to your power drill's instructions for use.

Cleaning and care

- Avoid using oil or acetone-based cleaners.
- Do not use hard brushes or scouring agents.
- Clean with water and mild soapsuds to avoid damaging the plastic surface.

Disposal

The packaging is made entirely of recyclable materials, which you may dispose of at local recycling facilities.

Contact your local refuse disposal authority for more details of how to dispose of your worn-out product.

The product incl. accessories and packaging materials are recyclable and are subject to extended producer responsibility. Dispose them separately, following the illustrated Info-tri (sorting information), for better waste treatment. The Triman logo is valid in France only.

Warranty

The product has been manufactured to strict quality guidelines and meticulously examined before delivery. In the event of material or manufacturing defects you have legal rights against the retailer of this product. Your legal rights are not limited in any way by our warranty detailed below.

The warranty for this product is 3 years from the date of purchase. The warranty period begins on the date of purchase. Keep the original sales receipt in a safe location as this document is required as proof of purchase.

Any damage or defects already present at the time of purchase must be reported without delay after unpacking the product.

Should the product show any fault in materials or manufacture within 3 years from the date of purchase, we will repair or replace it – at our choice – free of charge to you. The warranty period is not extended as a result of a claim being granted. This also applies to replaced and repaired parts.

This warranty becomes void if the product has been damaged, or used or maintained improperly.

The warranty covers material or manufacturing defects. This warranty does not cover product parts subject to normal wear and tear, thus considered consumables (e.g. batteries, rechargeable batteries, tubes, cartridges), nor damage to fragile parts, e.g. switches or glass parts.

Service

Phone: (00) 80035812000
E-Mail address: lidl-customerservice@plastmeccanica.it

IAN 465952_2404

Please have your receipt and the item number (IAN 465952_2404) ready as your proof of purchase when contacting us.

Légende des pictogrammes utilisés
Respecter les avertissements et les consignes de sécurité !
Danger de mort et d'accident pour les enfants en bas âge et les enfants 1
Nombre de personnes nécessaires au montage : 1
Aucun outil n'est nécessaire pour le montage
Charge maximale supportée : 150 kg
Durée de montage : env. 10 minutes
Fixation murale
Utilisation à l'intérieur seulement.
Instructions de sécurité Instructions de manipulation

Étagère

Introduction

Nous vous félicitons pour l'achat de votre nouveau produit. Vous avez opté pour un produit de grande qualité. Avant la première mise en service, vous devez vous familiariser avec toutes les fonctions du produit. Veuillez lire attentivement le mode d'emploi ci-dessous et les consignes de sécurité. N'utilisez le produit que pour l'usage décrit et les domaines d'application cités. Conserver ces instructions dans un lieu sûr. Si vous donnez le produit à des tiers, remettez-leur également la totalité des documents.

Utilisation conforme

Le produit est conçu pour le rangement d'objets. Le produit est uniquement conçu pour une utilisation dans un cadre privé (dans une buanderie, une cave ou un garage) et ne convient pas à un usage commercial.

Caractéristiques techniques

Dimensions : env. 71 x 35 x 180 cm (l x p x h)
Charge : max. 150 kg

Consignes de sécurité

- **⚠ AVERTISSEMENT ! DANGER DE MORT ET RISQUE D'ACCIDENT POUR LES ENFANTS EN BAS ÂGE ET LES ENFANTS !** Ne laissez jamais les enfants sans surveillance jouer avec l'emballage et le produit. Risque d'asphyxie. Tenez les enfants à l'écart du produit.
- Gardez les matériaux d'emballage et les petits éléments fournis hors de portée des enfants. Risque d'asphyxie !
- Le produit n'est pas une structure à escalader !

⚠ **ATTENTION ! RISQUE DE BLESSURES !** Vérifiez que tous les éléments sont en parfait état et correctement montés. Il existe un risque de blessures si le montage est incorrect. Les éléments endommagés peuvent affecter la sécurité de l'utilisateur et le fonctionnement du produit.

- Charge maximale par niveau d'étagère : 25 kg / niveau inférieur de l'étagère : 50 kg. La charge maximale indiquée par niveau d'étagère se rapporte à une charge uniforme de toute la surface.
- Répartir uniformément la charge dans le produit afin que celui-ci ne se renverse pas.
- Nous vous recommandons de confier le montage de ce produit à un spécialiste.
- Ne vous asseyez pas sur le produit, ne prenez pas appui dessus non plus.
- Installez ce produit uniquement sur une surface plane et solide.
- Contrôlez la stabilité du produit avant utilisation.
- Portez toujours des gants de travail et soyez prudent lorsque vous manipulez des éléments tranchants ou pointus.
- Ne tapez pas sur le produit avec des objets contondants.
- Vérifiez régulièrement que le produit est posé de manière stable et sûre.
- Ne convient pas au stockage de substances inflammables ou corrosives.
- Ne stockez jamais des objets chauds dans le produit (par ex. des grils qui viennent tout juste d'être utilisés, des lampes à souder, des fers à repasser, etc.).
- Ne convient pas au stockage d'aliments.
- En cas de feu, n'essayez pas d'éteindre avec de l'eau le polypropylène qui brûle.
- Par sécurité, le produit doit être fixé à un mur, à une hauteur d'env. 160 cm. Le matériel de montage nécessaire à cette opération n'est pas fourni à la livraison. Avant d'effectuer le montage mural, renseignez-vous pour savoir quel matériel de montage est adapté à votre mur.
- **⚠ AVERTISSEMENT ! DANGER DE MORT !** Lorsque vous percez des trous dans le mur, assurez-vous de ne toucher ni lignes électriques, ni conduites de gaz et d'eau. Le cas échéant, contrôlez le mur avec un détecteur de conduites et lignes électriques avant de percer.
- Conservez les instructions de montage afin de pouvoir les consulter ultérieurement.

Avant le montage

- Soyez prudent(e) lorsque vous ouvrez l'emballage avec un couteau tranchant ou un autre objet pointu afin d'éviter d'endommager le produit.
- Retirez de l'emballage chacun des éléments du produit.
- Assurez-vous que toutes les pièces sont incluses.
- Vérifiez que les pièces du produit ne sont pas endommagées. Si c'est le cas, n'assemblez pas le produit et ne l'utilisez pas.
- Si des éléments manquent ou sont endommagés, veuillez vous adresser à votre revendeur local en étant muni de votre preuve d'achat. Ce faisant, indiquez toujours l'IAN.
- Le produit peut inclure quelques éléments tranchants. Pour cette raison, portez toujours des gants de travail.
- En raison de divergences, la taille réelle peut légèrement différer des dimensions indiquées.

Montage

- Veillez à ne pas endommager le produit lorsque vous ouvrez l'emballage avec un couteau ou un autre objet pointu.
- Retirez de l'emballage chacun des éléments du produit.
- Vérifiez que toutes les pièces sont présentes.
- Montez le produit comme indiqué sur l'illustration.
- Après le montage, le produit doit être fixé à un mur. Pour cela, percez des trous aux endroits appropriés et utilisez du matériel de fixation adapté pour fixer le produit. Renseignez-vous au préalable sur les vis adaptées à votre mur.
- **ATTENTION ! RISQUE DE BLESSURES !** Consultez pour ceci le mode d'emploi de votre perceuse.

Nettoyage et entretien

- Évitez d'utiliser de l'huile ou un produit nettoyant à base d'acétone.
- N'utilisez pas de brosse dure ni de produit abrasif.
- Nettoyer le produit avec de l'eau et une solution savonneuse douce pour éviter d'endommager la surface en plastique.

Mise au rebut

L'emballage se compose de matières recyclables pouvant être mises au rebut dans les déchetteries locales.

Votre mairie ou votre municipalité vous renseigneront sur les possibilités de mise au rebut des produits usagés.

Le produit ainsi que les accessoires et les matériaux d'emballage sont recyclables et relèvent de la responsabilité élargie du producteur. Éliminez-les séparément, en suivant l'Info-tri illustrée, dans l'intérêt d'un meilleur traitement des déchets. Le logo Triman n'est valable qu'en France.

Garantie

Article L217-16 du Code de la consommation
Lorsque l'acheteur demande au vendeur, pendant le cours de la garantie commerciale qui lui a été consentie lors de l'acquisition ou de la réparation d'un bien meuble, une remise en état couverte par la garantie, toute période d'immobilisation d'au moins sept jours vient s'ajouter à la durée de la garantie qui restait à courir. Cette période court à compter de la demande d'intervention de l'acheteur ou de la mise à disposition pour réparation du bien en cause, si cette mise à disposition est postérieure à la demande d'intervention.

Indépendamment de la garantie commerciale souscrite, le vendeur reste tenu des défauts de conformité du bien et des vices rédhibitoires dans les conditions prévues aux articles L217-4 à L217-13 du Code de la consommation et aux articles 1641 à 1648 et 2232 du Code Civil.

Article L217-4 du Code de la consommation
Le vendeur livre un bien conforme au contrat et répond des défauts de conformité existant lors de la délivrance.

Il répond également des défauts de conformité résultant de l'emballage, des instructions de montage ou de l'installation lorsque celle-ci a été mise à sa charge par le contrat ou a été réalisée sous sa responsabilité.

Article L217-5 du Code de la consommation
Le bien est conforme au contrat :
1° S'il est propre à l'usage habituellement attendu d'un bien semblable et, le cas échéant :
- s'il correspond à la description donnée par le vendeur et posséder les qualités que celui-ci a présentées à l'acheteur sous forme d'échantillon ou de modèle ;
- s'il présente les qualités qu'un acheteur peut légitimement attendre eu égard aux déclarations publiques faites par le vendeur, par le producteur ou par son représentant, notamment dans la publicité ou l'étiquetage ;

2° Ou s'il présente les caractéristiques définies d'un commun accord par les parties ou être propre à tout usage spécial recherché par l'acheteur, porté à la connaissance du vendeur et que ce dernier a accepté.

Article L217-12 du Code de la consommation
L'action résultant du défaut de conformité se prescrit par deux ans à compter de la délivrance du bien.

Article 1641 du Code civil
Le vendeur est tenu de la garantie à raison des défauts cachés de la chose vendue qui la rendent impropre à l'usage auquel on la destine, ou qui diminuent tellement cet usage que l'acheteur ne l'aurait pas acquise, ou n'en aurait donné qu'un moindre prix, s'il les avait connus.

Article 1648 1er alinéa du Code civil
L'action résultant des vices rédhibitoires doit être intentée par l'acquéreur dans un délai de deux ans à compter de la découverte du vice.

Les pièces détachées indispensables à l'utilisation du produit sont disponibles pendant la durée de la garantie du produit.

Le produit a été fabriqué selon des critères de qualité strict, et contrôlé consciencieusement avant sa livraison. En cas de défaut de matériau ou de fabrication, vous avez des droits légaux vis-à-vis du vendeur du produit. Vos droits légaux ne sont en aucun cas limités par notre garantie mentionnée ci-dessous.

La garantie de ce produit est de 3 ans à partir de la date d'achat. La période de garantie commence à la date d'achat. Conservez l'original de la preuve d'achat dans un endroit sûr car ce document est nécessaire pour prouver l'achat.

Tout dommage ou défaut déjà présent au moment de l'achat doit être signalé immédiatement après le déballage du produit.

Si le produit présente un défaut de matériau ou de fabrication dans les 3 ans qui suivent la date d'achat, nous le réparerons ou le remplacerons - à notre choix - gratuitement pour vous. La période de garantie n'est pas prolongée par une demande de garantie acceptée. Cette mesure s'applique également pour les pièces remplacées et réparées.

Cette garantie est annulée si le produit a été endommagé ou utilisé ou entretenu de manière incorrecte.

La garantie couvre les défauts de matériels et de fabrication. Cette garantie ne couvre pas les pièces du produit soumises à une usure normale, et qui sont donc considérées comme des pièces d'usure (par exemple les piles, les piles rechargeables, tuyaux, les cartouches d'encre), ni les dommages aux pièces fragiles, par exemple les interrupteurs ou les pièces en verre.

Service après-vente

Téléphone : (00) 80035812000
Adresse e-mail : lidl-customerservice@plastmeccanica.it

IAN 465952_2404

Pour toute demande, veuillez conserver le ticket de caisse et le numéro de référence de l'article (IAN 465952_2404) à titre de preuves d'achat.

Legenda van de gebruikte pictogrammen
Neem de waarschuwingen en veiligheidsinstructies in acht!
Levensgevaar en kans op ongevallen voor kleuters en kinderen!
Aantal voor de montage benodigde personen: 1
Voor de montage is geen gereedschap nodig
Maximale belasting: 150 kg
Montagetijd: ca. 10 minuten
Wandbevestiging
Alleen voor gebruik binnenshuis.
Veiligheidsinstructies Instructies

Huishoudrek

Inleiding

Hartelijk gefeliciteerd met de aankoop van uw nieuwe product. U hebt voor een hoogwaardig product gekozen. Maak u voor de eerste ingebruikname vertrouwd met het product. Lees hiervoor aandachtig de volgende gebruiksaanwijzing en de veiligheidsvoorschriften. Gebruik het product alleen zoals beschreven en voor de aangegeven toepassingsgebieden. Bewaar deze gebruiksaanwijzing op een veilige plek. Geef, wanneer u het product doorgeeft aan derden, ook alle documenten mee.

Correct en doelmatig gebruik

Het product is bedoeld voor het opbergen van voorwerpen. Het product is uitsluitend bedoeld voor privé-gebruik binnenshuis (in de bijkeuken, kelder of garage) en is niet bestemd voor commercieel gebruik.

GB/IE GB/IE GB/IE FR/BE FR/BE FR/BE FR/BE FR/BE FR/BE FR/BE NL/BE

Technische gegevens

Afmetingen: ca. 71 x 35 x 180 cm (b x d x h)
Belasting: max. 150 kg

Veiligheidsinstructies

- **⚠ WAARSCHUWING! LEVENSGEVAAR EN KANS OP ONGEVALLEN VOOR KLEUTERS EN KINDEREN!** Laat kinderen nooit zonder toezicht bij het verpakkingsmateriaal en het product. Er bestaat verstikkingsgevaar. Houd kinderen uit de buurt van het product.
- Houd het verpakkingsmateriaal en de kleine onderdelen uit de buurt van kinderen. Anders is er kans op verstikking!
- Het product is geen klimtoestel!

⚠ **PAS OP! LETSELGEVAAR!** Controleer of alle onderdelen onbeschadigd en correct gemonteerd zijn. Bij onjuiste montage is er kans op letsel. Beschadigde onderdelen kunnen de veiligheid en functionaliteit beïnvloeden.

- Maximale belasting per legplank: 25 kg / onderste legplank: 50 kg. De vermelde maximale belasting per legplank geldt bij een gelijkmatige belasting van het gehele oppervlak.
- Het product moet gelijkmatig en zodanig worden belast dat het niet kan omvallen.
- Het wordt aanbevolen om de montage van het product door een vakkundige persoon te laten uitvoeren.
- Ga niet op het product zitten of staan.
- Plaats het product alleen op een veilige, vlakke ondergrond.
- Controleer voor het gebruik de stabiliteit van het product.
- Draag altijd werkhandschoenen en wees voorzichtig bij de omgang met scherpe of puntige onderdelen.
- Sla niet met stompe voorwerpen op het product.
- Controleer regelmatig of het product stevig en veilig staat.
- Niet geschikt voor het opbergen van brandbare of corrosieve stoffen.
- Berg nooit hete voorwerpen op in het product (bijv. pas gebruikte grills, gasbranders, strijkijzers etc.).
- Niet geschikt voor het bewaren van levensmiddelen.
- Probeer in geval van brand niet om brandend polypropyleen te blussen met water.
- Het product moet voor de zekerheid op een hoogte van ca. 160 cm aan een wand worden bevestigd. Het daarvoor benodigde montagemateriaal is niet meegeleverd. Controleer voor de wandmontage welk bevestigingsmateriaal geschikt is voor uw wand.
- **⚠ WAARSCHUWING! LEVENSGEVAAR!** Zorg ervoor dat u niet op stroom-, gas- of waterleidingen stuit als u in de wand boort. Controleer de wand eventueel met een leidingzoeker voordat u gaat boren.
- Bewaar de montagehandleiding voor latere raadpleging.

Voor de montage

- Wees voorzichtig als u de verpakking met een scherp mes of een ander puntig voorwerp opent, om een beschadiging van het product te voorkomen.
- Haal de afzonderlijke onderdelen van het product uit de verpakking.
- Controleer of alle onderdelen aanwezig zijn.
- Controleer of de afzonderlijke onderdelen van het product beschadigd zijn. Indien dat het geval is, mag u het product niet monteren en niet gebruiken.
- Als er onderdelen ontbreken of beschadigd zijn, kunt u contact opnemen met uw lokale verkoper. Neem wel uw kassabon mee. Vermeld hierbij altijd het IAN.
- Het product kan enkele scherpe onderdelen bevatten. Draag daarom altijd werkhandschoenen.
- Vanwege afwijkingen kunnen de daadwerkelijke afmetingen licht afwijken van de vermelde afmetingen.

Montage

- Denk eraan dat u het product niet beschadigt als u de verpakking met een mes of een ander puntig voorwerp opent.
- Haal de afzonderlijke onderdelen van het product uit de verpakking.
- Controleer of alle onderdelen aanwezig zijn.
- Monteer het product zoals weergegeven op de afbeelding.
- Na de montage moet het product aan een wand worden bevestigd. Boor hiervoor gaten op de desbetreffende plekken en gebruik geschikt bevestigingsmateriaal om het product te bevestigen. Informeer van te voren welke schroeven geschikt zijn voor uw wand.
- **PAS OP! LETSELGEVAAR!** Raadpleeg de gebruiksaanwijzing van uw boormachine.

Reiniging en onderhoud

- Vermijd het gebruik van olie of schoonmaakmiddelen op aceton-basis.
- Gebruik geen harde borstels of schuurmiddelen.
- Met water en een mild zeepsopje reinigen om schade aan het kunststof oppervlak te voorkomen.

Afvoer

De verpakking bestaat uit milieuvriendelijke grondstoffen die u via de plaatselijke recyclingcontainers kunt afvoeren.

Informatie over de mogelijkheden om het uitgediende product na gebruik te verwijderen, verstrekt uw gemeentelijke overheid.

Het product, waaronder het toebehoren, en de verpakkingsmaterialen kunnen worden gerecycled en zijn onderhevig aan een uitgebreide verantwoordelijkheid van de fabrikant. Gooi ze apart weg, overeenkomstig de aangegeven Info-tri (informatie over afvalscheiding), voor een beter afvalbeheer. Het Triman-logo geldt alleen voor Frankrijk.

Garantie

Het product werd volgens strenge kwaliteitsrichtlijnen gemaakt en voor de uitlevering zorgvuldig gecontroleerd. In geval van material- of fabricagefouten hebt u tegenover de verkoper van het product wettelijke rechten. Uw wettelijke rechten worden op geen enkele manier door onze hieronder vermelde garantie beperkt.

De garantie voor dit product bedraagt 3 jaar vanaf aankoopdatum. De garantieperiode gaat in op de datum van aankoop. Bewaar het originele bewijs van aankoop op een veilige plek aangezien dit document nodig is als bewijs.

Alle beschadigingen of gebreken die reeds op het moment van aankoop aanwezig zijn, moeten meteen na het uitpakken van het product worden gemeld.

Mocht het product binnen 3 jaar na aankoopdatum een material- of fabricagefout vertonen, zullen wij het – naar onze keuze – gratis voor u repareren of vervangen. De garantieperiode wordt door een plaatsgevonden garantieverlening niet verlengd. Dit geldt ook voor vervangen en gerepareerde onderdelen.

Deze garantie vervalt als het product werd beschadigd of onjuist is gebruikt of onderhouden.

De garantie dekt material- en fabricagefouten af. Deze garantie dekt geen productonderdelen die aan normale slijtage onderhevig zijn en daarom als verbruiksartikelen worden beschouwd (bv. batterijen, oplaadbare batterijen, slangen, inktpatronen), noch dekt zij schade aan breekbare onderdelen, bv. schakelaars of onderdelen die van glas zijn gemaakt.

Service

Telefoon: (+39) 0731707690
E-mailadres: lidl-customerservice@plastmeccanica.it

IAN 465952_2404

Houd bij alle vragen alstublieft de kassabon en het artikelnummer (IAN 465952_2404) als bewijs van aankoop bij de hand.

Legenda zastosowanych piktogramów
Przestrzegać wskazówek ostrzegawczych i bezpieczeństwa!
Niebezpieczeństwo utraty życia i wypadku dla dzieci!
Osoby potrzebne do montażu: 1
Do montażu nie jest potrzebne żadne narzędzie
Maksymalne obciążenie: 150 kg
Czas montażu: ok. 10 minut
Mocowanie na ścianie
Do zastosowania tylko wewnątrz.
Wskazówki bezpieczeństwa Instrukcja postępowania

Regał

Wstęp

Gratulujemy Państwu zakupu nowego produktu. Zdecydowali się Państwo na zakup produktu najwyższej jakości. Przed uruchomieniem urządzenia po raz pierwszy zapoznaj się z nim. W tym celu przeczytaj uważnie poniższą instrukcję obsługi oraz wskazówki dotyczące bezpieczeństwa. Produkt należy użytkować w sposób tu opisany i zgodnie z określonym zakresem zastosowania. Należy przechowywać tę instrukcję w bezpiecznym miejscu. Przekazując produkt innej osobie, należy również przekazać wszystkie dokumenty.

Zastosowanie zgodne z przeznaczeniem

Produkt przeznaczony jest do przechowywania przedmiotów. Produkt jest przeznaczony wyłącznie do użytku w prywatnych pomieszczeniach (pomieszczenie gospodarcze, piwnica lub garaż) i nie jest przeznaczony do użytku komercyjnego.

Dane techniczne

Wymiary: ok. 71 x 35 x 180 cm (szer. x gł. x wys.)
Obciążenie: maks. 150 kg

Wskazówki bezpieczeństwa

- **⚠ OSTRZEŻENIE! NIEBEZPIECZEŃSTWO UTRATY ŻYCIA I WYPADKU DLA DZIECI!** Nigdy nie należy pozostawiać dzieci z materiałem opakowaniowym oraz produktem bez nadzoru. Istnieje niebezpieczeństwo uduszenia. Produkt należy przechowywać poza zasięgiem dzieci.
- Materiał opakowaniowy i małe części należy trzymać poza zasięgiem dzieci. W przeciwnym razie istnieje niebezpieczeństwo uduszenia!
- Produkt nie jest drabinką do wspinaczek!

⚠ **OSTROŻNIE! NIEBEZPIECZEŃSTWO OBRAŻEŃ CIAŁA!** Należy upewnić się, że wszystkie części zostały zamontowane w należyty sposób oraz że nie są uszkodzone. W przypadku wadliwego montażu istnieje niebezpieczeństwo obrażeń ciała. Uszkodzone elementy mogą mieć wpływ na bezpieczeństwo i pogarszać funkcjonowanie.

- Maksymalne obciążenie na półkę regału: 25 kg / dolna półka: 50 kg. Podane maksymalne obciążenie na półkę odnosi się do równomiernego obciążenia całej powierzchni.
- Produkt należy obciążać równomiernie w taki sposób, aby nie mógł się on przewrócić.
- Zaleca się zlecenie montażu produktu osobie posiadającej odpowiednią wiedzę fachową.
- Nie należy siadać lub stawać na produkcie.
- Produkt należy stawiać tylko na stabilnym, równym podłożu.
- Przed użyciem regału należy sprawdzić stabilność produktu.
- Przy obchodzeniu się z ostrymi lub zaostrzonymi przedmiotami należy zakładać rękawice ochronne i zachować ostrożność.
- Nie uderzać w produkt tępymi przedmiotami.
- Regularnie sprawdzać czy produkt stoi stabilnie i

Technická data

Rozměry: cca 71 x 35 x 180 cm (š x h x v)
Zatížení: maximálně 150 kg

Bezpečnostní upozornění

- **⚠ VÝSTRAHA! NEBEZPEČÍ OHROŽENÍ ŽIVOTA A NEHODY PRO MALÉ I VELKÉ DĚTI!** Nikdy nenechávejte děti bez dohledu s výrobkem a obalovým materiálem. Hrozí nebezpečí udušení. Uchovávejte výrobek mimo dosah dětí.
- Uchovávejte obalový materiál a obsažené malé díly mimo dosah dětí. V opačném případě hrozí nebezpečí udušení!
- Výrobek není prolézačka nebo hračka!
- ⚠ **OPATRNĚ! NEBEZPEČÍ ZRANĚNÍ!** Zkontrolujte, zda jsou všechny díly nepoškozené a správně namontované. Při nesprávné montáži hrozí nebezpečí zranění. Poškozené díly mohou ovlivnit bezpečnost a funkci výrobku.
- Max. 150 kg — Maximální zatížení jdné regálové police: 25 kg / spodní police: 50 kg. Uvedené maximální zatížení každé police se vztahuje na rovnoměrné zatížení celé plochy.
- Výrobek zatěžujte rovnoměrně, aby se nemohl převrátit.
- Doporučujeme montáž výrobku odborníkem.
- Nestavte se ani si nesedejte na výrobek.
- Výrobek postavte pouze na stabilním a rovném podkladu.
- Před použitím zkontrolujte stabilitu výrobku.
- Vždy používejte pracovní rukavice a buďte opatrní při manipulaci s ostrými nebo špičatými součástmi.
- Netřeťte do výrobku tupými předměty.
- Pravidelně kontrolujte stabilitu a bezpečnost výrobku.
- Výrobek není vhodný ke skladování hořlavých nebo korozivních látek.
- Ve výrobku nikdy neskladujte horké předměty (např. před chvílí použité grily, pájky, žehličky apod.).
- Výrobek není vhodný k uchovávání potravin.
- Při požáru se nepokoušejte hasit hořící polypropylen vodou.
- Výrobek musí být z důvodu bezpečnosti připevněný ke stěně ve výšce zhruba 160 cm. K tomu potřebný montážní materiál není v obsahu dodávky. Před montáží zkontrolujte, jaký montážní materiál je vhodný pro vaši stěnu.

CZ

- **⚠ VÝSTRAHA! NEBEZPEČÍ OHROŽENÍ ŽIVOTA!** Ujistěte se, že při vrtání do stěny nenarazíte na elektrické vodiče a plynové nebo vodovodní potrubí. Před vrtáním do stěny případně proveďte kontrolu detektorem.
- Uschovejte si návod k montáži k pozdějšímu nahlédnutí.

Před montáží

- Při otevírání balení ostrým nožem nebo jiným špičatým předmětem postupujte opatrně, abyste zabránili poškození výrobku.
- Vyjměte jednotlivé díly výrobku z obalu.
- Ujistěte se, že balení obsahuje všechny díly.
- Zkontrolujte, zda nejsou jednotlivé díly výrobku poškozeny. Pokud jsou, výrobek nesestavujte a nepoužívejte ho.
- V případě chybějících nebo poškozených součástí kontaktujte svého místního prodejce a předložte mu doklad o nákupu zboží. Uveďte přitom kód IAN.
- Výrobek může obsahovat ostré součásti. Noste proto vždy vhodné pracovní rukavice.
- Z důvodu odlišnosti se může skutečná konstrukční velikost mírně lišit od uvedených rozměrů.

Montáž

- Dávejte pozor, abyste výrobek nepoškodili, když otevíráte balení nožem nebo jiným špičatým předmětem.
- Vyjměte jednotlivé díly výrobku z obalu.
- Zkontrolujte, zda máte všechny součásti.
- Montujte výrobek podle obrázku.
- Po montáži se musí výrobek připevnit na stěnu. K tomu vyvrtejte otvory na příslušných místech a použijte vhodný upevňovací materiál k upevnění výrobku. Nejdříve se informujte, které šrouby jsou vhodné pro Vaší stěnu.
- **OPATRNĚ! NEBEZPEČÍ ZRANĚNÍ!** Dodržujte návod k obsluze vrtačky.

Čištění a ošetřování

- Nepoužívejte oleje nebo čisticí prostředky na bázi acetonu.
- Nepoužívejte žádné tvrdé kartáče nebo čisticí písky.
- Čistěte vodou a zředěným mýdlovým roztokem, abyste zabránili poškození umělohmotného povrchu.

CZ

Zlikvidování

Obal se skládá z ekologických materiálů, které můžete zlikvidovat prostřednictvím místních sběren recyklovatelných materiálů.

O možnostech likvidace vysloužilých zařízení se informujte u správy vaší obce nebo města.

Výrobek vč. příslušenství a obalové materiály jsou recyklovatelné a podléhají rozšířené odpovědnosti výrobce. Likvidujte je oddělené podle ilustrovaných Info-tri (informace o třídění), abyste mohli lépe nakládat s odpady. Logo Triman platí jen pro Francii.

Záruka

Výrobek byl vyroben podle přísných směrnic kvality a před dodáním pečlivě otestován. V případě materiálních nebo výrobních vad máte zákonná práva vůči prodejci výrobku. Vaše zákonná práva nejsou níže uvedenou zárukou nijak omezená.

Záruka na tento výrobek je 3 roky od data zakoupení. Záruční doba začíná dnem zakoupení. Originál dokladu o zakoupení si uschovejte na bezpečném místě, protože tento doklad je vyžadován jako doklad o koupi.

Jakékoli poškození nebo závady, které se vyskytly již v okamžiku nákupu, musí být nahlášeny ihned po vybalení výrobku.

Pokud se u výrobku během 3 let od data zakoupení projeví vada materiálu nebo výrobní vada, pak vám ho podle naší volby bezplatně opravíme nebo vyměníme. Záruční doba se po uznané reklamaci neprodlužuje. To platí také pro vyměněné a opravené díly.

Tato záruka je neplatná, pokud byl výrobek poškozený nebo nesprávně používaný anebo udržovaný.

Záruka se kryje na materiálové a výrobní vady. Tato záruka se nevztahuje na díly výrobku, které jsou vystaveny běžnému opotřebení, a proto je lze považovat za spotřební díly (např. baterie, akumulátory, hadice, inkoustové patrony) nebo na poškození křehkých součástí, jako jsou např. spínače nebo díly, které jsou vyrobeny ze skla.

CZ

Servis

Telefon: (+39) 0731707690
E-mail: lidl-customerservice@plastmeccanica.it

IAN 465952_2404

V případě jakýchkoliv požadavků si připravte pokladní stvrzenku a číslo výrobku (IAN 465952_2404) jako doklad o zakoupení.

Legenda použitých piktogramov
Rešpektujte výstražné a bezpečnostné upozornenia!
Nebezpečenstvo ohrozenia života a nebezpečenstvo nehody pre malé i staršie deti!
Osoby potrebné pre montáž: 1
Pre montáž nie je potrebné náradie
Maximálne zaťaženie: 150 kg
Doba montáže: cca. 10 minút
Montáž na stenu
Iba na používanie v interiéri.
Bezpečnostné upozornenia Manipulačné pokyny

Policový regál

Úvod

Blahoželáme Vám ku kúpe Vášho nového výrobku. Kúpou ste sa rozhodli pre vysoko kvalitný produkt. Pred prvým uvedením do prevádzky sa oboznámte s výrobkom. Za týmto účelom si pozorne prečítajte nasledujúci návod na obsluhu a bezpečnostné pokyny. Výrobok používajte iba v súlade s popisom a v uvedených oblastiach používania. Tento návod uschovajte na bezpečnom mieste. Ak výrobok odovzdáte ďalšej osobe, priložte k nemu aj všetky podklady.

Používanie v súlade s určeným účelom

Výrobok je určený na skladovanie predmetov. Výrobok je určený len na použitie v súkromných vnútorných priestoroch (v technickej miestnosti, pivnici alebo garáži) a nie je určený na komerčné použitie.

SK

Technické údaje

Rozmery: cca. 71 x 35 x 180 cm (Š x H x V)
Zaťaženie: max. 150 kg

Bezpečnostné upozornenia

- **⚠ VAROVANIE! NEBEZPEČENSTVO OHROZENIA ŽIVOTA A NEBEZPEČENSTVO NEHODY PRE MALÉ I STARŠIE DETI!** Nikdy nenechávajte deti bez dozoru s obalovým materiálom a výrobkom. Hrozí nebezpečenstvo zadusenia. Držte výrobok v bezpečnej vzdialenosti od detí.
- Obalový materiál a v ňom obsiahnuté drobné diely držte vždy mimo dosahu detí. Inak hrozí nebezpečenstvo zadusenia!
- Produkt nie je určený na lezenie!
- ⚠ **OPATRNE! NEBEZPEČENSTVO PORANENIA!** Zabezpečte, aby boli všetky diely nepoškodené a odborne namontované. Pri nesprávnej montáži vzniká nebezpečenstvo poranenia. Poškodené diely môžu ovplyvniť bezpečnosť a funkčnosť.
- Max. 150 kg — Maximálne zaťaženie na jednu policu: 25 kg / spodná policu: 50 kg. Uvedené maximálne zaťaženie na policu sa vzťahuje na rovnomerné zaťaženie celého povrchu.
- Výrobok zaťažujte rovnomerne tak, aby sa nemohol prevrátiť.
- Montáž výrobku odporúčame prenechať odborníkovi.
- Na výrobok si nesadajte ani nestavajte.
- Výrobok umiestnite iba na bezpečnom, rovnom povrchu.
- Pred použitím skontrolujte stabilitu výrobku.
- Vždy používajte pracovné rukavice a buďte opatrný pri manipulácii s ostrými alebo špicatými časťami.
- Neudierajte tupými predmetmi na výrobok.
- Pravidelne kontrolujte stabilnú a bezpečnú polohu výrobku.
- Nie je vhodný na skladovanie horľavých alebo korózne látok.
- Vo výrobku nikdy neskladujte horúce predmety (napr. nedávno použité grily, spájkovacie lampy, žehličky atď.).
- Nevhodné na uschovávanie potravín.
- V prípade požiaru sa nepokúšajte uhasiť horiaci polypropylén vodou.
- Kvôli bezpečnosti je potrebné výrobok upevniť na stenu vo výške cca. 160 cm. Potrebný montážny materiál nie je súčasťou dodávky. Pred montážou na stenu sa informujte, ktorý upevňovací materiál je vhodný pre Vašu stenu.
- ⚠ **VAROVANIE! NEBEZPEČENSTVO OHROZENIA ŽIVOTA!** Ujistite sa, že pri vŕtaní do steny nenarazíte na rozvody elektrického prúdu, plynu alebo vody. V prípade potreby vykonajte pred vŕtaním do steny kontrolu pomocou detektora rozvodov.
- Uschovajte si montážny návod pre neskoršie nahliadnutie.

Pred montážou

- Pri otváraní obalu ostrým nožom alebo iným špicatým predmetom buďte opatrný, aby ste nepoškodili výrobok.
- Vyberte jednotlivé časti výrobku z balenia.
- Uistite sa, že sú priložené všetky diely.
- Skontrolujte, či jednotlivé časti výrobku nie sú poškodené. Ak áno, výrobok nemontujte ani nepoužívajte.
- Ak niektoré časti chýbajú alebo sú poškodené, obráťte sa prosím s dokladom o kúpe na Vášho miestneho predajcu. Vždy zadajte IAN.
- Výrobok môže obsahovať ostré diely. Preto vždy noste pracovné rukavice.
- V dôsledku odchýlok sa skutočná veľkosť môže mierne líšiť od uvedených rozmerov.

Montáž

- Dajte pozor, aby ste nepoškodili produkt, ak obal otvárate nožom alebo iným špicatým predmetom.
- Vyberte jednotlivé časti produktu z balenia.
- Skontrolujte, či balenie obsahuje všetky časti.
- Namontujte produkt ako je zobrazené na obrázku.
- Po montáži musí byť produkt upevnený o stenu. Za týmto účelom vyvŕtajte otvory na príslušných miestach a pripevnite výrobok pomocou vhodného upevňovacieho materiálu. Vopred sa informujte, ktoré skrutky sú vhodné pre Vašu stenu.
- **OPATRNE! NEBEZPEČENSTVO PORANENIA!** Prečítajte si návod na obsluhu Vašej vŕtačky.

Čistenie a starostlivosť

- Zabráňte používaniu oleja alebo čističov na báze acetónu.
- Nepoužívajte tvrdé kefy alebo drsné čistiace prostriedky.
- Čistite vodou a jemným mydlovým roztokom, aby ste nepoškodili plastový povrch.

SK

Likvidácia

Obal pozostáva z ekologických materiálov, ktoré môžete odovzdať na miestnych recyklačných zberných miestach.

O možnostiach likvidácie opotrebovaného výrobku sa môžete informovať na Vašej obecnej alebo mestskej správe.

Výrobok vr. príslušenstva a obalové materiály sú recyklovateľné a podliehajú rozšírenej zodpovednosti výrobcu. Pre lepšie spracovanie odpadu ich zlikvidujte oddelene podľa obrázkov Info-tri (informácie o triedení). Triman-Logo platí iba pre Francúzsko.

Záruka

Výrobok bol starostlivo vyrobený v súlade s prísnymi smernicami kvality a pred dodaním dôkladne otestovaný. V prípade materiálových alebo výrobných chýb máte zákonné práva voči predajcovi výrobku. Vaše zákonné práva nie sú žiadnym spôsobom obmedzené našou zárukou uvedenou nižšie.

Záruka na tento výrobok je 3 roky od dátumu nákupu. Záručná doba začína plynúť dátumom kúpy. Originál dokladu o kúpe si uschovajte na bezpečnom mieste, pretože tento doklad je potrebný ako dôkaz o kúpe.

Akékoľvek poškodenie alebo nedostatky prítomné už v čase nákupu je potrebné nahlásiť ihneď po vybalení výrobku.

Ak sa v priebehu 3 rokov od dátumu zakúpenia preukáže, že výrobok vykazuje chyby materiálu alebo spracovania, podľa vlastného uváženia Vám ho bezplatne opravíme alebo vymeníme. Záručná doba sa na základe poskytnutej záručnej reklamácie nepredĺžuje. To platí aj pre vymenené alebo opravené diely.

Táto záruka je neplatná, ak bol výrobok poškodený alebo nesprávne používaný alebo udržiavaný.

Záruka sa vzťahuje na chyby materiálu a výrobné chyby. Táto záruka sa nevzťahuje na časti výrobku, ktoré podliehajú bežnému opotrebovaniu, a preto sa považujú za opotrebovateľné diely (napr. batérie, nabíjateľné batérie, hadice, atramentové kazety), ani na poškodenie krehkých častí, napr. spínačov alebo častí zo skla.

SK

Servis

Telefón: (+39) 0731707690
E-mailová adresa: lidl-customerservice@plastmeccanica.it

IAN 465952_2404

Pre všetky otázky majte pripravený pokladničný doklad a číslo výrobku (IAN 465952_2404) ako dôkaz o kúpe.

Leyenda de pictogramas utilizados
¡Tenga en cuenta las advertencias e indicaciones de seguridad!
¡Peligro mortal y de accidentes para bebés y niños!
Personas necesarias para el montaje: 1
No se requieren herramientas para el montaje
Carga máxima: 150 kg
Tiempo de montaje: aprox. 10 minutos
Fijación para la pared
Únicamente para uso en espacios interiores.
Indicaciones de seguridad Instrucciones de uso

Estantería

Introducción

Enhorabuena por la adquisición de su nuevo producto. Ha elegido un producto de alta calidad. Familiarícese con el producto antes de la primera puesta en funcionamiento. Lea detenidamente el siguiente manual de instrucciones y las indicaciones de seguridad. Utilice el producto únicamente como se describe a continuación y para las aplicaciones indicadas. Guarde estas instrucciones en un lugar seguro. En caso de transferir el producto a terceros, entregue también todos los documentos correspondientes.

Especificaciones de uso

El producto está diseñado para almacenar objetos. El producto ha sido concebido exclusivamente para su uso en espacios interiores privados (en un lavadero, sótano, baño o garaje) y nunca para el uso comercial.

ES

Características técnicas

Dimensiones: aprox. 71 x 35 x 180 cm (An x Pr x Al)
Carga: máx. 150 kg

Indicaciones de seguridad

- **⚠ ADVERTENCIA! ¡PELIGRO MORTAL Y DE ACCIDENTES PARA BEBÉS Y NIÑOS!** Nunca deje a los niños sin vigilancia cuando estén con el material de embalaje o con el producto. Existe riesgo de asfixia. Mantenga el producto fuera del alcance de los niños.
- Mantenga el material de embalaje y las piezas pequeñas fuera del alcance de los niños. ¡En caso contrario, existe peligro de asfixia!
- ¡El producto no está pensado para subirse a él!
- ⚠ **¿CUIDADO! ¡PELIGRO DE LESIONES!** Asegúrese de que todas las piezas estén montadas correctamente y sin daños. Si el montaje no se realiza tal y como se indica en las instrucciones, podrían producirse lesiones. Las piezas dañadas pueden mermar la seguridad y el funcionamiento.
- Máx. 150 kg — Carga máxima por balda: 25 kg / balda inferior: 50 kg. La carga máxima indicada por balda se refiere a una carga uniforme en toda la superficie.
- El peso tiene que repartirse por igual para que el producto no vuelque.
- Se recomienda que el montaje del producto se lleve a cabo por personal especializado.
- No se siente ni se ponga de pie sobre el producto.
- Sitúe la producto sobre una base segura y plana.
- Compruebe la estabilidad del producto antes de utilizarlo.
- Utilice siempre guantes de trabajo y tenga cuidado con las piezas afiladas o puntiagudas.
- No golpee el producto con objetos romos.
- Compruebe regularmente que el producto tiene una buena estabilidad y un correcto apoyo.
- No apto para el almacenamiento de productos inflamables o corrosivos.
- Nunca utilice el producto para guardar objetos calientes (por ej. parrillas, sopletes, planchas, etc. que acabe de utilizar).
- No apto para almacenar alimentos.
- En caso de incendio no intente extinguir el polipropileno con agua.
- Para su seguridad, el producto debe fijarse a la pared a una altura de aprox. 160 cm. El material de montaje necesario para ello no está incluido en el volumen de suministro. Antes de proceder al montaje en la pared, compruebe qué material de fijación es el más adecuado para su pared.
- **⚠ ADVERTENCIA! ¡PELIGRO DE MUERTE!** Asegúrese de no acercarse a conductos de agua, gas o corriente eléctrica cuando perfore la pared. En caso necesario utilice un localizador de tuberías y cableado antes de perforar la pared.
- Conserve el manual de montaje para futuras consultas.

Antes del montaje

- Vaya con cuidado cuando abra el embalaje con un cuchillo afilado o cualquier otro objeto afilado para evitar dañar el producto.
- Saque del embalaje cada una de las piezas del producto.
- Cerciórese de que todas las piezas están incluidas.
- Compruebe si alguna pieza individual del producto está dañada. En caso afirmativo, no monte el producto ni lo utilice.
- En el supuesto de que faltaran piezas o alguna estuviera dañada, diríjase a su distribuidor más cercano con el comprobante de compra. Indique siempre el número IAN.
- El producto puede contener piezas afiladas. Por ello, es importante utilizar siempre guantes de trabajo.
- Es posible que el tamaño real difiera ligeramente de las dimensiones especificadas.

ES

- Para evitar daños en la superficie de plástico, limpie el producto con agua y una solución jabonosa suave.

Eliminación

El embalaje está compuesto por materiales no contaminantes que pueden ser desechados en el centro de reciclaje local.

Para obtener información sobre las posibilidades de desecho del producto al final de su vida útil, acuda a la administración de su comunidad o ciudad.

El producto, incluidos los accesorios, y el material de embalaje son reciclables y están sujetos a la responsabilidad extendida del fabricante. Deséchelos por separado siguiendo la información ilustrada de recogida selectiva para un mejor tratamiento de los residuos. El logotipo Triman se aplica solo para Francia.

Garantía

El producto ha sido fabricado según normas de calidad exigentes y ha sido probado minuciosamente antes de la entrega. En caso de fallos de material o de fabricación, dispone de derechos legales frente al vendedor del producto. Nuestra garantía mencionada a continuación no restringe sus derechos legales de ningún modo.

La garantía para este producto es de 3 años a partir de la fecha de compra. La garantía empieza el día de la fecha de compra. Conserve el justificante de compra original en un lugar seguro, ya que este documento es necesario para demostrar la compra.

Todos los daños o defectos ya presente en el momento de la compra deben informarse inmediatamente tras desembalar el producto.

Si el producto presenta defectos de material o fabricación en los 3 años a partir de la fecha de compra, lo repararemos o sustituiremos, según nuestra elección, gratuitamente para usted. El periodo de garantía no se extiende por una reclamación de garantía aprobada. Esto también es aplicable a las piezas sustituidas y reparadas.

La garantía pierde su validez si el producto se daña o se utiliza o mantiene de forma inadecuada.

La garantía cubre defectos de material y fabricación. Esta garantía no cubre las piezas del producto sujetas a un uso y desgaste normal y, por lo tanto, consideradas piezas de desgaste (por ej. pilas, baterías, mangueras, cartuchos de tinta) ni los daños a las piezas frágiles, por ej. interruptores o piezas de cristal.

Asistencia

Teléfono: (00) 80035812000
Dirección de correo electrónico: lidl-customerservice@plastmeccanica.it

IAN 465952_2404

Por favor, para cualquier consulta, tenga a la mano el tique de compra y el número del artículo (IAN 465952_2404) como justificante de compra.

De anvendte piktogrammers legende
Overhold advarsler og sikkerhedsanvisninger!
Livs- og ulykkesfare for småbørn og børn!
Personer krævet for at samle produktet: 1
Der skal ikke bruges værktøj til monteringen
Maksimal belastning: 150 kg
Monteringstid: ca. 10 minutter
Vægmontering
Kun beregnet til indendørs brug.
Sikkerhedsanvisninger Handlingsanvisninger

Reol

Indledning

Hjerteligt tillykke med købet af deres nye produkt. Du har besluttet dig for et produkt af høj kvalitet. Gør Dem fortrolig med apparatet inden første ibrugtagning. Læs derfor den efterfølgende brugsvejledning og sikkerhedsanvisningerne omhyggeligt. Brug kun produktet som beskrevet og kun til de angivne anvendelsesområder. Opbevar denne vejledning på et sikkert sted. Hvis De giver produktet videre til andre, skal alle dokumenter følge med.

Formålsbestemt anvendelse

Produktet er beregnet til oplagring af genstande. Produktet er kun egnet til privat brug indenders (i bryggers, kælder eller garage) og er ikke beregnet til erhvervsmæssig brug.

DK

Tekniske data

Mål: ca. 71 x 35 x 180 cm (B x D x H)
Belastning: max. 150 kg

Sikkerhedsanvisninger

- **⚠ ADVARSEL! LIVS- OG ULYKKESFARE FOR SMÅBØRN OG BØRN!** Lad aldrig børn være uden opsyn med emballagen og produktet. Der er fare for kvælning. Hold børn på afstand af produktet.
- Hold emballagen og medfølgende smådele på afstand af børn. Ellers er der fare for kvælning!
- Produktet er ikke et klatrestativ!
- ⚠ **FORSIGTIG! FARE FOR PERSONSKADE!** Kontroller at alle dele er ubeskadiget og monteret korrekt. Ved forkert montering er der fare for tilskadekomst. Beskadigede dele kan påvirke sikkerheden og funktionen.
- Maks. 150 kg — Maksimal belastning pr. reollhylde: 25 kg / nederste bund 50 kg. Den oplyste maksimale belastning pr. hylde gælder for en belasting, der er jævnt fordelt på hele overfladen.
- Produktet skal belastes jævnt, så det ikke kan vælte.
- Det anbefales, at en fagperson monterer produktet.
- Sæt eller stil dig ikke på produktet.
- Produktet opstilles udelukkende på sikker, jævn underlag.
- Kontroller produktets stabilitet før ibrugtagning.
- Bær altid arbejdshandsker og vær forsigtigt ved håndteringen af skarpe eller spidse dele.
- Stå ikke på produktet med genstande.
- Kontroller regelmæssigt at produktet står stabilt og sikkert.
- Produktet er ikke egnet til opbevaring af brændbare eller ætsende stoffer.
- Opbevar aldrig varme genstande i produktet (f.eks. en grill der er blevet brugt for nylig, loddelamper eller strygejern etc.).
- Ikke egnet til opbevaring af fødevarer.
- I tilfælde af brand, må brændende polypropylen ikke slukkes med vand.
- Produktet skal af sikkerhedsmæssige årsager fastgøres til væggen i en højde på ca. 160 cm. Det nødvendige monteringsmateriale er ikke indeholdt i leveringen. Kontroller inden monteringen, hvilket fastgørelsesmateriale der er egnet til din væg.
- ⚠ **ADVARSEL! LIVSFARE!** Sørg for, at du ikke støder på strøm-, gas- eller vandledninger, når du borer i væggen. Undersøg i givet fald med en ledningssøger, før du borer i en væg.
- Opbevar monteringsvejledningen til senere brug.

DK

- nenarazíte na rozvody elektrického prúdu, plynu alebo vody. V prípade potreby vykonajte pred vŕtaním do steny kontrolu pomocou detektora rozvodov.
- Uschovajte si montážny návod pre neskoršie nahliadnutie.

Pred montážou

- Pri otváraní obalu ostrým nožom alebo iným špicatým predmetom buďte opatrný, aby ste nepoškodili výrobok.
- Vyberte jednotlivé časti výrobku z balenia.
- Uistite sa, že sú priložené všetky diely.
- Skontrolujte, či jednotlivé časti výrobku nie sú poškodené. Ak áno, výrobok nemontujte ani nepoužívajte.
- Ak niektoré časti chýbajú alebo sú poškodené, obráťte sa prosím s dokladom o kúpe na Vášho miestneho predajcu. Vždy zadajte IAN.
- Výrobok môže obsahovať ostré diely. Preto vždy noste pracovné rukavice.
- V dôsledku odchýlok sa skutočná veľkosť môže mierne líšiť od uvedených rozmerov.

Montáž

- Dajte pozor, aby ste nepoškodili produkt, ak obal otvárate nožom alebo iným špicatým predmetom.
- Vyberte jednotlivé časti produktu z balenia.
- Skontrolujte, či balenie obsahuje všetky časti.
- Namontujte produkt ako je zobrazené na obrázku.
- Po montáži musí byť produkt upevnený o stenu. Za týmto účelom vyvŕtajte otvory na príslušných miestach a pripevnite výrobok pomocou vhodného upevňovacieho materiálu. Vopred sa informujte, ktoré skrutky sú vhodné pre Vašu stenu.
- **OPATRNE! NEBEZPEČENSTVO PORANENIA!** Prečítajte si návod na obsluhu Vašej vŕtačky.

Čistenie a starostlivosť

- Zabráňte používaniu oleja alebo čističov na báze acetónu.
- Nepoužívajte tvrdé kefy alebo drsné čistiace prostriedky.
- Čistite vodou a jemným mydlovým roztokom, aby ste nepoškodili plastový povrch.

SK

Likvidácia

Produktet og tilbehøret og emballagematerialer kan genbruges og er underlagt udvidet producentansvar. De skal bortskaffes separat. Følg de viste mærkater med sorteringsoplysninger, så de bortskaffes på en bedre måde. Triman-logoet gælder kun for Frankrig.

Garanti

Produktet er blevet fremstillet efter strenge kvalitetsstandarder og kontrolleret nøje før udlevering. I tilfælde af materiale- eller produktionsfejl kan du i medfør af loven gare krav gældende over for sælgeren af produktet. Dine lovmæssige rettigheder begrænses på ingen måde af den af os nedennævnte garanti.

Garantien på dette produkt gælder i 3 år regnet fra købsdatoen. Garantien gælder fra købsdatoen. Opbevar den originale kvittering et sikkert sted, da dette dokument forlanges forlagt som dokumentation for købet.

Alle skader eller mangler, der allerede forefindes på tidspunktet for købet, skal straks meddeles efter udpakningen af produktet.

Hvis der inden for 3 år regnet fra købsdatoen viser sig en materiale- eller produktionsfejl på produktet, reparerer eller udskifter vi det – efter vores valg – gratis for dig. Garantiperioden forlænges ikke som følge af et imødekommet krav om garanti. Dette gælder også for udskiftede og reparerede dele.

Denne garanti bortfalder, hvis produktet er blevet beskadiget eller anvendt og vedligeholdt forkert.

Garantien dækker materiale- og produktionsfejl. Denne garanti dækker hverken produktdele, der er udsat for normal slitage og derfor er at betragte som sliddele (f.eks. batterier, akkumulatorer, slanger, farvepatroner), eller skader på skrøbelige dele, f.eks. kontakter eller dele af glas.

Service

Telefon: (+39) 0731707690
E-mailadresse: lidl-customerservice@plastmeccanica.it

IAN 465952_2404

Hav venligst kassebonen og varenummeret (IAN 465952_2404) klar ved alle henvendelser som dokumentation for købet.

DK

Legenda dei pittogrammi utilizzati
Rispettare le avvertenze e le indicazioni di sicurezza!
Pericolo di morte e di incidente per neonati e bambini!
Persone necessarie per il montaggio: 1
Per il montaggio non è necessario nessun attrezzo
Carico massimo: 150 kg
Durata del montaggio: ca. 10 minuti
Fissaggio a parete
Solo per l'uso in ambienti interni.
Avvertenze di sicurezza Istruzioni per l'uso

Scaffale

Introduzione

Congratulazioni per l'acquisto del vostro nuovo prodotto. Con esso avete optato per un prodotto di qualità. Familiarizzare con il prodotto prima di metterlo in funzione per la prima volta. A tale scopo, leggere attentamente le seguenti istruzioni d'uso e le avvertenze di sicurezza. Utilizzare il prodotto solo come descritto e per i campi di applicazione indicati. Conservare queste istruzioni in un luogo sicuro. Consegnare tutta la documentazione in caso di cessione del prodotto a terzi.

Utilizzo conforme alla destinazione d'uso

Il prodotto è destinato allo stoccaggio di oggetti. Il prodotto è destinato esclusivamente all'utilizzo in ambito privato (in casa, in cantina o nel garage) e non a un impiego per scopi commerciali.

IT

Specifiche tecniche

Dimensioni: ca. 71 x 35 x 180 cm (L x P x A)
Carico: max. 150 kg

Avvertenze di sicurezza

- **⚠ ATTENZIONE! PERICOLO DI MORTE E DI INCIDENTE PER NEONATI E BAMBINI!** Non lasciare mai i bambini privi di sorveglianza con il materiale di imballaggio e il prodotto. Sussiste il rischio di soffocamento. Tenere il prodotto lontano dalla portata dei bambini.
- Tenere il materiale di imballaggio e le piccole parti ivi contenute lontano dalla portata dei bambini. In caso contrario sussiste il rischio di soffocamento!
- Il prodotto non è una struttura per arrampicarsi!
- ⚠ **CAUTELA! PERICOLO DI LESIONI!** Assicurarsi che tutti i componenti siano integri e montati correttamente. Un montaggio errato provoca il pericolo di lesioni. Eventuali componenti danneggiati possono compromettere la sicurezza e il funzionamento.
- Carico massimo per ripiano: 25 kg / piano inferiore: 50 kg. Il carico massimo indicato per ripiano si riferisce al carico distribuito in modo uniforme su tutta la superficie.
- Il prodotto deve essere caricato in modo uniforme in modo tale che non si ribalti.
- È consigliabile che il prodotto venga montato da una persona esperta.
- Non sedersi né salire sul prodotto.
- Montare il prodotto solo su un fondo stabile e piano.
- Prima dell'uso verificare la stabilità del prodotto.
- Indossare sempre guanti da lavoro e prestare attenzione quando si maneggiano parti appuntite o taglienti.
- Non colpire il prodotto con oggetti contundenti.
- Controllare regolarmente che il prodotto sia posizionato in modo stabile e sicuro.
- Non adatto per conservare sostanze infiammabili o corrosive.
- Non appoggiare mai sul prodotto oggetti caldi (ad es. grill, lampade per saldare, ferri da stiro spenti da poco, ecc.).
- Non adatto alla conservazione di alimenti.
- In caso di incendio non tentare di spegnere con l'acqua il polipropilene in fiamme.
- Per ragioni di sicurezza il prodotto deve essere fissato alla parete a un'altezza di ca. 160 cm. Il materiale di montaggio necessario non è incluso nella fornitura. Prima del montaggio a parete informarsi su quale sia il materiale di fissaggio adatto al proprio muro.

IT

- **⚠ ATTENZIONE! PERICOLO DI MORTE!** Quando si eseguono fori nella parete, assicurarsi di non entrare in contatto con cavi elettrici, tubature idriche o del gas. Prima di forare una parete, effettuare un controllo con l'ausilio di un cercafase.
- Conservare le istruzioni di montaggio per successive consultazioni.

Prima del montaggio

- Se si utilizza un coltello o un altro oggetto appuntito per aprire la confezione, fare attenzione a non danneggiare il prodotto.
- Estrarre i singoli componenti del prodotto dalla confezione.
- Accertarsi che tutti i componenti siano contenuti nella confezione.
- Assicurarsi che i singoli componenti del prodotto non siano danneggiati. In caso contrario, non montare il prodotto e non utilizzarlo.
- Se componenti mancano o sono danneggiati, rivolgersi al proprio rivenditore esibendo lo scontrino d'acquisto. Indicare sempre il numero IAN.
- Il prodotto può contenere alcune parti taglienti. Pertanto, indossare sempre guanti da lavoro.
- Le dimensioni effettive del prodotto possono differire leggermente da quelle indicate.

Montaggio

- Se si utilizza un coltello o un altro oggetto appuntito per aprire la confezione, fare attenzione a non danneggiare il prodotto.
- Estrarre i singoli componenti del prodotto dalla confezione.
- Accertarsi che tutti i componenti siano contenuti nella confezione.
- Montare il prodotto come descritto nella figura.
- Dopo il montaggio il prodotto deve essere fissato alla parete. Praticare i fori nei punti prescelti e utilizzare materiale di fissaggio adeguato per fissare il prodotto. Informarsi su quale sia il materiale di fissaggio adatto al proprio muro.
- **CAUTELA! PERICOLO DI LESIONI!** Consultare le istruzioni per l'uso del proprio trapano.

Pulizia e cura

- Evitare di utilizzare olio o detergenti a base di acetone.
- Non utilizzare spazzole dure o detergenti abrasivi.
- Pulire con acqua e un detergente delicato per evitare di danneggiare la superficie in plastica.

Smaltimento

L'imballaggio è composto da materiali ecologici che possono essere smaltiti presso i siti di raccolta locali per il riciclo.

E' possibile informarsi circa le possibilità di smaltimento del prodotto usato presso l'amministrazione comunale o cittadina.

Il prodotto, i suoi accessori e i materiali di imballaggio sono riciclabili e soggetti alla responsabilità estesa del produttore. Per un migliore trattamento dei rifiuti, smaltirli separatamente seguendo i diversi simboli della raccolta differenziata. Il logo Triman è valido solamente per la Francia.

Garanzia

Il prodotto è stato fabbricato accuratamente secondo severe direttive di qualità ed è stato controllato meticolosamente prima della consegna. In caso di difetti di materiale o fabbricazione l'acquirente può far valere diritti legali nei confronti del venditore. La nostra garanzia sotto riportata non costituisce alcun limite ai diritti legali dell'acquirente.

Questo prodotto è garantito per 3 anni con decorrenza dalla data di acquisto. La garanzia decorre dalla data d'acquisto. Conservare lo scontrino originale in un posto sicuro perché questo documento viene richiesto come prova dell'avvenuto acquisto.

Tutti i danni o difetti presenti già al momento dell'acquisto devono essere comunicati subito dopo l'apertura della confezione.

Se entro 3 anni dalla data di acquisto di questo prodotto si rileva un difetto di materiale o di fabbricazione, noi procederemo, a nostra discrezione, alla riparazione o sostituzione gratuite del prodotto o al rimborso del prezzo di acquisto. Un eventuale intervento in garanzia non prolunga né rinnova il periodo di garanzia stesso. Ciò vale anche per le parti sostituite e riparate.

Questa garanzia decade in caso di danneggiamento oppure uso o manutenzione impropri del prodotto.

La prestazione in garanzia vale per difetti del materiale o di fabbricazione. Questa garanzia non si estende a componenti del prodotto esposti a normale logorio, che possono pertanto essere considerati come componenti soggetti a usura (esempio capacità della batteria, calcificazione, lampade, pneumatici, filtri, spazzole...). La garanzia non si estende altresì a danni che si verificano su componenti delicati (esempio interruttori, batteria, parti realizzate in vetro, schermi, accessori vari) nonché danni derivanti dal trasporto o altri incidenti.

Assistenza

Telefono: (00) 80035812000
Indirizzo e-mail: lidl-customerservice@plastmeccanica.it

IAN 465952_2404

Per qualunque richiesta conservare lo scontrino e il codice articolo (IAN 465952_2404) come prova d'acquisto.

Az alkalmazott piktogramok jelmagyarázata
Tartsa be a figyelmeztető és a biztonsági tudnivalókat!
Kisgyermekek és gyermekek számára diét- és balesetveszélyes!
A felépítéshez szükséges személyek: 1
A felépítéshez nincs szükség szerszámra
Maximális terhelés: 150 kg
Felépítési idő: kb. 10 perc
Fali rögzítés
Csak beltéri használatra alkalmas.
Biztonsági tudnivalók Kezelési utasítások

Háztartási polc

Bevezető

Gratulálunk új termékének vásárlása alkalmából. Ezzel egy magas minőségű termék mellett döntött. Az első üzembevétel előtt ismerkedjen meg a készülékkel. Ehhez figyelmesen olvassa el a következő Használati utasítást és a biztonsági tudnivalókat. A terméket csak a leírtak szerint és a megadott felhasználási területeken alkalmazza. Őrizze meg ezt az útmutatót egy biztos helyen. A termék harmadik félnek történő továbbadása esetén mellékelje a termék a teljes