OWIM GmbH & Co. KG
Stiftsbergstraße 1
74167 Neckarsulm
GERMANY

Model No.: HG11455
Version: 08/2024

IAN 451623_2401

TRONIC®

KURZANLEITUNG
SHORT MANUAL
GUIDE DE DÉMARRAGE RAPIDE

PDF ONLINE
www.lidl-service.com

4-FACH-USB-LADEGERÄT / 4-PORT USB CHARGER / CHARGEUR USB 4 PORTS TPA 65B1

DE AT CH
4-FACH-USB-LADEGERÄT
Kurzanleitung

GB IE
4-PORT USB CHARGER
Short manual

FR BE
CHARGEUR USB 4 PORTS
Guide de démarrage rapide

NL BE
4-VOUDIGE USB-OPLADER
Beknopte handleiding

PL
ŁADOWARKA NA 4 USB
Krótka instrukcja

CZ
4PORTOVÁ USB NABÍJEČKA
Krátký návod

SK
USB NABÍJAČKA POWERPORT
Krátky návod

IAN 451623_2401

DE/AT/CH	Kurzanleitung	Seite	3
GB/IE	Short manual	Page	21
FR/BE	Guide de démarrage rapide	Page	37
NL/BE	Beknopte handleiding	Pagina	56
PL	Krótka instrukcja	Strona	72
CZ	Krátký návod	Strana	90
SK	Krátky návod	Strana	105

Verwendete Warnhinweise und Symbole . . . . . Seite 4
Kurzanleitung . . . . . Seite 6
Bestimmungsgemäße Verwendung . . . . . Seite 6
Lieferumfang. . . . . Seite 7
Allgemeine Sicherheitshinweise . . . . . Seite 7
Technische Daten . . . . . Seite 12
Vor dem Gebrauch . . . . . Seite 15
Betrieb und Nutzung . . . . . Seite 15
Anschluss des Ladegeräts an das Stromnetz . . . . . Seite 16
Von der Stromversorgung trennen . . . . . Seite 16
Entsorgung . . . . . Seite 16
Garantie. . . . . Seite 18
Abwicklung im Garantiefall . . . . . Seite 19
Service . . . . . Seite 20

Verwendete Warnhinweise und Symbole	
In der Bedienungsanleitung, auf der Verpackung sowie auf dem Produkt werden folgende Symbole und Warnhinweise verwendet:	
⚠	**GEFAHR!** Dieses Symbol mit dem Signalwort „GEFAHR“ weist auf eine Gefährdung mit einem hohen Risikograd hin, die, wenn sie nicht vermieden wird, eine schwere Verletzung oder den Tod zur Folge hat.
⚠	**WARNUNG!** Dieses Symbol mit dem Signalwort „WARNUNG“ weist auf eine Gefährdung mit einem mittleren Risikograd hin, die, wenn sie nicht vermieden wird, eine schwere Verletzung oder den Tod zur Folge hat.
⚠	**VORSICHT!** Dieses Symbol mit dem Signalwort „VORSICHT“ bezeichnet eine Gefährdung mit einem niedrigen Risikograd, die, wenn sie nicht vermieden wird, eine geringe oder mäßige Verletzung zur Folge haben kann.
⚠	**ACHTUNG!** Dieses Symbol mit dem Signalwort „ACHTUNG“ weist darauf hin, dass die Gefahr eines Sachschadens besteht.
ℹ	**HINWEIS:** Dieses Symbol mit dem Signalwort „HINWEIS“ liefert zusätzliche nützliche Informationen.

	Verwenden Sie das Produkt nur in trockenen Innenräumen.
	Sicherheitsklasse II Das Produkt ist mit einer doppelten Isolierung versehen. Es ist daher keine Sicherheitsverbindung mit Erdung erforderlich.
	Wechselstrom / -spannung
	Gleichstrom / -spannung
	Das CE-Zeichen bestätigt die Konformität mit den für das Produkt geltenden EU-Richtlinien.
	Dieses Symbol bedeutet, dass die Bedienungsanleitung vor der Verwendung des Produkts beachtet werden muss.

4-FACH-USB-LADEGERÄT

● Kurzanleitung

Bei diesem Dokument handelt es sich um eine verkürzte Druckausgabe der vollständigen Bedienungsanleitung. Durch das Scannen des QR-Codes gelangen Sie direkt auf die Lidl-Service-Seite (www.lidl-service.com) und können durch die Eingabe der Artikelnummer (IAN) 451623_2401 die vollständige Bedienungsanleitung einsehen und herunterladen.
Die Kurzanleitung ist Bestandteil dieses Produkts. Machen Sie sich vor der Benutzung des Produkts mit allen Bedien- und Sicherheitshinweisen vertraut. Bewahren Sie die Kurzanleitung gut auf und händigen Sie alle Unterlagen bei Weitergabe des Produkts an Dritte mit aus.

● Bestimmungsgemäße Verwendung

Dieses 4-FACH-USB-LADEGERÄT (im Folgenden „Produkt“ genannt) ist ein Gerät der Informationstechnologie, das zum Laden und Betreiben von USB-Geräten entwickelt wurde, die standardmäßig über einen USB-Anschluss geladen oder betrieben werden. Kompatible angeschlossene Geräte werden automatisch erkannt und von dem USB-Ladegerät mit der entsprechenden Ausgangsspannung und Stromstärke versorgt.

Das Produkt ist nicht für den kommerziellen Gebrauch bestimmt. Der Hersteller haftet nicht für Schäden, die durch eine nicht bestimmungsgemäße Verwendung entstehen.

Lieferumfang

1 × 4-FACH-USB-LADEGERÄT
1 x Netzkabel
1 x Kurzanleitung

Allgemeine Sicherheitshinweise

BITTE LESEN SIE VOR DER VERWENDUNG DIE ANLEITUNGEN! BITTE BEWAHREN SIE DIE ANLEITUNG GUT AUF!

- Kontrollieren Sie das Produkt vor der Verwendung auf Schäden. Verwenden Sie niemals ein beschädigtes Produkt.
- ⚠ **GEFAHR! LEBENS- UND UNFALLGEFAHR FÜR KLEINKINDER UND KINDER!** Dieses Produkt kann von Kindern ab 8 Jahren und Personen mit eingeschränkten physischen, sensorischen oder mentalen Fähigkeiten oder Mangel an Erfahrung und Wissen benutzt werden, wenn sie beaufsichtigt oder bezüglich des sicheren Gebrauchs des Gerätes unterwiesen wurden und die damit verbundenen Gefahren verstehen. Kinder dürfen nicht mit dem Produkt spielen. Reinigung und die vom Benutzer durchzuführende Wartung dürfen nicht von Kindern ohne Beaufsichtigung durchgeführt werden.
- Verpackungsmaterial ist kein Spielzeug. Lassen Sie Kinder niemals unbeaufsichtigt mit dem Verpackungsmaterial.
- Kinder unterschätzen häufig die Gefahren. Halten Sie Kinder stets vom Verpackungsmaterial fern.
- Nur für den Gebrauch in Innenräumen bestimmt. Setzen Sie das Produkt nicht direktem Sonnenlicht oder Feuchtigkeit aus.

⚠ GEFAHR!

- Lebensgefahr durch Stromschlag! Schützen Sie das Produkt vor Feuchtigkeit, feuchten Räumen, Tropf- und Spritzwasser!
- Öffnen Sie das Produkt niemals. Es besteht die Gefahr eines Stromschlags, wenn das Produkt geöffnet ist.
- Überlassen Sie alle Wartungsarbeiten qualifiziertem Personal. Eine Wartung ist erforderlich, wenn das Produkt in irgendeiner Weise beschädigt wurde, z. B. wenn Flüssigkeit oder Gegenstände in das Produkt gelangt sind, wenn das Produkt Regen oder Feuchtigkeit ausgesetzt war, wenn es nicht normal funktioniert oder wenn es fallen gelassen wurde.

⚠ WARNUNG!

- Ziehen Sie den Netzstecker bei Gewitter, oder wenn Sie das Produkt über einen längeren Zeitraum nicht benutzen, aus der Steckdose.
- Fassen Sie immer am Netzstecker an, wenn Sie ihn aus der Steckdose ziehen wollen. Ziehen Sie nicht am Netzkabel.
- Berühren Sie den Netzstecker niemals mit nassen Händen, da dies zu einem Kurzschluss oder Stromschlag führen kann.
- Stellen Sie keine Möbel oder ähnliche Gegenstände auf das Netzkabel und achten Sie darauf, dass es nicht eingeklemmt werden kann.
- Machen Sie niemals Knoten in das Netzkabel und verbinden Sie es nicht mit anderen Kabeln.

- Ein beschädigtes Netzkabel oder ein beschädigter Netzstecker kann einen Brand oder einen Stromschlag verursachen. Überprüfen Sie das Netzkabel und den Netzstecker regelmäßig. Verwenden Sie keine beschädigten Netzkabel oder Netzstecker.
- Die verwendete Steckdose muss leicht zugänglich sein, damit der Netzstecker im Notfall schnell herausgezogen werden kann.
- Um das Produkt vollständig vom Stromnetz zu trennen, müssen Sie den Netzstecker aus der Steckdose ziehen. Der Netzstecker dient als Trennvorrichtung. Im Stand-by-Modus wird nur wenig Strom verbraucht.
- Wenn Sie ungewöhnliche Geräusche, Rauch oder ähnliche Gefahrensituationen bemerken, ziehen Sie sofort den Netzstecker aus der Steckdose und trennen Sie alle angeschlossenen Geräte. Lassen Sie das Produkt von einer qualifizierten Person überprüfen, bevor Sie es wieder benutzen.

⚠ WARNUNG!

- Überprüfen Sie vor der Inbetriebnahme dieses Produkts, ob die Eingangsspannung dieses Produkts mit der Spannung Ihres lokalen Stromnetzes übereinstimmt.
- Das Produkt darf nur in trockenen Innenbereichen verwendet werden.
- Ziehen Sie vor der Reinigung den Netzstecker aus der Steckdose.
- Die Steckdose muss in der Nähe des Geräts installiert und schnell zugänglich sein.

- Decken Sie das Produkt während des Betriebs nicht ab, da es sich sonst überhitzen könnte.

⚠ **ACHTUNG! GEFAHR VON SACHSCHÄDEN**

- Dieses Produkt enthält keine Teile, die vom Benutzer gewartet werden können.
- Stellen Sie keine brennenden Kerzen oder anderes offenes Feuer auf oder neben das Produkt.
- Prüfen Sie das Produkt und das Zubehör vor jedem Gebrauch auf Schäden. Verwenden Sie niemals ein beschädigtes Produkt.
- Betreiben Sie das Produkt nicht in der Nähe von Wärmequellen, z. B. Heizkörpern oder anderen Wärme abstrahlenden Geräten!

⚠ **ACHTUNG!** Stellen Sie Folgendes sicher:

- Das Produkt ist keinem hellen künstlichen Licht ausgesetzt.
- Jeglicher Kontakt mit Spritz- und Tropfwasser sowie ätzenden Flüssigkeiten wird vermieden, und das Produkt wird nicht in der Nähe von Wasser betrieben. Insbesondere sollte das Produkt niemals in Flüssigkeiten getaucht werden; stellen Sie keine mit Flüssigkeit gefüllten Gefäße, wie z. B. Vasen oder Getränke, auf oder neben das Produkt.
- Das Produkt wird nicht in unmittelbarer Nähe von Magnetfeldern (z. B. Lautsprecher) verwendet.
- Es können keine Fremdkörper in das Produkt gelangen.

- Das Produkt wird niemals extremen Temperaturschwankungen ausgesetzt, da dies zu Kondensation und elektrischen Kurzschlüssen führen könnte. Wenn das Produkt jedoch extremen Temperaturschwankungen ausgesetzt war, warten Sie vor der Verwendung (ca. 2 Stunden), bis das Produkt die Umgebungstemperatur erreicht hat.
- Das Produkt wird niemals übermäßig starken Stößen und Vibrationen ausgesetzt.
- Die angeschlossenen Kabel werden immer so verlegt, dass niemand auf sie treten oder darüber stolpern kann. Es besteht Verletzungsgefahr.
- Es werden keine Gegenstände auf das Kabel gestellt und Kabel werden nicht über scharfe Kanten angeschlossen, da sie beschädigt werden könnten.
- Das Netzkabel ist vor dem Betreten und Einklemmen oder Knicken geschützt, insbesondere an Steckern, Steckdosen und an der Stelle, an der es aus dem Produkt austritt.

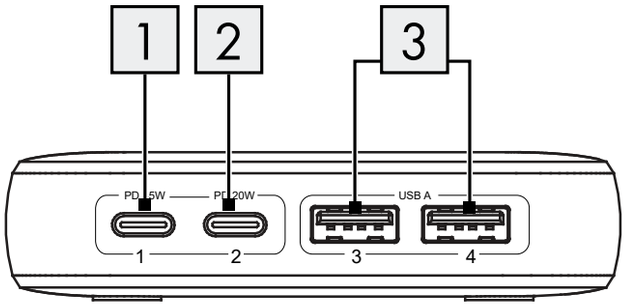

● Technische Daten

Name oder Handelsmarke des Herstellers, Handelsregisternummer und Anschrift:	OWIM GmbH & Co. KG HRA 721742 Stiftsbergstraße 1, 74167 Neckarsulm, DEUTSCHLAND
Modellbezeichnung:	HG11455
Eingangsspannung und -strom:	100 – 240 V ~, 2,0 A
AC-Eingangsfrequenz:	50/60 Hz
Ausgangsspannung/ -strom USB-Typ-A (Anschlüsse 3):	5,0 V ⎓, 2,4 A, 12,0 W (pro USB-Anschluss) 5,0 V ⎓, 3,0 A, 15,0 W (insgesamt)

Ausgangsspannung/ -strom USB Typ C (USB-Typ-C 2 nicht in Gebrauch) (PD* Anschluss 1)	5,0 V ⎓, 3,0 A, 15,0 W 9,0 V ⎓, 3,0 A, 27,0 W 12,0 V ⎓, 3,0 A, 36,0 W 15,0 V ⎓, 3,0 A, 45,0 W 20,0 V ⎓, 2,25 A, 45,0 W PPS: 5,0 – 21,0 V ⎓, 3,0 – 2,14 A, max. 3,0 A, max. 45,0 W
Ausgangsspannung/ -strom USB-Typ-C (USB-Typ-C 2 in Gebrauch) (PD* Anschluss 1)	5,0 V ⎓, 3,0 A, 15,0 W 9,0 V ⎓, 3,0 A, 27,0 W 12,0 V ⎓, 2,5 A, 30,0 W 15,0 V ⎓, 2,0 A, 30,0 W 20,0 V ⎓, 1,5 A, 30,0 W PPS: 5,0 – 21,0 V ⎓, 3,0 – 1,42 A, max. 3,0 A, max. 30,0 W
Ausgangsspannung/ -strom USB-Typ-C (PD* Anschluss 2):	5,0 V ⎓, 3,0 A, 15,0 W 9,0 V ⎓, 2,22 A, 20,0 W 12,0 V ⎓, 1,67 A, 20,0 W PPS: 5,0 – 11,0 V ⎓, 2,2 – 1,8 A, max. 2,2 A, max. 20,0 W
Gesamt-Ausgangsleistung:	65,0 W (USB-Typ-A & -C)

Durchschnittliche aktive Effizienz:	86,0 %
Effizienz bei niedriger Last (10 %):	74,0 %
Leistungsaufnahme bei Nulllast:	0,30 W
Schutzklasse:	II / ⧈
Maße:	ca. 94 x 90 x 21 mm
Gewicht (Hauptgerät):	ca. 210 g
Betriebstemperatur:	0 °C – 35 °C, 40 – 85 % rel. Luftfeuchtigkeit
Lagertemperatur:	0 – 45 °C
Luftfeuchtigkeit (keine Kondensation):	10 – 70 %
Länge des Netzkabels:	ca. 1,2 m

ⓘ **HINWEIS:** Die Spezifikation und das Design können ohne Vorankündigung geändert werden.

*Power Delivery (PD) ist eine innovative Technologie, die extrem schnelles Laden für alle PD-kompatiblen Geräte ermöglicht, einschließlich Apple iPhone und Samsung Android Mobilgeräte.

Vor dem Gebrauch

HINWEIS:

- Alle Teile müssen ausgepackt werden und das Verpackungsmaterial muss vollständig entfernt werden.
- Vergewissern Sie sich vor dem Gebrauch, dass der Inhalt der Verpackung vollständig und unbeschädigt ist!
- Wenn Sie Schäden oder fehlende Teile feststellen, wenden Sie sich bitte an den Händler, der dieses Produkt verkauft hat.

Betrieb und Nutzung

ACHTUNG! GEFAHR VON ÜBERHITZUNG Die Gesamtleistungsaufnahme der angeschlossenen Geräte darf 65 W (USB-Typ-A 15 W 3 und USB-Typ-C 30 W 1 (*45 W, wenn USB-Typ-C 2 nicht in Gebrauch ist) und USB-Typ-C 20 W 2) nicht überschreiten.

ACHTUNG! Wenn Sie das Produkt unter maximaler Belastung verwenden, kann es sich erhitzen. Das ist normal, denn in diesem Zustand verbraucht das Produkt mehr Strom und erzeugt daher mehr Wärme.

Anschluss des Ladegeräts an das Stromnetz

- Verbinden Sie den Netzkabelsteckverbinder mit der Netzkabelbuchse.
- Stecken Sie den Netzstecker in eine gut zugängliche Netzsteckdose. Die Anforderungen an die Spannung finden Sie im Abschnitt „Technische Daten“.

Von der Stromversorgung trennen

- Fassen Sie den Netzstecker an und ziehen Sie ihn aus der Netzsteckdose. Ziehen Sie nicht am Netzkabel.

Entsorgung

Verpackung:

Die Verpackung besteht aus umweltfreundlichen Materialien, die Sie über die örtlichen Recyclingstellen entsorgen können.

Beachten Sie die Kennzeichnung der Verpackungsmaterialien bei der Abfalltrennung, diese sind gekennzeichnet mit Abkürzungen (a) und Nummern (b) mit folgender Bedeutung: 1–7: Kunststoffe/20–22: Papier und Pappe/80–98: Verbundstoffe.

Produkt:

Möglichkeiten zur Entsorgung des ausgedienten Produkts erfahren Sie bei Ihrer Gemeinde- oder Stadtverwaltung.

Gerät entsorgen

Das Symbol der durchgestrichenen Mülltonne bedeutet, dass dieses Gerät am Ende der Nutzungszeit nicht über den Haushaltsmüll entsorgt werden darf. Das Gerät ist bei eingerichteten Sammelstellen, Wertstoffhöfen oder Entsorgungsbetrieben abzugeben. Zudem sind Vertreiber von Elektro- und Elektronikgeräten sowie Vertreiber von Lebensmitteln zur Rücknahme verpflichtet. LIDL bietet Ihnen Rückgabemöglichkeiten direkt in den Filialen und Märkten an. Rückgabe und Entsorgung sind für Sie kostenfrei. Beim Kauf eines Neugerätes haben Sie das Recht, ein entsprechendes Altgerät unentgeltlich zurückzugeben. Zusätzlich haben Sie die Möglichkeit, unabhängig vom Kauf eines Neugerätes, unentgeltlich (bis zu drei) Altgeräte abzugeben, die in keiner Abmessung größer als 25 cm sind.

Bitte löschen Sie vor der Rückgabe alle personenbezogenen Daten. Bitte entnehmen Sie vor der Rückgabe Batterien oder Akkumulatoren, die nicht vom Altgerät umschlossen sind, sowie Lampen, die zerstörungsfrei entnommen werden können und führen diese einer separaten Sammlung zu.

Diese Entsorgung ist für Sie kostenfrei.

Schonen Sie die Umwelt und entsorgen Sie fachgerecht.

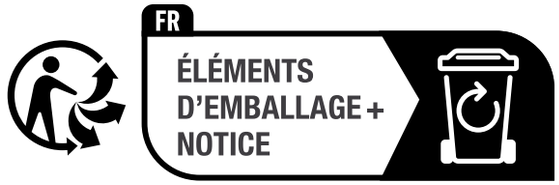

Das Produkt inkl. Zubehör, die Anleitung und die Verpackungsmaterialien sind recyclebar und unterliegen einer

erweiterten Herstellerverantwortung. Entsorgen Sie diese getrennt, den abgebildeten Info-tri (Sortierinformation) folgend, für eine bessere Abfallbehandlung. Das Triman-Logo gilt nur für Frankreich.

● Garantie

Das Produkt wurde nach strengen Qualitätsrichtlinien hergestellt und vor der Auslieferung sorgfältig geprüft. Im Falle von Material- oder Herstellungsfehlern haben Sie gegenüber dem Verkäufer des Produkts gesetzliche Rechte. Ihre gesetzlichen Rechte werden in keiner Weise durch unsere unten aufgeführte Garantie eingeschränkt.

Die Garantie für dieses Produkt beträgt 3 Jahre ab Kaufdatum. Die Garantiezeit beginnt mit dem Kaufdatum. Bewahren Sie den Originalkaufbeleg an einem sicheren Ort auf, da dieses Dokument als Nachweis des Kaufs erforderlich ist.

Alle Schäden oder Mängel, die bereits zum Zeitpunkt des Kaufs vorhanden sind, müssen unverzüglich nach dem Auspacken des Produkts gemeldet werden.

Sollte das Produkt innerhalb von 3 Jahren ab Kaufdatum einen Material- oder Herstellungsfehler aufweisen, werden wir es – nach unserer Wahl – kostenlos für Sie reparieren oder ersetzen. Die Garantiezeit verlängert sich durch einen stattgegebenen Gewährleistungsanspruch nicht. Dies gilt auch für ersetzte und reparierte Teile.

Diese Garantie erlischt, wenn das Produkt beschädigt oder unsachgemäß verwendet oder gewartet wurde.

Die Garantie deckt Material- und Herstellungsfehler ab. Diese Garantie erstreckt sich weder auf Produktteile, die normalem Verschleiß unterliegen, und somit als Verschleißteile gelten (z. B. Batterien, Akkus, Schläuche, Farbpatronen), noch auf Schäden an zerbrechlichen Teilen, z. B. Schalter oder Teile aus Glas.

Abwicklung im Garantiefall

Um eine schnelle Bearbeitung Ihres Anspruchs zu gewährleisten, beachten Sie die folgenden Hinweise:

Halten Sie den Originalkaufbeleg und die Artikelnummer (IAN 451623_2401) als Nachweis für den Kauf bereit.

Sie finden die Artikelnummer auf dem Typenschild, einer Gravur auf dem Produkt, der Startseite der Bedienungsanleitung (unten links) oder als Aufkleber auf der Rück- oder Unterseite des Produkts.

Sollten Funktionsfehler oder sonstige Mängel auftreten, wenden Sie sich zunächst telefonisch oder per E-Mail an die unten aufgeführte Serviceabteilung.

Sobald das Produkt als defekt erfasst wurde, können Sie es kostenlos an die Ihnen mitgeteilte Service-Anschrift zurücksenden. Stellen Sie sicher, dass Sie den Originalkaufbeleg (Kassenbon) sowie eine kurze, schriftliche Beschreibung beilegen, in der die Einzelheiten des Defekts und der Zeitpunkt des Auftretens dargelegt sind.

Service

DE **Service Deutschland**
Tel.: 0800 5435 111
E-Mail: owim@lidl.de

AT **Service Österreich**
Tel.: 0800 292726
E-Mail: owim@lidl.at

CH **Service Schweiz**
Tel.: 0800562153
E-Mail: owim@lidl.ch

CE

Warnings and symbols used . . . . . Page 22
Short manual . . . . . Page 24
Intended use. . . . . Page 24
Scope of delivery . . . . . Page 24
General safety instructions . . . . . Page 25
Technical data . . . . . Page 29
Before use . . . . . Page 32
Operation and use. . . . . Page 32
Connecting the charger to the power supply . . . . . Page 32
Disconnect from the power supply . . . . . Page 33
Disposal . . . . . Page 33
Warranty . . . . . Page 34
Warranty claim procedure. . . . . Page 35
Service . . . . . Page 36

Warnings and symbols used	
The following symbols and warnings are used in the operating instructions, on the packaging and on the product:	
⚠	**DANGER!** This symbol with the signal word “DANGER“ indicates a hazard with a high level of risk which, if not avoided, will result in serious injury or death.
⚠	**WARNING!** This symbol with the signal word “WARNING“ indicates a hazard with a medium level of risk which, if not avoided, will result in serious injury or death.
⚠	**CAUTION!** This symbol with the signal word “CAUTION“ indicates a hazard with a low level of risk which, if not avoided, could result in minor or moderate injury.
⚠	**ATTENTION!** This symbol with the signal word“ ATTENTION“ indicates a potential property damage, if not avoided, could result in property damage.
ℹ	**NOTE:** This symbol with the signal word “NOTE“ provides additional useful information.
🏠	Use product only in dry indoor areas.

	Safety class II The product has double insulation and no safety connection with grounding is required.
	Alternating current / voltage
	Direct current / voltage
	CE mark indicates conformity with relevant EU directives applicable for this product.
	This symbol means that the operating instructions must be observed before using the product.

4-PORT USB CHARGER

Short manual

This document is a shorter printed version of the complete instruction manual. Scanning the QR code takes you straight to the Lidl service website (www.lidl-service.com) where you can view and download the complete instruction manual by entering the article number (IAN) 451623_2401 . The short guide forms an integral part of this product. Prior to using the product, familiarize yourself with all operation and safety notes. Store the short guide in a safe place, and if you give the product to third parties, all documentation should be passed on to them as well.

Intended use

This 4-PORT USB CHARGER (hereinafter called „product“) is an information technology device designed for charging and operating USB devices that are charged or operated from a USB port by default. Compatible connected devices are automatically detected and supplied with the appropriate output voltage and current from the USB charger.

The product is not intended for commercial use. The manufacturer is not liable for any damages caused by any use other than for the intended purpose.

Scope of delivery

1 × 4-Port usb charger
1 × Power cable
1 × Short manual

General safety instructions

PLEASE READ THE INSTRUCTIONS PRIOR TO USE! PLEASE KEEP THE INSTRUCTIONS IN A SAFE PLACE!

- Check the product for damage before use. Never use a damaged product.
- ⚠ **DANGER! RISK OF DEATH AND ACCIDENTS FOR TODDLERS AND CHILDREN!**
  This product can be used by children aged from 8 years and above and persons with reduced physical, sensory or mental capabilities or lack of experience and knowledge if they have been given supervision or instruction concerning use of the product in a safe way and understand the hazards involved. Children shall not play with the product. Cleaning and user maintenance shall not be made by children without supervision.
- Packaging materials are not a toy. Never leave children unsupervised with the packaging material.
- Children frequently underestimate the dangers. Always keep children away from the packaging material.
- Suitable for indoor use only. Do not expose the product to direct sunlight or moisture.

⚠ **DANGER!**

- Danger to life due to electric shock! Keep the product away from moisture, damp areas, dripping and splashing water!
- Never open the product. There is the risk of electrical shock, if the product is open.

- Refer all servicing to qualified personnel. Servicing is required when the product has been damaged in any way, such as liquid has been spilled or objects have fallen into the product, the product has been exposed to rain or moisture, does not operate normally, or has been dropped.

⚠ **WARNING**!

- Unplug the product during lightning storms or when unused for long periods of time.
- Grip the power plug everytime directly whenever you want to pull it from the mains socket. Do not pull on the power cable itself.
- Never touch the power plug with wet hands, as this could result in either a short circuit or electric shock.
- Do not place any furniture or similar items on the power cable and ensure that it cannot become trapped.
- Never tie knots in the power cable and do not bind it together with other cables.
- A damaged power cable or power plug can cause fire or electric shock. Check the power cable and power plug regularly. Do not use a damaged power cable or power plug.
- The mains socket used must be easily accessible so that the power plug can be quickly disconnected in an emergency.
- To completely disconnect the product from the power, you must remove the power plug from the mains socket. The power plug serves as a separator. At standby mode, a minor power is consumed.

- If you notice any unusual noise, smoke or similar uncertian situations, immediately disconnect the power plug from the mains socket and disconnect all connected devices. Have the product checked by a qualified person before using it again.

⚠ **WARNING!**

- Before operating this product, check the input voltage of this product to see if it is identical to the voltage of your local power supply.
- The product may only be used in dry indoor areas.
- Unplug the product from the mains socket before cleaning.
- The socket-outlet shall be installed near the equipment and shall be easily accessible.
- Do not cover the product during operation, otherwise the product could overheat.

⚠ **ATTENTION! RISK OF PROPERTY DAMAGE**

- This product does not contain any parts which can be serviced by the user.
- Do not place burning candles or other open fire on or next to the product.
- Check the product and accessories for damage before each use. Never use a damaged product.
- Do not operate the product near heat sources, e.g. radiators or other devices emitting heat!

⚠ **ATTENTION!** Ensure that:

- The product is not exposed to bright artificial light.

- Any contact with splashed and dripping water and corrosive liquids is avoided and the product are not operated in the vicinity of water. In particular, the product should never be submerged in liquid; do not place any vessels filled with liquid, for example, vases or drinks, on or near the product.
- The product is not used in the immediate vicinity of magnetic fields (e.g. speakers).
- No foreign objects penetrate the product.
- The product is never subjected to extreme temperature fluctuations as this could result in condensation and electrical short circuits. If the product were subjected to extreme temperature fluctuations, however, wait (approx. 2 hours) until the product has reached ambient temperature before use.
- The product is never subjected to excessive shocks and vibrations.
- The connected cables are always laid in such a manner that nobody can step on or trip over them. There is a risk of injury.
- No objects are placed on a cable and cables are not connected over sharp edges because they could be damaged.
- The power cable is protected from being walked on and pinched or kinked particularly at plugs, convenience receptacles, and the point where they exit from the product.

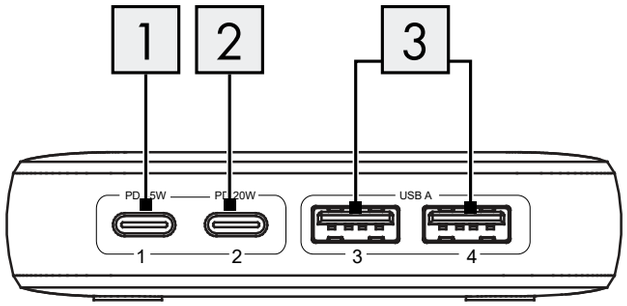

● Technical data

Manufacturer's name or trade mark, commercial registration number and address:	OWIM GmbH & Co. KG HRA 721742 Stiftsbergstraße 1, 74167 Neckarsulm, GERMANY
Model identifier:	HG11455
Input voltage and current:	100 – 240 V ~, 2.0 A
Input AC frequency:	50 / 60 Hz
Output USB Type A (ports 3):	5.0 V ⎓, 2.4 A, 12.0 W (per USB port) 5.0 V ⎓, 3.0 A, 15.0 W (total)

Output USB Type C (USB Type C 2 not in use) (PD* port 1)	5.0 V ⎓, 3.0 A, 15.0 W 9.0 V ⎓, 3.0 A, 27.0 W 12.0 V ⎓, 3.0 A, 36.0 W 15.0 V ⎓, 3.0 A, 45.0 W 20.0 V ⎓, 2.25 A, 45.0 W PPS: 5.0 – 21.0 V ⎓, 3.0 – 2.14 A, 3.0 A max, 45.0 W max.
Output USB Type C (USB Type C 2 in use) (PD* port 1)	5.0 V ⎓, 3.0 A, 15.0 W 9.0 V ⎓, 3.0 A, 27.0 W 12.0 V ⎓, 2.5 A, 30.0 W 15.0 V ⎓, 2.0 A, 30.0 W 20.0 V ⎓, 1.5 A, 30.0 W PPS: 5.0 – 21.0 V ⎓, 3.0 – 1.42 A, 3.0 A max., 30.0 W max.
Output USB Type C (PD* port 2)	5.0 V ⎓, 3.0 A, 15.0 W 9.0 V ⎓, 2.22 A, 20.0 W 12.0 V ⎓, 1.67A, 20.0 W PPS: 5.0 – 11.0 V ⎓, 2.2 – 1.8 A, 2.2 A max., 20.0 W max.
Output total:	65.0 W (USB Type A & C)

Average active efficiency:	86.0 %
Efficiency at low load (10 %):	74.0 %
No-load power consumption:	0.30 W
Protection class:	II / ⧈
Dimensions:	approx. 94 x 90 x 21 mm
Weight (main device):	approx. 210 g
Operating temperature:	0 – 35 °C, 40 – 85 % rel. humidity
Storage temperature:	0 – 45 °C
Humidity (no condensation):	10 – 70 %
Length of power cable:	approx. 1.2 m

ⓘ **NOTE:** The specification and design may be changed without notification.

*Power Delivery (PD) is a cutting edge technology which enables extremely fast charging for all PD-compatible devices, including Apple iPhone and Samsung Android mobile devices.

Before use

NOTE:

- All parts have to be unpacked and the packaging material has to be removed completely.
- Before use, verify the package contents are complete and undamaged!
- If you notice any damage or missing parts, please contact the dealer who sold this product.

Operation and use

ATTENTION! RISK OF OVERHEATING! The total power consumption of the connected devices must not exceed 65 W (USB Type-A 15 W 3, USB Type-C 30W 1 (*45 W when USB Type-C 2 not in use) and USB Type-C 20 W 2).

ATTENTION! If you use the product under max. loading condition, the product may get hot. This is normal because in this condition, the product uses more power and therefore generates more heat.

Connecting the charger to the power supply

- Connect the power cable connector to the power cable socket.
- Insert the power plug into an easily accessible mains socket. The requirements for the voltage can be found in the “Technical data“ section.

Disconnect from the power supply

- Grip the power plug and unplug it from the mains socket. Do not pull on the power cable.

Disposal

Packaging:

The packaging is made of environmentally friendly materials, which you be disposed through your local recycling facilities.

Observe the marking of the packaging materials for waste separation, which are marked with abbreviations (a) and numbers (b) with following meaning: 1–7: plastics/20–22: paper and fibreboard/80–98:composite materials.

Product:

Contact your local refuse disposal authority for more details of how to dispose of your worn-out product.

The adjacent symbol of a crossed out dustbin on wheels indicates this product is subject to directive 2012/19/EU. This directive states at the end of the life this product must not be disposed of through regular household refuse but must be returned to special collection sites, recycling depots or waste management companies.

This disposal is free of charge to you.

Protect the environment and dispose of properly.

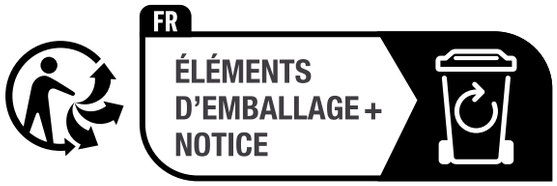

The product incl. accessories and packaging materials are recyclable and are subject to extended producer responsibility. Dispose them separately, following the illustrated Info-tri (sorting information), for better waste treatment. The Triman logo is valid in France only.

● Warranty

The product has been manufactured to strict quality guidelines and meticulously examined before delivery. In the event of material or manufacturing defects you have legal rights against the retailer of this product. Your legal rights are not limited in any way by our warranty detailed below.

The warranty for this product is 3 years from the date of purchase. The warranty period begins on the date of purchase. Keep the original sales receipt in a safe location as this document is required as proof of purchase.

Any damage or defects already present at the time of purchase must be reported without delay after unpacking the product.

Should the product show any fault in materials or manufacture within 3 years from the date of purchase, we will repair or replace it – at our choice – free of charge to you. The warranty period is not extended as a result of a claim being granted. This also applies to replaced and repaired parts.

This warranty becomes void if the product has been damaged, or used or maintained improperly.

The warranty covers material or manufacturing defects. This warranty does not cover product parts subject to normal wear and tear, thus considered consumables (e.g. batteries, rechargeable batteries, tubes, cartridges), nor damage to fragile parts, e.g. switches or glass parts.

Warranty claim procedure

To ensure quick processing of your claim, observe the following instructions:

Make sure to have the original sales receipt and the item number (IAN 451623_2401) available as proof of purchase.

You can find the item number on the rating plate, an engraving on the product, on the front page of the instruction manual (bottom left), or as a sticker on the rear or bottom of the product.

If functional or other defects occur, contact the service department listed below either by telephone or by e-mail.

Once the product has been recorded as defective you can return it free of charge to the service address that will be provided to you. Ensure to enclose the proof of purchase (sales receipt) and a short, written description outlining the details of the defect and when it occurred.

Service

GB **Service Great Britain**
Tel.: 08000569216
E-Mail: owim@lidl.co.uk

IE **Service Ireland**
Tel.: 1800 200736
E-Mail: owim@lidl.ie

CE

Avertissements et symboles utilisés . . . . . Page 38
Guide de démarrage rapide . . . . . Page 40
Utilisation prévue . . . . . Page 40
Contenu de la livraison . . . . . Page 40
Instructions générales relatives à la sécurité . . . . . Page 41
Données techniques . . . . . Page 46
Avant utilisation . . . . . Page 48
Fonctionnement et utilisation . . . . . Page 49
Branchement du chargeur à l'alimentation électrique . . . . . Page 49
Débranchement de l'alimentation électrique . . . . . Page 50
Mise au rebut . . . . . Page 50
Garantie . . . . . Page 51
Faire valoir sa garantie . . . . . Page 54
Service après-vente . . . . . Page 55

Avertissements et symboles utilisés

Les symboles et avertissements suivants sont utilisés dans le mode d'emploi, sur l'emballage et sur le produit :

⚠	**DANGER !** Ce symbole avec le terme « DANGER » indique un danger avec un niveau élevé de risque qui, s'il n'est pas évité, peut entraîner des blessures graves ou la mort.
⚠	**AVERTISSEMENT !** Ce symbole avec le terme « AVERTISSEMENT » indique un danger avec un niveau modéré de risque qui, s'il n'est pas évité, peut entrainer des blessures graves.
⚠	**MISE EN GARDE !** Ce symbole avec le terme « MISE EN GARDE » indique un danger avec un niveau faible de risque qui, s'il n'est pas évité, peut entrainer des blessures mineures à modérées.
⚠	**ATTENTION !** Ce symbole signalé par le mot « ATTENTION » indique un dégât matériel possible qui, s'il n'est pas évité, peut entrainer des dégâts matériels.

	REMARQUE : Ce symbole signalé par le mot « REMARQUE » fournit des informations supplémentaires utiles.
	Utilisez le produit uniquement dans des espaces intérieurs secs.
	Classe de sécurité II Le produit dispose d'une double isolation et aucun raccordement de sécurité avec la terre n'est requis.
	Courant /tension alternatif
	Courant / tension continu
	La marque CE indique la conformité aux directives UE applicables à ce produit.
	Ce symbole signifie que les instructions de fonctionnement doivent être observées avant d'utiliser le produit.

CHARGEUR USB 4 PORTS

Guide de démarrage rapide

Ce document est une version imprimée abrégée du mode d'emploi complet. En scannant le code QR, vous accédez directement à la page de service de Lidl (www.lidl-service.com), et en saisissant le numéro d'article (IAN) 451623_2401, vous pouvez consulter et télécharger le mode d'emploi complet.
Ce mode d'emploi résumé fait partie de ce produit. Avant d'utiliser le produit pour la première fois, veuillez lire soigneusement toutes les instructions d'utilisation et consignes de sécurité. Veuillez conserver le mode d'emploi résumé et fournir tous les documents aux autres utilisateurs lorsque vous leur transmettez le produit.

Utilisation prévue

Cette CHARGEUR USB 4 PORTS (dénommée ci-après "produit") est un dispositif informatique conçu pour charger et utiliser des appareils USB qui sont chargés ou utilisés depuis un port USB par défaut. Les appareils compatibles branchés sont automatiquement détectés et alimentés avec la tension et le courant de sortie appropriés provenant de la station de charge USB.

Le produit n'est pas destiné à un usage commercial. Le fabricant n'est pas responsable en cas de dommages causés par une utilisation autre que celle prévue.

Contenu de la livraison

1 × Chargeur USB 4 ports
1 × Câble d'alimentation
1 × Guide de démarrage rapide

Instructions générales relatives à la sécurité

VEUILLEZ LIRE LES CONSIGNES AVANT UTILISATION !
CONSERVEZ CES INSTRUCTIONS D'ASSEMBLAGE DANS UN ENDROIT SÛR !

- Vérifiez que le produit n'est pas endommagé avant de l'utiliser. N'utilisez jamais un produit endommagé.
- ⚠ **DANGER !**
  DANGER DE MORT ET D'ACCIDENTS POUR LES TOUTS-PETITS ET LES ENFANTS !
  Ce produit peut être utilisé par des enfants à partir de 8 ans et par des personnes ayant des capacités physiques, sensorielles ou mentales réduites ou un manque d'expérience et de connaissances s'ils ont reçu une surveillance ou des instructions concernant l'utilisation du produit en toute sécurité et s'ils comprennent les risques encourus. Les enfants ne doivent pas jouer avec le produit. Le nettoyage et l'entretien par l'utilisateur ne doivent pas être effectués par des enfants sans surveillance.
- Les matériaux d'emballage ne sont pas des jouets. Ne laissez jamais les enfants sans surveillance avec le matériel d'emballage.
- Les enfants sous-estiment souvent les dangers. Tenez toujours les enfants à l'écart du matériel d'emballage.

-
  Le produit est uniquement destiné à une utilisation à l'intérieur. Ne l'exposez pas directement à la lumière du soleil.

⚠ DANGER !

- Danger pour la vie par décharge électrique ! Conservez ce produit à l'écart de l'humidité, des endroits humides, du ruissellement et des éclaboussures d'eau !
- N'ouvrez jamais le produit. Il existe un risque de décharge électrique si le produit est ouvert.
- Renvoyez tout entretien à un personnel qualifié. Un entretien est nécessaire lorsque le produit a été endommagé de quelque manière que ce soit, par exemple si du liquide a été renversé ou si des objets sont tombés dans le produit, si le produit a été exposé à la pluie ou à l'humidité, s'il ne fonctionne pas normalement ou a chuté.

⚠ AVERTISSEMENT !

- Débranchez le produit pendant les orages ou lorsqu'il n'est pas utilisé pendant de longues périodes.
- Saisissez la fiche électrique directement chaque fois que vous voulez la tirer de la prise secteur. Ne tirez pas sur le câble d'alimentation lui-même.
- Ne touchez jamais la fiche électrique avec les mains humides, car cela pourrait provoquer un court-circuit ou une décharge électrique.
- Ne placez aucun meuble ou élément similaire sur le câble d'alimentation et assurez-vous qu'il ne peut pas être coincé.
- Ne faites jamais de nœuds au niveau du câble d'alimentation et ne l'attachez pas avec d'autres câbles.

- Un câble d'alimentation ou une fiche électrique endommagés peuvent causer un incendie ou une décharge électrique. Vérifiez régulièrement le câble d'alimentation et la fiche électrique. N'utilisez pas un câble d'alimentation ou une fiche électrique endommagés.
- La prise secteur utilisée doit être facilement accessible afin que la fiche électrique puisse être débranchée rapidement en cas d'urgence.
- Pour débrancher complètement le produit de l'alimentation, vous devez retirer la fiche électrique de la prise secteur. La fiche électrique sert de séparateur. En mode veille, une puissance mineure est consommée.
- Si vous remarquez un bruit inhabituel, de la fumée ou des situations incertaines similaires, débranchez immédiatement la fiche électrique de la prise secteur et débranchez tous les appareils connectés. Faites contrôler le produit par une personne qualifiée avant de l'utiliser à nouveau.

⚠ AVERTISSEMENT !

- Avant d'utiliser ce produit, vérifiez la tension d'entrée de ce produit pour déterminer si elle est identique à la tension de votre alimentation secteur locale.
- Le produit ne peut être utilisé que dans des espaces intérieurs secs.
- Débranchez le produit de la prise secteur avant de procéder au nettoyage.
- La prise de courant doit être placée à proximité de l'équipement et doit être facilement accessible.

- Ne pas couvrir le produit durant le fonctionnement, autrement, le produit pourrait surchauffer.

⚠ **ATTENTION ! RISQUE DE DÉGÂTS MATÉRIELS**

- Ce produit ne contient aucune pièce pouvant être réparée par l'utilisateur.
- Ne placez pas de bougies allumées ni d’autre flamme nue sur le produit ou à proximité.
- Contrôlez la présence de dommages sur le produit et les accessoires avant chaque utilisation. N'utilisez jamais un produit endommagé.
- N’utilisez pas le produit à proximité de sources de chaleur, par exemple des radiateurs ou d'autres appareils émettant de la chaleur !

⚠ **ATTENTION !** Assurez-vous que :

- Le produit n'est pas exposé à une lumière artificielle intense.
- Tout contact avec de l'eau provenant d’éclaboussures ou de ruissellement, ou des liquides corrosifs est évité et le produit n’est pas utilisé à proximité de l'eau. En particulier, le produit ne doit jamais être immergé dans un liquide ; Ne placez pas de récipients remplis de liquide, par exemple, des vases ou des boissons, sur le produit ou à proximité.
- Le produit n'est pas utilisé à proximité immédiate de champs magnétiques (par ex des haut-parleurs).
- Aucun objet étranger ne pénètre dans le produit.
- Le produit n'est jamais soumis à des fluctuations extrêmes de température car cela pourrait provoquer de la condensation et des courts-circuits électriques.

Si le produit a été soumis à des fluctuations de température extrêmes, toutefois, patientez (environ 2 heures) jusqu'à ce que le produit atteigne la température ambiante avant utilisation.

- Le produit n'est jamais soumis à des vibrations et à chocs excessifs.
- Les câbles connectés sont toujours placés de telle façon que personne ne puisse les piétiner ni trébucher dessus. Il y a un risque de blessure.
- Aucun objet n'est placé sur un câble et les câbles ne sont pas connectés via des bords tranchants car ils pourraient être détériorés.
- Le câble d'alimentation est protégé contre les piétinements et les pincements ou les nœuds, en particulier au niveau des fiches, des prises et au point d’où il sort du produit.

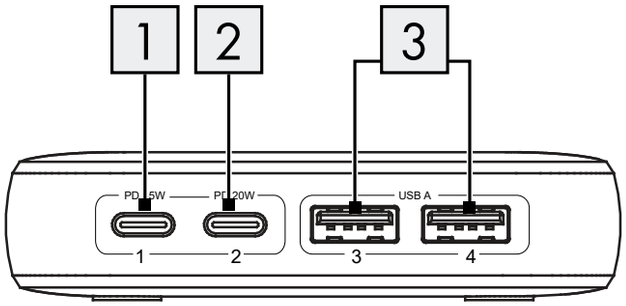

Données techniques

Nom ou marque du fabricant, numéro d'enregistrement commercial et adresse :	OWIM GmbH & Co. KG HRA 721742 Stiftsbergstraße 1, 74167 Neckarsulm, ALLEMAGNE
Identifiant du modèle :	HG11455
Tension et courant d'entrée :	100 – 240 V ~, 2,0 A
Fréquence CA d'entrée :	50 / 60 Hz
Sortie USB Type A (port 3) :	5,0 V ⎓, 2,4 A, 12,0 W (par port USB) 5,0 V ⎓, 3,0 A, 15,0 W (Total)

Sortie USB type C (USB Type C 2 non utilisé) (PD* port 1)	5,0 V ⎓, 3,0 A, 15,0 W 9,0 V ⎓, 3,0 A, 27,0 W 12,0 V ⎓, 3,0 A, 36,0 W 15,0 V ⎓, 3,0 A, 45,0 W 20,0 V ⎓, 2,25 A, 45,0 W PPS : 5,0 – 21,0 V ⎓, 3,0 – 2,14 A, 3,0 A max., 45,0 W max.
Sortie USB type C (USB Type C 2 utilisée) (PD* port 1)	5,0 V ⎓, 3,0 A, 15,0 W 9,0 V ⎓, 3,0 A, 27,0 W 12,0 V ⎓, 2,5 A, 30,0 W 15,0 V ⎓, 2,0 A, 30,0 W 20,0 V ⎓, 1,5 A, 30,0 W PPS : 5,0 – 21,0 V ⎓, 3,0 – 1,42 A, 3,0 A max., 30,0 W max.
Sortie USB type C (PD* port 2)	5,0 V ⎓, 3,0 A, 15,0 W 9,0 V ⎓, 2,22 A, 20,0 W 12,0 V ⎓, 1,67 A, 20,0 W PPS : 5,0 – 11,0 V ⎓, 2,2 – 1,8 A, 2,2 A max., 20,0 W max.
Puissance de sortie totale :	65,0 W (USB Type A & C)
Efficacité active moyenne :	86,0 %
Efficacité à faible charge (10 %) :	74,0 %

Consommation électrique sans charge :	0,30 W
Classe de protection :	II / ⧈
Dimensions :	environ 94 x 90 x 21 mm
Poids (dispositif principal) :	environ 210 g
Température de fonctionnement :	0 – 35 °C, 40 – 85 % humidité rel.
Température de rangement :	0 – 45 °C
Humidité (sans condensation) :	10 – 70 %
Longueur du câble d'alimentation :	environ 1,2 m

ⓘ **REMARQUE :** Les caractéristiques et la conception peuvent être modifiées sans préavis.

*Power Delivery (PD) est une technologie de pointe qui permet de recharger extrêmement rapidement tous les appareils compatibles PD, y compris les appareils mobiles Apple iPhone et Samsung Android.

● Avant utilisation

ⓘ **REMARQUE :**

- Toutes les pièces doivent être déballées et le matériau d'emballage doit être retiré complètement.

- Avant utilisation, vérifiez que le contenu de l’emballage est complet et intact !
- Si vous remarquez des dommages ou des pièces manquantes, veuillez contacter le revendeur qui a vendu ce produit.

Fonctionnement et utilisation

⚠ **PATTENTION ! RISQUE DE SURCHAUFFE !** La consommation totale de courant de tous les appareils connectés ne doit pas dépasser 65 W (USB Type-A 15 W 3, USB Type-C 30 W 1 (* 45 W lorsque le port USB Type-C 2 n’est pas utilisé) et USB Type-C 20 W 2).

⚠ **ATTENTION !** Si vous utilisez le produit dans des conditions de chargement maximales, le produit peut devenir chaud. Ceci est normal car dans ces conditions, le produit utilise plus d'énergie et génère donc plus de chaleur.

Branchement du chargeur à l'alimentation électrique

- Branchez le connecteur du câble d'alimentation à la prise du câble d'alimentation.
- Insérez la fiche électrique dans une prise secteur facilement accessible. Les exigences relatives à la tension se trouvent dans la section "Données techniques".

Débranchement de l'alimentation électrique

- Saisissez la fiche électrique et débranchez-la de la prise secteur. Ne tirez pas sur le câble d'alimentation.

Mise au rebut

Emballage :

L'emballage se compose de matières recyclables pouvant être mises au rebut dans les déchetteries locales.

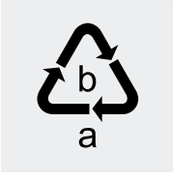

Veuillez respecter l'identification des matériaux d'emballage pour le tri sélectif, ils sont identifiés avec des abbréviations (a) et des chiffres (b) ayant la signification suivante : 1–7 : plastiques / 20–22 : papiers et cartons / 80–98 : matériaux composite.

Produit :

Les possibilités de recyclage des produits usés sont à demander auprès de votre municipalité.

Le symbole de la poubelle a roulettes barrée ci-contre indique que ce produit est soumis aux dispositions de la directive 2012/19/UE. Cette directive stipule que vous ne devez pas jeter ce produit avec les ordures ménageres mais dans des centres de collecte désignés, des centres de recyclage ou des services d'élimination des déchets.

La mise au rebut est gratuite.

Éliminez correctement pour protéger l'environnement.

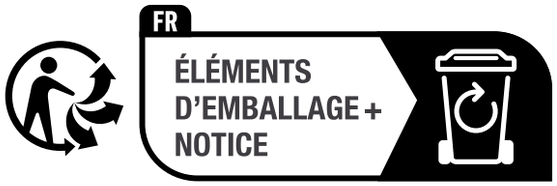

Le produit ainsi que les accessoires et les matériaux d'emballage sont recyclables et relèvent de la responsabilité élargie du producteur. Éliminez-les séparément, en suivant l'Info-tri illustrée, dans l'intérêt d'un meilleur traitement des déchets. Le logo Triman n'est valable qu'en France.

● Garantie

Article L217-16 du Code de la consommation

Lorsque l'acheteur demande au vendeur, pendant le cours de la garantie commerciale qui lui a été consentie lors de l'acquisition ou de la réparation d'un bien meuble, une remise en état couverte par la garantie, toute période d'immobilisation d'au moins sept jours vient s'ajouter à la durée de la garantie qui restait à courir. Cette période court à compter de la demande d'intervention de l'acheteur ou de la mise à disposition pour réparation du bien en cause, si cette mise à disposition est postérieure à la demande d'intervention.

Indépendamment de la garantie commerciale souscrite, le vendeur reste tenu des défauts de conformité du bien et des vices rédhibitoires dans les conditions prévues aux articles L217-4 à L217-13 du Code de la consommation et aux articles 1641 à 1648 et 2232 du Code Civil.

Article L217-4 du Code de la consommation

Le vendeur livre un bien conforme au contrat et répond des défauts de conformité existant lors de la délivrance.

Il répond également des défauts de conformité résultant de l'emballage, des instructions de montage ou de l'installation lorsque celle-ci a été mise à sa charge par le contrat ou a été réalisée sous sa responsabilité.

Article L217-5 du Code de la consommation

Le bien est conforme au contrat :

1° S´il est propre à l'usage habituellement attendu d'un bien semblable et, le cas échéant :

- s'il correspond à la description donnée par le vendeur et posséder les qualités que celui-ci a présentées à l'acheteur sous forme d'échantillon ou de modèle ;
- s'il présente les qualités qu'un acheteur peut légitimement attendre eu égard aux déclarations publiques faites par le vendeur, par le producteur ou par son représentant, notamment dans la publicité ou l'étiquetage ;

2° Ou s'il présente les caractéristiques définies d'un commun accord par les parties ou être propre à tout usage spécial recherché par l'acheteur, porté à la connaissance du vendeur et que ce dernier a accepté.

Article L217-12 du Code de la consommation
L'action résultant du défaut de conformité se prescrit par deux ans à compter de la délivrance du bien.

Article 1641 du Code civil
Le vendeur est tenu de la garantie à raison des défauts cachés de la chose vendue qui la rendent impropre à l'usage auquel on la destine, ou qui diminuent tellement cet usage que l'acheteur ne l'aurait pas acquise, ou n'en aurait donné qu'un moindre prix, s'il les avait connus.

Article 1648 1er alinéa du Code civil
L'action résultant des vices rédhibitoires doit être intentée par l'acquéreur dans un délai de deux ans à compter de la découverte du vice.

Les pièces détachées indispensables à l'utilisation du produit sont disponibles pendant la durée de la garantie du produit.

Le produit a été fabriqué selon des critères de qualité stricts, et contrôlé consciencieusement avant sa livraison. En cas de défaut de matériau ou de fabrication, vous avez des droits légaux vis-à-vis du vendeur du produit. Vos droits légaux ne sont en aucun cas limités par notre garantie mentionnée ci-dessous.

La garantie de ce produit est de 3 ans à partir de la date d'achat. La période de garantie commence à la date d'achat. Conservez l'original de la preuve d'achat dans un endroit sûr car ce document est nécessaire pour prouver l'achat.

Tout dommage ou défaut déjà présent au moment de l'achat doit être signalé immédiatement après le déballage du produit.

Si le produit présente un défaut de matériau ou de fabrication dans les 3 ans qui suivent la date d'achat, nous le réparerons ou le remplacerons - à notre choix - gratuitement pour vous. La période de garantie n'est pas prolongée par une demande de garantie acceptée. Cette mesure s'applique également pour les pièces remplacées et réparées.

Cette garantie est annulée si le produit a été endommagé ou utilisé ou entretenu de manière incorrecte.

La garantie couvre les défauts de matériels et de fabrication. Cette garantie ne couvre pas les pièces du produit soumises à une usure normale, et qui sont donc considérées comme des pièces d'usure (par exemple les piles, les piles rechargeables, tuyaux, les cartouches d'encre), ni les dommages aux pièces fragiles, par exemple les interrupteurs ou les pièces en verre.

Faire valoir sa garantie

Pour garantir la rapidité d'exécution de la procédure de garantie, veuillez respecter les indications suivantes :

Veuillez conserver le ticket de caisse et la référence du produit (IAN 451623_2401) à titre de preuve d'achat pour toute demande.

Le numéro de référence de l'article est indiqué sur la plaque d'identification, gravé sur la page de titre de votre manuel (en bas à gauche) ou sur un autocollant apposé sur la face arrière ou inférieure du produit.

En cas de dysfonctionnement du produit, ou de tout autre défaut, contactez en premier lieu le service après-vente par téléphone ou par e-mail aux coordonnées indiquées ci-dessous.

Vous pouvez alors envoyer franco de port tout produit considéré comme défectueux au service clientèle indiqué, accompagné de la preuve d'achat (ticket de caisse) et d'une description écrite du défaut avec mention de sa date d'apparition.

Service après-vente

FR **Service après-vente France**
Tél.: 0800904879
E-Mail: owim@lidl.fr

BE **Service après-vente Belgique**
Tél.: 080071011
Tél.: 80023970 (Luxembourg)
E-Mail: owim@lidl.be

CE

Gebruikte waarschuwingen en symbolen . . . . . Pagina 57
Beknopte handleiding . . . . . Pagina 59
Beoogd gebruik . . . . . Pagina 59
Inhoud verpakking . . . . . Pagina 59
Algemene veiligheidsinformatie . . . . . Pagina 60
Technische gegevens . . . . . Pagina 64
Voorafgaand aan het gebruik . . . . . Pagina 67
Bediening en gebruik . . . . . Pagina 67
De acculader met de voeding verbinden . . . . . Pagina 67
Van de voeding losmaken . . . . . Pagina 68
Afvoer . . . . . Pagina 68
Garantie . . . . . Pagina 69
Afwikkeling in geval van garantie . . . . . Pagina 70
Service . . . . . Pagina 71

Gebruikte waarschuwingen en symbolen	
De volgende symbolen en waarschuwingen worden gebruikt in de gebruiksaanwijzing, op de verpakking en op het product:	
⚠	**GEVAAR!** Dit symbool met het signaalwoord “GEVAAR” geeft een gevaar aan met een hoog risiconiveau dat, als dit niet wordt vermeden, ernstig letsel of de dood kan veroorzaken.
⚠	**WAARSCHUWING!** Dit symbool met het signaalwoord “WAARSCHUWING” geeft een gevaar met een middelmatig risiconiveau aan dat, als hier geen aandacht aan wordt besteed, ernstig letsel of de dood ten gevolge kan hebben.
⚠	**OPGELET!** Dit symbool met het signaalwoord “OPGELET” geeft een gevaar met een laag risiconiveau aan dat, als hier geen aandacht aan wordt besteed, enig of matig letsel ten gevolge kan hebben.
⚠	**LET OP!** Dit symbool met het signaalwoord “LET OP“ geeft mogelijke schade aan eigendommen aan die, als deze niet wordt voorkomen, kan leiden tot schade.

	OPMERKING: Dit symbool met het signaalwoord “OPMERKING” biedt aanvullende nuttige informatie.
	Het product alleen gebruiken in een droge omgeving binnenshuis.
	Veiligheidsklasse II Het product heeft dubbele isolatie en een beschermende verbinding met aarde is niet nodig.
	Wisselstroom / spanning
	Gelijkstroom / spanning
	De CE-markering duidt op conformiteit met relevante EU-richtlijnen die van toepassing zijn op dit product.
	Dit symbool betekent dat de bedieningsinstructies moeten worden gevolgd voor het gebruik van het product.

4-VOUDIGE USB-OPLADER

Beknopte handleiding

Bij dit document gaat het om een verkorte versie van de volledige gebruiksaanwijzing. Door het scannen van de QR-code komt u direct op de Lidl-Service-pagina (www.lidl-service.com) en kunt u door het invoeren van het artikelnummer (IAN) 451623_2401 de volledige gebruiksaanwijzing bekijken en downloaden.
De beknopte handleiding maakt deel uit van het product. Maak u voor het gebruik van het product vertrouwd met alle bedienings- en veiligheidsinstructies. Bewaar de beknopte handleiding zorgvuldig en overhandig alle documenten bij de doorgifte van het product aan derden.

Beoogd gebruik

Deze 4-VOUDIGE USB-OPLADER (hierna „product" genoemd) is een apparaat voor informatietechnologie ontworpen voor het laden en bedienen van USB-apparaten die standaard vanuit een USB-poort worden geladen of bediend. Compatibele aangesloten apparaten worden automatisch gedetecteerd en voorzien van de geschikte uitvoerspanning en stroom door de USB-lader.

Dit product is niet bedoeld voor commercieel gebruik. De fabrikant is niet aansprakelijk voor schade als gevolg van ander dan het beoogde gebruik.

Inhoud verpakking

1 × 4-voudige USB-oplader
1 × Stroomkabel
1 × Beknopte handleiding

Algemene veiligheidsinformatie

LEES DE GEBRUIKSAANWIJZING VOOR GEBRUIK! BEWAAR DE GEBRUIKSAANWIJZING OP EEN VEILIGE PLAATS!

- Controleer het product op schade voor gebruik. Gebruik het apparaat nooit als het beschadigd is.
- ⚠ **GEVAAR! RISICO OP LETSEL EN DE DOOD BIJ PEUTERS EN KINDEREN!** Dit product kan worden gebruikt door kinderen vanaf 8 jaar en personen met verminderde fysieke, zintuiglijke of mentale vermogens of een gebrek aan ervaring en kennis, indien zij onder toezicht staan of instructies hebben gekregen over het veilige gebruik van het product en als zij de gevaren ervan begrijpen. Kinderen mogen niet met het product spelen. Reiniging en onderhoud mogen zonder toezicht niet door kinderen worden uitgevoerd.
- Het verpakkingsmateriaal is geen speelgoed. Laat kinderen nooit zonder toezicht achter met het verpakkingsmateriaal.
- Kinderen onderschatten vaak de gevaren. Houd kinderen op elk moment uit de buurt van het verpakkingsmateriaal.
- Alleen bestemd voor gebruik binnenshuis. Stel het product niet schoon aan direct zonlicht of vocht.

⚠ GEVAAR!

- Levensgevaar door elektrische schokken! Houd het product weg van vocht, vochtige gebieden, lekkend en opspattend water.
- Open het product nooit. Als het product geopend is, bestaat het gevaar van elektrische schokken.
- Laat onderhoud en reparaties over aan gekwalificeerd personeel. Er is onderhoud vereist als het product is beschadigd, bijv. als vloeistof is gemorst of als objecten in het product zijn gevallen, als het product is blootgesteld aan regen of vocht, het niet normaal werken of als het is gevallen.

⚠ WAARSCHUWING!

- Maak de stekker van het product los tijdens onweer of wanneer het gedurende een langere periode niet wordt gebruikt.
- Pak de stekker vast als u deze uit het stopcontact wilt trekken. Trek de stekker niet uit het stopcontact door aan het snoer te trekken.
- Raak de stekker nooit aan met natte handen, omdat dit kortsluiting of een elektrische schok kan veroorzaken.
- Plaats geen meubilair of dergelijke artikelen op het snoer zorg er voor dat dit niet bekneld kan raken.
- Maak nooit knopen in het snoer en koppel het niet aan andere snoeren.
- Een beschadigd netsnoer of stekker kan brand of elektrische schokken veroorzaken. Controleer regelmatig het netsnoer en de stekker. Gebruik nooit een beschadigd netsnoer of stekker.
- Het gebruikte stopcontact moet goed toegankelijk zijn zodat de stekker in noodgevallen snel kan worden losgemaakt.

- Om het product geheel los te koppelen van het lichtnet, moet u de stekker uit het stopcontact trekken. De stekker dient als een afscheiding. In stand-bymodus wordt een minimale hoeveelheid stroom gebruikt.
- Als u ongebruikelijke geluiden, rook of soortgelijke onzekere situaties opmerkt, trek de stekker dan direct uit het stopcontact en maak alle aangesloten apparaten los. Laat het product controleren door een gekwalificeerd persoon voordat u het weer gebruikt.

⚠ WAARSCHUWING!

- Controleer voor het gebruik de invoerspanning van het product om te zien of deze identiek is aan de spanning van het lichtnet.
- Het product mag alleen binnenshuis worden gebruikt in een droge ruimte.
- Trek de stekker van het product uit het stopcontact voordat u het reinigt.
- Het stopcontact moet in de buurt van de apparatuur worden geïnstalleerd en moet gemakkelijk toegankelijk zijn.
- Dek het product niet af tijdens de werking, anders zou het product oververhit kunnen raken.

⚠ LET OP! GEVAAR VAN SCHADE AAN EIGENDOMMEN

- Dit product bevat geen onderdelen die door de gebruiker kunnen worden onderhouden.
- Plaats geen brandende kaarsen of ander open vuur op of bij het product.
- Controleer het product en de accessoires voor elk gebruik op schade. Gebruik nooit een beschadigd apparaat.

- Gebruik het product niet in de buurt van warmtebronnen, zoals radiatoren of andere apparaten die warmte afgeven.

⚠ **LET OP!** Zorg ervoor dat:

- Het product niet wordt blootgesteld aan helder kunstlicht
- Contact met spattend en druppelend water en corroderende vloeistoffen wordt vermeden en dat het product niet in de nabijheid van water wordt gebruikt. Met name mag het product nooit worden ondergedompeld in vloeistof; plaats geen containers met vloeistof zoals vazen of bekers op of bij het product.
- Het product niet wordt gebruikt in de directe omgeving van magnetische velden (zoals luidsprekers).
- Geen vreemde voorwerpen in het product terechtkomen.
- Het product niet wordt onderworpen aan extreme temperatuurwisselingen omdat dit condensatie en kortsluiting kan veroorzaken. Als het product toch wordt onderworpen aan extreme temperatuurwisselingen, wacht dan (ong. 2 uur) tot het product de omgevingstemperatuur heeft bereikt voordat u het gebruikt.
- Het product nooit wordt onderworpen aan zware schokken en trillingen
- De aangesloten kabels altijd op zo'n manier worden gelegd dat niemand daar op kan stappen of er over kan struikelen. Er bestaat gevaar voor letsel.
- Geen objecten worden geplaatst op een kabel en dat kabels niet worden aangesloten over scherpe randen omdat ze anders beschadigen.

- Het netsnoer is beschermd zodat men er niet over kan lopen en het niet bekneld raakt. Let vooral op de nabijheid van stekkers, stopcontacten en het punt waar de kabel op het product is aangesloten.

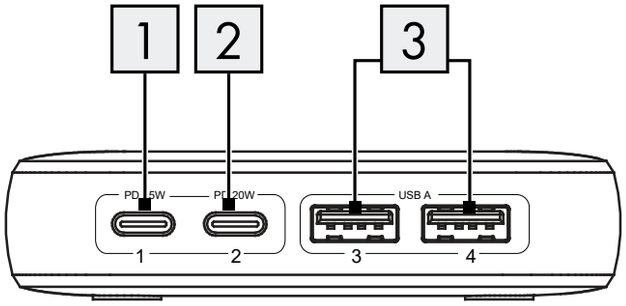

Technische gegevens

Naam of handelsmerk, handelsregisternummer en adres van fabrikant:	OWIM GmbH & Co. KG HRA 721742 Stiftsbergstraße 1, 74167 Neckarsulm, DUITSLAND
Modelidentificatie:	HG11455
Ingangsspanning en -stroom:	100 – 240 V ~, 2,0 A
AC-frequentie ingang:	50 / 60 Hz
Uitgang USB Type A (poort 3):	5,0 V ⎓, 2,4 A, 12,0 W (per USB-poort) 5,0 V ⎓, 3,0 A, 15,0 W (Totaal)

Uitvoer USB Type C (USB Type C 2 niet in gebruik) (PD* poort 1)	5,0 V ⎓, 3,0 A, 15,0 W 9,0 V ⎓, 3,0 A, 27,0 W 12,0 V ⎓, 3,0 A, 36,0 W 15,0 V ⎓, 3,0 A, 45,0 W 20,0 V ⎓, 2,25 A, 45,0 W PPS: 5,0 – 21,0 V ⎓, 3,0 – 2,14 A, 3,0 A max., 45,0 W max.
Uitvoer USB Type C (USB Type C 2 in gebruik) (PD* poort 1)	5,0 V ⎓, 3,0 A, 15,0 W 9,0 V ⎓, 3,0 A, 27,0 W 12,0 V ⎓, 2,5 A, 30,0 W 15,0 V ⎓, 2,0 A, 30,0 W 20,0 V ⎓, 1,5 A, 30,0 W PPS: 5,0 – 21,0 V ⎓, 3,0 – 1,42 A, 3,0 A max., 30,0 W max.
Uitvoer USB Type C (PD* poort 2)	5,0 V ⎓, 3,0 A, 15,0 W 9,0 V ⎓, 2,22 A, 20,0 W 12,0 V ⎓, 1,67A, 20,0 W PPS: 5,0 – 11,0 V ⎓, 2,2 – 1,8 A, 2,2 A max., 20,0 W max.
Totaal uitgangsvermogen:	65,0 W (USB Type A & C)
Gemiddelde actieve efficiëntie:	86,0 %
Efficiëntie bij lage belasting (10 %):	74,0 %

Energieverbruik bij geen belasting:	0,30 W
Beschermingsklasse:	II / ⧈
Afmetingen:	ca. 94 x 90 x 21 mm
Gewicht (hoofdapparaat):	ca. 210 g
Bedrijfstemperatuur:	0 – 35 °C, 40 tot 85 % rel. vochtigheid
Opslagtemperatuur:	0 – 45 °C
Vochtigheid (geen condens):	10 – 70 %
Lengte van voedingskabel:	ca. 1,2 m

ⓘ **OPMERKING:** De specificaties en het ontwerp kunnen zonder bericht vooraf worden gewijzigd.

*Vermogensafgifte (PD) is een geavanceerde technologie die uiterst snel laden mogelijk maakt voor alle met PD compatibele apparaten, inclusief mobiele apparaten van Apple iPhone en Samsung Android.

Voorafgaand aan het gebruik

OPMERKING:

- Alle onderdelen moeten worden uitgepakt en het verpakkingsmateriaal moet volledig worden verwijderd.
- Controleer voor het gebruik of de inhoud van de verpakking volledig en onbeschadigd is.
- In geval van schade of ontbrekende onderdelen neemt u contact op met de dealer die dit product heeft verkocht.

Bediening en gebruik

LET OP! GEVAAR VAN OVERVERHITTING! Het totale stroomverbruik van alle aangesloten apparaten mag niet groter zijn dan 65 W. (USB Type-A 15W 3, USB Type-C 30W 1 (* 45W wanneer USB Type-C 2 niet in gebruik) en USB Type-C 20W 2)

Let op! Als u het apparaat gebruikt met maximale belasting, dan kan het warm worden. Dat is normaal, omdat het onder deze omstandigheden meer stroom gebruikt en daarom meer warmte genereert.

De acculader met de voeding verbinden

- Sluit de voedingskabel aan op de voedingskabelaansluiting.
- Steek de netstekker in een goed bereikbaar stopcontact. De eisen voor de spanning zijn te vinden in de paragraaf “Technische gegevens".

Van de voeding losmaken

- Pak de stekker en trek deze uit het stopcontact. Trek niet aan het snoer.

Afvoer

Verpakking:

De verpakking bestaat uit milieuvriendelijke grondstoffen die u via de plaatselijke recyclingcontainers kunt afvoeren.

Neem de aanduiding van de verpakkingsmaterialen voor de afvalscheiding in acht. Deze zijn gemarkeerd met de afkortingen (a) en een cijfers (b) met de volgende betekenis: 1–7: kunststoffen / 20–22: papier en vezelplaten / 80–98: composietmaterialen.

Product:

Uw gemeentelijke overheid verstrekt informatie over de mogelijkheden om het uitgediende product af te voeren.

Het hiernaast afgebeelde symbool van een doorgestreepte vuilniscontainer op wieltjes geeft aan dat dit apparaat voldoet aan de richtlijn 2012/19/EG. Deze richtlijn houdt in dat u dit apparaat aan het einde van de gebruiksduur niet via het normale huisvuil mag afvoeren, maar dat u het op een speciaal hiervoor ingericht inzamelpunt, bij een milieupark of afvalverwerkend bedrijf af moet geven.

Deze afvoer is voor u gratis.
Ontzie het milieu en voer producten op een correcte manier af.

Het product, waaronder het toebehoren, en de verpakkingsmaterialen kunnen worden gerecycled en zijn onderhevig aan een uitgebreide verantwoordelijkheid van de fabrikant. Gooi ze apart weg, overeenkomstig de aangegeven Info-tri (informatie over afvalscheiding), voor een beter afvalbeheer. Het Triman-logo geldt alleen voor Frankrijk.

● Garantie

Het product werd volgens strenge kwaliteitsrichtlijnen gemaakt en voor de uitlevering zorgvuldig gecontroleerd. In geval van materiaal- of fabricagefouten hebt u tegenover de verkoper van het product wettelijke rechten. Uw wettelijke rechten worden op geen enkele manier door onze hieronder vermelde garantie beperkt.

De garantie voor dit product bedraagt 3 jaar vanaf aankoopdatum. De garantieperiode gaat in op de datum van aankoop. Bewaar het originele bewijs van aankoop op een veilige plek aangezien dit document nodig is als bewijs.

Alle beschadigingen of gebreken die reeds op het moment van aankoop aanwezig zijn, moeten meteen na het uitpakken van het product worden gemeld.

Mocht het product binnen 3 jaar na aankoopdatum een materiaal- of fabricagefout vertonen, zullen wij het – naar onze keuze – gratis voor u repareren of vervangen. De garantieperiode wordt door een plaatsgevonden garantieverlening niet verlengd. Dit geldt ook voor vervangen en gerepareerde onderdelen.

Deze garantie vervalt als het product werd beschadigd of onjuist is gebruikt of onderhouden.

De garantie dekt materiaal- en fabricagefouten af. Deze garantie dekt geen productonderdelen die aan normale slijtage onderhevig zijn en daarom als verbruiksartikelen worden beschouwd (bv. batterijen, oplaadbare batterijen, slangen, inktpatronen), noch dekt zij schade aan breekbare onderdelen, bv. schakelaars of onderdelen die van glas zijn gemaakt.

● Afwikkeling in geval van garantie

Om een snelle afhandeling van uw reclamatie te waarborgen dient u de volgende instructies in acht te nemen:

Houd bij alle vragen alstublieft de kassabon en het artikelnummer (IAN 451623_2401) als bewijs van aankoop bij de hand.

Het artikelnummer vindt u op de typeplaat, ingegraveerd, op het titelblad van uw handleiding (linksonder) of als sticker op de achter- of onderzijde.

Wanneer er storingen in de werking of andere gebreken optreden, dient u eerst telefonisch of per e-mail contact met de onderstaande service-afdeling op te nemen.

Een als defect geregistreerd product kunt u dan samen met uw aankoopbewijs (kassabon) en vermelding van de concrete schade alsmede het tijdstip van optreden voor u franco aan het u meegedeelde servicepunt verzenden.

Service

NL **Service Nederland**
Tel.: 08000225537
E-Mail: owim@lidl.nl

BE **Service België**
Tel.: 080071011
Tel.: 80023970
(Luxemburg)
E-Mail: owim@lidl.be

CE

Ostrzeżenia i zastosowane symbole . . . . . Strona 73
Krótka instrukcja . . . . . Strona 75
Przewidziane zastosowanie . . . . . Strona 75
Zakres dostawy . . . . . Strona 76
Ogólne instrukcje bezpieczeństwa . . . . . Strona 76
Dane techniczne . . . . . Strona 81
Przed rozpoczęciem użytkowania . . . . . Strona 84
Obsługa i użytkowanie . . . . . Strona 84
Podłączanie ładowarki do źródła zasilania . . . . . Strona 85
Odłączanie od źródła zasilania . . . . . Strona 85
Utylizacja . . . . . Strona 85
Gwarancja . . . . . Strona 87
Sposób postępowania w przypadku naprawy gwarancyjnej . . Strona 88
Serwis . . . . . Strona 89

Ostrzeżenia i zastosowane symbole

W instrukcjach obsługi, na opakowaniu i na produkcie używane są następujące symbole:

⚠	**NIEBEZPIECZEŃSTWO!** Ten symbol ze słowem „NIEBEZPIECZEŃSTWO” oznacza wysokie ryzyko niebezpieczeństwa, które w razie wystąpienia będzie skutkować poważnymi obrażeniami lub śmiercią.
⚠	**OSTRZEŻENIE!** Ten symbol ze słowem "OSTRZEŻENIE" oznacza średnie ryzyko niebezpieczeństwa, które, jeśli nie zostanie uniknięte, spowoduje poważne obrażenia lub śmierć.
⚠	**PRZESTROGA!** Ten symbol ze słowem „PRZESTROGA” oznacza niskie ryzyko niebezpieczeństwa, które w razie wystąpienia może skutkować lekkimi lub średnimi obrażeniami.
⚠	**UWAGA!** Ten symbol ze słowem „UWAGA” oznacza możliwe uszkodzenie mienia. W razie niezastosowania się może dojść do uszkodzenia mienia.

	UWAGA: Ten symbol ze słowem „UWAGA” oznacza dodatkowe przydatne informacje.
	Produktu można używać wyłącznie w suchych pomieszczeniach.
	Klasa bezpieczeństwa II Produkt jest wyposażony w podwójną izolację i nie wymaga połączenia bezpieczeństwa z uziemieniem.
	Prąd zmienny/napięcie
	Prąd stały/napięcie
	Znak CE wskazuje zgodność z odpowiednimi Dyrektywami UE dotyczącymi tego produktu.
	Ten symbol oznacza konieczność zapoznania się z instrukcją obsługi przed rozpoczęciem korzystania z produktu.

ŁADOWARKA NA 4 USB

Krótka instrukcja

Niniejszy dokument jest skróconą, wydrukowaną wersją kompletnej instrukcji obsługi. Zeskanowanie kodu QR przeniesie Cię bezpośrednio na stronę serwisu Lidl (www.lidl-service.com) i po wpisaniu numeru artykułu (IAN) 451623_2401 będziesz mógł/a obejrzeć i pobrać pełną instrukcję obsługi.
Krótka instrukcja stanowi część składową tego produktu. Przed użyciem produktu należy zapoznać się ze wszystkimi wskazówkami dotyczącymi obsługi i bezpieczeństwa. Krótką instrukcję należy zachować i w przypadku przekazania produktu innej osobie przekazać również całą dokumentację.

Przewidziane zastosowanie

Ten ŁADOWARKA NA 4 USB (zwany dalej „produktem") jest urządzeniem technologii informacyjnej, przeznaczonym do ładowania i obsługi urządzeń USB, ładowanych lub obsługiwanych domyślnie przez port USB. Po podłączeniu do ładowarki USB zgodne urządzenia są automatycznie wykrywane i zasilane prądem o odpowiednim napięciu i natężeniu wyjściowym.

Produkt nie nadaje się do użytku komercyjnego. Producent nie ponosi odpowiedzialności za szkody spowodowane używaniem urządzenia niezgodnie z przeznaczeniem.

Zakres dostawy

1 × Ładowarka na 4 USB
1 × Kabel zasilający
1 × Instrukcja obsługi

Ogólne instrukcje bezpieczeństwa

PRZED UŻYCIEM NALEŻY PRZECZYTAĆ INSTRUKCJĘ! INSTRUKCJĘ NALEŻY PRZECHOWYWAĆ W BEZPIECZNYM MIEJSCU!

- Przed użyciem należy sprawdzić produkt pod kątem uszkodzenia. Nigdy nie należy używać uszkodzonego produktu.
- ⚠ **NIEBEZPIECZEŃSTWO! RYZYKO ŚMIERCI I WYPADKÓW DLA MALUCHÓW I DZIECI!**

  Pod warunkiem zapewnienia odpowiedniego nadzoru, pouczenia na temat bezpiecznej obsługi produktu i dopilnowania zrozumienia zagrożeń, produkt może być używany przez dzieci w wieku od lat 8, osoby o ograniczeniach fizycznych, czuciowych lub psychicznych, a także osoby, którym brak jest doświadczenia lub wiedzy. Dzieci nie powinny bawić się produktem. Dzieci nie powinny bez nadzoru wykonywać czynności związanych z czyszczeniem i konserwacją.
- Materiały opakowaniowe nie są zabawką. Nigdy nie wolno zostawiać dzieci bez nadzoru przy materiałach opakowaniowych.
- Dzieci często nie oceniają właściwie niebezpieczeństw. Materiały opakowaniowe należy zawsze chronić przed dziećmi.

-
  Produkt nadaje się wyłącznie do używania w zamkniętych pomieszczeniach. Nie należy wystawiać produktu na bezpośrednie działanie promieni słonecznych lub wilgoci.

⚠ NIEBEZPIECZEŃSTWO!

- Zagrożenie życia wskutek porażenia prądem! Produkt należy trzymać z dala od wilgoci, wilgotnych miejsc oraz kapiącej i rozpryskiwanej wody!
- Nie należy nigdy otwierać produktu! Otwarcie produktu grozi porażeniem prądem.
- Wszystkie czynności serwisowe powinny być wykonywane przez wykwalifikowanych pracowników serwisu. Czynności serwisowe są wymagane w przypadku jakiegokolwiek uszkodzenia produktu, np. jeśli do środka dostał się przedmiot lub rozlany płyn, jeśli produkt został wystawiony na działanie deszczu lub wilgoci, nie działa prawidłowo albo został upuszczony.

⚠ OSTRZEŻENIE!

- Produkt należy odłączać od zasilania podczas burz i w przypadku długotrwałego nieużywania.
- W celu odłączenia od gniazda elektrycznego należy chwytać za wtyczkę zasilającą. Nie wolno ciągnąć za kabel zasilający.

- Wtyczki zasilającej nie należy nigdy dotykać mokrymi rękoma, ponieważ mogłoby to doprowadzić do zwarcia lub porażenia prądem.
- Na kablu zasilającym nie wolno stawiać mebli ani podobnych przedmiotów, a także należy upewnić się, że nie zostanie on zaklinowany.
- Na kablu zasilającym nie należy nigdy robić żadnych węzłów, a także nie należy wiązać go z innymi kablami.
- Uszkodzony kabel zasilający lub wtyczka mogą być przyczyną pożaru lub porażenia prądem. Kabel zasilający i wtyczkę należy regularnie sprawdzać. Nie wolno korzystać z uszkodzonego kabla zasilającego lub wtyczki.
- Używane gniazdo elektryczne musi być łatwo dostępne, aby w nagłym wypadku można było szybko odłączyć wtyczkę zasilającą.
- W celu całkowitego odłączenia produktu od zasilania należy wyjąć wtyczkę zasilającą z gniazda elektrycznego. Wtyczka zasilająca pełni funkcję separatora. W trybie gotowości zużywana jest nieznaczna ilość energii.
- W przypadku zauważenia nietypowego dźwięku, dymu lub podobnych budzących wątpliwości objawów należy niezwłocznie wyjąć wtyczkę zasilającą z gniazda elektrycznego oraz odłączyć wszystkie urządzenia od produktu. Przed ponownym użyciem produkt powinien zostać sprawdzony przez wykwalifikowaną osobę.

⚠ OSTRZEŻENIE!

- Przed rozpoczęciem użytkowania tego produktu należy sprawdzić, czy jego napięcie wejściowe jest zgodne z napięciem lokalnej sieci elektrycznej.
- Produkt może być używany wyłącznie w suchych pomieszczeniach.
- Przed przystąpieniem do czyszczenia produkt należy odłączyć od gniazda elektrycznego.
- Gniazdo wyjścia powinno być zainstalowane w pobliżu urządzenia i łatwo dostępne.
- Nie należy przykrywać produktu podczas działania, może to spowodować przegrzanie produktu.

⚠ UWAGA! RYZYKO USZKODZENIA MIENIA

- Produkt ten nie zawiera żadnych części, które mogłyby być serwisowane przez użytkownika.
- Na produkcie ani obok niego nie wolno umieszczać zapalonych świeczek ani innych źródeł otwartego ognia.
- Przed każdym użyciem należy sprawdzić produkt i akcesoria pod kątem uszkodzeń. Nie należy nigdy używać uszkodzonego urządzenia.
- Produktu nie wolno używać w pobliżu źródeł ciepła, takich jak kaloryfery i inne urządzenia generujące ciepło!

⚠ **UWAGA!** Należy upewnić się, że:

- Produkt nie jest wystawiony na działanie jasnego sztucznego światła.

- Produkt jest chroniony przed rozpryskiwaną lub kapiącą wodą i korozyjnymi płynami, a także że nie jest używany w pobliżu wody. W szczególności produktu nie należy nigdy zanurzać w płynach; na produkcie ani w jego pobliżu nie wolno stawiać naczyń z płynami, takich jak wazony lub napoje.
- Produkt nie jest używany bezpośrednio przy źródłach pól magnetycznych (np. głośnikach).
- Do produktu nie dostały się żadne przedmioty.
- Produkt nie jest wystawiany na działanie ekstremalnych zmian temperatury, ponieważ mogłoby to być przyczyną kondensacji i zwarć elektrycznych. Jeśli jednak doszło do wystawienia produktu na działanie ekstremalnych zmian temperatury, przed rozpoczęciem użytkowania należy poczekać (ok. 2 godzin), aż produkt osiągnie temperaturę otoczenia.
- Produkt nie jest wystawiany na działanie nadmiernych wstrząsów ani wibracji.
- Podłączone kable są poprowadzone w taki sposób, że nikt na nich nie stanie ani nikt się o nie nie potknie. Istnieje ryzyko obrażeń.
- Na kablu nie ma żadnych przedmiotów, a także że kable nie leżą na ostrych krawędziach, ponieważ mogłoby to doprowadzić do ich uszkodzenia.
- kabel zasilający został zabezpieczony przed nadeptywaniem, przygniataniem i zaginaniem, zwłaszcza przy wtyczkach, gniazdach elektrycznych i punkcie wyprowadzenia z produktu.

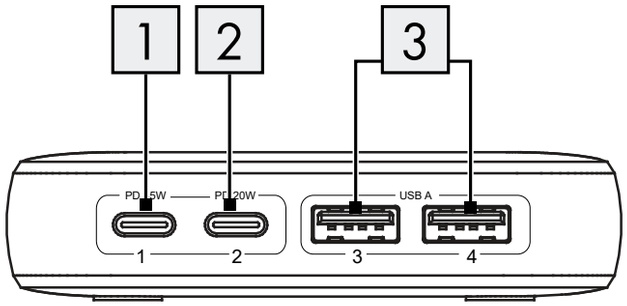

Dane techniczne

Nazwa producenta lub znak towarowy, numer w rejestrze handlowym i adres:	OWIM GmbH & Co. KG HRA 721742 Stiftsbergstraße 1, 74167 Neckarsulm, NIEMCY
Identyfikator modelu:	HG11455
Napięcie i prąd wejścia:	100 – 240 V ~, 2,0 A
Częstotliwość wejścia prądu zmiennego:	50 / 60 Hz
Wyjście USB Type A (port 3):	5,0 V ⎓, 2,4 A, 12,0 W (na portu USB) 5,0 V ⎓, 3,0 A, 15,0 W (Łącznie)

Wyjście USB-C (USB-C 2 nie jest używany) (port PD* 1)	5,0 V ⎓, 3,0 A, 15,0 W 9,0 V ⎓, 3,0 A, 27,0 W 12,0 V ⎓, 3,0 A, 36,0 W 15,0 V ⎓, 3,0 A, 45,0 W 20,0 V ⎓, 2,25 A, 45,0 W PPS: 5,0 – 21,0 V ⎓, 3,0 – 2,14 A, maks. 3,0 A, maks. 45,0 W
Wyjście USB-C (USB-C 2 w użyciu) (port PD* 1)	5,0 V ⎓, 3,0 A, 15,0 W 9,0 V ⎓, 3,0 A, 27,0 W 12,0 V ⎓, 2,5 A, 30,0 W 15,0 V ⎓, 2,0 A, 30,0 W 20,0 V ⎓, 1,5 A, 30,0 W PPS: 5,0 – 21,0 V ⎓, 3,0 – 1,42 A, maks. 3,0 A, maks. 30,0 W
Wyjście USB-C (port PD* 2)	5,0 V ⎓, 3,0 A, 15,0 W 9,0 V ⎓, 2,22 A, 20,0 W 12,0 V ⎓, 1,67 A, 20,0 W PPS: 5,0 – 11,0 V ⎓, 2,2 – 1,8 A, maks. 2,2 A, maks. 20,0 W
Łączna moc wyjścia	65,0 W (USB Type A i C)
Średnia skuteczność przy aktywności:	86,0 %

Skuteczność przy niskim obciążeniu (10 %):	74,0 %
Zużycie energii bez obciążenia:	0,30 W
Klasa ochronności:	II / ⧈
Wymiary:	ok. 94 x 90 x 21 mm
Waga (urządzenie główne):	ok. 210 g
Temperatura robocza:	0 do 35 °C, wilgotność względna 40 do 85 %
Temperatura przechowywania:	0 do 45°C
Wilgotność (bez kondensacji):	10 do 70 %
Długość kabla zasilającego:	około 1,2 m

ⓘ **UWAGA:** Dane techniczne i wygląd mogą ulec zmianie bez powiadomienia.

*Power Delivery (PD) to najnowocześniejsza technologia, która umożliwia bardzo szybkie ładowanie dla wszystkich urządzeń zgodnych z PD, włącznie z mobilnymi urządzeniami Apple iPhone i Samsung Android.

Przed rozpoczęciem użytkowania

UWAGA:

- Należy wypakować wszystkie elementy i zdjąć całkowicie materiały opakowania.
- Przed rozpoczęciem użytkowania należy sprawdzić, czy zawartość opakowania jest kompletna i nieuszkodzona!
- W razie zauważenia uszkodzenia lub braku jakiegokolwiek elementu należy skontaktować się ze sprzedawcą w miejscu zakupu produktu.

Obsługa i użytkowanie

UWAGA! RYZYKO PRZEGRZANIA! Łączne zużycie energii wszystkich podłączonych urządzeń nie może przekraczać 65 W (USB-A 15 W 3, USB-C 30 W 1 (* 45 W gdy nie jest używany port USB-C 2) i USB-C 20 W 2)

UWAGA! Produkt używany przy maksymalnym obciążeniu może się nagrzewać. Jest to normalne zjawisko, ponieważ w takich warunkach produkt zużywa więcej energii i generuje tym samym więcej ciepła.

Podłączanie ładowarki do źródła zasilania

- Podłącz złącze kabla zasilającego do gniazda kabla zasilającego.
- Włóż wtyczkę zasilającą do łatwo dostępnego gniazda elektrycznego. Wymagania dotyczące napięcia można znaleźć w części „Dane techniczne".

Odłączanie od źródła zasilania

- Chwyć wtyczkę zasilającą i wyjmij ją z gniazda elektrycznego. Nie ciągnij za kabel zasilający.

Utylizacja

Opakowanie:

Opakowanie wykonane jest z materiałów przyjaznych dla środowiska, które można przekazać do utylizacji w lokalnym punkcie przetwarzania surowców wtórnych.

Przy segregowaniu odpadów prosimy zwrócić uwagę na oznakowanie materiałów opakowaniowych, oznaczone są one skrótami (a) i numerami (b) o następującym znaczeniu: 1–7: Tworzywa sztuczne / 20– 22: Papier i tektura / 80–98: Materiały kompozytowe.

Produkt:

Informacji na temat możliwości utylizacji wyeksploatowanego produktu udziela urząd gminy lub miasta.

Znajdujący się obok symbol przekreślonego pojemnika na śmieci na kołach pokazuje, że produkt podlega dyrektywie 2012/19/UE. Dyrektywa ta mówi, że produkt na koniec swojego czasu użytkowania nie może być usuwany ze zwykłymi odpadami domowymi, lecz musi zostać oddany do specjalnie utworzonych skupów, punktów zbiorczych lub zakładów utylizacji.

Elektroodpady nie mogą być wyrzucane do pojemników do selektywnej zbiórki odpadów komunalnych. Można je oddać w specjalnie wyznaczonych miejscach np. Punkt Selektywnej Zbiórki Odpadów Komunalnych lub/bądź w punktach handlowych oferujących w sprzedaży sprzęt elektroniczny.

Należy postępować zgodnie z obowiązującymi w Polsce przepisami dotyczącymi selektywnej zbiórki urządzeń elektrycznych i elektronicznych. Zużyty sprzęt może mieć szkodliwy wpływ na środowisko i zdrowie ludzi z uwagi na potencjalną zawartość niebezpiecznych substancji, mieszanin oraz części składowych. Gospodarstwo domowe spełnia ważną rolę w przyczynianiu się do ponownego użycia i odzysku surowców wtórnych, w tym recyklingu zużytego sprzętu. Na tym etapie kształtuje się postawy, które wpływają

na zachowanie wspólnego dobra jakim jest czyste środowisko naturalne.

Ta utylizacja jest bezpłatna.
Należy chronić środowisko i usuwać odpady w odpowiedni sposób.

Produkt, w tym akcesoriai materiały opakowaniowe, nadają się do recyklingu i podlegają rozszerzonej odpowiedzialności producenta. Wyrzuć je osobno, zgodnie z ilustracją przedstawiającą informacje o sortowaniu, aby zapewnić lepszą utylizację odpadów. Logo Triman jest ważne tylko dla Francji.

● Gwarancja

Produkt został wyprodukowany zgodnie z surowymi wytycznymi dotyczącymi jakości i dokładnie przetestowane przed dostawą. W przypadku wad materiałowych lub produkcyjnych przysługują Państwu prawa ustawowe wobec sprzedawcy produktu. Państwa prawa ustawowe nie są w żaden sposób ograniczone przez naszą gwarancję przedstawioną poniżej.

Gwarancja na ten produkt wynosi 3 lata od daty zakupu. Okres gwarancji rozpoczyna się od daty zakupu. Proszę przechowywać oryginalny rachunek w bezpiecznym miejscu, ponieważ ten dokument jest wymagany jako dowód zakupu.

Wszelkie uszkodzenia lub wady obecne już w momencie zakupu

należy zgłosić niezwłocznie po rozpakowaniu produktu.

Jeżeli w ciągu 3 lat od daty zakupu produkt wykaże wady materiałowe lub produkcyjne, to – według naszego uznania – bezpłatnie go naprawimy lub wymienimy. Okres gwarancji nie ulega przedłużeniu o przyznane roszczenie gwarancyjne. Dotyczy to również wymienionych i naprawionych części.

Niniejsza gwarancja traci ważność, jeśli produkt został uszkodzony, był niewłaściwie użytkowany lub konserwowany.

Gwarancja obejmuje wady materiałowe i produkcyjne. Niniejsza gwarancja nie obejmuje części produktu, które podlegają normalnemu zużyciu i dlatego są uważane za części zużywalne (np. baterie, akumulatory, węże, wkłady atramentowe), ani nie obejmuje uszkodzeń części delikatnych, np. przełączników lub części wykonanych ze szkła.

Zgodnie z Kodeksem Cywilnym art. 581 §1 wraz z wymianą urządzenia lub ważnej części czas gwarancji rozpoczyna się na nowo.

Sposób postępowania w przypadku naprawy gwarancyjnej

Aby zapewnić szybkie rozpatrzenie Państwa wniosku, prosimy stosować się do następujących wskazówek:

Przed skontaktowaniem się z działem serwisowym należy przygotować paragon i numer artykułu (IAN 451623_2401) jako dowód zakupu.

Numery artykułów można znaleźć na tabliczce znamionowe, na grawerunku, na stronie tytułowej jego

instrukcji (na dole po lewej stronie) lub jako naklejkę na stronie odwrotnej lub spodniej.

W razie wystąpienia błędów w działaniu lub innych wad, należy skontaktować się najpierw z wymienionym poniżej działem serwisowym telefonicznie lub pocztą elektroniczną.

Produkt uznany za uszkodzony można następnie z dołączeniem dowodu zakupu (paragonu) i podaniem, na czym polega wada i kiedy wystąpiła, przesłać bezpłatnie na podany Państwu adres serwisu.

Serwis

PL **Serwis Polska**
Tel.: 008004911946
E-Mail: owim@lidl.pl

CE

Použitá varování a symboly . . . . . Strana 91
Krátký návod . . . . . Strana 93
Zamýšlené použití . . . . . Strana 93
Obsah dodávky . . . . . Strana 93
Obecné bezpečnostní pokyny . . . . . Strana 94
Technické údaje . . . . . Strana 98
Před použitím . . . . . Strana 101
Používání . . . . . Strana 101
Připojení k nabíječce a zdroji napájení . . . . . Strana 101
Odpojení od zdroje napájení . . . . . Strana 101
Odstranění do odpadu . . . . . Strana 102
Záruka . . . . . Strana 103
Postup v případě uplatňování záruky . . . . . Strana 104
Servis . . . . . Strana 104

Použitá varování a symboly V návodu k obsluze, na obalu a na výrobku jsou použity následující symboly a varování:	
⚠	**NEBEZPEČÍ!** Tento symbol společně se slovním označením „NEBEZPEČÍ“ poukazuje na okamžité ohrožení, které - pokud je ignorováno - může vést k závažným poraněním, či dokonce smrti.
⚠	**VAROVÁNÍ!** Tento symbol společně se slovním označením „VAROVÁNÍ“ poukazuje na střední stupeň ohrožení, které – pokud je ignorováno – může vést k závažným poraněním nebo smrti.
⚠	**UPOZORNĚNÍ!** Tento symbol společně se slovním označením „UPOZORNĚNÍ“ poukazuje na nízké ohrožení, které - pokud je ignorováno - může vést k malému nebo střednímu poranění.
⚠	**POZOR!** Tento symbol se slovním označení „POZOR“ poukazuje na potenciální nebezpečí poškození majetku - může vést k poškození majetku.

	POZNÁMKA: Tento symbol společně se slovním označením „POZNÁMKA“ uvádí dodatečné užitečné informace.
	Tento produkt používejte pouze v suchých vnitřních prostorech.
	Bezpečnostní třída II Tento výrobek je opatřen dvojitou izolací a nevyžaduje bezpečnostní uzemňovací připojení.
	Střídavý proud/napětí
	Stejnosměrný proud/napětí
	Značka CE vyjadřuje soulad s příslušnými směrnicemi EU, které se vztahují na tento výrobek.
	Tento symbol upozorňuje, že tento produkt je třeba používat podle pokynů.

4PORTOVÁ USB NABÍJEČKA

Krátký návod

Tento dokument je zkrácenou tištěnou verzí kompletního návodu k obsluze. Naskenováním QR kódu se dostanete přímo na servisní stránku firmy Lidl (www.lidl-service.com) a můžete zadáním čísla artiklu (IAN) 451623_2401 zobrazit a stáhnout kompletní návod k obsluze.
Stručný návod k použití je součástí tohoto výrobku. Před použitím výrobku se seznamte se všemi provozními a bezpečnostními pokyny. Stručný návod k obsluze si dobře uschovejte a při předávání výrobku třetím osobám předejte všechny podklady.

Zamýšlené použití

Tato 4PORTOVÁ USB NABÍJEČKA (dále jen „produkt“) je zařízení informačních technologií určené k napájení a provozu USB zařízení napájených či provozovaných z portu USB. Kompatibilní připojená zařízení jsou automaticky vyhledána a napájení příslušným výstupním napětím a proudem z USB nabíječky.

Tento výrobek není určen pro komerční použití. Za škody způsobené použitím k nestanovenému účelu výrobce neručí.

Obsah dodávky

1 × 4Portová usb nabíječka
1 × Napájecí kabel
1 × Krátký návod

Obecné bezpečnostní pokyny

PŘED POUŽITÍM SI PŘEČTĚTE NÁVOD! USCHOVEJTE TENTO NÁVOD NA BEZPEČNÉM MÍSTĚ!

- Před použitím zkontrolujte, zda výrobek není poškozen. Nikdy nepoužívejte poškozený výrobek.
- ⚠ **NEBEZPEČÍ! RIZIKO SMRTI A ÚRAZŮ PRO BATOLATA A DĚTI!**
  Tento výrobek mohou používat děti ve věku od 8 let a osoby se sníženými fyzickými, smyslovými nebo duševními schopnostmi nebo nedostatkem zkušeností a znalostí jen pod dohledem, nebo po poučení o bezpečném používání spotřebiče v případě, že jsou schopny porozumět souvisejícím nebezpečím. Děti si s výrobkem nesmí hrát. Čištění a uživatelskou údržbu nesmějí provádět děti bez dozoru.
- Obalové materiály nejsou hračky. Nikdy nenechávejte děti s přístupem k obalovému materiálu bez dozoru.
- Děti nebezpečí často podceňují. Děti vždy udržujte děti dál od obalového materiálu.
- Vhodné pouze pro vnitřní použití. Nevystavujte výrobek přímému slunečnímu záření ani vlhkosti.

⚠ **NEBEZPEČÍ!**

- Nebezpečí úrazu elektrickým proudem! Tento produkt uchovávejte mimo dosah vlhkosti, vlhkého prostředí, kapající nebo stříkající vody!
- Produkt v žádném případě neotevírejte. V případě otevření produktu hrozí úraz elektrickým proudem.

- Veškerý servis smí provádět pouze kvalifikovaný pracovník. Pokud dojde k jakémukoli poškození tohoto produktu, je třeba jej opravit. Mezi příklady poškození patří vniknutí tekutiny nebo předmětů do produktu, vystavení produktu dešti nebo vlhku, pokud produkt nefunguje normálně nebo pokud došlo k jeho pádu.

⚠ VAROVÁNÍ!

- Za bouřky nebo před delším nepoužíváním odpojte produkt od elektrické zásuvky.
- Uchopte pevně síťovou zástrčku vždy, když ji chcete vytáhnout ze zásuvky. Netahejte za samotný napájecí kabel.
- V žádném případě se nedotýkejte síťové zástrčky mokrýma rukama. V opačném případě může dojít ke zkratu nebo k úrazu elektrickým proudem.
- Na napájecí kabel nestavte nábytek ani podobné objekty a zajistěte, aby se něj nezakopávalo.
- V žádném případě nedělejte na napájecím kabelu uzly ani jej nesvazujte s jinými kabely.
- Poškozený napájecí kabel nebo síťová zástrčka mohou způsobit požár nebo úraz elektrickým proudem. Pravidelně kontrolujte napájecí kabel a síťovou zástrčku. Nepoužívejte poškozený napájecí kabel či síťovou zástrčku.
- Elektrická zásuvka musí být snadno přístupná, aby bylo v případě nouze možné síťovou zástrčku rychle odpojit.
- Chcete-li produkt zcela odpojit od napájení, musíte odpojit síťovou zástrčku od elektrické zásuvky. Sítová zástrčka slouží jako oddělovač. V pohotovostním režimu se spotřebovává méně energie.

- Pokud si všimnete neobvyklého hluku, kouře či podobných zvláštních situací, okamžitě odpojte síťovou zástrčku ze zásuvky a odpojte všechna připojená zařízení. Před dalším použitím nechte produkt zkontrolovat kvalifikovanou osobou.

⚠ VAROVÁNÍ!

- Před používáním tohoto produktu zkontrolujte, zda vstupní napětí tohoto produktu odpovídá napětí ve vaší místní síti.
- Tento produkt lze používat pouze v suchém vnitřním prostředí.
- Před čištěním odpojte výrobek z elektrické zásuvky.
- Elektrická zásuvka by se měla nacházet v blízkosti zařízení a být snadno přístupná.
- Během provozu tento výrobek nezakrývejte. V opačném případě by se mohl přehřívat.

⚠ POZOR! NEBEZPEČÍ POŠKOZENÍ MAJETKU

- Tento produkt neobsahuje žádné součásti, které by si mohl uživatel opravit vlastními silami.
- Neumísťujte zapálení svíčky nebo jiné zdroje otevřeného ohně na produkt nebo vedle něho.
- Před každým použitím zkontrolujte, zda není poškozený výrobek ani příslušenství. Poškozený výrobek v žádném případě nepoužívejte.
- Tento produkt nepoužívejte v blízkosti zdrojů teply, například radiátorů nebo jiných zařízení vyzařujících teplo!

⚠ POZOR! Vždy se ujistěte, že:

- Na produkt nepůsobí žádné přímé sluneční záření ani jasné umělé světlo.

- Produkt není vystaven působení stříkající nebo kapající vody či agresivních kapalin a nesmí se používat v blízkosti vody. Především se nikdy nesmí ponořit (do blízkosti produktu nebo na něj neumísťujte předměty naplněné vodou, například vázy nebo skleničky).
- Produkt se nepoužívá v bezprostřední blízkosti magnetických polí (například reproduktorů).
- Do produktu nejsou vloženy žádné cizí předměty.
- Produkt není vystaven větším teplotním rozdílům, které by mohly způsobit vznik kondenzace a následně zkrat. Pokud byl produkt vystaven extrémním rozdílům teplot, před jeho zapnutím vyčkejte, dokud nedosáhne teploty prostředí (asi 2 hodiny).
- Produkt není vystaven nadměrným otřesům a vibracím.
- Připojené kabely jsou vždy uvedeny tak, aby se na ně nestoupalo a nezakopávalo. Hrozí nebezpečí zranění.
- Na kabel nepokládejte žádné předměty a kabely nesmí vést přes ostré okraje, protože by mohlo dojít k jejich poškození.
- Napájecí kabel je chráněn před pošlapáním, přiskřípnutím nebo zlomením. Zvláštní pozornost je třeba věnovat zástrčkám, zásuvkám a místu, kde kabel opouští produkt.

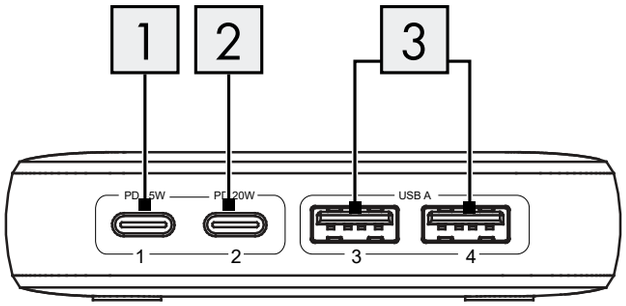

Technické údaje

Název nebo obchodní známka výrobce, identifikační číslo a adresa:	OWIM GmbH & Co. KG HRA 721742 Stiftsbergstraße 1, 74167 Neckarsulm, NĚMECKO
Identifikátor modelu:	HG11455
Vstupní napětí a proud:	100 – 240 V ~, 2,0 A
Frekvence vstupního napájení:	50 / 60 Hz
Výstupní USB typ A (port 3):	5,0 V ⎓, 2,4 A, 12,0 W (za USB port) 5,0 V ⎓, 3,0 A, 15,0 W (Celkem)

Výstup USB typu C (USB typu C 2 se nepoužívá) (PD* port 1)	5,0 V ⎓, 3,0 A, 15,0 W 9,0 V ⎓, 3,0 A, 27,0 W 12,0 V ⎓, 3,0 A, 36,0 W 15,0 V ⎓, 3,0 A, 45,0 W 20,0 V ⎓, 2,25 A, 45,0 W PPS: 5,0 – 21,0 V ⎓, 3,0 – 2,14 A, 3,0 A max., 45,0 W max.
Výstup USB typu C (USB typu C 2 se používá) (PD* port 1)	5,0 V ⎓, 3,0 A, 15,0 W 9,0 V ⎓, 3,0 A, 27,0 W 12,0 V ⎓, 2,5 A, 30,0 W 15,0 V ⎓, 2,0 A, 30,0 W 20,0 V ⎓, 1,5 A, 30,0 W PPS: 5,0 – 21,0 V ⎓, 3,0 – 1,42 A, 3,0 A max., 30,0 W max.
Výstup USB typu C (PD* port 2)	5,0 V ⎓, 3,0 A, 15,0 W 9,0 V ⎓, 2,22 A, 20,0 W 12,0 V ⎓, 1,67 A, 20,0 W PPS: 5,0 – 11,0 V ⎓, 2,2 – 1,8 A, 2,2 A max., 20,0 W max.
Celkový výstupní výkon:	65,0 W (USB Type A a C)

Průměrná aktivní účinnost:	86,0 %
Účinnost při nízkém zatížení (10 %):	74,0 %
Příkon bez zátěže:	0,30 W
Třída ochrany:	II / ⧈
Rozměry:	přibl. 94 × 90 × 21 mm
Hmotnost (hlavní zařízení):	přibl. 210 g
Provozní teplota:	0 až 35 °C , 40 až 85 % rel. vlhkost
Skladovací teplota:	0 – 45 °C
Vlhkost (bez kondenzace):	10 – 70 %
Délka napájecího kabelu:	přibl. 1,2 m

ⓘ **POZNÁMKA:** Změna technických údajů a designu bez předchozího upozornění vyhrazena.

*Power Delivery (PD) je moderní technologie, která umožňuje velmi rychlé nabíjení všech zařízení, která jsou s touto technologií kompatibilní, včetně mobilních zařízení Apple iPhone a Samsung Android.

Před použitím

POZNÁMKA:

- Veškeré součásti musí být vybaleny a obalový materiál musí být kompletně odstraněn.
- Před použitím ověřte, zda je obsah krabice úplný a nepoškozený!
- V případě, že zjistíte poškození výrobku nebo chybějící díly, obraťte se na prodejce.

Používání

POZOR! NEBEZPEČÍ PŘEHŘÁTÍ! Celková proudová spotřeba všech připojených zařízení nesmí překročit 65 W (USB typu A 15 W 3, USB typu C 30 W 1 (* 45 W, když se nepoužívá USB typu C 2) a USB typu C 20 W 2).

POZOR! Při používání pod max. zatížením se tento výrobek může zahřívat. To je v tomto případě normální, protože výrobek spotřebovává více energie a proto vytváří více tepla.

Připojení k nabíječce a zdroji napájení

- Připojte konektor napájecího kabelu do zásuvky pro napájecí kabel.
- Připojte zástrčku do snadno dostupné zásuvky. Požadavky na napětí najdete v sekci „Technické údaje“.

Odpojení od zdroje napájení

- Uchopte zástrčku a odpojte ji ze zásuvky. Netahejte za napájecí kabel.

● Odstranění do odpadu

Balení:

Obal se skládá z ekologických materiálů, které můžete zlikvidovat prostřednictvím místních sběren recyklovatelných materiálů.

Při třídění odpadu se řiďte podle označení obalových materiálů zkratkami (a) a čísly (b), s následujícím významem: 1–7: umělé hmoty / 20–22: papír a lepenka / 80–98: složené látky.

Výrobek:

Informujte se o možnostech likvidace vysloužilého výrobku u správy Vaší obce nebo města.

Vedle uvedený symbol přeškrtnuté odpadní nádoby na kolečkách značí, že pro výrobek platí směrnice 2012/19/EU. Tato směrnice stanovuje, že se přístroj nesmí odstraňovat do normálního domácího odpadu, ale do zvláštních, speciálně založených sběren, sběren zužitkovatelných materiálů nebo speciálních provozů.

Toto odstranění do odpadu je pro Vás bezplatné.

Chraňte životní prostředí a odstraňujte do odpadu odborně.

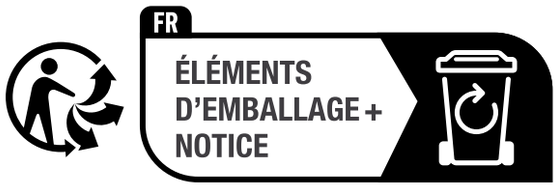

Výrobek vč. příslušenství a obalové materiály jsou recyklovatelné a podléhají rozšířené odpovědnosti výrobce. Likvidujte je odděleně podle ilustrovaných Info-tri (informace o třídění), abyste mohli lépe nakládat s odpady. Logo Triman platí jen pro Francii.

● Záruka

Výrobek byl vyroben podle přísných směrnic kvality a před dodáním pečlivě otestován. V případě materiálních nebo výrobních vad máte zákonná práva vůči prodejci výrobku. Vaše zákonná práva nejsou níže uvedenou zárukou nijak omezená.

Záruka na tento výrobek je 3 roky od data zakoupení. Záruční doba začíná dnem zakoupení. Originál dokladu o zakoupení si uschovejte na bezpečném místě, protože tento doklad je vyžadován jako doklad o koupi.

Jakékoli poškození nebo závady, které se vyskytly již v okamžiku nákupu, musí být nahlášeny ihned po vybalení výrobku.

Pokud se u výrobku během 3 let od data zakoupení projeví vada materiálu nebo výrobní vada, pak vám ho podle naší volby bezplatně opravíme nebo vyměníme. Záruční doba se po uznané reklamaci neprodlužuje. To platí také pro vyměněné a opravené díly.

Tato záruka je neplatná, pokud byl výrobek poškozený nebo nesprávně používaný anebo udržovaný.

Záruka se kryje na materiálové a výrobní vady. Tato záruka se nevztahuje na díly výrobku, které podléhají běžnému opotřebení, a tím platí jako opotřebitelné díly (např. baterie, hadice, inkoustové barevné patrony), ani se nevztahuje na poškození rozbitných dílů, např. spínačů nebo dílů ze skla.

Postup v případě uplatňování záruky

Pro zajištění rychlého zpracování Vašeho případu se řiďte následujícími pokyny:

Pro všechny požadavky si připravte pokladní stvrzenku a číslo artiklu (IAN 451623_2401) jako doklad o zakoupení.

Číslo artiklu najdete na typovém štítku, gravuře, titulní stránce návodu (vlevo dole) nebo na nálepce na zadní nebo spodní straně.

V případě poruch funkce nebo jiných závad nejdříve kontaktujte, telefonicky nebo e-mailem, v následujícím textu uvedené servisní oddělení.

Výrobek registrovaný jako vadný potom můžete s přiloženým dokladem o zakoupení (pokladní stvrzenkou) a údaji k závadě a kdy k ní došlo, bezplatně zaslat na adresu servisu, která Vám byla sdělena.

Servis

CZ **Servis Česká republika**
Tel.: 800600632
E-Mail: owim@lidl.cz

CE

Použité výstrahy a symboly . . . . . Strana 106
Krátky návod . . . . . Strana 108
Určené použitie . . . . . Strana 108
Obsah dodávky . . . . . Strana 108
Všeobecné bezpečnostné pokyny . . . . . Strana 109
Technické údaje . . . . . Strana 113
Pred použitím . . . . . Strana 116
Činnosť a používanie . . . . . Strana 116
Pripojenie nabíjačky k napájaciemu zdroju . . . . . Strana 116
Odpojenie od napájacieho zdroja . . . . . Strana 116
Likvidácia . . . . . Strana 117
Záruka . . . . . Strana 118
Postup v prípade poškodenia v záruke . . . . . Strana 119
Servis . . . . . Strana 120

Použité výstrahy a symboly V návode na obsluhu, na obale a na výrobku sa používajú nasledujúce symboly a varovania:	
⚠	**NEBEZPEČENSTVO!** Tento symbol so signálnym slovom „NEBEZPEČENSTVO“ znamená nebezpečenstvo s vysokým stupňom rizika, ktoré, ak sa mu nevyhnete, povedie k vážnemu zraneniu alebo usmrteniu.
⚠	**VÝSTRAHA!** Tento symbol so signálnym slovom „VÝSTRAHA“ znamená nebezpečenstvo so stredným stupňom rizika, ktoré, ak sa mu nevyhnete, povedie k vážnemu zraneniu.
⚠	**UPOZORNENIE!** Tento symbol so signálnym slovom „UPOZORNENIE“ znamená nebezpečenstvo s nízkym stupňom rizika, ktoré, ak sa mu nevyhnete, by mohlo viesť k menšiemu alebo menej závažnému zraneniu.
⚠	**POZOR!** Tento symbol so signálnym slovom „POZOR“ uvádza potenciálne poškodenie majetku, čo znamená, že ak sa nevyhnete neprípustnému konaniu, mohlo by dôjsť k poškodeniu majetku.

	POZNÁMKA: Tento symbol so signálnymi slovom „POZNÁMKA“ poskytuje ďalšie užitočné informácie.
	Výrobok používajte len v suchých vnútorných priestoroch.
	Bezpečnostná trieda II Výrobok má dvojitú izoláciu a nevyžaduje sa žiadne bezpečnostné spojenie s uzemnením.
	Striedavý prúd/striedavé napätie
	Jednosmerný prúd/napätie
	Značka CE uvádza zhodu s príslušnými smernicami EÚ platnými pre tento výrobok.
	Tento symbol znamená, že pred používaním tohto výrobku si musíte prečítať návod na používanie.

USB NABÍJAČKA POWERPORT

● Krátky návod

Tento dokument je skrátenou tlačenou verziou celého návodu na ovládanie. Naskenovaním QR kódu sa dostanete priamo na stránku servisu Lidl (www.lidl-service.com) a zadaním čísla výrobku (IAN) 451623_2401 si môžete prezrieť a stiahnuť kompletný návod na ovládanie.
Tento krátky návod je súčasťou tohto výrobku. Pred použitím výrobku sa oboznámte so všetkými obslužnými a bezpečnostnými upozorneniami. Krátky návod si dobre uschovajte a v prípade postúpenia výrobku ďalším osobám im odovzdajte aj všetky dokumenty patriace k výrobku.

● Určené použitie

Tento USB NABÍJAČKA POWERPORT (ďalej len „výrobok“) je zariadenie informačných technológií určené na nabíjanie a prevádzku zariadení USB, ktoré sa štandardne nabíjajú alebo prevádzkujú prostredníctvom portu USB. Kompatibilné pripojené zariadenia sa zistia automaticky a napájajú sa príslušným výstupným napätím a prúdom z USB nabíjačky.

Výrobok nie je určený na komerčné používanie. Výrobca nebude niesť zodpovednosť za žiadne škody spôsobené akýmkoľvek iným použitím ako je určený účel.

● Obsah dodávky

1 × USB Nabíjačka powerport
1 × Napájací kábel
1 × Krátky návod

Všeobecné bezpečnostné pokyny

PRED POUŽITÍM SI PREČÍTAJTE NÁVOD! USCHOVAJTE NÁVOD NA BEZPEČNOM MIESTE!

- Pred použitím skontrolujte, či výrobok nie je poškodený. Nikdy nepoužívajte poškodený výrobok.
- ⚠ **NEBEZPEČENSTVO! RIZIKO SMRTI A NEHÔD PRE BATOĽATÁ A DETI!**
  Tento výrobok môžu používať deti vo veku od 8 rokov a osoby so zníženými fyzickými, zmyslovými alebo mentálnymi schopnosťami alebo nedostatkom skúseností a znalostí, ak sú pod dohľadom inej osoby alebo boli poučené o bezpečnom používaní výrobku a uvedomujú si súvisiace riziká. Deti sa s výrobkom nesmú hrať. Čistenie a údržbu nesmú vykonávať deti bez dozoru.
- Obalový materiál nie je hračka. Nikdy nedovoľte deťom hrať sa s obalovým materiálom bez dozoru.
- Deti často podceňujú nebezpečenstvá. Skladujte obalový materiál vždy mimo dosahu detí.
- Vhodné len na použitie v interiéri. Nevystavujte výrobok priamemu slnečnému žiareniu alebo teplu.

⚠ **NEBEZPEČENSTVO!**

- Nebezpečenstvo ohrozenia života v dôsledku zásahu elektrickým prúdom! Uchovávajte výrobok mimo dosahu vlhkosti, vlhkých priestorov, kvapkajúcej a striekajúcej vody!
- Nikdy neotvárajte výrobok! Ak sa výrobok otvorí, hrozí riziko úrazu elektrickým prúdom.

- Všetky opravy zverte kvalifikovanému personálu. Údržba sa vyžaduje, ak bol výrobok akýmkoľvek spôsobom poškodený, napr. ak sa na výrobok rozliala tekutina alebo do neho spadli predmety, bol vystavený dažďu alebo vlhkosti, nefunguje normálne alebo spadol.

⚠ VÝSTRAHA!

- Počas búrky alebo pri dlhodobom nepoužívaní odpojte výrobok od elektrickej siete.
- Vždy, keď chcete vytiahnuť zástrčku zo sieťovej zásuvky, uchopte ju priamo. Neťahajte za samotný napájací kábel.
- Nikdy sa nedotýkajte sieťovej zástrčky mokrými rukami, mohlo by to spôsobiť skrat alebo úraz elektrickým prúdom.
- Na napájací kábel neumiestňujte žiadny nábytok ani podobné predmety a zaistite, aby sa nemohol zachytiť.
- Nikdy neuväzujte uzly na napájacom kábli a nezväzujte ho s inými káblami.
- Poškodený napájací kábel alebo sieťová zástrčka môže spôsobiť požiar alebo úraz elektrickým prúdom. Pravidelne kontrolujte napájací kábel a sieťovú zástrčku. Nepoužívajte poškodený napájací kábel ani poškodenú sieťovú zástrčku.
- Používaná sieťová zásuvka musí byť ľahko prístupná, aby sa sieťová zástrčka dala v prípade núdze rýchlo odpojiť.

- Ak chcete výrobok úplne odpojiť od napájania, musíte vytiahnuť sieťovú zástrčku zo sieťovej zásuvky. Sieťová zástrčka slúži ako oddeľovač. V pohotovostnom režime sa spotrebúva nepatrné množstvo energie.
- Ak spozorujete akýkoľvek nezvyčajný hluk, dym alebo podobné problematické situácie, okamžite vytiahnite zástrčku zo zásuvky a odpojte všetky pripojené zariadenia. Pred opätovným použitím výrobku nechajte výrobok skontrolovať kvalifikovanou osobou.

⚠ VÝSTRAHA!

- Pred použitím tohto výrobku skontrolujte vstupné napätie tohto výrobku, aby ste zistili, či je toto napätie rovnaké ako napätie vášho miestneho napájacieho zdroja.
- Výrobok sa smie používať iba v suchých vnútorných priestoroch.
- Pred čistením odpojte výrobok od sieťovej elektrickej zásuvky.
- Elektrická zásuvka sa musí nachádzať blízko zariadenia a musí byť ľahko prístupná.
- Nezakrývajte výrobok počas činnosti, pretože v opačnom prípade by sa mohol výrobok prehriať.

⚠ POZOR! RIZIKO POŠKODENIA MAJETKU

- Tento výrobok neobsahuje žiadne časti, ktoré by mohol používateľ opraviť.
- Neumiestňujte horiace sviece ani iný otvorený oheň na výrobok či vedľa výrobku.
- Pred každým použitím skontrolujte, či nie sú výrobok a príslušenstvo poškodené. Nikdy nepoužívajte poškodený výrobok.

- Výrobok nepoužívajte blízko zdrojov tepla, ako sú napríklad radiátory alebo iné zariadenia, ktoré vyžarujú teplo!

⚠ **POZOR!** Zabezpečte, aby:

- Výrobok nebol vystavený jasnému umelému svetlu.
- Nedošlo k žiadnemu kontaktu so špliechajúcou a kvapkajúcou vodou a korozívnymi kvapalinami a výrobok sa nepoužíval v blízkosti vody. Predovšetkým by sa výrobok nikdy nemal ponárať do kvapaliny; neumiestňujte žiadne nádoby naplnené kvapalinou, napríklad vázy alebo nápoje, na výrobok či blízko výrobku.
- Sa výrobok nepoužíval v bezprostrednej blízkosti magnetických polí (napr. reproduktory).
- Do výrobku neprenikli žiadne cudzie predmety.
- Výrobok nebol nikdy vystavený extrémnym teplotným výkyvom, pretože by to mohlo viesť ku kondenzácii a elektrickým skratom. Ak bol výrobok vystavený extrémnym teplotným výkyvom, počkajte pred použitím (približne 2 hodiny), kým výrobok nedosiahne teplotu okolia.
- Sa výrobok nikdy nevystavoval pôsobeniu nadmerných otrasov a vibrácií.
- Pripojené káble boli vždy položené tak, aby na ne nikto nemohol stúpať ani o ne zakopnúť. Hrozí riziko poranenia.
- Na kábli neboli umiestnené žiadne predmety a káble neboli pripájané cez ostré hrany, pretože by sa mohli poškodiť.
- Napájací kábel bol chránený pred tým, aby sa po ňom chodilo a aby sa priškripol alebo zalomil, najmä pri zástrčkách, v zásuvkách a na mieste, kde vystupuje z výrobku.

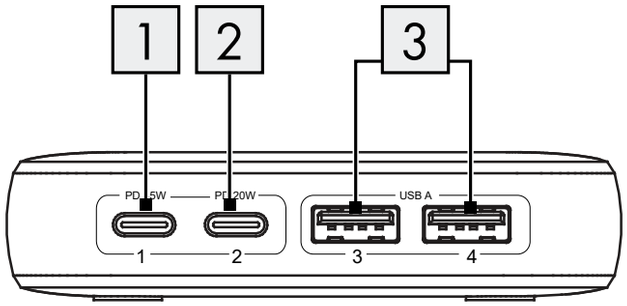

Technické údaje

Názov alebo obchodná značka, IČO a adresa výrobcu:	OWIM GmbH & Co. KG HRA 721742 Stiftsbergstraße 1, 74167 Neckarsulm, NEMECKO
Identifikátor modelu:	HG11455
Vstupné napätie a prúd:	100 – 240 V ~, 2,0 A
Vstupná frekvencia striedavého prúdu:	50 / 60 Hz
Výstupné rozhranie USB typu A (port 3):	5,0 V ⎓, 2,4 A, 12,0 W (za port USB) 5,0 V ⎓, 3,0 A, 15,0 W (Celkom)

Výstup USB typu C (USB typu C 2 sa nepoužíva) (PD* port 1)	5,0 V ⎓, 3,0 A, 15,0 W 9,0 V ⎓, 3,0 A, 27,0 W 12,0 ⎓, 3,0 A, 36,0 W 15,0 V ⎓, 3,0 A, 45,0 W 20,0 V ⎓, 2,25 A, 45,0 W PPS: 5,0 – 21,0 V ⎓, 3,0 – 2,14 A, 3,0 A max., 45,0 W max.
Výstup USB typu C (USB typu C 2 sa používa) (PD* port 1)	5,0 V ⎓, 3,0 A, 15,0 W 9,0 V ⎓, 3,0 A, 27,0 W 12,0 V ⎓, 2,5 A, 30,0 W 15,0 V ⎓, 2,0 A, 30,0 W 20,0 V ⎓, 1,5 A, 30,0 W PPS: 5,0 – 21,0 V ⎓, 3,0 – 1,42 A, 3,0 A max., 30,0 W max.
Výstup USB typu C (PD* port 2)	5,0 V ⎓, 3,0 A, 15,0 W 9,0 V ⎓, 2,22 A, 20,0 W 12,0 V ⎓, 1,67 A, 20,0 W PPS: 5,0 – 11,0 V ⎓, 2,2 – 1,8 A, 2,2 A max., 20,0 W max.
Celkový výstupný výkon:	65,0 W (USB typu A a C)
Priemerná aktívna účinnosť:	86,0 %

Účinnosť pri nízkej záťaži (10 %):	74,0 %
Spotreba energie bez záťaže:	0,30 W
Trieda ochrany:	II / ⧈
Rozmery:	približne 94 x 90 x 21 mm
Hmotnosť (hlavné zariadenie):	približne 210 g
Prevádzková teplota:	0 až 35 °C , 40 až 85 % relatívna vlhkosť
Teplota skladovania:	0 – 45 °C
Vlhkosť (bez kondenzácie):	10 – 70 %
Dĺžka napájacieho kábla:	približne 1,2 m

ⓘ **POZNÁMKA:** Technické parametre a konštrukčné riešenie sa môžu zmeniť bez upozornenia.

*Prívod napájania (PD) je špičková technológia, ktorá umožňuje mimoriadne rýchle nabíjanie všetkých zariadení kompatibilných s technológiou PD vrátane mobilných zariadení Apple iPhone a Samsung so systémom Android.

Pred použitím

POZNÁMKA:

- Všetky časti sa musia vybaliť a baliaci materiál sa musí úplne odstrániť.
- Pred použitím overte, či je obsah balenia kompletný a nepoškodený!
- Ak si všimnete nejaké poškodenie alebo chýbajúce časti, kontaktujte predajcu, ktorý vám predal tento výrobok.

Činnosť a používanie

POZOR! RIZIKO PREHRIATIA! Celková spotreba elektrickej energie všetkých pripojených zariadení nesmie presiahnuť 65 W (USB typu A 15 W [3], USB typu C 30 W [1] (* 45 W, keď sa nepoužíva USB typu C [2]) a USB typu C 20 W [2]).

POZOR! Ak budete výrobok používať v max. podmienkach zaťaženia, môže sa zahriať. Je to normálne, pretože pri takýchto podmienkach výrobok spotrebuje viac energie, a preto vytvára viac tepla.

Pripojenie nabíjačky k napájaciemu zdroju

- Zapojte konektor napájacieho kábla do zásuvky napájacieho kábla.
- Zasuňte sieťovú zástrčku do ľahko prístupnej sieťovej zásuvky. Požiadavky na napätie nájdete v časti „Technické údaje“.

Odpojenie od napájacieho zdroja

- Uchopte zástrčku a odpojte ju zo sieťovej zásuvky. Neťahajte za napájací kábel.

● Likvidácia

Obal:

Obal pozostáva z ekologických materiálov, ktoré môžete odovzdať na miestnych recyklačných zberných miestach.

Všímajte si prosím označenie obalových materiálov pre triedenie odpadu, sú označené skratkami (a) a číslami (b) s nasledujúcim významom: 1 – 7: Plasty / 20 – 22: Papier a kartón / 80 – 98: Spojené látky.

Výrobok:

Informácie o možnostiach likvidácie opotrebovaného výrobku získate na Vašej správe obce alebo mesta.

Bočne umiestnený symbol prečiarknutého kontajnera s kolieskami znamená, že tento prístroj podlieha smernici 2012/19/EÚ. Táto smernica hovorí, že prístroj na konci jeho životnosti nesmiete odhodiť do normálneho domového odpadu, ale ho musíte odovzdať na špeciálne zriadených zberných miestach, zariadeniach pre recykláciu cenných surovín alebo pre recykláciu odpadu.

Táto likvidácia je pre Vás bezplatná.
Chráňte životné prostredie a likvidujte odpad správnym spôsobom.

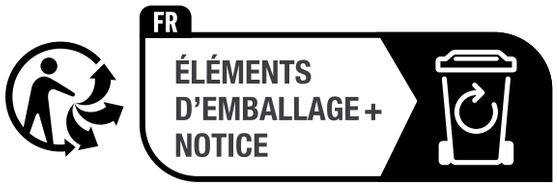

Výrobok vr. príslušenstva a obalové materiály sú recyklovateľné a podliehajú rozšírenej zodpovednosti výrobcu. Pre lepšie spracovanie odpadu ich zlikvidujte oddelene podľa obrázkov Info-tri (informácie o triedení). Triman-Logo platí iba pre Francúzsko.

● Záruka

Výrobok bol starostlivo vyrobený v súlade s prísnymi smernicami kvality a pred dodaním dôkladne otestovaný. V prípade materiálových alebo výrobných chýb máte zákonné práva voči predajcovi výrobku. Vaše zákonné práva nie sú žiadnym spôsobom obmedzené našou zárukou uvedenou nižšie.

Záruka na tento výrobok je 3 roky od dátumu nákupu. Záručná doba začína plynúť dátumom kúpy. Originál dokladu o kúpe si uschovajte na bezpečnom mieste, pretože tento doklad je potrebný ako dôkaz o kúpe.

Akékoľvek poškodenie alebo nedostatky prítomné už v čase nákupu je potrebné nahlásiť ihneď po vybalení výrobku.

Ak sa v priebehu 3 rokov od dátumu zakúpenia preukáže, že výrobok vykazuje chyby materiálu alebo spracovania, podľa vlastného uváženia Vám ho bezplatne opravíme alebo vymeníme. Záručná doba sa na základe poskytnutej záručnej reklamácie nepredlžuje. To platí aj pre vymenené alebo opravené diely.

Táto záruka je neplatná, ak bol výrobok poškodený alebo nesprávne používaný alebo udržiavaný.

Záruka sa vzťahuje na chyby materiálu a výrobné chyby. Táto záruka sa nevzťahuje na časti výrobku, ktoré podliehajú bežnému opotrebovaniu, a preto sa považujú za opotrebovateľné diely (napr. batérie, nabíjateľné batérie, hadice, atramentové kazety), ani na poškodenie krehkých častí, napr. spínačov alebo častí zo skla.

Postup v prípade poškodenia v záruke

Pre zaručenie rýchleho spracovania Vašej požiadavky dodržte prosím nasledujúce pokyny:

Pre všetky otázky majte pripravený pokladničný doklad a číslo výrobku (IAN 451623_2401) ako dôkaz o kúpe.

Číslo výrobku nájdete na typovom štítku, gravúre, na prednej strane Vášho návodu (dole vľavo) alebo ako nálepku na zadnej alebo spodnej strane.

Ak sa vyskytnú funkčné poruchy alebo iné nedostatky, najskôr telefonicky alebo e-mailom kontaktujte následne uvedené servisné oddelenie.

Produkt označený ako defektný potom môžete s priloženým dokladom o kúpe (pokladničný lístok) a uvedením, v čom spočíva nedostatok a kedy sa vyskytol, bezplatne odoslať na Vám oznámenú adresu servisného pracoviska.

Servis

SK **Servis Slovensko**
Tel.: 0800 008158
E-pošta: owim@lidl.sk

CE