LIVARNO

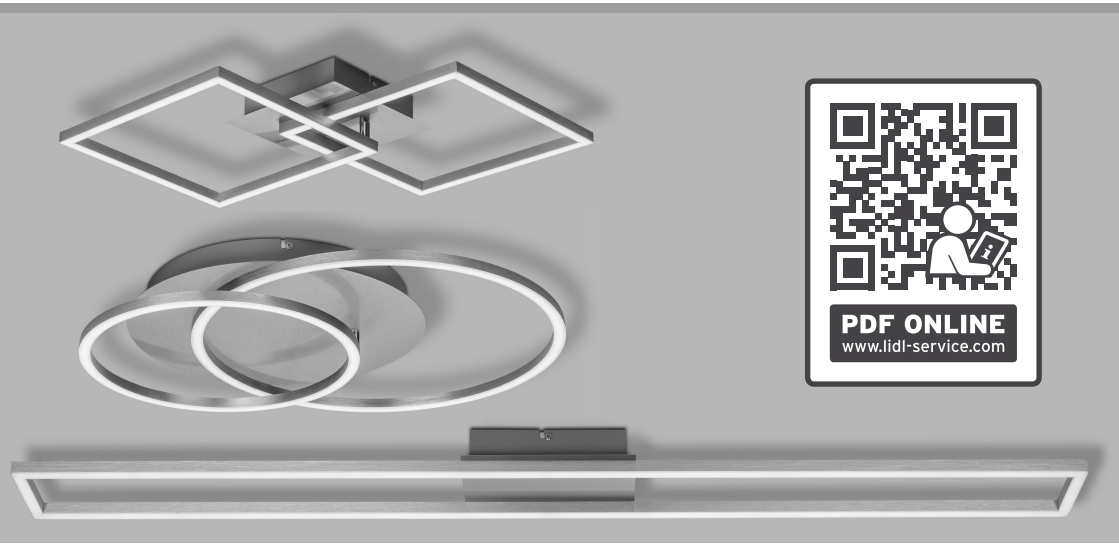

LED WALL/CEILING LIGHT / LED-WAND-/ DECKENLEUCHTE / PLAFONNIER/APPLIQUE MURALE À LED

(GB) (IE) (NI) (MT)
LED WALL/CEILING LIGHT
Assembly, operating and safety instructions

(FR) (BE) (CH)
PLAFONNIER/APPLIQUE MURALE À LED
Instructions de montage, d'utilisation et consignes de sécurité

(IT) (CH) (MT)
LAMPADA LED DA SOFFITTO O DA PARETE
Istruzioni di montaggio, d'uso e di sicurezza

(PT)
ILUMINAÇÃO DE PAREDE / TETO LED
Instruções de montagem, utilização e segurança

(DE) (AT) (BE) (CH)
LED-WAND-/DECKENLEUCHTE
Montage-, Bedienungs- und Sicherheitshinweise

(NL) (BE)
LED-WAND- EN PLAFONDLAMP
Montage-, bedienings- en veiligheidsinstructies

(ES)
LÁMPARA LED DE PARED/TECHO
Instrucciones de montaje, de uso y de seguridad

IAN 524795_2604

DE AT CH FR ES IT MT
PT GB IE NI BE NL

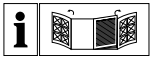

(GB) (IE) (NI) (MT) Before reading, unfold the two pages with the illustrations and then familiarise yourself with all functions of the device.

(DE) (AT) (BE) (CH) Klappen Sie vor dem Lesen die beiden Seiten mit den Abbildungen aus und machen Sie sich anschließend mit allen Funktionen des Gerätes vertraut.

(FR) (BE) (CH) Dépliez les deux pages d'illustrations avant la lecture puis familiarisez-vous avec toutes les fonctionnalités de l'appareil.

(NL) (BE) Vouw alvorens te lezen de twee bladzijden met de afbeeldingen open en raak vertrouwd met alle functies van het toestel.

(IT) (CH) (MT) Prima della lettura, aprire entrambe le pagine con le figure e quindi familiarizzare con tutte le funzioni del dispositivo.

(ES) Antes de empezar a leer despliegue las dos páginas con las ilustraciones y familiarícese a continuación con todas las funciones del dispositivo.

(PT) Antes de ler, desdobre as duas páginas com as ilustrações e depois familiarize-se com todas as funções do dispositivo.

GB / IE / NI / MT	Assembly, operating and safety instructions	Page	5
DE / AT / BE / CH	Montage-, Bedienungs- und Sicherheitshinweise	Seite	11
FR / BE / CH	Instructions de montage, d'utilisation et consignes de sécurité	Page	17
NL / BE	Montage-, bedienings- en veiligheidsinstructies	Pagina	23
IT / CH / MT	Istruzioni di montaggio, d'uso e di sicurezza	Pagina	29
ES	Instrucciones de montaje, de uso y de seguridad	Página	35
PT	Instruções de montagem, utilização e segurança	Página	41

14140609L

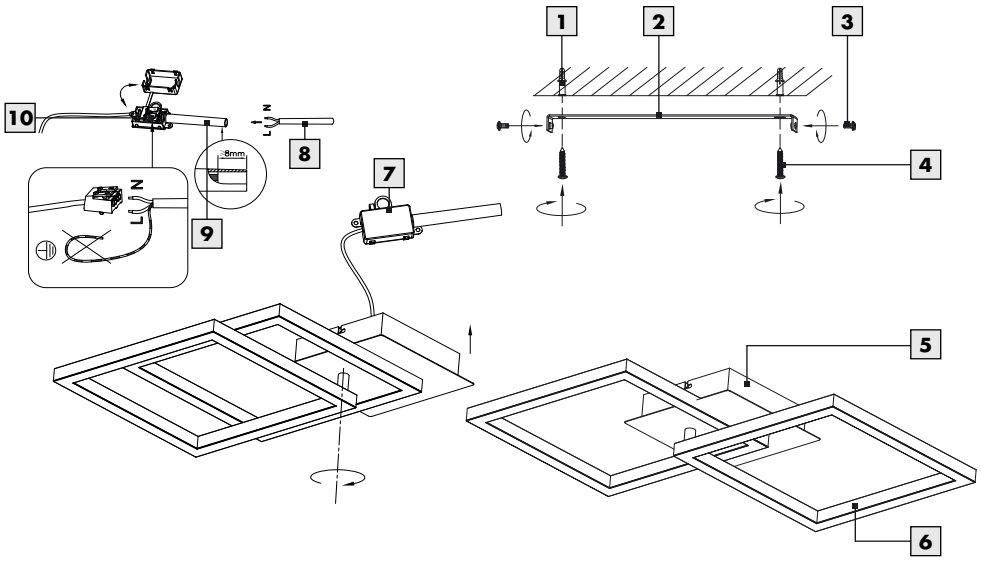

14140709L

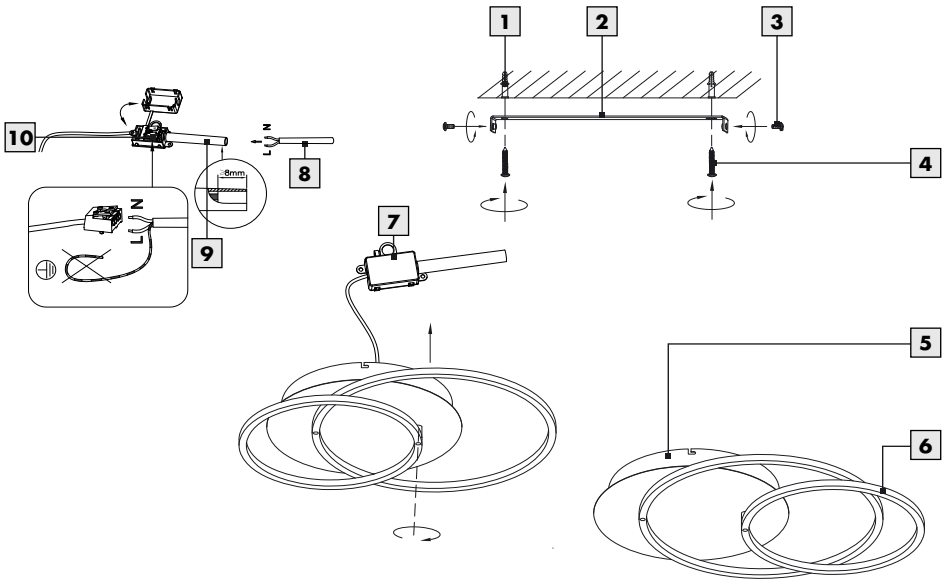

14140809L

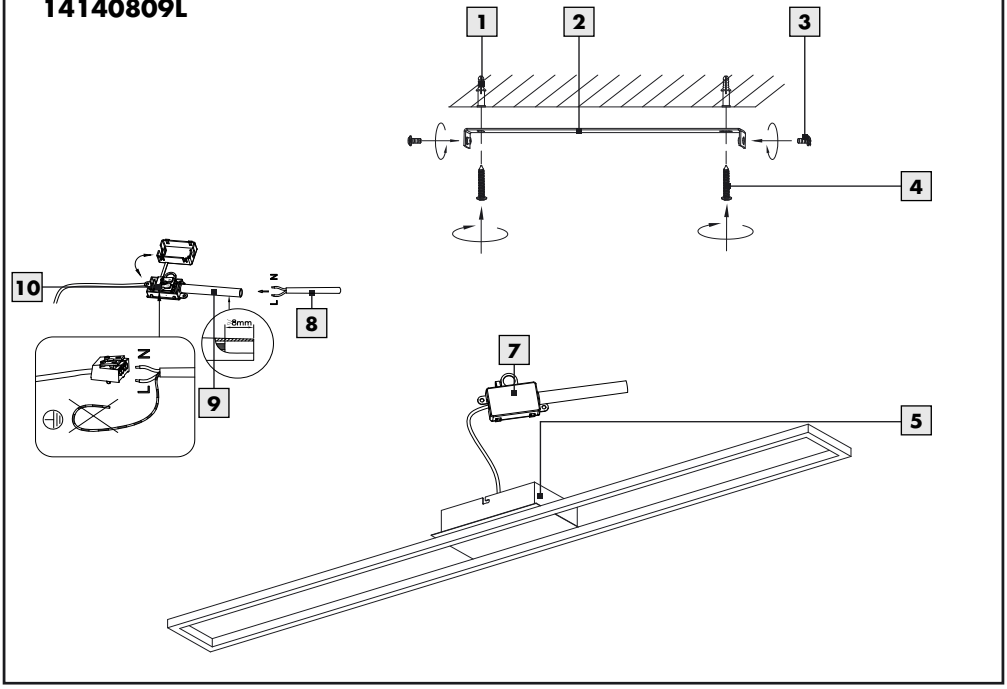

Explanation of the pictograms used ... Page 6

Introduction ... Page 7

Intended use ... Page 7

Scope of delivery ... Page 7

Parts description ... Page 7

Technical data ... Page 7

Safety ... Page 7

Safety notes ... Page 7

Preparation ... Page 8

Required tools and material ... Page 8

Mounting the lamp ... Page 8

Start-up ... Page 9

Maintenance and cleaning ... Page 9

Disposal ... Page 9

Warranty and service ... Page 9

Warranty ... Page 9

Service address ... Page 9

Declaration of conformity ... Page 9

Manufacturer ... Page 10

Explanation of the pictograms used

	Read the instructions!		Risk of electric shock! Danger of death!
W	Watt (active power)	Hz	Hertz (frequency)
	Proper handling	V	Volt
	Caution! Risk of burns due to hot surfaces!		Protection class II
	Dispose of the packaging and device in an environmentally friendly manner!		Observe warning notices and safety instructions!
	Risk of death and accidents for toddlers and children!	A	Ampere
	Not suited for use with external dimmers or electronic switches.		This lamp is exclusively designed for use in dry indoor rooms.
IP20	The luminaire has protection class "IP20" and is intended exclusively for indoor use in private households. No protection against the ingress of water.	A.C. a.c.	AC voltage (power and voltage type)
tc	Reference temperature on housing	PRI N L	Assignment (alternating current)
– SEC +	Polarity of the connection		Short-circuit-proof safety transformer
ta	highest design temperature/ambient temperature	d.c. DC	DC voltage (power and voltage type)
SELV	Extra-low voltage	K	Colour temperature in Kelvin
	To avoid hazards, a damaged illuminant of this product may only be replaced by the manufacturer, its service representative or a comparable specialist.		To avoid hazards, a damaged operating device of this product may only be replaced by the manufacturer, its service representative or a comparable specialist.
Ra CRI	Colour rendering index	lm	Lumen
Φ	Phi, luminous flux	20 PAP AZUL	Corrugated cardboard
04 LDPE AMARILLO AMARELO	Polyethylene (low density)	22 PAP AZUL	Paper
01 PET AMARILLO AMARELO	Polyethylene terephthalate	λ	Lambda

tc•	Measuring point for the housing temperature	mA	Milliampere
UK CA	The UKCA sign verifies the conformity with the UK directives for the product. (The UKCA sign is only valid in the UK.)		Safety notes Instructions

LED Wall/Ceiling Light

Introduction

Please be sure to carefully read the complete operating instructions. Fold out the pages with the illustrations. These instructions are part of the product and contain important information on setup and handling. Always follow all safety instructions. Before using this product for the first time verify the correct voltage and that all parts are properly installed. Should you have any questions or you are unsure about operating the product, please contact the dealer or service centre. Please keep these instructions in a safe place and pass them on third parties as applicable.

Intended use

This light is only suitable for indoor use. The light can be mounted on all normally flammable surfaces. This product is intended for use in private households only. The light is intended for normal operation and can be used for wall or ceiling mounting.

Scope of delivery

Check immediately after unpacking that the parts are complete and that the product is in proper condition.

1 LED Wall/Ceiling Light (Model 14140609L / 14140709L / 14140809L)
2 Dowels 2 Screws
1 Assembly instructions and user manual

Parts description

1 Dowels
2 Mounting bracket
3 Fixing screws (connection housing)
4 Screw (mounting bracket)
5 Connection housing
6 Upper luminaire arm (Model 14140609L, 14140709L)
7 Terminal box
8 Mains connection cable (external)
9 Rubber grommet
10 Screwless clamp

Technical data

Lamp:

Model no.:	14140609L / 14140709L / 14140809L
Operating voltage:	230–240 V~, 50 Hz
Rated power max.:	14140609L: 20 W 14140709L: 24 W 14140809L: 20 W
Protection class:	II / ⧈
IP rating:	IP20

LED:

Bulb:	LED module
Rated power max.:	14140609L: LED, 19 W (2 x 9.5 W) 14140709L: LED, 23.5 W (1 x 9.5 W + 1 x 14 W) 14140809L: LED, 19 W

14140609L: This product contains illuminants of energy efficiency category “G”.

14140709L: This product uses illuminants with the energy efficiency rating "E".

14140809L: This product contains illuminants of energy efficiency category “F”.

Safety

Safety notes

Damage due to failure to comply with these operating instructions will invalidate the guarantee! We assume no liability for consequential damage! We assume no liability for material damage or personal injury due to improper handling or failure to comply with the safety instructions!

- **⚠ WARNING! RISK OF FATAL INJURY AND ACCIDENT HAZARD FOR TODDLERS AND SMALL CHILDREN!**
  Never leave children unsupervised with the packaging materials. The packaging material poses a suffocation hazard. Children frequently underestimate the dangers. Please always keep the product out of the reach of children.

- This device may be used by children aged 8 years and up, as well as by persons with reduced physical, sensory or mental capacities, or lacking experience and / or knowledge, so long as they are supervised or instructed in the safe use of the device and understand the associated risks. Do not allow children to play with the device. Cleaning and user maintenance must not be performed by children without supervision.

Avoid the risk of fatal injury from electric shock

- Ensure that a qualified electrician, or a person trained to carry out electrical installations, performs the electrical installation.
- Always check the light, power supply, and mains cable for damage before plugging it in. Never use the light if it shows any signs of damage.
- Prior to installation, remove the fuse or switch off the circuit breaker (0 setting) in the fuse box.
- Prior to installation verify the mains voltage on site corresponds with the operating voltage required for the light (see "Technical data").
- Ensure that the light does not come into contact with water or other liquids under any circumstances.
- Make sure that no cables are damaged during mounting.
- Never open any of the components of the electrical equipment or insert any objects into the same components. This will pose a risk of fatal injury from electric shock.

Prevent fire and injury hazards

- Check the light fixture for damage immediately after unpacking. If the light fixture is damaged, contact customer service.
- Do not mount the light with defective lamps and / or lamp lenses. In this case contact the service centre for a replacement.
- Make sure that the light fixture is turned off and cooled down before you touch it to prevent burns.
- Do not install the lamp on damp or conductive surfaces.
- Do not look directly into the light source (light bulb, LED etc.).
- Do not look at the LED with an optical instrument (e.g. magnifying glass).
- The illuminant of this light fixture must only be replaced by the manufacturer or a technician appointed by the manufacturer or a similarly qualified person.
-  Not suitable for external dimmers or electronic switches.

Safe working

- Mount the light so that it is protected from moisture and dirt.
- Always be attentive! Always pay attention to what you are doing and use common sense. Never install the light if you are having difficulty concentrating or do not feel well.
- Before use, familiarise yourself with all the instructions and illustrations in this manual and with the product itself.

Preparation

Required tools and material

The tools and materials specified are not included.This information and these values are non-binding and are only provided as a reference. The nature of the material is determined by the individual local conditions.

- Pencil/marking tool
- 2-pole voltage tester
- Screwdriver (Phillips and slotted)
- Drilling machine
- Drill (ø 6 mm)
- Side cutter
- Ladder
- Hammer

Mounting the lamp

Important: The electrical connection must be established by a qualified electrician or a person trained to perform electrical installations. This person must be familiar with the properties of the light and the connection regulations.

⚠ WARNING! RISK OF ELECTRIC SHOCK!

Remove the fuse or switch off the circuit breaker in the fuse box (0 position) before starting to install the lamp.

- □ Use a 2-pole voltage tester to check whether the supply line is de-energised.
- □ Remove the fixing screws **(3)** visible on the side of the connection housing **(5)** and remove the mounting bracket **(2)** on the back.
- □ Mark the drill holes using the slotted holes provided in the mounting bracket **(2)** for the screws **(4)** .
- □ Drill the holes (Ø 6 mm, depth approx. 40 mm). Make sure that you do not damage the power cable.
- □ Insert the dowels **(1)** into the drill holes. Use a hammer if necessary.
- □ Mount the mounting bracket **(2)** using the screws supplied **(4)** .
- □ Open the connection box **(7)** .
- □ Guide the power cable (external) **(8)** through the rubber grommet **(9)** .

- Now connect the connection cable of the light to the mains connection cable (external) **(8)** using the screwless terminal **(10)** .
  Note: Ensure that you connect the individual conductors of the mains connection cable (external) **(8)** correctly: live conductor, black or brown = symbol L, neutral conductor, blue = symbol N, protective conductor, green-yellow = ⏚.
- **Note:** This luminaire has protection class II / ⧈, the protective conductor is not connected.
- Press the double insulation of the power cable (external) **(8)** at least 8 mm into the rubber grommet **(9)** .
- Make sure that the rubber grommet **(9)** is correctly seated in the connection box **(7)** .
- Close the connection box **(7)** .
- Now screw the light to the mounting bracket **(2)** using the fixing screws **(3)** .
- **Only model 14140609L /14140709L :**
  Move the upper light arm **(6)** into the desired position. Make sure that you do not turn the light arm **(6)** too far.

Your lamp is now ready to use.

Start-up

- Use the wall switch to switch the light fixture on or off.
- The light can be set to 3 brightness levels by repeatedly pressing the wall switch immediately one after the other.

Note: The light has a memory function. Switch on the light for at least 15 seconds at the desired dimming level. Then switch the light off for at least 15 seconds. The previously selected dimming level is now saved. When switched on again, the light is switched on at the previously selected dimming level.

Maintenance and cleaning

⚠ WARNING! RISK OF ELECTRIC SHOCK!

Disconnect the light from the mains circuit before cleaning. To do so, remove the fuse or switch off the circuit breaker in the fuse box (0 position).

⚠ CAUTION! DANGER OF BURNS DUE TO HOT SURFACES!

Allow the light to cool completely.

- Do not use solvents, benzene or similar substances. They could damage the light.
- Only use a dry, lint-free cloth for cleaning.
- Replace the fuse or switch on the circuit breaker (I setting) inside the fuse box.

Disposal



Observe the marking of the packaging materials for waste separation, which are marked with abbreviations (a) and numbers (b) with following meaning: 1–7: plastics / 20–22: paper and fibreboard / 80–98: composite materials.



To help protect the environment, please dispose of the product properly when it has reached the end of its useful life and not in the household waste. Information on collection points and their opening hours can be obtained from your local authority.

Warranty and service

Warranty

You receive a 36 month warranty on this product, valid from the date of purchase. The appliance has been carefully produced under strict quality control. Within the warranty period we shall rectify without charge all material and manufacturing defects. In the event that a defect arises during the warranty period, please send the device to the listed service centre address, quoting the following model number:
14140609L / 14140709L / 14140809L.

Damage caused by improper handling, non-observance of the operating instructions or unauthorised interference is excluded from the warranty.

Service address

Briloner Leuchten GmbH & Co. KG
Am Steinbach 14
59872 Meschede
GERMANY
Tel.: +49 29 1 / 95 29 93-650
Fax: +49 29 1 / 95 29 93-109
E-mail: kundenservice@briloner.com
www.briloner.com

(FR)
Free service number:
Tel.: 00800 / 27456637

IAN 524795_2604

Please have your receipt and the article number (e.g. IAN 524795_2604) ready as your proof of purchase when enquiring about your product.

Declaration of conformity CE

This product fulfils the requirements of the applicable European and national directives. Conformity has been demonstrated. The relevant declarations and documents are held by the manufacturer.

Manufacturer

Briloner Leuchten GmbH & Co. KG
Am Steinbach 14
59872 Meschede
GERMANY

Legende der verwendeten Piktogramme.... Seite 12

Einleitung.... Seite 13

Bestimmungsgemäße Verwendung.... Seite 13

Lieferumfang.... Seite 13

Teilebeschreibung.... Seite 13

Technische Daten.... Seite 13

Sicherheit.... Seite 13

Sicherheitshinweise.... Seite 13

Vorbereitung.... Seite 14

Benötigtes Werkzeug und Material.... Seite 14

Leuchte montieren.... Seite 14

Inbetriebnahme.... Seite 15

Wartung und Reinigung.... Seite 15

Entsorgung.... Seite 15

Garantie und Service.... Seite 16

Garantie.... Seite 16

Serviceadresse.... Seite 16

Konformitätserklärung.... Seite 16

Hersteller.... Seite 16

Legende der verwendeten Piktogramme

	Anweisungen lesen!		Warnung vor elektrischem Schlag! Lebensgefahr!
W	Watt (Wirkleistung)	Hz	Hertz (Frequenz)
	So verhalten Sie sich richtig	V	Volt
	Vorsicht! Verbrennungsgefahr durch heiße Oberflächen!		Schutzklasse II
	Entsorgen Sie Verpackung und Gerät umweltgerecht!		Warn- und Sicherheitshinweise beachten!
	Lebens- und Unfallgefahr für Kleinkinder und Kinder!	A	Ampere
	Nicht geeignet für externe Dimmer und elektronische Schalter.		Diese Leuchte ist ausschließlich für den Betrieb im Innenbereich, in trockenen und geschlossenen Räumen geeignet.
IP20	Die Leuchte besitzt die Schutzart "IP20" und ist ausschließlich für den Einsatz im Innenbereich von privaten Haushalten vorgesehen. Kein Schutz gegen das Eindringen von Wasser.		Wechselspannung (Strom- und Spannungsart)
tc	Referenztemperatur am Gehäuse		Belegung (Wechselspannung)
	Polarität des Anschlusses		Kurzschlussfester Sicherheitstransformator
ta	höchste Bemessungs- / Umgebungstemperatur		Gleichspannung (Strom- und Spannungsart)
SELV	Schutzkleinspannung		Lichttemperatur in Kelvin
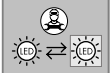	Zur Vermeidung von Gefährdungen darf eine beschädigte Lichtquelle dieses Produkts ausschließlich vom Hersteller, seinem Servicevertreter oder einer vergleichbaren Fachkraft ausgetauscht werden.	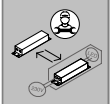	Zur Vermeidung von Gefährdungen darf ein beschädigtes Betriebsgerät dieses Produkts ausschließlich vom Hersteller, seinem Servicevertreter oder einer vergleichbaren Fachkraft ausgetauscht werden.
	Farbwiedergabeindex		Lumen
Φ	Phi, Lichtstrom		Wellpappe
	Polyethylen (geringe Dichte)		Papier

01 PET AMARILLO AMARELO	Polyethylenterephthalat	λ	Lambda
tc•	Messpunkt der Gehäusetemperatur	mA	Milliampere
UK CA	Das UKCA-Zeichen bestätigt die Konformität mit den für das Produkt zutreffenden Richtlinien in Großbritannien. (Das UKCA-Zeichen gilt nur für Großbritannien.)	■ ☐	Sicherheitshinweise Handlungsanweisungen

LED-Wand-/Deckenleuchte

Einleitung

Bitte lesen Sie diese Bedienungsanleitung vollständig und sorgfältig durch. Klappen Sie die Seiten mit den Abbildungen aus. Diese Anleitung gehört zu diesem Produkt und enthält wichtige Hinweise zur Inbetriebnahme und Handhabung. Beachten Sie immer alle Sicherheitshinweise. Prüfen Sie vor der Inbetriebnahme, ob die korrekte Spannung vorhanden ist und ob alle Teile richtig montiert sind. Sollten Sie Fragen haben oder unsicher in Bezug auf die Handhabung des Gerätes sein, setzen Sie sich bitte mit Ihrem Händler oder der Servicestelle in Verbindung. Bewahren Sie diese Anleitung bitte sorgfältig auf und geben Sie sie ggf. an Dritte weiter.

Bestimmungsgemäße Verwendung

Diese Leuchte ist ausschließlich für den Betrieb im Innenbereich geeignet. Die Leuchte kann auf allen normal entflammbaren Oberflächen befestigt werden. Dieses Produkt ist nur für den Einsatz in privaten Haushalten vorgesehen. Die Leuchte ist vorgesehen für den normalen Betrieb und kann für die Wand- oder Deckenmontage eingesetzt werden.

Lieferumfang

Kontrollieren Sie unmittelbar nach dem Auspacken immer den Lieferumfang auf Vollständigkeit sowie den einwandfreien Zustand des Gerätes.

1 LED-Wand-/Deckenleuchte (Modell 14140609L / 14140709L / 14140809L)
2 Dübel 2 Schrauben
1 Montage- und Bedienungsanleitung

Teilebeschreibung

1 Dübel
2 Montagewinkel
3 Fixierschrauben (Anschlussgehäuse)
4 Schraube (Montagewinkel)
5 Anschlussgehäuse
6 Oberer Leuchtenarm (Modell 14140609L, 14140709L)
7 Anschlusskasten
8 Netzanschlusskabel (extern)
9 Gummitülle
10 Schraublose Klemme

Technische Daten

Leuchte:

Modell-Nr.:	14140609L / 14140709L / 14140809L
Betriebsspannung:	230–240 V~, 50 Hz
Nennleistung max.:	14140609L: 20 W 14140709L: 24 W 14140809L: 20 W
Schutzklasse:	II / ⧈
Schutzart:	IP20

LED:

Leuchtmittel:	LED-Modul
Nennleistung max.:	14140609L: LED, 19 W (2 x 9,5 W) 14140709L: LED, 23,5 W (1 x 9,5 W + 1 x 14 W) 14140809L: LED, 19 W

14140609L: Dieses Produkt enthält Lichtquellen der Energieeffizienzklasse „G".

14140709L: Dieses Produkt enthält Lichtquellen der Energieeffizienzklasse „E".

14140809L: Dieses Produkt enthält Lichtquellen der Energieeffizienzklasse „F".

Sicherheit

Sicherheitshinweise

Bei Schäden, die durch Nichtbeachtung dieser Bedienungsanleitung verursacht werden, erlischt der Garantieanspruch! Für Folgeschäden wird keine Haftung übernommen! Bei Sach- oder Personenschäden, die durch unsachgemäße Handhabung oder Nichtbeachtung der Sicherheitshinweise verursacht werden, wird keine Haftung übernommen!

- 

⚠ WARNUNG! LEBENS- UND UNFALLGEFAHR FÜR KLEINKINDER UND KINDER!

Lassen Sie Kinder niemals unbeaufsichtigt mit dem Verpackungsmaterial. Es besteht Erstickungsgefahr durch Verpackungsmaterial. Kinder unterschätzen häufig die Gefahren. Halten Sie Kinder stets vom Produkt fern.

- Dieses Gerät kann von Kindern ab 8 Jahren und darüber sowie von Personen mit verringerten physischen, sensorischen oder mentalen Fähigkeiten oder Mangel an Erfahrung und Wissen benutzt werden, wenn sie beaufsichtigt oder bezüglich des sicheren Gebrauchs des Gerätes unterwiesen wurden und die daraus resultierenden Gefahren verstehen. Kinder dürfen nicht mit dem Gerät spielen. Reinigung und Benutzerwartung dürfen nicht von Kindern ohne Beaufsichtigung durchgeführt werden.



Vermeiden Sie Lebensgefahr durch elektrischen Schlag

- Lassen Sie die Elektroinstallation durch einen ausgebildeten Elektriker oder eine für Elektroinstallationen eingewiesene Person durchführen.
- Überprüfen Sie vor jedem Netzanschluss die Leuchte und das Netzanschlusskabel auf etwaige Beschädigungen. Benutzen Sie Ihre Leuchte niemals, wenn Sie irgendwelche Beschädigungen feststellen.
- Entfernen Sie vor der Montage die Sicherung oder schalten Sie den Leitungsschutzschalter im Sicherungskasten aus (0-Stellung).
- Vergewissern Sie sich vor der Montage, dass die vorhandene Netzspannung mit der benötigten Betriebsspannung der Leuchte übereinstimmt (siehe „Technische Daten").
- Vermeiden Sie unbedingt die Berührung der Leuchte mit Wasser oder anderen Flüssigkeiten.
- Stellen Sie sicher, dass bei der Montage keine Leitungen beschädigt werden.
- Öffnen Sie niemals eines der elektrischen Betriebsmittel oder stecken irgendwelche Gegenstände in dieselben. Derartige Eingriffe bedeuten Lebensgefahr durch elektrischen Schlag.



Vermeiden Sie Brand- und Verletzungsgefahr

- Überprüfen Sie unmittelbar nach dem Auspacken die Leuchte auf Beschädigungen. Setzen Sie sich in diesem Fall für Ersatz mit der Servicestelle in Verbindung.
- Montieren Sie die Leuchte nicht mit defekten Leuchtmitteln und/oder Lampenglas. Setzen Sie sich in diesem Fall für Ersatz mit der Servicestelle in Verbindung.
- Stellen Sie sicher, dass die Leuchte ausgeschaltet und abgekühlt ist, bevor Sie diese berühren, um Verbrennungen zu vermeiden.
- Montieren Sie die Leuchte nicht auf feuchtem oder leitendem Untergrund.
- Nicht direkt in die Lichtquelle (Leuchtmittel, LED etc.) schauen.
- Die LED nicht mit einem optischen Instrument (z. B. Lupe) betrachten.
- Die Lichtquelle dieser Leuchte darf nur vom Hersteller oder von einem von ihm beauftragten Techniker oder einer vergleichbar qualifizierten Person ersetzt werden.
- 

Nicht geeignet für externe Dimmer und elektronische Schalter.



So verhalten Sie sich richtig

- Montieren Sie die Leuchte so, dass sie vor Feuchtigkeit und Verschmutzung geschützt ist.
- Seien Sie stets aufmerksam! Achten Sie immer darauf was Sie tun und gehen Sie stets mit Vernunft vor. Montieren Sie die Leuchte in keinem Fall, wenn Sie unkonzentriert sind oder sich unwohl fühlen.
- Machen Sie sich vor der Verwendung mit allen Anweisungen und Abbildungen in dieser Anleitung sowie mit dem Produkt selbst vertraut.

Vorbereitung

Benötigtes Werkzeug und Material

Die genannten Werkzeuge und Materialien sind nicht im Lieferumfang enthalten. Es handelt sich hierbei um unverbindliche Angaben und Werte zur Orientierung. Die Beschaffenheit des Materials richtet sich nach den individuellen Gegebenheiten vor Ort.

- Bleistift/Markierwerkzeug
- 2-poliger Spannungsprüfer
- Schraubendreher (Kreuz und Schlitz)
- Bohrmaschine
- Bohrer (ø 6 mm)
- Seitenschneider
- Leiter
- Hammer

Leuchte montieren

Wichtig: Der elektrische Anschluss muss durch einen ausgebildeten Elektriker oder eine für Elektroinstallationen eingewiesene Person erfolgen. Diese muss Kenntnis über die Eigenschaften der Leuchte und Anschlussbestimmungen haben.

⚠ WARNUNG! STROMSCHLAGGEFAHR!

Entfernen Sie die Sicherung oder schalten Sie den Leitungsschutzschalter im Sicherungskasten aus (0-Stellung), bevor Sie mit der Montage der Leuchte beginnen.

- ☐ Prüfen Sie mit einem 2-poligem Spannungsprüfer, ob die Zuleitung spannungsfrei ist.

- ☐ Entfernen Sie die seitlich am Anschlussgehäuse **(5)** sichtbaren Fixierschrauben **(3)** und nehmen Sie den Montagewinkel **(2)** auf der Rückseite ab.
- ☐ Markieren Sie die Bohrlöcher mit Hilfe der im Montagewinkel **(2)** für die Schrauben **(4)** vorgesehenen Langlöcher.
- ☐ Bohren Sie die Löcher (Ø 6 mm, ca. 40 mm tief). Stellen Sie sicher, dass Sie die Zuleitung nicht beschädigen.
- ☐ Stecken Sie die Dübel **(1)** in die Bohrlöcher. Nehmen Sie, falls notwendig, einen Hammer zur Hilfe.
- ☐ Montieren Sie den Montagewinkel **(2)** mit den mitgelieferten Schrauben **(4)**.
- ☐ Öffnen Sie den Anschlusskasten **(7)**.
- ☐ Führen Sie das Netzanschlusskabel (extern) **(8)** durch die Gummitülle **(9)** .
- ☐ Verbinden Sie nun das Anschlusskabel der Leuchte mittels der schraublosen Klemme **(10)** mit dem Netzanschlusskabel (extern) **(8)** .
  Hinweis: Achten Sie darauf, dass Sie die einzelnen Leiter des Netzanschlusskabels (extern) **(8)** jeweils richtig anschließen: stromführender Leiter, schwarz oder braun = Symbol L, Neutralleiter, blau = Symbol N, Schutzleiter, grüngelb = ⏚ .
- ☐ **Hinweis:** Diese Leuchte hat die Schutzklasse II / ⧈, der Schutzleiter wird nicht angeschlossen.
- ☐ Drücken Sie die doppelte Isolierung des Netzanschlusskabels (extern) **(8)** mindestens 8 mm in die Gummitülle **(9)** hinein.
- ☐ Achten Sie darauf, dass die Gummitülle **(9)** richtig im Anschlusskasten **(7)** sitzt.
- ☐ Schließen Sie den Anschlusskasten **(7)**.
- ☐ Verschrauben Sie nun die Leuchte mittels der Fixierschrauben **(3)** mit dem Montagewinkel **(2)**.
- ☐ **Nur Modell 14140609L /14140709L :**
  Bringen Sie den oberen Leuchtenarm **(6)** in die gewünschte Position. Achten Sie darauf, dass Sie den Leuchtenarm **(6)** nicht zu weit drehen.

Ihre Leuchte ist nun betriebsbereit.

Inbetriebnahme

- ☐ Schalten Sie die Leuchte über den Wandschalter ein bzw. aus.
- ☐ Die Leuchte lässt sich durch wiederholtes, unmittelbar aufeinander folgendes Betätigen des Wandschalters in 3 Helligkeitsstufen einstellen.

Hinweis: Die Leuchte verfügt über eine Memory-Funktion. Schalten Sie die Leuchte für min. 15 Sek. auf der gewünschten Dimmstufe ein. Schalten Sie die Leuchte anschließend für min. 15 Sek. aus. Die zuvor ausgewählte Dimmstufe ist nun gespeichert. Bei einem erneuten Einschalten wird die Leuchte auf der zuvor ausgewählten Dimmstufe eingeschaltet.

Wartung und Reinigung

⚠ WARNUNG! STROMSCHLAGGEFAHR!

Trennen Sie zur Reinigung die Leuchte zuerst vom Stromnetz. Entfernen Sie hierfür die Sicherung oder schalten Sie den Leitungsschutzschalter im Sicherungskasten aus (0-Stellung).

⚠ VORSICHT! VERBRENNUNGSGEFAHR DURCH HEISSE OBERFLÄCHEN!

Lassen Sie die Leuchte vollständig abkühlen.

- ■ Benutzen Sie keine Lösungsmittel, Benzin o. Ä. Die Leuchte würde hierbei Schaden nehmen.
- ☐ Verwenden Sie zur Reinigung nur ein trockenes, fusselfreies Tuch.
- ☐ Setzen Sie die Sicherung wieder ein oder schalten Sie den Leitungsschutzschalter am Sicherungskasten ein (I-Stellung).

Entsorgung



Beachten Sie die Kennzeichnung der Verpackungsmaterialien bei der Abfalltrennung, diese sind gekennzeichnet mit Abkürzungen (a) und Nummern (b) mit folgender Bedeutung: 1–7: Kunststoffe/20–22: Papier und Pappe/80–98: Verbundstoffe.



Das Symbol der durchgestrichenen Mülltonne bedeutet, dass dieses Gerät am Ende der Nutzungszeit nicht über den Haushaltsmüll entsorgt werden darf. Das Gerät ist bei eingerichteten Sammelstellen, Wertstoffhöfen oder Entsorgungsbetrieben abzugeben. Zudem sind Vertreiber von Elektro- und Elektronikgeräten sowie Vertreiber von Lebensmitteln zur Rücknahme verpflichtet. LIDL bieten Ihnen Rückgabemöglichkeiten direkt in den Filialen und Märkten an. Rückgabe und Entsorgung sind für Sie kostenfrei.
Beim Kauf eines Neugerätes haben Sie das Recht, ein entsprechendes Altgerät unentgeltlich zurückzugeben.
Zusätzlich haben Sie die Möglichkeit, unabhängig vom Kauf eines Neugerätes, unentgeltlich (bis zu drei) Altgeräte abzugeben, die in keiner Abmessung größer als 25 cm sind.
Bitte löschen Sie vor der Rückgabe alle personenbezogenen Daten.
Bitte entnehmen Sie vor der Rückgabe Batterien oder Akkumulatoren, die nicht vom Altgerät umschlossen sind, sowie Lampen, die zerstörungsfrei entnommen werden können und führen diese einer separaten Sammlung zu. Die Rücknahmeverpflichtung gilt nur für Deutschland.

Garantie und Service

Garantie

Sie erhalten zum Zeitpunkt des Kaufs auf dieses Gerät 36 Monate Garantie. Das Gerät wurde sorgfältig produziert und einer genauen Qualitätskontrolle unterzogen. Innerhalb der Garantiezeit beheben wir kostenlos alle Material- oder Herstellerfehler. Sollten sich dennoch während der Garantiezeit Mängel herausstellen, senden Sie das Gerät bitte an die aufgeführte Service-Adresse unter Angabe folgender Modell-Nummer:
14140609L / 14140709L / 14140809L.

Von der Garantie ausgeschlossen sind Schäden durch nicht sachgemäße Handhabung, Nichtbeachtung der Bedienungsanleitung oder Eingriff durch nicht autorisierte Personen.

Serviceadresse

Briloner Leuchten GmbH & Co. KG
Am Steinbach 14
59872 Meschede
DEUTSCHLAND
Tel.: +49 29 1 / 95 29 93-650
Fax: +49 29 1 / 95 29 93-109
E-Mail: kundenservice@briloner.com
www.briloner.com

(FR)

Kostenlose Servicenummer:
Tel.: 00800 / 27456637

IAN 524795_2604

Bitte halten Sie für alle Anfragen den Kassenbon und die Artikelnummer (IAN 524795_2604) als Nachweis für den Kauf bereit.

Konformitätserklärung CE

Dieses Produkt erfüllt die Anforderungen der geltenden europäischen und nationalen Richtlinien. Die Konformität wurde nachgewiesen. Entsprechende Erklärungen und Unterlagen sind beim Hersteller hinterlegt.

Hersteller

Briloner Leuchten GmbH & Co. KG
Am Steinbach 14
59872 Meschede
DEUTSCHLAND

Légende des pictogrammes utilisés.....Page 18

Introduction.....Page 19

Utilisation conforme.....Page 19

Contenu de la livraison.....Page 19

Descriptif des pièces.....Page 19

Caractéristiques techniques.....Page 19

Sécurité.....Page 20

Consignes de sécurité.....Page 20

Préparation.....Page 20

Outils et matériel nécessaires.....Page 20

Montage de la lampe.....Page 20

Mise en marche.....Page 21

Entretien et nettoyage.....Page 21

Mise au rebut.....Page 21

Garantie et service après-vente.....Page 22

Garantie.....Page 22

Adresse du service après-vente.....Page 22

Déclaration de conformité.....Page 22

Fabricant.....Page 22

Légende des pictogrammes utilisés

	Veuillez lire les instructions !		Attention aux décharges électriques ! Danger de mort !
W	Watt (puissance active)	Hz	Hertz (fréquence)
	Conduite à tenir	V	Volt
	Attention ! Risque de brûlure sur des surfaces brûlantes !		Classe de protection II
	Veuillez jeter l'emballage et l'appareil dans le respect des consignes environnementales !		Veuillez respecter les avertissements et consignes de sécurité !
	Danger de mort et risque de blessure pour les enfants de tout âge !	A	Ampères
	Non adapté aux variateurs externes et aux interrupteurs électroniques.		Ce luminaire est exclusivement réservé à un usage intérieur, dans un environnement sec et fermé.
IP20	Ce luminaire possède l'indice de protection « IP20 » et est exclusivement prévu pour une utilisation à l'intérieur des habitations privées. Il n'est pas protégé contre la pénétration de l'eau.		Tension alternative (type de courant et de tension)
tc	Température de référence sur le boîtier		Affectation (tension alternative)
	Polarité du connecteur		Transformateur de sécurité protégé contre les courts-circuits
ta	Plus haute température de référence / ambiante mesurée		Tension continue (type de courant et de tension)
SELV	Très basse tension de sécurité		Température d'éclairage en kelvins
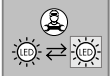	Pour éviter tout risque, toute source lumineuse endommagée de ce produit doit uniquement être remplacée par le fabricant, son représentant du service d'entretien ou un personnel aux qualifications comparables.	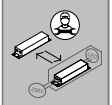	Pour éviter tout risque, tout équipement de commande endommagé de ce produit doit uniquement être remplacé par le fabricant, son représentant du service d'entretien ou un personnel aux qualifications comparables.
	Indice de rendu de couleur		Lumen
Φ	Phi, flux lumineux		Carton ondulé
	Polyéthylène (faible densité)		Papier

01 PET AMARILLO AMARELO	Polyéthylène téréphtalate	λ	Lambda
tc•	Point de mesure de la température du boîtier	mA	Milliampères
UK CA	Le marquage UKCA atteste de la conformité du produit aux exigences législatives de Grande-Bretagne. (Le marquage UKCA n'est valable que pour la Grande-Bretagne.)	■ □	Consignes de sécurité Instructions de manipulation

Plafonnier/applique murale à LED

Introduction

Veuillez lire attentivement et intégralement la notice d'utilisation. Dépliez les pages avec les illustrations. Cette notice fait partie intégrante de ce produit et contient des informations importantes sur sa mise en service et son utilisation. Respectez toujours toutes les consignes de sécurité. Avant la mise en service, vérifiez que la tension est adéquate et que toutes les pièces sont correctement assemblées. Si vous avez des questions ou des doutes quant à l'utilisation de l'appareil, veuillez contacter votre revendeur ou le centre de service. Veuillez conserver soigneusement cette notice et, le cas échéant, la transmettre à un tiers.

Utilisation conforme

Ce luminaire est exclusivement conçu pour une utilisation en intérieur. Le luminaire peut être fixé sur toutes les surfaces normalement inflammables. Ce produit est exclusivement destiné aux particuliers. Le luminaire est conçu pour une utilisation normale et peut être utilisé pour un montage mural ou au plafond.

Contenu de la livraison

Contrôlez toujours immédiatement après le déballage du produit que le contenu de la livraison est complet et que l'appareil se trouve en parfait état.

1 Plafonnier/applique murale à LED (Modèle 14140609L / 14140709L / 14140809L)
2 Chevilles 2 Vis
1 Notice de montage et d'utilisation

Descriptif des pièces

1 Chevilles
2 Équerre de montage
3 Vis de fixation (boîtier de raccordement)
4 Vis (équerre de montage)
5 Boîtier de raccordement
6 Bras de lampe supérieur (Modèle 14140609L, 14140709L)
7 Boîtier d'alimentation
8 Câble d'alimentation (externe)
9 Douille en caoutchouc
10 Borne sans vis

Caractéristiques techniques

Luminaire:

N° de modèle:	14140609L / 14140709L / 14140809L
Tension de service:	230–240 V~, 50 Hz
Puissance nominale max.:	14140609L: 20 W 14140709L: 24 W 14140809L: 20 W
Classe de protection:	II / ⧈
Indice de protection:	IP20

LED:

Ampoule:	Module LED
Puissance nominale max.:	14140609L: LED, 19 W (2 x 9,5 W) 14140709L: LED, 23,5 W (1 x 9,5 W + 1 x 14 W) 14140809L: LED, 19 W

14140609L: Ce produit contient une source lumineuse de classe d'efficacité énergétique «G».

14140709L: Ce produit inclut des sources lumineuses appartenant à la classe d'efficacité énergétique « E ».

14140809L: Ce produit contient une source lumineuse de classe d'efficacité énergétique «F».

Sécurité

Consignes de sécurité

Les droits de recours en garantie sont annulés en cas de dommages résultant du non-respect du présent mode d'emploi ! Le fabricant décline toute responsabilité pour les dommages consécutifs ! Toute responsabilité est déclinée pour les dommages matériels ou corporels causés par une manipulation incorrecte ou par le non-respect des consignes de sécurité !

- 

⚠ AVERTISSEMENT ! DANGER DE MORT ET RISQUE D'ACCIDENT POUR LES ENFANTS EN BAS ÂGE ET LES ENFANTS !

Ne jamais laisser les enfants sans surveillance avec le matériel d'emballage. L'emballage présente un risque d'étouffement. Les enfants sous-estiment souvent le danger. Toujours tenir le produit à l'écart des enfants.
- Ce produit peut être utilisé par des enfants âgés de 8 ans et plus ainsi que par des personnes ayant des capacités physiques, sensorielles ou mentales réduites ou manquant d'expérience ou de connaissances, s'ils sont surveillés ou s'ils ont été informés de l'utilisation sûre du produit et comprennent les risques liés à son utilisation. Les enfants ne doivent pas jouer avec ce produit. Le nettoyage et l'entretien du produit ne doivent pas être effectués par des enfants laissés sans surveillance.

Prévention de risques mortels par électrocution

- L'installation électrique doit être effectuée par un électricien ou par une personne dûment formée à cet effet.
- Avant chaque raccordement au secteur, contrôlez le bon état de la lampe et du câble d'alimentation. N'utilisez jamais la lampe si vous constatez le moindre dommage.
- Avant le montage, retirez le fusible ou coupez le disjoncteur de la boîte à fusibles (position 0).
- Avant le montage, vérifiez que la tension secteur corresponde à la tension de service requise de la lampe (voir « Caractéristiques techniques »).
- Évitez impérativement tout contact de la lampe avec de l'eau ou d'autres liquides.
- Veillez à n'endommager aucun fil lors du montage.
- N'ouvrez jamais les composants électriques, et n'insérez jamais d'objets quelconques dans ceux-ci. De telles interventions impliquent un danger de mort par électrocution.

Prévention de risque d'incendies et de blessures

- Immédiatement après le déballage, vérifiez que le produit n'est pas endommagé. Si tel est le cas, veuillez prendre contact avec le centre de service pour remplacer le produit.
- Ne montez pas la lampe avec des ampoules et / ou des verres de lampe défectueux(-ses). Veuillez dans ce cas contacter le service aprèsvente pour procéder au remplacement de la pièce défectueuse.
- Afin d'éviter toute brûlure, assurez-vous que la lampe est éteinte et qu'elle a refroidi avant de la toucher.
- N'installez pas le luminaire sur des supports humides ou conducteurs.
- Ne jamais regarder directement dans la source lumineuse (ampoule, LED, etc.).
- Ne regardez pas les LED à travers un instrument optique (p. ex. une loupe).
- La source lumineuse de ce luminaire ne peut être remplacée que par le fabricant, par un technicien mandaté par ce dernier ou par une personne de qualification professionnelle équivalente.
- 

Non adapté aux variateurs externes et aux interrupteurs électroniques.

Conduite à tenir

- Montez la lampe de telle sorte qu'elle soit protégée de l'humidité et des salissures.
- Soyez toujours vigilant ! Faites toujours attention à ce que vous faites et agissez raisonnablement. N'effectuez jamais le montage de la lampe si vous n'êtes pas concentré ou si vous vous sentez mal.
- Familiarisez-vous avec toutes les instructions et illustrations de ce manuel ainsi qu'avec le produit lui-même avant de l'utiliser.

Préparation

Outils et matériel nécessaires

Les outils et matériels indiqués ne sont pas inclus dans le contenu de la livraison. Il s'agit là de données et de valeurs indicatives vous permettant de vous orienter. Les caractéristiques du matériel dépendent des conditions spécifiques sur place.

- Crayon à papier / outil de marquage
- Testeur de tension à 2 pôles
- Tournevis (cruciforme et à fente)
- Perceuse
- Foret (ø 6 mm)
- Pince coupante
- Échelle
- Marteau

Montage de la lampe

Important : Le raccordement électrique doit être réalisé par un électricien professionnel ou par une personne instruite pour

exécuter une installation électrique. Celle-ci doit connaître les caractéristiques des lampes et des conditions de raccordement.

⚠ AVERTISSEMENT ! RISQUE D'ÉLECTROCUTION !

Retirez le fusible ou coupez le disjoncteur de la boîte à fusibles (position 0) avant d'installer la lampe.

- □ Vérifiez à l'aide d'un testeur de tension à 2 pôles que la conduite est hors tension.
- □ Enlevez les vis de fixation **(3)** visibles sur le côté du boîtier de raccordement **(5)** et retirez l'équerre de montage **(2)** située à l'arrière.
- □ Marquez les trous de perçage à l'aide des trous oblongs prévus pour les vis **(4)** sur l'équerre de montage **(2)**.
- □ Percez les trous (Ø 6 mm, environ 40 mm de profondeur). Assurez-vous de ne pas endommager l'alimentation électrique.
- □ Insérez les chevilles **(1)** dans les trous de perçage. Aidez-vous d'un marteau si nécessaire.
- □ Montez l'équerre de montage **(2)** avec les vis **(4)** fournies.
- □ Ouvrez le boîtier de raccordement **(7)** .
- □ Insérez le câble d'alimentation (externe) **(8)** dans la douille en caoutchouc **(9)**.
- □ Reliez maintenant le câble d'alimentation du luminaire au câble d'alimentation (externe) **(8)** à l'aide de la borne sans vis **(10)**.
  Remarque : veillez à raccorder correctement chacun des fils du câble d'alimentation (externe) **(8)** : fil conducteur noir ou brun = symbole L, fil neutre bleu = symbole N, fil conducteur de protection vert-jaune = ⏚.
- □ **Remarque :** ce luminaire a la classe de protection II / ⧈, le conducteur de protection n'est pas raccordé.
- □ Faites parvenir la double isolation du câble d'alimentation (externe) **(8)** à une profondeur d'au moins 8 mm dans la douille en caoutchouc **(9)**.
- □ Veillez à ce que la douille en caoutchouc **(9)** soit correctement placée dans le boîtier d'alimentation **(7)**.
- □ Fermez le boîtier de raccordement **(7)** .
- □ À l'aide des vis de fixation **(3)**, vissez la lampe à l'équerre de montage **(2)**.
- □ **Seulement le modèle 14140609L / 14140709L :**
  Orientez le bras de lampe supérieur **(6)** dans la position souhaitée. Veillez à ne pas trop tourner le bras de lampe supérieur **(6)**.

Votre lampe est désormais prête à l'emploi.

Mise en marche

- □ Utilisez l'interrupteur mural pour allumer ou éteindre le luminaire.
- □ L'intensité lumineuse de la lampe dispose de 3 niveaux de luminosité et peut être réglée en actionnant de manière répétée et successive l'interrupteur mural.

Remarque : le luminaire dispose d'une fonction de mémoire. Allumez le luminaire pendant au moins 15 secondes sur le niveau de gradation souhaité. Éteignez ensuite la lampe pendant au moins 15 secondes. Le niveau de variation sélectionné précédemment est maintenant enregistré. Lors d'un nouvel allumage, le luminaire s'allume au niveau de gradation sélectionné précédemment.

Entretien et nettoyage

⚠ AVERTISSEMENT ! RISQUE D'ÉLECTROCUTION !

Pour procéder au nettoyage, coupez tout d'abord l'alimentation secteur de la lampe. Retirez à cet effet le fusible ou coupez le disjoncteur de la boîte à fusible (position 0).

⚠ ATTENTION ! RISQUE DE BRÛLURES ! SURFACES TRÈS CHAUDES !

Laissez la lampe refroidir complètement.

- ■ N'utilisez ni solvants, ni benzine, ni autres produits similaires. Ceci endommagerait la lampe.
- □ Pour procéder au nettoyage, utilisez uniquement un chiffon sec et non pelucheux.
- □ Remettez le fusible en place ou réenclenchez le disjoncteur dans le boîtier à fusibles (position I).

Mise au rebut



Veuillez respecter l'identification des matériaux d'emballage pour le tri sélectif, ils sont identifiés avec des abbréviations (a) et des chiffres (b) ayant la signification suivante : 1–7 : plastiques / 20–22 : papiers et cartons / 80–98 : matériaux composite.

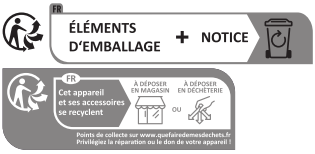

Le produit, y compris ses accessoires et les matériaux d'emballage, est recyclable et soumis à une responsabilité élargie du fabricant. Éliminez-le séparément, en suivant les informations de tri illustrées, pour un meilleur traitement des déchets. Le logo Triman ne s'applique qu'à la France.



Afin de préserver l'environnement, ne jetez pas votre produit usagé avec les ordures ménagères, éliminez-le dans le respect des consignes locales en vigueur. De plus amples informations sur les points de collecte et

leurs horaires d'ouverture sont disponibles auprès de votre municipalité.

Garantie et service après-vente

Garantie

Article L217-16 du Code de la consommation

Lorsque l'acheteur demande au vendeur, pendant le cours de la garantie commerciale qui lui a été consentie lors de l'acquisition ou de la réparation d'un bien meuble, une remise en état couverte par la garantie, toute période d'immobilisation d'au moins sept jours vient s'ajouter à la durée de la garantie qui restait à courir. Cette période court à compter de la demande d'intervention de l'acheteur ou de la mise à disposition pour réparation du bien en cause, si cette mise à disposition est postérieure à la demande d'intervention.

Indépendamment de la garantie commerciale souscrite, le vendeur reste tenu des défauts de conformité du bien et des vices rédhibitoires dans les conditions prévues aux articles L217-4 à L217-13 du Code de la consommation et aux articles 1641 à 1648 et 2232 du Code Civil.

Article L217-4 du Code de la consommation

Le vendeur livre un bien conforme au contrat et répond des défauts de conformité existant lors de la délivrance.

Il répond également des défauts de conformité résultant de l'emballage, des instructions de montage ou de l'installation lorsque celle-ci a été mise à sa charge par le contrat ou a été réalisée sous sa responsabilité.

Article L217-5 du Code de la consommation

Le bien est conforme au contrat :

1° S´il est propre à l'usage habituellement attendu d'un bien semblable et, le cas échéant :
- s'il correspond à la description donnée par le vendeur et posséder les qualités que celui-ci a présentées à l'acheteur sous forme d'échantillon ou de modèle ;
- s'il présente les qualités qu'un acheteur peut légitimement attendre eu égard aux déclarations publiques faites par le vendeur, par le producteur ou par son représentant, notamment dans la publicité ou l'étiquetage ;

2° Ou s'il présente les caractéristiques définies d'un commun accord par les parties ou être propre à tout usage spécial recherché par l'acheteur, porté à la connaissance du vendeur et que ce dernier a accepté.

Article L217-12 du Code de la consommation

L'action résultant du défaut de conformité se prescrit par deux ans à compter de la délivrance du bien.

Article 1641 du Code civil

Le vendeur est tenu de la garantie à raison des défauts cachés de la chose vendue qui la rendent impropre à l'usage auquel on la destine, ou qui diminuent tellement cet usage que l'acheteur ne l'aurait pas acquise, ou n'en aurait donné qu'un moindre prix, s'il les avait connus.

Article 1648 1er alinéa du Code civil

L'action résultant des vices rédhibitoires doit être intentée par l'acquéreur dans un délai de deux ans à compter de la découverte du vice.

Les pièces détachées indispensables à l'utilisation du produit sont disponibles pendant la durée de la garantie du produit.

Vous bénéficiez d'une garantie de 36 mois à partir de la date d'achat de l'appareil. Cet appareil a été fabriqué avec soin et soumis à un contrôle qualité minutieux. Pendant la durée de la garantie, nous réparons gratuitement tous les défauts de matériaux ou de fabrication. Si cependant des défauts devaient apparaître pendant la période de garantie, veuillez expédier l'appareil à l'adresse SAV indiquée en mentionnant la référence de modèle suivante : 14140609L / 14140709L / 14140809L.

La garantie exclut les dommages dus à une manipulation incorrecte, au non-respect des instructions du mode d'emploi ou à une intervention par une personne non autorisée.

Adresse du service après-vente

Briloner Leuchten GmbH & Co. KG
Am Steinbach 14
59872 Meschede
ALLEMAGNE
Tel.: +49 29 1 / 95 29 93-650
Fax: +49 29 1 / 95 29 93-109
E-mail: kundenservice@briloner.com
www.briloner.com

(FR)

Numero de service gratuit :
Tel.: 00800 / 27456637

IAN 524795_2604

Veuillez conserver le ticket de caisse et la référence de l'article (IAN 524795_2604) à titre de preuve d'achat pour toute demande.

Déclaration de conformité CE

Ce produit remplit les critères des réglementations européennes et nationales. La conformité a été attestée. Les déclarations et documents correspondants sont en possession du fabricant.

Fabricant

Briloner Leuchten GmbH & Co. KG
Am Steinbach 14
59872 Meschede
ALLEMAGNE

Legenda van de gebruikte pictogrammen.....Pagina 24

Inleiding.....Pagina 25

Correct gebruik.....Pagina 25

Omvang van de levering.....Pagina 25

Beschrijving van de onderdelen.....Pagina 25

Technische gegevens.....Pagina 25

Veiligheid.....Pagina 25

Veiligheidsvoorschriften.....Pagina 25

Voorbereiding.....Pagina 26

Benodigd gereedschap en materiaal.....Pagina 26

Lamp monteren.....Pagina 26

Ingebruikname.....Pagina 27

Onderhoud en reiniging.....Pagina 27

Afvoer.....Pagina 27

Garantie en service.....Pagina 27

Garantie.....Pagina 27

Serviceadres.....Pagina 28

Conformiteitsverklaring.....Pagina 28

Fabrikant.....Pagina 28

Legenda van de gebruikte pictogrammen

	Lees de instructies!		Waarschuwing voor een elektrische schok! Levensgevaar!
W	Watt (nuttig vermogen)	Hz	Hertz (frequentie)
	Zo handelt u correct	V	Volt
	Voorzichtig! Kans op brandwonden door hete oppervlakken!		Beschermingsklasse II
	Verwijder de verpakking en het apparaat op een milieuvriendelijke manier!		Waarschuwings- en veiligheidsinstructies in acht nemen!
	Levensgevaar en kans op ongevallen bij kleuters en kinderen!	A	Ampère
	Niet geschikt voor externe dimmers en elektronische schakelaars.		Deze lamp is uitsluitend bedoeld voor gebruik binnenshuis, in droge en gesloten ruimtes.
IP20	De lamp heeft beschermingsgraad IP20 en is uitsluitend bedoeld voor particulier gebruik binnenshuis. De lamp biedt geen bescherming tegen binnendringend water.		Wisselspanning (stroom- en spanningstype)
tc	Referentietemperatuur bij de behuizing		Aansluiting (wisselspanning)
	Polariteit van de aansluiting		Kortsluitvaste veiligheidstransformator
ta	hoogste nominale/omgevingstemperatuur		Gelijkspanning (stroom- en spanningstype)
SELV	Zeer lage veiligheidsspanning		Lichttemperatuur in Kelvin
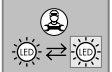	Om risico's te vermijden, mag een beschadigde lichtbron van dit product uitsluitend door de fabrikant, diens servicevertegenwoordiger of een vergelijkbare vakman worden vervangen.	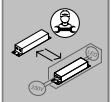	Om risico's te vermijden, mag een beschadigd apparaat van dit product uitsluitend door de fabrikant, diens servicevertegenwoordiger of een vergelijkbare vakman worden vervangen.
	Kleurweergave-index		Lumen
Φ	Phi, lichtstroom		Golfkarton
	Polyethyleen (geringe dichtheid)		Papier
	Polyethyleentereftalaat	λ	Lambda

tc•	Meetpunt van de temperatuur van de behuizing	mA	Milliampère
UK CA	De UKCA-markering bevestigt dat het product overeenkomt met de hiervoor geldende richtlijnen in Groot-Brittannië. (De UKCA-markering geldt alleen voor Groot-Brittannië.)	■ □	Veiligheidsaanwijzingen Handelingsaanwijzingen

LED-wand- en plafondlamp

Inleiding

Lees de gebruiksaanwijzing volledig en zorgvuldig door. Open de pagina's met de afbeeldingen. Deze handleiding hoort bij dit product en bevat belangrijke aanwijzingen over de ingebruikname en de omgang ermee. Neem altijd alle veiligheidsinstructies in acht. Controleer voor de ingebruikname of de juiste spanning aanwezig is en of alle onderdelen goed zijn gemonteerd. Als u nog vragen hebt of u twijfelt hoe u met het apparaat moet omgaan, neem dan contact op met de verkoper of de klantenservice. Bewaar deze handleiding zorgvuldig en geef deze eventueel met het apparaat door aan een derde.

Correct gebruik

Deze lamp is uitsluitend bestemd voor gebruik binnenshuis. De lamp kan op alle normaal ontvlambare oppervlakken worden bevestigd. Dit product is alleen bestemd voor het gebruik in privé-huishoudens. De lamp is bedoeld voor normaal gebruik en kan aan de muur of aan het plafond worden gemonteerd.

Omvang van de levering

Controleer de levering altijd direct na het uitpakken op volledigheid en optimale staat van het product.

1 LED-wand- en plafondlamp (Model 14140609L / 14140709L / 14140809L)
2 Pluggen 2 Schroeven
1 Montage- en gebruikershandleiding

Beschrijving van de onderdelen

1 Pluggen
2 Montagebeugel
3 Bevestigingsschroeven (aansluitbehuizing)
4 Schroef (montagebeugel)
5 Aansluitbehuizing
6 Bovenste lamparm (Model 14140609L, 14140709L)
7 Aansluitdoos
8 Stroomkabel (extern)
9 Rubberen doorvoertule
10 Schroefloze klem

Technische gegevens

Lamp:

Modelnr.:	14140609L / 14140709L / 14140809L
Gebruiksspanning:	230–240 V~, 50 Hz
Nominaal vermogen max.:	14140609L: 20 W 14140709L: 24 W 14140809L: 20 W
Beschermingsklasse:	II / ⧈
Beschermingsgraad:	IP20

LED:

Verlichtingsmiddel:	LED-module
Nominaal vermogen max.:	14140609L: LED, 19 W (2 x 9,5 W) 14140709L: LED, 23,5 W (1 x 9,5 W + 1 x 14 W) 14140809L: LED, 19 W

14140609L: Dit product bevat een lichtbron met energie-efficiëntieklasse „G".

14140709L: Dit product bevat lichtbronnen van energie-efficiëntieklasse „E".

14140809L: Dit product bevat een lichtbron met energie-efficiëntieklasse „F".

Veiligheid

Veiligheidsvoorschriften

Bij beschadigingen die worden veroorzaakt door het niet in acht nemen van deze gebruiksaanwijzing vervalt de garantie! Wij zijn niet aansprakelijk voor gevolgschade! Bij materiële schade of persoonlijk letsel die worden veroorzaakt door onjuist gebruik of het niet in acht nemen van de veiligheidsinstructies zijn wij niet aansprakelijk!

- 

⚠ WAARSCHUWING! LEVENSGEVAAR EN KANS OP ONGEVALLEN BIJ KLEUTERS EN KINDEREN!

Laat kinderen nooit zonder toezicht bij het verpakkingsmateriaal. Er bestaat kans op verstikking door verpakkingsmateriaal. Kinderen onderschatten vaak de gevaren. Houd kinderen altijd uit de buurt van het product.
- Dit apparaat kan door kinderen vanaf 8 alsmede door personen met verminderde fysieke, sensorische of mentale vaardigheden of een gebrek aan ervaring en kennis worden gebruikt, als zij onder toezicht staan of geïnstrueerd werden met betrekking tot het veilige gebruik van het apparaat en zij de hieruit voortvloeiende gevaren begrijpen. Kinderen mogen niet met het apparaat spelen. Reiniging en onderhoud mag niet door kinderen zonder toezicht worden uitgevoerd.



Vermijd levensgevaar door elektrische schok

- Laat de elektronische installatie door een opgeleide elektricien of een voor elektrische installaties geïnstrueerde persoon uitvoeren.
- Controleer de lamp en de stroomkabel voor het aansluiten aan de stroom op eventuele beschadigingen. Gebruik uw lamp nooit, wanneer u een beschadiging hebt geconstateerd.
- Verwijder voor de montage de zekering of schakel de aardlekschakelaar in de groepenkast uit (0-stand).
- Wees er voor de montage zeker van dat de beschikbare netspanning overeenkomt met de benodigde bedrijfsspanning van de lamp (zie „Technische gegevens“).
- Vermijd dat de lamp in contact komt met water of andere vloeistoffen.
- Zorg ervoor dat tijdens de montage geen kabels worden beschadigd.
- Open nooit een van de elektrische delen en steek er geen voorwerpen in. Bij dergelijke ingrepen bestaat levensgevaar door elektrische schokken.



Vermijd brand- en letselgevaar

- Controleer de lamp onmiddellijk na het uitpakken op beschadigingen. Neem in dat geval contact op met het servicecentrum voor een vervanging.
- Monteer de lamp niet met defecte verlichtingen en/of lampenglas. Neem in dit geval contact op met het klantenservice.
- Zorg ervoor dat de lamp uitgeschakeld en afgekoeld is voordat u deze aanraakt, om verbranding te voorkomen.
- Monteer de lamp niet op vochtige of geleidende ondergronden.
- Niet direct in de lichtbron (lamp, LED etc.) kijken.
- Kijk niet met een optisch instrument (bijv. vergrootglas) in de LED-lamp
- De lichtbron van deze lamp mag alleen worden vervangen door de fabrikant of door een door hun aangewezen technicus of door een persoon met vergelijkbare kwalificaties.
- 

Niet geschikt voor externe dimmers en elektronische schakelaars.



Zo handelt u correct

- Monteer de lamp zo, zodat hij tegen vocht en vuil beschermd is.
- Wees altijd alert! Let er altijd op wat u doet en ga steeds met overleg te werk. Monteer de lamp niet als u niet geconcentreerd bent of zich niet lekker voelt.
- Maak u voorafgaand aan het gebruik vertrouwd met alle aanwijzingen en afbeeldingen in deze handleiding en met het product zelf.

Voorbereiding

Benodigd gereedschap en materiaal

Het genoemde gereedschap en materiaal wordt niet meegeleverd. Het gaat hierbij om niet-bindende informatie en waarden ter oriëntatie. De hoedanigheid van het materiaal is afhankelijk van de individuele omstandigheden ter plekke.

- Potlood/markeergereedschap
- 2-polige spanningstester
- Schroevendraaier (kruis en sleuf)
- Boormachine
- Boortje (ø 6 mm)
- Zijkniptang
- Ladder
- Hamer

Lamp monteren

Belangrijk: Laat de installatie uitvoeren door een opgeleide elektricien of een voor elektro-installaties bevoegde persoon. Deze persoon moet op de hoogte zijn van de eigenschappen van de lamp en van de aansluitvoorwaarden.

⚠ WAARSCHUWING! GEVAAR VOOR ELEKTRISCHE SCHOK!

Verwijder de zekering of schakel de betreffende aardlekschakelaar in de groepenkast uit (0-stand) voordat u met de montage van de lamp begint.

- ☐ Controleer met een 2-polige spanningstester of er geen spanning op de stroomkabel staat.
- ☐ Verwijder aan de zijkant van de aansluitbehuizing **(5)** de zichtbare bevestigingsschroeven **(3)** en haal de montagebeugel **(2)** aan de achterkant eraf.

- ☐ Markeer de boorgaten met behulp van de lange boorgaten in de montagebeugel **(2)** voor de schroeven **(4)**.
- ☐ Boor de gaten (Ø 6 mm, ongeveer 40 mm diep). Zorg dat u de kabels niet beschadigt.
- ☐ Steek de pluggen **(1)** in de boorgaten. Gebruik zo nodig een hamer om je te helpen.
- ☐ Monteer de montagebeugel **(2)** met de meegeleverde schroeven **(4)**.
- ☐ Open het verbindingsvak **(7)** .
- ☐ Leid de stroomkabel (extern) **(8)** door de rubberen doorvoertule **(9)**.
- ☐ Verbind nu de aansluitkabel van de lamp met de schroefloze klem **(10)** met de stroomkabel (extern) **(8)**.
  Opmerking: Let erop dat de afzonderlijke draden van de stroomkabel (extern) **(8)** steeds correct worden aangesloten: fasedraad, zwart of bruin = symbool L, nuldraad, blauw = symbool N, aardingskabel, groen-geel = ⏚.
- ☐ **Opmerking:** Dit armatuur heeft beschermingsklasse II / ⧈, de aardleiding is niet aangesloten.
- ☐ Druk de dubbele isolering van de stroomkabel (extern) **(8)** minstens 8 mm bij de krimpkous **(9)** naar binnen.
- ☐ Let op dat de krimpkous **(9)** op de juiste manier in de aansluitdoos **(7)** zit.
- ☐ Sluit het verbindingsvak **(7)** .
- ☐ Schroef de lamp nu met de bevestigingsschroeven **(3)** vast op de montagebeugel **(2)**.
- ☐ **Alleen model 14140609L /14140709L :**
  Breng de bovenste lamparm **(6)** in de gewenste positie. Let erop dat u de lamparm **(6)** niet te ver draait.

Uw lamp is nu klaar voor gebruik.

Ingebruikname

- ☐ Schakel de lamp via de wandschakelaar in of uit.
- ☐ De lichtsterkte van de lamp kan in 3 helderheidsniveaus worden ingesteld door herhaaldelijk, snel achter elkaar op de wandschakelaarte drukken.

Opmerking: De lamp heeft een geheugenfunctie. Zet de lamp minstens 15 seconden aan op het gewenste dimniveau. Schakel het licht vervolgens minstens 15 seconden uit. Het eerder geselecteerde dimniveau wordt nu opgeslagen. Bij het opnieuw inschakelen wordt de verlichting ingeschakeld op het eerder geselecteerde dimniveau.

Onderhoud en reiniging

⚠ WAARSCHUWING! GEVAAR VOOR ELEKTRISCHE SCHOK!

Verbreek voor de reiniging eerst de verbinding van de lamp met het stroomnet. Verwijder hiervoor de zekering of schakel het betreffende stroomcircuit in de groepenkast uit (0-stand).

⚠ VOORZICHTIG! GEVAAR VOOR BRANDWONDEN DOOR HETE OPPERVLAKKEN!

Laat de lamp volledig afkoelen.

- ■ Gebruik geen oplosmiddel, benzine e.d. De lichten zullen hierdoor schade ondervinden.
- ☐ Gebruik voor de reiniging uitsluitend een droge, pluisvrije doek.
- ☐ Plaats de zekering weer terug of schakel de installatie-automaat in de groepenkast weer in (I-stand).

Afvoer



Neem de aanduiding van de verpakkingsmaterialen voor de afvalscheiding in acht. Deze zijn gemarkeerd met de afkortingen (a) en een cijfers (b) met de volgende betekenis: 1–7: kunststoffen / 20–22: papier en vezelplaten / 80–98: composietmaterialen.



Gooi het afgedankte product omwille van het milieu niet weg via het huisvuil, maar geef het af bij het daarvoor bestemde depot of het gemeentelijke milieupark. Over afgifteplaatsen en hun openingstijden kunt u zich bij uw aangewezen instantie informeren.

Garantie en service

Garantie

Op dit product verlenen wij 36 maanden garantie vanaf koopdatum. Het apparaat werd zorgvuldig vervaardigd en aan een nauwkeurige kwaliteitscontrole onderworpen. Binnen de garantieperiode herstellen wij kosteloos alle materiaal- of productiefouten. Mocht u desondanks tijdens de garantieperiode mankementen aantreffen, stuur het apparaat dan naar het aangegeven serviceadres met vermelding van het volgende modelnummer: 14140609L / 14140709L / 14140809L.

Beschadigingen door ondeskundig gebruik, negeren van de handleiding of ingrepen door niet-geautoriseerde personen zijn van de garantieverlening uitgesloten.

Serviceadres

Briloner Leuchten GmbH & Co. KG
Am Steinbach 14
59872 Meschede
DUITSLAND
Tel.: +49 29 1 / 95 29 93-650
Fax: +49 29 1 / 95 29 93-109
E-mail: kundenservice@briloner.com
www.briloner.com

(FR)

Gratis servicenummer:
Tel.: 00800 / 27456637

IAN 524795_2604

Houd bij alle vragen alstublieft de kassabon en het artikelnummer (IAN 524795_2604) als bewijs van aankoop bij de hand.

Conformiteitsverklaring CE

Dit product voldoet aan de eisen van de van toepassing zijnde Europese en nationale richtlijnen. De conformiteit is aangetoond.

Fabrikant

Briloner Leuchten GmbH & Co. KG
Am Steinbach 14
59872 Meschede
DUITSLAND

Legenda dei pittogrammi utilizzati.....Pagina 30

Introduzione.....Pagina 31

Utilizzo conforme alla destinazione d'uso.....Pagina 31

Dotazione.....Pagina 31

Descrizione dei pezzi.....Pagina 31

Dati tecnici.....Pagina 31

Sicurezza.....Pagina 32

Istruzioni di sicurezza.....Pagina 32

Preparazione.....Pagina 32

Utensili e materiale necessari.....Pagina 32

Montaggio della lampada.....Pagina 32

Messa in funzione.....Pagina 33

Manutenzione e pulizia.....Pagina 33

Smaltimento.....Pagina 33

Garanzia e assistenza.....Pagina 33

Garanzia.....Pagina 33

Indirizzo del servizio assistenza.....Pagina 34

Dichiarazione di conformità.....Pagina 34

Fabbricante.....Pagina 34

Legenda dei pittogrammi utilizzati

	Leggere le istruzioni!		Avvertenza scossa elettrica! Pericolo di vita!
	Watt (potenza attiva)		Hertz (frequenza)
	Comportamento corretto		Volt
	Attenzione! Pericolo di ustione a causa delle superfici calde!		Classe di protezione II
	Smaltire l'imballaggio e il dispositivo in modo differenziato!		Rispettare le avvertenze e le istruzioni di sicurezza!
	Pericolo di vita e di lesioni per infanti e bambini!	A	Ampere
	Non compatibile con dimmer esterno o interruttore elettronico.		Questa lampada è stata concepita per l'impiego in ambienti interni, asciutti e al chiuso.
IP20	La lampada dispone di un grado di protezione "IP20" ed è stata concepita esclusivamente per l'impiego in ambienti al chiuso di abitazioni private. Nessuna protezione contro le infiltrazioni d'acqua.		Tensione alternata (tipo di corrente e tensione)
tc	Temperatura di riferimento all'alloggiamento		Memorizzazione (corrente alternata)
	Polarità dell'attacco.		Trasformatore di sicurezza a prova di cortocircuito
ta	Temperatura nominale / ambiente massima		Tensione continua (tipo di corrente e tensione)
SELV	Bassa tensione di protezione		Temperatura della luce in Kelvin
	Per evitare qualsiasi tipo di pericolo, la sorgente luminosa guasta del presente prodotto può essere sostituita solo dal fabbricante, dal suo rappresentate di assistenza o da un tecnico qualificato.		Per evitare qualsiasi tipo di pericolo, il dispositivo di azionamento guasto del presente prodotto può essere sostituito solo dal fabbricante, dal suo rappresentate di assistenza o da un tecnico qualificato.
	Indice di riproduzione del colore		Lumen
Φ	Flusso luminoso, Phi		Cartone ondulato
	Polietilene (bassa densità)		Carta

07 PET AMARILLO AMARELO	Polietilene tereftalato	λ	Lambda
tc•	Punto di misurazione della temperatura del corpo	mA	Milliampere
UK CA	Il contrassegno UKCA ribadisce la conformità del prodotto alla direttive vigenti in Gran Bretagna. (Il contrassegno UKCA vale solo in Gran Bretagna).	■ □	Istruzioni di sicurezza Istruzioni per il maneggiamento

Lampada LED da soffitto o da parete

Introduzione

Leggere attentamente e completamente queste istruzioni per l'uso. Aprire la pagina con le illustrazioni. Queste istruzioni fanno parte del prodotto e contengono note importanti per la messa in funzione e la manipolazione. Rispettare sempre le istruzioni di sicurezza. Prima della messa in funzione, verificare che sia presente la tensione corretta e che le parti siano state montate correttamente. In caso di domande in materia di manipolazione del dispositivo, mettersi in contatto con il rivenditore di riferimento o con il servizio assistenza. Conservare queste istruzioni e darle a terzi in caso di cessione del prodotto.

Utilizzo conforme alla destinazione d'uso

Questa lampada può essere utilizzata solo in ambienti al chiuso. La lampada può essere fissata a tutte le normali superfici infiammabili. Questo prodotto è destinato solo per l'utilizzo domestico privato. La lampada è stata concepita solo per il funzionamento normale e può essere fissata alla parete o al soffitto.

Dotazione

Dopo aver sconfezionato il dispositivo, controllare sempre la completezza della dotazione e il suo stato.

1 Lampada LED da soffitto o da parete (Modello 14140609L / 14140709L / 14140809L)
2 Tassello 2 Viti
1 Istruzioni per il montaggio e per l'uso

Descrizione dei pezzi

1 Tassello
2 Angolo di montaggio
3 Vite di fissaggio (alloggiamento morsettiera)
4 Vite (angolo di montaggio)
5 Alloggiamento morsettiera
6 Braccio della lampada superiore (Modello 14140609L, 14140709L)
7 Cassetta di giunzione
8 Cavo di collegamento di rete (esterno)
9 Guaina di gomma
10 Morsetto senza viti

Dati tecnici

Lampada:

Modello n.:	14140609L / 14140709L / 14140809L
Tensione di esercizio:	230–240 V~, 50 Hz
Potenza nominale max.:	14140609L: 20 W 14140709L: 24 W 14140809L: 20 W
Classe di protezione:	II / ⧈
Tipo di protezione:	IP20

LED:

Sorgente luminosa:	Modulo LED
Potenza nominale max.:	14140609L: LED, 19 W (2 x 9,5 W) 14140709L: LED, 23,5 W (1 x 9,5 W + 1 x 14 W) 14140809L: LED, 19 W

14140609L: Il prodotto comprende sorgenti luminose della classe di efficienza energetica "G".

14140709L: Il prodotto comprende sorgenti luminose della classe di efficienza energetica "E".

14140809L: Il prodotto comprende sorgenti luminose della classe di efficienza energetica "F".

Sicurezza

Istruzioni di sicurezza

I danni provocati dall'inosservanza delle istruzioni per l'uso invalidano la garanzia! L'azienda non si assume alcuna responsabilità per i danni indiretti! L'azienda non si assume alcuna responsabilità per i danni alle persone e alle cose causati dall'utilizzo non conforme alla destinazione d'uso o all'inosservanza delle istruzioni di sicurezza!

- 

  ⚠ AVVERTENZA! PERICOLO DI VITA E DI LESIONI PER INFANTI E BAMBINI!
  Non permettere mai ai bambini di giocare da soli on il materiale da imballaggio. Pericolo di soffocamento a causa del materiale da imballaggio. I bambini sottovalutano spesso i pericoli. Tenere sempre i bambini a debita distanza dal prodotto.
- Questo dispositivo non può essere utilizzato da bambini in età inferiori agli 8 anni, nonché da persone con capacità fisiche, sensoriali o psichiche limitate, oppure da persone senza alcuna esperienza e conoscenza in materia senza adeguata supervisione. Inoltre, l'uso è sempre vietato a persone che non sono state istruite sull'utilizzo sicuro del dispositivo e non conoscono i pericoli a questo correlati. I bambini non possono giocare con il dispositivo. La pulizia e la manutenzione non possono essere svolte dai bambini senza adeguata supervisione.



Evitare il pericolo di vita a causa delle scosse elettriche

- L'installazione elettrica deve essere effettuata da un elettricista o da una persona qualificata in installazioni elettriche.
- Prima del collegamento alla rete, verificare l'integrità della lampada e del cavo di collegamento. Non utilizzare la lampada in caso di presidenza di danni evidenti.
- Prima del montaggio rimuovere il fusibile o disattivare il salvavita nella scatola dei fusibili (posizione 0).
- Prima dell'installazione assicurarsi che la tensione di rete disponibile corrisponda alla tensione di esercizio richiesta della lampada (vedi "Dati tecnici").
- Evitare sempre il contatto tra la lampada e l'acqua o altri liquidi.
- Durante il montaggio assicurarsi che nessun conduttore venga danneggiato.
- Non aprire mai nessuna delle apparecchiature elettriche né inserire oggetti al suo interno. Tali interventi comportano pericolo di morte per scossa elettrica.



Evitare il pericolo d'incendio o lesione

- Immediatamente dopo il disimballaggio, controllare che la lampada non sia danneggiata. In questo caso mettersi in contatto con il servizio assistenza.
- Non montare mai la lampada se le sorgenti luminose e/o il vetro della lampada sono guaste. In questo caso mettersi in contatto con il servizio assistenza.
- Assicurarsi che la lampada sia spenta e si sia raffreddata prima di toccarla per evitare ustioni.
- Non montare mai la lampada su superfici umide o conduttrici.
- Non rivolgere mai lo sguardo direttamente alla sorgente luminosa (lampada, LED ecc.).
- Non osservare il LED con uno strumento ottico (ad es. lente d'ingrandimento)
- La sorgente luminosa della lampada può essere sostituita solo dal produttore, da un suo tecnico autorizzato o da una persona qualificata.
- 

  Non compatibile con dimmer esterno o interruttore elettronico.



Comportamento corretto

- Montare la lampada in modo che sia protetta dall'umidità e dallo sporco.
- Siate sempre attenti! Fare sempre attenzione a ciò che si fa e agire sempre con cautela. Non montare mai la lampada se non si è concentrati o non si sta bene.
- Familiarizzare con tutte le istruzioni e le illustrazioni in questo manuale e con il prodotto stesso prima dell'uso.

Preparazione

Utensili e materiale necessari

Gli utensili e i materiali summenzionati non sono in dotazione. Si tratta di informazioni e valori non vincolanti per l'orientamento. La natura del materiale dipende dalle condizioni individuali in loco.

- Matita/Utensile per contrassegnare
- Tester di tensione a 2 poli
- Cacciavite (a croce e a taglio)
- Trapano
- Punta da trapano (ø 6 mm)
- Taglierina
- Scala
- Martello

Montaggio della lampada

Importante: il collegamento elettrico deve essere effettuato da un elettricista o da una persona qualificata in installazioni elettriche. Questa persona deve conoscere le caratteristiche della lampada e le norme in materia di collegamento elettrico.

⚠ AVVERTENZA! PERICOLO DI SCOSSA ELETTRICA!

Rimuovere il fusibile o disattivare l'interruttore salvavita nella cassetta dei fusibili (posizione-0) primi di iniziare a montare la lampada.

- □ Controllare con un tester di tensione a 2 poli che la linea di alimentazione sia priva di tensione.
- □ Rimuovere lateralmente l'alloggiamento morsettiera **(5)** con le viti di fissaggio visibili **(3)** e togliere l'angolo di montaggio **(2)** dal retro.
- □ Contrassegnare i fori con l'angolo di montaggio **(2)** per le viti **(4)** previste per i fori longitudinali.
- □ Praticare i fori (Ø 6 mm, profondità circa 40 mm). Assicurarsi di non danneggiare il cavo.
- □ Inserire i tasselli **(1)** nei fori. Se necessario, aiutatevi con un martello.
- □ Fissare l'angolo di montaggio **(2)** con le viti in dotazione **(4)**.
- □ Aprire la casella di connessione **(7)** .
- □ Guidare il cavo di collegamento di rete (esterno) **(8)** attraverso la guaina di gomma **(9)**.
- □ Collegare quindi il cavo di collegamento della lampada al cavo di collegamento di rete (esterno) **(8)** utilizzando il morsetto senza viti **(10)**.
  Nota: assicurarsi di collegare correttamente i singoli conduttori del cavo di collegamento di rete (esterno) **(8)**: conduttore sotto tensione, nero o marrone = simbolo L, conduttore neutro, blu = simbolo N, conduttore di protezione verde-giallo = ⏚.
- □ **Nota:** Questo apparecchio ha una classe di protezione II / ⧈, il conduttore di protezione non è collegato.
- □ Spingere l'isolamento doppio del cavo di collegamento di rete (esterno) **(8)** nella guaina di gomma **(9)** per almeno 8 mm.
- □ Assicurarsi che la guaina di gomma **(9)** sia posizionata correttamente sulla cassetta di giunzione **(7)**.
- □ Chiudere la casella di connessione **(7)** .
- □ Avvitare quindi la lampada con le viti di fissaggio **(3)** e l'angolo di montaggio **(2)**.
- □ **Solo il modello 14140609L /14140709L :** Posizionare il braccio della lampada superiore **(6)** nella posizione desiderata. Assicurarsi che il braccio della lampada **(6)** non ruoti in modo eccessivo.

La lampada è pronta per l'uso.

Messa in funzione

- □ Accendere o spegnere la lampada con l'interruttore a parete.
- □ È possibile regolare l'intensità della luce in 3 livelli premendo ripetutamente in successione l'interruttore a parete.

Nota: la luce ha una funzione di memoria. Accendere la luce per almeno 15 secondi al livello di regolazione desiderato. Quindi spegnere la luce per almeno 15 secondi. Il livello di regolazione precedentemente selezionato viene ora salvato. Alla riaccensione, la luce si accende al livello di regolazione precedentemente selezionato.

Manutenzione e pulizia

⚠ AVVERTENZA! PERICOLO DI SCOSSA ELETTRICA!

Prima della pulizia, separare la lampada dalla rete elettrica. A riguardo, rimuovere il fusibile o disattivare il salvavita nella scatola dei fusibili (posizione 0).

⚠ ATTENZIONE! PERICOLO DI USTIONE A CAUSA DELLE SUPERFICI CALDE!

Aspettare che la lampada si sia raffreddata completamente.

- ■ Non utilizzare alcun solvente, benzina o similare. La lampada potrebbe subire dei danni.
- □ Per la pulizia utilizzare un panno asciutto e senza pelucchi.
- □ Inserire nuovamente il fusibile o riatttivare il salvavita nella scatola dei fusibili (posizione I).

Smaltimento



Notare l'etichettatura dei materiali di imballaggio nella raccolta differenziata, questi sono contrassegnati da sigle (a) e numeri (b) con il seguente significato: 1-7: plastica/20-22: carta e cartone/80-98: materiali compositi.



Nell'interesse della protezione dell'ambiente, non gettare il prodotto nei rifiuti domestici quando ha esaurito la sua funzione, ma smaltirlo in modo professionale. Puoi saperne di più sui punti di raccolta e sui loro orari di apertura presso la tua amministrazione responsabile.

Garanzia e assistenza

Garanzia

Al momento dell'acquisto del presente dispositivo entra in vigore la garanzia di 36 mesi. Il dispositivo è stato prodotto a regola d'arte e sottoposto a un attento controllo di qualità. Nell'ambito della garanzia, il fabbricante si impegna a eliminare gratuitamente i difetti di materiale e produzione. Tuttavia, se vengono rilevati difetti durante il periodo di garanzia, inviare il dispositivo all'indirizzo di assistenza indicato, indicando il seguente numero di modello: 14140609L / 14140709L / 14140809L

Sono esclusi dalla garanzia i danni causati da un uso improprio, dall'inosservanza delle istruzioni per l'uso o dall'intervento di persone non autorizzate.

La prestazione in garanzia vale per difetti del materiale o di fabbricazione. Questa garanzia non si estende a componenti del prodotto esposti a normale logorio, che possono pertanto essere considerati come componenti soggetti a usura (esempio capacità della batteria, calcificazione, lampade, pneumatici, filtri, spazzole…). La garanzia non si estende altresì a danni che si verificano su componenti delicati (esempio interruttori, batterie, parti realizzate in vetro, schermi, accessori vari) nonché danni derivanti dal trasporto o altri incidenti.

Indirizzo del servizio assistenza

Briloner Leuchten GmbH & Co. KG
Am Steinbach 14
59872 Meschede
GERMANIA
Tel.: +49 29 1 / 95 29 93-650
Fax: +49 29 1 / 95 29 93-109
E-mail: kundenservice@briloner.com
www.briloner.com

FR

Numero di servizio gratuito:
Tel.: 00800 / 27456637

IAN 524795_2604

Per tutte le richieste tenere a portata di mano lo scontrino e il numero articolo (IAN 524795_2604) per attestare l'acquisto.

Dichiarazione di conformità CE

Questo prodotto è conforme ai requisiti delle norme europee e nazionali. La conformità è stata verificata. Le dichiarazioni e la documentazione sono state fornite dal fabbricante.

Fabbricante

Briloner Leuchten GmbH & Co. KG
Am Steinbach 14
59872 Meschede
GERMANIA

Leyenda de pictogramas utilizados.... Página 36

Introducción.... Página 37

Uso adecuado.... Página 37

Volumen de suministro.... Página 37

Descripción de las piezas.... Página 37

Características técnicas.... Página 37

Seguridad.... Página 37

Indicaciones de seguridad.... Página 37

Preparativos.... Página 38

Herramientas y materiales necesarios.... Página 38

Cómo montar la lámpara.... Página 38

Puesta en funcionamiento.... Página 39

Mantenimiento y limpieza.... Página 39

Eliminación.... Página 39

Garantía y servicio técnico.... Página 39

Garantía.... Página 39

Dirección del servicio técnico.... Página 40

Declaración de conformidad.... Página 40

Fabricante.... Página 40

Leyenda de pictogramas utilizados

	¡Leer las instrucciones!		¡Precaución con las descargas eléctricas! ¡Peligro de muerte!
W	Vatio (potencia efectiva)	**Hz**	Hercio (frecuencia)
	Cómo proceder de forma segura	**V**	Voltio
	¡Precaución! ¡Peligro de quemaduras debido a superficies calientes!		Clase de protección II
	¡Deseche el embalaje y el aparato de forma respetuosa con el medio ambiente!		¡Tenga en cuenta las advertencias e indicaciones de seguridad!
	¡Peligro de muerte y de accidentes para bebés y niños!	**A**	Amperio
	No apto para interruptores electrónicos y reguladores externos.		Esta lámpara solo es apta para el uso en interiores, en espacios secos y cerrados.
IP20	La lámpara posee el grado de protección "IP20" y ha sido diseñada exclusivamente para el uso en interiores de domicilios particulares. Sin protección contra la penetración de agua.		Corriente alterna (tipo de corriente y de tensión)
tc	Temperatura de referencia en la carcasa		Asignación (tensión alterna)
	Polaridad de la conexión.		Transformador de seguridad resistente al cortocircuito
ta	temperatura máxima de medición/ambiental		Corriente continua (tipo de corriente y de tensión)
SELV	Tensión baja de protección		Temperatura de la luz en Kelvin
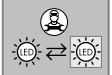	Para prevenir peligros, una fuente de luz dañada de este producto solo puede ser sustituida por el fabricante, su representante de servicio o un especialista comparable.		Para prevenir peligros, un mecanismo de control dañado de este producto solo puede ser sustituido por el fabricante, su representante de servicio o un especialista comparable.
	Índice de rendimiento en color	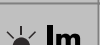	Lumen
Φ	Fi, corriente de alumbrado		Cartón ondulado
	Polietileno (densidad baja)		Papel
	Tereftalato de polietileno	**λ**	Lambda

tc•	Punto de medición de temperatura de la carcasa	mA	Miliamperio
UK CA	La marca UKCA confirma la conformidad con las directivas vigentes para el producto en Gran Bretaña. (La marca UKCA tiene validez únicamente para Gran Bretaña).	■ □	Indicaciones de seguridad Instrucciones de manejo

Lámpara led de pared/techo

Introducción

Lea atentamente este manual de instrucciones completo. Despliegue las páginas con las ilustraciones. Este manual forma parte del producto y contiene instrucciones importantes para el manejo y la puesta en funcionamiento. Tenga siempre en cuenta todas las indicaciones de seguridad. Antes de la puesta en funcionamiento compruebe si se dispone de la tensión correcta y si todas las piezas están bien montadas. Si tiene alguna pregunta o no está seguro sobre cómo manejar el aparato, póngase en contacto con su vendedor o el punto de servicio. Conserve este manual cuidadosamente y entréguelo a terceros si fuera necesario.

Uso adecuado

Esta lámpara es apta únicamente para el uso en interiores. La lámpara puede montarse sobre todas las superficies inflamables normales. Este producto ha sido diseñado exclusivamente para uso doméstico. La lámpara ha sido diseñada para el uso normal y puede montarse en paredes y techos.

Volumen de suministro

Compruebe siempre inmediatamente después de desembalar el producto la integridad del contenido y el perfecto estado del aparato.

1 Lámpara led de pared/techo (Modelo 14140609L / 14140709L / 14140809L)
2 Tacos 2 Tornillos
1 Manual de instrucciones de montaje y manejo

Descripción de las piezas

1 Tacos
2 Soporte de montaje
3 Tornillos de fijación (caja de conexión)
4 Tornillo (soporte de montaje)
5 Caja de conexión
6 Brazo superior de la lámpara (Modelo 14140609L, 14140709L)
7 Caja de toma de corriente
8 Cable de conexión a la red (externo)
9 Ojal de goma
10 Borne sin tornillos

Características técnicas

Lámpara:

Nº de modelo:	14140609L / 14140709L / 14140809L
Tensión de funcionamiento:	230–240 V~, 50 Hz
Rendimiento nominal máx.:	14140609L: 20 W 14140709L: 24 W 14140809L: 20 W
Clase de protección:	II / ⧈
Tipo de protección:	IP20

LED:

Bombilla:	Módulo LED
Rendimiento nominal máx.:	14140609L: LED, 19 W (2 x 9,5 W) 14140709L: LED, 23,5 W (1 x 9,5 W + 1 x 14 W) 14140809L: LED, 19 W

14140609L: Este producto contiene un foco de luz de clase de eficiencia energética «G».

14140709L: Este producto contiene fuentes de luz con clase de eficiencia energética "E".

14140809L: Este producto contiene un foco de luz de clase de eficiencia energética «F».

Seguridad

Indicaciones de seguridad

¡El derecho de garantía quedará anulado en caso de producirse daños por no tener en cuenta estas instrucciones de uso! ¡No se asumirá responsabilidad alguna por daños indirectos! En caso de que el manejo inadecuado del producto o el incumplimiento de las indicaciones de seguridad provoquen daños materiales o personales, ¡no se asumirá ninguna responsabilidad!



⚠ ¡ADVERTENCIA! ¡PELIGRO DE MUERTE Y ACCIDENTE PARA NIÑOS!

No deje nunca a los niños sin vigilancia con el material de embalaje. Existe peligro de asfixia por el material de embalaje. Los niños no suelen ser conscientes del peligro. Mantenga siempre el producto fuera del alcance de los niños.

- Este aparato puede ser utilizado por niños mayores de 8 años, así como por personas con capacidades físicas, sensoriales o mentales reducidas o que cuenten con poca experiencia y/o falta de conocimientos, siempre y cuando se les haya enseñado cómo utilizar el aparato de forma segura y hayan comprendido los peligros que pueden resultar de un mal uso del mismo. No permita que los niños jueguen con el aparato. La limpieza y el mantenimiento nunca deben llevarse a cabo por niños sin la vigilancia de un adulto.



Cómo evitar el peligro de muerte por descarga eléctrica

- La instalación eléctrica la debe realizar un electricista formado o una persona instruida en instalaciones eléctricas.
- Antes de conectar el aparato a la red, compruebe que la lámpara y el cable estén en perfecto estado. Nunca utilice la lámpara si detecta algún tipo de daño.
- Antes del montaje, retire el fusible o desconecte el interruptor automático de la caja de fusibles (posición 0).
- Asegúrese antes de cada montaje de que la corriente nominal disponible coincida con la tensión de funcionamiento necesaria de la lámpara (consultar „Características técnicas“).
- Evite que la lámpara entre en contacto con agua u otros líquidos.
- Asegúrese de no dañar ningún cable durante el montaje.
- Nunca abra el equipo eléctrico ni introduzca objetos en el mismo. Esto puede suponer peligro de muerte por descarga eléctrica.



Cómo prevenir incendios y lesiones

- Compruebe si la lámpara presenta desperfectos inmediatamente después de desembalarla. Póngase en ese caso en contacto con el centro de servicio para su sustitución.
- No monte la lámpara con bombillas y / o vidrios defectuosos. En este caso, póngase en contacto con el servicio de mantenimiento para su sustitución.
- Asegúrese de que la luz está desconectada y se ha enfriado antes de tocarla para prevenir quemaduras.
- No monte la lámpara sobre bases húmedas o conductoras.
- No mire directamente al foco de luz (bombilla, LED, etc.).
- No observar los LED con un instrumento óptico (p. ej. una lupa).
- La fuente de luz de esta lámpara solo puede ser sustituida por el fabricante, un técnico encargado por este o una persona con una cualificación similar.
- 
No apto para interruptores electrónicos y reguladores externos.



Cómo proceder de forma segura

- Monte la lámpara de modo que esté protegida de la humedad, el viento y la suciedad.
- ¡Proceda siempre con sumo cuidado! Preste mucha atención a lo que hace y actúe siempre con sentido común. Bajo ningún concepto monte la lámpara si está distraído o no se encuentra bien.
- Antes de utilizar este artículo, familiarícese con todas las instrucciones e imágenes de este manual, así como con el propio producto.

Preparativos

Herramientas y materiales necesarios

Las herramientas y los materiales mencionados no se incluyen en el volumen de suministro. Los valores y datos tratados son aproximados y meramente orientativos. Los materiales necesarios dependerán de las circunstancias particulares de cada situación.

- Lápiz/herramienta de marcado
- Detector de tensión bipolar
- Destornillador (de cruz y de ranura)
- Taladradora
- Broca (ø 6 mm)
- Alicates cortaalambres
- Escalera
- Martillo

Cómo montar la lámpara

Importante: encargue la instalación eléctrica a un electricista o a una persona especialmente cualificada para ello. Esta persona deberá conocer las características de la lámpara y las normas de conexión.

⚠ ¡ADVERTENCIA! ¡PELIGRO DE DESCARGA ELÉCTRICA!

Retire el fusible o desconecte el interruptor automático de protección en la caja de fusibles (posición 0), antes de iniciar el montaje de la lámpara.

- ☐ Compruebe si el cable de alimentación carece de tensión empleando un detector de tensión bipolar.
- ☐ Retire los tornillos de fijación **(3)** visibles en los laterales de la caja de conexión **(5)** y quite el soporte de montaje **(2)** de la parte trasera.

- Marque los orificios a taladrar con la ayuda de los orificios alargados previstos en el soporte de montaje **(2)** para los tornillos **(4)**.
- Taladre los orificios (Ø6 mm, aprox. 40 mm de profundidad). Asegúrese de no dañar el cable de alimentación.
- Introduzca los tacos **(1)** en los orificios taladrados. Ayúdese con un martillo si es necesario.
- Monte el soporte de montaje **(2)** con los tornillos **(4)** suministrados.
- Abra la caja de conexiones **(7)** .
- Introduzca el cable de conexión a la red (externo) **(8)** por el ojal de goma **(9)**.
- Conecte el cable de conexión de la lámpara mediante el borne sin tornillos **(10)** con el cable de conexión a la red (externo) **(8)**.
  Nota: asegúrese de conectar correctamente los conductores individuales del cable de conexión a la red (externo) **(8)**: conductor con corriente, negro o marrón = símbolo L, conductor neutro, azul = símbolo N, conductor de puesta a tierra, verde-amarillo = ⏚.
- **Nota:** Esta luminaria tiene clase de protección II / ⧈, el conductor de protección no está conectado.
- Presione el aislamiento doble del cable de conexión a la red (externo) **(8)** como mínimo 8 mm en el ojal de goma **(9)**.
- Asegúrese de que el ojal de goma **(9)** quede correctamente colocado en la caja de conexiones **(7)**.
- Cierre la caja de conexiones **(7)** .
- Atornille ahora la lámpara empleando los tornillos de fijación **(3)** con el soporte de montaje **(2)**.
- **Solo modelo 14140609L /14140709L :**
  Coloque el brazo superior de la lámpara **(6)** en la posición deseada. Tenga cuidado de no girar el brazo de la lámpara **(6)** demasiado.

Ya puede utilizar la lámpara.

Puesta en funcionamiento

- Encienda y apague la luz empleando el interruptor de la pared.
- Se pueden regular 3 niveles de brillo de la lámpara accionando repetida y sucesivamente el interruptor de la pared.

Nota: La luz tiene una función de memoria. Encienda la luz durante al menos 15 segundos al nivel de atenuación deseado. A continuación, apaga la luz durante al menos 15 segundos. El nivel de atenuación seleccionado anteriormente se guarda. Al volver a encenderla, la luz se enciende con el nivel de atenuación seleccionado anteriormente.

Mantenimiento y limpieza

⚠ ¡ADVERTENCIA! ¡PELIGRO DE DESCARGA ELÉCTRICA!

Desenchufe la lámpara de la red eléctrica para la limpieza. Para ello, retire el fusible o desconecte el interruptor automático en la caja de fusibles (posición 0).

⚠ ¡CUIDADO! ¡PELIGRO DE QUEMADURAS DEBIDO A SUPERFICIES CALIENTES!

Deje que la lámpara se enfríe completamente.

- No utilice disolventes, gasolina o similares, ya que la lámpara se dañaría.
- Limpie la lámpara únicamente con un paño seco y sin pelusas.
- Vuelva a colocar el fusible o conecte el interruptor automático de protección en la caja de fusibles (posición I).

Eliminación



Tenga en cuenta el distintivo del embalaje para la separación de residuos. Está compuesto por abreviaturas (a) y números (b) que significan lo siguiente: 1–7: plásticos / 20–22: papel y cartón / 80–98: materiales compuestos.



Para proteger el medio ambiente no tire el producto junto con la basura doméstica cuando ya no le sea útil. Deséchelo en un contenedor de reciclaje. Diríjase a la administración competente para obtener información sobre los puntos de recogida de residuos y sus horarios.

Garantía y servicio técnico

Garantía

Este aparato goza de una garantía de 36 meses a partir del momento de la compra. Este aparato ha sido fabricado con mucho cuidado y ha sido sometido a precisos controles de calidad. Dentro del período de garantía, reparamos gratuitamente todos los defectos de los materiales o de fabricación. Si aún así detecta defectos durante el período de garantía, por favor, envíe el aparato a la dirección de servicio que figura indicando el siguiente número de modelo: 14140609L / 14140709L / 14140809L.

Están excluidos de la garantía los daños producidos por manejo incorrecto, no seguimiento del manual de instrucciones o manipulación del producto por parte de personas no autorizadas.

Dirección del servicio técnico

Briloner Leuchten GmbH & Co. KG
Am Steinbach 14
59872 Meschede
ALEMANIA
Tel.: +49 29 1 / 95 29 93-650
Fax: +49 29 1 / 95 29 93-109
Correo electrónico: kundenservice@briloner.com
www.briloner.com

(FR)

Gratuita número de servicio:
Tel.: 00800 / 27456637

IAN 524795_2604

Para realizar cualquier consulta, tenga a mano el recibo y el número de artículo (IAN 524795_2604) como justificante de compra.

Declaración de conformidad CE

Este producto cumple las exigencias de las directivas europeas y nacionales vigentes. Se ha comprobado la conformidad. El fabricante dispone de las declaraciones y documentos correspondientes.

Fabricante

Briloner Leuchten GmbH & Co. KG
Am Steinbach 14
59872 Meschede
ALEMANIA

Legenda dos pictogramas utilizados....Página 42

Introdução....Página 43

Utilização adequada....Página 43

Material fornecido....Página 43

Descrição das peças....Página 43

Dados técnicos....Página 43

Segurança....Página 43

Indicações de segurança....Página 43

Preparação....Página 44

Ferramentas e material necessário....Página 44

Montar o candeeiro....Página 44

Colocação em funcionamento....Página 45

Manutenção e limpeza....Página 45

Eliminação....Página 45

Garantia e assistência....Página 45

Garantia....Página 45

Endereço da assistência....Página 46

Declaração de conformidade....Página 46

Fabricante....Página 46

Legenda dos pictogramas utilizados

	Leia as instruções!		Aviso de choque elétrico! Perigo de morte!
W	Watt (potência efetiva)	Hz	Hertz (frequência)
	Procedimento correto	V	Volt
	Cuidado! Perigo de queimadura devido a superfícies quentes!		Classe de proteção II
	Elimine a embalagem e o aparelho de forma ecológica!		Respeite as indicações de aviso e segurança!
	Perigo de morte e de acidente para bebés e crianças!	A	Amperes
	Não é adequado para reguladores de luz externos e interruptores eletrónicos.		Este candeeiro destina-se exclusivamente à utilização no interior, em espaços secos e fechados.
IP20	O candeeiro possui o grau de proteção "IP20" e destina-se exclusivamente para uso doméstico no interior, em casas particulares. Não há proteção contra a penetração de água.		Tensão alternada (tipo de corrente e tensão)
tc	Temperatura de referência na caixa		Atribuição (tensão alternada)
	Polaridade da ligação		Transformador de segurança à prova de curto-circuito
ta	temperatura nominal / ambiente mais elevada		Tensão CC (tipo de corrente e tensão)
SELV	Baixa tensão de proteção		Temperatura de luz em Kelvin
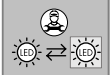	Para evitar riscos, uma fonte de luz danificada deste produto só pode ser substituída pelo fabricante, pelo seu representante de assistência técnica ou por um especialista equivalente.	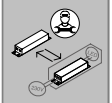	Para evitar riscos, o equipamento operacional danificado deste produto só pode ser substituído pelo fabricante, pelo seu representante de assistência técnica ou por um especialista equivalente.
	Índice de restituição de cores		Lumen
Φ	Phi, fluxo luminoso		Cartão canelado
	Polietileno (baixa densidade)		Papel

01 PET AMARILLO AMARELO	Poli(tereftalato de etileno)	λ	Lambda
tc•	Ponto de medição da temperatura do invólucro	mA	Miliamperes
UK CA	A marcação UKCA confirma a conformidade com as diretivas aplicáveis ao produto no Reino Unido. (A marcação UKCA só é válida para o Reino Unido)	■ □	Indicações de segurança Instruções

Iluminação de parede / teto LED

Introdução

Leia este manual de instruções na íntegra e com atenção. Desdobre as páginas com as ilustrações. Este manual faz parte do produto e contém notas importantes sobre a colocação em funcionamento e o manuseamento. Respeite sempre todas as indicações de segurança. Antes da colocação em funcionamento, verifique se a tensão correta está presente e se todas as peças estão corretamente montadas. Em caso de dúvidas ou de incertezas quanto ao manuseamento do aparelho, contacte o seu revendedor ou centro de assistência técnica. Guarde este manual num local seguro e, se necessário, transmita-o a terceiros.

Utilização adequada

Este candeeiro apenas é adequado para utilização no interior. O candeeiro pode ser montado em todas as superfícies inflamáveis normais. Este produto destina-se a ser utilizado apenas em casas particulares. O candeeiro destina-se a um funcionamento normal e pode ser montado na parede ou no teto.

Material fornecido

Após desembalar o aparelho, verifique sempre o material fornecido quanto à integridade, bem como o estado do aparelho.

1 Iluminação de parede / teto LED (Modelo 14140609L / 14140709L / 14140809L)
2 Buchas 2 Parafusos
1 Instruções de utilização e montagem

Descrição das peças

1 Buchas
2 Ângulo de montagem
3 Parafusos de fixação (caixa de ligação)
4 Parafuso (ângulo de montagem)
5 Caixa de ligação
6 Braço superior do candeeiro (Modelo 14140609L, 14140709L)
7 Caixa de terminais
8 Cabo de ligação à rede (externo)
9 Passa-fios em borracha
10 Grampo sem parafusos

Dados técnicos

Candeeiro:

N.º do modelo:	14140609L / 14140709L / 14140809L
Tensão de funcionamento:	230–240 V~, 50 Hz
Potência nominal máx.:	14140609L: 20 W 14140709L: 24 W 14140809L: 20 W
Classe de proteção:	II / ⧈
Tipo de proteção:	IP20

LED:

Lâmpada:	Módulo de LED
Potência nominal máx.:	14140609L: LED, 19 W (2 x 9,5 W) 14140709L: LED, 23,5 W (1 x 9,5 W + 1 x 14 W) 14140809L: LED, 19 W

14140609L: Este produto contém uma fonte luminosa de classe de eficiência energética „G".

14140709L: Este produto contém fontes luminosas de classe de eficiência "E".

14140809L: Este produto contém uma fonte luminosa de classe de eficiência energética „F".

Segurança

Indicações de segurança

Em caso de danos causados pela inobservância deste manual de instruções, perde-se o direito à garantia! Não assumimos a responsabilidade por danos subsequentes! Não nos responsabilizamos por danos materiais e pessoais, causados por um manuseamento incorreto ou pela inobservância das indicações de segurança!



⚠ AVISO! PERIGO DE MORTE E DE ACIDENTE PARA BEBÉS E CRIANÇAS!

Nunca deixe as crianças sem vigilância com o material da embalagem. Existe perigo de asfixia através do material de embalagem. As crianças subestimam frequentemente os perigos. Mantenha as crianças sempre afastadas do produto.

- Este aparelho pode ser utilizado por crianças a partir dos 8 anos, assim como por pessoas com capacidades físicas, sensoriais ou mentais reduzidas ou deficiências na experiência e conhecimento, se forem vigiadas ou instruídas em relação ao uso seguro do aparelho e se compreenderem os perigos que daí possam resultar. As crianças não devem brincar com o produto. A limpeza e a manutenção pelo utilizador não devem ser realizadas por crianças sem vigilância.



Evite o perigo de morte por choque elétrico

- A instalação elétrica deve ser efetuada por um eletricista ou por uma pessoa especializada.
- Antes de cada ligação à rede, verifique o candeeiro e o cabo de ligação à rede quanto a eventuais danos. Nunca utilize a lâmpada quando detetar danos.
- Antes da montagem, retire o fusível ou desligue o interruptor automático na caixa de fusíveis (posição 0).
- Antes da montagem, certifique-se de que a tensão da fonte de alimentação existente corresponde com a tensão de rede necessária para o candeeiro (veja „Dados técnicos“).
- Evite sempre o contacto do dispositivo de iluminação com água ou outros líquidos.
- Certifique-se de que nenhum cabo é danificado durante a montagem.
- Nunca abra qualquer dos equipamentos elétricos, nem insira quaisquer objetos nos mesmos. Isto significaria perigo de morte por choque elétrico.



Evite perigos de queimadura e de ferimento

- Verifique se a lâmpada está danificada imediatamente após a desembalagem. Neste caso, contacte o centro de assistência para proceder à substituição.
- Não monte o candeeiro com lâmpadas e / ou vidros exteriores que tenham defeito. Neste caso, entre em contacto com o serviço de assistência para uma substituição.
- Certifique-se de que a lâmpada está desligada e arrefecida antes de lhe tocar para evitar queimaduras.
- Não monte a iluminação em superfícies húmidas ou condutoras.
- Não olhar diretamente para dentro da fonte de luz (lâmpada LED).
- Não observe o LED com um instrumento ótico (por ex., lupa).
- A fonte de luz dessa luminária só pode ser substituída pelo fabricante, por um técnico por ele designado ou por uma pessoa com qualificações semelhantes.



- Não é adequado para reguladores de luz externos e interruptores eletrónicos.



Procedimento correto

- Monte o dispositivo de iluminação de modo a que este fique protegido da humidade e da sujidade.
- Esteja sempre atento! Preste sempre atenção àquilo que está a fazer e proceda de forma sensata. Seja consciencioso e nunca monte o candeeiro quando não está concentrado ou quando se sentir indisposto.
- Antes de utilizar, familiarize-se com todas as instruções e ilustrações deste manual e com o próprio produto.

Preparação

Ferramentas e material necessário

A ferramenta e os materiais mencionados não estão incluídos no fornecimento. Trata-se de indicações e valores de referência, não vinculativos, para referência. O estado do material depende das circunstâncias individuais do local.

- Lápis/ferramenta de marcação
- Verificador de tensão de 2 polos
- Chave de fendas (cruzada e ranhura)
- Perfuradora
- Broca (ø 6 mm)
- Alicate de corte
- Condutores
- Martelo

Montar o candeeiro

Importante: A instalação eléctrica deve ser efetuada por um electricista ou por uma pessoa especializada. Este deve ter suficiente conhecimento acerca das propriedades do candeeiro e das especificações para a ligação.

⚠ AVISO! PERIGO DE CHOQUE ELÉTRICO!

Antes de iniciar a montagem do candeeiro, remova o fusível ou desligue o disjuntor no quadro elétrico (posição 0).

- ☐ Utilize um detetor de tensão bipolar para verificar se o cabo de alimentação está sem tensão.
- ☐ Remova os parafusos de fixação **(3)** visíveis na lateral da caixa de ligação **(5)** e remova o ângulo de montagem **(2)** na parte traseira.
- ☐ Marque os orifícios de perfuração utilizando os orifícios longitudinais, previstos para os parafusos **(4)**, do ângulo de montagem **(2)**.

- □ Faça os furos (Ø 6 mm, aprox. 40 mm de profundidade). Certifique-se de que não danifica o cabo de alimentação.
- □ Encaixe as buchas **(1)** nos orifícios de perfuração. Se necessário, utilize um martelo.
- □ Monte o ângulo de montagem **(2)** com os parafusos **(4)** fornecidos.
- □ Abrir a caixa de ligação **(7)** .
- □ Passe o cabo de ligação à rede (externo) **(8)** pelo passa-fios em borracha **(9)**.
- □ Ligue agora o cabo de ligação do candeeiro, através do grampo sem parafusos **(10)**, ao cabo de ligação à rede (externo) **(8)**.
  Advertência: certifique-se de que liga corretamente os condutores individuais do cabo de ligação à rede (externo) **(8)**: condutor de corrente, preto ou castanho = símbolo L, condutor neutro, azul = símbolo N, condutor de proteção, verde-amarelo = ⏚ .
- □ **Nota:** este candeeiro possui a classe de proteção II/⧈. O condutor de proteção não está ligado.
- □ Pressione o isolamento duplo do cabo de ligação à rede (externo) **(8)**, pelo menos, 8 mm no passa-fios em borracha **(9)**.
- □ Certifique-se de que o passa-fios em borracha **(9)** está corretamente encaixado na caixa de terminais **(7)**.
- □ Fechar a caixa de ligação **(7)** .
- □ Aparafuse o candeeiro ao ângulo de montagem **(2)** utilizando os parafusos de fixação **(3)**.
- □ **Apenas para o modelo 14140609L / 14140709L :**
  Coloque o braço superior do candeeiro **(6)** na posição desejada. Certifique-se de que o braço do candeeiro **(6)** não roda muito.

O seu candeeiro está agora pronto para ser utilizado.

Colocação em funcionamento

- □ Ligar ou desligar o candeeiro com o interruptor de parede.
- □ O candeeiro dispões de 3 níveis de luminosidade e pode ser regulado premindo repetidamente o interruptor de parede.

Nota: A luz tem uma função de memória. Ligar a luz durante pelo menos 15 segundos no nível de regulação desejado. Em seguida, apagar a luz durante pelo menos 15 segundos. O nível de regulação anteriormente selecionado é agora guardado. Quando se liga novamente, a luz é ligada no nível de regulação previamente selecionado.

Manutenção e limpeza

⚠ AVISO! PERIGO DE CHOQUE ELÉTRICO!

Para limpeza, desligue primeiro o candeeiro da corrente elétrica. Para isso, retire o fusível ou desligue o interruptor automático na caixa de fusíveis (posição 0).

⚠ CUIDADO! PERIGO DE QUEIMADURAS ATRAVÉS DE SUPERFÍCIES QUENTES!

Permite que a lâmpada arrefeça completamente.

- ■ Não utilize solventes, gasolina ou produtos semelhantes. O candeeiro seria danificado.
- □ Para a limpeza, utilize apenas um pano seco, sem fios.
- □ Volte a colocar o fusível ou desligue o interruptor automático na caixa de fusíveis (posição I).

Eliminação



Esteja atento à especificação dos materiais da embalagem para a separação de lixo. Estas são identificadas com abreviações (a) e números (b) com o seguinte significado: 1–7: Plásticos / 20–22: Papel e papelão / 80–98: Materiais compostos.



Não deposite o seu produto utilizado no lixo doméstico, a favor da proteção ambiental, e elimine-o de forma adequada. Pode informar-se sobre os pontos de recolha e o seu horário de funcionamento junto ao seu município.

Garantia e assistência

Garantia

Recebe, no momento de compra deste aparelho, uma garantia de 36 meses. O aparelho foi fabricado cuidadosamente e submetido a um rígido controlo de qualidade. Dentro do período de garantia, reparamos gratuitamente todas as falhas de material ou de fabrico. Se, mesmo assim, surgirem eventuais defeitos durante o período de garantia, envie o aparelho para a morada da Assistência, indicando o seguinte Número do modelo: 14140609L / 14140709L / 14140809L.

Os danos causados por um manuseamento inadequado ou pela inobservância do manual de instruções ou uma intervenção por pessoal não autorizado estão excluídos da garantia.

Com a troca do aparelho, de acordo com DL 67/2003, o tempo de garantia se inicia novamente.

Endereço da assistência

Briloner Leuchten GmbH & Co. KG
Am Steinbach 14
59872 Meschede
ALEMANHA
Tel.: +49 29 1 / 95 29 93-650
Fax: +49 29 1 / 95 29 93-109
E-Mail: kundenservice@briloner.com
www.briloner.com

FR

Número de serviço gratuito:
Tel.: 00800 / 27456637

IAN 524795_2604

Para qualquer questão, guarde o talão de compra e o número de artigo (IAN 524795_2604) como comprovativo da mesma.

Declaração de conformidade CE

Este produto cumpre os requisitos das diretivas em vigor a nível europeu e nacional. A conformidade foi comprovada. As respetivas declarações e os respetivos documentos encontram-se na posse do fabricante.

Fabricante

Briloner Leuchten GmbH & Co. KG
Am Steinbach 14
59872 Meschede
ALEMANHA

Briloner Leuchten GmbH & Co. KG
Am Steinbach 14
DE-59872 Meschede
GERMANY

Imported for GB market by:
Lidl Great Britain Ltd, Lidl House,
14 Kingston Road, Surbiton, KT5 9NU

Last Information Update • Stand der Informationen • Version des informations • Stand van de informatie • Versione delle informazioni • Estado de las informaciones • Estado das informações: 06/2026
Ident.-No.: 14140609L / 14140709L / 14140809L 062026-1

22
PAP

ES/PT
AZUL

PDF ONLINE
www.lidl-service.com

IAN 524795_2604