TOPMOVE®

CABIN CASE

GB
CABIN CASE
Operation and safety notes

FI
LENTOLAUKKU
Käyttö- ja turvaohjeet

SE
KABINVÄSKA PÅ HJUL
Bruksanvisning och säkerhetsanvisningar

PL
WALIZKA PODRĘCZNA NA KÓŁKACH
Wskazówki dotyczące obsługi i bezpieczeństwa

LT
RANKINIO BAGAŽO LAGAMINAS SU RATUKAIS
Naudojimo ir saugos pastabos

EE
KÄSIPAGASIKOHVER
Kasutamis- ja ohutusjuhised

LV
KOFERIS AR RITENTIŅIEM
Ekspluatācijas un drošības norādījumi

DE AT CH
TROLLEY-BOARDCASE
Bedienungs- und Sicherheitshinweise

IAN 488248_2407
IAN 488249_2407

FI SE PL
LT EE LV

GB	Operation and safety notes	Page	4
FI	Käyttö- ja turvaohjeet	Sivu	11
SE	Bruksanvisning och säkerhetsanvisningar	Sidan	18
PL	Wskazówki dotyczące obsługi i bezpieczeństwa	Strona	25
LT	Naudojimo ir saugos pastabos	Psl	33
EE	Kasutamis- ja ohutusjuhisedKasutamis- ja ohutusjuhised	Lehekülg	40
LV	Ekspluatācijas un drošības norādījumi	Lpp.	47
DE/AT/CH	Bedienungs- und Sicherheitshinweise	Seite	54

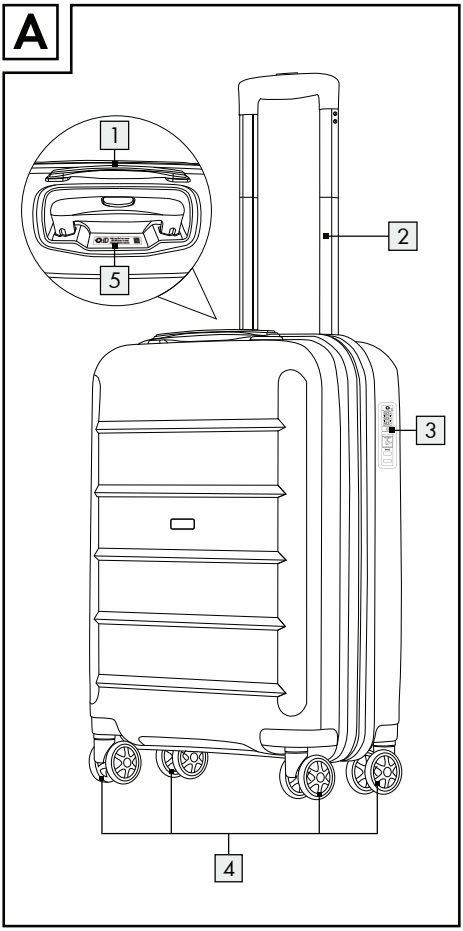
A
1
2
3
4
5

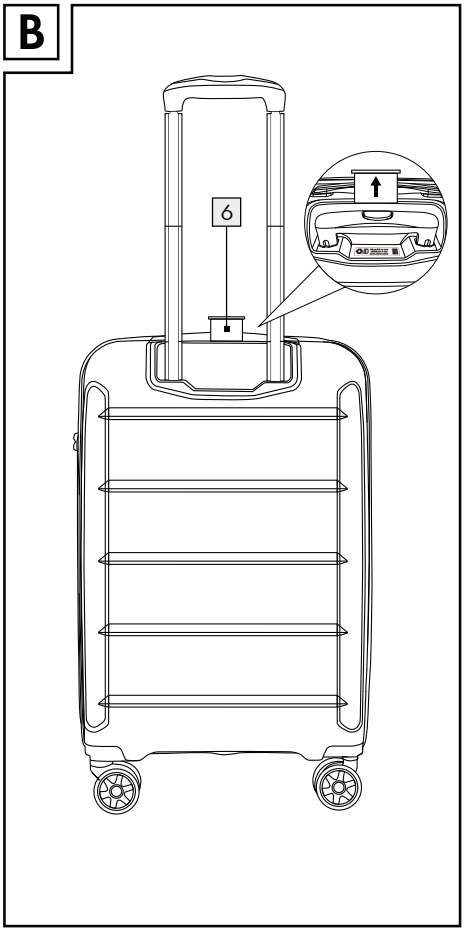
B
6

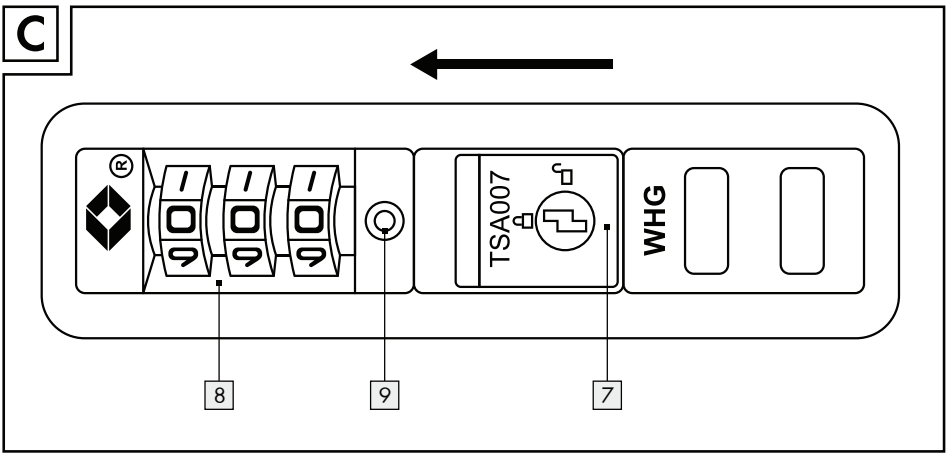
C
TSA007
WHG
7
8
9

List of pictograms used . . . . . Page 5

Introduction . . . . . Page 5

Intended use . . . . . Page 5

Parts description . . . . . Page 6

Scope of delivery . . . . . Page 6

Technical data . . . . . Page 6

Safety notes . . . . . Page 6

Using the combination lock 3 . . . . . Page 7

Changing the current number combination . . . . . Page 8

TRAVEL SENTRY® ID function . . . . . Page 8

Procedure . . . . . Page 8

Storage . . . . . Page 8

Cleaning . . . . . Page 9

Disposal . . . . . Page 9

Warranty . . . . . Page 9

Warranty claim procedure . . . . . Page 10

Service . . . . . Page 10

● List of pictograms used

	Read the instructions!		You can find further information on the website!
	Please observe the warnings and safety instructions!		Safety information Instructions for use
	For your safety!		

CABIN CASE

● Introduction

We congratulate you on the purchase of your new product. You have chosen a high quality product. Familiarise yourself with the product before using it for the first time. In addition, please carefully refer to the operating instructions and the safety advice below. Only use the product as instructed and only for the indicated field of application. Keep these instructions in a safe place. If you pass the product on to anyone else, please ensure that you also pass on all the documentation with it.

● Intended use

This product was exclusively designed for private use and is not suitable for commercial use. The suitcase is only intended for transporting your personal possessions. Improper use of the suitcase can result in property damage or personal injury. The manufacturer and retailer assume no liability for damage resulting from improper use. The suitcase is not a toy.

Parts description

1 Handle
2 Telescopic rod
3 Travel Sentry® approved combination lock
4 Twin wheels
5 TSID label
6 Address field
7 Latch to open the lock
8 Number wheel
9 Push button (reset)

Scope of delivery

1 Suitcase
1 Separate bag
1 Set of instructions for use

Technical data

Dimensions incl. wheels:	approx. 55 x 40 x 20 cm (H x W x D)
Empty weight:	approx. 2.90 kg
Volume:	approx. 30L
Max. filling weight:	10 kg
Max. total weight:	12.90 kg

Safety notes

⚠ ATTENTION! Risk of injury!

- Lifting or carrying heavy luggage incorrectly may result in injuries or damage to bones, muscles or joints. Hold the suitcase with both hands on the sides when lifting it. Ask for help if you are not able to lift the suitcase. Ensure when unpacking the suitcase that children do not get caught up in or suffocate in the packaging.

⚠ ATTENTION! Risk of damage!

- You can prevent damage to your suitcase by following the instructions below.
  - Please take note of the maximum weight capacity of the suitcase.
  - Carry the suitcase up the stairs instead of pulling it.
  - Do not overpack your suitcase.

- Secure the product against unintentional rolling away. Do not place it on an uneven surface. As it does not have a brake, it could start to move. This could result in injury and/ or damage.

● Using the combination lock 3

The number combination is set to the digits 0 - 0 - 0. You can set your own number combination as follows:

1. There is a small push button 9 right beside the number wheels 8. Press this in using a pointed object so that it stays in the pressed position. Then, adjust the number wheels 8 to the desired number combination.
2. After you have entered the desired number combination, slide the latch 7 in the arrow direction to open the lock. Now the push button 9 will spring back into its original position and you will only be able to open the suitcase using the newly set number combination.
3. Please learn the new combination off by heart. Ideally, you should write down the new number combination and keep it in a safe place. At least one number wheel 8 must be misaligned to close the lock. The lock will re-open if the number combination you have set is entered.

Additional information

This combination lock 3 is a Travel Sentry® Approved combination lock and can be used in over 55 countries, including the USA, Canada, Japan, Israel, China, Germany, the Netherlands, South Korea and Switzerland*.

This is so that closed suitcases can be opened for inspection and closed again by TSA authorities (Transportation Security Administration) without having to use force. This is why there is NO key included in the delivery of the suitcase.

www

*You can find a full overview of the participating countries at www.travelsentry.org.

Changing the current number combination

WARNING!

- Please note that the number combination can only be changed using the current combination. Otherwise, it is not possible to change it. If you have forgotten the code you were using, please do **NOT** press the push button (reset) 9.

To change the settings for your combination lock, please follow the instructions below:

1. Set the number wheels 8 to the number combination you have been using.
2. Repeat steps 1 to 3 of the section „Using the combination lock" to set the new number combination.

TRAVEL SENTRY® ID function

TRAVEL SENTRY® offers a FREE global registration and notification service for luggage and other personal items.

You will find your unique identification number (TSID label 5) on the back of your suitcase, which you can use to register on www.tsid.com.

Procedure

1. Go to www.tsid.com and create your TSID account, otherwise log into your existing account.
2. As soon as you have sent over your account information, you will receive an email from noreply@tsid.com.
3. Click the link contained in this email to validate and activate your account.
4. Find the TSID label 5 on your item of luggage.
5. Register your object with the unique, 12-digit TSID that you have found on the TSID label 5 and appears as follows:

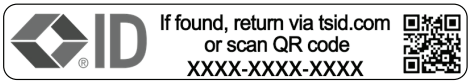

Your registration is now complete.

Storage

- Always store the dry and clean suitcase in a temperate room and keep it away from direct sunlight and sources of heat.

● Cleaning

Only clean the suitcase as described below to avoid any potential damage.

1. Wipe the suitcase with a damp cloth.
2. Allow the suitcase to dry completely before storing it.

- Do not use harsh solvent-based cleaning agents
- Do not use sharp or abrasive cleaning utensils such as knives, metal or nylon brushes or similar. These can damage the surface.

● Disposal

The packaging is made entirely of recyclable materials, which you may dispose of at local recycling facilities.

Contact your local refuse disposal authority for more details of how to dispose of your worn-out product.

● Warranty

The product has been manufactured to strict quality guidelines and meticulously examined before delivery. In the event of material or manufacturing defects you have legal rights against the retailer of this product. Your legal rights are not limited in any way by our warranty detailed below.

The warranty for this product is 5 years from the date of purchase. The warranty period begins on the date of purchase. Keep the original sales receipt in a safe location as this document is required as proof of purchase.

Any damage or defects already present at the time of purchase must be reported without delay after unpacking the product.

Should the product show any fault in materials or manufacture within 5 years from the date of purchase, we will repair or replace it – at our choice – free of charge to you. The warranty period is not extended as a result of a claim being granted. This also applies to replaced and repaired parts.

This warranty becomes void if the product has been damaged, or used or maintained improperly.

The warranty covers material or manufacturing defects. This warranty does not cover product parts subject to normal wear and tear, thus considered consumables (e.g. batteries, rechargeable batteries, tubes, cartridges), nor damage to fragile parts, e.g. switches or glass parts.

Warranty claim procedure

To ensure quick processing of your case, please observe the following instructions:

Please have the till receipt and the item number (IAN 488248_2407 / IAN 488249_2407) available as proof of purchase.

You will find the item number on the rating plate, an engraving, on the front page of the instructions for use (bottom left), or as a sticker on the rear or bottom of the product.

If functional or other defects occur, please contact the service department listed either by telephone or by e-mail.

You can return a defective product to us free of charge to the service address that will be provided to you. Ensure that you enclose the proof of purchase (till receipt) and information about what the defect is and when it occurred.

Service

GB **Service Great Britain**
Tel.: 08000569216
E-Mail: owim@lidl.co.uk

Merkkien selitykset . . . . . Sivu 12

Johdanto . . . . . Sivu 12

Tarkoituksenmukainen käyttö . . . . . Sivu 12

Osien kuvaus . . . . . Sivu 13

Toimituksen sisältö . . . . . Sivu 13

Tekniset tiedot . . . . . Sivu 13

Turvallisuusohjeet . . . . . Sivu 13

Numerolukon 3 käyttö . . . . . Sivu 14

Nykyisen numeroyhdistelmän muuttaminen . . . . . Sivu 14

TRAVEL SENTRY®-ID-toiminto . . . . . Sivu 15

Toimintaohje . . . . . Sivu 15

Säilytys . . . . . Sivu 15

Puhdistus . . . . . Sivu 15

Hävittäminen . . . . . Sivu 16

Takuu . . . . . Sivu 16

Toimiminen takuutapauksessa . . . . . Sivu 16

Huoltopalvelu . . . . . Sivu 17

Merkkien selitykset			
	Lue ohjeet!		Lisätiedot löytyvät verkkosivustolta!
	Noudata varoituksia ja turvallisuusohjeita!		Turvallisuusohjeet Käyttöohjeet
	Näin toimit oikein!		

LENTOLAUKKU

Johdanto

Onnittelemme sinua uuden tuotteen hankinnasta. Olet valinnut korkealaatuisen tuotteen. Tutustu laitteeseen ennen ensimmäistä käyttöönottoa. Lue sitä varten tämä käyttöohje ja turvallisuusohjeet. Käytä tuotetta vain kuvatulla tavalla ja ilmoitetulla käyttöalalla. Säilytä käyttöohje paikassa, josta löydät sen aina. Anna kaikki ohjeet mukaan, jos luovutat tuotteen edelleen.

Tarkoituksenmukainen käyttö

Tuote on suunniteltu ainoastaan yksityiskäyttöön, joten se ei sovellu kaupalliseen tarkoitukseen. Matkalaukku on tarkoitettu vain henkilökohtaisen sisällön kuljetukseen. Aine- ja henkilövahingot mahdollisia, jos matkalaukkua käytetään tarkoituksenvastaisesti. Tällaisessa tapauksessa valmistaja tai jälleenmyyjä ei vastaa syntyneistä vahingoista. Matkalaukku ei ole lasten lelu.

Osien kuvaus

1 Kahva
2 Teleskooppitanko
3 Numerolukko Travel Sentry® Approved
4 Kaksoispyörät
5 TSID-tunnus
6 Osoitekenttä
7 Painike lukon avaamiseksi
8 Numeropyörät
9 Painonappi (nollaus)

Toimituksen sisältö

1 Matkalaukku
1 Erillistä pussia
1 Käyttöohje

Tekniset tiedot

Matkalaukun mitat sis. pyörät:	n. 55 x 40 x 20 cm (K x L x S)
Omapaino:	n. 2,90 kg
Tilavuus:	n. 30 L
Suurin täyttöpaino:	n. 10 kg
Suurin kokonaispaino:	n. 12,90 kg

Turvallisuusohjeet

⚠ HUOMIO! Loukkaantumisvaara!

- Raskaiden matkatavaroiden virheellinen nostaminen tai kantaminen voi johtaa loukkaantumiseen tai luiden, lihasten tai nivelten vaurioihin. Nosta matkalaukku pitämällä sivuilta kiinni molemmin käsin. Pyydä apua, jos et pysty yksin nostamaan matkalaukkua. Huolehdi purkaessasi laukkua pakkauksesta, että lapset eivät takerru tai tukehdu pakkaukseen.

⚠ HUOMIO! Vaurioiden vaara!

- Mainittujen tilanteiden avulla voit välttää matkalaukun vauriot.
- Huomioi matkalaukun enimmäiskuormitus.
- Kanna matkalaukku portaissa vetämisen sijaan.
- Vältä matkalaukun ylitäyttämistä.
- Varmista tuote tahatonta vierimistä vastaan. Älä aseta sitä epätasaisille pinnoille. Se voi lähteä liikkeelle, sillä siinä ei ole jarrua. Tämä voi johtaa loukkaantumiseen ja/tai vaurioihin.

● Numerolukon 3 käyttö

Numeroyhdistelmä on asetettu numeroihin 0 - 0 - 0. Tämä voidaan muuttaa omaan numeroyhdistelmään seuraavasti:

1. Numeropyörien 8 vieressä on pieni painonappi 9. Paina sitä terävällä esineellä niin, että se pysyy alaspainetussa asennossa. Aseta sitten numeropyörillä 8 haluamasi numeroyhdistelmä.
2. Kun olet asettanut haluamasi numeroyhdistelmän, aseta painike lukon avaamiseksi 7 nuolen suuntaan. Nyt painonappi 9 palautuu alkuperäiseen asentoonsa ja matkalaukku voidaan avata tästä lähtien vain uudelleen asetetulla numeroyhdistelmällä.
3. Pane tämä uusi yhdistelmä muistiin. Kirjoita uusi numeroyhdistelmä muistiin ja säilytä sitä turvallisessa paikassa. Lukon sulkemiseksi täytyy asettaa vähintään yksi numeropyörä 8. Lukko aukeaa jälleen, kun asetettu numeroyhdistelmä valitaan.

Lisätietoja

Numerolukko 3 on Travel Sentry® Approved -numerolukko, joka on käytössä yli 55 maassa, mm. USA:ssa, Kanadassa, Japanissa, Israelissa, Kiinassa, Saksassa, Alankomaissa, Etelä-Koreassa ja Sveitsissä*.

Sen tarkoituksena on, että TSA-viranomaiset (Transportation Security Administration) voivat avata lukitun matkalaukun ilman voimakeinoja ja sulkea sen jälleen tarkastuksen jälkeen. Siksi matkalaukun mukana EI toimiteta avainta.

www

*Kaiken kattava luettelo osallistuvista maista löytyy osoitteesta www.travelsentry.org.

● Nykyisen numeroyhdistelmän muuttaminen

ⓘ VAROITUS!

- Huomioi, että numeroyhdistelmä voidaan muuttaa vain nykyisellä yhdistelmällä, muutoin se ei ole mahdollista. Jos olet kuitenkin unohtanut viimeksi käytetyn koodin, **ÄLÄ** paina painonappia (nollaus) 9.

Muuta numerolukon asetuksia seuraavasti:

1. Aseta numeropyörän 8 avulla viimeksi käytetty numeroyhdistelmä.
2. Aseta uusi numeroyhdistelmä toistamalla vaiheet 1 – 3 luvusta ”Numerolukon käyttö”.

● TRAVEL SENTRY®-ID-toiminto

TRAVEL SENTRY® tarjoaa MAKSUTTOMAN maailmanlaajuisen rekisteröinti- ja viestintäpalvelun matkatavaroille ja muille henkilökohtaisille tavaroille.

Matkalaukun takaosasta löytyy yksilöllinen tunnusnumero (TSID-tunnus 5), jolla voit rekisteröityä osoitteessa www.tsid.com.

● Toimintaohje

1. Mene osoitteeseen www.tsid.com ja luo TSID-tili, tai kirjaudu jo olemassa olevalle tilille.
2. Kun olet lähettänyt tilitietosi, saat sähköpostiviestin osoitteesta noreply@tsid.com.
3. Napsauta sähköpostiviestissä olevaa linkkiä, jonka kautta voit vahvistaa ja aktivoida tilisi.
4. Tarkista TSID-tunnus 5 matkalaukusta.
5. Rekisteröi tavarasi 12-numeroisella, yksilöllisellä TSID-tunnuksella, joka löytyy matkalaukun TSID-tunnuksesta 5 ja joka on tämännäköinen:

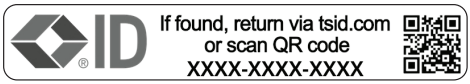

Rekisteröintisi on nyt valmis.

● Säilytys

- Säilytä matkalaukkua aina kuivassa ja puhtaassa huoneenlämpöisessä paikassa suoralta auringonvalolta ja lämmönlähteiltä suojattuna.

● Puhdistus

Puhdista matkalaukku seuraavalla tavalla, jotta se ei vaurioidu.

1. Pyyhi matkalaukku puhtaaksi kostealla liinalla.
2. Anna matkalaukun kuivua hyvin ennen säilytykseen laittoa.

- Älä käytä mitään voimakkaita liuotinainepitoisia puhdistusaineita
- Älä käytä mitään naarmuttavia tai teräviä puhdistusvälineitä, kuten veistä, metalli- tai nailonharjoja. Nämä voivat vaurioittaa pintoja.

● Hävittäminen

Pakkaus on valmistettu ympäristöystävällisistä materiaaleista, jotka voidaan viedä paikalliseen kierrätyspisteeseen.

Lisätietoja käytöstä poistetun tuotteen hävittämismahdollisuuksista saat kuntasi tai kaupunkisi viranomaisilta.

● Takuu

Tuote on valmistettu huolellisesti tiukkojen laatudirektiivien mukaan ja tarkistettu huolella ennen toimitusta. Materiaali- tai valmistusvirheiden tapauksessa kuluttajalla on laillisia oikeuksia tuotteen myyjää kohtaan. Alla oleva takuu ei rajoita kuluttajan lakisääteisiä oikeuksia millään tavalla.

Tämän tuotteen takuu on 5 vuotta ostopäivästä lukien. Takuuaika alkaa ostopäivästä. Säilytä alkuperäinen ostokuitti turvallisessa paikassa, koska tätä asiakirjaa vaaditaan ostotositteena.

Mahdollisista ostohetkellä esiintyneistä vaurioista tai vioista on ilmoitettava välittömästi tuotteen pakkauksesta purkamisen jälkeen.

Jos 5 vuoden sisällä tuotteen ostopäivästä alkaen tuotteesta löytyy materiaali- tai valmistusvirhe, korjaamme tuotteen ilmaiseksi harkintamme mukaan. Takuuaikaa ei pidennetä myönnetyn takuuvaatimuksen vuoksi. Tämä koskee myös vaihdettuja ja korjattuja osia.

Takuun voimassaolo lakkaa, jos tuote on vioittunut, sitä on käytetty tai huollettu tarkoituksenvastaisesti.

Takuu kattaa materiaali- ja valmistusvirheet. Takuu ei kata tuotteen osia, jotka kuluvat normaalisti (esim. paristot, akut, letkut, väripatruunat) ja joita voidaan sen vuoksi pitää kuluvina osina eikä myöskään rikkoutuvia osia esim. kytkimiä, akkuja tai lasista valmistettuja osia.

● Toimiminen takuutapauksessa

Jotta asiasi nopea käsittely voidaan taata, pyydämme sinua toimimaan seuraavien ohjeiden mukaisesti:

Säilytä kassakuitti ja tuotenumero (IAN 488248_2407 / IAN 488249_2407) todisteena tekemästäsi ostoksesta.

Tuotenumero löytyy tyyppikilvestä, kaiverruksesta, käyttöohjeen etusivulta (vasen alareuna) tai tuotteen takaosassa tai pohjassa olevasta tarrasta.
Jos havaitset tuotteessa toimintahäiriöitä tai muita vikoja, ota ensin yhteyttä puhelimitse tai sähköpostitse alla mainittuun huoltopalveluun.
Sen jälkeen voit lähettää tuotteen maksutta huoltopalvelun osoitteeseen. Liitä tuotteen mukaan ostokuitti ja selvitys havaitusta viasta ja sen havaitsemisajankohdasta.

Huoltopalvelu

FI **Huoltopalvelu Suomi**
Puhelin: 0800 913375
E-Mail: owim@lidl.fi

Förklaring av de piktogram som används . . . . . Sidan 19

Inledning . . . . . Sidan 19

Avsedd användning . . . . . Sidan 19

Beskrivning av de olika delarna . . . . . Sidan 20

Leverans. . . . . Sidan 20

Tekniska data. . . . . Sidan 20

Säkerhetsanvisningar . . . . . Sidan 20

Använda kodlåset 3 . . . . . Sidan 21

Ändra den aktuella sifferkombinationen . . . . . Sidan 21

TRAVEL SENTRY®-ID-funktion . . . . . Sidan 22

Tillvägagångssätt . . . . . Sidan 22

Förvaring . . . . . Sidan 22

Rengöring . . . . . Sidan 22

Avfallshantering . . . . . Sidan 23

Garanti . . . . . Sidan 23

Handläggning av garantianspråk . . . . . Sidan 23

Service . . . . . Sidan 24

Förklaring av de piktogram som används			
	Läs anvisningarna!	www	För mer information, se webbsidan!
	Beakta varnings- och säkerhetsanvisningar!		Säkerhetsanvisningar Hanteringsanvisningar
	Så här förhåller du dig rätt!		

KABINVÄSKA PÅ HJUL

● Inledning

Grattis till köpet av din nya produkt. Du har valt en produkt av hög kvalitet. Gör dig bekant med produkten innan du använder den. Läs följande bruksanvisning och säkerhetsinformation. Använd endast produkten i enlighet med beskrivningen och för angivna ändamål. Förvara denna handledning på en säker plats. Överlämna även bruksanvisningen om du överlåter produkten till en tredje part.

● Avsedd användning

Denna produkt är endast avsedd för privat användning och inte för yrkesmässiga användningar. Väskan är bara avsedd för att transportera dina personliga tillhörigheter. Om väskan inte används på avsett sätt kan det leda till materiella skador och personskador. I detta fall tar tillverkaren eller återförsäljaren inte ansvar för de uppkomna skadorna. Väskan är ingen leksak för barn.

Beskrivning av de olika delarna

1 Handtag
2 Teleskopstång
3 Kodlås Travel Sentry® Approved
4 Tvillingsrullar
5 TSID–märkning
6 Adressfält
7 Förslutning för att öppna låset
8 Små sifferhjul
9 Tryckknapp (Reset)

Leverans

1 Väska
1 Separat påse
1 Bruksanvisning

Tekniska data

Väskmått inkl. hjul:	ca. 55 x 40 x 20 cm (H x B x D)
Egenvikt:	ca. 2,90 kg
Volym:	ca. 30 L
Max. fyllvikt:	ca. 10 kg
Max. totalvikt:	ca. 12,90 kg

Säkerhetsanvisningar

⚠ SE UPP! Fara för personskador!

- Om tungt bagage lyfts eller bärs fel kan det uppkomma personskador på ben, muskler eller leder. När väskan lyfts i sidorna håller du fast den med båda händerna. Be om hjälp om du inte kan lyfta väskan. Se vid uppackningen till att barn inte fastnar eller kvävs av förpackningen.

⚠ SE UPP! Risk för skador!

- Genom de nämnda situationerna kan du undvika att skada väskan.
  - Observera väskans maximala last.
  - Bär väskan istället för att dra den i trappor.
  - Undvik att överfylla väskan.
- Säkra produkten mot att rulla iväg. Ställ inte väskan på ojämna ytor. Eftersom den inte har några bromsar kan den sätta sig i rörelse. Detta kan leda till personskador och/eller materiella skador.

● Använda kodlåset 3

Sifferkombinationen är förinställd på siffrorna 0 - 0 - 0. Du kan ställa in sifferkombinationen på följande sätt:

1. Omedelbart bredvid de små sifferhjulen 8 finns en liten tryckknapp 9. Tryck in den med ett vasst föremål, så att denna förblir i intryckt position. Därefter ställer du in de små sifferhjulen 8 på den önskade sifferkombinationen.
2. Efter att du matat in den önskade sifferkombinationen skjuter du förslutningen i pilens riktning för att öppna låset 7. Nu hoppar tryckknappen 9 tillbaka till sin ursprungliga position och väskan kan nu bara öppnas med den nyinställda sifferkombinationen.
3. Kom ihåg den nya kombinationen. Det bästa är att du noterar den nya sifferkombinationen och sparar denna på ett säkert ställe. För att låsa låset skall minst ett sifferhjul 8 justeras. Om den inmatade sifferkombinationen ställs in går låset att öppna igen.

Ytterligare anvisningar

Detta kodlås 3 är ett kodlås av typen Travel Sentry® Approved och är giltigt i mer än 55 länder, bl.a. USA, Kanada, Japan, Israel, Kina, Tyskland, Nederländerna, Sydkorea, Schweiz*.

Syftet är att den låsta väskan skall kunna öppnas för kontroll av TSA-myndigheter (Transportation Security Administration) och kunna stängas igen utan att använda våld. Därför ingår det INGEN nyckel i leveransen av väskan.

www

*En komplett översikt över de deltagande länderna finns på sidan www.travelsentry.org.

● Ändra den aktuella sifferkombinationen

ⓘ VARNING!

- Observera att sifferkombinationen endast kan ändras med den aktuella kombinationen. Något annat sätt finns inte. Om du har glömt den senast använda koden så får du **INTE** trycka på tryckknappen (Reset) 9.

Gör så här för att ändra kodlåsets sifferkombination:

1. Ange med hjälp av de små sifferhjulen 8 den senast använda sifferkombinationen.
2. För att ställa in en ny sifferkombination upprepar du stegen 1 till 3 i avsnittet ”Använda kodlåset”.

● TRAVEL SENTRY®-ID-funktion

TRAVEL SENTRY® erbjuder en GRATIS världsomspännande registrerings- och kommunikationsservice för bagage och andra personliga föremål.

På baksidan av väskan vinns ett unikt identifikationsnummer (TSID-märkning 5) med vilket du kan registrera dig på www.tsid.com.

● Tillvägagångssätt

1. Gå till www.tsid.com och skapa ditt TSID-konto, eller logga in på ditt befintliga konto.
2. Så snart du skickat dina kontoinformationer får du ett e-postmeddelande från noreply@tsid.com.
3. Klicka på länken i detta e-postmeddelande för att validera och aktivera ditt konto.
4. Leta reda på TSID-märkningen 5 på din väska.
5. Registrera väskan med den 12 positioners unika TSID, som du hittat på TSID-märkningen 5 och som ser ut såhär:

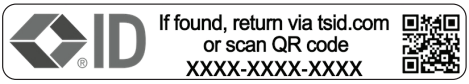

Din registrering är nu avslutad.

● Förvaring

- Förvara alltid väskan i en torr, ren och tempererad lokal där den inte utsätts för direkt solljus.

● Rengöring

Rengör väskan enligt följande beskrivning för att undvika ev. skador.

1. Torka av väskan med en lätt fuktad duk.
2. Låt väskan torka helt och hållet innan den förvaras.

- Använd inga aggressiva lösningsmedelshaltiga rengöringsmedel
- Använd inga repande eller vassa rengöringsredskap såsom knivar, metall- eller nylonborstar eller liknande. Dessa kan skada ytorna.

● Avfallshantering

Förpackningen består av miljövänliga material, som kan lämnas på lokala återvinningsstationer.

Kontakta kommunen för närmare information om avfallshantering av den förbrukade produkten.

● Garanti

Produkten har tillverkats enligt stränga kvalitetskrav och kontrollerats noggrant före leverans. I händelse av materialfel eller tillverkningsfel har du lagstadgade rättigheter mot säljaren av produkten. Dina lagstadgade rättigheter begränsas inte på något sätt av vår garanti som anges nedan.

Garantin för den här produkten är 5 år från och med inköpsdatum. Garantitiden börjar från och med inköpsdagen. Förvara originalkvittot på en säker plats eftersom detta dokument krävs som inköpsbevis.

Alla skador eller brister som redan finns vid tidpunkten för köpet måste rapporteras omedelbart efter uppackning av produkten.

Om det uppstår ett materialfel eller ett tillverkningsfel på denna produkt inom 5 år efter köpet, kommer vi, efter eget gottfinnande, att antingen reparera eller byta ut produkten åt dig utan kostnad. Garantiperioden förlängs inte av ett beviljat garantianspråk. Det gäller även för utbytta eller reparerade delar.

Denna garanti är ogiltig om produkten har skadats eller använts eller underhållits felaktigt.

Garantin täcker material- och tillverkningsfel. Denna garanti täcker inte produktdelar som är föremål för normalt slitage och som därför anses vara slitdelar (t.ex. batterier, batteripack, slangar, bläckpatroner) och inte heller skador på ömtåliga delar, t.ex. strömbrytare eller delar av glas.

● Handläggning av garantianspråk

För att vi ska kunna handlägga ditt ärende snabbare, ber vi dig beakta följande anvisningar:

Ha alltid kassakvitto och artikelnummer i beredskap (IAN 488248_2407 / IAN 488249_2407) för att bevisa köpet.

Artikelnumret står på typskylten, finns ingraverat, har tryckts på din handlednings första sida (nere till vänster) eller finns som etikett på baksidan eller undersidan.
Om funktionsfel eller andra brister uppstår bör du först vända dig till nedanstående serviceavdelning via telefon eller e-post.
När en produkt har registrerats som defekt kan du skicka in den portofritt till den serviceadress du meddelats om du bifogar inköpskvittot (kassakvitto) och en beskrivning av felet och var det uppstått.

Service

SE **Service Sverige**
Tel.: 020791808
E-Mail: owim@lidl.se

FI **Service Finland**
Tel: 0800 913375
E-Mail: owim@lidl.fi

Legenda używanych piktogramów . . . . . Strona 26

Wstęp . . . . . Strona 26

Użytkowanie zgodne z przeznaczeniem . . . . . Strona 26

Opis części . . . . . Strona 27

Zakres dostawy . . . . . Strona 27

Dane techniczne . . . . . Strona 27

Instrukcje bezpieczeństwa . . . . . Strona 27

Korzystanie z zamka na szyfr 3 . . . . . Strona 28

Zmiana biezącej kombinacji cyfr . . . . . Strona 29

Funkcja ID TRAVEL SENTRY® . . . . . Strona 29

Metoda postępowania . . . . . Strona 29

Przechowywanie . . . . . Strona 30

Czyszczenie . . . . . Strona 30

Utylizacja . . . . . Strona 30

Gwarancja . . . . . Strona 30

Sposób postępowania w przypadku naprawy gwarancyjnej . . . . . Strona 31

Serwis . . . . . Strona 32

Legenda używanych piktogramów			
	Przeczytać instrukcje!		Więcej informacji na stronie internetowej!
	Przestrzegać ostrzeżeń i instrukcji bezpieczeństwa!		Instrukcje bezpieczeństwa Instrukcje użytkowania
	Zapewni to prawidłowe postępowanie!		

WALIZKA PODRĘCZNA NA KÓŁKACH

Wstęp

Gratulujemy Państwu zakupu nowego produktu. Zdecydowali się Państwo na zakup produktu najwyższej jakości. Przed uruchomieniem urządzenia po raz pierwszy zapoznaj się z nim. W tym celu przeczytaj uważnie poniższą instrukcję obsługi oraz wskazówki dotyczące bezpieczeństwa. Produkt należy użytkować w sposób tu opisany i zgodnie z określonym zakresem zastosowania. Należy przechowywać tę instrukcję w bezpiecznym miejscu. Przekazując produkt innej osobie, należy również przekazać wszystkie dokumenty.

Użytkowanie zgodne z przeznaczeniem

Ten produkt jest przeznaczony wyłącznie do użytku prywatnego i nie nadaje się do zastosowań komercyjnych. Walizka jest przeznaczona do transportowania prywatnego mienia. Używanie walizki w celach niezgodnych z przeznaczeniem może prowadzić do szkód materialnych lub obrażeń ciała. W takich przypadkach producent i sprzedawca nie ponoszą odpowiedzialności za powstałe szkody. Walizka nie jest zabawką dla dzieci.

Opis części

1 Uchwyt
2 Drążek teleskopowy
3 Zamek na szyfr Travel Sentry® Approved
4 Jednakowe kółka
5 Oznaczenia TSID
6 Miejsce na adres
7 Zamknięcie do otwierania zamka
8 Kółeczka z cyframi
9 Przycisk (reset)

Zakres dostawy

1 Walizka
1 Osobne worki
1 Instrukcja użytkowania

Dane techniczne

Wymiary walizki z kółkami:	ok. 55 x 40 x 20 cm (wys. x szer. x gł.)
Masa własna:	ok. 2,90 kg
Pojemność:	ok. 30 L
Maks. masa napełniania:	ok. 10 kg
Maks. masa łączna:	ok. 12,90 kg

Instrukcje bezpieczeństwa

⚠ UWAGA! Ryzyko obrażeń!

- Nieprawidłowe podnoszenie oraz przenoszenie ciężkich bagaży może spowodować obrażenia lub uszkodzenia kości, mięśni lub stawów. Podczas podnoszenia walizkę należy trzymać obiema rękami. Poprosić o pomoc, gdy samodzielne podniesienie walizki nie jest możliwe. Podczas rozpakowywania należy pilnować, aby dzieci nie uzyskały dostępu do opakowania i nie udusiły się.

⚠ UWAGA! Ryzyko uszkodzenia!

- Dzięki powyższym sytuacjom można uniknąć uszkodzenia walizki.
- Przestrzegać maksymalnego obciążenia walizki.
- Walizkę należy wnosić po schodach a nie ją ciągnąć.
- Unikać przepełniania walizki.

- Zabezpieczyć produkt przed niezamierzonym toczeniem. Nigdy nie stawiać go na nierównym podłożu. Ponieważ nie ma on hamulca, może zacząć się toczyć. Może to spowodować obrażenia i/lub uszkodzenie mienia.

● Korzystanie z zamka na szyfr 3

Ustawić kombinację cyfr na 0 - 0 - 0. Własną kombinację cyfr można ustawić w następujący sposób:

1. Obok kółeczek z cyframi 8 znajduje się mały przycisk 9. Nacisnąć go spiczastym przedmiotem tak, aby pozostał w pozycji wciśniętej. Na koniec ustawić żądaną kombinację cyfr na kółeczkach z cyframi 8.
2. Po ustawieniu żądanej kombinacji cyfr przesunąć zamknięcie do otwierania zamka 7 w kierunku strzałki. Przycisk 9 odskoczy wtedy do swojej pierwotnej pozycji i otworzenie walizki będzie możliwe wyłącznie po wprowadzeniu nowej kombinacji cyfr.
3. Należy dobrze zapamiętać nową kombinację. Najlepiej jest zapisać nową kombinację cyfr i przechowywać ją w bezpiecznym miejscu. Aby zamknąć zamek, należy przesunąć co najmniej jedno kółeczko z cyfrą 8. Gdy ustawiona jest kombinacja cyfr, możliwe jest ponowne otworzenie zamka.

Dodatkowe wskazówki

Ten zamek na szyfr 3 to zamek na szyfr Travel Sentry® Approved i jest zatwierdzony w ponad 55 krajach, w tym: USA, Kanadzie, Japonii, Izraelu, Chinach, Niemczech, Holandii, Korei Południowej, Szwajcarii*.

Służy do otwierania zamkniętych i ponownego zamykania otwartych walizek bez użycia siły w celu kontroli TSA (Administracji Bezpieczeństwa Transportu). W związku z tym zestaw z walizką nie obejmuje ŻADNEGO klucza.

www

*Kompletną listę krajów uczestniczących podano na stronie www.travelsentry.org.

Zmiana bieżącej kombinacji cyfr

OSTRZEŻENIE!

- Należy pamiętać, że kombinację cyfr można zmienić wyłącznie po wprowadzeniu bieżącej kombinacji. W przeciwnym razie nie jest to możliwe. Jeśli użytkownik zapomniał ostatnio używanego szyfru, **NIE** należy naciskać przycisku (reset) 9.

Aby zmienić ustawienie zamka na szyfr, należy postępować w opisany poniżej sposób:

1. Za pomocą kółeczek z cyframi 8 ustawić ostatnio używaną kombinację cyfr.
2. Aby ustawić nową kombinację cyfr, powtórzyć kroki od 1 do 3 w części „Korzystanie z zamka na szyfr".

Funkcja ID TRAVEL SENTRY®

TRAVEL SENTRY® oferuje BEZPŁATNĄ i dostępną na całym świecie usługę rejestracji i powiadamiania o bagażu i innych przedmiotach osobistych.

Z tyłu walizki znaleźć można unikalny numer identyfikacyjny (oznaczenie TSID 5) do rejestracji na stronie www.tsid.com.

Metoda postępowania

1. Wejść na stronę www.tsid.com i utworzyć konto TSID lub zalogować się na istniejące konto.
2. Po przesłaniu informacji o koncie wysłana zostanie wiadomość e-mail z adresu noreply@tsid.com.
3. Kliknąć łącze w wiadomości e-mail, aby zatwierdzić i aktywować konto.
4. Znaleźć oznaczenie TSID 5 na bagażu.
5. Zarejestrować przedmiot, podając 12-cyfrowy unikalny identyfikator TSID znajdujący się na oznaczeniu TSID 5, który wygląda następująco:

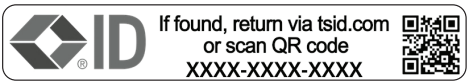

Rejestracja dobiega tym samym końca.

● Przechowywanie

- Walizkę przechowywać zawsze w stanie suchym i czystym, w temperaturze pokojowej i z dala od bezpośrednich promieni słonecznych i źródeł światła.

● Czyszczenie

Walizkę czyścić wyłącznie w opisany poniżej sposób, aby uniknąć ewentualnych uszkodzeń.

1. Walizkę przecierać lekko wilgotną ściereczką.
2. Przed odłożeniem do przechowywania pozostawić walizkę do całkowitego wyschnięcia.

- Nie stosować żadnych agresywnych środków do czyszczenia zawierających rozpuszczalniki
- Nie używać narzędzi do szorowania ani ostrych przyborów do czyszczenia, takich jak noże, szczotki metalowe lub nylonowe i podobne narzędzia. Mogłyby one uszkodzić powierzchnię.

● Utylizacja

Opakowanie wykonane jest z materiałów przyjaznych dla środowiska, które można przekazać do utylizacji w lokalnym punkcie przetwarzania surowców wtórnych.

Informacji na temat możliwości utylizacji wyeksploatowanego produktu udziela urząd gminy lub miasta.

● Gwarancja

Produkt został wyprodukowany zgodnie z surowymi wytycznymi dotyczącymi jakości i dokładnie przetestowane przed dostawą. W przypadku wad materiałowych lub produkcyjnych przysługują Państwu prawa ustawowe wobec sprzedawcy produktu. Państwa prawa ustawowe nie są w żaden sposób ograniczone przez naszą gwarancję przedstawioną poniżej.

Gwarancja na ten produkt wynosi 5 lata od daty zakupu. Okres gwarancji rozpoczyna się od daty zakupu. Proszę przechowywać oryginalny rachunek w bezpiecznym miejscu, ponieważ ten dokument jest wymagany jako dowód zakupu.

Wszelkie uszkodzenia lub wady obecne już w momencie zakupu należy zgłosić niezwłocznie po rozpakowaniu produktu.

Jeżeli w ciągu 5 lat od daty zakupu produkt wykaże wady materiałowe lub produkcyjne, to – według naszego uznania – bezpłatnie go naprawimy lub wymienimy. Okres gwarancji nie ulega przedłużeniu o przyznane roszczenie gwarancyjne. Dotyczy to również wymienionych i naprawionych części.

Niniejsza gwarancja traci ważność, jeśli produkt został uszkodzony, był niewłaściwie użytkowany lub konserwowany.

Gwarancja obejmuje wady materiałowe i produkcyjne. Niniejsza gwarancja nie obejmuje części produktu, które podlegają normalnemu zużyciu i dlatego są uważane za części zużywalne (np. baterie, akumulatory, węże, wkłady atramentowe), ani nie obejmuje uszkodzeń części delikatnych, np. przełączników lub części wykonanych ze szkła.

Zgodnie z Kodeksem Cywilnym art. 581 §1 wraz z wymianą urządzenia lub ważnej części czas gwarancji rozpoczyna się na nowo.

Sposób postępowania w przypadku naprawy gwarancyjnej

Aby zapewnić szybkie rozpatrzenie Państwa wniosku, prosimy stosować się do następujących wskazówek:

Przed skontaktowaniem się z działem serwisowym należy przygotować paragon i numer artykułu (IAN 488248_2407 / IAN 488249_2407) jako dowód zakupu.
Numery artykułów można znaleźć na tabliczce znamionowe, na grawerunku, na stronie tytułowej jego instrukcji (na dole po lewej stronie) lub jako naklejkę na stronie odwrotnej lub spodniej.
W razie wystąpienia błędów w działaniu lub innych wad, należy skontaktować się najpierw z wymienionym poniżej działem serwisowym telefonicznie lub pocztą elektroniczną.

Produkt uznany za uszkodzony można następnie z dołączeniem dowodu zakupu (paragonu) i podaniem, na czym polega wada i kiedy wystąpiła, przesłać bezpłatnie na podany Państwu adres serwisu.

Serwis

(PL) **Serwis Polska**
Tel.: 008004911946
E-Mail: owim@lidl.pl

Naudojamų piktogramų paaiškinimai . . . . . Psl 34

Įžanga . . . . . Psl 34

Naudojimas pagal paskirtį . . . . . Psl 34

Dalių aprašymas . . . . . Psl 35

Komplektacija . . . . . Psl 35

Techniniai duomenys . . . . . Psl 35

Saugos nuorodos . . . . . Psl 35

Skaitinės spynos 3 naudojimas . . . . . Psl 36

Esamo skaičių derinio keitimas . . . . . Psl 36

TRAVEL SENTRY® ID funkcija . . . . . Psl 37

Veiksmai . . . . . Psl 37

Laikymas . . . . . Psl 37

Valymas . . . . . Psl 37

Išmetimas . . . . . Psl 38

Garantija . . . . . Psl 38

Veiksmai norint pasinaudoti garantija . . . . . Psl 39

Klientų aptarnavimas . . . . . Psl 39

Naudojamų piktogramų paaiškinimai			
	Perskaitykite nurodymus!		Daugiau informacijos rasite svetainėje!
	Paisykite įspėjamųjų ir saugos nuorodų!		Saugos nuorodos Veiksmų nurodymai
	Taip elgsitės teisingai!		

RANKINIO BAGAŽO LAGAMINAS SU RATUKAIS

● Įžanga

Sveikiname Jus įsigijus naują gaminį. Tai aukštos kokybės gaminys. Prieš pradėdami naudotis šiuo gaminiu, iš pradžių su juo susipažinkite. Atidžiai perskaitykite šią naudojimo instrukciją ir saugos nurodymus. Naudokite šį gaminį tik pagal aprašymą ir nurodytą paskirtį. Laikykite šią instrukciją saugioje vietoje. Perduodami gaminį kitiems asmenims, kartu perduokite visus jo dokumentus!

● Naudojimas pagal paskirtį

Šis gaminys buvo sukurtas tiktai asmeniniam naudojimui, ir nėra tinkamas komercinio naudojimo atvejams. Lagaminas yra numatytas transportuoti tik Jūsų asmeninius turinius. Jei lagaminą naudosite paskirties neatitinkančiame kontekste, to pasekmės gali būti žala turtui ar asmenims. Šiuo atveju gamintojas arba prekybininkas neprisiima jokios atsakomybės už atsiradusius pažeidimus. Lagaminas nėra vaikų žaislas.

Dalių aprašymas

1 Rankena
2 Teleskopinis strypas
3 „Travel Sentry® Approved“ skaitinė spyna
4 Sudvejintieji ratukai
5 TSID etiketė
6 Adreso laukas
7 Užraktas, skirtas atidaryti spyną
8 Skaičių ratukai
9 Mygtukas (nustatymo iš naujo)

Komplektacija

1 Lagaminas
1 Atskiri maišai
1 Naudojimo instrukcija

Techniniai duomenys

Lagamino matmenys su ratukais:	apie 55 x 40 x 20 cm (P x A x G)
Tuščio svoris:	apie 2,90 kg
Tūris:	apie 30 L
Maks. pripildymo svoris:	apie 10 kg
Maks. bendrasis svoris::	apie 12,90 kg

Saugos nuorodos

⚠ DĖMESIO! Susižalojimo pavojus!

- Dėl neteisingo sunkių bagažo ryšulių kėlimo ar nešimo galimi sužalojimai arba kaulų, raumenų ar sąnarių pažeidimai. Kad pakeltumėte, laikykite lagaminą abiem rankomis už šonų. Paprašykite pagalbos, jei lagamino pakelti negalite. Išpakuodami prižiūrėkite, kad į pakuotę neįsipainiotų ir joje neuždustų vaikai.

⚠ DĖMESIO! Pažeidimo pavojus!

- Nurodytomis situacijomis Jūs galite išvengti savo lagamino pažeidimų.
  - Atkreipkite dėmesį į maksimalų lagaminų apkraunamumą.
  - Neškite lagaminą laiptais, užuot jį vilkę.
  - Venkite lagamino perpildymo.
- Apsaugokite gaminį nuo atsitiktinio nuriedėjimo. Nestatykite jo ant nelygių paviršių. Kadangi jis stabdžio neturi, jis galėtų pradėti judėti. Tai galėtų sukelti sužalojimus ir/arba pažeidimus.

● Skaitinės spynos 3 naudojimas

Nustatytas skaitmenų derinys yra skaitmenys 0 - 0 - 0. Savo skaitmenų derinį Jūs galite nustatyti taip:

1. Šalia skaičių ratukų 8 yra mažas mygtukas 9. Paspauskite jį naudodami smailų daiktą taip, kad jis liktų paspaustoje padėtyje. Tuomet skaičių ratukais 8 nustatykite pageidaujamą skaitmenų derinį.
2. Įvedę norimą skaitmenų derinį, rodyklės kryptimi paslinkite užraktą, skirtą atidaryti spyną 7. Dabar mygtukas 9 grįš į savo pradinę padėtį ir jūs galėsite atidaryti lagaminą tik naudodami naujai nustatytą skaitmenų derinį.
3. Prašome gerai įsiminti naująjį derinį. Geriausiu atveju užsirašykite naująjį skaičių derinį ir išsaugokite jį. Norint užrakinti spyną, būtina persukti mažiausiai vieną skaičių ratuką 8. Jei yra nustatomas įvestas skaitmenų derinys, spyną vėl pavyksta atidaryti.

Papildoma informacija

Ši skaitinė spyna 3 yra „Travel Sentry® Approved“ skaitinė spyna ir gali būti naudojama daugiau nei 55 šalių, įskaitant JAV, Kanadą, Japoniją, Izraelį, Kiniją, Vokietiją, Nyderlandus, Pietų Korėją ir Šveicariją*.

Tai daroma tam, kad Transporto saugumo administracijos (TSA) institucijos galėtų atidaryti uždarytus lagaminus apžiūrai ir vėl uždaryti nenaudodami jėgos. Todėl prie jūsų lagamino nėra pridėta JOKIO raktelio.

www

*Visą dalyvaujančių šalių apžvalgą rasite svetainėje www.travelsentry.org.

● Esamo skaičių derinio keitimas

ⓘ ĮSPĖJIMAS!

- Prašome atminti, kad skaičių derinį galima pakeisti tik su esamu deriniu, kitaip tai yra neįmanoma. Jei pamiršote naudotą kodą, **NESPAUSKITE** mygtuko (nustatymo iš naujo) 9.

Kad pakeistumėte savo skaitinės spynos nuostatus, prašome atlikti šiuos veiksmus:

1. Pasitelkdami skaičių ratukus 8, įveskite paskiausiai naudotą skaičių derinį.
2. Kad nustatytumėte naują skaičių derinį, pakartokite skirsnio „Skaitinės spynos naudojimas“ žingsnius nuo 1 iki 3.

● TRAVEL SENTRY® ID funkcija

TRAVEL SENTRY® teikia NEMOKAMĄ pasaulinę registracijos ir pranešimų paslaugą lagaminams ir kitiems asmeniniams daiktams.

Savo unikalų identifikavimo numerį (TSID etiketė 5) rasite lagamino gale ir jį naudodami galite užsiregistruoti svetainėje www.tsid.com.

● Veiksmai

1. Eikite į www.tsid.com ir susikurkite TSID paskyrą arba prisijunkite prie turimos paskyros.
2. Kai pateiksite savo paskyros informaciją, gausite el. laišką iš noreply@tsid.com.
3. Spustelėkite šiame el. laiške esančią nuorodą, kad patvirtintumėte ir aktyvuotumėte paskyrą.
4. Suraskite TSID etiketė 5 ant savo lagamino.
5. Užregistruokite savo nuosavybę naudodami unikalų, 12 skaitmenų TSID, kurį radote ant TSID etiketės 5 ir kuris atrodo taip:

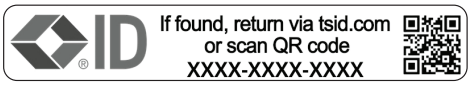

Jūsų registracija baigta.

● Laikymas

- Lagaminą visada laikykite sausai ir švariai kontroliuojamos temperatūros patalpoje, atokiai nuo tiesioginės saulės šviesos ir šilumos šaltinių.

● Valymas

Valykite lagaminą tik taip, kaip aprašyta toliau, kad išvengtumėte galimo pažeidimo.

1. Nušluostykite lagaminą drėgna šluoste.
2. Leiskite lagaminui prieš laikymą visiškai išdžiūti.

- Nenaudokite agresyvių, tirpiklių turinčių valiklių

- Nenaudokite braižančių ar smailų valymo reikmenų, tokių kaip peiliai, metaliniai ar nailoniniai šepetėliai, ar panašiai. Šie gali pažeisti paviršius.

Išmetimas

Pakuotė pagaminta iš aplinkai nekenksmingų medžiagų, kurias galite išmesti įprastose grąžinamojo perdirbimo vietose.

Daugiau informacijos apie nebetinkamo naudoti gaminio išmetimą sužinosite savo savivaldybės ar miesto administracijoje.

Garantija

Gaminys buvo pagamintas laikantis griežtų kruopštumo principų ir prieš pristatant buvo atidžiai patikrintas. Esant medžiagų ar gamybos defektams, jūs turite įstatymines teises gaminio pardavėjo atžvilgiu. Ši garantija įokaiis būdais neapriboja įstatymais nustatytų jūsų teisių.

Šiam produktui suteikiama 5 metų garantija nuo pirkimo datos. Garantijos teikimo laikotarpis skaičiuojamas nuo pirkimo datos. Pirkimo kvito originalą laikykite saugioje vietoje, nes šis dokumentas reikalingas kaip pirkimo įrodymas.

Išpakavus gaminį, būtina nedelsiant pranešti apie bet kokius pažeidimus ar defektus, kurie jau buvo pirkimo metu.

Jei per 5 metus nuo šio produkto pirkimo datos išryškės medžiagų ar gamybos trūkumų, produktą savo nuožiūra nemokamai pataisysime arba pakeisime. Patvirtinus garantinį reikalavimą garantinis laikotarpis nepratęsiamas. Ta pati sąlyga taikoma ir pakeistoms bei pataisytoms dalims.

Garantija netaikoma, jei šis produktas apgadinamas, netinkamai naudojamas ar netinkamai prižiūrimas.

Garantija taikoma medžiagų ir gamybos trūkumams. Ši garantija netaikoma gaminio dalims, kurios paprastai susidėvi ir todėl yra laikomos susidėvinčiomis dalimis (pvz., baterijos, akumuliatoriai, žarnos, rašalo kasetės), taip pat netaikoma trapioms dalims, pvz., jungikliams arba dalims iš stiklo.

Veiksmai norint pasinaudoti garantija

Kad galėtume greitai apdoroti jūsų prašymą, vadovaukitės toliau pateikiamais nurodymais:

Kreipdamiesi kokiu nors klausimu dėl produkto, kaip pirkimo dokumentą turėkite kasos čekį ir žinokite gaminio numerį (IAN 488248_2407 / IAN 488249_2407).
Gaminio numerį rasite produkto duomenų lentelėje, išgraviruotą, ant naudojimo instrukcijos viršelio (apačioje kairėje) arba užklijuotą produkto užpakalinėje pusėje ar apačioje.
Jei išryškėtų produkto veikimo ar kitokių trūkumų, pirmiausia telefonu arba elektroniniu paštu kreipkitės į toliau nurodytą klientų aptarnavimo skyrių.

Tada sugedusiu pripažintą produktą, pridėję pirkimo dokumentą (kasos čekį) ir nurodę trūkumą bei jo atsiradimo laiką, nemokamai galėsite išsiųsti nurodytu techninės priežiūros tarnybos adresu.

Klientų aptarnavimas

LT **Klientų aptarnavimo tarnyba Lietuva**
Tel.: 880033500
El. paštas: owim@lidl.lt

Kasutatud piktogrammide loend . . . . . Lehekülg 41
Sissejuhatus . . . . . Lehekülg 41
Otstarbekohane kasutamine . . . . . Lehekülg 41
Osade kirjeldus . . . . . Lehekülg 42
Tarnekomplekt . . . . . Lehekülg 42
Tehnilised andmed . . . . . Lehekülg 42
Ohutusjuhised . . . . . Lehekülg 42
Numbriluku 3 kasutamine . . . . . Lehekülg 43
Praeguse numbrikombinatsiooni muutmine . . . . . Lehekülg 43
TRAVEL SENTRY®-ID-funktsioon . . . . . Lehekülg 44
Toimimisviis . . . . . Lehekülg 44
Hoiustamine . . . . . Lehekülg 44
Puhastamine . . . . . Lehekülg 44
Jäätmekäitlus . . . . . Lehekülg 45
Garantii . . . . . Lehekülg 45
Garantii käsitlemine . . . . . Lehekülg 45
Teenindus . . . . . Lehekülg 46

Kasutatud piktogrammide loend			
	Lugege korraldusi!	www	Lisateavet leiate veebilehelt!
	Järgige hoiatus- ja ohutusjuhiseid!	■ □	Ohutusjuhised Tegevusjuhised
	Nii käitute õigesti!		

KÄSIPAGASIKOHVER

● Sissejuhatus

Õnnitleme teid selle uue toote ostu puhul! Olete endale saanud kõrgekvaliteedilise toote. Tutvuge tootega enne selle esmast kasutusele võtmist. Selleks lugege tähelepanelikult läbi allolev kasutusjuhend ja ohutusnõuded. Kasutage toodet üksnes kirjeldatud viisil ja otstarbel. Hoidke see kasutusjuhend kindlalt teadaolevas kohas alles. Toote edasiandmisel kolmandatele isikutele andke kaasa ka kõik toote dokumendid.

● Otstarbekohane kasutamine

Antud toode on välja töötatud üksnes erakasutamise jaoks, see ei sobi tööstuslikuks kasutamiseks. Kohver on ette nähtud ainult teie isikliku sisu transportimiseks. Kohvri mittesihtotstarbeline kasutamine võib põhjustada vara- või inimkahjusid. Sel juhul ei võta tootja või edasimüüja vastutust tekkinud kahjustuste eest. Kohver ei ole laste mänguasi.

Osade kirjeldus

1 Käepide
2 Teleskoopvars
3 Numbrilukk Travel Sentry® Approved
4 Kaksikrullid
5 TSID–tähis
6 Aadressiväli
7 Sulgur luku avamiseks
8 Numbrirattad
9 Surunupp (lähtestamine)

Tarnekomplekt

1 Kohver
1 Eraldi kotti
1 Kasutusjuhend

Tehnilised andmed

Kohvri mõõdud sh rullid:	u 55 x 40 x 20 cm (K x L x S)
Omakaal:	u 2,90 kg
Maht:	u 30 L
Max täitekaal:	u 10 kg
Max üldkaal:	u 12,90 kg

Ohutusjuhised

⚠ TÄHELEPANU! Vigastusoht!

- Raske pagasi vale tõstmise või kandmise tõttu võivad tekkida luude, lihaste või liigeste vigastused või kahjustused. Hoidke kohvrit tõstmiseks mõlema käega külgedest. Kui te ei suuda kohvrit tõsta, siis paluge abi. Pöörake lahtipakkimisel tähelepanu sellele, et lapsed ei jääks pakendisse kinni ega lämbuks.

⚠ TÄHELEPANU! Kahjustusoht!

- Nimetatud olukordade abil saate vältida oma kohvri kahjustusi.
- Pidage silmas kohvri maksimaalset kandevõimet.
- Kandke kohvrit treppidel, tõmbamise asemel.
- Vältige kohvri ületäitmist.
- Kindlustage toode tahtmatu eemaleveeremise vastu. Ärge asetage seda ebatasastele pindadele. Kuna kohvril pole pidureid, võib see liikuma hakata. See võib põhjustada vigastusi ja/või kahjustusi.

● Numbriluku 3 kasutamine

Numbrikombinatsioon on seadistatud numbritele 0 - 0 - 0. Oma numbrikombinatsiooni saate seadistada järgmiselt:

1. Vahetult numbrirataste 8 kõrval asub väike surunupp 9. Vajutage see terava esemega sisse nii, et see jääb vajutatud asendisse. Seejärel seadke numbrirattad 8 soovitud numbrikombinatsioonile.
2. Pärast seda, kui olete soovitud numbrikombinatsiooni sisestanud, lükake sulgurit luku avamiseks 7 noole suunas. Nüüd hüppab surunupp 9 tagasi oma esialgsesse asendisse ja kohvrit saab nüüd avada ainult uuesti seadistatud numbrikombinatsiooniga.
3. Palun jätke uus kombinatsioon hästi meelde. Kõige parem, kui kirjutate uue numbrikombinatsiooni endale üles ja hoiate seda turvalises kohas. Luku sulgemiseks tuleb reguleerida vähemalt ühte numbriratast 8. Kui sisestatud numbrikombinatsioon on seadistatud, saab lukku jälle avada.

Täiendavad juhised

See numbrilukk 3 on Travel Sentry® Approved numbrilukk ja kehtib rohkem kui 55 riigis, mh USA, Kanada, Jaapan, Iisrael, Hiina, Saksamaa, Holland, Lõuna-Korea, Šveits*.

See on ette nähtud suletud kohvrite vägivallata kontrollimiseks ja uuesti sulgemiseks TSA-ametnike poolt (Transportation Security Administration). Seetõttu EI sisaldu kohvri tarnekomplektis võtit.

*Osalevate riikide täieliku ülevaate leiate veebilehelt www.travelsentry.org.

● Praeguse numbrikombinatsiooni muutmine

ⓘ HOIATUS!

- Palun pidage silmas, et numbrikombinatsiooni saab muuta ainult praeguse kombinatsiooniga, vastasel juhul pole see võimalik. Kui olete viimati kasutatud koodi unustanud, siis palun **ÄRGE** vajutage surunuppu (lähtestamine) 9.

Teie numbriluku seadistuste muutmiseks toimige palun järgmiselt:

1. Sisestage numbriratta 8 abil viimati kasutatud numbrikombinatsioon.
2. Numbrikombinatsiooni seadistamiseks korrake jaotise „Numbriluku kasutamine“ samme 1 kuni 3.

● TRAVEL SENTRY®-ID-funktsioon

TRAVEL SENTRY® pakub TASUTA ülemaailmset pagasi ja muude isiklike esemete registreerimis- ja teavitusteenust.

Kohvri tagaküljel näete oma unikaalset idenfitseerimisnumbrit (TSID-tähis 5), millega saate registreeruda veebilehel www.tsid.com.

● Toimimisviis

1. Minge veebilehele www.tsid.com ja looge oma TSID-konto või logige oma olemasoleva kontoga sisse.
2. Kohe kui olete oma konto teabe edastanud, saate e-kirja aadressilt noreply@tsid.com.
3. Oma konto valideerimiseks ja aktiveerimiseks klõpsake selles e-kirjas olevale lingile.
4. Leidke oma pagasilt TSID-tähis 5.
5. Registreerige oma ese 12-kohalise unikaalse TSID-ga, mille olete leidnud TSID-tähiselt 5 ja mis näeb välja selline:

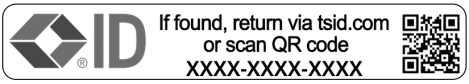

Teie registreerimine on nüüd lõpetatud.

● Hoiustamine

- Hoidke kohvrit alati kuivas ja puhtas, reguleeritava temperatuuriga ruumis, eemal otsesest päikesevalgusest ja soojusallikatest.

● Puhastamine

Puhastage kohvrit ainult vastavalt kirjeldatule, et vältida võimalikku kahjustust.

1. Pühkige kohver niiske lapiga puhtaks.
2. Laske kohvril enne hoiustamist täielikult ära kuivada.

- Ärge kasutage agressiivseid lahustisisaldusega puhastusvahendeid

- Ärge kasutage kriimustavaid ega teravaid puhastusvahendeid nagu nuge, metall- või nailonharju või muud sarnast. Need võivad pealispinda kahjustada.

Jäätmekäitlus

Pakend koosneb keskkonnasõbralikest materjalidest, mida saab käidelda kohalikes ringlussevõtu keskustes.

Küsige vana toote käitlemise võimaluste kohta oma valla- või linnavalitsusest.

Garantii

Toode on valmistatud rangete kvaliteedijuhiste järgi ja seda on enne tarnimist põhjalikult kontrollitud. Materjali- või tootmisdefektide korral on teil seaduslikud õigused toote müüja suhtes. Teie seadusjärgsed õigused ei ole mingil juhul piiratud meie allpool sätestatud garantiiga.

Selle toote garantii kehtib 5 aastat alates ostukuupäevast. Garantiiaeg algab ostukuupäevaga. Hoidke müügitšeki originaali kindlas kohas, kuna see dokument on vajalik ostu tõendamiseks.

Kõikidest kahjustustest või defektidest, mis esinesid juba ostmise ajal, tuleb teatada kohe pärast toote lahtipakkimist.

Kui tootel ilmneb 5 aasta jooksul alates ostukuupäevast materjali- või teostusviga, parandame või asendame selle omal valikul teie eest tasuta. Garantiiperioodi ei pikendata kinnitatud garantiinõudega. See kehtib ka asendatud ja parandatud osade kohta.

See garantii kaotab kehtivuse, kui toode on kahjustatud, või kui seda on valesti kasutatud või hooldatud.

Garantii katab materjali- ja tootmisdefektid. See garantii ei laiene tooteosadele, mis on tavapäraselt kulunud ja mida seetõttu peetakse kuluvateks osadeks (nt akud, taaslaetavad akud, voolikud, värvikassetid), ega ka purunevate osade kahjustustele, nt lülitid või klaasist osad.

Garantii käsitlemine

Selleks et teie mureküsimus saaks kiire lahenduse, järgige palun alltoodud juhiseid:

Kõikide päringute jaoks hoidke oma ostu tõendamiseks alles kassatšekk ja toote number (IAN 488248_2407 / IAN 488249_2407).
Toote numbri leiate tüübisildilt, graveeringult, oma kasutusjuhendi tiitellehelt (all vasakul) või toote taga- või allosas olevalt kleebiselt.
Toote toimivusvigade või muude puuduste korral võtke kõigepealt telefoni või e-posti teel ühendust alltoodud teenindusosakonnaga. Lisades defektsele tootele ostudokumendi (kassatšeki), kirjelduse toote puuduste kohta ja andmed selle kohta, millal need ilmnesid, saate selle tasuta saata teile teadaantud teeninduse aadressile.

Teenindus

(EE) **Teenindus Eestis**

Tel: 8000049117
E-posti aadress: owim@lidl.ee

Izmantoto piktogrammu saraksts . . . . . Lpp 48

Ievads . . . . . Lpp 48

Paredzētais lietojums . . . . . Lpp 48

Detaļu apraksts . . . . . Lpp 49

Komplektācija . . . . . Lpp 49

Tehniskie dati . . . . . Lpp 49

Drošības norādījumi . . . . . Lpp 49

Ciparu slēdzenes 3 lietošana . . . . . Lpp 50

Pašreizējās ciparu kombinācijas mainīšana . . . . . Lpp 50

TRAVEL SENTRY® ID funkcija . . . . . Lpp 51

Rīcība . . . . . Lpp 51

Uzglabāšana . . . . . Lpp 51

Tīrīšana . . . . . Lpp 51

Utilizācija . . . . . Lpp 51

Garantija . . . . . Lpp 52

Rīcība garantijas gadījumā . . . . . Lpp 52

Serviss . . . . . Lpp 53

Izmantoto piktogrammu saraksts			
	Izlasiet instrukciju!	www	Papildu informāciju skatiet internetvietnē!
	Ievērojiet brīdinājuma un drošības norādījumus!		Drošības norādījumi Lietošanas norādījumi
	Šāda ir pareizā rīcība!		

KOFERIS AR RITENTIŅIEM

Ievads

Apsveicam jūs ar jaunā izstrādājuma iegādi! Jūs esat izvēlējies augstas kvalitātes izstrādājumu. Pirms pirmās lietošanas reizes iepazīstiet šo izstrādājumu. Rūpīgi izlasiet šo lietošanas instrukciju un drošības norādījumus. Izmantojiet izstrādājumu tikai tā, kā aprakstīts un atbilstoši tam paredzētajam lietojumam. Uzglabājiet šo instrukciju drošā vietā. Ja nododat izstrādājumu citai personai, dodiet līdzi arī visu dokumentāciju.

Paredzētais lietojums

Izstrādājums ir paredzēts tikai privātai lietošanai un nav paredzēts komerciālai lietošanai. Koferis ir paredzēts tikai personīgo priekšmetu pārvadāšanai. Izmantojot koferi neatbilstoši paredzētajam mērķim, var rasties bojājumi vai savainojumi. Šādā gadījumā ražotājs vai tirgotājs neuzņemas atbildību par radušos kaitējumu. Koferis nav bērnu rotaļlieta.

Detaļu apraksts

1 Rokturis
2 Teleskopisks stienis
3 Ciparu slēdzene Travel Sentry® Approved
4 Dubultie riteņi
5 TSID marķējums
6 Adreses lauks
7 Aizvars slēdzenes atvēršanai
8 Ciparu ritenīši
9 Poga (atiestate)

Komplektācija

1 Koferis
1 Atsevišķi maisiņi
1 Lietošanas instrukcija

Tehniskie dati

Kofera izmēri iesk. riteņus:	apm. 55 x 40 x 20 cm (A x P x D)
Pašmasa:	apm. 2,90 kg
Tilpums:	apm. 30 L
Maks. piepildes svars:	apm. 10 kg
Maks. kopējais svars:	apm. 12,90 kg

Drošības norādījumi

⚠ UZMANĪBU! Savainošanās risks!

- Nepareizi ceļot vai nesot smagu bagāžu, iespējams nodarīt kaitējumu kauliem, muskuļiem vai locītavām. Lai paceltu, turiet koferi sānos ar abām rokām. Lūdziet palīdzību, ja nevarat pacelt koferi. Izpakojot ņemiet vērā, lai bērni nesapītos un nenosmaktu iepakojumā.

⚠ UZMANĪBU! Bojājumu risks!

- Ņemot vērā minētās situācijas, var izvairīties no kofera bojājumiem.
- Ievērojiet kofera maksimālo slodzi.
- Pa kāpnēm nesiet koferi, nevis velciet.
- Izvairieties pārmērīgi piepildīt koferi.
- Nodrošiniet izstrādājumu pret neparedzētu ripošanu. Nenovietojiet to uz nelīdzenām virsmām. Tā kā tam nav bremžu, tas var izkustēties. Tas var izraisīt savainojumus un/vai mantas bojājumus.

Ciparu slēdzenes 3 lietošana

Ciparu kombinācija ir iestatīta uz cipariem 0 - 0 - 0. Savu ciparu kombināciju varat iestatīt šādi:

1. Tieši blakus ciparu ritenīšiem 8 atrodas maza poga 9. Ar smailu priekšmetu iespiediet to, lai tā paliktu nospiestā pozīcijā. Pēc tam iestatiet ciparu ritenīšus 8 uz vajadzīgo ciparu kombināciju.
2. Pēc vajadzīgās ciparu kombinācijas ievades bīdiet aizvaru slēdzenes atvēršanai 7 bultiņas virzienā. Tagad poga 9 atlec sākotnējā pozīcijā un koferi var atvērt vairs tikai ar jauno iestatīto ciparu kombināciju.
3. Iegaumējiet jauno kombināciju. Vislabāk ir pierakstīt jauno ciparu kombināciju un glabāt to drošā vietā. Lai aizvērtu slēdzeni, jāpārregulē vismaz viens ciparu ritenītis 8. Iestatot ievadīto ciparu kombināciju, slēdzeni atkal var atvērt.

Papildu norādes

Šī ciparu slēdzene 3 ir ciparu slēdzene Travel Sentry® Approved, kas der vairāk nekā 55 valstīs, tostarp ASV, Kanādā, Japānā, Izraēlā, Ķīnā, Vācijā, Nīderlandē, Dienvidkorejā, Šveicē*.

Tā paredzēta, lai aizslēgtus koferus pārbaudes nolūkā neuzlaužot varētu atvērt un atkal aizslēgt TSA iestādes (Transportation Security Administration). Tāpēc kofera komplektācijā NAV atslēgas.

www

*Iesaistīto valstu pilns pārskats ir pieejams vietnē www.travelsentry.org.

Pašreizējās ciparu kombinācijas mainīšana

BRĪDINĀJUMS!

- Ievērojiet, ka ciparu kombināciju var izmainīt tikai ar pašreizējo kombināciju, pretējā gadījumā tas nav iespējams. Ja esat aizmirsis pēdējo izmantoto kodu, **NESPIEDIET** pogu (atiestate) 9.

Lai mainītu ciparu slēdzenes iestatījumus, rīkojieties šādi:

1. Ar ciparu ritenīšiem 8 ievadiet pēdējo izmantoto ciparu kombināciju.

2. Lai iestatītu jaunu ciparu kombināciju, atkārtojiet sadaļā "Ciparu slēdzenes lietošana" minēto 1.-3. darbību.

● TRAVEL SENTRY® ID funkcija

TRAVEL SENTRY® piedāvā BEZMAKSAS pasaules reģistrācijas un informācijas servisu bagāžai un citām personīgajām mantām.

Kofera aizmugurē ir norādīts jūsu unikālais identifikācijas numurs (TSID marķējums 5), ar kuru jūs varat reģistrēties www.tsid.com.

● Rīcība

1. Atveriet www.tsid.com un izveidojiet savu TSID kontu vai piesakieties savā esošajā kontā.
2. Tiklīdz nosūtīsiet konta informāciju, saņemsiet e-pastu no noreply@tsid.com.
3. Klikšķiniet uz saites šajā e-pastā, lai apstiprinātu un aktivizētu savu kontu.
4. Sameklējiet TSID marķējumu 5 uz savas bagāžas vienības.
5. Reģistrējiet savu priekšmetu ar 12 zīmju unikālo TSID, ko atradāt TSID marķējumā 5 un kurš izskatās šādi:

If found, return via tsid.com
or scan QR code
XXXX-XXXX-XXXX

Tagad jūsu reģistrācija ir pabeigta.

● Uzglabāšana

- Vienmēr glabājiet koferi sausā un tīrā vietā istabas temperatūrā un sargājiet no tiešiem saules stariem un siltuma avotiem.

● Tīrīšana

Tīriet koferi tikai, kā aprakstīts tālāk, lai izvairītos no iespējamiem bojājumiem.

1. Noslaukiet koferi ar mitru drānu.
2. Pirms uzglabāšanas ļaujiet koferim pilnībā izžūt.

- ☐ Neizmantojiet agresīvus tīrīšanas līdzekļus, kas satur šķīdinātājus
- ☐ Neizmantojiet skrāpējošus vai smailus tīrīšanas piederumus, piemēram, nazi, metāla vai neilona sukas vai tml. Tie var bojāt virsmu.

● Utilizācija

Iepakojums ražots no videi draudzīgiem materiāliem, kurus varat utilizēt vietējās atkritumu pārstrādes iestādēs.

Informāciju par nolietotā izstrādājuma utilizāciju varat saņemt savā novada vai pilsētas pašvaldībā.

● Garantija

Izstrādājums bija izgatavots atbilstoši stingrām kvalitātes vadlīnijām un pirms piegādes rūpīgi pārbaudīts. Materiālu vai ražošanas defektu gadījumā jums attiecībā pret izstrādājuma pārdevēju ir likumīgas tiesības. Mūsu zemāk minētā garantija nekādā veidā neierobežo jūsu likumīgās tiesības.

Šim izstrādājumam tiek piešķirta 5 gadu garantija, sākot ar pirkuma izdarīšanas datumu. Garantijas termiņš sākas ar pirkuma izdarīšanas datumu. Uzglabājiet oriģinālo pirkuma čeku drošā vietā, jo tas ir nepieciešams kā pirkuma dokumentāls pierādījums.

Par visiem bojājumiem vai trūkumiem, kas jau eksistē uz pirkuma izdarīšanas brīdi, nekavējoties jāziņo pēc izstrādājuma izpakošanas.

Ja 5 gadu laikā, sākot ar pirkuma izdarīšanas datumu, izstrādājumam parādīsies kāds materiālu vai ražošanas defekts, mēs pēc savas izvēles izstrādājumu salabosim vai nomainīsim bez maksas. Garantijas laiks nepagarināsies uz notikušās garantijas prasības pamata. Tas attiecas arī uz aizvietotām un salabotām daļām.

Garantija zaudē spēku, ja izstrādājums bija bojāts vai nelietpratīgi lietots vai apkopts.

Garantija sedz materiālu un ražošanas defektus. Šī garantija neattiecas ne uz izstrādājuma daļām, kas ir pakļautas normālam nolietojumam, un līdz ar to ir uzskatāmas par nolietojuma daļām (piemēram, baterijas, akumulatori, šļūtenes, kārtridži), ne uz plīstošu daļu bojājumiem, piemēram, slēdzis vai stikla daļas.

● Rīcība garantijas gadījumā

Lai Jūsu prasība tiktu ātrāk apstrādāta, lūdzu, ievērojiet tālāk sniegtās norādes.

Jebkādu prasību apstrādei kā pirkuma apliecinājumu, lūdzu, uzglabājiet kases čeku un izstrādājuma numuru (IAN 488248_2407 / IAN 488249_2407).
Izstrādājuma numurs norādīts tipa plāksnītē, gravējumā, lietošanas instrukcijas titullapā (apakšā, kreisajā pusē) vai kā uzlīme iepakojuma aizmugurē vai apakšā.
Ja izstrādājums darbojas kļūdaini vai tam ir citi trūkumi, lūdzu, vispirms sazinieties ar tālāk norādīto servisa daļu pa tālruni vai e-pastu.
Pēc tam izstrādājumu, kam konstatēts defekts, varat nosūtīt bez maksas uz Jums norādīto servisa adresi, pievienojot pirkuma apliecinājumu (kases čeku) un norādi par attiecīgo defektu un tā rašanās laiku.

Serviss

(LV) **Serviss Latvijā**
Tālr.: 80005811
E-pasts: owim@lidl.lv

Legende der verwendeten Piktogramme . . . . . Seite 55

Einleitung . . . . . Seite 55

Bestimmungsgemäße Verwendung . . . . . Seite 55

Teilebeschreibung . . . . . Seite 56

Lieferumfang . . . . . Seite 56

Technische Daten . . . . . Seite 56

Sicherheitshinweise . . . . . Seite 56

Zahlenschloss 3 **verwenden** . . . . . Seite 57

Aktuelle Zahlenkombination ändern . . . . . Seite 58

TRAVEL SENTRY®-ID-Funktion . . . . . Seite 58

Vorgehensweise. . . . . Seite 58

Aufbewahrung . . . . . Seite 59

Reinigung . . . . . Seite 59

Entsorgung . . . . . Seite 59

Garantie. . . . . Seite 59

Abwicklung im Garantiefall. . . . . Seite 60

Service . . . . . Seite 61

Legende der verwendeten Piktogramme			
	An weisungen lesen!		Weitere Informationen finden Sie auf der Website!
	Warn- und Sicherheitshinweise beachten!		Sicherheitshinweise Handlungsanweisungen
	So verhalten Sie sich richtig!		

TROLLEY-BOARDCASE

Einleitung

Wir beglückwünschen Sie zum Kauf Ihres neuen Produkts. Sie haben sich damit für ein hochwertiges Produkt entschieden. Machen Sie sich vor der ersten Inbetriebnahme mit dem Produkt vertraut. Lesen Sie hierzu aufmerksam die nachfolgende Bedienungsanleitung und die Sicherheitshinweise. Benutzen Sie das Produkt nur wie beschrieben und für die angegebenen Einsatzbereiche. Bewahren Sie diese Anleitung an einem sicheren Ort auf. Händigen Sie alle Unterlagen bei Weitergabe des Produktes an Dritte mit aus.

Bestimmungsgemäße Verwendung

Dieses Produkt ist ausschließlich für den privaten Gebrauch entwickelt worden und nicht für gewerbliche Anwendungen geeignet. Der Koffer ist nur dafür vorgesehen, Ihre persönlichen Inhalte zu transportieren.
Verwenden Sie den Koffer in einem nicht bestimmungsgemäßen Zusammenhang kann es zu Sach- oder Personenschäden führen.
In diesem Fall übernimmt der Hersteller oder Händler keine Haftung für entstandene Schäden.
Der Koffer ist kein Kinderspielzeug.

Teilebeschreibung

1 Griff
2 Teleskopstange
3 Zahlenschloss Travel Sentry® Approved
4 Zwillingsrollen
5 TSID – Kennzeichnung
6 Adressfeld
7 Verschluss zum Öffnen des Schlosses
8 Zahlenrädchen
9 Drucktaste (Reset)

Lieferumfang

1 Trolley-Boardcase
1 separater Beutel
1 Gebrauchsanweisung

Technische Daten

Koffermaß inkl. Rollen:	ca. 55 x 40 x 20 cm (H x B x T)
Eigengewicht:	ca. 2,90 kg
Volumen:	ca. 30 L
Max. Füllgewicht:	10 kg
Max. Gesamtgewicht:	12,90 kg

Sicherheitshinweise

⚠ **ACHTUNG! Verletzungsgefahr!**

- Durch falsches Anheben oder Tragen schwerer Gepäckstücke kann es zu Verletzungen oder Schäden an Knochen, Muskeln oder Gelenken kommen. Halten Sie den Koffer zum Anheben an den Seiten mit beiden Händen fest. Bitten Sie um Hilfe, falls Sie den Koffer nicht heben können. Achten Sie beim Auspacken darauf, dass Kinder sich nicht in der Verpackung verfangen oder ersticken.

⚠ **ACHTUNG! Beschädigungsgefahr!**

- Durch die genannten Situationen, können Sie Beschädigungen Ihres Koffers vermeiden.
  - Beachten Sie die maximale Belastbarkeit der Koffer.
  - Tragen Sie den Koffer auf Treppen anstatt ihn zu ziehen.
  - Vermeiden Sie eine Überfüllung des Koffers.

- Sichern Sie das Produkt gegen unbeabsichtigtes Wegrollen. Stellen Sie es nicht auf unebene Flächen. Da es keine Bremse hat, könnte es sich in Bewegung setzen. Dies könnte zu Verletzungen und/oder Schäden führen.

● Zahlenschloss 3 verwenden

Die Ziffernkombination ist auf die Ziffern 0 - 0 - 0 eingestellt. Eine eigene Ziffernkombination können Sie wie folgt einstellen:

1. Unmittelbar neben den Zahlenrädchen 8 befindet sich eine kleine Drucktaste 9. Drücken Sie diese mit einem spitzen Gegenstand hinein, sodass diese in der gedrückten Position bleibt. Im Anschluss stellen Sie die Zahlenrädchen 8 auf die gewünschte Ziffernkombination.
2. Nachdem Sie die gewünschte Ziffernkombination eingegeben haben, schieben Sie den Verschluss zum Öffnen des Schlosses 7 in Pfeilrichtung. Jetzt springt die Drucktaste 9 in ihre ursprüngliche Position zurück und der Koffer kann nur noch mit der neu eingestellten Ziffernkombination geöffnet werden.
3. Bitte prägen Sie sich die neue Kombination gut ein. Notieren Sie sich bestenfalls die neue Zahlenkombination und bewahren Sie diese sicher auf. Um das Schloss zu verschließen muss mindestens ein Zahlenrädchen 8 verstellt werden. Wird die eingegebene Ziffernkombination eingestellt, lässt sich das Schloss wieder öffnen.

Zusätzliche Hinweise

Dieses Zahlenschloss 3 ist ein Zahlenschloss Travel Sentry® Approved und gilt in mehr als 55 Ländern, u. a. USA, Kanada, Japan, Israel, China, Deutschland, Niederlande, Südkorea, Schweiz*.

Es dient dazu, dass verschlossene Koffer zur Kontrolle durch die TSA-Behörden (Transportation Security Administration) gewaltfrei geöffnet und wieder geschlossen werden können. Daher ist in der Lieferung des Koffers KEIN Schlüssel enthalten.

www

*Eine komplette Übersicht der teilnehmenden Länder findet sich auf der Seite www.travelsentry.org.

Aktuelle Zahlenkombination ändern

WARNUNG!

- Bitte beachten Sie, dass die Zahlenkombination nur mit der aktuellen Kombination geändert werden kann, ansonsten ist dies nicht möglich. Falls Sie den zuletzt verwendeten Code einmal vergessen haben sollten, drücken Sie bitte **NICHT** die Drucktaste (Reset) 9 .

Um die Einstellungen Ihres Zahlenschlosses zu ändern, gehen Sie bitte wie folgt vor:

1. Geben Sie mithilfe der Zahlenrädchen 8 die zuletzt verwendete Zahlenkombination ein.
2. Um eine neue Zahlenkombination einzustellen, wiederholen Sie die Schritte 1 bis 3 des Abschnitts „Zahlenschloss verwenden“.

TRAVEL SENTRY®-ID-Funktion

TRAVEL SENTRY® bietet einen KOSTENLOSEN weltweiten Registrierungsund Verständigungsservice für Gepäck und andere persönliche Gegenstände an.

Auf der Rückseite des Koffers erkennen Sie Ihre einmalige Identifikationsnummer (TSID-Kennzeichnung 5) mit der Sie sich unter www.tsid.com registrieren können.

Vorgehensweise

1. Gehen Sie auf www.tsid.com und erstellen Sie Ihren TSID-Account, oder loggen Sie sich bei Ihrem bestehenden Account ein.
2. Sobald Sie Ihre Account-Infos übermittelt haben, erhalten Sie ein E-Mail von noreply@tsid.com.

3. Klicken Sie auf den Link in dieser E-Mail, um Ihren Account zu validieren und zu aktivieren.
4. Finden Sie die TSID-Kennzeichnung 5 an Ihrem Gepäckstück.
5. Registrieren Sie Ihren Gegenstand mit der 12-stelligen, einzigartigen TSID, die Sie auf der TSID-Kennzeichnung 5 gefunden haben und die so aussieht:

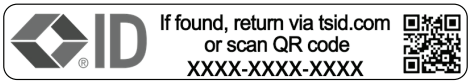

Ihre Registrierung ist nun abgeschlossen.

Aufbewahrung

- Den Koffer immer trocken und sauber in einem temperierten Raum lagern und vor direktem Sonnenlicht und Wärmequellen fernhalten.

Reinigung

Reinigen Sie den Koffer nur wie folgt beschrieben, um eine evtl. Beschädigung zu vermeiden.

1. Wischen Sie den Koffer mit einem feuchten Tuch ab.
2. Lassen Sie den Koffer vor der Lagerung vollständig trocknen.

- Keine aggressiven lösungsmittelhaltigen Reinigungsmittel verwenden
- Keine kratzenden oder spitzen Reinigungsutensilien wie Messer, Metall- oder Nylonbürsten oder Ähnliches verwenden. Diese können die Oberflächen beschädigen.

Entsorgung

Die Verpackung besteht aus umweltfreundlichen Materialien, die Sie über die örtlichen Recyclingstellen entsorgen können.

Möglichkeiten zur Entsorgung des ausgedienten Produkts erfahren Sie bei Ihrer Gemeinde- oder Stadtverwaltung.

Garantie

Das Produkt wurde nach strengen Qualitätsrichtlinien hergestellt und vor der Auslieferung sorgfältig geprüft. Im Falle von Material- oder Herstellungsfehlern haben Sie gegenüber dem Verkäufer des Produkts gesetzliche Rechte. Ihre gesetzlichen Rechte werden in keiner Weise durch unsere unten aufgeführte Garantie eingeschränkt.

Die Garantie für dieses Produkt beträgt 5 Jahre ab Kaufdatum. Die Garantiezeit beginnt mit dem Kaufdatum. Bewahren Sie den Originalkaufbeleg an einem sicheren Ort auf, da dieses Dokument als Nachweis des Kaufs erforderlich ist.

Alle Schäden oder Mängel, die bereits zum Zeitpunkt des Kaufs vorhanden sind, müssen unverzüglich nach dem Auspacken des Produkts gemeldet werden.

Sollte das Produkt innerhalb von 5 Jahren ab Kaufdatum einen Material- oder Herstellungsfehler aufweisen, werden wir es – nach unserer Wahl – kostenlos für Sie reparieren oder ersetzen. Die Garantiezeit verlängert sich durch einen stattgegebenen Gewährleistungsanspruch nicht. Dies gilt auch für ersetzte und reparierte Teile.

Diese Garantie erlischt, wenn das Produkt beschädigt oder unsachgemäß verwendet oder gewartet wurde.

Die Garantie deckt Material- und Herstellungsfehler ab. Diese Garantie erstreckt sich weder auf Produktteile, die normalem Verschleiß unterliegen, und somit als Verschleißteile gelten (z. B. Batterien, Akkus, Schläuche, Farbpatronen), noch auf Schäden an zerbrechlichen Teilen, z. B. Schalter oder Teile aus Glas.

Abwicklung im Garantiefall

Um eine schnelle Bearbeitung Ihres Anliegens zu gewährleisten, folgen Sie bitte den folgenden Hinweisen:

Bitte halten Sie für alle Anfragen den Kassenbon und die Artikelnummer (IAN 488248_2407 / IAN 488249_2407) als Nachweis für den Kauf bereit.
Die Artikelnummer entnehmen Sie bitte dem Typenschild, einer Gravur, auf dem Titelblatt Ihrer Bedienungsanleitung (unten links) oder als Aufkleber auf der Rück- oder Unterseite des Produkts.
Sollten Funktionsfehler oder sonstige Mängel auftreten, kontaktieren Sie zunächst die nachfolgend benannte Serviceabteilung telefonisch oder per E-Mail.

Ein als defekt erfasstes Produkt können Sie dann unter Beifügung des Kaufbelegs (Kassenbon) und der Angabe, worin der Mangel besteht und wann er aufgetreten ist, für Sie portofrei an die Ihnen mitgeteilte Service-Anschrift übersenden.

Service

(DE) **Service Deutschland**
Tel.: 0800 5435 111
E-Mail: owim@lidl.de

(AT) **Service Österreich**
Tel.: 0800 292726
E-Mail: owim@lidl.at

(CH) **Service Schweiz**
Tel.: 0800562153
E-Mail: owim@lidl.ch

OWIM GmbH & Co. KG
Stiftsbergstraße 1
74167 Neckarsulm
GERMANY

IAN	Model No.	Version
488248_2407	HG12451A	01/2025
488249_2407	HG12451B	

PDF ONLINE
www.lidl-service.com