LIVARNO home

**AKKU-UNTERBAULEUCHTE/ CORDLESS UNDER-CABINET LIGHT/ RÉGLETTE SOUS MEUBLE SANS FIL**

DE AT CH
**AKKU-UNTERBAULEUCHTE**
Bedienungs- und Sicherheitshinweise

GB IE
**CORDLESS UNDER-CABINET LIGHT**
Operation and safety notes

FR BE
**RÉGLETTE SOUS MEUBLE SANS FIL**
Instructions d'utilisation et consignes de sécurité

NL BE
**ACCU-ONDERBOUWLAMP**
Bedienings- en veiligheidsinstructies

PL
**AKUMULATOROWA LAMPA DO ZABUDOWY**
Wskazówki dotyczące obsługi i bezpieczeństwa

CZ
**AKU SVÍTIDLO POD SKŘÍNKU**
Pokyny pro obsluhu a bezpečnostní pokyny

SK
**AKU SVIETIDLO POD SKRINKU**
Pokyny pre obsluhu a bezpečnostné pokyny

ES
**REGLETA BAJO MUEBLE RECARGABLE**
Instrucciones de utilización y de seguridad

DK
**BATTERIDREVEN LAMPE TIL UNDERMONTERING**
Brugs- og sikkerhedsanvisninger

IT
**LAMPADA SOTTOPENSILE RICARICABILE**
Indicazioni per l'uso e per la sicurezza

HU
**AKKUS LÁMPA POLC ALÁ**
Kezelési és biztonsági utalások

IAN 437068_2304

DE NL BE FR CZ SK

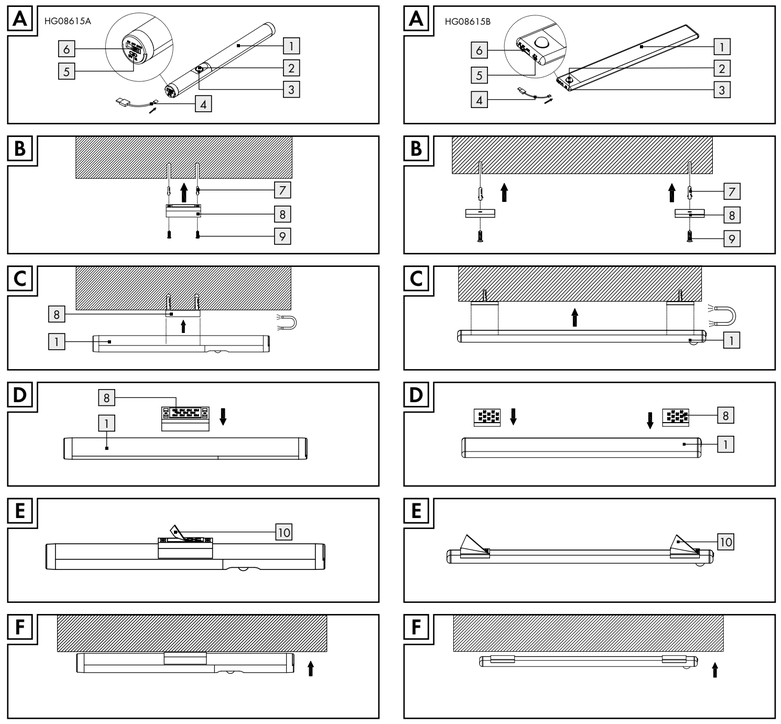





| Legende der verwendeten Piktogramme | |
|---|---|
| | Lesen Sie die Bedienungsanleitung. |
| V | Volt |
| ⎓ | Gleichstrom/-spannung |
| | mit Bewegungssensor |
| Includes Li-Ion battery / Includes Li-Polymer battery 3.7V⎓ (1.8Ah) 3.7V⎓ (1.5Ah) | HG08615A: Inklusive Lithium-Ionen-Akku<br>HG08615B: Inklusive Lithium-Polymer-Akku |
| | USB-Anschluss |
| III | Schutzklasse III |
| CE | Das CE-Zeichen bestätigt die Konformität mit den für das Produkt zutreffenden EU-Richtlinien. |
| | Sicherheitshinweise<br>Handlungsanweisungen |

## Akku-Unterbauleuchte

## Einleitung

Wir beglückwünschen Sie zum Kauf Ihres neuen Produkts. Sie haben sich damit für ein hochwertiges Produkt entschieden. Die Bedienungsanleitung ist Teil dieses Produkts. Sie enthält wichtige Hinweise für Sicherheit, Gebrauch und Entsorgung. Machen Sie sich vor der Benutzung des Produkts mit allen Bedien- und Sicherheitshinweisen vertraut. Benutzen Sie das Produkt nur wie beschrieben und für die angegebenen Einsatzbereiche. Händigen Sie alle Unterlagen bei Weitergabe des Produkts an Dritte mit aus.

### Bestimmungsgemäße Verwendung

- Dieses Produkt ist geeignet als Beleuchtung in trockenen Innenräumen. Es ist mit einem Bewegungsmelder ausgestattet, welcher das Produkt in dunkler Umgebung beim Erfassen einer Bewegung automatisch ein- und ausschalten kann. Das Produkt ist nur für den privaten Gebrauch und nicht für den gewerblichen Einsatz oder für andere Einsatzbereiche bestimmt.

### Teilebeschreibung

1 LED-Leuchte
2 Ladeanzeige
3 Bewegungsmelder
4 USB-Kabel
5 USB-Eingangsbuchse (Typ C)
6 Schalter
7 Dübel
8 Magnethalterung
9 Schraube
10 Doppelseitiges Klebepad

### Technische Daten

**Akku:**
HG08615A: Lithium-Ionen-Akku, 3,7 V⎓, 1800 mAh, 6,66 Wh (nicht austauschbar)
HG08615B: Lithium-Polymer-Akku, 3,7 V⎓, 1100 mAh, 4,07 Wh (nicht austauschbar)

**Eingang Spannungsversorgung:**
USB-Buchse, 5 V⎓, 1 A

**Spezifikation Ladebuchse:**
USB (Typ C)

**Leuchtmittel:**
HG08615A: 3 W (Die LEDs sind nicht austauschbar.)
HG08615B: 2 W (Die LEDs sind nicht austauschbar.)

**Erfassungsbereich des Bewegungsmelders:**
ca. 60 ° (vertikal)
ca. 120 ° (horizontal)

**Entfernung:**
ca. 2 m

**Leuchtdauer:**
HG08615A: ca. 2 Stunden
HG08615B: ca. 2 Stunden

**Schutzklasse:**
Schutzklasse: III/

**Hinweis:** Ein Netzteil ist nicht im Lieferumfang enthalten. Verwenden Sie ein SELV-Netzteil mit einer maximalen Arbeitsausgangsspannung von 5 V⎓ ($U_{oc}$), 1 A.

### Lieferumfang

1 Akku-Unterbauleuchte
1 Magnethalterung (HG08615A)
2 Magnethalterungen (HG08615B)
2 Schrauben
2 Dübel
1 USB-Kabel
1 Bedienungsanleitung

## Allgemeine Sicherheitshinweise

BEWAHREN SIE ALLE SICHERHEITSHINWEISE UND ANWEISUNGEN FÜR DIE ZUKUNFT AUF!

- Dieses Produkt kann von Kindern ab 8 Jahren und darüber sowie von Personen mit verringerten physischen, sensorischen oder mentalen Fähigkeiten oder Mangel an Erfahrung und Wissen benutzt werden, wenn sie beaufsichtigt oder bezüglich des sicheren Gebrauchs des Produkts unterwiesen wurden und die daraus resultierenden Gefahren verstehen.
- Kinder dürfen nicht mit dem Produkt spielen. Reinigung und Benutzerwartung dürfen nicht von Kindern ohne Beaufsichtigung durchgeführt werden.
- **VORSICHT! ÜBERHITZUNGSGEFAHR!** Decken Sie das Produkt niemals ab, wenn es in Betrieb ist!
- Das Produkt enthält keine Teile, die vom Verbraucher gewartet werden können. Die LEDs können vom Endverbraucher nicht ersetzt werden.
- Die Leuchtmittel sind nicht austauschbar.
- Sollten die Leuchtmittel am Ende ihrer Lebensdauer ausfallen, muss das ganze Produkt ersetzt werden.
- **VORSICHT! GEFAHR DER PRODUKTBESCHÄDIGUNG!** Halten Sie das Produkt von Feuchtigkeit fern!
- Platzieren Sie keine brennenden Kerzen und kein offenes Feuer auf dem Produkt oder in dessen Nähe.
- Verwenden Sie das Produkt nicht in der Nähe von Hitzequellen wie Heizkörper oder anderen Geräten, welche Hitze abgeben!

## Sicherheitshinweise für Batterien/Akkus

- **LEBENSGEFAHR!** Halten Sie Batterien/Akkus außer Reichweite von Kindern. Suchen Sie im Falle eines Verschluckens sofort einen Arzt auf!
- Verschlucken kann zu Verbrennungen, Perforation von Weichgewebe und Tod führen. Schwere Verbrennungen können innerhalb von 2 Stunden nach dem Verschlucken auftreten.
- **EXPLOSIONSGEFAHR!** Laden Sie nicht aufladbare Batterien niemals wieder auf. Schließen Sie Batterien/Akkus nicht kurz und/oder öffnen Sie diese nicht. Überhitzung, Brandgefahr oder Platzen können die Folge sein.
- Werfen Sie Batterien/Akkus niemals in Feuer oder Wasser.
- Setzen Sie Batterien/Akkus keiner mechanischen Belastung aus.

**Risiko des Auslaufens von Batterien/Akkus**

- Vermeiden Sie extreme Bedingungen und Temperaturen, die auf Batterien/Akkus einwirken können, z. B. auf Heizkörpern/durch direkte Sonneneinstrahlung.
- Wenn Batterien/Akkus ausgelaufen sind, vermeiden Sie den Kontakt von Haut, Augen und Schleimhäuten mit den Chemikalien! Spülen Sie die betroffenen Stellen sofort mit klarem Wasser und suchen Sie einen Arzt auf!
- **SCHUTZHANDSCHUHE TRAGEN!** Ausgelaufene oder beschädigte Batterien/Akkus können bei Berührung mit der Haut Verätzungen verursachen. Tragen Sie deshalb in diesem Fall geeignete Schutzhandschuhe.
- Dieses Produkt hat einen eingebauten Akku, welcher nicht durch den Benutzer ersetzt werden kann. Der Ausbau oder Austausch des Akkus darf nur durch den Hersteller oder seinen Kundendienst oder eine ähnlich qualifizierte Person erfolgen, um Gefährdungen zu vermeiden. Bei der Entsorgung ist darauf hinzuweisen, dass dieses Produkt einen Akku enthält.

## Vor der Inbetriebnahme

### Produkt aufladen

**Hinweis:** Entfernen Sie sämtliches Verpackungsmaterial vom Produkt.

- Vergewissern Sie sich, dass das Produkt ausgeschaltet ist, bevor Sie mit dem Ladevorgang beginnen.

**Hinweis:** Sie können das Produkt mit dem mitgelieferten USB-Kabel 4 wieder aufladen. Beachten Sie dabei die im Kapitel „Technische Daten" angegebene Eingangsspannung und den Eingangsstrom.

- Stecken Sie den Micro-USB-Stecker des USB-Kabels 4 in die USB-Eingangsbuchse (Typ C) 5 des Produkts.
- Stecken Sie dann den USB-Stecker des USB-Kabels 4 in die USB-Buchse des ausgewählten Ladegeräts.

**Hinweis:** Achten Sie auf den Abstand zwischen der Leuchte und dem ausgewählten Ladegerät - das USB-Kabel 4 ist 30 cm lang.

**Hinweis:** Während des Ladevorgangs leuchtet die Ladeanzeige 2 rot. Wenn der Ladevorgang beendet ist, leuchtet die Ladeanzeige 2 grün (HG08615A/HG08615B). Ziehen Sie das USB-Kabel 4 aus der USB-Eingangsbuchse (Typ C) 5 des Produkts, wenn die Ladeanzeige 2 grün (HG08615A/HG08615B) leuchtet, um die Entladung des Akkus zu vermeiden.

**Hinweis:** Laden Sie den Akku vor der Lagerung vollständig auf. Wenn Sie das Produkt länger als 3 Monate lagern möchten, laden Sie den Akku alle 3 Monate vollständig auf.

## Gebrauch

- Das Produkt verfügt über drei Moduseinstellungen. Schieben Sie den Schalter 6 in die gewünschte Position (siehe Abb. A). Folgende Funktionen sind verfügbar:
  Position **ON**: Das Produkt ist dauerhaft eingeschaltet.
  Position **OFF**: Das Produkt ist dauerhaft ausgeschaltet.
  Position **AUTO**: Das Produkt schaltet sich bei Dunkelheit automatisch ein, sobald es eine Bewegung erfasst. Das Produkt schaltet sich automatisch nach ca. 30 Sekunden aus, sofern keine Bewegung mehr erfasst wird. Einzelheiten zum Erfassungsbereich und -winkel sind unter „Technische Daten" vermerkt. Bitte beachten Sie, dass das Produkt in dieser Schalterstellung auch dann Energie verbraucht, wenn das Licht nicht eingeschaltet ist.

### Produkt befestigen

**Das Produkt kann auf zwei Arten befestigt werden:**

1. Sie können das Produkt an die Wand montieren (s. Abb. B):
   **Hinweis:** Sie benötigen zur Montage eine Bohrmaschine.
   **VORSICHT! VERLETZUNGSGEFAHR!** Ziehen Sie die Bedienungsanleitung Ihrer Bohrmaschine hinzu.
   - Achten Sie darauf, dass Sie keine Leitungen in der Wand beschädigen.
   **Hinweis:** Das beiliegende Montagematerial ist für eine Montage auf Mauerwerk geeignet. Für andere Untergründe benötigen Sie möglicherweise anderes Montagematerial. Im Zweifelsfall ziehen Sie eine Fachkraft zu Rate.
   - Verwenden Sie die Schraublöcher der Magnethalterung (HG08615A)/der Magnethalterungen (HG08615B) 8, um die Bohrlöcher für die Schrauben 9 auf der Wand zu markieren.
   - Vergewissern Sie sich vor dem Bohren der Befestigungslöcher, dass an der Bohrstelle keine Gas-, Wasser- oder Stromleitungen angebohrt oder beschädigt werden können.
   - Bohren Sie nun die Löcher (Ø 6 mm, Tiefe ca. 24 mm).
   - Stecken Sie die Dübel 7 in die Bohrlöcher (s. Abb. B).
   - Befestigen Sie nun die Magnethalterung (HG08615A)/die Magnethalterungen (HG08615B) 8 mit Hilfe der mitgelieferten Schrauben 9.
   - Vergewissern Sie sich, dass die Schraubenköpfe komplett in die dafür vorgesehenen Schlitze der Magnethalterung (HG08615A)/der Magnethalterungen (HG08615B) 8 versenkt sind (s. Abb. B).
   - Befestigen Sie die LED-Leuchte 1 an der festgeschraubten Magnethalterung (HG08615A)/den festgeschraubten Magnethalterungen (HG08615B) 8 (s. Abb. C).
   - Vergewissern Sie sich, dass die LED-Leuchte 1 korrekt sitzt (s. Abb. C).
2. Befestigen Sie die LED-Leuchte 1 an der Magnethalterung (HG08615A)/den Magnethalterungen (HG08615B) 8 (s. Abb. D). Ziehen Sie die Schutzfolie vom doppelseitigen Klebepad 10 an der Magnethalterung (HG08615A)/den Magnethalterungen (HG08615B) 8 ab (s. Abb. E). Drücken Sie das Produkt nun fest auf eine saubere, glatte und trockene Oberfläche. Vergewissern Sie sich, dass die LED-Leuchte 1 korrekt sitzt (s. Abb. F).
   **Hinweis:** Wenn das doppelseitige Klebepad 10 längere Zeit benutzt wird, können klebrige Rückstände auf der Oberfläche verbleiben, wenn es entfernt wird. Verwenden Sie ggf. einen Klebstoffentferner. Testen Sie einen kleinen Bereich, bevor Sie die entsprechende Stelle reinigen. Befolgen Sie die Herstelleranweisungen.

## Reinigung und Pflege

- Reinigen Sie das Produkt mit einem trockenen Tuch. Verwenden Sie niemals Benzin, Lösungsmittel oder Reiniger, die Kunststoff angreifen.
- Reinigen Sie das Produkt nicht mit Wasser oder anderen Flüssigkeiten.

## Entsorgung

Die Verpackung besteht aus umweltfreundlichen Materialien, die Sie über die örtlichen Recyclingstellen entsorgen können.

Beachten Sie die Kennzeichnung der Verpackungsmaterialien bei der Abfallentrennung, diese sind gekennzeichnet mit Abkürzungen (a) und Nummern (b) mit folgender Bedeutung: 1–7: Kunststoffe/20–22: Papier und Pappe/80–98: Verbundstoffe.

Möglichkeiten zur Entsorgung des ausgedienten Produkts erfahren Sie bei Ihrer Gemeinde- oder Stadtverwaltung.

Das Symbol der durchgestrichenen Mülltonne bedeutet, dass dieses Gerät am Ende der Nutzungszeit nicht über den Haushaltsmüll entsorgt werden darf. Das Gerät ist bei eingerichteten Sammelstellen, Wertstoffhöfen oder Entsorgungsbetrieben abzugeben. Zudem sind Vertreiber von Elektro- und Elektronikgeräten sowie Vertreiber von Lebensmitteln zur Rücknahme verpflichtet. LIDL bietet Ihnen Rückgabemöglichkeiten direkt in den Filialen und Märkten an. Rückgabe und Entsorgung sind für Sie kostenfrei. Beim Kauf eines Neugerätes haben Sie das Recht, ein entsprechendes Altgerät unentgeltlich zurückzugeben. Zusätzlich haben Sie die Möglichkeit, unabhängig vom Kauf eines Neugerätes, unentgeltlich (bis zu drei) Altgeräte abzugeben, die in keiner Abmessung größer als 25 cm sind. Bitte löschen Sie vor der Rückgabe alle personenbezogenen Daten. Bitte entnehmen Sie vor der Rückgabe Batterien oder Akkumulatoren, die nicht vom Altgerät umschlossen sind, sowie Lampen, die zerstörungsfrei entnommen werden können und führen diese einer separaten Sammlung zu.

DE Cet appareil, ses accessoires et cordons se recyclent — A DÉPOSER EN MAGASIN OU 1 2 3 4 5 6 7 — Points de collecte sur www.quefairedemesdechets.fr Privilégiez la réparation ou le don de votre appareil !

FR + + FR

Das Produkt inkl. Zubehör und die Verpackungsmaterialien sind recyclebar und unterliegen einer erweiterten Herstellerverantwortung. Entsorgen Sie diese getrennt, den abgebildeten Info-tri (Sortierinformation) folgend, für eine bessere Abfallbehandlung. Das Triman-Logo gilt nur für Frankreich.

Defekte oder verbrauchte Batterien/Akkus müssen gemäß Richtlinie 2006/66/EG und deren Änderungen recycelt werden. Geben Sie Batterien/Akkus und/oder das Produkt über die angebotenen Sammeleinrichtungen zurück.

**Umweltschäden durch falsche Entsorgung der Batterien/Akkus!**

Das Symbol der durchgestrichenen Mülltonne auf Batterien oder Akkus bedeutet, dass Sie Batterien und Akkus nicht im Hausmüll entsorgen dürfen.

Entnehmen Sie die Batterien/den Akku-Pack aus dem Produkt vor der Entsorgung.

Diese können giftige Schwermetalle enthalten und unterliegen der Sondermüllbehandlung.
Die chemischen Symbole der Schwermetalle sind wie folgt:
Cd = Cadmium, Hg = Quecksilber, Pb = Blei.

Sie sind gesetzlich verpflichtet, alte Batterien und Akkus nach Gebrauch zurückzugeben. Geben Sie deshalb verbrauchte Batterien und Akkus kostenfrei im Handelsgeschäft z. B. in Ihrer LIDL Filiale oder bei einer kommunalen Sammelstelle ab.

Batterien und Akkus können Stoffe enthalten, die schädlich für die menschliche Gesundheit und Umwelt sind. Nur bei einer getrennten Sammlung und Verwertung von alten Batterien und Akkus können die negativen Auswirkungen vermieden werden.

Seien Sie besonders vorsichtig beim Umgang mit lithiumhaltigen Batterien und Akkus, da bei unsachgemäßer Verwendung eine erhöhte Brandgefahr besteht. Kleben Sie dazu die Pole ab, um einen äußeren Kurzschluss zu vermeiden.

Nutzen Sie Batterien mit langer Lebensdauer oder Akkus, um die Entstehung von Abfällen aus Alt-Batterien zu verringern. Beachten Sie die Anweisungen zum Lagern, und vermeiden Sie das vollständige Ent- und Aufladen des Akkus, um die Lebensdauer zu verlängern.

Darüber hinaus sollten Sie Batterien oder Elektro- und Elektronikgeräte mit Batterien oder Akkus nicht im öffentlichen Raum zurücklassen, um eine Vermüllung zu vermeiden. Prüfen Sie Möglichkeiten, Batterien einer Wiederverwendung zuzuführen, anstatt diese zu entsorgen, beispielsweise durch Instandsetzung der Batterie.

## Garantie

Das Produkt wurde nach strengen Qualitätsrichtlinien hergestellt und vor der Auslieferung sorgfältig geprüft. Im Falle von Material- oder Herstellungsfehlern haben Sie gegenüber dem Verkäufer des Produkts gesetzliche Rechte. Ihre gesetzlichen Rechte werden in keiner Weise durch unsere unten aufgeführte Garantie eingeschränkt.

Die Garantie für dieses Produkt beträgt 3 Jahre ab Kaufdatum. Die Garantiezeit beginnt mit dem Kaufdatum. Bewahren Sie den Originalkaufbeleg an einem sicheren Ort auf, da dieses Dokument als Nachweis des Kaufs erforderlich ist.

Alle Schäden oder Mängel, die bereits zum Zeitpunkt des Kaufs vorhanden sind, müssen unverzüglich nach dem Auspacken des Produkts gemeldet werden.

Sollte das Produkt innerhalb von 3 Jahren ab Kaufdatum einen Material- oder Herstellungsfehler aufweisen, werden wir es – nach unserer Wahl – kostenlos für Sie reparieren oder ersetzen. Die Garantiezeit verlängert sich durch einen stattgegebenen Gewährleistungsanspruch nicht. Dies gilt auch für ersetzte und reparierte Teile.

Diese Garantie erlischt, wenn das Produkt beschädigt oder unsachgemäß verwendet oder gewartet wurde.

Die Garantie deckt Material- und Herstellungsfehler ab. Diese Garantie erstreckt sich weder auf Produktteile, die normalem Verschleiß unterliegen, und somit als Verschleißteile gelten (z. B. Batterien, Schläuche, Farbpatronen), noch auf Schäden an zerbrechlichen Teilen, z. B. Schalter oder Teile aus Glas.

Bei diesem Produkt gilt die Garantiezeit auch für die Akkus.

### Abwicklung im Garantiefall

Um eine schnelle Bearbeitung Ihres Anliegens zu gewährleisten, folgen Sie bitte den folgenden Hinweisen:

Bitte halten Sie für alle Anfragen den Kassenbon und die Artikelnummer (IAN 437068_2304) als Nachweis für den Kauf bereit.
Die Artikelnummer entnehmen Sie bitte dem Typenschild, einer Gravur, auf dem Titelblatt Ihrer Bedienungsanleitung (unten links) oder als Aufkleber auf der Rück- oder Unterseite des Produkts.
Sollten Funktionsfehler oder sonstige Mängel auftreten, kontaktieren Sie zunächst die nachfolgend benannte Serviceabteilung telefonisch oder per E-Mail.
Ein als defekt erfasstes Produkt können Sie dann unter Beifügung des Kaufbelegs (Kassenbon) und der Angabe, worin der Mangel besteht und wann er aufgetreten ist, für Sie portofrei an die Ihnen mitgeteilte Service-Anschrift übersenden.

### Service

DE **Service Deutschland**
Tel.: 0800 5435 111
E-Mail: owim@lidl.de

AT **Service Österreich**
Tel.: 0800 292726
E-Mail: owim@lidl.at

CH **Service Schweiz**
Tel.: 0800562153
E-Mail: owim@lidl.ch

CE



| List of pictograms used | |
|---|---|
| | Read the instruction manual. |
| V | Volt |
| ⎓ | Direct current/voltage |
| | With motion sensor |
| Includes Li-Ion battery / Includes Li-Polymer battery 3.7V⎓ (1.8Ah) 3.7V⎓ (1.5Ah) | HG08615A: Includes Li-ion battery<br>HG08615B: Includes Li-polymer battery |
| | USB-connection |
| III | Protection class III |
| CE | CE mark indicates conformity with relevant EU directives applicable for this product. |
| | Safety information<br>Instructions for use |

## Cordless under-cabinet light

## Introduction

Congratulations on the purchase of your new product. You have chosen a high-quality product. The instructions for use are a part of this product. They contain important information concerning safety, use and disposal. Before using the product, please familiarise yourself with all the operating and safety instructions. The product must only be used as described and for the specified fields of application. When passing this product on to third parties, please be sure to include all documentation.

### Intended use

- This product is suitable for lighting in dry indoor environments.
It features a motion detector which can automatically switch the light on and off in the dark when motion is detected. The product is intended for private use only and is not intended for commercial use or for use in other applications.

### Parts description

1 LED light
2 Charging indicator
3 Motion detector
4 USB cable
5 USB input socket (Type C)
6 Switch
7 Dowel
8 Magnetic mounting bracket
9 Screw
10 Double-sided adhesive pad

### Technical data

**Rechargeable battery:**
HG08615A: Lithium-ion rechargeable battery, 3.7 V⎓, 1800 mAh, 6.66 Wh (not interchangeable)
HG08615B: Lithium-polymer rechargeable battery, 3.7 V⎓, 1100 mAh, 4.07 Wh (not interchangeable)

**Input power supply:**
USB socket, 5 V⎓, 1 A

**Charging socket specification:**
USB (Type C)

**Illuminants:**
HG08615A: 3 W (LEDs are not replaceable)
HG08615B: 2 W (LEDs are not replaceable)

**Motion detection range:**
approx. 60° (in vertical direction), approx. 120° (in horizontal direction)

**Distance:**
approx. 2 m

**Lighting duration:**
HG08615A: approx. 2 hours
HG08615B: approx. 2 hours

**Protection:**
Class III/

**Note:** An AC power adapter is not included. Use a SELV power supply of maximum working output voltage 5 V⎓, ($U_{oc}$), 1 A.

### Scope of delivery

1 cordless under-cabinet light
1 magnetic mounting bracket (HG08615A)
2 magnetic mounting brackets (HG08615B)
2 screws
2 dowels
1 USB cable
1 set of instructions for use

## General safety instructions

PLEASE KEEP ALL SAFETY INSTRUCTIONS AND INSTRUCTIONS FOR USE FOR FUTURE REFERENCE!

- This product may be used by children age 8 years and up, as well as by persons with reduced physical, sensory or mental capacities, or lacking experience and/or knowledge, so long as they are supervised or instructed in the safe use of the product and understand the associated risks.
- Do not allow children to play with the product. Cleaning and user maintenance should not be performed by children without supervision.
- **CAUTION! RISK OF OVERHEATING!** Never cover the product during operation!
- This product does not contain any parts that can be serviced by the user. The LEDs cannot be replaced by end user.
- The illuminants are not replaceable.
- If the illuminants fail at the end of their life, the entire product must be replaced.
- **CAUTION! RISK OF PRODUCT DAMAGE!** Keep the product away from moisture!
- Do not place burning candles or open fire on or near the product.
- Do not use the product near the heat sources such as radiator or devices emitting heat.

## Safety instructions for batteries/ rechargeable batteries

- **DANGER TO LIFE!** Keep batteries/rechargeable batteries out of reach of children. If accidentally swallowed seek immediate medical attention.
- Swallowing may lead to burns, perforation of soft tissue, and death. Severe burns can occur within 2 hours of ingestion.
- **DANGER OF EXPLOSION!** Never recharge non-rechargeable batteries. Do not short-circuit batteries/rechargeable batteries and/or open them. Overheating, fire or bursting can be the result.
- Never throw batteries/rechargeable batteries into fire or water.
- Do not exert mechanical loads to batteries/rechargeable batteries.

**Risk of leakage of batteries/ rechargeable batteries**

- Avoid extreme environmental conditions and temperatures, which could affect batteries/rechargeable batteries, e.g. radiators/direct sunlight.
- If batteries/rechargeable batteries have leaked, avoid contact with skin, eyes and mucous membranes with the chemicals! Flush immediately the affected areas with fresh water and seek medical attention!
- **WEAR PROTECTIVE GLOVES!** Leaked or damaged batteries/rechargeable batteries can cause burns on contact with the skin. Wear suitable protective gloves at all times if such an event occurs.
- This product has a built-in rechargeable battery which cannot be replaced by the user. The removal or replacement of the rechargeable battery may only be carried out by the manufacturer or his customer service or by a similarly qualified person in order to avoid hazards. When disposing of the product, it should be noted that this product contains a rechargeable battery.

## Before use

### Charging the product

**Note:** Remove all packaging materials from the product.
- Make sure the product is switched off for charging.

**Note:** You can recharge the product by using the USB cable 4 provided with the specified input voltage and current (see "Technical data").
- Insert the Micro USB plug of the USB cable 4 into USB input socket (Type C) 5 of the product.
- Then insert the USB plug of the USB cable 4 into the USB port on USB power supply.

**Note:** Pay attention to the distance between the lamp and USB power supply because USB cable 4 length is 30 cm.

**Note:** During charging, the charging indicator 2 lights up red. When charging is complete, the charging indicator 2 lights up green (HG08615A/HG08615B). When the charging indicator 2 is green (HG08615A/HG08615B), pull out the USB cable 4 from the USB input socket (Type C) 5 of the product to prevent the rechargeable battery from discharging.
**Note:** Fully charged the battery before storage. If you want to store the product for longer than 3 months, fully charged the battery every 3 months.

## Use

- The product has three mode settings, you can slide the switch 6 into the desired position (see Fig. A). The available functions are:
  Position **ON**: The product is always on.
  Position **OFF**: The product is always off.
  Position **AUTO**: In the dark, the product will automatically switch on when motion is detected. The product switches off automatically after approx. 30 seconds if no further movement is detected. Please refer to "Technical data" for details on the detection range and angle. Please note, in this position the product will also use energy if the light is off.

### Fixing the product

**The product can be fixed by two ways:**

1. You can mount the product on the wall (see Fig. B):
   **Note:** You will need an electric drill to install the product.
   **CAUTION! RISK OF INJURY!** Refer to the operating instructions for your electric drill.
   - Ensure that you do not damage any cables in the wall.
   **Note:** The enclosed mounting material is suitable for mounting to masonry. Other wall substrates may require other fastening materials. Seek specialist advice when in doubt.
   - Use the holes of the magnetic mounting bracket (HG08615A)/magnetic mounting brackets (HG08615B) 8 intended for the screws 9 to mark the drill holes.
   - Before drilling the fixing holes, ensure there are no gas, water or electrical lines that could be drilled into or damaged in the area where you will be drilling.
   - Now drill the fixing holes (Ø 6 mm, depth approx. 24 mm)
   - Insert the dowels 7 into the drill holes (Fig. B).
   - Attach the magnetic mounting bracket (HG08615A)/magnetic mounting brackets (HG08615B) 8 using the screws 9 provided.
   - Make sure the screwheads are completely inserted into the slots of the magnetic mounting bracket (HG08615A)/magnetic mounting brackets (HG08615B) 8 (Fig. B).
   - Attach the LED light 1 to the secured magnetic mounting bracket (HG08615A)/magnetic mounting brackets (HG08615B) 8 (Fig. C).
   - Ensure the LED light 1 is correctly seated (Fig. C).
2. Attach the LED light 1 to the magnetic mounting bracket (HG08615A)/magnetic mounting brackets (HG08615B) 8 (Fig. D). Pull the protective film from the double-sided adhesive pad 10 of the magnetic mounting bracket (HG08615A)/magnetic mounting brackets (HG08615B) 8 (Fig. E). Then press the product firmly on to a clean, level and dry surface. Ensure the LED light 1 is correctly seated (Fig. F).
   **Note:** If the double-sided adhesive pad 10 has been in place for a long time, sticky residue may remain on the surface when removed. If necessary, use an adhesive remover. Test a small area prior to cleaning the respective area. Follow the manufacture instructions.

## Cleaning and care

- Use a dry cloth to clean the product - never use petrol, solvents or cleaners that attack plastic.
- Do not clean the product with water or other liquids.

## Disposal

The packaging is made entirely of recyclable materials, which you may dispose of at local recycling facilities.

Observe the marking of the packaging materials for waste separation, which are marked with abbreviations (a) and numbers (b) with following meaning: 1–7: plastics/ 20–22: paper and fibreboard/ 80–98: composite materials.

Contact your local refuse disposal authority for more details of how to dispose of your worn-out product.

To help protect the environment, please dispose of the product properly when it has reached the end of its useful life and not in the household waste. Information on collection points and their opening hours can be obtained from your local authority.

DE Cet appareil, ses accessoires et cordons se recyclent — A DÉPOSER EN MAGASIN OU 1 2 3 4 5 6 7 — Points de collecte sur www.quefairedemesdechets.fr Privilégiez la réparation ou le don de votre appareil !

FR + + FR

The product incl. accessories and packaging materials are recyclable and are subject to extended producer responsibility. Dispose them separately, following the illustrated Info-tri (sorting information), for better waste treatment. The Triman logo is valid in France only.

Faulty or used batteries/rechargeable batteries must be recycled in accordance with Directive 2006/66/EC and its amendments. Please return the batteries/rechargeable batteries and/or the product to the available collection points.

**Environmental damage through incorrect disposal of the batteries/rechargeable batteries!**

Batteries/rechargeable batteries may not be disposed of with the usual domestic waste. They may contain toxic heavy metals and are subject to hazardous waste treatment rules and regulations. The chemical symbols for heavy metals are as follows: Cd = cadmium, Hg = mercury, Pb = lead. That is why you should dispose of used batteries/rechargeable batteries at a local collection point.

## Warranty

The product has been manufactured to strict quality guidelines and meticulously examined before delivery. In the event of material or manufacturing defects you have legal rights against the retailer of this product. Your legal rights are not limited in any way by our warranty detailed below.

The warranty for this product is 3 years from the date of purchase. The warranty period begins on the date of purchase. Keep the original sales receipt in a safe location as this document is required as proof of purchase.

Any damage or defects already present at the time of purchase must be reported without delay after unpacking the product.

Should the product show any fault in materials or manufacture within 3 years from the date of purchase, we will repair or replace it – at our choice – free of charge to you. The warranty period is not extended as a result of a claim being granted. This also applies to replaced and repaired parts.

This warranty becomes void if the product has been damaged, or used or maintained improperly.

The warranty covers material or manufacturing defects. This warranty does not cover product parts subject to normal wear and tear, thus considered consumables (e.g. batteries, tubes, cartridges), nor damage to fragile parts, e.g. switches or glass parts.

For this product, the rechargeable battery is also covered by its warranty period.

### Warranty claim procedure

To ensure quick processing of your case, please observe the following instructions:

Please have the till receipt and the item number (IAN 437068_2304) available as proof of purchase.
You will find the item number on the rating plate, an engraving on the front page of the instructions for use (bottom left), or as a sticker on the rear or bottom of the product.
If functional or other defects occur, please contact the service department listed either by telephone or by e-mail.
You can return a defective product to us free of charge to the service address that will be provided to you.
Ensure that you enclose the proof of purchase (till receipt) and information about what the defect is and when it occurred.

### Service

GB **Service Great Britain**
Tel.: 0800 0569216
E-Mail: owim@lidl.co.uk

IE **Service Ireland**
Tel.: 1800 200736
E-Mail: owim@lidl.ie

CE

| Légende des pictogrammes utilisés | |
|---|---|
| | Veuillez lire le mode d'emploi. |
| V | Volt |
| ⎓ | Courant continu / Tension continue |
| | avec capteur de mouvement |
| Includes Li-Ion battery / Includes Li-Polymer battery 3.7V⎓ (1.8Ah) 3.7V⎓ (1.5Ah) | HG08615A : Pile rechargeable lithium-ions fournie<br>HG08615B : Pile rechargeable lithium-polymère fournie |
| | Connexion USB |
| III | Classe de protection III |
| CE | La marque CE indique la conformité aux directives européennes applicables à ce produit. |
| | Instructions de sécurité<br>Instructions de manipulation |

## Réglette sous meuble sans fil

## Introduction

Nous vous félicitons pour l'achat de votre nouveau produit. Vous avez opté pour un produit de grande qualité. Le mode d'emploi fait partie intégrante de ce produit. Il contient des indications importantes pour la sécurité, l'utilisation et la mise au rebut. Veuillez lire consciencieusement toutes les indications d'utilisation et de sécurité du produit. Ce produit doit uniquement être utilisé conformément aux instructions et dans les domaines d'application spécifiés. Lors d'une cession à tiers, veuillez également remettre tous les documents.

### Utilisation conforme

- Ce produit est conçu pour être utilisé comme éclairage en intérieur dans des lieux secs.
Il est équipé d'un détecteur de mouvement, qui peut allumer et éteindre automatiquement le produit dans l'obscurité, en cas de mouvement détecté. Le produit est uniquement destiné à une utilisation privée et non à une utilisation commerciale ou à d'autres domaines d'utilisation.

### Descriptif des pièces

1 Lampe à LED
2 Voyant de charge
3 Détecteur de mouvement
4 Câble USB
5 Prise d'entrée USB (type C)
6 Interrupteur
7 Cheville
8 Support magnétique
9 Vis
10 Patin adhésif double face

### Caractéristiques techniques

**Pile rechargeable :**
HG08615A : pile rechargeable lithium-ions, 3,7 V⎓, 1800 mAh, 6,66 Wh (non remplaçable)
HG08615B : pile rechargeable lithium-polymère, 3,7 V⎓, 1100 mAh, 4,07 Wh (non remplaçable)

**Entrée Alimentation en tension :**
prise USB, 5 V⎓, 1 A

**Spécification de prise de recharge :**
USB (type C)

**Ampoules :**
HG08615A : 3 W (les LED ne sont pas remplaçables.)
HG08615B : 2 W (les LED ne sont pas remplaçables.)

**Zone de saisie du détecteur de mouvement :**
env. 60 ° (vertical)
env. 120 ° (horizontal)

**Distance :**
env. 2 m

**Durée d'éclairage :**
HG08615A : env. 2 heures
HG08615B : env. 2 heures

**Classe de protection :**
Classe de protection : III/

**Remarque :** Aucun bloc d'alimentation n'est fourni. Utilisez un bloc d'alimentation SELV d'une tension d'alimentation de sortie maximale de 5 V⎓ ($U_{oc}$), 1 A.

### Contenu de la livraison

1 luminaire sous meuble à pile
1 support magnétique (HG08615A)
2 supports magnétiques (HG08615B)
2 vis
2 chevilles
1 câble USB
1 mode d'emploi

## Instructions générales de sécurité

CONSERVEZ TOUTES LES CONSIGNES DE SÉCURITÉ ET INSTRUCTIONS POUR L'AVENIR !

- Ce produit peut être utilisé par des enfants âgés de 8 ans et plus ainsi que par des personnes ayant des capacités physiques, sensorielles ou mentales réduites ou manquant d'expérience ou de connaissances, s'ils sont surveillés ou s'ils ont été informés de l'utilisation sûre du produit et comprennent les risques liés à son utilisation.
- Les enfants ne doivent pas jouer avec le produit. Le nettoyage et l'entretien du produit ne doivent pas être effectués par des enfants laissés sans surveillance.
- **ATTENTION ! RISQUE DE SURCHAUFFE !** Ne

## Utilisation

- Le produit dispose de trois modes de réglage. Poussez l'interrupteur 6 dans la position voulue (voir ill. A).
  Les fonctions suivantes sont disponibles :
  Position **ON** : le produit est allumé en permanence.
  Position **OFF** : le produit est éteint en permanence.
  Position **AUTO** : le produit se met automatiquement en marche dans l'obscurité et s'allume aussitôt qu'un mouvement est détecté. Le produit s'éteint automatiquement après env. 30 secondes si aucun autre mouvement n'est détecté. Les caractéristiques de la zone et de l'angle de détection sont indiquées au chapitre „Caractéristiques techniques". Lorsque l'interrupteur est positionné de cette manière, veuillez noter que le produit consomme aussi de l'énergie, même lorsque la lumière n'est pas activée.

### Fixation du produit

**Le produit peut être fixé de deux manières différentes :**

1. Vous pouvez monter le produit au mur (v. Fig. B) :
   **Remarque :** Il vous faut une perceuse pour effectuer le montage.
   **ATTENTION ! RISQUE DE BLESSURES !** Consultez pour ceci le mode d'emploi de votre perceuse.
   - Veillez à ne pas endommager une conduite encastrée dans le mur.



**Remarque :** Le matériel de montage fourni est adapté pour des ouvrages de maçonnerie. Pour d'autres supports, un autre matériel de montage peut être nécessaire. En cas de doute, prenez conseil auprès d'un spécialiste.

- Utilisez les trous de vis du support magnétique (HG08615A) / des supports magnétiques (HG08615B) 8 pour marquer sur le mur les trous de perçage réservés aux vis 9.
- Avant de percer, vérifiez qu'aucune conduite de gaz, d'eau ou d'électricité ne peut être transpercée ou abîmée.
- Percez à présent les trous (Ø env. 6 mm, profondeur env. 24 mm).
- Enfoncez les chevilles 7 dans les trous de vis (v. Fig. B).
- Fixez à présent le support magnétique (HG08615A) / les supports magnétiques (HG08615B) 8 à l'aide des vis fournies 9.
- Assurez-vous que les têtes de vis sont complètement enfoncées dans les fentes prévues à cet effet du support magnétique (HG08615A) / des supports magnétiques (HG08615B) 8 (v. Fig. B).
- Fixez le luminaire LED 1 sur le support magnétique fixé par vis (HG08615A) / les supports magnétiques fixés par vis (HG08615B) 8 (v. Fig. C).
- Assurez-vous que la lampe à LED 1 est correctement fixée (v. Fig. C).

2. Fixez le luminaire LED 1 sur le support magnétique (HG08615A)/ les supports magnétiques



(HG08615B) 8 (v. Fig. D). Retirez le film de protection du patin adhésif double face 10 sur le support magnétique (HG08615A) / les supports magnétiques (HG08615B) 8 (v. Fig. E). Pressez à présent fermement le produit sur une surface propre, lisse et sèche. Assurez-vous que le luminaire LED 1 est correctement fixée (v. Fig. F).
**Remarque :** Lorsque le patin adhésif double face 10 est utilisé durant une période prolongée, de petits résidus de colle peuvent rester sur cette surface lorsqu'il est retiré. Utilisez le cas échéant un dissolvant pour colle. Effectuez un essai sur une petite surface, avant de nettoyer la zone concernée. Suivez les instructions du fabricant.

## Nettoyage et entretien

- Nettoyez le produit avec un chiffon sec. N'utilisez en aucun cas de l'essence, des solvants ou des nettoyants attaquant le plastique.
- Ne nettoyez jamais le produit à l'eau ni avec d'autres liquides.

## Mise au rebut

L'emballage se compose de matières recyclables pouvant être mises au rebut dans les déchetteries locales.

Veuillez respecter l'identification des matériaux d'emballage pour le tri sélectif, ils sont identifiés avec des abbréviations (a) et des chiffres (b) ayant la signification suivante : 1–7 : plastiques / 20–22 : papiers et cartons / 80–98 : matériaux composite.



Votre mairie ou votre municipalité vous renseigneront sur les possibilités de mise au rebut des produits usagés.

Afin de contribuer à la protection de l'environnement, veuillez ne pas jeter votre produit usagé dans les ordures ménagères, mais éliminez-le de manière appropriée. Pour obtenir des renseignements concernant les points de collecte et leurs horaires d'ouverture, vous pouvez contacter votre municipalité.

Le produit ainsi que les accessoires et les matériaux d'emballage sont recyclables et relèvent de la responsabilité élargie du producteur. Éliminez-les séparément, en suivant l'Info-tri illustrée, dans l'intérêt d'un meilleur traitement des déchets. Le logo Triman n'est valable qu'en France.

Les piles / piles rechargeables défectueuses ou usagées doivent être recyclées conformément à la directive 2006/66/CE et ses modifications. Les piles et / ou piles rechargeables et / ou le produit doivent être retournés dans les centres de collecte proposés.



**Pollution de l'environnement par la mise au rebut incorrecte des piles/piles rechargeables !**

Les piles / piles rechargeables ne doivent pas être mises au rebut avec les ordures ménagères. Elles peuvent contenir des métaux lourds toxiques et doivent être considérées comme des déchets spéciaux. Les symboles chimiques des métaux lourds sont les suivants : Cd = cadmium, Hg = mercure, Pb = plomb. Pour cette raison, veuillez toujours déposer les piles / piles rechargeables usagées dans les conteneurs de recyclage communaux.

## Garantie

**Article L217-16 du Code de la consommation**
Lorsque l'acheteur demande au vendeur, pendant le cours de la garantie commerciale qui lui a été consentie lors de l'acquisition ou de la réparation d'un bien meuble, une remise en état couverte par la garantie, toute période d'immobilisation d'au moins sept jours vient s'ajouter à la durée de la garantie qui restait à courir. Cette période court à compter de la demande d'intervention de l'acheteur ou de la mise à disposition pour réparation du bien en cause, si cette mise à disposition est postérieure à la demande d'intervention.

Indépendamment de la garantie commerciale souscrite, le vendeur reste tenu des défauts de conformité du bien et des vices rédhibitoires dans les conditions prévues aux articles L217-4 à L217-13 du Code de la



consommation et aux articles 1641 à 1648 et 2232 du Code Civil.

**Article L217-4 du Code de la consommation**
Le vendeur livre un bien conforme au contrat et répond des défauts de conformité existant lors de la délivrance.

Il répond également des défauts de conformité résultant de l'emballage, des instructions de montage ou de l'installation lorsque celle-ci a été mise à sa charge par le contrat ou a été réalisée sous sa responsabilité.

**Article L217-5 du Code de la consommation**
Le bien est conforme au contrat :
1° S´il est propre à l'usage habituellement attendu d'un bien semblable et, le cas échéant :
- s'il correspond à la description donnée par le vendeur et posséder les qualités que celui-ci a présentées à l'acheteur sous forme d'échantillon ou de modèle ;
- s'il présente les qualités qu'un acheteur peut légitimement attendre eu égard aux déclarations publiques faites par le vendeur, par le producteur ou par son représentant, notamment dans la publicité ou l'étiquetage ;

2° Ou s'il présente les caractéristiques définies d'un commun accord par les parties ou être propre à tout usage spécial recherché par l'acheteur, porté à la connaissance du vendeur et que ce dernier a accepté.



**Article L217-12 du Code de la consommation**
L'action résultant du défaut de conformité se prescrit par deux ans à compter de la délivrance du bien.

**Article 1641 du Code civil**
Le vendeur est tenu de la garantie à raison des défauts cachés de la chose vendue qui la rendent impropre à l'usage auquel on la destine, ou qui diminuent tellement cet usage que l'acheteur ne l'aurait pas acquise, ou n'en aurait donné qu'un moindre prix, s'il les avait connus.

**Article 1648 1er alinéa du Code civil**
L'action résultant des vices rédhibitoires doit être intentée par l'acquéreur dans un délai de deux ans à compter de la découverte du vice.

Les pièces détachées indispensables à l'utilisation du produit sont disponibles pendant la durée de la garantie du produit.

Le produit a été fabriqué selon des critères de qualité stricts, et contrôlé consciencieusement avant sa livraison. En cas de défaut de matériau ou de fabrication, vous avez des droits légaux vis-à-vis du vendeur du produit. Vos droits légaux ne sont en aucun cas limités par notre garantie mentionnée ci-dessous.

La garantie de ce produit est de 3 ans à partir de la date d'achat. La période de garantie commence à la date d'achat. Conservez l'original de la preuve d'achat dans un endroit sûr car ce document est nécessaire pour prouver l'achat.



Tout dommage ou défaut déjà présent au moment de l'achat doit être signalé immédiatement après le déballage du produit.

Si le produit présente un défaut de matériau ou de fabrication dans les 3 ans qui suivent la date d'achat, nous le réparerons ou le remplacerons - à notre choix - gratuitement pour vous. La période de garantie n'est pas prolongée par une demande de garantie acceptée. Cette mesure s'applique également pour les pièces remplacées et réparées.

Cette garantie est annulée si le produit a été endommagé ou utilisé ou entretenu de manière incorrecte.

La garantie couvre les défauts de matériels et de fabrication. Cette garantie ne couvre pas les pièces du produit soumises à une usure normale, et qui sont donc considérées comme des pièces d'usure (par exemple les piles, tuyaux, les cartouches d'encre), ni les dommages aux pièces fragiles, par exemple les interrupteurs ou les pièces en verre.

La durée de garantie de ce produit vaut également pour la batterie.

### Faire valoir sa garantie

Pour garantir la rapidité d'exécution de la procédure de garantie, veuillez respecter les indications suivantes :

Veuillez conserver le ticket de caisse et la référence du produit (IAN 437068_2304) à titre de preuve d'achat pour toute demande. Le numéro de référence de l'article est indiqué sur la plaque



d'identification, gravé sur la page de titre de votre manuel (en bas à gauche) ou sur un autocollant apposé sur la face arrière ou inférieure du produit.
En cas de dysfonctionnement du produit, ou de tout autre défaut, contactez en premier lieu le service après-vente par téléphone ou par e-mail aux coordonnées indiquées ci-dessous.
Vous pouvez alors envoyer franco de port tout produit considéré comme défectueux au service clientèle indiqué, accompagné de la preuve d'achat (ticket de caisse) et d'une description écrite du défaut avec mention de sa date d'apparition.

### Service après-vente

(FR) **Service après-vente France**
Tél. : 0800904879
E-Mail : owim@lidl.fr

(BE) **Service après-vente Belgique**
Tél. : 080071011
Tél. : 80023970 (Luxembourg)
E-Mail : owim@lidl.be

CE



| Legenda van de gebruikte pictogrammen | |
|---|---|
| | Lees de gebruiksaanwijzing. |
| V | Volt |
| | Gelijkstroom / -spanning |
| | met bewegingssensor |
| Includes Li-Ion battery 3.7V (1.8Ah) / Includes Li-Polymer battery 3.7V (1.1Ah) | HG08615A: inclusief lithium-ion-batterij<br>HG08615B: inclusief lithium-polymeer-batterij |
| | USB-aansluiting |
| | Beschermingsklasse III |
| CE | De CE-markering duidt op conformiteit met relevante EU-richtlijnen die van toepassing zijn op dit product. |
| | Veiligheidsinstructies<br>Instructies |

# Accu-onderbouwlamp

## Inleiding

Hartelijk gefeliciteerd met de aankoop van uw nieuwe product. U heeft voor een hoogwaardig product gekozen. De gebruiksaanwijzing is een deel van het product. Deze bevat belangrijke aanwijzingen voor veiligheid, gebruik en verwijdering. Maakt U zich voor de ingebruikname van het product met alle bedienings- en veiligheidsvoorschriften vertrouwd. Gebruik het product alleen zoals beschreven en voor de aangegeven toepassingsgebieden. Overhandig alle documenten bij doorgifte van het product aan derden.



### Correct gebruik

- Dit product is geschikt als verlichting in droge ruimtes binnenshuis. Het is voorzien van een bewegingsmelder, die het product in een donkere omgeving bij het registreren van een beweging automatisch aan en uit kan schakelen. Het product is alleen bedoeld voor privégebruik en niet voor commerciële doeleinden of voor andere toepassingen.

### Beschrijving van de onderdelen

1 Led-lamp
2 Laadindicator
3 Bewegingsmelder
4 USB-kabel
5 USB-ingang (type C)
6 Schakelaar



7 Plug
8 Magneethouder
9 Schroef
10 Dubbelzijdige plakstrip

### Technische gegevens

**Batterij:**
HG08615A: lithium-ion-batterij, 3,7 V⎓, 1800 mAh, 6,66 Wh (niet vervangbaar)
HG08615B: lithium-polymeer-batterij, 3,7 V⎓, 1100 mAh, 4,07 Wh (niet vervangbaar)

**Ingang voedingsspanning:**
USB-poort, 5 V⎓, 1 A

**Specificatie laadpoort:**
USB (type C)

**Verlichtingsmiddel:**
HG08615A: 3 W (de leds kunnen niet worden vervangen.)
HG08615B: 2 W (de leds kunnen niet worden vervangen.)

**Registratiebereik van de bewegingsmelder:**
ca. 60 ° (verticaal)
ca. 120 ° (horizontaal)

**Afstand:**
ca. 2 m

**Verlichtingsduur:**
HG08615A: ca. 2 uur
HG08615B: ca. 2 uur

**Beschermingsklasse:**
Beschermingsklasse: III/

**Opmerking:** een netadapter is niet inbegrepen. Gebruik een SELV-netadapter met een maximale uitgangsspanning van 5 V⎓ (Uᵒᵘᵗ), 1 A.



### Omvang van de levering

1 draadloze onderbouwlamp
1 magneethouder (HG08615A)
2 magneethouders (HG08615B)
2 schroeven
2 pluggen
1 USB-kabel
1 gebruiksaanwijzing

## Algemene veiligheidsinstructies

BEWAAR ALLE VEILIGHEIDSINSTRUCTIES EN AANWIJZINGEN OM DEZE EVENTUEEL LATER TE KUNNEN RAADPLEGEN!

- Dit product kan door kinderen vanaf 8 alsmede door personen met verminderde fysieke, sensorische of mentale vaardigheden of een gebrek aan ervaring en kennis worden gebruikt, als zij onder toezicht staan of geïnstrueerd werden met betrekking tot het veilige gebruik van het product en zij de hieruit voortvloeiende gevaren begrijpen.
- Kinderen mogen niet met het product spelen. Reiniging en onderhoud mag niet door kinderen zonder toezicht worden uitgevoerd.

⚠ **VOORZICHTIG! KANS OP OVERVERHITTING!** Dek het product nooit af als het in gebruik is!

- Het product bevat geen onderdelen die door de verbruiker kunnen worden onderhouden. De leds kunnen niet door de consument worden vervangen.



- De verlichtingsmiddelen kunnen niet worden vervangen.
- Mochten de verlichtingsmiddelen aan het einde van hun levensduur uitvallen, dan dient het gehele product te worden vervangen.

⚠ **VOORZICHTIG! KANS OP BESCHADIGING VAN HET PRODUCT!** Houd het product uit de buurt van vocht!

- Plaats geen brandende kaarsen en geen open vuur op of in de buurt van het product.
- Gebruik het product niet in de buurt van hittebronnen zoals radiatoren of andere apparaten die warmte afgeven!

### Veiligheidsinstructies voor batterijen / accu's

- **LEVENSGEVAAR!** Houd batterijen / accu's buiten het bereik van kinderen. Raadpleeg bij inslikken onmiddellijk een arts!
- Inslikken kan leiden tot inwendige verbrandingen, perforatie van zacht weefsel en tot de dood. Ernstige inwendige verbrandingen kunnen binnen 2 uur na het inslikken optreden.
- **EXPLOSIEGEVAAR!** Laad niet oplaadbare batterijen nooit op. Sluit de batterijen/accu's niet kort en/of open deze niet. Daardoor kan de batterij oververhit raken, in brand vliegen of exploderen.
- Gooi batterijen/accu's nooit in het vuur of water.
- Stel batterijen/accu's nooit bloot aan mechanische belastingen.



**Risico dat de batterijen / accu's lekken**

- Vermijd extreme omstandigheden en temperaturen die invloed op de batterijen / accu's zouden kunnen hebben bijv. radiatoren / direct zonlicht.
- Bij lekkende batterijen / accu's het contact van de chemicaliën met de huid, ogen en slijmvliezen vermijden! Spoel de desbetreffende plekken direct af met schoon water en raadpleeg onmiddellijk een arts!
- **DRAAG VEILIGHEIDSHANDSCHOENEN!** Lekkende of beschadigde batterijen / accu's kunnen in geval van huidcontact chemische brandwonden veroorzaken. Draag daarom in dit geval geschikte veiligheidshandschoenen.
- Dit product heeft een geïntegreerde accu die niet door de gebruiker kan worden vervangen. Demontage of vervangen van de accu mag alleen door de fabrikant of diens klantenservice of een vergelijkbaar gekwalificeerde persoon worden uitgevoerd, om gevaren te vermijden. Let er bij de afvoer op dat dit product een accu bevat.

## Voor de ingebruikname

### Product opladen

**Opmerking:** verwijder al het verpakkingsmateriaal van het product.

- Controleer dat het product is uitgeschakeld, voordat u begint met laden.

**Opmerking:** u kunt het product weer opladen met de meegeleverde



USB-kabel 4. Neem hierbij de in hoofdstuk „Technische gegevens" vermelde ingangsspanning en ingangsstroom in acht.

- Steek de micro-USB-stekker van de USB-kabel 4 in de USB-ingang (type C) 5 van het product.
- Steek vervolgens de USB-stekker van de USB-kabel 4 in de USB-bus van de gekozen oplader.

**Opmerking:** houd rekening met de afstand tussen de lamp en de gebruikte oplader - de USB-kabel 4 is 30 cm lang.
**Opmerking:** tijdens het opladen brandt de laadindicator 2 rood. Als het oplaadproces voltooid is, brandt de laadindicator 2 groen (HG08615A/HG08615B). Trek de USB-kabel 4 uit de USB-ingang (type C) 5 van het product als de laadindicator 2 groen (HG08615A/ HG08615B) brandt, om het ontladen van de batterij de vermijden.
**Opmerking:** laad de batterij voor het opbergen volledig op. Wanneer u het product langer dan 3 maanden wilt opbergen, dient u het elke 3 maanden volledig op te laden.

## Gebruik

- Het product heeft drie modus-instellingen. Schuif de schakelaar 6 in de gewenste positie (zie afb. A). De volgende functies zijn beschikbaar:
  Positie **ON**: het product is continu ingeschakeld.
  Positie **OFF**: het product is continu uitgeschakeld.
  Positie **AUTO**: het product schakelt zichzelf in het donker automatisch in zodra het een



beweging detecteert. Het product schakelt zichzelf automatisch na ca. 30 seconden uit indien geen beweging meer wordt gedetecteerd. Meer informatie over het detectiebereik en de detectiehoek vindt u bij „Technische gegevens". Houd er alstublieft rekening mee, dat het product in deze stand ook energie verbruikt, als het licht niet is ingeschakeld.

### Product bevestigen

**Het product kan op twee manieren worden bevestigd:**

1. U kunt het product aan de wand monteren (zie afb. B):
   **Opmerking:** voor de montage heeft u een boormachine nodig.
   **VOORZICHTIG! KANS OP LETSEL!** Raadpleeg de gebruiksaanwijzing van uw boormachine.
   - Let erop dat u geen leidingen in de wand beschadigt.

   **Opmerking:** het meegeleverde montagemateriaal is geschikt voor een montage op vast muurwerk. Voor een andere ondergrond heeft u eventueel ander montagemateriaal nodig. Raadpleeg in geval van twijfel een expert.
   - Gebruik de schroefgaten van de magneethouder (HG08615A) / de magneethouders (HG08615B) 8 om de boorgaten voor de schroeven 9 op de wand / muur te markeren.
   - Controleer voor het boren van de gaten of er geen gas-, water- of stroomleidingen doorboord of beschadigd kunnen worden op de plek waar u wilt boren.
   - Boor vervolgens de gaten (Ø 6 mm, diepte ca. 24 mm).
   - Steek de plug 7 in de boorgaten (zie afb. B).



- Bevestig vervolgens de magneethouder (HG08615A) / de magneethouders (HG08615B) 8 met behulp van de meegeleverde schroeven 9.
- Controleer of de schroefkoppen volledig in de daarvoor bestemde sleuven van de magneethouder (HG08615A) / de magneethouders (HG08615B) 8 zijn verzonken (zie afb. B).
- Bevestig de led-lamp 1 aan de vastgeschroefde magneethouder (HG08615A) / de vastgeschroefde magneethouders (HG08615B) 8 (zie afb. C).
- Controleer of de led-lamp 1 correct zit (zie afb. C).

2. Bevestig de led-lamp 1 aan de magneethouder (HG08615A) / de magneethouders (HG08615B) 8 (zie afb. D). Trek de beschermfolie van de dubbelzijdige plakstrip 10 op de magneethouder (HG08615A) / de magneethouders (HG08615B) 8 af (zie afb. E). Druk het product vervolgens vast op een schoon, glad en droog oppervlak. Controleer of de led-lamp 1 goed vastzit (zie afb. F).
   **Opmerking:** als de dubbelzijdige plakband 10 langere tijd wordt gebruikt, kunnen plakkerige residuen achterblijven op het oppervlak, als het wordt verwijderd. Gebruik zo nodig een lijmverwijderaar.
   Test eerst een klein gedeelte voordat u de desbetreffende plek reinigt. Volg de aanwijzingen van de fabrikant op.



## Reiniging en onderhoud

- Reinig het product met een droge doek. Gebruik in geen geval benzine, oplosmiddelen of reinigingsmiddelen die kunststof aantasten.
- Reinig het product niet met water of andere vloeistoffen.

## Afvoer

De verpakking bestaat uit milieuvriendelijke grondstoffen die u via de plaatselijke recyclingcontainers kunt afvoeren.

Neem de aanduiding van de verpakkingsmaterialen voor de afvalscheiding in acht. Deze zijn gemarkeerd met de afkortingen (a) en een cijfers (b) met de volgende betekenis: 1–7: kunststoffen/20–22: papier en vezelplaten / 80–98: composietmaterialen.

Informatie over de mogelijkheden om het uitgediende product na gebruik te verwijderen, verstrekt uw gemeentelijke overheid.

Gooi het afgedankte product omwille van het milieu niet weg via het huisvuil, maar geef het af bij het daarvoor bestemde depot of het gemeentelijke milieupark. Over afgifteplaatsen en hun openingstijden kunt u zich bij uw aangewezen instantie informeren.



Het product, waaronder het toebehoren, en de verpakkingsmaterialen kunnen worden gerecycled en zijn onderhevig aan een uitgebreide verantwoordelijkheid van de fabrikant. Gooi ze apart weg, overeenkomstig de aangegeven Info-tri (informatie over afvalscheiding), voor een beter afvalbeheer. Het Triman-logo geldt alleen voor Frankrijk.

Defecte of verbruikte batterijen / accu's moeten volgens de richtlijn 2006/66/EG en veranderingen daarop worden gerecycled. Geef batterijen / accu's en / of het product af bij de daarvoor bestemde verzamelstations.

**Milieuschade door foutieve verwijdering van de batterijen / accu's!**

Batterijen / accu's mogen niet via het huisvuil worden weggegooid. Ze kunnen giftige zware metalen bevatten en vallen onder het chemisch afval. De chemische symbolen van de zware metalen zijn: Cd = cadmium, Hg = kwik, Pb = lood. Geef verbruikte batterijen/ accu's daarom af bij een gemeentelijk inzamelpunt.



## Garantie

Het product werd volgens strenge kwaliteitsrichtlijnen gemaakt en voor de uitlevering zorgvuldig gecontroleerd. In geval van materiaal- of fabricagefouten hebt u tegenover de verkoper van het product wettelijke rechten. Uw wettelijke rechten worden op geen enkele manier door onze hieronder vermelde garantie beperkt.

De garantie voor dit product bedraagt 3 jaar vanaf aankoopdatum. De garantieperiode gaat in op de datum van aankoop. Bewaar het originele bewijs van aankoop op een veilige plek aangezien dit document nodig is als bewijs.

Alle beschadigingen of gebreken die reeds op het moment van aankoop aanwezig zijn, moeten meteen na het uitpakken van het product worden gemeld.

Mocht het product binnen 3 jaar na aankoopdatum een materiaal- of fabricagefout vertonen, zullen wij het – naar onze keuze – gratis voor u repareren of vervangen. De garantieperiode wordt door een plaatsgevonden garantieverlening niet verlengd. Dit geldt ook voor vervangen en gerepareerde onderdelen.

Deze garantie vervalt als het product werd beschadigd of onjuist is gebruikt of onderhouden.

De garantie dekt materiaal- en fabricagefouten af. Deze garantie dekt geen productonderdelen die aan normale slijtage onderhevig zijn en daarom als verbruiksartikelen worden beschouwd (bv. batterijen, slangen,



inktpatronen), noch dekt zij schade aan breekbare onderdelen, bv. schakelaars of onderdelen die van glas zijn gemaakt.

Bij dit product geldt de garantietermijn ook voor de accu/batterij.

### Afwikkeling in geval van garantie

Om een snelle afhandeling van uw reclamatie te waarborgen dient u de volgende instructies in acht te nemen:

Houd bij alle vragen alstublieft de kassabon en het artikelnummer (IAN 437068_2304) als bewijs van aankoop bij de hand.
Het artikelnummer vindt u op de typeplaat, ingegraveerd, op het titelblad van uw handleiding (linksonder) of als sticker op de achter- of onderzijde.
Wanneer er storingen in de werking of andere gebreken optreden, dient u eerst telefonisch of per e-mail contact met de onderstaande service-afdeling op te nemen.
Een als defect geregistreerd product kunt u dan samen met uw aankoopbewijs (kassabon) en vermelding van de concrete schade alsmede het tijdstip van optreden voor u franco aan het u meegedeelde servicepunt verzenden.

### Service

(NL) **Service Nederland**
Tel.: 08000225537
E-Mail: owim@lidl.nl

(BE) **Service België**
Tel.: 080071011
Tel.: 80023970 (Luxemburg)
E-Mail: owim@lidl.be

CE



| Legenda zastosowanych piktogramów | |
|---|---|
| | Proszę przeczytać instrukcję obsługi. |
| V | Wolt |
| | Prąd stały / napięcie stałe |
| | z czujnikiem ruchu |
| Includes Li-Ion battery 3.7V (1.8Ah) / Includes Li-Polymer battery 3.7V (1.1Ah) | HG08615A: z akumulatorem litowo-jonowym w zestawie<br>HG08615B: z akumulatorem litowo-polimerowym w zestawie |
| | USB-aansluiting |
| | Beschermingsklasse III |
| CE | Znak CE wskazuje zgodność z odpowiednimi Dyrektywami UE dotyczącymi tego produktu. |
| | Wskazówki bezpieczeństwa<br>Instrukcja postępowania |

# Akumulatorowa lampa do zabudowy

## Wstęp

Gratulujemy Państwu zakupu nowego produktu. Tym samym zdecydowali się Państwo na zakup produktu wysokiej jakości. Instrukcja obsługi jest częścią tego produktu. Zawiera ona ważne wskazówki dotyczące bezpieczeństwa, użytkowania i utylizacji. Przed pierwszym użyciem produktu należy zapoznać się ze wszystkimi wskazówkami dotyczącymi obsługi i bezpieczeństwa. Używać produktu wyłącznie zgodnie z jego poniżej opisanym przeznaczeniem. W przypadku przekazania produktu innej osobie należy dołączyć do niego całą jego dokumentację.



### Zastosowanie zgodne z przeznaczeniem

- Niniejszy produkt nadaje się do zastosowania jako oświetlenie w suchych pomieszczeniach. Jest wyposażony w czujnik ruchu, który może automatycznie włączyć i wyłączyć produkt w ciemnym otoczeniu po wykryciu ruchu. Produkt jest przeznaczony wyłącznie do prywatnego zastosowania, a nie do użytku komercyjnego lub innych rodzajów zastosowań.

### Opis części

1 Lampa LED
2 Wskaźnik ładowania
3 Czujnik ruchu
4 Kabel USB



5 Port wejściowy USB (typu C)
6 Przełącznik
7 Kołek
8 Uchwyt magnetyczny
9 Śruba
10 Dwustronny przylepiec

### Dane techniczne

**Akumulator:**
HG08615A: akumulator litowo-jonowy, 3,7V⎓, 1800 mAh, 6,66 Wh (nie nadaje się do wymiany)
HG08615B: akumulator litowo-polimerowy, 3,7 V⎓, 1100 mAh, 4,07 Wh (nie nadaje się do wymiany)

**Wejście zasilania:**
port USB, 5 V⎓, 1 A

**Specyfikacja gniazdka ładowania:**
USB (Typ C)

**Elementy świetlne:**
HG08615A: 3 W (Diody LED są niewymienne.)
HG08615B: 2 W (Diody LED są niewymienne.)

**Zakres wykrywania czujnika ruchu:**
ok. 60° (pionowo)
ok. 120° (poziomo)

**Odległość:**
ok. 2 m

**Czas świecenia:**
HG08615A: ok. 2 godziny
HG08615B: ok. 2 godziny

**Klasa bezpieczeństwa:**
Klasa ochrony: III/



**Wskazówka:** Zasilacz sieciowy nie jest zawarty w zestawie. Należy użyć zasilacza SELV o maksymalnym napięciu roboczym 5 V⎓ (Uᵒᵘᵗ), 1 A.

### Zawartość

1 akumulatorowa lampa podszafkowa
1 uchwyt magnetyczny (HG08615A)
2 uchwyty magnetyczne (HG08615B)
2 śruby
2 kołki
1 kabel USB
1 instrukcja obsługi

## Ogólne wskazówki bezpieczeństwa

PROSIMY O ZACHOWANIE WSZYSTKICH WSKAZÓWEK BEZPIECZEŃSTWA I INSTRUKCJI OBSŁUGI!

- Niniejszy produkt może być używany przez dzieci od lat 8 oraz przez osoby z obniżonymi zdolnościami fizycznymi, sensorycznymi lub mentalnymi lub brakiem doświadczenia lub wiedzy, jeśli pozostają pod nadzorem lub zostały pouczone w kwestii bezpiecznego użycia produktu i rozumieją wynikające z niego zagrożenia.
- Dzieci nie mogą bawić się produktem. Czyszczenie i konserwacja nie mogą być wykonywane przez dzieci bez nadzoru.

⚠ **OSTROŻNIE! NIEBEZPIECZEŃSTWO PRZEGRZANIA!** Nigdy nie przykrywać produktu, gdy jest włączony!



- Ten produkt nie zawiera elementów, które mogą być konserwowane przez użytkownika. Diody LED nie mogą być wymieniane przez użytkownika końcowego.
- Elementów świetlnych nie można wymieniać.
- Jeśli elementy świetlne przestaną działać z powodu zużycia, należy wymienić cały produkt.

⚠ **OSTROŻNIE! NIEBEZPIECZEŃSTWO USZKODZENIA PRODUKTU!** Trzymać produkt z dala od wilgoci!

- W pobliżu produktu ani na nim nie umieszczać płonących świec ani otwartego ognia.
- Nie używać produktu w pobliżu źródeł gorąca jak kaloryfery lub inne urządzenia wydzielające ciepło!

### Wskazówki bezpieczeństwa dla baterii / akumulatorów

- **ZAGROŻENIE ŻYCIA!** Baterie / akumulatory należy trzymać poza zasięgiem dzieci. W przypadku połknięcia należy natychmiast udać się do lekarza!
- Połknięcie może prowadzić do oparzeń, perforacji tkanki miękkiej i śmierci. Ciężkie poparzenia mogą wystąpić w ciągu 2 godzin po połknięciu.
- **NIEBEZPIECZEŃSTWO WYBUCHU!** Baterii jednorazowego użytku nie wolno ładować ponownie. Baterii / akumulatorów nie należy zwierać i / lub otwierać. Może to doprowadzić do przegrzania, pożaru lub wybuchu.



- Nigdy nie należy wrzucać baterii/akumulatorów do ognia lub wody.
- Nigdy nie należy narażać baterii / akumulatorów na obciążenia mechaniczne.

**Ryzyko wycieku kwasu z baterii / akumulatorów**

- Należy unikać ekstremalnych warunków i temperatur, które mogą oddziaływać na baterie / akumulatory, np. kaloryferów/ bezpośredniego działania promieniowania słonecznego.
- Jeśli wyciekną baterie/akumulatory, należy unikać kontaktu skóry, oczu i błon śluzowych z chemikaliami! Dotknięte miejsca natychmiast przepłukać czystą wodą i udać się do lekarza!
- **ZAKŁADAĆ RĘKAWICE OCHRONNE!** Wylane lub uszkodzone baterie / akumulatory po dotknięciu skóry mogą spowodować poparzenia chemiczne. Dlatego należy w takim przypadku nakładać odpowiednie rękawice ochronne.
- Produkt posiada wbudowany akumulator, który nie może być wymieniony przez użytkownika. Rozmontowanie lub wymiana akumulatora mogą być dokonane wyłącznie przez producenta lub w jego punkcie obsługi klienta lub przez osobę o podobnych kwalifikacjach, aby zapobiec zagrożeniom. Przy utylizacji należy zwrócić uwagę na to, że produkt zawiera akumulator.



## Przed uruchomieniem

### Ładowanie produktu

**Wskazówka:** Należy całkowicie usunąć materiał opakowania z produktu.

- Upewnić się, że produkt jest wyłączony przed rozpoczęciem ładowania.

**Wskazówka:** Produkt można ponownie ładować za pomocą dołączonego kabla USB 4. Przy tym przestrzegać napięcia wejściowego i prądu wejściowego podanych w rozdziale „Dane techniczne".

- Włożyć wtyczkę micro USB kabla USB 4 do portu wejściowego USB (typu C) 5 produktu.
- Następnie włożyć wtyczkę USB kabla USB 4 z gniazdkiem USB wybranego ładowanego urządzenia.

**Wskazówka:** Zwrócić uwagę na odstęp między lampą a wybranym urządzeniem do ładowania - kabel USB 4 ma długość 30 cm.
**Wskazówka:** podczas procesu ładowania wskaźnik ładowania 2 świeci na czerwono. Po zakończeniu procesu ładowania wskaźnik ładowania 2 zaświeci się na zielono (HG08615A/HG08615B). Wyjąć kabel USB 4 z portu wejściowego USB (typu C) 5 produktu, jeśli wskaźnik ładowania 2 świeci na zielono (HG08615A/HG08615B), aby uniknąć rozładowania akumulatora.
**Wskazówka:** w pełni naładować akumulator przed przechowywaniem. Jeśli produkt ma być przechowywany przez okres dłuższy niż 3 miesiące, należy co 3 miesiące w pełni naładować akumulator.



## Użytkowanie

- Produkt posiada trzy ustawienia trybu. Przesunąć przełącznik 6 na wymaganą pozycję (patrz rys. A). Dostępne są następujące funkcje:
  Pozycja **ON**: produkt jest stale włączony.
  Pozycja **OFF**: Produkt jest stale wyłączony.
  Pozycja **AUTO**: Produkt włącza się automatycznie w ciemności, gdy tylko wykryje ruch. Produkt wyłącza się automatycznie po ok. 30 sekundach, jeśli nie wykrywa już żadnego ruchu. Szczegółowe informacje dotyczące zakresu i kąta wykrywania znajdują się w punkcie „Dane techniczne". Proszę pamiętać, że produkt w tej pozycji przełącznika również zużywa energię, kiedy światło nie jest włączone.

### Mocowanie produktu

**Produkt można zamocować na dwa sposoby:**

1. Można zamontować produkt na ścianie (patrz rys. B):
   **Wskazówka:** Do montażu potrzebna jest wiertarka.
   **OSTROŻNIE! NIEBEZPIECZEŃSTWO OBRAŻEŃ CIAŁA!** Zapoznać się z instrukcją obsługi wiertarki.
   - Zwrócić uwagę na to, aby nie uszkodzić przewodów znajdujących się w ścianie.

   **Wskazówka:** Dołączony do zestawu materiał montażowy przeznaczony jest do montażu na murze. W przypadku innych podłoży mogą być potrzebne



inne materiały mocujące. W razie wątpliwości należy zasięgnąć porady specjalisty.

- Użyć otworów na śruby w uchwycie magnetycznym (HG08615A)/uchwytach magnetycznych (HG08615B) 8, aby zaznaczyć na ścianie pozycję otworów do wywiercenia na śruby 9.
- Przed wierceniem otworów do mocowania należy upewnić się, że w miejscu wiercenia nie zostaną nawiercone lub uszkodzone żadne rury gazowe, wodne przewody elektryczne.
- Wywiercić otwory (Ø ok. 6 mm, głębokość ok. 24 mm).
- Do wywierconych otworów włożyć kołki 7 (patrz rys. B).
- Zamocować uchwyt magnetyczny (HG08615A) / uchwyty magnetyczne (HG08615B) 8 za pomocą dołączonych śrub 9.
- Upewnić się, że łby śrub są całkowicie wpuszczone w przewidziane do tego otwory uchwytu magnetycznego (HG08615A) / uchwytów magnetycznych (HG08615B) 8 (patrz rys. B).
- Zamocować lampę LED 1 na skręconym uchwycie magnetycznym (HG08615A) / skręconych uchwytach magnetycznych (HG08615B) 8 (patrz rys. C).
- Upewnić się, że lampa LED 1 jest poprawnie założona (patrz rys. C).

2. Zamocować lampę LED 1 na uchwycie magnetycznym (HG08615A) / uchwytach magnetycznych (HG08615B) 8 (patrz rys. D). Zdjąć folię ochronną z dwustronnego przylepca 10 na uchwycie magnetycznym (HG08615A) /uchwytach



magnetycznych (HG08615B) 8 (patrz rys. E). Następnie przycisnąć produkt do czystej, gładkiej i suchej powierzchni. Upewnić się, że lampa LED 1 jest poprawnie założona (patrz rys. F).
**Wskazówka:** Jeśli dwustronny przylepiec 10 jest używany przez dłuższy czas, po jego usunięciu na powierzchni mogą pozostać klejące resztki po jego usunięciu. Można ewentualnie użyć środka do usuwania kleju. Wypróbować go na małej części przed oczyszczeniem danego miejsca. Postępować zgodnie ze wskazówkami producenta.

## Czyszczenie i pielęgnacja

- Produkt należy czyścić wyłącznie suchą szmatką. Nie używać benzyny, rozpuszczalników ani środków czyszczących działających agresywnie na tworzywa sztuczne.
- Produktu nie należy czyścić wodą lub innymi płynami.

## Utylizacja

Opakowanie wykonane jest z materiałów przyjaznych dla środowiska, które można przekazać do utylizacji w lokalnym punkcie przetwarzania surowców wtórnych.

Przy segregowaniu odpadów prosimy zwrócić uwagę na oznakowanie materiałów opakowaniowych, oznaczone są one skrótami (a) i numerami (b) o następującym znaczeniu: 1–7: Tworzywa sztuczne / 20–22:



Papier i tektura / 80–98: Materiały kompozytowe.

Informacji na temat możliwości utylizacji wyeksploatowanego produktu udziela urząd gminy lub miasta.

Z uwagi na ochronę środowiska nie wyrzucać urządzenia po zakończeniu eksploatacji do odpadów domowych, lecz prawidłowo zutylizować. Informacji o punktach zbiorczych i ich godzinach otwarcia udziela odpowiedni urząd.

Elektroodpady nie mogą być wyrzucane do pojemników do selektywnej zbiórki odpadów komunalnych. Można je oddać w specjalnie wyznaczonych miejscach np. Punkt Selektywnej Zbiórki Odpadów Komunalnych lub/bądź w punktach handlowych oferujących w sprzedaży sprzęt elektroniczny.

Należy postępować zgodnie z obowiązującymi w Polsce przepisami dotyczącymi selektywnej zbiórki urządzeń elektrycznych i elektronicznych. Zużyty sprzęt może mieć szkodliwy wpływ na środowisko i zdrowie ludzi z uwagi na potencjalną zawartość niebezpiecznych substancji, mieszanin oraz części składowych. Gospodarstwo domowe spełnia ważną rolę w przyczynianiu się do ponownego użycia i odzysku surowców wtórnych, w tym recyklingu zużytego sprzętu. Na tym etapie kształtuje się postawy, które wpływają na zachowanie wspólnego dobra jakim jest czyste środowisko naturalne.



Produkt, w tym akcesoriai materiały opakowaniowe, nadają się do recyklingu i podlegają rozszerzonej odpowiedzialności producenta. Wyrzuć je osobno, zgodnie z ilustracją przedstawiającą informacje o sortowaniu, aby zapewnić lepszą utylizację odpadów. Logo Triman jest ważne tylko dla Francji.

Uszkodzone lub zużyte baterie / akumulatory muszą być poddane recyklingowi zgodnie z dyrektywą 2006/66/WE i jej zmianami. Oddać baterie / akumulatory i / lub produkt w dostępnych punktach zbiórki.

**Niewłaściwa utylizacja baterii/ akumulatorów stwarza zagrożenie dla środowiska naturalnego!**

Baterii / akumulatorów nie należy wyrzucać razem z odpadami domowymi. Mogą one zawierać szkodliwe metale ciężkie i należy je traktować jak odpady specjalne. Symbole chemiczne metali ciężkich są następujące: Cd = kadm, Hg = rtęć, Pb = ołów. Dlatego też zużyte baterie / akumulatory należy przekazywać do komunalnych punktów gromadzenia odpadów niebezpiecznych.



## Gwarancja

Produkt został wyprodukowany zgodnie z surowymi wytycznymi dotyczącymi jakości i dokładnie przetestowane przed dostawą. W przypadku wad materiałowych lub produkcyjnych przysługują Państwu prawa ustawowe wobec sprzedawcy produktu. Państwa prawa ustawowe nie są w żaden sposób ograniczone przez naszą gwarancję przedstawioną poniżej.

Gwarancja na ten produkt wynosi 3 lata od daty zakupu. Okres gwarancji rozpoczyna się od daty zakupu. Proszę przechowywać oryginalny rachunek w bezpiecznym miejscu, ponieważ ten dokument jest wymagany jako dowód zakupu.

Wszelkie uszkodzenia lub wady obecne już w momencie zakupu należy zgłosić niezwłocznie po rozpakowaniu produktu.

Jeżeli w ciągu 3 lat od daty zakupu produkt wykaże wady materiałowe lub produkcyjne, to – według naszego uznania – bezpłatnie go naprawimy lub wymienimy. Okres gwarancji nie ulega przedłużeniu o przyznane roszczenie gwarancyjne. Dotyczy to również wymienionych i naprawionych części.

Niniejsza gwarancja traci ważność, jeśli produkt został uszkodzony, był niewłaściwie użytkowany lub konserwowany.

Gwarancja obejmuje wady materiałowe i produkcyjne. Niniejsza gwarancja nie obejmuje części produktu, które podlegają normalnemu



zużyciu i dlatego są uważane za części zużywalne (np. baterie, węże, wkłady atramentowe), ani nie obejmuje uszkodzeń części delikatnych, np. przełączników lub części wykonanych ze szkła.

Zgodnie z Kodeksem Cywilnym art. 581 §1 wraz z wymianą urządzenia lub ważnej części czas gwarancji rozpoczyna się na nowo.

W przypadku tego produktu okres gwarancji dotyczy również akumulatora.

### Sposób postępowania w przypadku naprawy gwarancyjnej

Aby zapewnić szybkie rozpatrzenie Państwa wniosku, prosimy stosować się do następujących wskazówek:

Przed skontaktowaniem się z działem serwisowym należy przygotować paragon i numer artykułu (IAN 437068_2304) jako dowód zakupu.
Numery artykułów można znaleźć na tabliczce znamionowe, na grawerunku, na stronie tytułowej jego instrukcji (na dole po lewej stronie) lub jako naklejkę na stronie odwrotnej lub spodniej.
W razie wystąpienia błędów w działaniu lub innych wad, należy skontaktować się najpierw z wymienionym poniżej działem serwisowym telefonicznie lub pocztą elektroniczną.
Produkt uznany za uszkodzony można następnie z dołączeniem dowodu zakupu (paragonu) i podaniem, na czym polega wada i kiedy



wystąpiła, przesłać bezpłatnie na podany Państwu adres serwisu.

### Serwis

(PL) **Serwis Polska**
Tel.: 008004911946
E-Mail: owim@lidl.pl

CE



| Legenda použitých piktogramů | |
|---|---|
| | Přečtěte si návod k obsluze. |
| V | Volty |
| | Stejnosměrný proud / stejnosměrné napětí |
| | s detektorem pohybu |
| Includes Li-Ion battery 3.7V (1.8Ah) / Includes Li-Polymer battery 3.7V (1.1Ah) | HG08615A: včetně lithium-iontového akumulátoru<br>HG08615B: včetně lithium-polymerového akumulátoru |
| | USB přípojka |
| | Ochranná třída III |
| CE | Značka CE vyjadřuje soulad s příslušnými směrnicemi EU, které se vztahují na tento výrobek. |
| | Bezpečnostní upozornění<br>Instrukce |

# Aku svítidlo pod skříňku

## Úvod

Blahopřejeme Vám ke koupi nového výrobku. Rozhodli jste se pro kvalitní produkt. Návod k obsluze je součástí tohoto výrobku. Obsahuje důležité pokyny pro bezpečnost, použití a likvidaci. Před použitím výrobku se seznamte se všemi pokyny k obsluze a bezpečnostními pokyny. Používejte výrobek jen popsaným způsobem a na uvedených místech. Při předání výrobku třetí osobě předejte i všechny podklady.



### Použití ke stanovenému účelu

- Tento výrobek je vhodný k použití jako osvětlení v suchých místnostech. Je vybaven pohybovým senzorem, který ho ve tmě automaticky zapíná při identifikaci pohybu a zase vypíná. Výrobek je určen k soukromému použití, není určen k živnostenskému podnikání nebo pro jinou oblast využití.

### Popis dílů

1 Svítidlo LED
2 Kontrolka nabíjení
3 Pohybový senzor

[4] USB kabel
[5] Vstupní USB zdířka (typ C)
[6] Volič
[7] Hmoždinky
[8] Magnetický držák
[9] Šroub
[10] Oboustranně lepicí podložka

## ● Technická data

**Akumulátor:**
HG08615A: lithium-iontový akumulátor, 3,7 V⎓, 1800 mAh, 6,66 Wh (nelze vyměnit)
HG08615B: lithium-polymerový akumulátor, 3,7 V⎓, 1100 mAh, 4,07 Wh (nelze vyměnit)

**Vstup napájení napětím:**
USB zdířka, 5 V⎓, 1 A

**Specifikace napájecí zdířky:**
USB (typ C)

**Osvětlovací prostředek:**
HG08615A: 3W (LED nelze vyměnit.)
HG08615B: 2W (LED nelze vyměnit.)

**Dosah senzoru pohybu:**
cca. 60° (vertikálně)
cca. 120° (horizontálně)

**Vzdálenost:**
cca 2 m

**Doba svícení:**
HG08615A: cca 2 hodiny
HG08615B: cca 2 hodiny

**Třída ochrany:**
Třída ochrany: III/⟨III⟩

**Upozornění:** Síťový adaptér není v obsahu dodávky. Použijte síťový adaptér se SELV s maximálním pracovním výstupním napětím 5 V⎓ ($U^{out}$), 1 A.

## ● Obsah dodávky

1 akumulátorové vestavné svítidlo
1 magnetický držák (HG08615A)
2 magnetické držáky (HG08615B)
2 šrouby
2 hmoždinky
1 USB kabel
1 návod k obsluze

## Všeobecná bezpečnostní upozornění

USCHOVEJTE SI VŠECHNY BEZPEČNOSTNÍ UPOZORNĚNÍ A POKYNY PRO BUDOUCNOST!

■ Tento výrobek mohou používat děti od 8 let, osoby se sníženými fyzickými, smyslovými nebo duševními schopnosti nebo s nedostatečnými zkušenostmi a znalostmi, jestliže budou pod dohledem nebo byly poučeny o bezpečném používání výrobku a chápou nebezpečí, která z jeho používání vyplývají.
■ S výrobkem si děti nesmí hrát. Děti nesmí bez dohledu provádět čištění ani uživatelskou údržbu.
⚠ **POZOR! NEBEZPEČÍ PŘEHŘÁTÍ!** Za provozu výrobek ničím nepřikrývejte!
■ Výrobek neobsahuje díly, u kterých by musel uživatel provádět údržbu.
■ Osvětlovací prostředky nelze vyměnit. LED nemůže uživatel vyměnit.
■ Po výpadku nebo poškození osvětlovacích prostředků se musí celý výrobek vyměnit.
⚠ **POZOR! NEBEZPEČÍ POŠKOZENÍ VÝROBKU!** Chraňte výrobek před vlhkostí!
■ Nestavte na výrobek nebo do jeho blízkosti hořící svíčky anebo otevřený oheň.
■ Nepoužívejte výrobek v blízkosti zdrojů tepla, jako jsou topná tělesa, nebo jiných přístrojů, které vyvíjejí teplo!

## Bezpečnostní pokyny pro baterie a akumulátory

■ **NEBEZPEČÍ OHROŽENÍ ŽIVOTA!** Uchovávejte baterie a akumulátory mimo dosah dětí. V případě spolknutí okamžitě vyhledejte lékařskou pomoc!
■ Při požití může dojít k popáleninám, perforaci měkkých tkání a úmrtí. K závažným popáleninám může dojít do 2 hodin po požití.
■ **NEBEZPEČÍ VÝBUCHU!** Nenabíjecí baterie nikdy znovu nenabíjejte. Baterie nebo akumulátory nezkratujte ani je neotevírejte. Hrozí přehřátí, nebezpečí požáru nebo jejich prasknutí.
■ Nikdy neházejte baterie nebo akumulátory do ohně ani do vody.
■ Nevystavujte baterie nebo akumulátory mechanickému zatížení.

**Nebezpečí vytečení baterií / akumulátorů**
■ Zabraňte extrémním podmínkám a teplotám, např. na topení anebo na slunci, které mohou negativně ovlivnit funkci baterií nebo akumulátorů.
■ V případě vytečení baterií / akumulátorů zabraňte kontaktu chemikálií s pokožkou, očima a sliznicemi! Omyjte ihned postižená místa dostatečným množstvím čisté vody a vyhledejte lékařskou pomoc!
■ **NOSTE OCHRANNÉ RUKAVICE!** Vyteklé i poškozené baterie nebo akumulátory mohou při kontaktu s pokožkou způsobit její poleptání. Noste proto vhodné rukavice.
■ Tento výrobek má vestavěný akumulátor, který nemůže uživatel vyměnit. Demontáž nebo výměnu akumulátorů smí provádět jen výrobce, servis nebo podobně kvalifikovaná osoba, aby se předešlo možným ohrožením. Při likvidaci je třeba poukázat na to, že výrobek obsahuje akumulátory.

## ● Před uvedením do provozu

### ● Nabíjení výrobku

**Upozornění:** Odstraňte veškerý obalový materiál z výrobku.
■ Před zahájením nabíjení zkontrolujte, zda je výrobek vypnutý.
**Upozornění:** Výrobek můžete opět nabít dodaným kabelem USB [4]. Dodržujte informace o vstupním napětí a vstupním proudu, které jsou uvedeny v části „Technická data“.
□ Zastrčte micro USB zástrčku USB kabelu [4] do vstupní USB zdířky (typ C) [5] výrobku.
□ Spojte následně konektor micro USB kabelu USB [4] se zdířkou USB vybrané nabíječky.

**Upozornění:** Dávejte pozor na vzdálenost mezi svítidlem a zvolenou nabíječkou - USB kabel [4] má délku 30 cm.
**Upozornění:** Během nabíjení svítí kontrolka nabíjení [2] červeně. Po dokončení nabíjení se kontrolka nabíjení [2] rozsvítí zeleně (HG08615A/ HG08615B). Když svítí kontrolka nabíjení [2] zeleně (HG08615A/ HG08615B), vytáhněte kabel pro USB [4] ze vstupní zdířky USB (typ C) [5] výrobku, abyste zabránili vybití akumulátoru.
**Poznámka:** Před uskladněním akumulátor úplně nabijte. Pokud chcete výrobek skladovat déle než 3 měsíce, pak ho každé 3 měsíce úplně nabijte.

## ● Použití

□ Výrobek má tři nastavení režimu. Posuňte vypínač [6] do požadované polohy (viz obr. A). K dispozici máte následující funkce:
poloha **ON**: Výrobek je trvale zapnutý.
poloha **OFF**: Výrobek je trvale vypnutý.
poloha **AUTO**: Jestliže výrobek identifikuje ve tmě pohyb, automaticky se zapne. Výrobek se po cca 30 vteřinách automaticky vypne, jestliže není zaznamenán žádný další pohyb. Podrobnosti k prostoru dosahu jsou popsány v kapitole „Technické data“. Dbejte na to, že při tomto nastavení spotřebovává výrobek energii i když není světlo zapnuté.

### ● Připevnění výrobku

**Výrobek lze připevnit dvěma způsoby:**
1. Výrobek můžete instalovat na stěnu (viz obr. B):
**Upozornění:** K montáži potřebujete vrtačku.
**POZOR! NEBEZPEČÍ ZRANĚNÍ!** Použijte k tomu návod k obsluze vaší vrtačky.
■ Dávejte pozor, abyste nepoškodili rozvody ve stěně.
**Upozornění:** Přiložený montážní materiál je vhodný k montáži do zdiva. Na jiný podklad budete možná potřebovat jiný montážní materiál. V případě pochybností se poraďte s odborníkem.
■ Pomocí otvorů pro šrouby v magnetického držáku (HG08615A)/v magnetických držácích (HG08615B) [8] si označte na stěně místa pro vyvrtání otvorů pro šrouby [9].
■ Před vrtáním upevňovacích otvorů se ujistěte, že v místě vrtaného otvoru nejsou rozvody plynu, vody nebo elektrické energie, které byste mohli poškodit.
□ Nyní vyvrtejte otvory (Ø cca 6 mm, hloubka cca 24 mm).
□ Vložte do vyvrtaných otvorů hmoždinky [7] (viz obr. B).
□ Nyní přišroubujte magnetický držák (HG08615A) / magnetické držáky (HG08615B) [8] dodanými šrouby [9].
□ Ujistěte se, že jsou hlavy šroubů zcela zapuštěny do příslušných výřezů v magnetickém držáku (HG08615A) / magnetických držácích (HG08615B) [8] (viz obr. B).
□ Připevněte LED svítidlo [1] na přišroubovaný magnetický držák (HG08615A) / přišroubované magnetické držáky (HG08615B) [8] (viz obr. C).
□ Ujistěte se, že je svítidlo LED [1] správně upevněno (viz obr. C).
2. Připevněte LED svítidlo [1] k magnetickému držáku (HG08615A)/magnetickým držákům (HG08615B) [8] (viz obr. D). Stáhněte ochrannou fólii z oboustranné lepicí podložky [10] na magnetickém držáku (HG08615A) / magnetických držácích (HG08615B) [8] (viz obr. E). Nyní výrobek pevně přitlačte na čistý, hladký a suchý povrch. Ujistěte se, že LED svítidlo [1] správně drží (viz obr. F).
**Upozornění:** Při delším použití oboustranné lepicí pásky [10] mohou po jejím odstranění zůstat na povrchu lepkavé zbytky. V případě potřeby použijte odstraňovač lepidla. Před čištěním testujte na malé části povrchu. Řiďte se pokyny výrobce.

## ● Čistění a ošetřování

■ Výrobek čistěte suchým hadrem. Nepoužívejte benzín, rozpouštědla nebo čističe působící agresivně na umělou hmotu.
■ Nepoužívejte k čištění výrobku vodu nebo jiné kapaliny.

## ● Zlikvidování

Obal se skládá z ekologických materiálů, které můžete zlikvidovat prostřednictvím místních sběren recyklovatelných materiálů.

Při třídění odpadu se řiďte podle označení obalových materiálů zkratkami (a) a čísly (b), s následujícím významem: 1–7: umělé hmoty / 20–22: papír a lepenka / 80–98: složené látky.

O možnostech likvidace vysloužilých zařízení se informujte u správy vaší obce nebo města.

V zájmu ochrany životního prostředí vysloužilý výrobek nevyhazujte do domovního odpadu, ale předejte k odborné likvidaci. O sběrnách a jejich otevíracích hodinách se můžete informovat u příslušné správy města nebo obce.

Výrobek vč. příslušenství a obalové materiály jsou recyklovatelné a podléhají rozšířené odpovědnosti výrobce. Likvidujte je odděleně podle ilustrovaných Info-tri (informace o třídění), abyste mohli lépe nakládat s odpady. Logo Triman platí jen pro Francii.

Vadné nebo vybité baterie resp. akumulátory se musí, podle směrnice 2006/66/ES a jejích příslušných změn, recyklovat. Baterie, akumulátory i výrobek odevzdejte zpět do nabízených sběren.

**Ekologické škody v důsledku chybné likvidace baterií / akumulátorů!**

Baterie / akumulátory se nesmí zlikvidovat v domácím odpadu. Mohou obsahovat jedovaté těžké kovy a musí se zpracovávat jako zvláštní odpad. Chemické symboly těžkých kovů: Cd = kadmium, Hg = rtuť, Pb = olovo. Proto odevzdejte opotřebované baterie / akumulátory u komunální sběrny.

## ● Záruka

Výrobek byl vyroben podle přísných směrnic kvality a před dodáním pečlivě otestován. V případě materiálních nebo výrobních vad máte zákonná práva vůči prodejci výrobku. Vaše zákonná práva nejsou níže uvedenou zárukou nijak omezená.

Záruka na tento výrobek je 3 roky od data zakoupení. Záruční doba začíná dnem zakoupení. Originál dokladu o zakoupení si uschovejte na bezpečném místě, protože tento doklad je vyžadován jako doklad o koupi.

Jakékoli poškození nebo závady, které se vyskytly již v okamžiku nákupu, musí být nahlášeny ihned po vybalení výrobku.

Pokud se u výrobku během 3 let od data zakoupení projeví vada materiálu nebo výrobní vada, pak vám ho podle naší volby bezplatně opravíme nebo vyměníme. Záruční doba se po uznané reklamaci neprodlužuje. To platí také pro vyměněné a opravené díly.

Tato záruka je neplatná, pokud byl výrobek poškozený nebo nesprávně používaný anebo udržovaný.

Záruka se kryje na materiálové a výrobní vady. Tato záruka se nevztahuje na díly výrobku, které jsou vystaveny běžnému opotřebení, a proto je lze považovat za spotřební díly (např. baterie, hadice, inkoustové patrony) nebo na poškození křehkých součástí, jako jsou např. spínače nebo díly, které jsou vyrobeny ze skla.

U tohoto výrobku se záruční doba vztahuje také na akumulátor.

### ● Postup v případě uplatňování záruky

Pro zajištění rychlého zpracování Vašeho případu se řiďte následujícími pokyny:

Pro všechny požadavky si připravte pokladní stvrzenku a číslo artiklu (IAN 437068_2304) jako doklad o zakoupení.
Číslo artiklu najdete na typovém štítku, gravuře, titulní stránce návodu (vlevo dole) nebo na nálepce na zadní nebo spodní straně.
V případě poruch funkce nebo jiných závad nejdříve kontaktujte, telefonicky nebo e-mailem, v následujícím textu uvedené servisní oddělení.
Výrobek registrovaný jako vadný potom můžete s přiloženým dokladem o zakoupení (pokladní stvrzenkou) a údaji k závadě a kdy k ní došlo, bezplatně zaslat na adresu servisu, která Vám byla sdělena.

### ● Servis

(CZ) **Servis Česká republika**
Tel.: 800600632
E-Mail: owim@lidl.cz

CE



**Legenda použitých piktogramov**

| | |
|---|---|
| | Prečítajte si návod na obsluhu. |
| V | Volt |
| ⎓ | Jednosmerný prúd / napätie |
| | so senzorom pohybu |
| Includes Li-Ion battery 3.7V⎓ (1.8Ah) / Includes Li-Polymer battery 3.7V⎓ (1.1Ah) | HG08615A: vrátane lítium-iónovej akumulátorovej batérie<br>HG08615B: vrátane lítium-polymérovej akumulátorovej batérie |
| | USB pripojenie |
| ⟨III⟩ | Trieda ochrany III |
| CE | Značka CE uvádza zhodu s príslušnými smernicami EÚ platnými pre tento výrobok. |
| ■ □ | Bezpečnostné upozornenia<br>Manipulačné pokyny |

# Aku svietidlo pod skrinku

## ● Úvod

Blahoželáme Vám ku kúpe Vášho nového výrobku. Rozhodli ste sa pre veľmi kvalitný výrobok. Návod na obsluhu je súčasťou tohto výrobku. Obsahuje dôležité upozornenia týkajúce sa bezpečnosti, používania a likvidácie. Skôr ako začnete výrobok používať, oboznámte sa so všetkými pokynmi k obsluhe a bezpečnosti. Výrobok používajte iba v súlade s popisom a v uvedených oblastiach používania. V prípade postúpenia výrobku ďalším osobám odovzdajte aj všetky dokumenty patriace k výrobku.

### ● Používanie v súlade s určeným účelom

■ Tento produkt je vhodný ako osvetlenie v suchých vnútorných priestoroch. Je vybavený senzorom pohybu, ktorý v tmavom prostredí pri zachytení pohybu automaticky za- a vypína produkt. Výrobok je určený iba na súkromné používanie a nie na komerčné účely alebo pre iné oblasti nasadenia.

### ● Popis častí

[1] LED svietidlo
[2] Ukazovateľ stavu nabitosti
[3] Senzor pohybu
[4] USB kábel
[5] USB vstupná zásuvka (typ C)
[6] Spínač
[7] Rozperka
[8] Magnetický držiak
[9] Skrutka
[10] Obojstranná lepiaca podložka

### ● Technické údaje

**Akumulátorová batéria:**
HG08615A: lítium-iónová akumulátorová batéria, 3,7 V⎓, 1800 mAh, 6,66 Wh (bez možnosti výmeny)
HG08615B: lítium-polymérová akumulátorová batéria, 3,7 V⎓, 1100 mAh, 4,07 Wh (bez možnosti výmeny)

**Vstup Zdroj napätia:**
USB zásuvka, 5 V ⎓, 1 A

**Špecifikácia nabíjacej zásuvky:**
USB (typ C)

**Osvetľovací prostriedok:**
HG08615A: 3 W (LED diódy bez možnosti výmeny.)
HG08615B: 2 W (LED diódy bez možnosti výmeny)

**Dosah senzora pohybu:**
cca. 60 ° (vertikálne)
cca. 120 ° (horizontálne)

**Vzdialenosť:**
cca 2 m

**Doba svietenia:**
HG08615A: cca 2 hodiny
HG08615B: cca 2 hodiny



**Trieda ochrany:**
Trieda ochrany: III/⟨III⟩

**Poznámka:** Sieťový diel nie je súčasťou dodávky. Používajte sieťový diel SELV s maximálnym pracovným výstupným napätím 5 V ⎓ ($U^{out}$), 1 A.

### ● Obsah dodávky

1 akumulátorové podlhľadové svietidlo
1 magnetický držiak (HG08615A)
2 magnetické držiaky (HG08615B)
2 skrutky
2 hmoždinky
1 USB kábel
1 návod na používanie

## Všeobecné bezpečnostné upozornenia

VŠETKY BEZPEČNOSTNÉ UPOZORNENIA A POKYNY USCHOVAJTE PRE NESKORŠIE POUŽITIE!

■ Tento výrobok môžu používať deti od 8 rokov, ako aj osoby so zníženými psychickými, senzorickými alebo duševnými schopnosťami alebo s nedostatkom skúseností a vedomostí, ak sú pod dozorom, alebo ak boli poučené ohľadom bezpečného používania výrobku, a ak porozumeli nebezpečenstvám spojeným s jeho používaním.
■ Deti sa s výrobkom nesmú hrať. Čistenie a údržbu nesmú vykonávať deti bez dozoru.
⚠ **POZOR! NEBEZPEČENSTVO PREHRIATIA!** Výrobok nikdy neprikrývajte, keď je v prevádzke!
■ Výrobok neobsahuje diely, ktoré môže udržiavať spotrebiteľ. Konečný spotrebiteľ nemôže LED diódy vymieňať.
■ Osvetľovacie prostriedky nie je možné vymeniť.
■ Ak osvetľovacie prostriedky na konci svojej životnosti vypadnú, je potrebné vymeniť celý výrobok.
⚠ **POZOR! NEBEZPEČENSTVO POŠKODENIA VÝROBKU!** Chráňte výrobok pred vlhkosťou!
■ Na výrobok alebo do jeho blízkosti neumiestňujte horiace sviečky alebo otvorený oheň.
■ Nepoužívajte výrobok v blízkosti tepelných zdrojov ako sú napríklad radiátory alebo iné prístroje, ktoré vyžarujú teplo!

## Bezpečnostní pokyny pro baterie a akumulátory

■ **NEBEZPEČÍ OHROŽENÍ ŽIVOTA!** Uchovávejte baterie a akumulátory mimo dosah dětí. V případě spolknutí okamžitě vyhledejte lékařskou pomoc!
■ Při požití může dojít k popáleninám, perforaci měkkých tkání a úmrtí. K závažným popáleninám může dojít do 2 hodin po požití.
■ **NEBEZPEČÍ VÝBUCHU!** Nenabíjecí baterie nikdy znovu nenabíjejte. Baterie nebo akumulátory nezkratujte ani je neotevírejte. Hrozí přehřátí, nebezpečí požáru nebo jejich prasknutí.
■ Nikdy neházejte baterie nebo akumulátory do ohně ani do vody.
■ Nevystavujte baterie nebo akumulátory mechanickému zatížení.

**Nebezpečí vytečení baterií / akumulátorů**
■ Zabraňte extrémním podmínkám a teplotám, např. na topení anebo na slunci, které mohou negativně ovlivnit funkci baterií nebo akumulátorů.
■ V případě vytečení baterií / akumulátorů zabraňte kontaktu chemikálií s pokožkou, očima a sliznicemi! Omyjte ihned postižená místa dostatečným množstvím čisté vody a vyhledejte lékařskou pomoc!
■ **NOSTE OCHRANNÉ RUKAVICE!** Vyteklé i poškozené baterie nebo akumulátory mohou při kontaktu s pokožkou způsobit její poleptání. Noste proto vhodné rukavice.
■ Tento produkt obsahuje zabudovanú akumulátorovú batériu, ktorú nemôže vymeniť používateľ. Vybratie alebo výmenu akumulátorovej batérie smie vykonať iba výrobca alebo jeho zákaznícka služba alebo osoba s podobnou kvalifikáciou, aby nedošlo k ohrozeniu. Pri likvidácii je potrebné poukázať na to, že tento produkt obsahuje akumulátorovú batériu.

## ● Pred uvedením do prevádzky

### ● Nabíjanie výrobku

**Poznámka:** Odstráňte celý obalový materiál z výrobku.
■ Pred začiatkom nabíjania sa uistite, že výrobok je vypnutý.
**Poznámka:** Výrobok môžete znova nabíjať s priloženým USB káblom [4]. Zohľadnite pritom vstupné napätie a vstupný prúd uvedený v kapitole „Technické údaje“.
□ Zapojte mikro USB zástrčku USB kábla [4] do USB vstupnej zásuvky (typ C) [5] výrobku.
□ Potom zapojte mikro-USB-zástrčku USB kábla [4] do USB-zásuvky zvoleného nabíjacieho prístroja.

**Poznámka:** Dbajte na odstup medzi svietidlom a zvoleným nabíjacím prístrojom – USB kábel [4] má 30 m.
**Poznámka:** Počas procesu nabíjania svieti ukazovateľ stavu nabitia [2] načerveno. Po ukončení procesu nabíjania svieti ukazovateľ stavu nabitia [2] nazeleno (HG08615A/ HG08615B). Vytiahnite USB kábel [4] z USB vstupnej zásuvky (typ C) [5] výrobku, keď ukazovateľ stavu nabitia [2] svieti nazeleno (HG08615A/HG08615B), aby ste predišli vybitiu akumulátorovej batérie.
**Poznámka:** Pred uskladnením úplne nabite akumulátorovú batériu. Ak chcete výrobok skladovať dlhšie ako 3 mesiace, každé 3 mesiace úplne nabite akumulátorovú batériu.

## ● Používanie

□ Výrobok disponuje tromi nastaveniami režimu. Posuňte spínač [6] do želanej polohy (pozri obr. A).
Máte k dispozícii nasledujúce funkcie:
Poloha **ON**: Výrobok je trvalo zapnutý.
Poloha **OFF**: Výrobok je trvalo vypnutý.
Poloha **AUTO**: Výrobok sa pri tme automaticky zapne, akonáhle senzor zachytí pohyb. Výrobok sa automaticky vypne po cca. 30 sekundách, ak už nie je zaznamenaný žiadny ďalší pohyb. Podrobnosti k oblasti snímania a uhlu dosahu nájdete v kapitole „Technické údaje“. Myslite prosím na to, že výrobok pri tejto polohe spínača spotrebováva energiu i vtedy, keď svetlo nie je zapnuté.

### ● Upevnenie výrobku

**Výrobok možno pripevniť dvoma spôsobmi:**
1. Výrobok môžete namontovať na stenu (p. obr. B):
**Upozornenie:** Pri montáži budete potrebovať vŕtačku.
**POZOR! NEBEZPEČENSTVO PORANENIA!** Prečítajte si návod na obsluhu Vašej vŕtačky.
■ Dbajte na to, aby ste nepoškodili vedenia v stene.
**Upozornenie:** Priložený montážny materiál je vhodný pre montáž na murivo. V prípade iných podkladov budete pravdepodobne potrebovať iné upevňovacie materiály. V prípade pochybností sa obráťte na odborníka.
■ Použite otvory pre skrutky magnetického držiaka (HG08615A) / magnetických držiakov (HG08615B) [8], aby ste označili otvory pre vŕtanie pre skrutky [9] na stene.
■ Pred vŕtaním otvorov pre upevnenie sa ubezpečte, že v oblasti vŕtania nemožno naraziť na žiadne plynové, vodovodné alebo prúdové vedenia alebo ich poškodiť.
□ Teraz vyvŕtajte otvory (Ø 6 mm, hĺbka cca. 24 mm).
□ Do vyvŕtaných otvorov zasuňte hmoždinky [7] (p. obr. B).
□ Teraz upevnite magnetický držiak (HG08615A) / magnetické držiaky (HG08615B) [8] pomocou priložených skrutiek [9].
□ Uistite sa, že hlavy skrutiek sú kompletne zapustené v otvoroch magnetického držiaka (HG08615A) / magnetických držiakov (HG08615B) [8] určených na tento účel (p. obr. B).
□ Teraz upevnite LED svietidlo [1] do priskrutkovaného magnetického držiaka (HG08615A) / priskrutkovaných magnetických držiakov (HG08615B) [8] (p. obr. C).
□ Uistite sa, že LED svietidlo [1] správne sedí (p. obr. C).
2. Teraz upevnite LED svietidlo [1] do magnetického držiaka (HG08615A) / magnetických držiakov (HG08615B) [8] (p. obr. D). Stiahnite ochrannú fóliu z obojstrannej lepiacej podložky [10] na magnetickom držiaku (HG08615A)/magnetických držiakoch (HG08615B) [8] (p. obr. E). Teraz pevne zatlačte výrobok na čistý, hladký a suchý povrch. Uistite sa, že LED svietidlo [1] správne sedí (p. obr. F).
**Poznámka:** Ak je obojstranná lepiaca podložka [10] dlhší čas používaná, môžu pri odstraňovaní ostať na povrchu lepkavé zvyšky. Ak je to potrebné, použite odstraňovač lepidla. Pred čistením príslušného miesta otestujte malú oblasť. Riaďte sa pokynmi výrobcu.

## ● Čistenie a údržba

■ Výrobok čistite suchou handričkou. Nikdy nepoužívajte benzín, rozpúšťadlá alebo čistiace prostriedky, ktoré sú agresívne voči plastom.
■ Výrobok nečistite vodou alebo inými kvapalinami.

## ● Likvidácia

Obal pozostáva z ekologických materiálov, ktoré môžete odovzdať na miestnych recyklačných zberných miestach.

Všímajte si prosím označenie obalových materiálov pre triedenie odpadu, sú označené skratkami (a) a číslami (b) s nasledujúcim významom: 1–7: Plasty / 20–22: Papier a kartón / 80–98: Spojené látky.

O možnostiach likvidácie opotrebovaného výrobku sa môžete informovať na Vašej obecnej alebo mestskej správe.

Ak výrobok doslúžil, v záujme ochrany životného prostredia ho neodhoďte do domového odpadu, ale odovzdajte na odbornú likvidáciu. Informácie o zberných miestach a ich otváracích hodinách získate na Vašej príslušnej správe.

Výrobok vr. príslušenstva a obalové materiály sú recyklovateľné a podliehajú rozšírenej zodpovednosti výrobcu. Pre lepšie spracovanie odpadu ich zlikvidujte oddelene podľa obrázkov Info-tri (informácie o triedení). Triman-Logo platí iba pre Francúzsko.

Defektné alebo použité batérie / akumulátorové batérie musia byť odovzdané na recykláciu podľa smernice 2006/66/ES a jej zmien. Batérie / akumulátorové batérie a / alebo výrobok odovzdajte prostredníctvom dostupných zberných stredísk.

**Nesprávna likvidácia batérií / akumulátorových batérií ničí životné prostredie!**

Batérie / akumulátorové batérie sa nesmú likvidovať spolu s domovým odpadom. Môžu obsahovať jedovaté ťažké kovy a je potrebné zaobchádzať s nimi ako s nebezpečným odpadom. Chemické značky ťažkých kovov sú nasledovné: Cd = kadmium, Hg = ortuť, Pb = olovo. Opotrebované batérie / akumulátorové batérie preto odovzdajte v komunálnej zberni.

## ● Záruka

Výrobok bol starostlivo vyrobený v súlade s prísnymi smernicami kvality a pred dodaním dôkladne otestovaný. V prípade materiálových alebo výrobných chýb máte zákonné práva voči predajcovi výrobku. Vaše zákonné práva nie sú žiadnym spôsobom obmedzené našou zárukou uvedenou nižšie.

Záruka na tento výrobok je 3 roky od dátumu nákupu. Záručná doba začína plynúť dátumom kúpy. Originál dokladu o kúpe si uschovajte na bezpečnom mieste, pretože tento doklad je potrebný ako dôkaz o kúpe.

Akékoľvek poškodenie alebo nedostatky prítomné už v čase nákupu je potrebné nahlásiť ihneď po vybalení výrobku.

Ak sa v priebehu 3 rokov od dátumu zakúpenia preukáže, že výrobok vykazuje chyby materiálu alebo spracovania, podľa vlastného uváženia Vám ho bezplatne opravíme alebo vymeníme. Záručná doba sa na základe poskytnutej záručnej reklamácie nepredlžuje. To platí aj pre vymenené alebo opravené diely.

Táto záruka je neplatná, ak bol výrobok poškodený alebo nesprávne používaný alebo udržiavaný.

Záruka sa vzťahuje na chyby materiálu a výrobné chyby. Táto záruka sa nevzťahuje na časti výrobku, ktoré podliehajú bežnému opotrebovaniu, a preto sa považujú za opotrebovateľné diely (napr. batérie, hadice, atramentové kazety), ani na poškodenie krehkých častí, napr. spínačov alebo častí zo skla.

Pri tomto výrobku sa záručná lehota vzťahuje aj na akumulátorovú batériu.

### ● Postup v prípade poškodenia v záruke

Pre zaručenie rýchleho spracovania Vašej požiadavky dodržte prosím nasledujúce pokyny:

Pre všetky otázky majte pripravený pokladničný doklad a číslo výrobku (IAN 437068_2304) ako dôkaz o kúpe.
Číslo výrobku nájdete na typovom štítku, gravúre, na prednej strane Vášho návodu (dole vľavo) alebo ako nálepku na zadnej alebo spodnej strane.
Ak sa vyskytnú funkčné poruchy alebo iné nedostatky, najskôr telefonicky alebo e-mailom kontaktujte následne uvedené servisné oddelenie. Produkt označený ako defektný potom môžete s priloženým dokladom o kúpe (pokladničný lístok) a uvedením, v čom spočíva nedostatok a kedy sa vyskytol, bezplatne odoslať na Vám oznámenú adresu servisného pracoviska.

### ● Servis

(SK) **Servis Slovensko**
Tel.: 0800 008158
E-pošta: owim@lidl.sk

CE



**Leyenda de los pictogramas utilizados**

| | |
|---|---|
| | Lea las instrucciones de uso. |
| V | Voltio |
| ⎓ | Corriente / tensión continua |
| | con sensor de movimiento |
| Includes Li-Ion battery 3.7V⎓ (1.8Ah) / Includes Li-Polymer battery 3.7V⎓ (1.1Ah) | HG08615A: batería de iones de litio incluida<br>HG08615B: batería de polímero de litio incluida |
| | Conexión USB |
| ⟨III⟩ | Clase de protección III |
| CE | La marca CE indica la conformidad con las directivas de la UE aplicables a este producto. |
| ■ □ | Indicaciones de seguridad<br>Instrucciones de uso |

# Regleta bajo mueble recargable

## ● Introducción

Enhorabuena por la adquisición de su nuevo producto. Ha optado por un producto de alta calidad. El manual de instrucciones forma parte de este producto. Contiene importantes indicaciones sobre seguridad, uso y eliminación. Antes de usar el producto, familiarícese con todas las indicaciones de manejo y de seguridad. Utilice el producto únicamente como se describe a continuación y para las aplicaciones indicadas. Adjunte igualmente toda la documentación en caso de entregar el producto a terceros.

### ● Especificaciones de uso

■ Este producto es apto como iluminación en espacios interiores secos. Está equipado con un sensor de movimiento que enciende y apaga el producto en ambientes oscuros automáticamente cuando siente movimiento. El producto está pensado únicamente para uso privado y no para uso comercial ni cualquier otra aplicación.

### ● Descripción de las piezas

[1] Lámpara LED
[2] Indicador de carga
[3] Sensor de movimiento
[4] Cable USB
[5] Clavija de entrada USB (tipo C)
[6] Interruptor
[7] Taco
[8] Soporte magnético
[9] Tornillo
[10] Cinta adhesiva de doble cara

### ● Características técnicas

**Batería:**
HG08615A: batería de iones de litio, 3,7 V⎓, 1800 mAh, 6,66 Wh (no reemplazable)
HG08615B: batería de polímero de litio, 3,7 V⎓, 1100 mAh, 4,07 Wh (no reemplazable)

**Entrada Alimentación de red:**
puerto USB, 5 V⎓, 1 A

**Especificación de puerto de carga:**
USB (tipo C)

**Tipo de iluminación:**
HG08615A: 3 W (los LED no son reemplazables.)
HG08615B: 2 W (los LED no son reemplazables.)

**Rango de detección del sensor de movimiento:**
aprox. 60 ° (vertical)
aprox. 120 ° (horizontal)

**Distancia:**
aprox. 2 m



**Duración de la iluminación:**
HG08615A: aprox. 2 horas
HG08615B: aprox. 2 horas

**Clase de protección:**
Clase de protección: III/⟨III⟩

**Nota:** el envío no incluye ninguna fuente de alimentación. Utilice una fuente de alimentación SELV con una tensión de trabajo de salida máxima de 5 V⎓ ($U^{out}$), 1 A.

### ● Volumen de suministro

1 regleta bajo mueble recargable
1 soporte magnético (HG08615A)
2 soportes magnéticos (HG08615B)
2 tornillos
2 tacos
1 cable USB
1 manual de instrucciones

## Indicaciones generales de seguridad

¡CONSERVE TODAS LAS INSTRUCCIONES DE SEGURIDAD PARA FUTURAS CONSULTAS!

■ Este producto puede ser utilizado por niños mayores de 8 años, así como por personas con capacidades físicas, sensoriales o mentales reducidas o que cuenten con poca experiencia y/o falta de conocimientos, siempre y cuando se les haya enseñado cómo utilizar el producto de forma segura y hayan comprendido los peligros que pueden resultar de un mal uso del mismo.
■ No permita que los niños jueguen con el producto. La limpieza y el mantenimiento nunca deben llevarse a cabo por niños sin la vigilancia de un adulto.
⚠ **¡CUIDADO! ¡PELIGRO DE SOBRECALENTAMIENTO!** ¡Nunca cubra el producto mientras esté en funcionamiento!
■ El producto no contiene piezas que requieran mantenimiento por parte del usuario. Los LED no son reemplazables por el usuario final.
■ Las bombillas no son reemplazables.
■ Si las bombillas fallan al final de su vida útil, deberá reemplazar todo el producto.
⚠ **¡CUIDADO! ¡PELIGRO POR PRODUCTO DEFECTUOSO!** ¡Mantenga el producto alejado de la humedad!
■ No coloque velas encendidas ni llamas abiertas sobre el producto o cerca del mismo.
■ ¡No utilice el producto cerca de fuentes de calor, como estufas o demás aparatos que desprendan calor!

## Indicaciones de seguridad sobre las pilas/baterías

■ **¡PELIGRO DE MUERTE!** Mantenga las pilas / baterías fuera del alcance de los niños. ¡En caso de ingestión, acuda inmediatamente a un médico!
■ La ingestión puede provocar quemaduras, perforaciones de tejidos blandos y la muerte. Las quemaduras graves pueden aparecer pasadas 2 horas tras la ingestión.
■ **¡PELIGRO DE EXPLOSIÓN!** No recargue nunca pilas no recargables. No ponga las pilas / baterías en cortocircuito ni tampoco las abra. Estas podrían recalentarse, explotar o provocar un incendio.
■ Nunca arroje pilas / baterías al fuego o al agua.
■ No aplique cargas mecánicas sobre las pilas / baterías.

**Riesgo de sulfatación de las pilas / baterías**
■ Evite condiciones y temperaturas extremas que puedan influir en el funcionamiento de las pilas / baterías, por ejemplo, acercarlas a un radiador o exponerlas directamente a la luz solar.
■ ¡Si las pilas / baterías se sulfatan, evite el contacto de la piel, los ojos y las mucosas con los productos químicos! ¡En caso de entrar en contacto con el ácido, lave inmediatamente la zona afectada con abundante agua y busque atención médica!
■ **¡UTILICE GUANTES DE SEGURIDAD!** Las pilas / baterías sulfatadas o dañadas pueden provocar abrasiones al entrar en contacto con la piel. Por tanto, es imprescindible el uso de guantes de protección en estos casos.
■ Este producto dispone de una batería incorporada que no puede ser reemplazada por el usuario. El desmontaje o sustitución de la batería deberá ser realizado por el fabricante, el servicio técnico u otra persona cualificada, evitando así cualquier peligro. A la hora de desechar el producto hay que tener en cuenta que este contiene una batería.

## ● Antes de la puesta en funcionamiento

### ● Cargar el producto

**Nota:** Retire completamente el material de embalaje del producto.
■ Antes de iniciar el proceso de carga, asegúrese de que el producto está apagado.
**Nota:** puede recargar el producto con el cable USB [4] suministrado. Para ello, observe la tensión y corriente de entrada indicadas en el apartado „Características técnicas".
□ Conecte el enchufe micro USB del cable USB [4] a la clavija de entrada USB (tipo C) [5] del producto.
□ Conecte ahora el enchufe micro USB del cable USB [4] al puerto USB del dispositivo de carga elegido.

**Nota:** tenga en cuenta la separación entre la lámpara y el dispositivo de carga elegido - el cable USB [4] mide 30 m de longitud.
**Nota:** durante el proceso de carga el indicador de carga [2] se iluminará en rojo. Cuando el proceso de carga haya finalizado, el indicador de carga [2] verde (HG08615A/ HG08615B) se iluminará. Retire el cable USB [4] de la clavija de entrada USB (tipo C) [5] del producto cuando el indicador de carga [2] verde (HG08615A/HG08615B) se ilumine para evitar la descarga de la batería.
**Nota:** Cargue la batería completamente antes de almacenarla. Si desea almacenar el producto durante más de 3 meses, cargue la batería completamente cada 3 meses.

## ● Utilización

□ El producto dispone de dos modos de ajuste. Ponga el interruptor [6] en la posición deseada (ver fig. A). Las siguientes funciones están disponibles:
Posición **ON**: El producto está encendido permanentemente.
Posición **OFF**: El producto se apaga permanentemente.
Posición **AUTO**: El producto se enciende automáticamente en la oscuridad tan pronto como percibe movimiento. El producto se apaga automáticamente tras 30 segundos cuando deja de detectar movimientos. Los detalles sobre el rango y el ángulo de detección se pueden consultar en el apartado „Características técnicas". Tenga en cuenta que el producto en esta posición también consume energía cuando la luz no está encendida.

### ● Fijar el producto

**El producto puede instalarse de dos formas:**
1. Puede fijar el producto a la pared (ver fig. B):
**Nota:** para el montaje necesitará un taladro.
**¡CUIDADO! ¡PELIGRO DE LESIONES!** Consulte el manual de instrucciones de su taladro.
■ Asegúrese de no dañar ningún cable de la pared.
**Nota:** el material de montaje adjunto es apto para el montaje en mampostería. Para otro tipo de materiales deberá utilizarse probablemente otro material de montaje. En caso de duda, consulte a un especialista.
■ Utilice los orificios del soporte magnético (HG08615A) / de los soportes magnéticos (HG08615B) [8] como plantilla para marcar los orificios de perforación para los tornillos [9] en la pared.
■ Asegúrese antes de perforar los orificios de que en el lugar elegido no haya tuberías de gas, agua o cables de corriente que pueda taladrar o dañar.
□ Taladre los agujeros (Ø 6 mm, profundidad aprox. 24 mm).
□ Introduzca los tacos [7] en los orificios (ver fig. B).
□ Fije ahora el soporte magnético (HG08615A) / los soportes magnéticos (HG08615B) [8] con ayuda de los tornillos suministrados [9].
□ Asegúrese de que las cabezas de los tornillos se introducen completamente en las ranuras del soporte magnético (HG08615A) / los soportes magnéticos (HG08615B) [8] (ver fig. B).
□ Fije ahora la lámpara LED [1] al soporte magnético (HG08615A) / los soportes magnéticos (HG08615B) [8] ya atornillado / s (ver fig. C).
□ Asegúrese de que la lámpara LED [1] queda bien sujeta (ver fig. C).
2. Fije la lámpara LED [1] al soporte magnético (HG08615A) / los soportes magnéticos (HG08615B) [8] (ver fig. D). Retire la lámina protectora de la cinta adhesiva de doble cara [10] del soporte magnético (HG08615A) / los soportes magnéticos (HG08615B) [8] (ver fig. E). Luego, presione el producto firmemente sobre una superficie limpia, lisa y seca. Asegúrese de que la lámpara LED [1] queda bien sujeta (ver fig. F).
**Nota:** si la cinta adhesiva de doble cara [10] se emplea durante mucho tiempo, al retirarla pueden quedar restos pegajosos en la superficie. Si fuese necesario, utilice un producto para eliminar el pegamento. Pruebe primero en una zona pequeña, antes de limpiar toda la superficie. Siga las instrucciones del fabricante.

## ● Limpieza y conservación

■ Limpie el producto únicamente con un paño seco. Nunca utilice gasolina, disolventes o detergentes que puedan dañar el plástico.
■ Nunca limpie el producto con agua o con otros líquidos.

## ● Eliminación

El embalaje está compuesto por materiales no contaminantes que pueden ser desechados en el centro de reciclaje local.

Tenga en cuenta el distintivo del embalaje para la separación de residuos. Está compuesto por abreviaturas (a) y números (b) que significan lo siguiente: 1–7: plásticos / 20–22: papel y cartón / 80–98: materiales compuestos.

Para obtener información sobre las posibilidades de desecho del producto al final de su vida útil, acuda a la administración de su comunidad o ciudad.

Para proteger el medio ambiente no tire el producto junto con la basura doméstica cuando ya no le sea útil. Deséchelo en un contenedor de reciclaje. Diríjase a la administración competente para obtener información sobre los puntos de recogida de residuos y sus horarios.

El producto, incluidos los accesorios, y el material de embalaje son reciclables y están sujetos a la responsabilidad extendida del fabricante. Deséchelos por separado siguiendo la información ilustrada de recogida selectiva para un mejor tratamiento de los residuos. El logotipo Triman se aplica solo para Francia.

Las pilas / baterías defectuosas o usadas deben ser recicladas según lo indicado en la directiva 2006/66/CE y en sus modificaciones. Recicle las pilas / baterías y / o el producto en los puntos de recogida adecuados.

**¡Daños en el medio ambiente por un reciclaje indebido de las pilas / baterías!**

Las pilas / baterías no deben eliminarse junto con los residuos domésticos. Estas pueden contener metales pesados tóxicos que deben tratarse conforme a la normativa aplicable a los residuos especiales. Los símbolos químicos de los metales pesados son: Cd = cadmio, Hg = mercurio, Pb = plomo. Las pilas / baterías deben reciclarse en un punto de recolección específico para ello.

## ● Garantía

El producto ha sido fabricado según normas de calidad exigentes y ha sido probado minuciosamente antes de la entrega. En caso de fallos de material o de fabricación, dispone de derechos legales frente al vendedor del producto. Nuestra garantía mencionada a continuación no restringe sus derechos legales de ningún modo.

La garantía para este producto es de 3 años a partir de la fecha de compra. La garantía empieza el día de la fecha de compra. Conserve el justificante de compra original en un lugar seguro, ya que este documento es necesario para demostrar la compra.

Todos los daños o defectos ya presente en el momento de la compra deben informarse inmediatamente tras desembalar el producto.

Si el producto presenta defectos de material o fabricación en los 3 años a partir de la fecha de compra, lo repararemos o sustituiremos, según nuestra elección, gratuitamente para usted. El período de garantía no se extiende por una reclamación de garantía aprobada. Esto también es aplicable a las piezas sustituidas y reparadas.

La garantía pierde su validez si el producto se daña o se utiliza o mantiene de forma inadecuada.

La garantía cubre defectos de material y fabricación. Esta garantía no cubre las piezas del producto sujetas a un uso y desgaste normal y, por lo tanto, consideradas piezas de desgaste (por ej. pilas, mangueras, cartuchos de tinta) ni los daños a las piezas frágiles, por ej. interruptores o piezas de cristal.

En este producto, el periodo de garantía se aplica también para la batería.

### ● Tramitación de la garantía

Para garantizar una rápida tramitación de su consulta, tenga en cuenta las siguientes indicaciones:

Para realizar cualquier consulta, tenga a mano el recibo y el número de artículo (IAN 437068_2304) como justificante de compra.
Encontrará el número de artículo en una inscripción de la placa indentificativa, en la portada de las instrucciones (abajo a la izquierda) o en una pegatina en la parte posterior o inferior.
Si el producto fallase o presentase algún defecto, póngase primero en contacto con el departamento de asistencia indicado, ya sea por teléfono o correo electrónico.

Puede enviarnos el producto defectuoso libre de franqueo adjuntando el recibo de compra (tícket de compra) e indicando dónde está y cuándo ha ocurrido el fallo a la dirección de asistencia que le indicamos.

### ● Asistencia

(ES) **Asistencia en España**
Tel.: 900984948
E-Mail: owim@lidl.es

CE



**De anvendte piktogrammers legende**

| | |
|---|---|
| | Læs betjeningsvejledningen. |
| V | Volt |
| ⎓ | Jævnstrøm / -spænding |
| | Med bevægelsessensor |
| Includes Li-Ion battery 3.7V⎓ (1.8Ah) / Includes Li-Polymer battery 3.7V⎓ (1.1Ah) | HG08615A: med lithium-ion-batteri<br>HG08615B: med lithium-polymer-batteri |
| | USB-tilslutning |
| ⟨III⟩ | Beskyttelsesklasse III |
| CE | CE-mærket indikerer at produktet er i overensstemmelse med relevante EU-direktiver gældende for produktet. |
| ■ □ | Sikkerhedsanvisninger<br>Handlingsanvisninger |

# Batteridreven lampe til undermontering

## ● Indledning

Hjerteligt tillykke med købet af deres nye produkt. Du har besluttet dig for et produkt af høj kvalitet. Brugervejledningen er en del af dette produkt. Den indeholder vigtige informationer om sikkerhed, brug og bortskaffelse. Gør dig inden ibrugtagning af produktet fortrolig med alle betjenings- og sikkerhedsanvisninger. Benyt kun produktet som beskrevet og til de oplyste formål. Videregiv alle papirer, hvis du giver produktet videre til tredjemand.

### ● Formålsbestemt anvendelse

■ Dette produkt er egnet som belysning i tørre indvendige rum. Det er udstyret med en bevægelsessensor, som automatisk kan tænde og slukke for produktet i mørk omgivelse ved registrering af en bevægelse. Produktet er kun bestemt til den private brug og ikke til den erhvervsmæssige indsats eller til andre indsatsområder.

### ● Beskrivelse af de enkelte dele

[1] LED-lampe
[2] Ladedisplay
[3] Bevægelsessensor

4 USB-ledning
5 USB-indgangsbøsning (type C)
6 Kontakt
7 Dyvel
8 Magnetholder
9 Skrue
10 Dobbeltsidet klæbepad

### Tekniske data

**Batteri:**
HG08615A: lithium-ion-batteri, 3,7 V ⎓, 1800 mAh, 6,66 Wh (kan ikke udskiftes)
HG08615B: lithium-polymer-batteri, 3,7 V ⎓, 1100 mAh, 4,07 Wh (kan ikke udskiftes)

**Indgang spændingsforsyning:**
USB-bøsning, 5 V ⎓, 1 A

**Specifikation ladebøsning:**
USB (type C)

**Lyskilder:**
HG08615A: 3 W (LED'erne kan ikke udskiftes.)
HG08615B: 2 W (LED'erne kan ikke udskiftes.)

**Bevægelsessensorens registreringsområde:**
ca. 60 ° (vertikal)
ca. 120 ° (horisontal)

**Afstand:**
ca. 2 m

**Brændetid:**
HG08615A: ca. 2 timer,
HG08615B: ca. 2 timer

**Beskyttelsesklasse:**
Beskyttelsesklasse: III/◇

**Bemærk:** Leveringsomfanget indeholder ikke en strømforsyning. Anvend en SELV-strømforsyning med en maks. udgangsspænding på 5 V ⎓ ($U^{out}$), 1 A.

### Leverede dele

1 underskabslampe med batteri
1 magnetholder (HG08615A)
2 magnetholdere (HG08615B)
2 skruer
2 dyvler
1 USB-ledning
1 betjeningsvejledning

## Generelle sikkerhedshenvisninger

OPBEVAR ALLE SIKKERHEDSHENVISNINGER OG ANVISNINGER TIL FREMTIDIG BRUG!

- Dette produkt kan benyttes af børn fra 8-årsalderen og opad samt af personer med forringede fysiske, sensoriske eller mentale evner eller mangel på erfaring og viden, hvis de er under opsyn eller er blevet instrueret i en sikker anvendelse af produktet og forstår de deraf resulterende farer.
- Børn må ikke lege med produktet. Rengøring og brugervedligeholdelse må ikke foretages af børn uden opsyn.

⚠ **FORSIGTIG! OVEROPHEDNINGSFARE!** Tildæk produktet aldrig, når det er i drift!

- Produktet indeholder ingen dele, som kan vedligeholdes af forbrugeren. LED'erne kan ikke udskiftes af forbrugeren.
- Lyskilderne kan ikke udskiftes.
- Hvis lyskilderne i slutningen af deres levetid svigter, skal hele produktet erstattes.

⚠ **FORSIGTIG! FARE FOR PRODUKTBESKADIGELSE!** Hold produktet på afstand af fugt!

- Placer ingen tændte stearinlys og ikke nogen åben ild på produktet eller i dets nærhed.
- Anvend ikke produktet i nærheden af varmekilder som radiatorer eller andre apparater, som afgiver varme!

## Sikkerhedshenvisninger for batterier / akkuer

- **LIVSFARE!** Hold batterier / akkuer udenfor børns rækkevidde. Opsøg i tilfælde af slugning straks lægehjælp!
- Indtagelse kan forårsage forbrændinger, perforering af blødt væv og døden. Alvorlige forbrændinger kan forekomme inden for 2 timer efter indtagelse.
- **EKSPLOSIONSFARE!** Genoplad aldrig ikkeopladelige batterier igen. Kortslut ikke batterier / akkuer og / eller åben disse ikke. Der kan opstå overophedning, brandfare eller eksplosion.
- Smid batterier / akkuer aldrig i ild eller vand.
- Udsæt batterier / akkuer ikke for mekanisk belastning.

**Risiko for udsivning fra batteriene / akkuerne**

- Undgå ekstreme betingelser og temperaturer, som kan påvirke batterier / akkuer, f.eks. varmelegemer / direkte sollys.
- Hvis batterier / akkuer er lækket, skal du undgå at få kemikalierne på huden, i øjnene og i slimhinderne! Skyl de berørte steder med det samme med klart vand og opsøg en læge!
- **BÆR BESKYTTELSESHANDSKER!** Udløbne eller beskadigede batterier / akkuer kan forårsage ætsninger ved berøring med huden. Bær i dette tilfælde derfor egnede beskyttelseshandsker.
- Dette produkt har et indbygget genopladeligt batteri, som ikke kan udskiftes af brugeren. Udbygningen eller udskiftningen af det genopladelige batteri, må kun foretages af producenten eller dennes kundeservice eller en lignende kvalificeret person, for at undgå farer. Ved bortskaffelse skal der gøres opmærksom på, at dette produkt indeholder et genopladeligt batteri.

## Inden ibrugtagningen

### Opladning af produktet

**Bemærk:** Fjern alt emballagemateriale fra produktet.

- Sørg for at produktet er slukket, inden du oplader det.

**Bemærk:** Du kan oplade produktet med den medfølgende USB-ledning 4. Vær opmærksom på kapitlet "Tekniske data" i forhold til indgangsspænding og indgangsstrøm.

- Sæt USB-micro-stikket af USB-ledningen 4 ind i USB-indgangsbøsningen (type C) 5 af produktet.
- Sæt derefter USB-ledningens 4 USB-stik i den valgte opladers USB-bøsning.

**Bemærk:** Vær opmærksom på afstanden mellem lampen og den valgte oplader - USB-ledningen 4 er 30 cm lang.
**Bemærk:** Under opladningen lyser ladedisplayet 2 rødt. Når opladningen er afsluttet, lyser ladedisplayet 2 grønt (HG08615A/ HG08615B). For at undgå at batteriet aflades skal USB-ledningen 4 trækkes ud af USB-indgangsbøsningen (type C) 5 på produktet, når ladedisplayet 2 lyser grønt (HG08615A/HG08615B).
**Bemærk:** Oplad det genopladelige batteri helt inden opbevaring. Hvis du ønsker at opbevare det genopladelige batteri i mere end 3 måneder, skal det genopladelige batteri lades helt op alle 3 måneder.

## Anvendelse

- Produktet har tre lystilstande. Skub kontakten 6 i den ønskede position (se afbildning A). Følgende funktioner står til rådighed:
  Position **ON**: produktet er konstant tændt.
  Position **OFF**: produktet er konstant slukket.
  Position **AUTO**: produktet tændes automatisk i mørke, så snart det registrerer en bevægelse. Produktet slukkes automatisk efter ca. 30 sekunder, hvis der ikke længere konstateres en bevægelse. Flere data til registreringsområdet er noteret under "Tekniske data". Vær venligst opmærksom på at produktet i denne kontaktstilling også forbruger energi, når lyset ikke er tændt.

### Fastgørelse af produkt

**Produktet kan monteres på to måder:**

1. Du kan montere produktet på væggen (se afbildning B):
   **Bemærk:** Til monteringen skal der bruges en boremaskine.
   **FORSIGTIG! FARE FOR TILSKADEKOMST!** Læs betjeningsvejledningen til din boremaskine.
   - Sørg for at ingen ledninger i væggen beskadiges.
   **Bemærk:** Det medfølgende monteringsmateriale er egnet til montering på murværk. Til andre underlag skal du muligvis anvende andre monteringsmaterialer. Spørg i tvivlstilfælde en fagmand.
   - Anvend skruehullerne af magnetholderen (HG08615A) / magnetholderne (HG08615B) 8, for at markere borehullerne til skruerne 9 på væggen.
   - Kontroller inden boringen, at der ikke kan beskadiges gas-, vand- eller strømledninger på borestedet.
   - Bor hullerne (Ø ca. 6 mm, dybde ca. 24 mm).
   - Sæt dyvlerne 7 ind i borehullerne (se afbildning B).
   - Fastgør nu magnetholderen (HG08615A) / magnetholderne (HG08615B) 8 med de medleverede skruer 9.
   - Sørg for, at skruehovederne skrues helt ind i slidserne af magnetholderen (HG08615A) / magnetholderne (HG08615B) 8 (se afbildning B).
   - Fastgør nu LED-lampen 1 til den/de fastgjorte magnetholder (HG08615A) / magnetholderne (HG08615B) 8 (se afbildning C).
   - Kontroller at LED-lampen 1 sidder korrekt (se afbildning C).
2. Fastgør nu LED-lampen 1 til magnetholderen (HG08615A) / magnetholderne (HG08615B) 8 (se afbildning D). Træk beskyttelsesfolien af det dobbeltsidede klæbepad 10 ved magnetholderen (HG08615A) / magnetholderne (HG08615B) 8 (se afbildning E). Tryk produktet fast på en ren, glat og tør overflade. Kontroller at LED-lampen 1 sidder korrekt (se afbildning F).
   **Bemærk:** Hvis det dobbeltsidede klæbepad 10 har siddet fast på et sted i længere tid, kan der opstå klæbrige rester på overfladen ved fjernelsen. Anvend, såfremt nødvendig, et middel til fjernelse af klæbemidler. Test et lille område, inden du rengør det. Overhold producentens anvisninger.

## Rengøring og pleje

- Rengør produktet med en tør klud. Anvend aldrig benzin, opløsnings- eller rengøringsmidler, som angriber kunststof.
- Rengør ikke produktet med vand eller andre væsker.

## Bortskaffelse

Indpakningen består af miljøvenlige materialer, som De kan bortskaffe over de lokale genbrugssteder.

Bemærk forpakningsmaterialernes mærkning til affaldssorteringen, disse er mærket med forkortelser (a) og numre (b) med følgende betydning: 1–7: kunststoffer / 20–22: papir og pap / 80–98: kompositmaterialer.

De får oplyst muligheder til bortskaffelse af det udtjente produkt hos deres lokale myndigheder eller bystyre.

For miljøets skyld, så må produktet aldrig smides ud sammen med husholdningsaffaldet, når det er udtjent, men skal afleveres til en fagmæssig korrekt bortskaffelse. De kan informere Dem vedrørende opsamlingssteder og deres åbningstider hos deres ansvarlige forvaltning.

Produktet og tilbehøret og emballagematerialer kan genbruges og er underlagt udvidet producentansvar. De skal bortskaffes separat. Følg de viste mærkater med sorteringsoplysninger, så de bortskaffes på en bedre måde. Triman-logoet gælder kun for Frankrig.

Defekte eller brugte batterier / akkuer skal genbruges iht. retningslinje 2006/66/EF og dennes ændringer. Aflevér batterier / akkuer og / eller produktet via et af de tilbudte indsamlingssteder.

**Miljøskader gennem forkert bortskaffelse af batterierne / akkuerne!**

Batterier / akkuer må ikke bortskaffes via husholdningsaffaldet. De kan indeholde giftige tungmetaller og er underlagt behandlingen for særaffald. De kemiske symboler for tungmetaller er følgende: Cd = kadmium, Hg = kviksølv, Pb = bly. Aflverer derfor brugte batterier / akkuer hos en kommunal genbrugsstation.

## Garanti

Produktet er blevet fremstillet efter strenge kvalitetsstandarder og kontrolleret nøje før udlevering. I tilfælde af materiale- eller produktionsfejl kan du i medfør af loven gøre krav gældende over for sælgeren af produktet. Dine lovmæssige rettigheder begrænses på ingen måde af den af os nedennævnte garanti.

Garantien på dette produkt gælder i 3 år regnet fra købsdatoen. Garantien gælder fra købsdatoen. Opbevar den originale kvittering et sikkert sted, da dette dokument forlanges forlagt som dokumentation for købet.

Alle skader eller mangler, der allerede forefindes på tidspunktet for købet, skal straks meddeles efter udpakningen af produktet.

Hvis der inden for 3 år regnet fra købsdatoen viser sig en materiale- eller produktionsfejl på produktet, reparerer eller udskifter vi det – efter vores valg – gratis for dig. Garantiperioden forlænges ikke som følge af et imødekommet krav om garanti. Dette gælder også for udskiftede og reparerede dele.

Denne garanti bortfalder, hvis produktet er blevet beskadiget eller anvendt og vedligeholdt forkert.

Garantien dækker materiale- og produktionsfejl. Denne garanti dækker hverken produktdele, der er udsat for normal slitage og derfor er at betragte som sliddele (f.eks. batterier, slanger, farvepatroner), eller skader på skrøbelige dele, f.eks. kontakter eller dele af glas.

Ved dette produkt gælder garantiperioden også for det genopladelige batteri.

### Afvikling af garantisager

For at kunne garantere en hurtig sagsbehandling af deres forespørgsel, bedes De følge følgende anvisninger:

Opbevar kassebon og artikelnummer (IAN 437068_2304) som købsdokumentation, så disse kan fremlægges på forespørgsel. Artikelnumrene er angivet på typeskiltet, ved en indgravering, på forsiden af vejledningen (nederst til venstre) eller på et mærkat på bag- eller undersiden. Hvis der forekommer funktionsfejl eller andre mangler, skal De først kontakte nedenstående serviceafdeling telefonisk eller via e-mail.
Et produkt, der er registreret som defekt, kan De derefter sende portofrit til den meddelte serviceadresse ved vedlæggelse af købsbeviset (kassebon) og angivelsen af, hvori manglen består, og hvornår den er opstået.

### Service

(DK) **Service Danmark**
Tel.: 80253972
E-Mail: owim@lidl.dk

CE



| Legenda dei pittogrammi utilizzati | |
|---|---|
| | Leggere il manuale di istruzioni per l'uso. |
| V | Volt |
| ⎓ | Tensione / corrente continua |
| | con sensore di movimento |
| Includes Li-Ion battery 3.7V⎓ (1.8Ah) / Includes Li-Polymer battery 3.7V⎓ (1.1Ah) | HG08615A: inclusa batteria agli ioni di litio<br>HG08615B: inclusa batteria ai polimeri di litio |
| | Porta USB |
| ◇ | Classe di isolamento III |
| CE | Il marchio CE garantisce la conformità con le Direttive UE specifiche per il prodotto. |
| | Avvertenze di sicurezza<br>Istruzioni per l'uso |

# Lampada sottopensile ricaricabile

## Introduzione

Congratulazioni per l'acquisto del vostro nuovo prodotto. Avete optato per un prodotto di alta qualità. Le istruzioni d'uso sono parte integrante di questo prodotto. Esse contengono importanti avvertenze sulla sicurezza, l'impiego e lo smaltimento. Prima dell'utilizzo del prodotto, prendere conoscenza di tutte le istruzioni d'uso e delle avvertenze di sicurezza. Utilizzare il prodotto solo come descritto e per i campi di applicazione indicati. Consegnare tutte le documentazioni su questo prodotto quando viene ceduto a terzi.

### Utilizzo conforme alla destinazione d'uso

- Questo prodotto è adatto come illuminazione in locali interni asciutti. È dotato di un rilevatore di movimento che è in grado di accendere e spegnere automaticamente il prodotto in luoghi bui quando percepisce un movimento. Il prodotto è destinato esclusivamente all'uso privato e non all'uso commerciale o ad altri campi di applicazione.

### Descrizione dei componenti

1 Lampada LED
2 Indicatore dello stato di carica
3 Rilevatore di movimento
4 Cavo USB
5 Porta USB (Tipo C)
6 Interruttore
7 Tassello
8 Supporto magnetico
9 Vite
10 Nastro biadesivo



### Specifiche tecniche

**Batteria ricaricabile:**
HG08615A: batteria agli ioni di litio, 3,7 V ⎓, 1800 mAh, 6,66 Wh (non sostituibile)
HG08615B: batteria ai polimeri di litio, 3,7 V ⎓, 1100 mAh, 4,07 Wh (non sostituibile)

**Ingresso alimentazione:**
Presa USB, 5 V ⎓, 1 A

**Specifica della presa di ricarica:**
USB (Tipo C)

**Lampadina:**
HG08615A: 3 W (i LED non sono sostituibili.)
HG08615B: 2 W (i LED non sono sostituibili.)

**Campo di rilevamento del rilevatore di movimento:**
ca. 60 ° (verticale)
ca. 120 ° (orizzontale)

**Distanza:**
ca. 2 m

**Durata d'illuminazione:**
HG08615A: ca. 2 ore
HG08615B: ca. 2 ore

**Classe di protezione:**
Classe di protezione: III/◇

**NOTA:** l'alimentatore non è incluso nella fornitura. Utilizzare un'alimentatore SELV con una potenza di lavoro in uscita massima di 5V ⎓ ($U^{out}$), 1 A.

### Contenuto della confezione

1 lampada sottopensile a batteria
1 supporto magnetico (HG08615A)
2 supporti magnetici (HG08615B)
2 viti
2 tasselli
1 cavo USB
1 manuale di istruzioni per l'uso

## Avvertenze di sicurezza generali

CONSERVARE TUTTE LE INDICAZIONI E LE AVVERTENZE DI SICUREZZA PER EVENTUALI CONSULTAZIONI FUTURE!

- Questo prodotto può essere usato da bambini dagli 8 anni in su e da persone con capacità fisiche, sensoriali o mentali limitate, oppure senza esperienza e conoscenza in merito, soltanto se sorvegliate oppure istruite circa un uso sicuro del prodotto e se dimostrano di comprendere i pericoli a esso connessi.
- I bambini non possono giocare con il prodotto. La pulizia e la manutenzione eseguibili dall'utente non possono essere effettuate da bambini senza la supervisione di un adulto.

⚠ **CAUTELA! PERICOLO DI SURRISCALDAMENTO!** Non coprire mai il prodotto mentre è in funzione!

- Il prodotto non contiene componenti la cui manutenzione possa essere eseguita dall'utente. I LED non possono essere sostituiti dall'utente.
- Le lampadine non sono sostituibili.
- Quando le lampadine giungono al termine della loro vita di servizio, è necessario sostituire l'intero prodotto.

⚠ **CAUTELA! PERICOLO DI DANNEGGIAMENTO DEL PRODOTTO!** Tenere il prodotto lontano dall'umidità!

- Non collocare nessuna candela accesa né fiamme libere sul prodotto o nelle sue dirette vicinanze.
- Non utilizzare il prodotto in prossimità di fonti di calore, come radiatori o altri apparecchi che emettono calore!

## Avvertenze di sicurezza per batterie / accumulatori

- **PERICOLO DI MORTE!** Tenere le batterie / gli accumulatori fuori dalla portata dei bambini. In caso di ingerimento consultare subito un medico!
- L'ingerimento può provocare ustioni, perforazione di tessuti molli e la morte. Eventuali ustioni gravi possono comparire anche nel corso delle 2 ore successive all'ingerimento.
- **PERICOLO DI ESPLOSIONE!** Non ricaricare mai batterie non ricaricabili. Non cortocircuitare e / o aprire le batterie o gli accumulatori. Ne conseguirebbe un rischio di incendio, surriscaldamento o scoppio.
- Non gettare mai le batterie / gli accumulatori nel fuoco o in acqua.
- Non esercitare alcuna pressione meccanica sulle batterie / sugli accumulatori.

**Rischio di perdita di liquido dalle batterie / dagli accumulatori**

- Evitare condizioni e temperature estreme che possano ripercuotersi sulle batterie / sugli accumulatori, quali ad esempio la vicinanza a termosifoni o l'irraggiamento solare diretto.
- Evitare il contatto delle sostanze chimiche con la pelle, gli occhi e le mucose in caso di fuoriuscita del liquido dalle batterie /dagli accumulatori! Sciacquare subito le aree colpite con acqua pulita e consultare immediatamente un medico!
- **INDOSSARE GUANTI PROTETTIVI!** Batterie e accumulatori danneggiati o che presentano perdite possono corrodere la pelle in caso di contatto. Pertanto, in questo caso indossare sempre guanti di protezione adatti.
- Questo prodotto possiede un accumulatore integrato, il quale non può essere sostituito dall'utente. L'accumulatore può essere smontato o sostituito dal produttore, dal suo servizio clienti o da una persona analogamente qualificata per evitare pericoli. Al momento dello smaltimento è necessario avvertire che questo prodotto contiene un accumulatore.

## Prima della messa in funzione

### Ricarica del prodotto

**Nota:** rimuovere dal prodotto l'intero materiale di imballaggio.

- Assicurarsi che il prodotto sia spento prima di iniziare la procedura di ricarica.

**Nota:** è possibile ricaricare il prodotto con il cavo USB 4 in dotazione. Per farlo attenersi alla tensione e alla corrente di ingresso indicate nel capitolo "Specifiche tecniche".

- Inserire il connettore micro USB del cavo USB 4 nella porta USB (Tipo C) 5 del prodotto.
- Inserire poi il connettore USB del cavo USB 4 nella porta USB del caricatore prescelto.

**Nota:** fare attenzione alla distanza tra la lampada e il caricatore prescelto - il cavo USB 4 è lungo 30 cm.
**Nota:** durante il processo di ricarica, l'indicatore di carica 2 si illumina in rosso. A ricarica completa, l'indicatore di carica 2 si illumina in verde (HG08615A/HG08615B). Staccare il cavo USB 4 dalla porta USB (tipo C) 5 del prodotto quando l'indicatore di carica 2 si illumina in verde (HG08615A/HG08615B), onde evitare che la batteria si scarichi.
**Nota:** ricaricare completamente la batteria prima di conservarla. Se si vuole conservare il prodotto per più di 3 mesi, ricaricare la batteria ogni 3 mesi.

## Uso

- Il prodotto dispone di tre modalità di impostazione. Spostare l'interruttore 6 nella posizione desiderata (vedi Fig. A).
  Sono disponibili le seguenti funzioni:
  posizione **ON**: il prodotto è acceso in modo continuo
  posizione **OFF**: il prodotto è spento in modo continuo
  posizione **AUTO**: il prodotto si accende automaticamente in caso di oscurità non appena rileva un movimento. Il prodotto si spegne automaticamente dopo ca. 30 secondi se non viene rilevato più alcun movimento. Alla voce "Specifiche tecniche" sono disponibili i dettagli relativi al campo e all'angolazione di rilevamento. Tenere presente che il prodotto in questa modalità consuma energia anche se la luce non è accesa.

### Fissaggio del prodotto

**Il prodotto può essere fissato in due modi:**

1. è possibile montare il prodotto al muro (vedi Fig. B):
   **Nota:** per il montaggio è necessario un trapano.
   **CAUTELA! PERICOLO DI LESIONI!** Consultare le istruzioni per l'uso del proprio trapano.
   - Fare attenzione a non danneggiare eventuali condutture nel muro.
   **Nota:** il materiale di montaggio in dotazione è idoneo al montaggio su pareti in muratura. Per altre superfici possono essere necessari altri materiali di montaggio. In caso di dubbi, consultare un esperto.
   - Utilizzare i fori per le viti presenti sul supporto magnetico (HG08615A)/ sui supporti magnetici (HG08615B) 8 come riferimento per segnare i fori per le viti 9 da eseguire sulla parete.
   - Prima di procedere con la trapanatura dei fori di fissaggio, assicurarsi che nell'area prestabilita non vi siano condutture di gas e acqua o linee elettriche che potrebbero essere forate o danneggiate.
   - Eseguire i fori (ø ca. 6 mm, profondità ca. 24 mm).
   - Inserire i tasselli 7 nei fori (vedi Fig. B).
   - Fissare ora il supporto magnetico (HG08615A)/i supporti magnetici (HG08615B) 8 con l'ausilio delle viti 9 in dotazione.
   - Assicurarsi che le teste delle viti siano completamente incassate nell'apposita fessura del supporto magnetico (HG08615A)/dei supporti magnetici (HG08615B) 8 (vedi Fig. B).
   - Fissare ora la lampada LED 1 al supporto magnetico (HG08615A) avvitato/ai supporti magnetici (HG08615B) avvitati 8 (vedi Fig. C).
   - Assicurarsi che la lampada LED 1 sia collocata correttamente (vedi Fig. C).
2. Fissare la lampada LED 1 al supporto magnetico (HG08615A)/ai supporti magnetici (HG08615B) 8 (vedi Fig. D). Staccare la pellicola protettiva dal nastro biadesivo 10 del supporto magnetico (HG08615A)/dei supporti magnetici (HG08615B) 8 (vedi Fig. E). Premere ora saldamente il prodotto su una superficie pulita, liscia e asciutta. Assicurarsi che la lampada LED 1 sia collocata correttamente (vedi Fig. F).
   **Nota:** quando il nastro biadesivo 10 viene utilizzato per molto tempo, è possibile che quando viene rimosso rimangano residui di colla sulla superficie. Ove necessario, utilizzare un prodotto apposito per la rimozione. Fare una prova su un'area piccola prima di pulire il punto interessato. Attenersi alle istruzioni del produttore.

## Pulizia e cura

- Pulire il prodotto con un panno asciutto. Non utilizzare mai benzina, solventi o detergenti aggressivi per la plastica.
- Non pulire il prodotto con acqua o altri liquidi.

## Smaltimento

L'imballaggio è composto da materiali ecologici che possono essere smaltiti presso i siti di raccolta locali per il riciclo.

Osservare l'identificazione dei materiali di imballaggio per lo smaltimento differenziato, i quali sono contrassegnati da abbreviazioni (a) e da numeri (b) con il seguente significato: 1–7: plastiche / 20–22: carta e cartone / 80–98: materiali compositi.

E' possibile informarsi circa le possibilità di smaltimento del prodotto usato presso l'amministrazione comunale o cittadina.

Per questioni di tutela ambientale non gettare il prodotto usato tra i rifiuti domestici, ma provvedere invece al suo corretto smaltimento. Presso l'amministrazione competente è possibile ricevere informazioni circa i siti di raccolta e i relativi orari di apertura.

Il prodotto, i suoi accessori e i materiali di imballaggio sono riciclabili e soggetti alla responsabilità estesa del produttore. Per un migliore trattamento dei rifiuti, smaltirli separatamente seguendo i diversi simboli della raccolta differenziata. Il logo Triman è valido solamente per la Francia.

Le batterie / gli accumulatori difettosi o usati devono essere riciclati secondo la direttiva 2006/66/CE e relative modifiche. Smaltire le batterie / gli accumulatori e / o il prodotto presso i punti di raccolta indicati.

**Uno smaltimento scorretto delle batterie / gli accumulatori procura danni all'ambiente!**

È vietato smaltire le batterie / gli con i rifiuti domestici. Possono contenere metalli pesanti nocivi e sono soggetti a smaltimento come rifiuti speciali. I simboli chimici dei metalli pesanti sono i seguenti: Cd = cadmio, Hg = mercurio, Pb = piombo. Consegnare, pertanto, le batterie / gli accumulatori esausti presso un punto di raccolta comunale.

## Garanzia

Il prodotto è stato fabbricato accuratamente secondo severe direttive di qualità ed è stato controllato meticolosamente prima della consegna. In caso di difetti di materiale o fabbricazione l'acquirente può far valere diritti legali nei confronti del venditore. La nostra garanzia sotto riportata non costituisce alcun limite ai diritti legali dell'acquirente.

Questo prodotto è garantito per 3 anni con decorrenza dalla data di acquisto. La garanzia decorre dalla data d'acquisto. Conservare lo scontrino originale in un posto sicuro perché questo documento viene richiesto come prova dell'avvenuto acquisto.

Tutti i danni o difetti presenti già al momento dell'acquisto devono essere comunicati subito dopo l'apertura della confezione.

Se entro 3 anni dalla data di acquisto di questo prodotto si rileva un difetto di materiale o di fabbricazione, noi procederemo, a nostra discrezione, alla riparazione o sostituzione gratuite del prodotto o al rimborso del prezzo di acquisto. Un eventuale intervento in garanzia non prolunga né rinnova il periodo di garanzia stesso. Ciò vale anche per le parti sostituite e riparate.

Questa garanzia decade in caso di danneggiamento oppure uso o manutenzione impropri del prodotto.

La prestazione in garanzia vale per difetti del materiale o di fabbricazione. Questa garanzia non si estende a componenti del prodotto esposti a normale logorio, che possono pertanto essere considerati come componenti soggetti a usura (esempio capacità della batteria, calcificazione, lampade, pneumatici, filtri, spazzole...). La garanzia non si estende altresì a danni che si verificano su componenti delicati (esempio interruttori, batterie, parti realizzate in vetro, schermi, accessori vari) nonché danni derivanti dal trasporto o altri incidenti.

Per questo prodotto la durata della garanzia vale anche per la batteria.

### Gestione dei casi in garanzia

Per garantire un rapido disbrigo delle proprie pratiche, seguire le istruzioni seguenti:

Per ogni richiesta si prega di conservare lo scontrino e il codice dell'articolo (IAN 437068_2304) come prova d'acquisto.
Il numero d'articolo può essere dedotto dalla targhetta, da un'incisione, dal frontespizio delle istruzioni (in basso a sinistra) oppure dall'adesivo applicato sul retro o sul lato inferiore.
In caso di disfunzioni o avarie, contattare innanzitutto i partner di assistenza elencati di seguito telefonicamente oppure via e-mail.
Si può inviare il prodotto ritenuto difettoso all'indirizzo del centro di assistenza indicato con spedizione esente da affrancatura, completo del documento di acquisto (scontrino) e della descrizione del difetto, specificando anche quando tale difetto si è verificato.

### Assistenza

(IT) **Assistenza Italia**
Tel.: 800790789
E-Mail: owim@lidl.it

CE



| Az alkalmazott piktogramok jelmagyarázata | |
|---|---|
| | Ehhez olvassa el a következő kezelési utasítást. |
| V | Volt |
| ⎓ | Egyenáram / -feszültség |
| | Mozgásérzékelővel |
| Includes Li-Ion battery 3.7V⎓ (1.8Ah) / Includes Li-Polymer battery 3.7V⎓ (1.1Ah) | HG08615A: Lítiumionos-akkumulátort tartalmaz<br>HG08615B: Lítium-polimer akkumulátorral |
| | USB csatlakozó |
| ◇ | III. érintésvédelmi osztály |
| CE | A CE-jelzés a termékre vonatkozó releváns EU-irányelvek betartását jelöli. |
| | Biztonsági tudnivalók<br>Kezelési utasítások |

# Akkus lámpa polc alá

## Bevezető

Gratulálunk új termékének vásárlása alkalmából. Ezzel a döntésével válalatunk értékes terméke mellett döntött. A használati utasítás ezen termék része. A biztonságra, a használatára és a megsemmisítésre vonatkozó fontos tudnivalókat tartalmazza. A termék használata előtt ismerje meg az összes használati és biztonsági tudnivalót. A terméket csak a leírtak szerint és a megadott felhasználási területeken alkalmazza. A termék harmadik személy számára való továbbadása esetén kézbesítse vele annak a teljes dokumentációját is.

### Rendeltetésszerű használat

- Ez a termék száraz, beltéri helyiségek világítására alkalmas. Ez mozgásérzékelővel felszerelt, amely a terméket sötétben a mozgás érzékelésekor automatikusan be- és ki kapcsolja. A terméket csak magánháztartásokban történő, és nem közületi vagy egyéb felhasználásra szánták.

### Alkatrészleírás

1 LED lámpa
2 töltéskijelző
3 mozgásérzékelő
4 USB-kábel
5 USB-bemeneti aljzat (C típusú)
6 kapcsoló
7 tipli
8 mágnestartó
9 csavar
10 kétoldalú ragasztópárna

### Műszaki adatok

**Akkumulátor:**
HG08615A: lítium-ionos akkumulátor, 3,7 V ⎓, 1800 mAh, 6,66 Wh (nem cserélhető)
HG08615B: lítium-polimer akkumulátor, 3,7 V ⎓, 1100 mAh, 4,07 Wh (nem cserélhető)

**Bemenet tápfeszültség:**
USB-aljzat, 5 V ⎓, 1 A

**Töltőaljzat specifikációja:**
USB (C típusú)

**Izzók:**
HG08615A: 3 W (A LED-ek nem cserélhetők.)
HG08615B: 2 W (A LED-ek nem cserélhetők.)

**A mozgásjelző érzékelési tartománya:**
kb. 60 ° (függőleges)
kb. 120 ° (vízszintes)

**Távolsága:**
kb. 2 m

**Világítás időtartama:**
HG08615A: kb. 2 óra
HG08615B: kb. 2 óra

**Érintésvédelmi osztály:**
Érintésvédelmi osztály: III/◇

**Tudnivaló:** A tápegység nem tartozék. Használjon SELV tápegységet, amelynek maximális kimeneti feszültsége 5 V ⎓ (Uout), 1 A.

### A csomag tartalma

1 akkumulátoros beépíthető lámpa
1 mágnestartó (HG08615A)
2 mágnestartó (HG08615B)
2 csavar
2 tipli
1 USB-kábel
1 használati útmutató

## Általános biztonsági tudnivalók

GONDOSAN ŐRIZZEN MEG MINDEN BIZTONSÁGI TUDNIVALÓT ÉS ÚTMUTATÁST A JÖVŐBENI FELHASZNÁLÁS CÉLJÁBÓL!

- A terméket 8 éves kor feletti gyerekek, valamint korlátozott fizikai, érzékszervi vagy szellemi képességgel élő vagy nem megfelelő tapasztalattal és tudással rendelkező személyek csak felügyelet mellett, illetve a termék biztonságos használatára vonatkozó felvilágosítás és a lehetséges veszélyek megértése után használhatják.
- Gyerekek nem játszhatnak a termékkel. A tisztítást és a karbantartást gyerekek nem végezhetik felügyelet nélkül.

⚠ **VIGYÁZAT! TÚLHEVÜLÉS VESZÉLYE!** Soha ne fedje le a terméket, amíg az üzemel!

- A termék nem tartalmaz olyan alkatrészt, amely a felhasználó részéről karbantartást igényelne. A LED-ek nem pótolhatók a végfelhasználó által.
- Az izzók nem cserélhetők.
- Amennyiben az izzók elérték élettartamuk végét, úgy az egész terméket ki kell cserélni.

⚠ **VIGYÁZAT! A TERMÉK MEGHIBÁSODÁSÁNAK VESZÉLYE!** Tartsa a terméket nedvességtől távol!

- Ne tegyen égő gyertyát és nyílt lángot a termékre, vagy a közelébe.
- Ne üzemeltesse a terméket hőforrás, mint pl. fűtőtest, vagy más hőt kibocsátó készülék közelében!

## Az elemekre / akkukra vonatkozó biztonsági tudnivalók

- **ÉLETVESZÉLY!** Tartsa távol az elemeket / akkumulátorokat a gyermekektől. Lenyelés esetén azonnal forduljon orvoshoz!
- A lenyelés égési sérülésekhez, puha szövetek perforációjához és halálhoz vezethet. 2 órán belül a lenyelés után súlyos égési sérülések léphetnek fel.
- **ROBBANÁSVESZÉLY!** Soha ne töltse a nem feltölthető elemeket. Az elemeket / akkukat tilos rövidre zárni és / vagy felnyitni. Annak következménye túlhevülés, tűzveszély vagy a kihasadásuk lehet.
- Soha ne dobja az elemeket / akkukat tűzbe vagy vízbe.
- Ne tegye ki az elemeket / akkukat mechanikai terhelésnek!

**Az elemek/akkuk kifolyásának kockázata**

- Kerülje a szélsőséges körülményeket és hőmérsékleteket, mint pl. fűtőtestek / közvetlen napsugárzás, amelyek hatással lehetnek az elemekre / akkukra.
- Ha az elemek / akkumulátorok kifolytak, kerülje el bőr, a szemek és a nyálkahártyák vegyszerekkel való érintkezését! Azonnal mossa le az érintett helyet tiszta vízzel és forduljon orvoshoz!
- **VISELJEN VÉDŐKESZTYŰT!** A kifutott, vagy sérült elemek/ akkuk a bőrrel érintkezve felmarhatják azt. Ezért ilyen esetben mindenképpen húzzon megfelelő védőkesztyűt.
- Ez a termék beépített akkumulátorral rendelkezik, melyet a felhasználó nem cserélhet ki. A veszélyek elkerülése érdekében az akkumulátort csak a gyártó vagy a vevőszolgálat, ill. egy hasonlóan szakképzett személy szerelheti vagy cserélheti ki. Az ártalmatlanítás során ügyeljen rá, hogy a termék egy akkumulátort tartalmaz.

## Az üzembe helyezés előtt

### A termék feltöltése

**Tudnivaló:** Távolítsa el az összes csomagolóanyagot a termékről.

- A töltés megkezdése előtt győződjön meg arról, hogy a termék ki van kapcsolva.

**Tudnivaló:** A terméket a mellékelt USB-kábellel 4 töltheti fel. Kérjük, vegye figyelembe a „Műszaki adatok" fejezetben megadott bemeneti feszültséget és bemeneti áramot.

- Csatlakoztassa az USB-kábel 4 mikro-USB-csatlakozóját a termék USB-bemeneti aljzatába (C típusú) 5.
- Dugja az USB-kábel 4 USB-aljzatát a választott töltőkészülék USB csatlakozó aljzatába.

**Tudnivaló:** Ügyeljen a lámpa és a kiválasztott töltő közötti távolságra - az USB-kábel 4 30 cm hosszú.
**Tudnivaló:** A töltési folyamat ideje alatt a töltéskijelző 2 pirosan világít. Amikor a töltési folyamat befejeződött, a töltéskijelző 2 zölden (HG08615A/HG08615B) világít. Az akkumulátor lemerülésének elkerülése érdekében húzza ki az USB-kábelt 4 a termék USB bemeneti aljzatából (C típusú) 5, amikor a töltéskijelző 2 zölden (HG08615A/ HG08615B) világít.
**Tudnivaló:** A tárolás előtt töltse fel teljesen az akkumulátort. Ha a terméket 3 hónapnál hosszabb ideig szeretné tárolni, akkor 3 havonta töltse fel teljesen az akkumulátort.

## Használat

- A terméken három üzemmód állítható. Állítsa a kapcsolót 6 a kívánt pozícióba (lásd A. ábra). A következő funkciók állnak rendelkezésre:
  **ON** pozíció: A termék folyamatosan be van kapcsolva.
  **OFF** pozíció: A termék folyamatosan ki van kapcsolva.
  **AUTO** pozíció: A termék sötétben automatikusan bekapcsol, amint mozgást érzékel. A termék kb. 30 másodperc múlva automatikusan kikapcsol, ha nem érzékel mozgást. Az érzékelési tartomány és -szög részletei a „Műszaki adatoknál" vannak feltüntetve. Kérjük ügyeljen arra, hogy a termék ebben a kapcsolóállásban akkor is energiát használ fel, ha a lámpa nincs bekapcsolva.

### A termék rögzítése

**A terméket kétféleképpen lehet rögzíteni:**

1. A terméket a falra is felszerelheti (lásd B. ábra):
   **Tudnivaló:** A felszereléshez egy fúrógépre van szüksége.
   **VIGYÁZAT! SÉRÜLÉSVESZÉLY!** Tartsa be a fúrógépe használati útmutatójának az utasításait.
   - Ügyeljen arra, hogy ne sérüljenek meg a vezetékek a falban.
   **Tudnivaló:** a melléklet szerelési anyag tömör falakhoz alkalmazható. Más felületekhez más szerelési anyagra lehet szüksége. Kétség esetén forduljon szakemberhez.
   - A (HG08615A) mágnestartó / (HG08615B) mágnestartó 8 csavarfurataival jelölje meg a csavarok 9 furatait a falon.
   - A rögzítő furatok fúrása előtt győződjön meg arról, hogy a fúrás helyén nem fúrható vagy sérülhet gáz, víz vagy elektromos vezeték.
   - Most fúrja ki a lyukakat (Ø kb. 6 mm, mélységük kb. 24 mm).
   - Dugja a tipliket 7 a furatokba (lásd B. ábra).
   - Most rögzítse a (HG08615A) mágnestartót / (HG08615B) mágneses tartókat 8 a mellékelt csavarokkal 9.
   - Győződjön meg róla, hogy a csavarfejek teljesen be vannak süllyesztve a (HG08615A) mágnestartóba / a (HG08615B) mágneses tartókba 8 tartozó résekbe (lásd B. ábra).
   - Csatlakoztassa a LED lámpát 1 a csavarozott (HG08615A) mágneses tartóhoz / a csavarozott (HG08615B) mágneses tartókhoz 8 (lásd C. ábra).
   - Győződjön meg róla, hogy a LED lámpa 1 helyesen van elhelyezve (lásd C. ábra).
2. Csatlakoztassa a LED lámpát 1 a (HG08615A) mágneses tartóhoz / a (HG08615B) mágneses tartókhoz 8 (lásd D. ábra). Távolítsa el a védőfóliát a (HG08615A) mágneses tartó / (HG08615B) mágneses tartók 8 kétoldalú ragasztópárnájáról 10 (lásd E. ábra). Most erősen nyomja rá a terméket egy tiszta, sima és száraz felületre. Győződjön meg róla, hogy a LED lámpa 1 helyesen van elhelyezve (lásd F. ábra).
   **Tudnivaló:** Ha a kétoldalú ragasztópárnát 10 hosszú ideig használja, az eltávolításkor ragadós maradványok maradhatnak a felületen. Amennyiben szükséges, használjon ragasztóeltávolítót. A terület tisztítása előtt teszteljen egy kis területet. Kövesse a gyártó utasításait.

## Tisztítás és ápolás

- A terméket száraz kendővel tisztítsa. Soha ne használjon benzint, oldószert, vagy olyan tisztítót, ami kikezdi a műanyagot.
- Ne tisztítsa a terméket vízzel, vagy más folyadékkal.

## Mentesítés

A csomagolás környezetbarát anyagokból készült, amelyeket a helyi újrahasznosító helyeken adhat le ártalmatlanítás céljából.

A hulladék elkülönítéséhez vegye figyelembe a csomagolóanyagon található jelzéseket. Ezek rövidítéseket (a) és számokat (b) tartalmaznak a következő jelentéssel: 1–7: műanyagok / 20–22: papír és karton / 80–98: kötőanyagok.

A kiszolgált termék megsemmisítési lehetőségeiről lakóhelye illetékes önkormányzatánál tájékozódhat.

A környezete érdekében, ne dobja a kiszolgált terméket a háztartási szemétbe, hanem adja le szakszerű ártalmatlanításra. A gyűjtőhelyekről és azok nyitvatartási idejéről az illetékes önkormányzatnál tájékozódhat.

A termék, beleértve a tartozékokat és a csomagolóanyagokat is, újrahasznosítható, és a gyártó kiterjesztett felelőssége alá tartozik. A jobb hulladékkezelés érdekében az ábrán látható információk (szortírozási információk) alapján külön ártalmatlanítsa őket. A Triman-logó csak Franciaországra vonatkozik.

A hibás vagy elhasznált elemeket / akkukat a 2006/66/EK irányelv és módosításai értelmében újra kell hasznosítani. Szolgáltassa vissza az elemeket / akkukat és / vagy a terméket az ajánlott gyűjtőállomásokon keresztül.

**Környezeti károk az elemek / akkuk hibás megsemmisítése következtében!**

Az elemeket / akkukat nem szabad a háziszemétbe dobni. Mérgező hatású nehézfémeket tartalmazhatnak és ezért különleges kezelést igénylő hulladéknak számítanak. A nehézfémek vegyjelei a következők: Cd = kadmium, Hg = higany, Pb = ólom. Ezért az elhasznált elemeket / akkukat egy közösségi gyűjtőhelyen adja le.

## Garancia

A terméket gondosan, szigorú minőségi előírások betartásával gyártottuk, és a szállítás előtt gondosan ellenőriztük. Anyag- vagy gyártási hibák esetén a termék eladójával szemben törvényes jogok illetik meg. Az Ön törvényes jogait az általunk alább meghatározott garancia semmilyen módon nem korlátozza.

Erre a termékre 3 év garanciát adunk a vásárlás dátumától számítva. A garancia idő a vásárlás dátumával kezdődik. Biztonságos helyen őrizze meg az eredeti vásárlói bizonylatot, mert ez a dokumentum szükséges a vásárlás bizonyításához.

A vásárláskor fennálló károkat és hiányosságokat a termék kicsomagolása után haladéktalanul jelezze.

Ha ezen a terméken a vásárlástól számított 3 éven belül anyag- vagy gyártási hibát észlel, választásunk szerint ingyenesen megjavítjuk vagy kicseréljük a terméket. A garancia idő nem hosszabbodik meg a helyette nyújtott szavatossági igény által. Ez a kicserélt vagy javított alkatrészekre is érvényes.

A garancia megszűnik, ha a terméket megrongálták, ill. nem szakszerűen kezelték vagy végezték a karbantartást.

A garancia az anyag- és gyártási hibákra vonatkozik. Ez a garancia nem terjed ki azokra a termékalkatrészekre, amelyek normál kopásnak vannak kitéve, és ezért gyorsan kopó alkatrésznek minősülnek (pl. elemekre, tömlőkre, tintapatronokra), illetve a törékeny alkatrészek sérülésére, pl. kapcsolókra vagy üveg alkatrészekre.

Ennél a terméknél a jótállási idő az akkumulátorra is vonatkozik.

### Garanciális ügyek lebonyolítása

Ügyének gyors elintézhetősége céljából, kérjük kövesse az alábbi útmutatást:

Kérjük, kérdések esetére készítse elő a pénztárblokkot és a cikkszámot (IAN 437068_2304) a vásárlás tényének az igazolására.
Kéjük, hogy a cikkszámot olvassa le a típustábláról, a gravírozásból, az Útmutató címoldaláról (balra lent), illetve a hátoldalon, vagy a termék alján található matricáról.
Amennyiben működési hibák, vagy egyéb hiányosság lépne fel, elsőször is vegye fel a kapcsolatot a következőkben megnevezett szervizek egyikével telefonon, vagy e-mailen.
A hibásnak ítélt terméket ezután a vásárlást igazoló blokk, valamint a hiba leírásának és keletkezési idejének mellékelésével díjmentesen postázhatja az Önnel közölt szervizcímre.

### Szerviz

(HU) **Szerviz Magyarország**
Tel.: 0680021536
E-mail: owim@lidl.hu

CE

PDF ONLINE
www.lidl-service.com

8

**OWIM GmbH & Co. KG**
Stiftsbergstraße 1
74167 Neckarsulm
GERMANY

Model no.: HG08615A/ HG08615B
Version: 09/2023

Stand der Informationen · Last Information Update · Version des informations · Stand van de informatie · Stan informacji · Stav informací · Stav informácií · Estado de las informaciones · Tilstand af information · Versione delle informazioni · Információk állása: 07/2023 · Ident.-No.: HG08615A/B072023-8