AKKU-LED-TASCHENLAMPE
RECHARGEABLE LED TORCH
LAMPE DE POCHE LED SANS FIL

PDF ONLINE
www.lidl-service.com

DE AT CH
AKKU-LED-TASCHENLAMPE
BEDIENUNGSANLEITUNG

GB IE
RECHARGEABLE LED TORCH
INSTRUCTION MANUAL

FR BE
LAMPE DE POCHE LED SANS FIL
MODE D'EMPLOI

NL BE
ACCU-LED-ZAKLAMP
GEBRUIKSAANWIJZING

PL
AKUMULATOROWA LATARKA LED
INSTRUKCJA OBSŁUGI

CZ
AKU LED KAPESNÍ SVÍTILNA
NÁVOD K POUŽITÍ

SK
AKUMULÁTOROVÉ LED VRECKOVÉ SVIETIDLO
NÁVOD NA OBSLUHU

ES
LINTERNA LED RECARGABLE
INSTRUCCIONES DE USO

DK
BATTERIDREVEN LED-LOMMELYGTE
BETJENINGSVEJLEDNING

3 YEAR WARRANTY

8

IAN 376029_2104

OS

A
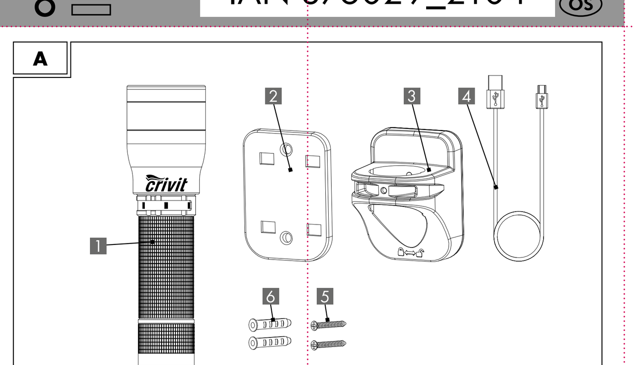

B
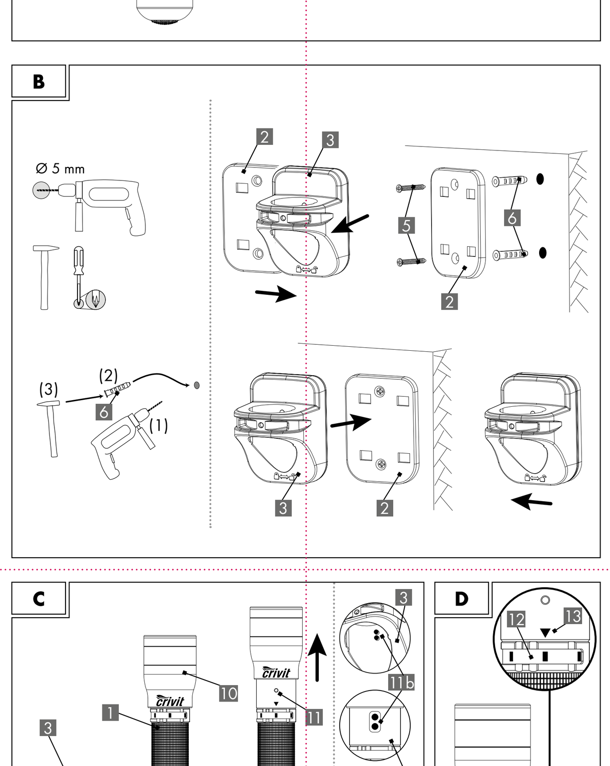

C
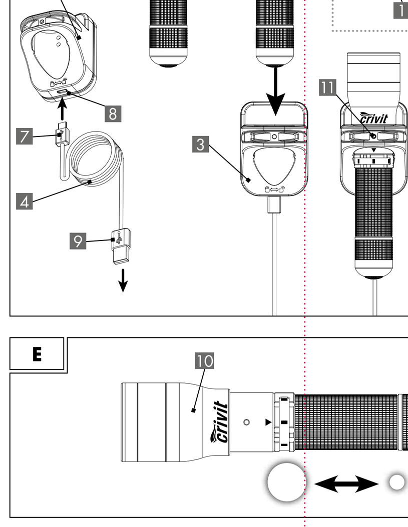

D
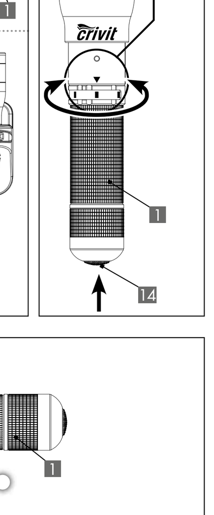

E

DE AT CH

AKKU-LED-TASCHENLAMPE
Bedienungsanleitung

1. Einleitung
Herzlichen Glückwunsch!
Sie haben sich mit dem Kauf für ein hochwertiges Produkt entschieden. Die Bedienungsanleitung ist Bestandteil dieses Produkts. Sie enthält wichtige Hinweise für Sicherheit, Gebrauch und Entsorgung. Machen Sie sich vor der Benutzung des Produkts mit allen Bedien- und Sicherheitshinweisen vertraut. Benutzen Sie das Produkt nur wie beschrieben und für die angegebenen Einsatzbereiche. Händigen Sie alle Unterlagen bei Weitergabe des Produkts an Dritte mit aus. Bewahren Sie die Bedienungsanleitung für späteres Nachschlagen auf.

Zeichenerklärung
Die folgenden Symbole und Signalwörter werden in dieser Bedienungsanleitung, auf dem Produkt oder auf der Verpackung verwendet.
Im Folgenden wird die Akku-LED-Taschenlampe Produkt genannt.

WARNUNG!
Dieses Signalsymbol/-wort bezeichnet eine Gefährdung mit einem hohen Risikograd, die, wenn sie nicht vermieden wird, den Tod oder eine schwere Verletzung zur Folge haben kann.

VORSICHT!
Dieses Signalsymbol/-wort bezeichnet eine Gefährdung mit einem niedrigen Risikograd, die, wenn sie nicht vermieden wird, eine geringfügige oder mäßige Verletzung zur Folge haben kann.

HINWEIS!
Dieses Signalwort warnt vor möglichen Sachschäden oder bietet Ihnen nützliche Zusatzinformationen zur Verwendung.

Dieses Symbol weist auf die Verwendung im Innen- und Außenbereich hin.
Dieses Symbol weist auf die Verwendung nur im Innenbereich hin.
Dieses Symbol weist auf die Verwendung hin.
Dieses Symbol weist auf mögliche Gefahren in Bezug auf Kinder hin.
Dieses Symbol weist auf die Altersfreigabe des Produktes hin.
Dieses Symbol weist auf Blendgefahr hin.
Dieses Symbol weist auf gefährliche optische Strahlung hin.
Dieses Symbol weist auf mögliche Gefahren in Bezug auf Stromschläge hin.
Dieses Symbol weist auf mögliche Gefahren in Bezug auf Überhitzung hin.
Dieses Symbol weist auf mögliche Gefahren in Bezug auf Explosionen hin.
Dieses Symbol weist auf mögliche Gefahren im Umgang mit Batterien/Akkus hin.
Dieses Symbol bezeichnet Gleichspannung/-strom.
W Dieses Symbol bezeichnet die elektrische Leistung: Watt.
Dieses Symbol bezeichnet einen USB-Anschluss.
Im Dieses Symbol informiert Sie über den maximalen Lichtstrom.
IP44 Dieses Symbol bezeichnet die Schutzart IP44 (Schutz gegen allseitiges Spritzwasser).
III Dieses Symbol bezeichnet die Schutzklasse III. SELV: Schutzkleinspannung
Diese Symbole informieren Sie über die Entsorgung von Verpackung und Produkt.
Konformitätserklärung (siehe Kapitel „8. Konformitätserklärung"): Mit diesem Symbol gekennzeichnete Produkte erfüllen alle anzuwendenden Gemeinschaftsvorschriften des europäischen Wirtschaftsraums.

2. Sicherheit
Bestimmungsgemäßer Gebrauch
Gilt für die Akku-LED-Taschenlampe 1. Dieses Produkt ist für den Einsatz im Innen- und Außenbereich vorgesehen.
Dieses Produkt eignet sich nicht für die Raumbeleuchtung im Haushalt.
Die Ladestation 3 darf nur im Innenbereich montiert und verwendet werden.

Das Produkt ist nicht für den gewerblichen Einsatz bestimmt. Andere Verwendung oder Veränderung am Produkt gelten als nicht bestimmungsgemäß und können zu Risiken wie Verletzungen und Beschädigungen führen. Für Schäden, die aus der nicht bestimmungsgemäßen Verwendung resultieren, übernimmt der Inverkehrbringer keine Haftung.

USB-Kabel nur in trockenen und geschlossenen Räumen verwenden.

3. Lieferumfang (Abb. A)
1x Akku-LED-Taschenlampe 1
1x Montageplatte 2
1x Ladestation 3
1x Micro-USB-Kabel 4
2x Schraube 5
2x Dübel, Ø 5 mm 6
1x Bedienungsanleitung (ohne Abbildung)

4. Technische Daten
Typ: Akku-LED-Taschenlampe
IAN 376029_2104
Tradix Art.-Nr.: 376029-21-A
Leuchtmittel: 1x RGB+W-LED, 10 W
(rot, grün, blau, weiß, nicht austauschbar, im folgenden LED genannt)
Betriebsspannung: 3,7 V ⎓
Gesamtleistung: 2,1 W max.
Akku: Lithium-Ionen-Akku 3,7 V ⎓ / 2.000 mAh
(Typ 18650, nicht austauschbar)
- Lichtstrom: max. 220 lm
  Leuchtdauer: ca. 3,0 h
  (weißes Licht, 100 % Helligkeit, nach ANSI)

Schutzklasse III/◈
Schutzart: IP44 (nur Akku-LED-Taschenlampe)
Produktionsdatum: 10/2021
Garantie: 3 Jahre

5. Sicherheitshinweise
WARNUNG!
Verletzungs- und Erstickungsgefahr!
Wenn Kinder mit dem Produkt oder der Verpackung spielen, können sie sich daran verletzen oder ersticken!
- Lassen Sie Kinder nicht mit dem Produkt oder der Verpackung spielen.
- Beaufsichtigen Sie Kinder in der Nähe des Produktes.
- Bewahren Sie das Produkt und die Verpackung außerhalb der Reichweite von Kindern auf.

WARNUNG!
Verletzungsgefahr!
Nicht für Kinder unter 8 Jahren geeignet!
Es besteht Verletzungsgefahr!
- Kinder ab 8 Jahren und darüber sowie Personen mit verringerten physischen, sensorischen oder mentalen Fähigkeiten oder Mangel an Erfahrung und Wissen müssen bei der Benutzung des Produktes beaufsichtigt und/oder bezüglich des sicheren Gebrauchs des Produktes unterwiesen werden und die daraus resultierenden Gefahren verstehen.
- Kinder dürfen nicht mit dem Produkt spielen.
- Wartung und/oder Reinigung des Produktes dürfen nicht von Kindern ohne Beaufsichtigung durchgeführt werden.

Nationale Bestimmungen beachten!
- Beachten Sie geltende nationale Vorschriften und Bestimmungen bei der Nutzung und Entsorgung des Produktes.

WARNUNG!
Verletzungsgefahr!
Nicht in Ex-Umgebung verwenden!
Es besteht Verletzungsgefahr!
- Das Produkt darf nicht in explosionsgefährdeter (Ex-)Umgebung benutzt werden. Für eine Umgebung, in der sich brennbare Flüssigkeiten, Gase oder Stäube befinden, ist das Produkt nicht zugelassen.

WARNUNG!
Blendgefahr!
- Nicht direkt ins Licht der Lampe blicken oder die Lampe auf die Augen anderer Menschen richten. Dies kann zur Beeinträchtigung der Sehkraft führen.
- Von diesem Produkt kann eine gefährliche optische Strahlung ausgehen. Blicken Sie nicht direkt ins Licht der Lampe. Das ist unter Umständen schädlich für Ihre Augen.

WARNUNG!
Verletzungsgefahr!
Ein defektes Produkt darf nicht benutzt werden!
Es besteht Verletzungsgefahr!
- Benutzen Sie das Produkt nicht bei Funktionsstörungen, Beschädigungen oder Defekten.
- Die LED ist nicht austauschbar. Bei einer defekten LED muss das Produkt entsorgt werden.
- Durch unsachgemäße Reparaturen können erhebliche Gefahren für den Benutzer entstehen.

WARNUNG!
Verletzungsgefahr!
Das Produkt darf nicht manipuliert werden!
Es besteht Verletzungsgefahr durch Stromschlag!
- Das Gehäuse darf unter keinen Umständen geöffnet und das Produkt darf nicht manipuliert/verändert werden. Bei Manipulationen/Veränderungen besteht Lebensgefahr durch elektrischen Schlag. Manipulationen/Veränderungen sind aus Zulassungsgründen (CE) untersagt.
- Das Produkt darf während der Nutzung nicht abgedeckt werden.

5.1 Sicherheitshinweise zu Akkus
WARNUNG!
Brand- und Explosionsgefahr!
- Halten Sie das Produkt von Hitzequellen und direkter Sonneneinstrahlung fern, der Akku kann durch Überhitzung explodieren. Es besteht Verletzungsgefahr.
- Das Produkt nicht in der Verpackung betreiben! Es besteht Brandgefahr!

WARNUNG!
Verletzungsgefahr!
Ausgelaufene Akkus nicht mit bloßen Händen berühren!
Es besteht Verletzungsgefahr!
- Ausgelaufene oder beschädigte Akkus können bei Berührung mit der Haut Verätzungen verursachen. Berühren Sie ausgelaufene Akkus nicht mit bloßen Händen; tragen Sie deshalb in diesem Fall unbedingt geeignete Schutzhandschuhe!

HINWEIS!
- Dieses Produkt hat einen eingebauten Akku, der vom Benutzer nicht ersetzt werden kann. Das Entnehmen des Akkus darf nur vom Hersteller oder dessen Kundendienst oder von einer ähnlich qualifizierten Person durchgeführt werden, um Gefährdungen zu vermeiden.
- Bei der Entsorgung des Produkts ist zu beachten, dass dieses Produkt eine wiederaufladbare Batterie enthält.

VORSICHT!
Überhitzungsgefahr!
Nicht in der Verpackung betreiben.

6. Inbetriebnahme
1. Entfernen Sie sämtliches Verpackungsmaterial.
2. Überprüfen Sie, ob alle Teile vorhanden und unbeschädigt sind.
   Falls dies nicht der Fall ist, melden Sie sich bei der angegebenen Serviceadresse.

Legende
1 Produkt
2 Montageplatte
3 Ladestation
4 Micro-USB-Kabel
5 Schraube
6 Dübel, Ø 5 mm
7 Micro-USB-Stecker
8 Buchse
9 USB-Stecker
10 Leuchteinheit
11 Ladeindikator
11b Ladekontakte
12 Einstellring
13 Einstellmarker
14 Druckschalter

6.1 Ladestation montieren
WARNUNG!
Lebensgefahr!
Bohren Sie nicht ohne vorher die angedachte Stelle auf Strom-, Gas- oder Wasserleitungen zu prüfen!
Es besteht Lebensgefahr!
- Die Beschädigung von Strom-, Gas- oder Wasserleitungen kann gefährliche Situationen heraufbeschwören! Benutzen Sie geeignete Detektoren, um festzustellen, ob im Arbeitsbereich verborgene Leitungen liegen.
- Montieren Sie die Ladestation nur in Innenräumen.

1. Trennen Sie die Ladestation 3 von der Montageplatte 2, indem Sie die Ladestation (um sie zu Entriegeln) vollständig nach rechts schieben und herausziehen.
2. Suchen Sie zur Montage eine passende Stelle an der Wand aus.
3. Montieren Sie die Montageplatte 2 mit den zwei Schrauben 5 und den Dübeln, Ø 5 mm 6, wie in **Abb. B.** gezeigt.
- Wenn Sie die Montageplatte 2 an eine Holzwand montieren, sind keine Dübel notwendig!

HINWEIS!
- Überdrehen Sie die Schrauben 5 nicht!

4. Stecken Sie die Ladestation 3 in die Montageplatte 2.
5. Schieben Sie die Ladestation 3 nach links, bis ein deutliches Einrasten zu hören ist.

6.2 Akku aufladen (Abb. C)
HINWEIS!
Der Akku muss vor dem ersten Gebrauch 12 Stunden lang aufgeladen werden.
Schließen Sie die Ladestation 3 mittels des Micro-USB-Kabels 4 an ein geeignetes Gerät an. Sie können den Akku unter anderem mit einem Netzteil mit USB-Port (nicht im Lieferumfang enthalten) aufladen. Beachten Sie hierzu die technischen Daten (5 V ⎓, 500 mA).
Das Produkt kann nur an ein Betriebsgerät mit einem SELV-Ausgang und einer maximalen Arbeitsspitzen-Ausgangsspannung (Uout) von 5 V ⎓ angeschlossen werden.
1. Stecken sie den Micro-USB-Stecker 7 in die Buchse 8 der Ladestation 3.
2. Stecken Sie den USB-Stecker 9 in das ladende Gerät.

WARNUNG!
Verletzungsgefahr durch Stromschlag!
- Laden Sie das Produkt nur in Innenräumen auf.
- Falls das Produkt durch Anwendung im Außenbereich nass geworden ist, müssen Sie das Produkt vor dem Aufladen mit einem trockenen Tuch komplett abtrocknen. Achten Sie darauf, dass die Ladekontakte 11b am Produkt 1 trocken sind. Die Ladekontakte 11b des Produkts 1 befinden sich auf der gegenüberliegenden Seite des Ladeindikators 11, siehe **Abb. C**. Es besteht die Gefahr eines Kurzschlusses.

3. Schieben Sie die Leuchteinheit 10 nach vorne.
4. Drehen Sie den Einstellring 12 so, dass eine der Farben rot / grün / blau / weiß unter dem Einstellmarker 13 steht, siehe **Abb. D**.
   Der Einstellring 12 rastet spürbar ein.
5. Stecken Sie das Produkt 1 wie in **Abb. C** gezeigt in die Ladestation 3. Der Ladeprozess wird, falls notwendig, über die Ladekontakte 11b am Produkt 1 und an der Ladestation 3 automatisch gestartet.

HINWEIS!
Das Produkt 1 ist mit einem Ladeindikator 11 ausgestattet, siehe **Abb. C**.
- Während des Ladevorgangs leuchtet der Ladeindikator 11 rot.
- Wenn der Akku vollständig geladen ist, leuchtet der Ladeindikator 11 grün.

HINWEIS!
Der Akku ist mit einer automatischen Abschaltvorrichtung versehen. Diese schaltet den Ladevorgang bei 100 % Ladung ab, sodass der Akku nicht überladen werden kann.
Das Produkt 1 ist nun einsatzbereit.

6.3 Verwendung
Lichtfarbe einstellen:
Drehen Sie den Einstellring 12 so, dass die gewünschte Lichtfarbe rot / grün / blau / weiß unter dem Einstellmarker 13 steht, siehe **Abb. D**.
Der Einstellring 12 rastet jeweils spürbar ein.
- rote Lichtfarbe: durchdringt Nebel und Rauch
- grüne Lichtfarbe: schärft Konturen
- blaue Lichtfarbe: Erkennung von Flüssigkeiten, zum Nachfischen und Aufspüren von Tieren
- weiße Lichtfarbe: größte Helligkeit

Ein- Ausschalten des Produktes:
- Drücken Sie den Druckschalter 14, bis ein deutlich hörbares Klicken zu vernehmen ist, siehe **Abb. D**. Das Produkt 1 schaltet in die 1. Betriebsart, 100 % Helligkeit, EIN.
- Weiteres Drücken des Druckschalters 14 schaltet durch die 3 weiteren Betriebsarten: 50 % Helligkeit / Stroboskoplicht / SOS-Signal.
- Ein weiteres Drücken schaltet das Produkt 1 AUS.

HINWEIS!
- Wurde die Betriebsart länger als eine Minute nicht geändert, führt das nächste Drücken des Druckschalters 14 zum Ausschalten.
- Unabhängig von der Betriebsart und Lichtfarbe können Sie das Produkt durch ein ca. 2 Sek. langes Drücken des Druckschalters 14 das Produkt 1 ausschalten.
- Im ausgeschalteten Zustand kann das Stroboskoplicht durch ein ca. 2 Sek. langes Drücken des Druckschalters 14 direkt eingeschaltet werden.
  Das Stroboskoplicht leuchtet in der jeweils eingestellten Lichtfarbe.

HINWEIS!
Das Produkt 1 leuchtet beim Herausnehmen aus der Ladestation 3 automatisch mit 50 % Helligkeit in der eingestellten Lichtfarbe auf.
Sobald es wieder in die Ladestation 3 gesteckt wird, schaltet sich das Produkt 1 automatisch aus.

WARNUNG!
Stroboskoplicht nicht auf unbeteiligte Personen richten! Es besteht Verletzungsgefahr!
Durch die extrem schnelle Blitzgeschwindigkeit des Stroboskoplichtes könnte es bei Kindern oder vorbelasteten Personen (z. B. durch psychische Krankheiten) unter Umständen zu Beeinträchtigungen des Sehvermögens kommen.

Fokus der Leuchteinheit bedienen (Abb. E):
Das Produkt 1 verfügt über eine Schiebefokussierung. Sie können den Lichtstrahl stufenlos vom maximalen Streuwinkel bis zum kleinstmöglichen fokussierbaren Punkt einstellen.
- Schieben Sie die Leuchteinheit 10 nach vorne: Der Fokus wird stufenlos bis zum kleinstmöglichen Punkt verkleinert.
- Schieben Sie die Leuchteinheit 10 nach hinten: der Fokus wird stufenlos bis zum maximalen Streuwinkel vergrößert.

HINWEIS!
Je kleiner der fokussierte Punkt, desto höher ist die Leuchtkraft auf diese Fläche.

6.4 Notlichtfunktion
Wenn das Produkt 1 in der Ladestation 3 platziert und die Stromversorgung zum Laden hergestellt ist, leuchtet das Produkt 1 bei Stromausfall oder beim Herausnehmen aus der Ladestation 3 automatisch in der eingestellten Lichtfarbe als Notlicht mit 50 % Helligkeit auf. Wenn die Stromversorgung wieder hergestellt ist, oder das Produkt wieder in die Ladestation 3 gesteckt wird, schaltet sich das Produkt 1 automatisch wieder aus.

HINWEIS!
- Bleibt die Stromversorgung unterbrochen, leuchtet das Produkt 1 so lange, bis der Akku leer ist.

7. Reinigungs- & Pflegehinweise
VORSICHT!
Verletzungsgefahr!
Vor der Reinigung müssen Sie den USB-Stecker 9 aus dem ladenden Gerät (z. B. Netzteil) ziehen und das Produkt ausschalten. Es besteht die Gefahr eines Stromschlags!
- nur mit einem trockenen Lappen reinigen
- keine scharfen Reinigungsmittel bzw. Chemikalien verwenden
- nicht ins Wasser tauchen
- kühl, trocken und vor UV-Licht geschützt lagern

8. Konformitätserklärung
Dieses Produkt entspricht hinsichtlich Übereinstimmung mit den grundlegenden Anforderungen und den anderen relevanten Vorschriften der europäischen Richtlinie für elektromagnetische Verträglichkeit 2014/30/EU sowie der RoHS-Richtlinie 2011/65/EU. Die vollständige Original-Konformitätserklärung ist beim Importeur erhältlich.

9. Entsorgung
Verpackung entsorgen
Die Verpackung und die Bedienungsanleitung bestehen zu 100 % aus umweltfreundlichen Materialien, die Sie über die örtlichen Recyclingstellen entsorgen können.

Produkt entsorgen
Das Produkt darf nicht über den normalen Hausmüll entsorgt werden. Über Entsorgungsmöglichkeiten des Produktes informieren Sie sich bitte bei Ihrer Gemeinde- oder Stadtverwaltung.

Batterien/Akkus entsorgen
- Defekte oder gebrauchte Akkus müssen gemäß der Richtlinie 2006/66/EG und ihren Ergänzungen recycelt werden.
- Batterien und Akkus dürfen nicht im Hausmüll entsorgt werden. Sie enthalten schädliche Schwermetalle. Kennzeichnung: Pb (= Blei), Hg (= Quecksilber), Cd (= Cadmium). Sie sind zur Rückgabe gebrauchter Batterien und Akkus gesetzlich verpflichtet. Sie können die Batterien nach Gebrauch entweder in unserer Verkaufsstelle oder in unmittelbarer Nähe (z. B. im Handel oder in kommunalen Sammelstellen) unentgeltlich zurückgeben. Batterien und Akkus sind mit einer durchgekreuzten Mülltonne gekennzeichnet.
- Wiederaufladbare Batterien/Akkus dürfen nur im entladenen Zustand entsorgt werden. Entladen Sie den Akku durch Eingeschaltet-Lassen des Produktes, bis dieses nicht mehr leuchtet.

10. Garantie
Garantie der TRADIX GmbH & Co. KG
Sehr geehrte Kundin, sehr geehrter Kunde, Sie erhalten auf dieses Produkt 3 Jahre Garantie ab Kaufdatum. Im Falle von Mängeln dieses Produkts stehen Ihnen gegen den Verkäufer des Produkts gesetzliche Rechte zu. Diese gesetzlichen Rechte werden durch unsere im Folgenden dargestellte Garantie nicht eingeschränkt.

11. Garantiebedingungen
Die Garantiefrist beginnt mit dem Kaufdatum. Bitte bewahren Sie den Original-Kassenbon gut auf. Diese Unterlage wird als Nachweis für den Kauf benötigt.
Tritt innerhalb von drei Jahren ab dem Kaufdatum dieses Produkts ein Material- oder Fabrikationsfehler auf, wird das Produkt von uns – nach unserer Wahl – für Sie kostenlos repariert oder ersetzt. Diese Garantieleistung setzt voraus, dass innerhalb der Drei-Jahres-Frist das defekte Produkt und der Kaufbeleg (Kassenbon) vorgelegt und schriftlich kurz beschrieben wird, worin der Mangel besteht und wann er aufgetreten ist.
Wenn der Defekt von unserer Garantie gedeckt ist, erhalten Sie das reparierte oder ein neues Produkt zurück. Mit Reparatur oder Austausch des Produkts beginnt kein neuer Garantiezeitraum.

Garantiezeit und gesetzliche Mängelansprüche
Die Garantiezeit wird durch die Gewährleistung nicht verlängert. Dies gilt auch für ersetzte und reparierte Teile. Eventuell schon beim Kauf vorhandene Schäden und Mängel müssen sofort nach dem Auspacken gemeldet werden. Nach Ablauf der Garantiezeit anfallende Reparaturen sind kostenpflichtig.

Garantieumfang
Das Produkt wurde nach strengen Qualitätsrichtlinien sorgfältig produziert und vor Anlieferung gewissenhaft geprüft.
Die Garantieleistung gilt für Material- oder Fabrikationsfehler. Diese Garantie erstreckt sich nicht auf Produktteile, die normaler Abnutzung ausgesetzt sind und daher als Verschleißteile angesehen werden können oder für Beschädigungen an zerbrechlichen Teilen, z. B. Schalter, Akkus oder die aus Glas gefertigt sind.
Diese Garantie verfällt, wenn das Produkt beschädigt, nicht sachgemäß benutzt oder gewartet wurde. Für eine sachgemäße Benutzung des Produkts sind alle in der Bedienungsanleitung aufgeführten Anweisungen genau einzuhalten. Verwendungszwecke und Handlungen, von denen in der Bedienungsanleitung abgeraten oder vor denen gewarnt wird, sind unbedingt zu vermeiden.
Das Produkt ist lediglich für den privaten und nicht für den gewerblichen Gebrauch bestimmt. Bei missbräuchlicher und unsachgemäßer Behandlung, Gewaltanwendung und bei Eingriffen, die nicht von unserer autorisierten Service-Niederlassung vorgenommen wurden, erlischt die Garantie.

Abwicklung im Garantiefall
Um eine schnelle Bearbeitung Ihres Anliegens zu gewährleisten, folgen Sie bitte den folgenden Hinweisen:
- Bitte halten Sie für alle Anfragen den Kassenbon und die Artikelnummer (z. B. IAN 376029_2104) als Nachweis für den Kauf bereit.
- Die Artikelnummer entnehmen Sie bitte dem Typenschild am Produkt, einer Gravur am Produkt, dem Titelblatt Ihrer Bedienungsanleitung oder dem Aufkleber auf der Rück- oder Unterseite des Produktes.
- Sollten Funktionsfehler oder sonstige Mängel auftreten, kontaktieren Sie zunächst die nachfolgend benannte Serviceabteilung telefonisch oder per E-Mail.
- Ein als defekt erfasstes Produkt können Sie dann unter Beifügung des Kaufbelegs (Kassenbon) und der Angabe, worin der Mangel besteht und wann er aufgetreten ist, für Sie portofrei an die Ihnen mitgeteilte Serviceadresse übersenden.

Auf www.lidl-service.com können Sie dieses und viele weitere Handbücher, Produktvideos und Installationssoftware herunterladen.

Mit diesem QR-Code gelangen Sie direkt auf die Lidl-Service-Seite (www.lidl-service.com) und können mittels der Eingabe der Artikelnummer (IAN) 376029_2104 Ihre Bedienungsanleitung öffnen.

GB IE

RECHARGEABLE LED TORCH
Instruction manual

1. Introduction
Congratulations!
With this, you have chosen a high-quality product. The operating instructions are an integral part of this product. They contain important information for safety, use and disposal. Familiarise yourself with all of the operating and safety information before using the product. Only use the product as described and for the specific areas of application. Provide all of the documentation when passing the product on to third parties. Keep the instructions for future reference.

Explanation of symbols
The following symbols and signal words are used in these operating instructions, on the product or on the packaging.
In the following, the Rechargeable LED torch is referred to as product.

WARNING!
This signal symbol/word indicates a hazard with a high level of risk which, if not avoided, may result in death or serious injury.

CAUTION!
This signal symbol/word indicates a hazard with a low level of risk which, if not avoided, may result in minor or moderate injury.

NOTE!
This signal word warns of possible property damage or provides you with useful additional information regarding the use.

This symbol indicates indoor and outdoor usage.
This symbol indicates interior use only.
This symbol indicates usage.
This symbol indicates potential danger to children.
This symbol indicates the age rating of the product.
This symbol indicates a risk of glaring.
This symbol indicates dangerous optical radiation.
This symbol indicates potential danger in relation to electric shocks.
This symbol indicates potential danger in relation to overheating.
This symbol indicates potential danger in relation to explosions.
This symbol indicates potential danger from handling batteries / rechargeable batteries.
This symbol indicates direct current.
W This symbol indicates the electrical power: watts.
This symbol indicates a USB port.
Im This symbol provides information regarding the maximum illuminance.
IP44 This symbol indicates Protection Class IP44 (Protection against splashing water from all sides).
III This symbol indicates protection class III. SELV: safe extra-low voltage
These symbols inform you about the disposal of the packaging and product.
Conformity declaration (see Chapter „8. Conformity declaration"): Products that are marked with this symbol fulfil all applicable Community regulations of the European Economic Area.

2. Safety
Intended use
Applies to the Rechargeable LED torch 1. This product is intended for indoor and outdoor use.
This product is not suitable for household room lighting.
The charging station 3 may only be mounted and used indoors.

The product is not intended for commercial use. Different use or a modification to the product are not deemed as intended use and may lead to risks, such as injuries and damage. The distributor assumes no liability for damage that results from improper use.

Only use the USB cables in dry and sheltered rooms.

3. Scope of delivery (Fig. A)
1 x Rechargeable LED torch 1
1x Mounting plate 2
1x Charging station 3
1x Micro-USB cable 4
2x Screw 5
2x Dowel, Ø 5 mm 6
1x Operating instructions (without figure)

4. Technical specifications
Type: Rechargeable LED torch
IAN: 376029_2104
Tradix Item No.: 376029-21-A
Illuminant: 1x RGB+W LED, 10 W
(red, green, blue, white, non-interchangeable, hereinafter referred to as LED)
Operating voltage: 3.7 V ⎓
Total output: 2.1 W max.
Battery: Lithium-ion battery 3.7 V ⎓ / 2,000 mAh (Type 18650, not replaceable)
- Luminous flux: max. 220 lm
  Illumination time: approx. 3.0 h
  (white light, 100 % brightness, according to ANSI)

Protection class III/◈
Protection type: IP44 (only Rechargeable LED torch)
Production date: 10/2021
Warranty: 3 years

5. Safety information
WARNING!
Risk of injury and suffocation!
If children play with the product or the packaging, they may injure themselves or suffocate!
- Do not let children play with the product or the packaging.
- Supervise children who are close to the product.
- Keep the product and the packaging out of reach of children.

WARNING!
Risk of injury!
Not suitable for children under the age of 8!
There is a risk of injury!
- Children from the age of 8, as well as people with impaired physical, sensory or mental capabilities or with a lack of experience and knowledge, must be supervised when using the product and/or be instructed regarding the safe use of the product and understand the resulting dangers.
- Children are not allowed to play with the product.
- Maintenance and/or cleaning of the product is not allowed to be performed by children without supervision.

Observe national regulations!
- Observe the applicable national requirements and regulations for the use and disposal of the product.

WARNING!
Risk of injury!
Do not use in an explosive environment!
There is a risk of injury!
- The product is not allowed to be used in an explosive (Ex) environment. The product is not approved for an environment, in which flammable liquids, gases or dust are present.

WARNING!
Risk of glaring!
- Do not look directly into the lamp and do not direct the lamp into other people's eyes. This can impair the eyesight.
- This product may emit dangerous optical radiation. Do not look directly into the light of the lamp. This may be harmful to your eyes.

WARNING!
Risk of injury!
A defective product is not allowed to be used! There is a risk of injury!
- Do not use the product in the case of malfunctions, damage or defects.
- The LEDs are not replaceable. If the LEDs are defective, the product must be disposed of.
- Significant danger can occur for the user in the case of improper repairs.

WARNING!
Risk of injury!
The product is not allowed to be manipulated!
There is a risk of injury from electric shock!
- The casing must not be opened and the product must not be manipulated/modified under any circumstances. Manipulations/modifications can cause danger to life from electric shock. Manipulations/modifications are prohibited for approval reasons (CE).
- The product must not be covered up during use.

5.1 Safety instructions regarding rechargeable batteries
WARNING!
Fire and explosion hazard!
- Keep the product away from heat sources and direct sunlight: the battery may explode if overheated. There is a risk of injury.
- Do not operate the product in its packaging! There is a risk of fire!

WARNING!
Risk of injury!
Do not touch leaked batteries with bare hands!
There is a risk of injury!
- Leaked or damaged batteries may cause acid burns if they come into contact with skin. Do not touch leaked batteries with bare hands; therefore, ensure that you wear appropriate protective gloves in such a case!

NOTE!
- This product has a built-in rechargeable battery that cannot be replaced by the user. In order to avoid hazards, the battery may only be removed by the manufacturer or its service agent or by a similarly qualified individual.
- When disposing of the product, please note that this product contains a rechargeable battery.

CAUTION!
Danger of overheating!
Remove packaging prior to use.

6. Start-up
1. Remove all packaging materials.
2. Check whether all parts are available and undamaged.
   If this is not the case, notify the specified service address.

Legend
1 Product
2 Mounting plate
3 Charging station
4 Micro-USB cable
5 Screw
6 Wall plugs Ø 5 mm
7 Micro-USB plug
8 Socket
9 USB plug
10 Lamp unit
11 Charging indicator
11b Charging contacts
12 Setting ring
13 Setting marker
14 Pressure switch

6.1 Install the charging station
WARNING!
Fatal danger!
Do not drill without checking the intended position for electrical, gas or water lines first! Risk of fatal danger!
- Damage to electrical, gas or water lines can cause dangerous situations! Use appropriate detectors to determine whether hidden lines are situated in the work area.
- Only install the charging station in interior spaces.

1. Disconnect the Charging station 3 from the mounting plate 2 by sliding the charging station completely to the right (to unlock it) and pulling it out.
2. Find an appropriate installation point on the wall.
3. Install the mounting plate 2 with the two screws 5 and the wall plugs, Ø 5 mm 6, as shown in **Fig. B.**
- If you are installing the mounting plate 2 on a wooden wall, no wall plugs are necessary!

NOTE!
- Do not overtighten the screws 5!

4. Insert the charging station 3 into the mounting plate 2.
5. Slide the charging station 3 to the left, until you hear a clear click.

6.2 Charging the battery (Fig. C)
NOTE!
The battery must be charged for 12 hours before initial use.
Connect the charging station 3 to an appropriate device using the micro-USB cable 4. You can charge the battery e.g. with a mains power adapter with a USB port (not included in the scope of supply). Please observe the technical data (5 V ⎓, 500 mA).
The product can only be connected to a control device with a SELV output and a maximum working peak output voltage (Uout) of 5 V ⎓.
1. Plug the Micro-USB connector 7 into the socket 8 of the charging station 3.
2. Insert the USB plug 9 into the charging device.

WARNING!
Risk of injury from electric shock!
- Only charge the product in interior spaces.
- If the product has become wet due to use outdoors, you must dry off the product completely using a dry cloth before charging. Make sure that the charging contacts 11b on the product 1 are dry. The charging contacts 11b of the product 1 are located on the opposite side of the charging indicator 11, see **Fig. C**There is a risk of a short circuit.

3. Slide the lamp unit 10 forwards.
4. Turn the setting ring 12 so that one of the colours red / green / blue / white is under the setting marker 13, see **Fig. D**.
   The setting ring 12 engages noticeably.
5. Insert the product 1 into the charging station as shown in **Fig. C** 3. The charging process is started, if necessary, via the charging contacts 11b on the product 1 and started at the charging station 3 automatically

NOTE!
The product 1 is fitted with a charging indicator 11, see **Fig. C**.
- During the charging process, the charge indicator 11 lights up red.
- Once the battery is fully charged, the charge indicator 11 lights up green.

NOTE!
The battery is fitted with an automatic switch-off device. This switches off the charging process with a 100 % charge, so that the battery cannot be overcharged.
The product 1 is now ready to use.

6.3 Use
Setting the light colour:
Turn the setting ring 12 so that the desired light colour red / green / blue / white is under the setting marker 13, see **Fig. D**.
The setting ring 12 engages noticeably.
- red light colour: penetrates fog and smoke
- green light colour: sharpens contours
- blue light colour: Detection of liquids, for night fishing and tracking of animals
- white light colour: highest brightness

Switching the product on/off:
- Press the pushbutton 14, until a click can be clearly heard, see **Fig. D**. The product 1 switches to the 1st operating mode, 100 % brightness, ON.
- Additional pressing of the pressure switch 14 switches through the 3 additional operating modes:
  50 % brightness / strobe light / SOS signal.
- Pressing again switches the product 1 OFF.

NOTE!
- If the mode has not been changed for longer than one minute, the next time the pressure switch is pressed 14 will lead to switch-off.
- Irrespective of the operating mode and light colour, you can switch 14 the product 1 off by pressing the pressure switch for approx. 2 seconds.
- In a switched-off state, the strobe light can be switched on 14 directly by pressing the pressure switch for approx. 2 seconds.
  The strobe light illuminates in the respective light colour set.

NOTE!
The product 1 lights up automatically with 50 % brightness 3 when it is removed from the charging station.
As soon as it is reinserted into the charging station, 3 the product switches off 1 automatically.

WARNING!
Do not direct the strobe light towards uninvolved persons! There is a risk of injury!
Due to the extremely fast flash speed of the strobe light, sight impairments could occur under certain circumstances with children or people who have a disorder (e.g. due to psychological disorders).

Operate the focus of the lamp unit (Fig. E):
The product 1 has a sliding focus function. You can adjust the light beam continuously from a maximum scattering angle to the smallest possible focusable point.
- Slide the lamp unit 10 forwards: The focus will reduce continuously to the smallest possible point.
- Slide the lamp unit 10 backwards: the focus is enlarged continuously up to the maximum scattering angle.

NOTE!
The smaller the focused point, the higher the luminosity of this surface.

6.4 Emergency light function
When the Product 1 is placed in the charging station 3 and the power supply for charging is established, the product 1 lights up automatically in the set light colour as an emergency light with 50 % brightness in the event of a power failure or when it is removed from the charging station 3. Once the power supply is restored or the product is reinserted into the charging station 3, the product 1 will automatically switch off again.

NOTE!
- If the power supply continues to be interrupted, the product 1 remains illuminated until the battery is empty.

7. Cleaning and care instructions
CAUTION!
Risk of injury!
Before cleaning, you must disconnect the USB plug 9 from the charging device (e.g. mains power adapter) and switch off the product.
There is a risk of electric shock!
- only clean with a dry cloth
- do not use any strong detergents and/or chemicals
- do not immerse in water
- store in a cool, dry place and protected from UV light

8. Conformity declaration
This device complies with the fundamental requirements and other relevant regulations of the European Electromagnetic Compatibility Directive 2014/30/EU and the RoHS Directive 2011/65/EU. The complete original conformity declaration is available from the importer.

9. Disposal
Disposal of the packaging
The packaging and operating instructions are made of 100 % environmentally friendly materials, which you may dispose of at local recycling centres.

Disposal of the product
The product may not be disposed of with normal household waste. Please find out about disposal options for the product from your local authority or town administration.

Disposal of the battery / rechargeable batterie
- Defective or used rechargeable batteries have to be recycled in accordance with Directive 2006/66/EC and its amendments.
- Batteries and disposable batteries are not permitted to be disposed of with household waste. They contain harmful heavy metals. Marking: Pb (= lead), Hg (= mercury), Cd (= cadmium). You are legally obligated to return used batteries and rechargeable batteries. After use, you can either return batteries to our point of sale or in the direct vicinity (e.g. with a retailer or in municipal collection centres) free of charge. Batteries and rechargeable batteries are marked with a crossed-out waste bin.
- Rechargeable batteries must only be disposed of when discharged. Discharge the battery by leaving the product switched on until it no longer lights up.

10. Warranty
Warranty from TRADIX GmbH & Co. KG
Dear customer, the warranty on this product is 3 years from the purchase date. In the event of defects in this product, you are entitled to exercise your statutory rights against the seller of the product. These statutory rights are not limited by our warranty described in the following.

11. Warranty conditions
The warranty begins on the date of purchase. Please keep the original receipt. This document is required as verification of the purchase.
If a material or manufacturing defect arises within three years from the purchase date of this product, the product will be repaired or replaced, as per our choice, at no charge to you. This warranty service requires the submission of the purchase receipt and the defective product within the three-year period and a short written description of the defect and when it arose.
If the defect is covered by our warranty, the repaired or a new product will be returned to you. The warranty period does not restart with the repair or replacement of the product.

Guarantee period and statutory claims for defects
The guarantee period will not be extended by the warranty. This also applies to replaced and repaired parts. Damage and defects which may possibly already exist upon purchase must be reported immediately after unpacking. After the guarantee period has expired, required repairs shall be subject to a charge.

Scope of guarantee
The device has been carefully produced under strict quality guidelines and conscientiously inspected prior to delivery. The guarantee service applies to material or manufacturing faults. This guarantee does not extend to product parts, which are exposed to normal wear and tear and can therefore be regarded as wearing parts or to damage to fragile parts, e.g. switches, battery packs or which are made of glass.
This guarantee shall lapse, if the product is damaged, not used properly or maintained properly. For proper use of the product, all of the instructions in the operating instructions must be precisely complied with. Purposes and actions, which are dissuaded from or warned about in the operating instructions must be avoided.
The product is only intended for private and not commercial use. In the case of abusive and improper handling, use of force and with interventions, which are not performed by our authorised service branch, the guarantee shall lapse.

Processing in the case of a guarantee claim.
To ensure quick processing of your concern, please follow the instructions below:
- Please have the till receipt and article number available (e.g. IAN 376029_2104) as proof of the purchase.
- You can find the article number on the rating plate on the product, as an engraving on the product, the title place of your instructions or the sticker on the back or underside of the product.
- If malfunctions or other defects occur, first contact the service department below by telephone or e-mail.
- You can then send a product that has been recorded as being defective, including the proof of purchase (till receipt) and stating what the defect is and when it occurred, postage-free to the service address provided to you.

On www.lidl-service.com, you can download these an many other manuals, product videos and installation software.

With this QR code, you can directly reach the Lidl Service website (www.lidl-service.com) and can open your operating instructions by entering the article number (IAN) 376029_2104.

FR BE

LAMPE DE POCHE LED SANS FIL
Mode d'emploi

1. Introduction
Félicitations !
Vous avez acheté un produit de haute qualité. Le mode d'emploi est partie intégrante du produit. Il contient des instructions importantes pour la sécurité, l'utilisation et l'élimination. Avant d'utiliser le produit, se familiariser avec toutes les consignes d'utilisation et de sécurité. Utiliser uniquement le produit comme décrit et pour les domaines d'utilisation indiqués. Lorsque le produit est cédé à des tiers, leur remettre tous les documents. Conservez les instructions pour référence future.

Légende
Les symboles et mots de signalisation suivants sont utilisés dans le mode d'emploi, sur le produit ou sur l'emballage.
L'article Lampe de poche LED sans fil est désigné par produit ci-dessous.

AVERTISSEMENT !
Ce mot-clé désigne un danger à risque élevé pouvant entraîner de graves blessures ou même la mort s'il n'est pas évité.

PRUDENCE !
Ce mot-clé désigne un danger à risque faible pouvant entraîner des blessures modérées à mineures s'il n'est pas évité.

REMARQUE !
Ce symbole indique un risque de dommages matériels ou vous fournit des informations supplémentaires utiles concernant l'utilisation.

Ce symbole renvoie à l'utilisation à l'intérieur et à l'extérieur.
Ce symbole indique une utilisation exclusivement en intérieur.
Ce symbole renvoie à l'utilisation préconisée.
Ce symbole indique de possibles risques concernant les enfants.
Ce symbole indique l'âge minimum d'utilisation du produit.
Ce symbole indique un risque d'éblouissement.
Ce symbole indique un rayonnement optique dangereux.
Ce symbole indique de possibles risques d'électrocution.
Ce symbole indique de possibles risques de surchauffe.
Ce symbole indique de possibles risques d'explosions.
Ce symbole indique de possibles risques concernant l'utilisation des piles (rechargeables).
Ce symbole désigne un courant continu.
W Ce symbole indique la puissance électrique : Watt.
Ce symbole indique un port USB.
Im Ce signe vous renseigne sur le flux lumineux maximal.
IP44 Ce symbole désigne la classe de protection IP44 (protection contre les éclabousures d'eau de tout côté).
III Ce symbole désigne la classe de protection III. SELV: très basse tension de sécurité
Ces symboles vous informent à propos de l'élimination de l'emballage et du produit.
Déclaration de conformité (voir chapitre « 8. Déclaration de conformité ») : Les produits marqués avec ce symbole satisfont à toutes les exigences à appliquer de la législation communautaire européenne.

2. Sécurité
Utilisation conforme
Valable pour
Lampe de poche LED sans fil 1. Cet article est prévu pour une utilisation à l'intérieur et à l'extérieur.
Ce produit n'est pas adapté à l'éclairage des pièces à vivre.
La station de charge 3 doit uniquement être montée et utilisée en intérieur.

L'article n'est pas destiné à une utilisation industrielle. Toute utilisation ou modification de l'article est considérée comme non conforme et peut entraîner des risques tels que des blessures et des détériorations. Le responsable de la mise sur le marché décline toute responsabilité pour les dommages qui résulteraient d'une utilisation non conforme.

N'utiliser le câble USB que dans des pièces sèches et fermées.

3. Étendue de la livraison (Fig. A)
1x Lampe de poche LED sans fil 1
1x Plaque de montage 2
1x Station de charge 3
1x Câble micro USB 4
2x Vis 5
2x Chevilles, Ø 5 mm 6
1x Mode d'emploi (sans illustration)

4. Caractéristiques techniques
Type : Lampe de poche LED sans fil
IAN : 376029_2104
N° Tradix : 376029-21-A
Ampoule : 1x LED RGB+W, 10 W
(rouge, vert, bleu, blanc, non interchangeables, ci-après dénommés « LED »)
Tension de service : 3,7 V ⎓
Puissance totale : max. 2,1 W
Pile : lithium-ion 3,7 V ⎓ / 2000 mAh
(type 18650, non remplaçable)
- Flux lumineux : max. 220 lm
  Durée d'éclairage : environ 3,0 h
  (lumière blanche, 100 % de luminosité, selon ANSI)

Classe de protection III/◈
Type de protection : IP44 (uniquement Lampe de poche LED sans fil)
Date de production : 10/2021
Garantie: 3 ans

5. Consignes de sécurité
AVERTISSEMENT !
Risque de blessure et d'étouffement !
Les enfants peuvent se blesser ou bien s'étouffer s'ils jouent avec le produit ou son emballage !
- Ne pas laisser jouer les enfants avec le produit ou l'emballage.
- Surveiller les enfants se trouvant à proximité du produit.
- Conserver le produit et l'emballage hors de portée des enfants.

AVERTISSEMENT !
Risque de blessures !
Ne convient pas aux enfants de moins de 8 ans !
Un risque de blessures existe !
- Les enfants de plus de 8 ans ainsi que les personnes avec des capacités physiques, sensorielles ou mentales diminuées, ou dénuées d'expérience ou de connaissance, peuvent utiliser le produit sous surveillance et/ou en ayant été instruits au préalable sur l'utilisation sûre du produit et les dangers en résultant.
- Les enfants ne doivent pas jouer avec le produit.
- Le nettoyage et/ou la maintenance du produit ne doit pas être effectués par des enfants sans surveillance.

Respecter les dispositions nationales !
- Respecter les directives et dispositions nationales en vigueur lors de l'utilisation et de l'élimination du produit.

AVERTISSEMENT !
Risque de blessures !
Ne pas utiliser dans un environnement explosible !
Un risque de blessures existe !
- Le produit ne doit pas être utilisé dans un environnement exposé aux explosions (explosible). Le produit n'est pas homologué dans un environnement qui contient des liquides, gaz ou poussières inflammables.

AVERTISSEMENT !
Risque d'éblouissement !
- Ne pas observer directement la lumière de la lampe ou ne pas diriger la lampe vers les yeux d'autres personnes. Cela peut entraîner une perte de la vision.
- Cet article peut émettre un rayonnement optique dangereux. Ne pas observer directement la lumière de la lampe. Ceci peut être dangereux pour les yeux.

AVERTISSEMENT !
Risque de blessures !
Un produit défectueux ne doit pas être utilisé !
Un risque de blessures existe !
- Ne pas utiliser le produit en cas de dysfonctionnement, de dommage ou de défaut.
- Les DEL ne sont pas remplaçables. En cas de DEL défectueuses, le produit doit être mis au rebut.
- Toute réparation non correctement effectuée entraîne le risque de graves blessures pour l'utilisateur.

AVERTISSEMENT !
Risque de blessures !
Le produit ne doit pas être transformé !
Un risque de blessures par électrocution existe !
- Le boîtier ne doit jamais être ouvert et le produit ne doit pas être transformé/modifié. En cas de transformations/modifications, il existe un danger de mort par électrocution. Les transformations/modifications sont interdites pour des raisons d'homologation (CE).
- Le produit ne doit pas être recouvert pendant l'utilisation.

5.1 Consignes de sécurité relatives aux piles rechargeables
AVERTISSEMENT !
Risque d'incendie et d'explosion !
- Éloigner l'article de toute source de chaleur et d'un ensoleillement direct car les piles rechargeables risquent d'exploser en cas de surchauffe. Un risque de blessures existe.
- Ne pas faire fonctionner l'article dans son emballage ! Un risque d'incendie existe !

AVERTISSEMENT !
Risque de blessures !
Ne pas toucher à main nue les piles rechargeables qui ont coulé !
Un risque de blessures existe !
- Les piles rechargeables qui ont coulé ou qui sont endommagées peuvent causer des brûlures chimiques en cas de contact cutané. Ne pas toucher à main nue les piles rechargeables qui ont coulé ; porter en conséquence impérativement dans ce cas des gants de protection appropriés !

REMARQUE !
- Ce produit comporte une pile rechargeable intégrée qui ne peut pas être remplacée par l'utilisateur. Le retrait de la pile rechargeable ne peut être effectué que par le constructeur, son S.A.V. ou par une personne disposant d'une qualification similaire afin d'éviter tout danger.
- Lors de l'élimination du produit, ne pas oublier que ce produit contient une pile rechargeable.

PRUDENCE !
Risque de surchauffe !
Ne pas relier le produit à l'alimentation pendant qu'il est dans son emballage.

6. Mise en service
1. Retirer tous les matériaux d'emballage.
2. Vérifier que toutes les pièces sont au complet et non endommagées.
   Si ce n'est pas le cas, contacter l'adresse de service indiquée.

Légende
1 Produit
2 Plaque de montage
3 Station de charge
4 Câble micro-USB
5 Vis
6 Chevilles, Ø 5 mm
7 Connecteur micro-USB
8 Douille
9 Connecteur USB
10 Unité d'éclairage
11 Indicateur de charge
11b Contacts de charge
12 Bague de réglage
13 Marqueur de réglage
14 Interrupteur de pression

6.1 Montage de la station de charge
AVERTISSEMENT !
Danger de mort !
N'effectuer aucun percement avant de vérifier l'absence de câbles électriques, de conduites de gaz ou d'eau aux emplacements prévus !
Il y a danger de mort !
- En effet, des dommages sur des câbles électriques et sur des conduites de gaz ou d'eau peuvent donner lieu à des situations dangereuses ! Utilisez des détecteurs appropriés pour déterminer s'il y a des fils cachés dans la zone de travail.
- Montez uniquement la station de charge en intérieur.

1. Déconnectez la station de charge 3 de la plaque de montage 2 en faisant glisser la station de charge complètement vers la droite (pour la déverrouiller) et en la tirant vers l'extérieur.
2. Pour le montage, choisissez un emplacement adapté sur le mur.
3. Montez la plaque de montage 2 avec les deux vis 5 et les chevilles Ø 5 mm 6, comme à la **Fig. B**.
- Si vous montez la plaque de montage 2 à une paroi en bois, aucune cheville n'est nécessaire !

REMARQUE !
- Ne pas visser les vis 5 au-delà du couple de serrage !

4. Insérez la station de charge 3 dans la plaque de montage 2.
5. Faites glisser la station de charge 3 sur la gauche jusqu'à entendre un clic audible.

6.2 Chargement de la batterie (Fig. C)
REMARQUE !
La pile rechargeable doit être chargée pendant 12 heures avant la première utilisation.
Raccordez la station de charge 3 à l'aide du câble micro-USB 4 à un appareil adapté. Vous pouvez notamment charger l'accumulateur avec un bloc d'alimentation avec port USB (non compris dans le matériel fourni). Pour cela, veuillez noter les caractéristiques techniques (5 V ⎓, 500 mA).
Le produit peut désormais être branché sur un appareil de service avec une sortie SELV et une tension de travail de crête (Uout) de 5 V ⎓.
1. Insérez la fiche micro-USB 7 dans la 8 prise de la station de charge 3.
2. Brancher la fiche USB 9 dans un appareil de charge.

AVERTISSEMENT !
Il y a un risque de blessures par électrocution !
- Charger le produit uniquement à l'intérieur.
- Si le produit est mouillé en raison d'une utilisation en extérieur, vous devez entièrement sécher le produit avec un tissu sec avant de le charger. Assurez-vous que les contacts de charge du produit 11b sur le produit 1 sont secs. Les contacts de charge 11b du produit 1 sont situés sur le côté opposé de l'indicateur de charge 11, cf **Fig. C**Il y a un risque de court-circuit.

3. Faire glisser la lampe 10 vers l'avant.
4. Tournez la bague de réglage 12 de manière à ce que l'une des couleurs rouge / vert / bleu / blanc se trouve sous le repère de réglage 13, cf **Fig. D**.
   La bague de réglage 12 s'engage sensiblement.
5. Insérez le produit 1 dans la station de charge comme à la **Fig. C** 3. Le processus de chargement est lancé, si nécessaire, par l'intermédiaire de la fonction contacts de charge 11b sur le produit 1 et a démarré automatiquement à la charge 3 automatiquement

REMARQUE !
Le produit 1 est équipé d'un indicateur de charge 11 voir **Fig. C**.
- Pendant la charge, l'indicateur de charge 11 s'allume en rouge.
- Lorsque la batterie est entièrement chargée, l'indicateur de charge 11 s'allume en vert.

REMARQUE !
L'accumulateur dispose d'un dispositif de coupure automatique. Celui-ci interrompt la charge une fois à 100 % afin d'éviter la surcharger de l'accumulateur.
Le produit 1 est désormais opérationnel.

6.3 Utilisation
Réglez la couleur de la lumière :
Tournez la bague de réglage 12 de manière à ce que la couleur de lumière souhaitée (rouge / vert / bleu / blanc) se trouve sous le repère de réglage 13, voir **Fig. D**.
La bague de réglage 12 s'enclenche perceptiblement dans chaque cas.
- couleur de lumière rouge : pénètre le brouillard et la fumée
- couleur de lumière verte : accentue les contours
- couleur de lumière bleue : Détection de liquides, pour la pêche de nuit et le pistage d'animaux
- couleur de lumière blanche : luminosité maximale

Mise en marche/à l'arrêt du produit :
- Appuyer sur l'interrupteur 14 jusqu'à perception d'un clic audible, voir **Fig. D**. Le produit 1 passe au premier mode de fonctionnement, luminosité 100 %, MARCHE.
- Un autre appui sur l'interrupteur 14 permet de commuter à travers les 3 modes de fonctionnement :
  luminosité 50 % / lumière stroboscopique / signal SOS.
- Une pression supplémentaire passe le produit en 1 ARRÊT.

REMARQUE !
- Si le mode de fonctionnement n'a pas été modifié pendant plus d'une minute, la pression suivante de l'interrupteur 14 entraîne l'arrêt.
- Indépendamment du mode de fonctionnement et de la couleur de la lumière, vous pouvez éteindre le produit en appuyant sur le bouton-poussoir 14 pendant environ 2 secondes éteindre le produit 1.
- À l'état éteint, la lumière stroboscopique peut être directement allumée en appuyant pendant env. 2 secondes sur le 14 bouton.
  La lumière du stroboscope s'allume dans la couleur de lumière choisie.

REMARQUE !
Le produit 1 s'allume automatiquement avec une luminosité de 50 % dans la couleur de lumière définie lorsqu'il est retiré de la station de charge 3 automatiquement avec une luminosité de 50 % dans la couleur de lumière définie.
Dès qu'il est de nouveau inséré dans la station 3 de charge, le produit 1 s'éteint automatiquement.

AVERTISSEMENT !
Ne pas orienter la lumière stroboscopique sur des personnes indifférentes ! Il y a risque de blessures !
En raison de la vitesse de flash extrêmement rapide de la lumière stroboscopique, elle peut causer, dans certains cas, des problèmes de vision chez les enfants ou les personnes déjà atteintes (p. ex. par des maladies psychiques).

Actionnez le focus de l'unité de lumière (Fig. E) :
Le produit 1 dispose d'un dispositif de mise au point coulissant. Vous pouvez régler en continu le faisceau lumineux de l'angle de dispersion maximal au point focalisé le plus petit possible.
- Faire glisser la lampe 10 vers l'avant : La mise au point est diminuée progressivement jusqu'au plus petit point possible.
- Faire glisser la lampe 10 vers l'arrière : la mise au point est augmentée progressivement jusqu'à l'angle de dispersion maximal.

REMARQUE !
Plus le point focalisé est petit, plus la puissance lumineuse sur cette surface est élevée.

6.4 Fonction d'éclairage de secours
Lorsque le produit 1 est placé dans le socle de chargement 3 est placé dans la station de charge et que l'alimentation électrique pour la charge est établie, le produit 1 s'allume automatiquement dans la couleur de lumière réglée comme une lumière de secours avec une luminosité de 50 % en cas de panne de courant ou lorsqu'il est retiré de la station de charge 3 s'allume automatiquement dans la couleur réglée comme une lumière de secours avec une luminosité de 50 %. Lorsque l'alimentation électrique est de nouveau branche ou que le produit est de nouveau inséré dans la station de charge 3, le produit 1 s'éteint automatiquement de nouveau.

REMARQUE !
- Si l'alimentation en courant reste interrompue, le produit 1 reste allumé jusqu'à ce que l'accumulateur soit entièrement déchargé.

7. Consignes de nettoyage et d'entretien
PRUDENCE !
Risque de blessures !
Avant le nettoyage, la fiche USB doit être 9 débranchée de l'appareil en charge (p. ex. alimentation) et le produit éteint.
Il existe un risque d'électrocution !
- Nettoyer exclusivement avec un chiffon sec.
- Ne pas utiliser de produits nettoyants ou de produits chimiques agressifs.
- Ne pas plonger dans l'eau.
- Conserver au frais, au sec et à l'abri des rayons UV.

8. Déclaration de conformité
Cet appareil est conforme aux exigences de base et aux autres prescriptions pertinentes de la directive européenne Compatibilité électromagnétique 2014/30/UE ainsi et de la directive LdSD 2011/65/UE. La déclaration de conformité originale entière est disponible auprès de l'importateur.

9. Élimination
Élimination de l'emballage
L'emballage et la notice d'utilisation sont constitués à 100 % de matériaux écologiques que vous pouvez éliminer dans les centres de recyclage locaux.

Élimination du produit
Le produit ne doit pas être éliminé avec les déchets ménagers. Veuillez-vous informer auprès de votre commune ou de l'administration de votre ville concernant les possibilités d'élimination du produit.
- Le produit est recyclable, soumis à la responsabilité élargie du fabricant et collecté séparément.

Élimination de la pile / pile rechargeable
- Les piles rechargeables défectueuses ou usées doivent être recyclées conformément à la directive 2006/66 / CE et ses compléments.
- Les piles et accumulateurs ne doivent pas être jetés dans les ordures ménagères. Ces articles contiennent des métaux lourds. Marquage : Pb (= plomb), Hg (= mercure), Cd (= cadmium). Vous êtes obligé(e) par la loi de rendre les piles et les accumulateurs usagés. Vous pouvez remettre les piles usagées à titre gratuit à notre point de vente ou à un point de collecte près de chez vous (p. ex. dans le commerce ou auprès des services de collecte municipaux/cantonaux). Les piles et accumulateurs sont marqués par une poubelle barrée.
- Les piles/batteries rechargeables ne doivent être éliminées que lorsqu'elles sont déchargées. Déchargez la batterie en laissant le produit allumé jusqu'à ce qu'il ne s'allume plus.

10. Garantie
Garantie de la TRADIX GmbH & Co. KG
Chère cliente, Cher client, vous recevez trois ans de garantie sur ce produit à compter de la date d'achat. Des droits légaux vous reviennent contre le vendeur en cas de vices de ce produit. Ces droits légaux ne sont pas limités par notre garantie présentée ci-après.

11. Conditions de garantie
La période de garantie commence à partir de la date d'achat. Veuillez bien conserver le ticket de caisse original. Ce document est requis comme justificatif d'achat.
En cas d'apparition d'un vice de matériel ou de fabrication dans les trois ans suivant la date d'achat de ce produit, nous nous chargeons, selon notre choix, de réparer ou de remplacer le produit et ce, gratuitement pour vous. La prestation de garantie présuppose la présentation du produit défectueux et du justificatif d'achat (ticket de caisse) et la description succincte écrite du vice et de la date de son apparition. Si un défaut est couvert par notre garantie, vous recevez le produit réparé ou un nouveau produit. La réparation ou le remplacement du produit n'entraîne pas le début d'une nouvelle période de garantie.

Durée de garantie et droits de garantie légaux
La durée de garantie n'est pas prolongée par une action en garantie. Ceci s'applique également aux pièces remplacées et réparées. Les dommages et défauts existant éventuellement déjà au moment de l'achat doivent être signalés immédiatement après le déballage. Les réparations effectuées après la fin de la durée de garantie sont facturées.

Étendue de la garantie
L'appareil a été soigneusement fabriqué selon des directives de qualité strictes et scrupuleusement testé avant la livraison. La garantie s'applique aux défauts de matériel ou de fabrication. Cette garantie ne couvre pas les pièces du produit soumises à l'usure normale et peuvent donc être considérées comme des pièces d'usure ni les dommages causés aux pièces fragiles telles que les interrupteurs, les piles ou le verre.
Cette garantie est annulée si le produit a été endommagé, mal utilisé ou entretenu. Pour une utilisation correcte du produit, toutes les consignes spécifiées dans ce mode d'emploi doivent être strictement respectées. Toute utilisation ou action que le mode d'emploi déconseille ou contre laquelle il met en garde doit être évitée.
Le produit est destiné uniquement à un usage privé et non-commercial. La garantie expire en cas d'utilisation incorrecte et abusive, d'usage de la force et en cas d'interventions non effectuées par notre service après-vente agréé.

Traitement en cas de réclamation au titre de la garantie
Afin d'assurer un traitement rapide de votre demande, veuillez suivre les instructions ci-dessous :
- Pour toutes vos demandes, veuillez conserver à disposition le ticket de caisse et le numéro d'article (par ex. IAN 376029_2104) comme preuve d'achat.
- Le numéro d'article se trouve sur la plaque signalétique du produit, gravée sur le produit, sur la page d'ouverture de votre mode d'emploi ou sur l'autocollant au dos ou en bas du produit.
- En cas de dysfonctionnement ou d'autres défauts, veuillez contacter le service après-vente indiqué ci-dessous par téléphone ou par e-mail.
- Vous pouvez retourner gratuitement un produit ayant été enregistré comme défectueux à l'adresse du service après-vente communiqué, en joignant le justificatif d'achat (ticket de caisse) et une indication de la nature du défaut et du moment où il s'est produit.

Sur www.lidl-service.com, vous pouvez télécharger le présent mode d'emploi ainsi que de nombreux autres manuels, vidéos de produits et logiciels d'installation.

Ce code QR vous amène directement à la page du service après-vente Lidl (www.lidl-service.com) et votre mode d'emploi peut être ouvert en entrant le numéro d'article (IAN) 376029_2104.

Article L217-16 du Code de la consommation
Lorsque l'acheteur demande au vendeur, pendant le cours de la garantie commerciale qui lui a été consentie lors de l'acquisition ou de la réparation d'un bien meuble, une remise en état couverte par la garantie, toute période d'immobilisation d'au moins sept jours vient s'ajouter à la durée de la garantie qui restait à courir. Cette période court à compter de la demande d'intervention de l'acheteur ou de la mise à disposition pour réparation du bien en cause, si cette mise à disposition est postérieure à la demande d'intervention.
Indépendamment de la garantie commerciale souscrite, le vendeur reste tenu des défauts de conformité du bien et des vices rédhibitoires dans les conditions prévues aux articles L217-4 à L217-13 du Code de la consommation et aux articles 1641 à 1648 et 2232 du Code Civil.

Article L217-4 du Code de la consommation
Le vendeur livre un bien conforme au contrat et répond des défauts de conformité existant lors de la délivrance.
Il répond également des défauts de conformité résultant de l'emballage, des instructions de montage ou de l'installation lorsque celle-ci a été mise à sa charge par le contrat ou a été réalisée sous sa responsabilité.

Article L217-5 du Code de la consommation
Le bien est conforme au contrat :
1° S'il est propre à l'usage habituellement attendu d'un bien semblable et, le cas échéant :
- s'il correspond à la description donnée par le vendeur et posséder les qualités que celui-ci a présentées à l'acheteur sous forme d'échantillon ou de modèle ;
- s'il présente les qualités qu'un acheteur peut légitimement attendre eu égard aux déclarations publiques faites par le vendeur, par le producteur ou par son représentant, notamment dans la publicité ou l'étiquetage ;

2° Ou s'il présente les caractéristiques définies d'un commun accord par les parties ou être propre à tout usage spécial recherché par l'acheteur, porté à la connaissance du vendeur et que ce dernier a accepté.

Article L217-12 du Code de la consommation
L'action résultant du défaut de conformité se prescrit par deux ans à compter de la délivrance du bien.

Article 1641 du Code civil
Le vendeur est tenu de la garantie à raison des défauts cachés de la chose vendue qui la rendent impropre à l'usage auquel on la destine, ou qui diminuent tellement cet usage que l'acheteur ne l'aurait pas acquise, ou n'en aurait donné qu'un moindre prix, s'il les avait connus.

Article 1648 1er alinéa du Code civil
L'action résultant des vices rédhibitoires doit être intentée par l'acquéreur dans un délai de deux ans à compter de la découverte du vice.
Les pièces détachées indispensables à l'utilisation du produit sont disponibles pendant la durée de la garantie du produit.

NL BE

ACCU-LED-ZAKLAMP
Gebruiksaanwijzing

1. Inleiding
Van harte gefeliciteerd!
U hebt gekozen voor een hoogwaardig product. De gebruiksaanwijzing maakt deel uit van dit product. Deze bevat belangrijke instructies voor veiligheid, gebruik en verwijdering. Voordat u het product in gebruik neemt, dient u zich vertrouwd te maken met alle bedienings- en veiligheidsinstructies. Gebruik het product alleen zoals beschreven en voor de gespecificeerde toepassingsgebieden. Overhandig alle documenten als u het product aan derden doorgeeft. Bewaar de instructies voor toekomstige referentie.

Tekentoelichting
De volgende symbolen en signaalwoorden worden in deze gebruiksaanwijzing op de product of op de verpakking gebruikt.
Hierna wordt het Accu-LED-zaklamp product genoemd.

WAARSCHUWING!
Dit signaalsymbool/-woord betekent een gevaar met een hoog risico dat, indien niet voorkomen, de dood of ernstig letsel tot gevolg kan hebben.

VOORZICHTIG!
Dit signaalsymbool/-woord betekent een gevaar met een laag risico dat, indien niet voorkomen, licht of matig letsel tot gevolg kan hebben.

LET OP!
Dit signaalwoord waarschuwt voor mogelijke materiële schade of geeft u nuttige of aanvullende informatie over het gebruik.

Dit symbool geeft het gebruik zoals binnens- als buitenshuis aan.
Dit symbool geeft alleen het gebruik binnenshuis aan.
Dit symbool geeft het gebruik ervan aan.
Dit symbool geeft mogelijke gevaren met betrekking tot kinderen aan.
Dit symbool geeft de leeftijdsclassificatie van het product aan.
Dit teken geeft verblindingsgevaar aan.
Dit teken geeft gevaarlijke optische straling aan.
Dit symbool geeft een mogelijk gevaar van een elektrische schok aan.
Dit symbool geeft mogelijke gevaren met betrekking tot oververhitting aan.
Dit symbool geeft de mogelijke gevaren met betrekking tot explosies aan.
Dit symbool geeft mogelijke gevaren aan bij het omgaan met batterijen/accu's.
Dit teken betekent gelijkstroom.
W Questo simbolo indica la potenza elettrica Watt.
Dit symbool geeft een USB-poort aan.
Im Dit teken geeft de maximale lichtstroom aan.
IP44 Dit teken betekent beschermingstype IP44 (Bescherming tegen opspattend water aan alle zijden).
III Dit symbool betekent beschermingsklasse III. SELV: veilige extra-lage spanning
Deze symbolen informeren u over het afvoeren van verpakkingen en producten.
Conformiteitsverklaring (zie hoofdstuk „8. Conformiteitsverklaring"): Producten gemarkeerd met dit symbool voldoen aan alle van toepassing zijnde communautaire regelgeving van de Europese Economische Ruimte.

2. Veiligheid
Gebruik voor het beoogde doel
Geldt voor de Accu-LED-zaklamp 1. Dit product is bedoeld voor gebruik binnens- en buitenshuis.
Dit product is niet geschikt als kamerverlichting in het huishouden.
Het laadstation 3 mag alleen binnenshuis worden gemonteerd en gebruikt.

Het product is niet bestemd voor commercieel gebruik. Elk ander gebruik of elke andere wijziging van het product wordt beschouwd als niet voor het beoogde doel en kan tot risico's zoals letsel en schade. Voor schade die het gevolg is van gebruik dat niet voor het beoogde doel is, is de distributeur niet aansprakelijk.

USB-kabel alleen in droge en gesloten ruimten gebruiken.

3. Leveringsomvang (afb. A)
1x Accu-LED-zaklamp 1
1x montageplaat 2
1x laadstation 3
1x micro-USB-kabel 4
2x schroef 5
2x muurpluggen, Ø 5 mm 6
1x gebruikshandleiding (niet afgebeeld)

4. Technische gegevens
Type: Accu-LED-zaklamp
IAN: 376029_2104
Tradix-nr.: 376029-21-A
Verlichtingsmiddel: 1x RGB+W-LED, 10 W
(rood, groen, blauw, wit, kan niet worden vervangen, hierna LED genoemd)
Bedrijfsspanning: 3,7 V ⎓
Totale productie: 2,1 W max.
Accu: Lithium-ion-accu 3,7 V ⎓ / 2.000 mAh
(type 18650, kan niet worden vervangen)
- Lichtstroom: max. 220 lm
  Verlichtingsduur: ongeveer 3,0 uur
  (wit licht, 100% helderheid, volgens ANSI)

Beschermingsklasse III/◈
Beschermingswijze: IP44 (alleen Accu-LED-zaklantaarn)
Productiedatum: 10/2021
Garantie: 3 jaar

5. Veiligheidsinstructies
WAARSCHUWING!
Gevaar voor verwonding en verstikking!
Als kinderen met het product of de verpakking spelen, kunnen ze zich verwonden of stikken!
- Laat geen kinderen met het product of verpakking spelen.
- Houd toezicht op kinderen in de buurt van het product.
- Berg zowel het product als de verpakking buiten het bereik van kinderen op.

WAARSCHUWING!
Letselgevaar!
Niet geschikt voor kinderen onder de 8 jaar!
Er bestaat letselgevaar!
- Kinderen ouder dan 8 jaar en personen met beperkte fysieke, sensorische of mentale vaardigheden of gebrek aan ervaring en kennis moeten tijdens het gebruik van de tuinslang onder toezicht staan en/of geïnstrueerd worden in het veilige gebruik van het product en de daaruit voortvloeiende gevaren begrijpen.
- Kinderen mogen niet met het product spelen.
- Onderhoud en/of schoonmaken van het product mag niet zonder toezicht worden uitgevoerd door kinderen.

Neem de nationale voorschriften in acht!
- Neem de geldende nationale regels en voorschriften in acht tijdens het gebruik en de verwijdering van het product.

WAARSCHUWING!
Letselgevaar!
Niet gebruiken in Ex-omgevingen!
Er bestaat letselgevaar!
- Het product mag niet worden gebruikt in een explosiegevaarlijke (Ex) omgeving. Het product is niet goedgekeurd voor een omgeving waarin ontvlambare vloeistoffen, gassen of stof aanwezig zijn.

WAARSCHUWING!
Verblindingsgevaar!
- Kijk niet direct in het licht van de lamp en richt de lamp niet op de ogen van anderen. Dit kan verminderd gezichtsvermogen tot gevolg hebben.
- Dit product kan gevaarlijke optische straling afgeven. Kijk niet direct in het licht van de lamp. Dit kan schadelijk zijn voor uw ogen.

WAARSCHUWING!
Letselgevaar!
Er mag geen defect product worden gebruikt! Er bestaat letselgevaar!
- Gebruik het product niet in geval van functiestoringen, schade of defecten.
- De LED's kunnen niet worden vervangen. Als de LED's defect zijn, moet het product worden afgevoerd.
- Ondeskundige reparaties kunnen aanzienlijk gevaar voor gebruikers met zich meebrengen.

WAARSCHUWING!
Letselgevaar!
Er mag niet met het product worden gemanipuleerd!
Er bestaat letselgevaar door elektrische schokken!
- De behuizing mag in geen geval worden geopend en het product mag niet worden gemanipuleerd/gewijzigd. Bij manipulaties/wijzigingen bestaat er levensgevaar door elektrische schokken. Manipulaties/wijzigingen zijn om goedkeuringsredenen (EEG) verboden.
- Het product mag tijdens het gebruik niet worden afgedekt.

5.1 Veiligheidsinstructies voor accu's
WAARSCHUWING!
Brand- en explosiegevaar!
- Houd het product uit de buurt van warmtebronnen en direct zonlicht, de accu kan exploderen door oververhitting. Er bestaat letselgevaar!
- De product niet in de verpakking gebruiken! Er bestaat brandgevaar!

WAARSCHUWING!
Letselgevaar!
Lekkende accu's niet met blote handen aanraken!
Er bestaat letselgevaar!
- Lekkende of beschadigde accu's kunnen brandwonden veroorzaken als ze in contact komen met de huid. Lekkende accu's niet met blote handen aanraken; daarom in dit geval geschikte beschermende handschoenen dragen!

LET OP!
- Dit product heeft een ingebouwde accu die niet door de gebruiker kan worden vervangen. Het verwijderen fvan de accu mag alleen worden uitgevoerd door de fabrikant of de klantendienst van de fabriek of door een gekwalificeerd persoon om risico's te voorkomen.
- Wanneer u het product weggooit, moet u zich ervan bewust zijn dat dit product een oplaadbare batterij bevat.

VOORZICHTIG!
Gevaar voor oververhitting!
Niet gebruiken in de verpakking.

6. Ingebruikname
1. Verwijder al het verpakkingsmateriaal.
2. Controleer of alle onderdelen aanwezig en onbeschadigd zijn.
   Als dit niet het geval is, neem dan contact op met het opgegeven serviceadres.

Legenda
1 Product
2 Montageplaat
3 Laadstation
4 Micro-USB-kabel
5 Schroef
6 Muurpluggen, Ø 5 mm
7 Micro-USB-stekker
8 Aansluiting
9 USB-stekker
10 Verlichtingseenheid
11 Oplaadindicator
11b Oplaadcontact
12 Instelring
13 Instelmarkering
14 Drukschakelaar

6.1 Laadstation monteren
WAARSCHUWING!
Levensgevaar!
Niet boren zonder eerst de voorziene punten op elektriciteits-, gas- of waterleidingen te controleren!
Er bestaat levensgevaar!
- Schade aan elektriciteits-, gas- of waterleidingen kan gevaarlijke situaties veroorzaken! Gebruik geschikte detectoren om te bepalen of er verborgen leidingen in het werkgebied aanwezig zijn.
- Monteer het laadstation alleen binnenshuis.

1. Ontkoppel het laadstation 3 van de montageplaat 2 door het laadstation (om het te ontgrendelen) volledig naar rechts te schuiven en het eruit te trekken.
2. Zoek voor de montage een geschikt punt op de muur uit.
3. Monteer de montageplaat 2 met de twee schroeven 5 en de muurpluggen, Ø 5 mm 6, zoals in **Afb. B.** weergegeven.
- Als u de montageplaat 2 op een houten wand monteert, zijn er geen muurpluggen nodig!

LET OP!
- Draai de schroeven 5 niet te strak aan!

4. Steek het laadstation 3 in de montageplaat 2.
5. Schuif het laadstation 3 naar links, totdat u een duidelijke klik hoort

6.2 Accu opladen (afb. C)
LET OP!
De accu moet voor het eerste gebruik 12 uur worden opgeladen.
Sluit het laadstation 3 met behulp van de micro-USB-kabel 4 op een geschikt apparaat aan. U kunt de accu onder meer opladen met een voedingseenheid met USB-poort (niet bij de levering inbegrepen). Neem hiervoor de technische gegevens in acht (5 V ⎓, 500 mA).
Het product kan alleen worden aangesloten op een bedieningsapparaat met een SELV-uitgang en een maximale werkpiekuitgangsspanning (Uout) van 5 V ⎓.
1. Steek de micro-USB-stekker 7 in de aansluiting 8 van het laadstation 3.
2. Steek de USB-stekker 9 in het apparaat dat wordt opgeladen.

WAARSCHUWING!
Letselgevaar door elektrische schokken!
- Laad het product alleen in binnenshuis op.
- Als het product nat is geworden door gebruik buitenshuis, veeg het product dan volledig af met een droge doek alvorens het op te laden. Let erop dat de oplaadcontacten 11b op het product 1 droog zijn. De oplaadcontacten 11b van het product 1 bevinden zich aan de tegenoverliggende zijde van de oplaadindicator 11, zie **afb. C**.Er bestaat gevaar voor kortsluiting.

3. Schuif de verlichtingseenheid 10 naar voren.
4. Draai de instelring 12 zodanig dat een van de kleuren rood / groen / blauw / wit zich onder de instelmarkering 13 bevindt, zie**afb. D**.
   De instelring 12 klikt merkbaar vast.
5. Steek het product 1 zoals in **Afb. C** weergegeven in het laadstation 3. Het laadproces wordt, indien nodig, automatisch gestart via de oplaadcontacten 11b op het product 1 en op het laadstation 3.

LET OP!
Het product 1 it met een oplaadindicator 11 uitgerust, zie **afb. C**.
- Tijdens het laadproces brandt de oplaadindicator 11 rood.
- Wanneer de accu volledig is opgeladen, brandt de laadindicator 11 groen.

LET OP!
De accu is voorzien van een automatische uitschakeling. Dit schakelt het laadproces uit bij 100% lading, zodat de accu niet overladen kan worden. Het product 1 is nu klaar voor gebruik.

6.3 Gebruik
Lichtkleur instellen:
Draai de instelring 12 zodat de gewenste verlichtingskleur rood / groen / blauw / wit onder de instelmarkering 13 staat, zie**afb. D**.
De instelring 12 klikt telkens merkbaar vast.
- rode verlichtingskleur: dringt door mist en rook
- groene verlichtingskleur: verscherpt de contouren
- blauwe verlichtingskleur: Detectie van vloeistoffen, voor nachtvissen en het opsporen van dieren
- witte verlichtingskleur: hoogste helderheid

Aan-/uitzetten van het product:
- Druk op de drukschakelaar 14 tot u een duidelijk hoorbare klik hoort, zie **Afb. D**. Het product 1 schakelt over naar de 1e Bedieningsmodus, 100% helderheid, AAN.
- Door de drukschakelaar 14 opnieuw in te drukken, worden de 3 andere bedieningsmodi doorlopen:
  50% helderheid / stroboscooplamp/ SOS-signaal.
- Door nogmaals te drukken , wordt het product 1 UITgezet.

LET OP!
- Als de bedieningsmodus langer dan een minuut niet wordt gewijzigd, wordt het product bij de volgende druk op de drukschakelaar 14 uitgezet.
- Ongeacht de bedieningsmodus en de verlichtingskleur kunt u door de drukschakelaar ongeveer 2 seconden lang in te drukken 14 het product 1 uitzetten.
- In uitgeschakelde toestand kan de stroboscooplamp direct worden aangezet door de drukknop 14 ongeveer 2 sec. lang in te drukken.
  De stroboscooplamp brandt in de ingestelde verlichtingskleur.

LET OP!
Het product 1 gaat automatisch met 50% helderheid in de ingestelde verlichtingskleurbranden wanneer het uit het laadstation 3 wordt gehaald. Zodra het weer in het laadstation 3 wordt gezet, wordt het product 1 automatisch uitschakeld.

WAARSCHUWING!
Richt de stroboscooplamp niet op derden! Er bestaat letselgevaar!
Door de extreem hoge flitssnelheid van de stroboscooplamp kunnen kinderen of personen met een ziektebeeld (bijv. een psychische aandoening) mogelijk lijden aan een verminderd gezichtsvermogen.

Focus van de verlichtingseenheid bedienen (afb. E):
Het product 1 beschikt over een glijdende focus. U kunt de lichtstraal traploos vanaf de maximale verstrooiingshoek tot het kleinst mogelijke focuspunt instellen.
- Schuif de verlichtingseenheid 10 naar voren: De focus wordt traploos tot het kleinst mogelijke punt teruggebracht.
- Schuif de verlichtingseenheid 10 naar achteren: de focus wordt traploos tot de maximale verstrooiingshoek vergroot.

LET OP!
Hoe kleiner het focuspunt, hoe hoger de lichtsterkte op dit oppervlak.

6.4 Noodverlichtingsfunctie
Wanneer het product 1 in het laadstation 3 is geplaatst en de stroomtoevoer voor het opladen tot stand is gebracht, gaat het product 1 in geval van een stroomuitval of wanneer het uit het laadstation 3 wordt gehaald automatisch in de ingestelde verlichtingskleur als noodverlichting met 50% helderheid branden. Wanneer de stroomtoevoer weer tot stand is gebracht of het product weer in het laadstation 3 is gezet, wordt het product 1 automatisch weer uitgezet.

LET OP!
- Als de stroomtoevoer wordt onderbroken, blijft het product 1 net zo lang branden tot de accu leeg is.

7. Reinigings- & verzorgingsinstructies
VOORZICHTIG!
Letselgevaar!
Voor de eerste reiniging trekt u de USB-stekker 9 uit het apparaat dat wordt opgeladen (bijv. voedingseenheid) en zet het product uit. Er bestaat gevaar voor elektrische schokken!
- alleen met een droge doek schoonmaken
- geen agressieve schoonmaakmiddelen of chemicaliën gebruiken
- niet in water onderdompelen
- op een koele, droge plaats, beschermd tegen UV-licht opbergen

8. Conformiteitsverklaring
Dit apparaat voldoet aan de Europese Richtlijn 2014/30/EU inzake elektromagnetische compatibiliteit en de RoHS-richtlijn 2011/65/EU met betrekking tot de naleving van de essentiële eisen en andere relevante regelgeving. De volledige originele conformiteitsverklaring is verkrijgbaar bij de importeur.

9. Afvalverwerking
Verpakking weggooien
De verpakking en de gebruiksaanwijzing zijn gemaakt van 100% milieuvriendelijke materialen die u kunt weggooien bij uw lokale recyclingfaciliteiten.

Produkt afvoeren
Het product mag niet worden weggegooid in het gewone huishoudelijke afval. Neem contact op met uw gemeente of gemeente voor informatie over de afvoermogelijkheden van het product.

Batterijen / oplaadbare batterijen weggooien
- Defecte of gebruikte oplaadbare batterijen moeten worden gerecycled in overeenstemming met Richtlijn 2006/66/EG en de wijzigingen daarop.
- Batterijen en oplaadbare batterijen mogen niet in het huishoudelijk afval worden weggegooid. Deze bevatten schadelijke zware metalen. Markering: Pb (= lood), Hg (= kwik), Cd (= cadmium). U bent wettelijk verplicht gebruikte en oplaadbare batterijen in te leveren. U kunt de batterijen na gebruik gratis inleveren bij ons verkooppunt of in de directe omgeving (bijv. in winkels of gemeentelijke inzamelpunten). Batterijen en oplaadbare batterijen zijn gemarkeerd met een doorgestreepte vuilnisbak.
- Oplaadbare batterijen/accu's mogen alleen worden weggegooid als ze leeg zijn. Ontlaad de accu door het product ingeschakeld te laten totdat het niet meer oplicht.

10. Garantie
Garantie van TRADIX GmbH & Co. KG.
Beste klant, u ontvangt op dit product een garantie van 3 jaar vanaf de datum van aankoop. In geval van defecten in dit product, kunt u uw wettelijke rechten ten opzichte van de verkoper van het product uitoefenen. Deze wettelijke rechten worden door onze onderstaande garantie niet beperkt.

11. Garantievoorwaarden
De garantieperiode begint vanaf de datum van aankoop. Bewaar zorgvuldig het originele kassaticket. Dit document is nodig als bewijs van aankoop.
Als er binnen drie jaar na de aankoopdatum van dit product defecten in het materiaal of in de fabricage optreden, wordt het product door ons – naar eigen oordeel - gratis gerepareerd of vervangen.Deze garantie geldt op voorwaarde dat binnen de termijn van drie jaar het defecte product en het aankoopbewijs (kassaticket) getoond wordt en schriftelijk kort beschreven wordt wat het defect is en wanneer het opgetreden is.
Wanneer het defect door onze garantie gedekt is, ontvangt u het gerepareerde of een nieuw product terug. Na het repareren of vervangen van het product begint geen nieuwe garantietermijn.

Garantieperiode en wettelijke claims voor gebreken
De garantieperiode wordt niet verlengd door de garantie. Dit geldt ook voor vervangen en gerepareerde onderdelen. Eventuele beschadigingen en gebreken die op het moment van aankoop reeds aanwezig zijn, moeten onmiddellijk na het uitpakken worden gemeld. Voor reparaties na afloop van de garantieperiode worden kosten in rekening gebracht

Omvang van de garantie
Het apparaat is zorgvuldig geproduceerd volgens strenge kwaliteitsrichtlijnen en voor uitlevering zorgvuldig getest. De garantie is van toepassing op materiaal- of fabricagefouten. Deze garantie is niet van toepassing op productonderdelen die onderhevig zijn aan normale slijtage en daarom kunnen worden beschouwd als slijtageonderdelen of voor schade aan kwetsbare onderdelen zoals schakelaars, accu's of onderdelen die van glas zijn gemaakt.
Deze garantie is ongeldig als het product is beschadigd, op ondeskundige wijze is gebruikt of onderhouden. Voor deskundig gebruik van het product moeten alle instructies in deze gebruiksaanwijzing strikt worden opgevolgd. Elk gebruik of elke handeling die in deze gebruiksaanwijzing wordt afgeraden of waarvoor wordt gewaarschuwd, moet worden voorkomen.
Het product is uitsluitend bestemd voor privé- en niet voor commercieel gebruik. De garantie vervalt in geval van ongepaste en ondeskundige behandeling, gebruik van geweld en ingrepen die niet door onze geautoriseerde servicemedewerkers werden uitgevoerd.

Verwerking in geval van een garantieclaim
Om een snelle verwerking van uw aanvraag te garanderen, dient u de onderstaande instructies te volgen:
- Houd de kassabon en het artikelnummer (bijv. IAN 376029_2104) bij de hand als aankoopbewijs voor alle aanvragen.
- Het artikelnummer vindt u op het typeplaatje op het product, op een gravure op het product, op de titelpagina van uw gebruiksaanwijzing of op de sticker op de achterkant of onderkant van het product.
- Als er zich functionele fouten of andere defecten voordoen, neem dan eerst telefonisch of per e-mail contact op met de hieronder genoemde serviceafdeling.
- U kunt dan een product dat als defect is geregistreerd, franco opsturen naar het aan u verstrekte serviceadres, met bijvoeging van de ontvangst van de aankoop (kassabon) en een indicatie van waaruit het defect bestaat en wanneer het zich heeft voorgedaan.

Op www.lidl-service.com kunt u deze en vele andere handleidingen, productvideo's en installatiesoftware downloaden.

Deze QR-code brengt u direct naar de Lidl-servicepagina (www.lidl-service.com) en u kunt uw gebruiksaanwijzing openen door het artikelnummer (IAN) 376029_2104 in te voeren.

PL

AKUMULATOROWA LATARKA LED
Instrukcja obsługi

1. Wprowadzenie
Serdeczne gratulacje!
Zdecydowali się Państwo na wysokogatunkowy produkt. Instrukcja obsługi jest częścią tego produktu. Zawiera ważne wskazówki dotyczące bezpieczeństwa, użytkowania i utylizacji. Przed użyciem produktu należy zapoznać się ze wszystkimi wskazówkami dotyczącymi obsługi i zasadami bezpieczeństwa. Używaj tego produktu wyłącznie w sposób opisany w instrukcji i do wymienionych w niej zastosowań. W chwili przekazania produktu innej osobie należy wraz z nim przekazać wszystkie dokumenty. Zachowaj instrukcję do wykorzystania w przyszłości.

Objaśnienie symboli
Poniższe symbole i hasła ostrzegawcze są stosowane w niniejszej instrukcji obsługi, na produkcie i na opakowaniu.
Poniższa Akumulatorowa latarka LED jest określana mianem produktu.

OSTRZEŻENIE!
Powyższy symbol/ hasło sygnalizacyjne oznacza zagrożenie o wysokie ryzyka, którego zlekceważenie może skutkować śmiercią lub poważnymi obrażeniami ciała.

OSTROŻNIE!
Powyższy symbol/ hasło sygnalizacyjne oznacza zagrożenie o niskim poziomie ryzyka, którego zlekceważenie może skutkować niewielkimi lub umiarkowanymi obrażeniami ciała.

WSKAZÓWKA!
Powyższe hasło sygnalizacyjne ostrzega przed możliwymi szkodami rzeczowymi lub dostarcza użytecznych dodatkowych informacji dotyczących użytkowania.

Ten symbol informuje o możliwości użytkowania wewnątrz i na zewnątrz pomieszczeń.
Ten symbol informuje o użytkowaniu wyłącznie we wnętrzach.
Ten symbol informuje o zasadach użytkowania.
Ten symbol informuje o możliwych zagrożeniach dla dzieci.
Ten symbol informuje o ograniczeniu wieku.
Ten symbol informuje o zagrożeniu oślepieniem.
Ten symbol informuje o niebezpiecznym promieniowaniu świetlnym.
Ten symbol informuje o możliwych zagrożeniach związanych z porażeniem prądem.
Ten symbol informuje o możliwych zagrożeniach związanych z przegrzaniem.
Ten symbol informuje o możliwych zagrożeniach związanych z wybuchami.
Ten symbol informuje o możliwych zagrożeniach podczas obchodzenia się z bateriami.
Ten symbol oznacza prąd stały.
W Ten symbol oznacza moc elektryczną: Wat.
Ten symbol oznacza port USB.
Im Ten znak informuje o maksymalnym strumieniu świetlnym.
IP44 Ten symbol oznacza stopień ochrony IP44 (ochrona przed wodą rozpryskową ze wszystkich stron).
III Ten symbol oznacza klasę ochrony III. SELV: bezpieczne bardzo niskie napięcie
Ten symbol informuje o utylizacji opakowania i produktu.
Deklaracja zgodności (patrz rozdział „8. Deklaracja zgodności"): Produkty opatrzone przedstawionym symbolem spełniają wszystkie obowiązujące przepisy wspólnotowe Europejskiego Obszaru Gospodarczego.

2. Bezpieczeństwo
Użytkowanie zgodne z przeznaczeniem
Dotyczy produktu Akumulatorowa latarka LED 1. Produkt został przewidziany do zastosowania wewnątrz i na zewnątrz pomieszczeń.
Ten produkt nie jest przeznaczony do oświetlenia pomieszczeń.
Ładowarka 3 może być zamontowana i użytkowana wyłącznie wewnątrz pomieszczeń.

Produkt nie nadaje się do zastosowań komercyjnych. Inne zastosowanie lub wprowadzenie zmian w produkcie jest uważane za niezgodne z przeznaczeniem i może spowodować ryzyko obrażeń i uszkodzeń. Podmiot wprowadzający produkt do obrotu nie odpowiada za szkody wynikłe z użytkowania niezgodnego z przeznaczeniem.

Kabel USB stosować tylko w suchych i zamkniętych pomieszczeniach.

3. Zakres dostawy (Rys. A)
1x Akumulatorowa latarka LED 1
1x Płyta montażowa 2
1x Ładowarka 3
1x Kabel mikro-USB 4
2x Śruba 5
2x Kołek, Ø 5 mm 6
1x Instrukcja obsługi (bez ilustracji)

4. Dane techniczne
Typ: Akumulatorowa latarka LED
IAN: 376029_2104
Nr Tradix: 376029-21-A
Element świetlny: 1x LEDRGB+W, 10 W
(czerwony, zielony, biały, niewymienny, zwany w dalszej treści LED)
Napięcie robocze: 3,7 V ⎓
Moc całkowita: 2,1 W maks.
Akumulator: akumulator litowo-jonowy 3,7 V ⎓ / 2000 mAh
(Typ 18650, niewymienny)
- Strumień światła: maks. 220 lm
  Czas świecenia: ok. 3,0 h
  (światło białe, 100% jasności, według ANSI)

Klasa ochrony III/◈
Stopień ochrony: IP44 (tylko Akumulatorowa latarka LED)
Data produkcji: 10/2021
Gwarancja: 3 lata

5. Zasady bezpieczeństwa
OSTRZEŻENIE!
Ryzyko obrażeń i uduszenia!
Jeśli dzieci bawią się produktem lub opakowaniem, mogą go zranić lub zadławić!
- Nie należy pozwalać dzieciom na zabawę produktem lub opakowaniem.
- Należy nadzorować dzieci, przebywające w pobliżu produktu.
- Przechowywać produkt do ćwiczeń i opakowanie poza zasięgiem dzieci.

OSTRZEŻENIE!
Niebezpieczeństwo obrażeń!
Nie nadaje się dla dzieci poniżej 8 roku życia! Niebezpieczeństwo obrażeń ciała!
- Produkt może być używany przez dzieci w wieku od 8 lat wzwyż i przez osoby z ograniczoną sprawnością fizyczną, sensoryczną lub umysłową albo z brakiem wiedzy i doświadczenia wyłącznie pod nadzorem i/lub po przekazaniu zasad bezpiecznego użytkowania produktu i zrozumieniu wynikających z tego zagrożeń.
- Nie należy pozwalać dzieciom na zabawę produktem.
- Konserwacja i/lub czyszczenie produktu nie mogą być wykonywane przez dzieci bez nadzoru.

Należy przestrzegać przepisów, obowiązujących w kraju użytkowania!
- Podczas użytkowania i utylizacji produktu należy przestrzegać przepisów i postanowień, obowiązujących w kraju użytkowania.

OSTRZEŻENIE!
Niebezpieczeństwo obrażeń!
Nie używać w strefie zagrożonej wybuchem! Niebezpieczeństwo obrażeń ciała!
- Użytkowanie produktu w strefie zagrożonej wybuchem (Ex) jest zabronione. Produkt nie jest dopuszczony do użytku w otoczeniu, w którym znajdują się palne ciecze, gazy lub pyły.

OSTRZEŻENIE!
Niebezpieczeństwo oślepienia!
- Nie należy patrzeć bezpośrednio w światło lampy ani kierować jej światła w oczy innych osób. Może to doprowadzić do pogorszenia widzenia.
- Produkt może być źródłem niebezpiecznego promieniowania świetlnego. Nie należy patrzeć bezpośrednio w światło lampy. Jest to w niektórych okolicznościach szkodliwe dla oczu.

OSTRZEŻENIE!
Niebezpieczeństwo obrażeń!
Nie należy użytkować produktu, jeśli jest uszkodzony! Niebezpieczeństwo obrażeń ciała!
- Nie należy użytkować produktu w przypadku zakłóceń działania, uszkodzeń lub wad.
- Diody LED nie mogą być wymieniane. W razie uszkodzenia diod LED produkt podlega utylizacji.
- Niefachowe naprawy mogą spowodować poważne ryzyko dla użytkownika.

OSTRZEŻENIE!
Niebezpieczeństwo obrażeń!
Nie należy manipulować produktem!
Niebezpieczeństwo obrażeń ciała wskutek porażenia prądem!
- W żadnym razie nie otwierać obudowy i nie manipulować/nie modyfikować produktu. Manipulacje/modyfikacje stanowią zagrożenie dla życia w wyniku porażenia prądem. Ze względu na dopuszczenie (CE) manipulacje/modyfikacje są zabronione.
- Nie należy przykrywać produktu podczas pracy

5.1 Zasady bezpieczeństwa przy obchodzeniu się z akumulatorami
OSTRZEŻENIE!
Niebezpieczeństwo pożaru i wybuchu!
- Należy trzymać produkt z dala od źródeł ciepła i chronić przed bezpośrednim nasłonecznieniem, ponieważ przegrzanie może spowodować wybuch akumulatora. Niebezpieczeństwo obrażeń ciała.
- Nie używać produkt, gdy znajduje się ona w opakowaniu! Niebezpieczeństwo pożaru!

OSTRZEŻENIE!
Ryzyko obrażeń ciała!
Nie należy dotykać gołymi rękami akumulatorów, z których wyciekł elektrolit!
Niebezpieczeństwo obrażeń ciała!
- Dotknięcie akumulatorów z wyciekiem elektrolitu lub uszkodzonymi może spowodować poparzenie skóry. Nie należy dotykać gołymi rękami akumulatorów, z których wyciekł elektrolit, lecz koniecznie należy założyć rękawice ochronne!

WSKAZÓWKA!
- Produkt wyposażono w zabudowany akumulator, niemożliwy do wymiany przez użytkownika. Aby uniknąć zagrożeń, baterię może usunąć tylko producent lub agent serwisowy albo osoba o podobnych kwalifikacjach.
- Podczas utylizacji produktu należy pamiętać o tym, że ten produkt zawiera baterie wielokrotnego ładowania.

OSTROŻNIE!
Niebezpieczeństwo przegrzania!
Nie włączać artykułu, gdy znajduje się w opakowaniu.

6. Uruchomienie
1. Zdjąć cały materiał opakowaniowy.
2. Należy sprawdzić, czy wszystkie części są kompletne i nieuszkodzone.
   Jeżeli tak się nie dzieje, należy zgłosić się pod podany adres serwisowy.

Legenda
1 Produkt
2 Płyta montażowa
3 Ładowarka
4 Kabel mikro-USB
5 Śruba
6 Kołek, Ø 5 mm
7 Wtyk mikro USB
8 Gniazdo
9 Wtyk USB
10 Element świetlny
11 Wskaźnik ładowania
11b Styki ładowania
12 Pierścień nastawczy
13 Znacznik nastawczy
14 Wyłącznik

6.1 Montaż ładowarki
OSTRZEŻENIE!
Zagrożenie życia!
Nie należy wiercić otworu przed sprawdzeniem, czy w miejscu planowanego otworu nie przebiegają przewody elektryczne, gazowe lub wodne! Zagrożenie życia!
- Uszkodzenie przewodów elektrycznych, gazowych lub wodnych może spowodować niebezpieczne sytuacje! Należy posłużyć się stosownym wykrywaczem w celu wykrycia przewodów, które mogą znajdować się w obszarze pracy.
- Montaż ładowarki możliwy wyłącznie wewnątrz pomieszczenia.

1. Odłączyćładowarkę 3 od płyty montażowej 2, przesuwając ładowarkę (aby ją odblokować) całkowicie w prawo i wyciągnąć.
2. Należy wyszukać odpowiednie miejsce na ścianie do zamontowania ładowarki.
3. Należy zamontować płytę montażową 2 dwiema śrubami 5 i kołkami, Ø 5 mm, 6 jak pokazuje **Rys. B.**
- Montaż płyty montażowej 2 na ścianie z drewna nie wymaga użycia kołków!

WSKAZÓWKA!
- Nie należy zbyt mocno dokręcać śrub 5!

4. Należy umieścić ładowarkę 3 w płycie montażowej 2.
5. Przesunąć ładowarkę 3 w lewo, do usłyszenia wyraźnego zakleszczenia.

6.2 Ładowanie akumulatora (Rys. C)
WSKAZÓWKA!
Przed pierwszym uruchomieniem należy ładować akumulator przez 12 godzin.
Należy podłączyć ładowarkę 3 za pomocą kabla mikro-USB 4 do właściwego urządzenia. Możliwe jest ładowanie akumulatora za pomocą innego zasilacza z portem USB (niezawarty w dostawie). Należy w tym zakresie stosować się do danych technicznych (5 V ⎓, 500 mA).
Produkt może być podłączony wyłącznie do urządzenia z wyjściem SELV oraz z maksymalnym szczytowym napięciem wyjściowym (Uout) o wartości 5 V ⎓.
1. Należy umieścić wtyczkę mikro USB 7 w 8 gnieździe 3.
2. Należy wsunąć wtyk USB 9 do urządzenia ładującego.

OSTRZEŻENIE!
Ryzyko obrażeń ciała spowodowane prądem elektrycznym!
- Produkt należy ładować wyłącznie wewnątrz pomieszczenia.
- Jeżeli zewnętrzne powierzchnie produktu uległy zmoczeniu wodą, należy oczyścić produkt przed ponownym ładowaniem suchą szmatką. Należy upewnić się, że styki ładowania 11b na produkcie 1 są suche. Styki ładowania 11b produktu 1 znajdują się po przeciwnej stronie wskaźnika ładowania 11, patrz **Rys. C**. Nie występuje zagrożenie zwarcia.

3. Należy przesunąć element świetlny 10 do przodu.
4. Obrócić pierścień nastawczy 12 tak, aby jeden z kolorów czerwony / zielony / niebieski / biały znalazł się poniżej znacznika nastawczego 13, patrz **Rys. D**.
   Pierścień nastawczy 12 wyraźnie wskoczy na swoje miejsce.
5. Należy wsunąć produkt do ładowarki 1 jak

A
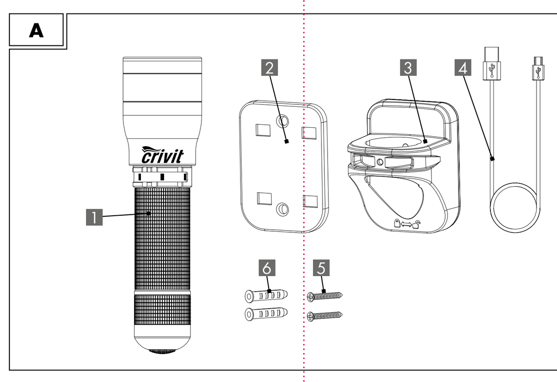

B
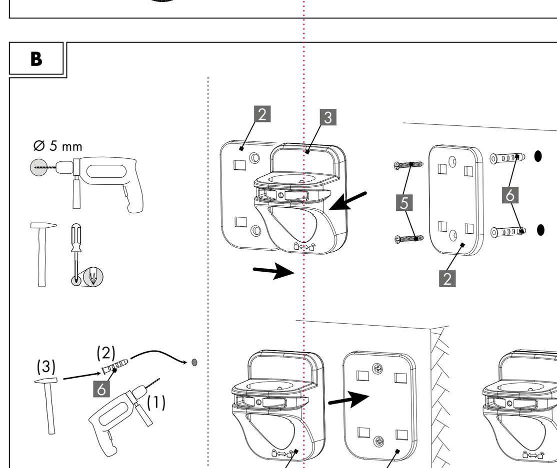

C
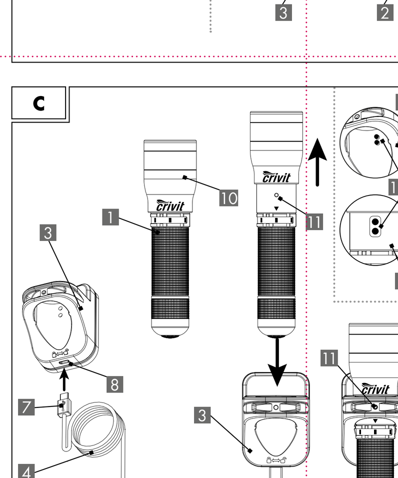

D
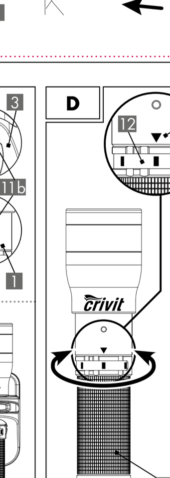

E
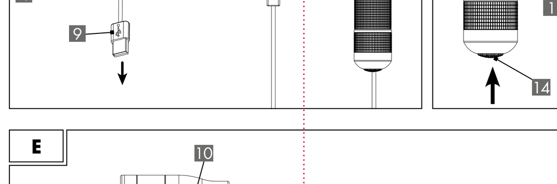

pokazano na **Rys. C** 3. Jeżeli to konieczne, proces ładowania rozpocznie się automatycznie przez styki ładowania 11b na produkcie 1 i na ładowarce 3.

WSKAZÓWKA!
Produkt 1 jest wyposażony we wskaźnik ładowania 11, patrz **Rys. C**.
- Podczas ładowania wskaźnik ładowania 11 świeci na czerwono.
- Gdy akumulator w pełni się naładuje, wskaźnik 11 świeci się na zielono.

WSKAZÓWKA!
Akumulator jest wyposażony w funkcję automatycznego odłączania. W przypadku naładowania w 100% nastąpi wyłączenie ładowania, aby nie doszło do nadmiernego naładowania akumulatora.
Teraz produkt 1 jest gotowy do pracy.

6.3 Użytkowanie
Ustawienie koloru światła:
Obrócić pierścień nastawczy 12 tak, aby pożądany kolor światła czerwony / zielony / niebieski / biały znalazł się poniżej znacznika nastawczego 13, patrz **Rys. D**.
Pierścień nastawczy 12 każdorazowo wyraźnie wskoczy na swoje miejsce.
- czerwony kolor światła: przenika mgłę i dym
- zielony kolor światła: wyostrza kontury
- niebieski kolor światła: wykrywanie płynów, do nocnych połowów ryb i wypatrywania zwierząt
- biały kolor światła: największa jasność

Włączanie-/wyłączanie produktu:
- Należy wcisnąć przycisk 14 tak, aby usłyszeć wyraźne kliknięcie, patrz **Rys. D**. Produkt 1 włącza się na 1. tryb pracy, 100% jasności.
- Dalsze wciskanie przycisku 14 przełącza na 3 kolejne tryby pracy:
  50% jasności / światło stroboskopowe / sygnał SOS.
- Dalsze wciskanie wyłącza produkt 1.

WSKAZÓWKA!
- Jeżeli nie zmieniano trybu pracy dłużej niż przez jedną minutę, następne wciśnięcieprzycisku 14 spowoduje wyłączenie.
- Niezależnie od trybu pracy i koloru światła możliwe jest wyłączenie 14 produktu 1 poprzez wciśnięcie przycisku i przytrzymanie przez 2 sekundy.
- W stanie wyłączonym możliwe jest bezpośrednie włączenie światła stroboskopowego poprzez wciśnięciewyłącznika 14 i przytrzymanie przez ok. 2 sekundy.
  Światło stroboskopowe świeci w odpowiednio ustawionym kolorze światła.

WSKAZÓWKA!
Produkt 1 świeci po wyjęciu z ładowarki 3 automatycznie z jasnością 50% w ustawionym kolorze światła.
Po ponownym umieszczeniu w ładowarce 3 produkt 1 automatycznie wyłącza się.

⚠ OSTRZEŻENIE!
Należy unikać kierowania światła stroboskopowego bezpośrednio na ludzi niebędących uczestnikami zajścia! Ryzyko obrażeń ciała!
Z powodu ekstremalnie dużej szybkości zmiany światła stroboskopowego możliwe jest w niektórych okolicznościach, w przypadku dzieci lub osób wykazujących pewne upośledzenie (np. schorzenia psychiczne) pogorszenie zdolności widzenia.

Obsługa soczewki elementu świetlnego (Rys. E):
Produkt 1 wyposażono w system samoczynnego ogniskowania. Możliwe jest bezstopniowe ustawienie od maksymalnego kąta rozproszenia światła do możliwie najdokładniejszego skupienia w jednym punkcie.
- Należy przesunąć element świetlny 10 do przodu: Ognisko zmniejsza się aż do osiągnięcia możliwie najdokładniejszego skupienia.
- Przesunąć element świetlny 10 w tył: nastąpi stopniowe powiększenie punktu skupienia aż do maksymalnego kąta rozproszenia.

WSKAZÓWKA!
Im mniejszy punkt, tym większa intensywność jego oświetlenia.

6.4 Obsługa funkcji światła awaryjnego
Produkt 1 umieszczony w ładowarce 3 podłączony do ładowania, świeci 1 w razie spadku napięcia w sieci lub wyjęcia z ładowarki 3 automatycznie w ustawionym kolorze światła światłem awaryjnym o jasności 50%. Po ponownym podłączeniu zasilania lub umieszczeniu w ładowarce 3 produkt 1 automatycznie ponownie wyłącza się.

WSKAZÓWKA!
- W razie dalszego braku zasilania produkt świeci się 1 do wyczerpania baterii.

7. Wskazówki czyszczenia i pielęgnacji
⚠ OSTROŻNIE!
Niebezpieczeństwo obrażeń!
Przed czyszczeniem należy wyjąć wtyk USB 9 z ładowanego urządzenia (np. zasilacza sieciowego) i wyłączyć je. Ryzyko porażenia prądem!
- do czyszczenia używać wyłącznie suchej szmatki
- nie używać ostrych środków czyszczących lub chemikaliów
- nie zanurzać w wodzie
- przechowywać w chłodnym, suchym miejscu, chronionym przed działaniem promieni UV

8. Deklaracja zgodności
W odniesieniu do zgodności z podstawowymi wymaganiami i innymi istotnymi przepisami dyrektywy w sprawie kompatybilności elektromagnetycznej 2014/30/UE oraz dyrektywy RoHs 2011/65/UE. Kompletną oryginalną deklarację zgodności można otrzymać od importera.

9. Utylizacja
Utylizacja opakowania
Opakowanie i instrukcja obsługi składają się w 100% z materiałów przyjaznych dla środowiska, które można zutylizować w lokalnych punktach recyklingu.

Utylizacja produktu
Produktu nie wolno wyrzucać razem z normalnymi odpadami domowymi. Informacje na temat możliwości utylizacji produktu można uzyskać w gminie lub urzędzie miasta.

Utylizacja baterie / akumulatory
- Uszkodzone i zużycie baterie wielokrotnego ładowania wymagają recyklingu według dyrektywy 2006/66 / WE wraz z uzupełnieniami.
- Baterii i akumulatorków nie wolno wyrzucać razem z odpadami domowymi. Zawierają one szkodliwe metale ciężkie. Oznaczenia: Pb (= ołów), Hg (= rtęć), Cd (= kadm). Użytkownik jest zobowiązany ustawowo do zwrotu zużytych baterii i akumulatorków. Zużyte baterie możesz oddać bezpłatnie w naszym punkcie sprzedaży albo w Twojej okolicy (np. w sklepach lub komunalnych punktach zbiorczych). Baterie i akumulatorki są oznakowane przekreślonym śmietnikiem.
- Baterie/akumulatory wielokrotnego ładowania mogą być utylizowane tylko wtedy, gdy są rozładowane. Rozładować baterie, pozostawiając produkt włączony, aż przestanie świecić.

10. Gwarancja
Gwarancja TRADIX GmbH & Co. KG
Szanowni klienci, to urządzenie jest objęte 3-letnią gwarancją od daty zakupu. W przypadku wad produktu mogą dochodzić państwo swoich ustawowych roszczeń wobec sprzedawcy produktu. Tych ustawowych roszczeń nie ogranicza nasza przedstawiona poniżej gwarancja.

11. Warunki gwarancji
Okres gwarancji rozpoczyna się w dniu zakupu. Prosimy o zachowanie paragonu kasowego. Ten dokument stanowi dowód zakupu.
Jeśli w przeciągu trzech lat od daty zakupu tego produktu ujawni się wada materiałowa lub błąd produkcyjny, produkt – według naszego uznania – zostanie przez nas bezpłatnie naprawiony lub wymieniony na nowy. Warunkiem skorzystania ze świadczeń gwarancyjnych jest przedłożenie w czasie trzyletniego okresu gwarancyjnego wadliwego urządzenia i dowodu zakupu (paragonu) oraz krótkie opisanie, na czym polega wada i kiedy wystąpiła.
Jeśli nasza gwarancja obejmuje tę wadę, otrzymają państwo naprawiony lub nowy produkt. Wraz z naprawą lub wymianą produktu nie rozpoczyna się nowy okres obowiązywania gwarancji.

Okres gwarancji i roszczenia z tytułu wad
Rękojmia nie wydłuża okresu gwarancji. Dotyczy to również części wymienionych i naprawionych. Szkody i wady produktu obecne już w momencie zakupu należy zgłosić niezwłocznie po rozpakowaniu. Po upływie okresu gwarancji naprawy są płatne.

Zakres gwarancji
Urządzenie zostało wyprodukowane z zachowaniem staranności i surowych wytycznych jakości, i sprawdzone przed dostawą. Gwarancja obejmuje wyłącznie szkody materiałowe i fabryczne. Niniejsza gwarancja nie obejmuje części produktu, które podlegają normalnemu zużywaniu i dlatego są uważane za części zużywające się, ani uszkodzeń łamliwych części, np. Wyłączników, akumulatorów lub części wykonanych ze szkła.
Gwarancja traci ważność, jeżeli produkt został uszkodzony, był użytkowany lub konserwowany w nieprawidłowy sposób. W celu należytego użytkowania produktu należy dokładnie przestrzegać wszystkich instrukcji podanych w instrukcji obsługi. Należy bezwzględnie powstrzymać się od zastosowań i sposobów obchodzenia się z produktem, które w instrukcji obsługi są odradzane lub przed którymi instrukcja ostrzega.
Produkt jest przeznaczony wyłącznie do użytku prywatnego i nie nadaje się do zastosowań komercyjnych. Gwarancja traci ważność w przypadku nieprawidłowego i nienależytego obchodzenia się, zastosowania siły i interwencji, które nie są przeprowadzane przez nasz autoryzowany punkt serwisowy.

Procedura w przypadku świadczeń gwarancyjnych
W celu zapewnienia szybkiej realizacji zgłoszenia należy postępować zgodnie z poniższymi wskazówkami.
- W przypadku wszystkich zgłoszeń przygotować paragon i numer artykułu (np. IAN 376029_2104) jako dowód zakupu.
- Numer artykułu jest podany na tabliczce znamionowej produktu, wytłoczony na produkcie, podany na stronie tytułowej instrukcji lub naklejce z tyłu lub na spodzie produktu.
- W przypadku zakłóceń w działaniu lub innych wad należy skontaktować się telefonicznie lub pocztą elektroniczną z działem serwisu wskazanym poniżej.
- Produkt zarejestrowany jako wadliwy można następnie odesłać bez opłaty pocztowej pod otrzymanym adresem serwisu, dołączając dowód zakupu (paragon) oraz opis lokalizacji i czasu wystąpienia wady.

Wraz z wymianą urządzenia lub ważnej części, zgodnie z obowiązującym art. 581 §1 kodeksu cywilnego, okres gwarancji rozpoczyna się od nowa.

Na stronie www.lidl-service.com można pobrać niniejszą oraz dalsze instrukcje, filmy dotyczące produktu oraz oprogramowanie instalacyjne.

Przy użyciu tego kodu QR można przejść bezpośrednio na stronę serwisu Lidl (www.lidl-service.com) i otworzyć instrukcję obsługi po wprowadzeniu numeru artykułu (IAN) 376029_2104.

PDF ONLINE www.lidl-service.com

CZ

AKU LED KAPESNÍ SVÍTILNA
Návod k použití

1. Úvod
Srdečně blahopřejeme!
Tímto jste se rozhodli pro vysoce kvalitní produkt. Návod k obsluze je součástí tohoto produktu. Obsahuje důležité pokyny ohledně bezpečnosti, použití a likvidace. Před použitím produktu se seznamte se všemi pokyny k ovládání a bezpečnostními pokyny. Produkt používejte pouze tak, jak je popsáno a pro uvedené oblasti použití. Při předání třetím osobám předejte společně s produktem i veškerou dokumentaci. Uschovejte si pokyny pro budoucí použití.

Vysvětlení značek
Následující symboly a signální slova jsou použita v tomto návodu k obsluze, na výrobek nebo na obalu.
V dalším textu se bude Aku LED kapesní svítilna označovat jako produkt.

⚠ VAROVÁNÍ!
Tento signální symbol / toto signální slovo označuje ohrožení vysoké stupně a pokud mu nebude zabráněno, může mít za následek smrt nebo těžké poranění.

⚠ POZOR!
Tento signální symbol / toto signální slovo označuje ohrožení nízkého stupně a pokud mu nebude zabráněno, může mít za následek lehké nebo středně těžké poranění.

UPOZORNĚNÍ!
Toto signální slovo varuje před možnými hmotnými škodami nebo vám nabízí užitečné doplňující informace k použití.

Tento symbol upozorňuje na použití v interiéru a exteriéru.
Tento symbol upozorňuje na použití pouze v interiéru.
Tento symbol upozorňuje na použití.
Tento symbol upozorňuje na možná nebezpečí ve vztahu k dětem.
8+ Tento symbol upozorňuje na použití schválené pro určité věkové skupiny.
Tato značka upozorňuje na nebezpečí oslnění.
Tato značka upozorňuje na nebezpečné optické záření.
Tento symbol upozorňuje na možná nebezpečí ve vztahu k úderu elektrickým proudem.
Tento symbol upozorňuje na možná nebezpečí ve vztahu k přehřátí.
Tento symbol upozorňuje na možná nebezpečí ve vztahu k explozi.
Tento symbol upozorňuje na možná nebezpečí při manipulaci s bateriemi / akumulátory.
⎓ Tato značka označuje stejnosměrný proud.
W Tento symbol označuje elektrickou energii: Watt
Tento symbol označuje port USB.
lm Tato značka informuje o maximálním světelném toku.
IP44 Tato značka označuje stupeň ochrany IP44 (ochrana ze všech stran před ostřikující vodou).
III Tato značka označuje třídu ochrany III. SELV: bezpečné extra nízké napětí
Tyto znaky vás informují o likvidaci obalu a produktu.
20 PAP 05 PP
CE Prohlášení o shodě (viz kapitola „8. Prohlášení o shodě"): Produkty označené tímto symbolem splňují všechny vztahující se předpisy společenství Evropského hospodářského prostoru.

2. Bezpečnost
Použití v souladu s určením
Vztahuje se na Aku LED kapesní svítilna 1.Tento produkt je určen k použití v interiéru a exteriéru.
Tento výrobek není vhodný k osvětlení místnosti v domácnosti.
Nabíjecí stanice 3 se smí montovat a používat pouze ve vnitřních prostorách.

Produkt není určen ke komerčnímu použití. Jiné použití nebo změna produktu platí za použití v rozporu s určením a může mít za následek riziko poranění a poškození. Za škody vzniklé následkem použití v rozporu s určením distributor nepřevezme ručení.

USB kabel používejte jen v suchých a uzavřených prostorách.

3. Rozsah dodávky (obr. A)
1x Aku LED kapesní svítilna 1
1x montážní deska 2
1x nabíjecí stanice 3
1x kabel Micro USB 4
2x šroub 5
2x hmoždinka, Ø 5 mm 6
1x návod k použití (bez obrázků)

4. Technické údaje
Typ: Aku LED kapesní svítilna
IAN 376029_2104
Obj. č. spol. Tradix: 376029-21-A
Osvětlovací prostředek: 1x RGB+W LED, 10 W (barva červená, zelená, modrá, bílá, nelze vyměnit, v následujícím textu označována jako LED dioda)
Provozní napětí: 3,7 V ⎓
Celkový výkon: 2,1 W max.
Akumulátor: lithium-iontový akumulátor 3,7 V ⎓ / 2000 mAh
(typ 18650, nelze vyměnit)
- Světelný tok: max. 220 lm
  Doba svícení: cca 3,0 h
  (bílé světlo, 100% jas, podle ANSI)

Třída ochrany III/◈
Stupeň krytí: IP44 (jen Aku LED kapesní svítilna)
Datum výroby: 10/2021
Záruka: 3 roky

5. Bezpečnostní pokyny
⚠ VAROVÁNÍ!
Nebezpečí poranění a udušení!
Pokud si děti hrají s výrobkem nebo obalem, mohou se na něm zranit nebo udusit!
- Nikdy děti nenechávejte si hrát s produktem nebo obalem.
- Nenechávejte děti v blízkosti produktu bez dozoru.
- Uchovávejte produkt a obal mimo dosah dětí.

⚠ VAROVÁNÍ!
Nebezpečí poranění!
Není určeno pro děti do 8 let! Hrozí nebezpečí poranění!
- Děti od 8 let a výše, a také osoby se sníženými fyzickými, smyslovými nebo mentálními schopnostmi nebo nedostatkem zkušeností a vědomostí musí být při používání produktu pod dozorem a/nebo musí být poučeny o bezpečném použití produktu a musí pochopit rizika, která tím vznikají.
- S produktem si nesmí hrát děti.
- Děti nesmí bez dozoru provádět údržbu a/nebo čištění produktu.

Dodržujte národní předpisy!
- Při používání a likvidaci produktu dodržujte platné národní předpisy a ustanovení.

⚠ VAROVÁNÍ!
Nebezpečí poranění!
Nepoužívejte v prostředí ohroženém výbuchem! Hrozí nebezpečí poranění!
- Produkt se nesmí používat v prostředí ohroženém výbuchem (Ex). Produkt není dovoleno používat v prostředí, kde se nacházejí hořlavé kapaliny, plyny nebo prach.

⚠ VAROVÁNÍ!
Nebezpečí oslnění!
- Nedívejte se přímo do světla svítidla nebo je nesměřujte do očí ostatním lidem. To může vést k negativnímu ovlivnění vidění.
- Z tohoto produktu může vycházet nebezpečné optické záření. Nedívejte se přímo do světla svítidla. To je za jistých okolností škodlivé pro vaše oči.

⚠ VAROVÁNÍ!
Nebezpečí poranění!
Vadný produkt se nesmí používat!
Hrozí nebezpečí poranění!
- Při poruchách funkce, poškození nebo závadách produkt nepoužívejte.
- Diody LED nelze vyměňovat. Pokud jsou diody LED vadné, musí se produkt zlikvidovat.
- Neodborné opravy mohou představovat značné ohrožení uživatele.

⚠ VAROVÁNÍ!
Nebezpečí poranění!
S produktem se nesmí manipulovat! Hrozí nebezpečí poranění v důsledku úrazu elektrickým proudem!
- Kryt se za žádných okolností nesmí otevírat a s produktem se nesmí manipulovat / produkt se nesmí upravovat. Při manipulaci / změnách hrozí smrtelné nebezpečí v důsledku úrazu elektrickým proudem. Manipulace / změny jsou zakázány z důvodu schválení (CE).
- Produkt se nesmí během použití zakrývat.

5.1 Bezpečnostní pokyny k akumulátorům
⚠ VAROVÁNÍ!
Nebezpečí požáru a výbuchu!
- Zajistěte, aby produkt nebyl vystaven vlivu tepelných zdrojů a přímého slunečního záření, protože akumulátor může následkem přehřátí explodovat. Hrozí nebezpečí poranění.
- produkt se nesmí používat v obalu! Vzniká nebezpečí požáru!

⚠ VAROVÁNÍ!
Nebezpečí poranění!
Nedotýkejte se vyteklých akumulátorů holýma rukama! Hrozí nebezpečí poranění!
- Vyteklé nebo poškozené akumulátory mohou při dotyku s kůží způsobit poleptání. Nedotýkejte se vyteklých holýma rukama; noste proto v takovém případě bezpodmínečně ochranné rukavice!

UPOZORNĚNÍ!
- Tento produkt je vybaven zabudovaným akumulátorem, který nemůže být vyměněn samotným uživatelem. Vyjímání a opětovné dobití akumulátoru smí být prováděno pouze výrobcem nebo jeho zákaznickým servisem nebo podobně kvalifikovanou osobou, aby se zabránilo ohrožení uživatele.
- Při likvidaci produktu je třeba dbát na to, že obsahuje dobíjecí akumulátor.

⚠ POZOR!
Nebezpečí přehřátí!
Nepoužívat v obalu.

6. Uvedení do provozu
1. Odstraňte veškerý obalový materiál.
2. Zkontrolujte, zda jsou přítomny všechny díly a zda jsou nepoškozeny.
   Pokud tomu tak není, kontaktujte uvedenou servisní adresu.

Legenda
1 produkt
2 montážní deska
3 nabíjecí stanice
4 kabel Micro USB
5 šroub
6 hmoždinka, Ø 5 mm
7 konektor Micro USB
8 přípojka
9 konektor USB
10 hlavice kapesní svítilny
11 indikátor nabíjení
11b nabíjecí kontakty
12 nastavovací kolečko
13 značka nastavení
14 tlačítko

6.1 Montáž nabíjecí stanice
⚠ VAROVÁNÍ!
Nebezpečí ohrožení života!
Nezahajujte vrtání, aniž byste zkontrolovali zamýšlené místo vrtání na přítomnost elektrického, plynového nebo vodovodního vedení! Hrozí nebezpečí ohrožení života!
- Při poškození elektrického, plynového nebo vodovodního vedení mohou nastat nebezpečné situace! Použijte vhodné detektory ke zjištění, zda se v pracovní oblasti nenacházejí skrytá vedení.
- Nabíjecí stanici montujte pouze ve vnitřních prostorách.

1. Odpojte nabíjecí stanici 3 z montážní desky 2 posunutím nabíjecí stanice (aby se odjistila 🔒⇔🔓) zcela doprava a vytáhněte ji.
2. Pro instalaci vyhledejte vhodné místo na zdi.
3. Namontujte montážní desku 2 pomocí dvou šroubů 5 a hmoždinek, Ø 5 mm 6, jak je znázorněno na **obr. B**.
- Pokud montujete montážní desku 2 na dřevěnou zeď, nejsou hmoždinky nutné!

UPOZORNĚNÍ!
- Nepřetahujte šrouby 5!

4. Zasuňte nabíjecí stanici 3 do montážní desky 2.
5. Posuňte nabíjecí stanici 3 doleva 🔒⇔🔓, dokud neuslyšíte zřetelné cvaknutí.

6.2 Nabíjení akumulátoru (obr. C)
UPOZORNĚNÍ!
Akumulátor se musí před prvním použitím nabíjet po dobu 12 hodin.
Připojte nabíjecí stanici 3 pomocí kabelu Micro USB 4 ke vhodnému zařízení. Kromě toho lze akumulátor nabíjet síťovým adaptérem s portem USB (není obsažen v rozsahu dodávky). Dodržte při tom technické údaje (5 V ⎓, 500 mA).
Produkt lze připojit pouze k provozním zařízení s výstupem SELV a maximálním výstupním provozním napětím ve špičce (Uout) 5 V ⎓.
1. Zapojte konektor Micro USB 7 do přípojky 8 nabíjecí stanice 3.
2. Zapojte konektor USB 9 do nabíjecího zařízení.

⚠ VAROVÁNÍ!
Nebezpečí úrazu elektrickým proudem!
- Produkt nabíjejte pouze ve vnitřních prostorách.
- Pokud je produkt v důsledku používání ve venkovních prostorách mokrý, je nutné produkt před nabíjením kompletně vysušit suchým hadříkem. Dbejte, aby nabíjecí kontakty 11b na produktu 1 byly suché. Nabíjecí kontakty 11b produktu 1 jsou na opačné straně indikátoru nabíjení 11, viz **obr. C**. Hrozí nebezpečí zkratu.

3. Posuňte hlavici kapesní svítilny 10 směrem dopředu.
4. Otočte nastavovacím kolečkem 12 tak, aby jedna z barev červená / zelená / modrá / bílá byla pod značkou nastavení 13, viz **obr. D**.
   Nastavovací kolečko 12 citelně zapadne na místo.
5. Zasuňte produkt 1, jak je znázorněno na **obr. C**, do nabíjecí stanice 3. V případě potřeby se proces nabíjení spustí automaticky prostřednictvím nabíjecích kontaktů 11b na produktu 1 a na nabíjecí stanici 3.

UPOZORNĚNÍ!
Produkt 1 je vybaven indikátorem nabíjení 11, viz **obr. C**.
- Během procesu nabíjení svítí indikátor nabíjení 11 červeně.
- Pokud je akumulátor plně nabit, svítí indikátor nabíjení 11 zeleně.

UPOZORNĚNÍ!
Akumulátor je vybaven automatickým vypínacím zařízením. To ukončí nabíjení při 100 % nabití, takže akumulátor nelze přebít.
Produkt 1 je nyní připraven k použití.

6.3 Použití
Nastavení barvy světla:
Otočte nastavovacím kolečkem 12 tak, aby požadovaná barva světla červená / zelená / modrá / bílá byla pod značkou nastavení 13, viz **obr. D**.
Nastavovací kolečko 12 citelně zapadne na dané místo.
- červená barva světla: proniká mlhou a kouřem
- zelená barva světla: ostří kontury
- modrá barva světla: detekce kapalin, pro noční rybolov a sledování zvěře
- bílá barva světla: nejvyšší jas

Zapnutí a vypnutí produktu:
- Stiskněte tlačítko 14, dokud nebude slyšet zřetelné cvaknutí, viz **obr. D**. Produkt 1 se zapne do 1. provozního režimu se 100% úrovní jasu.
- Další stisknutí tlačítka 14 přepíná mezi 3 dalšími provozními režimy:
  50 % úroveň jasu / stroboskop / signál SOS.
- Další stisknutí tlačítka produkt 1 vypne.

UPOZORNĚNÍ!
- Pokud nebyl provozní režim déle než jednu minutu přepnut, dalším stisknutím tlačítka 14 se produkt vypne.
- Nezávisle na provozním režimu a barvě světla lze cca 2 sekundy dlouhým stisknutím tlačítka 14 produkt 1 vypnout.
- Ve vypnutém stavu lze stroboskop zapnout přímo cca 2 sekundy dlouhým stisknutím tlačítka 14.
  Stroboskop svítí v příslušné nastavené barvě světla.

UPOZORNĚNÍ!
Produkt 1 svítí při vyjmutí z nabíjecí stanice 3 automaticky s 50 % úrovní jasu v nastavené barvě světla.
Jakmile se opět zasune do nabíjecí stanice 3, produkt 1 se automaticky vypne.

⚠ VAROVÁNÍ!
Nesměřujte stroboskop na nezúčastněné osoby! Hrozí nebezpečí poranění!
V důsledku extrémně vysoké rychlosti blikání stroboskopu může u dětí nebo přecitlivělých osob (např. z důvodu psychického onemocnění) za jistých okolností docházet k negativnímu ovlivnění zraku.

Ovládání rozptylu světla hlavice kapesní svítilny (obr. E):
Produkt 1 disponuje posuvným ovládáním rozptylu světla. Světelný paprsek lze plynule nastavit od maximálního rozptylu světla až po soustředění do nejmenšího možného bodu.
- Posunutí hlavice kapesní svítilny 10 směrem dopředu: Světelný kužel se plynule zúží do nejmenšího možného bodu.
- Posunutí hlavice kapesní svítilny 10 směrem dozadu: světelný kužel se plynule rozšíří až na maximální úhel rozptylu.

UPOZORNĚNÍ!
Čím více je zúžen světelný kužel, tím silnější je světlo dopadající na příslušnou plochu.

6.4 Funkce nouzového světla
Pokud je produkt 1 umístěn v nabíjecí stanici 3 a dochází k přívodu elektrické energie pro nabíjení, rozsvítí se produkt 1 při výpadku elektrické energie nebo po vyjmutí z nabíjecí stanice 3 automaticky v nastavené barvě světla jako nouzové světlo s 50% úrovní jasu. Pokud se přívod elektrické energie opět obnoví nebo bude produkt opět zasunut do nabíjecí stanice 3, produkt 1 se opět automaticky vypne.

UPOZORNĚNÍ!
- Pokud zůstane napájení elektrickou energií přerušeno, bude produkt 1 svítit až do vybití akumulátoru.

7. Pokyny k čištění a ošetřování
⚠ POZOR!
Nebezpečí poranění!
Před čištěním je nutné odpojit konektor USB 9 z nabíjecího zařízení (např. síťového adaptéru) a produkt vypnout. Hrozí nebezpečí úrazu elektrickým proudem!
- čistěte jen suchou utěrkou
- nepoužívejte agresivní čisticí prostředky resp. chemikálie
- nesmí se ponořit do vody
- skladujte v chladu, suchu a bez přístupu UV záření

8. Prohlášení o shodě
Tento přístroj odpovídá základním požadavkům a dalším relevantním předpisům evropské směrnice o elektromagnetické kompatibilitě 2014/30/EU i směrnice RoHs 2011/65/EU. Kompletní originální prohlášení o shodě lze získat od dovozce.

9. Likvidace
Likvidace obalu
Obal a návod k obsluze jsou ze 100 % vyrobeny z ekologických materiálů, které můžete nechat zlikvidovat v místních recyklačních střediscích.

Likvidace produktu
Produkt se nesmí likvidovat spolu s domovním odpadem. O možnostech likvidace produktu se prosím informujte na obecním úřadě nebo magistrátu vaší obce.

Likvidace akumulátoru / dobíjecí baterie
- Vadné nebo použité dobíjecí akumulátory musí být podle směrnice 2006/66/ES jejích doplnění recyklovány.
- Baterie a akumulátory se nesmí likvidovat spolu s domovním odpadem. Obsahují škodlivé těžké kovy. Označení: Pb (= olovo), Hg (= rtuť), Cd (= kadmium). Máte zákonnou povinnost odevzdávat staré baterie a akumulátory k recyklaci. Baterie můžete po použití bezplatně odevzdat buďto v naší prodejně nebo v bezprostřední blízkosti (např. v obchodní síti nebo komunálních sběrných dvorech). Baterie a akumulátory jsou označeny přeškrtnutým znakem popelnice.
- Dobíjecí baterie / akumulátory smí být likvidovány pouze ve vybitém stavu. Vybijte akumulátor tak, že ponecháte produkt zapnutý, dokud už nebude svítit.

10. Záruka
Záruka firmy TRADIX GmbH & Co. KG
Vážené zákaznice, vážení zákazníci, na tento výrobek poskytujeme záruku 3 roky od data zakoupení. V případě závad na tomto výrobku vám vůči prodejci výrobku náleží zákonná práva. Tato zákonná práva nejsou omezena následující zárukou.

11. Záruční podmínky
Záruční doba začíná běžet dnem nákupu výrobku. Uschovejte prosím originál účtenky. Tento doklad bude vyžadován jako důkaz o koupi.
Pokud ve lhůtě tří let od data zakoupení výrobku tento vykáže materiální nebo výrobní vady, výrobek vám na základě naší volby buď zdarma opravíme, nebo vyměníme. Pro plnění záruky požadujeme, aby byl během tříleté záruční doby předložen vadný výrobek a doklad o koupi (účtenka) se stručným písemným popisem vady a udáním doby, kdy se vada objevila. Vztahuje-li se na vadu záruka, obdržíte od nás buď opravený, nebo nový výrobek. Opravou nebo výměnou výrobku nezačíná běžet nová záruční lhůta.

Záruční doba a zákonné nároky v případě závady
Záruční doba se v případě záručního plnění neprodlužuje. To se vztahuje i na vyměněné nebo opravené díly. Poškození a závady, které byly na produktu již v okamžiku koupě, je nutné ohlásit okamžitě po vybalení. Po uplynutí záruční doby jsou případné opravy zpoplatněny.

Rozsah záruky
Tento přístroj byl pečlivě vyroben podle přísných kritérií kvality a před expedicí svědomitě zkontrolován. Záruční plnění se vztahuje na chyby materiálu nebo výrobku. Tato záruka se nevztahuje na díly produktu, které podléhají běžnému opotřebení a proto na ně lze nahlížet jako na díly podléhající opotřebení nebo na křehké díly, např. spínače, akumulátory nebo díly ze skla.
Tato záruka pozbývá platnosti, pokud byl produkt poškozen, byl nesprávně používán nebo udržován. Pro správné používání produktu je nutné přesně dodržovat pokyny uvedené v návodu k obsluze. Je nutné bezpodmínečně zabránit použití a manipulaci, před kterou návod k obsluze odrazuje nebo varuje.
Produkt je určen pouze pro soukromé účely a není určen ke komerčnímu použití. Při zneužití nebo neodborné manipulaci, použití násilí nebo zásazích do produktu, které nebyly provedeny naší autorizovanou servisní pobočkou, zaniká záruka.

Postup v případě záruky
Pro zaručení rychlého zpracování vaší žádosti prosím postupujte podle následujících pokynů:
- Pro všechny dotazy si připravte účtenku a číslo výrobku (např. IAN 376029_2104) jako doklad o koupi.
- Číslo výrobku naleznete na typovém štítku na produktu, na gravuře na produktu, na titulní stránce vašeho návodu nebo na nálepce na zadní nebo spodní straně produktu.
- Pokud se vyskytnou chyby funkce nebo jiné závady, kontaktujte nejprve telefonicky nebo e-mailem níže uvedené servisní oddělení.
- Produkt, který byl uznán za vadný, můžete poté spolu s kupním dokladem (účtenkou) a uvedením toho, jak vada vznikla a kdy k ní došlo, bezplatně zaslat na adresu servisního centra, která vám byla sdělena.

Můžete si ji stáhnout na stránce www.lidl-service.com a také mnoho dalších příruček, videí k produktům a instalačních softwarů.

Pomocí tohoto QR kódu se dostanete přímo na servisní stránku společnosti Lidl (www.lidl-service.com) a můžete zde prostřednictvím zadání čísla výrobku (IAN) 376029_2104 otevřít váš návod k obsluze.

SK

AKUMULÁTOROVÉ LED VRECKOVÉ SVIETIDLO
Návod na obsluhu

1. Úvod
Srdečne blahoželáme!
Rozhodli ste sa pre vysokokvalitný výrobok. Súčasťou tohto výrobku je návod na obsluhu. Obsahuje dôležité pokyny týkajúce sa bezpečnosti, použitia a likvidácie. Pred používaním výrobku sa oboznámte so všetkými pokynmi týkajúcimi sa obsluhy a bezpečnosti. Výrobok používajte len tak, ako je popísané a v rámci uvedených oblastí použitia. V prípade postupovania výrobku tretím osobám ho odovzdajte spolu so všetkými podkladmi. Uschovajte si pokyny pre budúce použitie.

Vysvetlenie symbolov
V tomto návode na obsluhu, na výrobku alebo na obale sa používajú nasledujúce symboly a signálne slová.
V ďalšom texte sa bude Akumulátorové LED vreckové svietidlo označovať ako výrobok.

⚠ VAROVANIE!
Tento symbol/toto signálne slovo označuje ohrozenie so vysoké stupňom rizika, ktorého následkom môže byť smrť alebo ťažké poranenie, ak sa mu nezabráni.

⚠ POZOR!
Tento symbol/toto signálne slovo označuje ohrozenie s nízkym stupňom rizika, ktorého následkom môže byť nepatrné alebo mierne poranenie, ak sa mu nezabráni.

UPOZORNENIE!
Toto signálne slovo varuje pred možnými vecnými škodami ali vam nudi koristne dodatne informacije v zvezi z uporabo alebo vám poskytne užitočné doplňujúce informácie týkajúce sa použitia.

Tento symbol upozorňuje na použitie vo vnútorných a vonkajších priestoroch.
Tento symbol upozorňuje na použitie vo vnútorných priestoroch.
Tento symbol upozorňuje na použitie.
Tento symbol upozorňuje na možné riziká v súvislosti s deťmi.
8+ Tento symbol upozorňuje na vekové obmedzenie pri použití výrobku.
Tento znak upozorňuje na riziko oslnenia.
Tento symbol upozorňuje na nebezpečné optické žiarenie.
Tento symbol upozorňuje na možné riziká v súvislosti s úrazom elektrickým prúdom.
Tento symbol upozorňuje na možné riziká v súvislosti s prehriatím.
Tento symbol upozorňuje na možné riziká v súvislosti s výbuchom.
Tento symbol upozorňuje na možné riziká pri manipulácii s batériami/akumulátormi.
⎓ Tento znak označuje jednosmerný prúd.
W Tento symbol označuje elektrickú energiu: watt.
Tento symbol označuje port USB.
lm Tento znak informuje o maximálnom svetelnom toku.
IP44 Tento znak označuje stupeň ochrany IP44 (ochrana zo všetkých strán proti striekajúcej vode).
III Tento znak označuje ochrannú triedu III. SELV: bezpečné extra nízke napätie
Tento znak vás informuje o likvidácii obalových materiálov a výrobku.
20 PAP 05 PP
CE Vyhlásenie o zhode (pozri kapitolu „8. Vyhlásenie o zhode"): Výrobky označené týmto symbolom spĺňajú všetky platné právne predpisy Spoločenstva Európskeho hospodárskeho priestoru.

2. Bezpečnosť
Použitie v súlade s určením
Platí pre Akumulátorové LED vreckové svietidlo 1 .Tento výrobok je určený na používanie v interiéri a exteriéri.
Tento výrobok nie je vhodný na osvetlenie miestnosti v domácnosti.
Nabíjacia stanica 3 sa smie montovať a používať iba v interiéri.

Výrobok nie je určený pre komerčné využitie. Iné použitie alebo zmena na výrobku sú považované za nesprávne a môžu spôsobiť zranenie osôb a poškodenia výrobku. Za škody vzniknuté nesprávnym používaním nepreberá distribútor žiadnu zodpovednosť.

USB kábel používajte iba v suchých a zatvorených priestoroch.

3. Obsah dodávky (obr. A)
1x Akumulátorové LED vreckové svietidlo 1
1x montážna platnička 2
1x nabíjacia stanica 3
1x kábel micro USB 4
2x skrutka 5
2x hmoždinka, Ø 5 mm 6
1x používateľská príručka (nie je znázornená)

4. Technické údaje
Typ: Akumulátorové LED vreckové svietidlo
IAN 376029_2104
Tradix č. výr.: 376029-21-A
Svetelný zdroj: 1x RGB+W-LED, 10 W
(červená, zelená, modrá, biela, bez možnosti výmeny, v ďalšom texte sa nazýva LED)
Prevádzkové napätie: 3,7 V ⎓
Celkový výkon: 2,1 W max.
Akumulátor: Lítium-iónový akumulátor 3,7 V ⎓ / 2000 mAh
(typ 18650, bez možnosti výmeny)
- Svetelný tok: max. 220 lm
  Doba svietenia: cca 3,0 h
  (biele svetlo, 100 % svietivosť, podľa ANSI)

Trieda ochrany III/◈
Druh ochrany: IP44 (iba Akumulátorové LED vreckové svietidlo)
Dátum výroby: 10/2021
Záruka:: 3 roky

5. Bezpečnostné opatrenia
⚠ VAROVANIE!
Nebezpečenstvo poranenia a udusenia!
Ak si deti hrajú s výrobkom alebo obalom, môžu sa ním poraniť alebo udusiť!
- Nedovoľte, aby sa s výrobkom alebo obalom hrali deti.
- V blízkosti výrobku dávajte pozor na deti.
- Výrobok a obal uchovávajte mimo dosahu detí.

⚠ VAROVANIE!
Nebezpečenstvo poranenia!
Nevhodné pre deti do 8 rokov! Hrozí nebezpečenstvo poranenia!
- Deti od 8 rokov, ako aj osoby s obmedzenými fyzickými, senzorickými alebo mentálnymi schopnosťami alebo nedostatkom skúseností a znalostí musia byť pri použití výrobku pod dozorom a/alebo musia byť poučené o bezpečnom použití výrobku a musia rozumieť prípadným rizikám.
- Deti sa s výrobkom nesmú hrať.
- Údržbu a/alebo čistenie výrobku nesmú vykonávať deti bez dozoru.

Dodržiavajte národné predpisy!
- Pri používaní a zneškodňovaní výrobku dodržiavajte platné vnútroštátne predpisy a ustanovenia.

⚠ VAROVANIE!
Nebezpečenstvo poranenia!
Nepoužívajte v prostredí s nebezpečenstvom výbuchu! Hrozí nebezpečenstvo poranenia!
- Výrobok sa nesmie používať v prostredí ohrozenom nebezpečenstvom výbuchu (Ex). Výrobok sa nesmie používať v prostredí, v ktorom sa nachádzajú horľavé tekuté látky, plyny alebo prach.

⚠ VAROVANIE!
Riziko oslnenia!
- Nepozerajte priamo do svetla lampy, ani ním nemierte do očí iných ľudí. Môže to viesť k postihnutiu zraku.
- Tento výrobok môže vyžarovať nebezpečné optické žiarenie. Nepozerajte sa priamo do svetla lampy. Za určitých okolností je to škodlivé pre vaše oči.

⚠ VAROVANIE!
Nebezpečenstvo poranenia!
Poškodený výrobok sa nesmie používať! Hrozí nebezpečenstvo poranenia!
- Nepoužívajte výrobok v prípade funkčných porúch, poškodení alebo iných porúch.
- LED diódy sa nedajú vymeniť. V prípade chybných LED diód treba výrobok zlikvidovať.
- Neodborne vykonané opravy môžu pre používateľa predstavovať značné nebezpečenstvo.

⚠ VAROVANIE!
Nebezpečenstvo poranenia!
S výrobkom sa nesmie manipulovať! Hrozí nebezpečenstvo poranenia elektrickým prúdom!
- Teleso nesmiete za žiadnych okolností otvoriť a s výrobkom nesmiete manipulovať ani ho meniť. Pri manipulácii/zmenách hrozí riziko ohrozenia života elektrickým prúdom. Manipulácie/zmeny sú zo schvaľovacích dôvodov (CE) zakázané.
- Výrobok sa počas používania nesmie zakrývať.

5.1 Bezpečnostné pokyny k akumulátorom
⚠ VAROVANIE!
Nebezpečenstvo požiaru a výbuchu!
- Výrobok je nutné uskladňovať mimo dosahu zdrojov tepla a priameho slnečného žiarenia, akumulátor môže v dôsledku prehriatia explodovať. Hrozí nebezpečenstvo poranenia.
- Neprevádzkujte Výrobok, keď je v obale! Hrozí nebezpečenstvo požiaru!

⚠ VAROVANIE!
Nebezpečenstvo poranenia!
Vytečené akumulátory nechytajte holými rukami! Hrozí nebezpečenstvo poranenia!
- Vytečené alebo poškodené akumulátory môžu pri kontakte s pokožkou spôsobiť poleptanie. Nedotýkajte sa vytečených akumulátorov holými rukami. V týchto prípadoch nevyhnutne používajte vhodné ochranné rukavice!

UPOZORNENIE!
- Tento výrobok má zabudovaný akumulátor, ktorý používateľ nesmie vymeniť. Aby sa predišlo nebezpečenstvu, akumulátor môže odstrániť iba výrobca alebo jeho servisný zástupca alebo podobne kvalifikovaná osoba.
- Pri likvidácii výrobku treba mať na zreteli, že tento výrobok obsahuje nabíjateľnú batériu.

⚠ POZOR!
Nebezpečenstvo prehriatia!
Nepoužívajte v obale.

6. Uvedenie do prevádzky
1. Odstráňte všetok obalový materiál.
2. Skontrolujte, či sú k dispozícii všetky časti v nepoškodenom stave.
   V opačnom prípade sa obráťte na uvedenú servisnú adresu.

Legenda
1 Výrobok
2 montážna platnička
3 nabíjacia stanica
4 kábel micro USB
5 skrutka
6 hmoždinka, priemer 5 mm
7 konektor micro USB
8 port
9 konektor USB
10 svetelná jednotka
11 indikátor nabíjania
11b nabíjacie kontakty
12 nastavovací krúžok
13 značka nastavenia
14 tlačidlo

6.1 Montáž nabíjacej stanice
⚠ VAROVANIE!
Nebezpečenstvo ohrozenia života!
Pred vŕtaním skontrolujte, či sa na príslušnom mieste nenachádzajú elektrické, plynové alebo vodovodné vedenia! Hrozí nebezpečenstvo ohrozenia života!
– Poškodenie elektrických, plynových alebo vodovodných vedení môže spôsobiť nebezpečné situácie! Použite vhodné detektory, aby ste sa uistili, či v pracovnej oblasti neležia skryté vedenia.
– Nabíjaciu stanicu montujte iba v interiéroch.

1. Odpojte nabíjaciu stanicu 3 od montážnej platničky 2 tak, že nabíjaciu stanicu (aby ste ju odblokovali 🔒⇔🔓) posuniete úplne doprava a vytiahnete.
2. Vyhľadajte vhodné miesto na montáž na stene.
3. Namontujte montážnu platničku 2 pomocou dvoch skrutiek 5 a hmoždiniek s priemerom 5 mm 6, ako je to znázornené na **obr. B**.
– V prípade montáže montážnej platničky 2 na drevenú stenu nie je potrebné použiť hmoždinky!

UPOZORNENIE!
– Skrutky 5 nedoťahujte príliš veľkou silou!

4. Nabíjaciu stanicu zastrčte 3 do montážnej platničky 2.
5. Posuňte nabíjaciu stanicu 3 doľava 🔒⇔🔓, kým nebudete počuť zreteľné cvaknutie.

6.2 Nabitie akumulátora (obr. C)
UPOZORNENIE!
Akumulátor sa musí pred prvým použitím nabíjať 12 hodín.
Nabíjaciu stanicu 3 pripojte pomocou kábla micro USB 4 k vhodnému zariadeniu. Akumulátor môžete okrem iného nabíjať aj sieťovým adaptérom s USB portom (nie je súčasťou dodávky). Dodržiavajte technické údaje (5 V ⎓, 500 mA).
Výrobok možno pripojiť iba na prevádzkové zariadenie s výstupom SELV a výstupným napätím s maximálnym pracovnými špičkami (Uout) na úrovni 5 V ⎓.
1. Konektor micro USB 7 zastrčte do portu 8 nabíjacej stanice 3.
2. Konektor USB 9 zastrčte do zariadenia, z ktorého sa má vykonávať nabíjanie.

⚠ VAROVANIE!
Nebezpečenstvo poranenia v dôsledku zásahu elektrickým prúdom!
– Výrobok nabíjajte iba v interiéroch.
– Ak je výrobok mokrý v dôsledku použitia v exteriéri, pred nabíjaním musíte výrobok dôkladne osušiť suchým uterákom. Dbajte na to, aby nabíjacie kontakty 11b na výrobku 1 boli suché. Nabíjacie kontakty 11b výrobku 1 sa nachádzajú na protiľahlej strane indikátora nabíjania 11, pozri **obr. C**. Hrozí nebezpečenstvo skratu.

3. Posuňte svetelnú jednotku 10 dopredu.
4. Otočte nastavovací krúžok 12 tak, aby sa jedna z farieb červená/zelená/modrá/biela nachádzala pod značkou nastavenia 13, pozri **obr. D**.
   Nastavovací krúžok 12 citeľne zapadne.
5. Zastrčte výrobok 1 do nabíjacej stanice 3 tak, ako je znázornené na **obr. C**. V prípade potreby sa proces nabíjania spustí automaticky prostredníctvom nabíjacích kontaktov 11b na výrobku 1 a na nabíjacej stanici 3.

UPOZORNENIE!
Výrobok 1 je vybavený indikátorom nabíjania 11, pozri **obr C**.
– Počas nabíjania svieti indikátor nabíjania 11 načerveno.
– Keď je akumulátor plne nabitý, indikátor nabíjania 11 svieti nazeleno.

UPOZORNENIE!
Akumulátor má integrované automatické vypínacie zariadenie. Nabíjanie sa vypne pri 100 % nabití, takže akumulátor nie je možné nadmerne nabiť.
Výrobok 1 je teraz pripravený na prevádzku.

6.3 Použitie
Nastavenie farby svetla:
Otočte nastavovací krúžok 12 tak, aby sa požadovaná farba svetla červená/zelená/modrá/biela nachádzala pod značkou nastavenia 13, pozri **obr. D**.
Nastavovací krúžok 12 vždy citeľne zapadne.
– červená farba svetla: preniká hmlou a dymom
– zelená farba svetla: zaostrí kontúry
– modrá farba svetla: Rozpoznanie kvapalín, na rybačku v noci a na stopovanie zvierat
– biela farba svetla: najväčšia svietivosť

Zapnutie a vypnutie výrobku:
– Stlačte tlačidlo 14, kým sa neozve zreteľné cvaknutie, pozri **obr. D**. Výrobok 1 sa prepne do 1. prevádzkového režimu, 100 % svietivosť.
– Ďalším stláčaním tlačidla 14 môžete prepínať medzi 3 ďalšími prevádzkovými režimami:
  50 % svietivosť /stroboskopické svetlo/ signál SOS.
– Po ďalšom stlačení sa výrobok 1 vypne.

UPOZORNENIE!
– Ak nedošlo k zmene prevádzkového režimu dlhšie než jednu minútu, ďalšie stlačenie tlačidla 14 povedie k vypnutiu.
– Nezávisle od prevádzkového režimu a farby svetla môžete cca 2-sekundovým stlačením tlačidla 14 výrobok 1 vypnúť.
– Vo vypnutom stave môžete priamo zapnúť stroboskopické svetlo cca 2-sekundovým stlačením tlačidla 14.
  Stroboskopické svetlo svieti v príslušne nastavenej farbe svetla.

UPOZORNENIE!
Výrobok 1 svieti pri vybratí z nabíjacej stanice 3 automaticky v režime 50 % svietivosti v nastavenej farbe svetla.
Bezprostredne po opätovnom zastrčení do nabíjacej stanice 3 sa výrobok 1 automaticky vypne.

⚠ VAROVANIE!
Stroboskopické svetlo nesmerujte na nezúčastnené osoby! Hrozí nebezpečenstvo poranenia!
Extrémne vysoká rýchlosť blikania stroboskopického svetla môže u detí alebo hendikepovaných osôb (napr. s psychickými ochoreniami) za určitých podmienok viesť k zhoršeniu zraku.

Ovládanie zaostrenia svetelnej jednotky (obr. E):
Výrobok 1 disponuje zaostrovaním prostredníctvom posúvania. Svetelný lúč môžete plynulo nastavovať od maximálneho uhla rozptylu po najmenší možný bod zaostrenia.
– Posuňte svetelnú jednotku 10 dopredu: Zaostrenie sa bude plynulo zmenšovať na najmenší možný bod.
– Posuňte svetelnú jednotku 10 dozadu: zaostrenie sa bude plynulo zväčšovať až po maximálny uhol rozptylu.

UPOZORNENIE!
Čím menší je zaostrený bod, tým vyššia je svietivosť, ktorou je táto plocha osvetlená.

6.4 Funkcia núdzového osvetlenia
Po umiestnení výrobku 1 do nabíjacej stanice 3 a zapnutí sieťového napájania na nabíjanie bude výrobok 1 v prípade výpadku prúdu alebo pri vybratí z nabíjacej stanice 3 automaticky svietiť v režime núdzového osvetlenia v nastavenej farbe svetla s 50 % úrovňou svietivosti. Po obnovení sieťového napájania alebo opätovnom zastrčení výrobku do nabíjacej stanice 3 sa výrobok 1 opäť automaticky vypne.

UPOZORNENIE!
– Ak sa sieťové napájanie neobnoví, výrobok 1 bude svietiť až do úplného vybitia akumulátora.

7. Pokyny na čistenie a údržbu
⚠ POZOR!
Nebezpečenstvo poranenia!
Pred čistením musíte vytiahnuť USB konektor 9 z nabíjacieho zariadenia (napr. sieťového adaptéra) a vypnúť výrobok. Hrozí riziko úrazu elektrickým prúdom!
- čistite iba čistou handričkou
- nepoužívajte žiadne agresívne čistiace prostriedky, príp. chemikálie
- nenamáčajte do vody
- skladujte na chladnom a suchom mieste, chránenom pred UV-žiarením

8. Vyhlásenie o zhode
Tento výrobok spĺňa základné požiadavky a iné relevantné ustanovenia európskej smernice o elektromagnetickej kompatibilite 2014/30/EÚ, ako aj smernice o obmedzení používania určitých nebezpečných látok v elektrických a elektronických zariadeniach 2011/65/EÚ. Kompletné originálne vyhlásenie o zhode je k dispozícii u dovozcu.

9. Likvidácia
Likvidácia obalu
Obaly a návod na obsluhu pozostáva zo 100 % z materiálov šetrných k životnému prostrediu, ktoré môžete zlikvidovať v bežných miestnych recyklačných strediskách.

Likvidácia výrobku
Výrobok nesmiete zlikvidovať v bežnom komunálnom odpade. O možnostiach likvidácie produktu sa informujte vo vašej obci alebo na mestskej správe.

Likvidovanie akumulátorov / nabíjateľné batérie
- Poškodené alebo použité nabíjateľné batérie sa musia recyklovať v súlade so smernicou 2006/66/ES a jej dodatkami.
- Batérie a akumulátory nesmiete zlikvidovať v bežnom komunálnom odpade. Obsahujú škodlivé ťažké kovy. Označenie: Pb (= olovo), Hg (= ortuť), Cd (= kadmium). Zo zákona ste povinní vrátiť použité batérie a akumulátory. Batérie môžete po použití bezplatne vrátiť, a to buď v našom obchode alebo v bezprostrednej blízkosti (napr. v obchodoch alebo v miestnych zberných strediskách). Batérie a akumulátory sú označené symbolom prečiarknutého odpadkového koša.
– Nabíjateľné batérie/akumulátory sa smú likvidovať výhradne vo vybitom stave. Vybite akumulátor tak, že necháte výrobok zapnutý, až kým nezhasne.

10. Záruka
Záruka firmy TRADIX GmbH & Co. KG
Veľavážená zákazníčka, veľavážený zákazník, na tento výrobok dostávate záruku v trvaní 3 rokov od dátumu jeho zakúpenia. V prípade nejakých porúch máte u predávajúceho tohto výrobku všetky zákonné nároky. Tieto zákonné nároky nie sú obmedzené našou, nižšie uvedenou zárukou.

11. Záručné podmienky
Záručná lehota začína dátumom nákupu. Uschovajte si preto dobre originálny pokladničný blok. Tento doklad budete potrebovať ako dôkaz o nákupe. Ak sa v priebehu troch rokov od dátumu nákupu vyskytne u výrobku materiálová alebo výrobná chyba, výrobok vám – podľa nášho rozhodnutia – buď bezplatne opravíme alebo vymeníme. Tento záručný akt predpokladá, že nám predložíte poruchový výrobok a doklad o jeho zakúpení (pokladničný blok) spolu s písomným vyjadrením, o akú chybu sa jedná a kedy k nej došlo. Ak je porucha krytá našou zárukou, dostanete nazad opravený alebo nový výrobok. Opravou alebo výmenou výrobku nezačína plynúť nová záručná lehota.

Záručná doba a zákonné nároky vyplývajúce z nedostatkov
Záručná doba sa poskytnutím záručného plnenia nepredlžuje. Platí to aj pre vymenené a opravené súčiastky. Poškodenia a nedostatky, ktoré sa prípadne vyskytujú už pri kúpe, sa musia nahlásiť okamžite po vybalení. Po uplynutí záručnej doby sú všetky prípadné opravy spoplatnené.

Rozsah záruky
Prístroj bol vyrobený riadne v súlade s prísnymi smernicami týkajúcimi sa kvality a pred dodaním svedomite odskúšaný. Poskytnutie záruky platí pre chyby materiálu alebo výrobné chyby. Táto záruka sa nevzťahuje na časti výrobku, ktoré sú vystavené bežnému opotrebovaniu, a preto je možné považovať ich za opotrebovateľné diely alebo na poškodenia krehkých častí, napr. spínač, akumulátor alebo častí, ktoré sú vyrobené zo skla.
Táto záruka zaniká, keď bol výrobok poškodený, používaný v rozpore s účelom alebo opravovaný. Pre používanie výrobku v súlade s účelom sa musia presne dodržiavať všetky pokyny uvedené v návode na obsluhu. Účelom použitia alebo konaniam, od ktorých návod na obsluhu odrádza alebo pred ktorými varuje, sa musíte bezpodmienečne vyhýbať.
Výrobok je určený len na súkromné a nie na priemyselné použitie. V prípade nesprávneho zaobchádzania alebo zaobchádzania, ktoré je v rozpore s účelom, použitia sily a pri zásahoch, ktoré neboli realizované našou autorizovanou servisnou pobočkou, záruka zaniká.

Vybavenie v prípade uplatnenia záruky
Aby sme zabezpečili rýchle spracovanie vašej žiadosti, riaďte sa, prosím, nasledovnými pokynmi:
- V prípade všetkých žiadostí si pripravte pokladničný blok a číslo výrobku (napr. IAN 376029_2104) ako doklad o kúpe.
- Číslo výrobku nájdete na typovom štítku výrobku, vyryté na výrobku, na úvodnej strane vášho návodu alebo na nálepke na zadnej alebo spodnej strane výrobku.
- Ak by sa vyskytli funkčné poruchy alebo iné nedostatky, najskôr telefonicky alebo e-mailom kontaktujte následne uvedené servisné oddelenie.
- Výrobok identifikovaný ako chybný môžete spolu s dokladom o kúpe (pokladničný doklad) a uvedením v čom pozostáva chyba a kedy nastala bez poštového poplatku poslať na adresu servisu, ktorá vám bude oznámená.

Na webovej stránke www.lidl-service.com si môžete stiahnuť túto a mnohé ďalšie príručky, videá o výrobkoch a inštalačný softvér.

S týmto QR kódom sa dostanete priamo na stránku servisu spoločnosti Lidl (www.lidl-service.com) a prostredníctvom zadania čísla výrobku (IAN) 376029_2104 si môžete otvoriť návod na obsluhu.

ES

LINTERNA LED RECARGABLE
Instrucciones de uso

1. Introducción
Enhorabuena
Acaba de adquirir un producto de alta calidad. El manual de instrucciones forma parte del producto. Contiene indicaciones importantes acerca de la seguridad, uso y eliminación y reciclaje del producto. Antes de utilizarlo, familiarícese con todas las instrucciones de manejo y seguridad. Utilice este producto únicamente tal como se describe en ellas y solo para los ámbitos de aplicación indicados. Si entrega este producto a un tercero, entréguele toda la documentación. Guarde las instrucciones para referencia futura.

Explicación de símbolos
En estas instrucciones de uso, en el producto y en el embalaje se utilizan los símbolos y las palabras indicadoras que se incluyen a continuación. En los apartados siguientes, la Linterna led recargable recibe la denominación de producto.

⚠ ADVERTENCIA
Este símbolo/Esta palabra indicadora describe un peligro de grado alto de riesgo que, de no evitarse, puede provocar la muerte o lesiones físicas graves.

⚠ PRECAUCIÓN
Este símbolo/Esta palabra indicadora describe un peligro de grado bajo de riesgo que, de no evitarse, puede provocar lesiones físicas leves o moderadas.

AVISO
Esta palabra indicadora advierte del riesgo de posibles daños materiales o le proporciona información adicional útil sobre el uso.

Este símbolo alude al modo de empleo del producto en interiores y exteriores.
Este símbolo alude a la obligación de utilizar el producto exclusivamente en interiores.
Este símbolo alude al modo de empleo del producto.
Este símbolo apunta posibles peligros en lo que se refiere a los niños.
8+ Este símbolo alude a la edad de autorización para utilizar el producto.
Este símbolo alude al riesgo de deslumbramiento.
Este símbolo alude a una radiación óptica peligrosa.
Este símbolo apunta posibles peligros debidos a descargas eléctricas.
Este símbolo apunta posibles peligros debidos a un sobrecalentamiento.
Este símbolo apunta posibles peligros debidos a una explosión.
Este símbolo apunta posibles peligros debidos a la manipulación de las pilas y baterías.
⎓ Este símbolo sirve para identificar la corriente continua.
W Este símbolo indica la potencia eléctrica: vatios.
Este símbolo indica un puerto USB.
lm Este símbolo informa de la corriente lumínica máxima.
IP44 Este símbolo sirve para identificar el tipo de protección IP44 (protección contra salpicaduras de agua de todas las direcciones).
III Este símbolo sirve para identificar la clase de protección III. SELV: voltaje extra bajo seguro
Estos símbolos le informan acerca de la eliminación del embalaje y del producto.
20 PAP 05 PP
CE Declaración de conformidad (consulte el capítulo 8, "Declaración de conformidad"): Los productos identificados con este símbolo cumplen todas normativas comunitarias aplicables del Espacio Económico Europeo.

2. Seguridad
Uso previsto
Se aplica a la Linterna led recargable 1. Este producto está concebido para su uso tanto en interiores como en exteriores.
Este producto no es adecuado para la iluminación de interiores.
La base de carga 3 solo puede montarse y utilizarse en interiores.

No está diseñado para su uso en entornos comerciales o industriales. Cualquier otra aplicación o modificación del producto se considerarán no conformes a lo previsto, lo que puede entrañar riesgos, como lesiones personales o daños materiales. Así pues, el distribuidor declina toda responsabilidad por los daños que tengan su causa en un uso no conforme a lo previsto.

Utilizar el cable USB solo en espacios secos y cerrados.

3. Volumen de suministro (figura A)
1 Linterna led recargable 1
1 Placa de montaje 2
1 Base de carga 3
1 Cable micro USB 4
2 Tornillos 5
2 Tacos, Ø 5 mm 6
1 Manual de instrucciones (sin ilustración)

4. Datos técnicos
Tipo: Linterna led recargable
IAN 376029_2104
N° ref. de Tradix: 376029-21-A
Fuente de luz: 1 LED RGB+W, 10 W
(rojo, verde, azul, blanco, no reemplazables, en lo sucesivo denominado LED)
Tensión de servicio: 3,7 V ⎓
Potencia total: 2,1 W máx.
Batería: Batería de iones de litio de 3,7 V⎓ /2000 mAh
(Tipo 18650, no reemplazable)
- Flujo lumínico: máx. 220 lm
  Tiempo de iluminación: aprox. 3,0 h
  (Luz blanca, 100 % de luminosidad, según ANSI)

Clase de protección III/◈
Grado de protección: IP44 (solo Linterna led recargable)
Fecha de fabricación: 10/2021
Garantía: 3 años

5. Advertencias de seguridad
⚠ ADVERTENCIA
Riesgo de lesiones y asfixia
Si los niños juegan con el producto o el embalaje, pueden lesionarse o ahogarse con él.
- No permita que los niños pequeños jueguen con el producto ni con el embalaje.
- Vigile a los niños en todo momento siempre que se encuentren cerca del producto.
- Guarde el producto y el embalaje fuera del alcance y la vista de los niños.

⚠ ADVERTENCIA
Riesgo de lesiones
Este aparato no es apto para niños menores de 8 años. Puede provocar lesiones.
- Los niños de más de 8 años y las personas con una capacidad física, sensorial o mental reducida o con falta de conocimientos o experiencia deben estar vigilados constantemente durante el uso del producto, o bien recibir una formación previa sobre su uso seguro y entender a la perfección los peligros que entraña dicho producto.
- Los niños no pueden jugar con el producto.
- Las operaciones de mantenimiento y limpieza del producto no pueden correr a cargo de niños si no están vigilados.

Tenga en cuenta las disposiciones legales que se encuentren en vigor en su país.
- Observe las normativas legales que se encuentren en vigor en su país, así como las disposiciones sobre el uso y la eliminación del producto.

⚠ ADVERTENCIA
Riesgo de lesiones
No utilice este producto en entornos con riesgo de explosión.
Puede provocar lesiones.
- El producto no puede utilizarse en entornos con riesgo de explosión (Ex). El uso del producto no está permitido en entornos en los que existan líquidos, gases o polvos inflamables.

⚠ ADVERTENCIA
Riesgo de deslumbramiento
- No mire directamente a la luz de la lámpara ni dirija la lámpara hacia los ojos de otras personas, pues esto puede afectar a la capacidad de visión de la persona afectada.
- Este producto puede emitir una radiación óptica peligrosa. No mire directamente a la luz de la lámpara, pues puede sufrir lesiones oculares.

⚠ ADVERTENCIA
Riesgo de lesiones
Si el producto presenta algún defecto, deje de utilizarlo de inmediato.
Puede provocar lesiones.
- No utilice el producto si presenta errores de funcionamiento, daños o desperfectos.
- Los LED no pueden sustituirse. Si los LED están defectuosos, elimine el producto.
- Una reparación inadecuada puede desembocar en riesgos considerables para el usuario.

⚠ ADVERTENCIA
Riesgo de lesiones
No manipule indebidamente el producto.
De lo contrario, existe riesgo de sufrir lesiones debido a una descarga eléctrica.
- La carcasa no debe abrirse en ningún caso y el producto no puede manipularse ni modificarse. En el caso de realizarse manipulaciones o modificaciones, existe riesgo de muerte debido a una descarga eléctrica. Por razones de homologación (CE), queda prohibido cualquier tipo de manipulación o modificación.
- Asegúrese de que el producto no queda cubierto durante el uso.

5.1 Advertencias de seguridad sobre las baterías
⚠ ADVERTENCIA
Riesgo de explosión
- Mantenga el producto alejado de fuentes de calor y de la luz directa del sol, pues la batería puede explotar como consecuencia de un sobrecalentamiento y, a su vez, provocar lesiones.
- No utilice el producto si se encuentra dentro del embalaje. De lo contrario, existe riesgo de que se desencadene un incendio.

⚠ ADVERTENCIA
Riesgo de lesiones
No toque las baterías derramadas con las manos sin protección. De lo contrario, existe riesgo de sufrir lesiones.
- Las baterías derramadas o dañadas pueden provocar quemaduras en la piel si entran en contacto con ella. No toque las baterías derramadas con las manos sin protección y utilice en su lugar indefectiblemente guantes adecuados.

AVISO
- Este producto presenta una batería incorporada que el usuario no puede sustituir. Con el fin de evitar que surjan riesgos los únicos que pueden extraer la batería son el fabricante, su servicio de atención al cliente o una persona con un cualificación similar.
- A la hora de eliminar el producto asegúrese de que este producto contiene una pila recargable.

⚠ PRECAUCIÓN
Riesgo de sobrecalentamiento
No encender dentro del embalaje.

6. Puesta en servicio
1. Retire todo el material de embalaje
2. Asegúrese de que dispone de todos los componentes y de que estos no presentan ningún daño.
   Si este no es el caso, póngase en contacto con el servicio técnico indicado.

Leyenda
1 Producto
2 Placa de montaje
3 Base de carga
4 Cable micro USB
5 Tornillo
6 Taco, Ø 5 mm
7 Conector micro USB
8 Toma
9 Conector USB
10 Unidad de iluminación
11 Indicador de carga
11b Contactos de carga
12 Anillo de ajuste
13 Marcador de ajuste
14 Interruptor pulsador

6.1 Montaje de la base de carga
⚠ ADVERTENCIA
Peligro mortal
No efectúe ningún taladro sin comprobar previamente si en el punto previsto existen conducciones de electricidad, gas o agua. De lo contrario, existe riesgo de muerte.
- Los daños efectuados en las conducciones de electricidad, gas o agua pueden provocar situaciones peligrosas. Utilice unos detectores apropiados para determinar si hay conducciones ocultas en la zona de trabajo.
- Monte la base de carga únicamente en interiores.

1. Desconecte la base de carga 3 de la placa de montaje 2 deslizando la base de carga completamente hacia la derecha (para desbloquearla 🔒⇔🔓) y extraerla.
2. Seleccione un lugar adecuado en la pared para el montaje.
3. Monte la placa de montaje 2 con los dos tornillos 5 y los tacos, Ø 5 mm 6, como se muestra en la **Fig. B**.
- Si se monta la placa de montaje 2 en una pared de madera, no se necesitan tacos.

AVISO
- No apriete los tornillos 5 en exceso.

4. Inserte la base de carga 3 en la placa de montaje 2.
5. Deslice la base de carga 3 hacia la izquierda 🔒⇔🔓 hasta que se oiga un clic claro.

6.2 Carga de la batería (Fig. C)
AVISO
La batería debe cargarse durante 12 horas antes del primer uso.
Conecte la base de carga 3 a un dispositivo adecuado utilizando el cable de carga micro USB 4. Puede cargar la batería, entre otros, con una fuente de alimentación dotada de puerto USB (no incluida en el volumen de suministro). Tenga en cuenta los datos técnicos (5 V ⎓, 500 mA).
El producto solo puede conectarse a un dispositivo con una salida SELV y una tensión de salida máxima de trabajo (Uout) de 5 V ⎓.
1. Inserte el conector micro USB 7 en la toma 8 de la base de carga 3.
2. Inserte el conector USB 9 en el aparato que desea cargar.

⚠ ADVERTENCIA
Riesgo de lesiones como consecuencia de una descarga eléctrica
- Cargue el producto únicamente en interiores.
- Si el producto se ha mojado por haberlo utilizando en un exterior, séquelo antes de cargarlo utilizando un paño seco. Asegúrese de que los contactos de carga 11b del producto 1 están secos. Los contactos de carga 11b del producto 1 se encuentran en el lado opuesto del indicador de carga 11, véase **Fig. C**. Existe peligro de cortocircuito.

3. Deslice la unidad de iluminación 10 hacia delante.
4. Gire el anillo de ajuste 12 de forma que uno de los colores (rojo, azul, blanco o verde) esté debajo del marcador de ajuste 13, véase **Fig. D**.
   El anillo de ajuste 12 encaja de forma perceptible.
5. Inserte el producto 1 como se muestra en la **Fig. C** en la base de carga 3. El proceso de carga, de ser necesario, se inicia automáticamente a través de los contactos de carga 11b del producto 1 y de la base de carga 3.

AVISO
El producto 1 incorpora un indicador de carga 11; consulte la **Fig C**.
- Durante el proceso de carga, el indicador de carga 11 muestra una luz roja.
- Cuando la batería está totalmente cargada, el indicador de carga 11 muestra una luz verde.

AVISO
La batería incorpora un dispositivo de desconexión automática. Este desconecta el proceso de carga al 100 % para que la batería no se sobrecargue.
El producto 1 está ahora listo para el uso.

6.3 Modo de empleo
Ajuste del color de luz:
Gire el anillo de ajuste 12 de manera que el color de luz deseado (rojo, verde, azul o blanco) quede debajo de la marca de ajuste 13, véase **Fig. D**.
El anillo de ajuste 12 encaja de forma perceptible.
- Luz roja: penetra en la niebla y el humo
- Luz verde claro: agudiza los contornos
- Luz azul: detecta líquidos, para la pesca nocturna y el seguimiento de animales
- Luz blanca: máxima luminosidad

Encendido y apagado del producto:
- Pulse el interruptor 14 hasta que se escuche un clic perceptible; véase la **Fig. D**. El producto 1 cambia al primer modo de funcionamiento, 100 % de luminosidad.
- Al pulsar otra vez el interruptor 14, se pasa por los otros 3 modos de funcionamiento:
  50 % de brillo/luz estroboscópica /señal SOS.
- Si se vuelve a pulsar, el producto 1 se desconecta.

AVISO
- Si el modo de funcionamiento no cambia durante más de un minuto, la siguiente pulsación del interruptor 14 provoca un apagado.
- Independientemente del modo de funcionamiento y el color de la luz, manteniendo pulsado el interruptor 14 durante aproximadamente 2 segundos, se puede apagar el producto 1.
- Cuando está apagada, la luz estroboscópica puede encenderse directamente pulsando el interruptor 14 durante unos 2 segundos.
  La luz estroboscópica se ilumina en el color de luz correspondiente.

AVISO
El producto 1 se enciende automáticamente al extraerlo de la base de carga 3 con un 50 % de luminosidad en el color de luz ajustado.
En cuanto se vuelve a colocar en la base de carga 3, el producto 1 se apaga automáticamente.

⚠ ADVERTENCIA
No dirija la luz estroboscópica a personas no involucradas.
Existe riesgo de sufrir lesiones.
Como la velocidad del haz de la luz estroboscópica es extremadamente rápido, en determinadas circunstancias, puede afectar a la capacidad visual de niños y personas con algún tipo de impedimento (como puede ser una enfermedad física).

Manejo del foco de la unidad de iluminación (Fig. E):
El producto 1 dispone de un sistema de enfoque deslizante, que permite ajustar el haz de luz de forma continua desde el ángulo de dispersión máximo hasta el punto más pequeño que puede enfocarse.
- Deslice la unidad de iluminación 10 hacia delante: El foco se reduce de forma continua hasta el punto más pequeño posible.
- Deslice la unidad de iluminación 10 acia atrás: el foco aumenta de forma continua hasta el ángulo de dispersión máximo.

AVISO
Cuando más pequeño sea el punto enfocado, más alta es luminosidad existente en esta superficie.

6.4 Función de luz de emergencia
Si el producto 1 se coloca en la base de carga 3 y se establece la alimentación de corriente para la carga, el producto 1 se enciende automáticamente como luz de emergencia en el color ajustado al 50 % de luminosidad en el caso producirse un apagón o al extraerlo de la base de carga 3. Cuando se restablece la alimentación de corriente, así como cuando el producto vuelve a colocarse en la base de carga 3, el producto 1 se apaga de nuevo de forma automática.

AVISO
- Si el apagón se mantiene, el producto 1 permanece encendido hasta que la batería se agota.

7. Instrucciones de limpieza y cuidado
⚠ PRECAUCIÓN
Riesgo de lesiones
Antes de proceder a una operación de limpieza, retire el conector USB 9 del cargador (p. ej., la fuente de alimentación) y, después, apague el producto. De lo contrario, existe el riesgo de que se produzca una descarga eléctrica.
- Utilice únicamente un paño seco para la limpieza.
- No utilice instrumentos de limpieza punzantes ni productos químicos.
- No sumerja el aparato en agua.
- Conserve el producto en un lugar fresco, seco y protegido de la luz ultravioleta.

8. Declaración de conformida
Este aparato cumple los requisitos básicos y las demás normativas pertinentes de la Directiva 2014/30/UE del Parlamento Europeo y del Consejo sobre baja tensión y la Directiva 2011/65/UE del Parlamento Europeo y del Consejo sobre la restricción a la utilización de determinadas sustancias peligrosas en aparatos eléctricos y electrónicos (RoHS). La declaración de conformidad a original completa puede solicitarse al importador.

9. Eliminación
Eliminación del embalaje
El embalaje y el manual de instrucciones están fabricados en su totalidad con materiales respetuosos con el medio ambiente que puede eliminar a través de los puntos de recogida o reciclaje de su localidad.

Eliminación del producto
Este producto no puede eliminarse junto con la basura doméstica. Póngase en contacto con su comunidad o con el ayuntamiento para informarse de las posibilidades de eliminación que existen para el producto.

Eliminación de la batería / pilas recargables
- Recicle las pilas recargables que estén defectuosas o usadas conforme a la Directiva 2006/66/CE del Parlamento Europeo y del Consejo y sus enmiendas.
- Las pilas y las baterías no pueden eliminarse con la basura doméstica, pues contienen metales pesados perjudiciales. Etiquetado: Pb (plomo), Hg (mercurio), Cd (cadmio). La ley obliga a devolver las pilas y baterías usadas. Una vez agotada su vida útil, puede devolverlas de forma totalmente gratuita en nuestro punto de venta o en el punto de recogida más cercano (por ejemplo, en un establecimiento especializado o en el punto limpio de su localidad). Las pilas y las baterías están identificadas con un símbolo de cubo de basura tachado.
- Las pilas y baterías recargables solo pueden eliminarse si están totalmente descargadas. Descargue la batería dejando el producto encendido hasta que deje de emitir luz.

10. Garantía
Garantía de TRADIX GmbH & Co. KG
Estimados clientes: este aparato tiene una garantía de 3 años a partir de la fecha de compra. En caso de que este producto sea defectuoso, le asiste el derecho legal a realizar la correspondiente reclamación al vendedor. Este derecho legal no se ve afectado por nuestras condiciones de garantía que se indican a continuación.

11. Condiciones de garantía
El plazo de garantía comienza a partir de la fecha de compra. Le rogamos que conserve el tique de compra original. Ese documento es necesario como comprobante de compra.
Si durante los tres años posteriores a la fecha de compra de este producto se presenta un defecto material o de fabricación, el producto se sustituirá o se reparará –a nuestra elección– sin que suponga ningún tipo de gasto para usted. Esta garantía requiere que se presente dentro del plazo de tres años el aparato defectuoso, el justificante de compra (tique de compra) y una breve descripción por escrito del defecto y del momento en el que se presentó.
Si el defecto está cubierto por nuestra garantía, se le devolverá el producto reparado o uno nuevo. La reparación o sustitución del producto no conlleva el inicio de un nuevo plazo de garantía.

Periodo de garantía y reclamaciones legales por defectos
La prestación de un servicio de garantía no prolonga el periodo de garantía. Este condición también se aplica a las piezas sustituidas y reparadas. Los daños y defectos existentes en el momento de la compra deben comunicarse inmediatamente después del desembalado del producto. Las reparaciones que se produzcan una vez concluido el periodo de garantía serán a cargo del usuario.

Alcance de la garantía
El aparato ha sido producido con gran cuidado siguiendo estrictas directrices de calidad y verificado minuciosamente antes de la entrega. Las prestaciones de garantía se aplican a los fallos de materiales o fabricación. La garantía no se extiende a las piezas del producto que están sometidas a un desgaste normal y que, por lo tanto, pueden considerarse piezas de desgaste, ni a los daños producidos en piezas frágiles, tales como interruptores, baterías o las que están hechas de vidrio.
Esta garantía quedará anulada si el producto dañado ha sido utilizado de manera inadecuada o su mantenimiento ha sido inapropiado. Para un uso conforme del producto, es imprescindible respetar escrupulosamente todas las indicaciones expuestas en las instrucciones de uso. Es imprescindible evitar las finalides de uso y actuaciones que se desaconsejan en las instrucciones de uso o sobre las que se advierte al usuario.
El producto está diseñado exclusivamente para el uso privado, no para su uso en entornos comerciales o industriales. La garantía queda anulada automáticamente en caso de uso inadecuado o abusivo del producto o de uso de la fuerza y también en caso de intervenciones no realizadas por nuestro servicio técnico autorizado.

Procedimiento en caso de reclamaciones de garantía
Para garantizar una rápida tramitación de su problema, le rogamos que siga las indicaciones siguientes:
- Para todas las consultas, tenga a mano el ticket de compra y el número de referencia (p.ej., IAN 376029_2104) como prueba de su adquisición.
- Encontrará el número de referencia en la placa de características del producto, o bien grabado en este, en la portada de su manual de instrucciones o bien en la etiqueta autoadhesiva situada en el lado trasero o inferior del producto.
- Si se producen fallos de funcionamiento o cualquier otro defecto, póngase en contacto en primer lugar por teléfono o correo electrónico con el departamento de servicio técnico que se indica a continuación.
- A continuación, podrá enviar el producto considerado defectuoso a portes debidos al servicio técnico que se le indique, adjuntando el comprobante (ticket) de compra e indicando dónde se encuentra el fallo y cuándo se ha producido.

En la página web www.lidl-service.com puede descargar este manual y muchos otros manuales, vídeos de productos y software de instalación.

Escaneando este código QR puede acceder directamente a la página del servicio técnico Lidl (www.lidl-service.com) y abrir las instrucciones de uso indicando el número de referencia (IAN) 376029_2104.

DK

BATTERIDREVEN LED-LOMMELYGTE
Betjeningsvejledning

1. Indledning
Hjerteligt tillykke!
Du har valgt et produkt af høj kvalitet. Betjeningsvejledningen er bestanddel af produktet. Den indeholder vigtige oplysninger vedrørende sikkerhed, brug og bortskaffelse. Bliv fortrolig med alle betjenings- og sikkerhedsanvisninger, inden du tager produktet i brug. Brug produktet udelukkende som beskrevet og i de dertil angivne anvendelsesområder. I tilfælde af, at produkt videregives, bør samtlige dokumenter altid medfølge. Opbevar instruktionerne til fremtidig reference.

Symbolforklaring
Følgende symboler og signalord anvendes i denne brugsanvisning, på produktet eller på emballagen. Nedenstående betegnes denne Batteridreven LED-lommelygte som produkt.

⚠ ADVARSEL!
Dette signalsymbol/-ord betegner en fare med en høj risiko, der, hvis den ikke undgås, kann medføre livsfare eller alvorlige kvæstelser.

⚠ FORSIGTIG!
Dette symbol betegner en fare med en lav risiko, der, hvis den ikke undgås, kann medføre lettere eller mellemstore kvæstelser.

BEMÆRK!
Dette symbol advarer mod mulige materielle skader eller giver dig nyttige yderligere oplysninger om brugen.

Dette symbol angiver produktets egnethed til inden- og udendørs brug.
Dette symbol angiver, at produktet kun er egnet til indendørs brug.
Dette symbol angiver produktets brug.
Dette symbol angiver mulige farer i forhold til børn.
8+ Dette symbol angiver produktets aldersbedømmelse.
Dette tegn angiver fare for blænding.
Dette tegn angiver farlige optiske stråling.
Dette symbol angiver mulige farer i form af elektriske stød.
Dette symbol angiver mulige farer i forbindelse med overophedning.
Dette symbol angiver mulige farer i form af eksplosioner.
Dette symbol angiver mulige farer ved håndtering med batterier.
⎓ Dette tegn angiver jævnstrøm.
W Dette symbol angiver den elektriske effekt: Watt.
Dette symbol angiver en USB-port.
lm Dette tegn angiver den maksimale lysstrøm.
IP44 Dette tegn angiver beskyttelsesklassen IP44 (Beskyttelse mod sprøjtvand fra alle sider).
III Dette tegn angiver beskyttelsesklasse III. SELV: Sikker ekstra lav spænding
Dette tegn informerer om, hvordan emballage og produkt skal bortskaffes.
20 PAP 05 PP
CE Overensstemmelseserklæring (se kapitel "8. Overensstemmelseserklæring"): Produkter, der er markeret med dette symbol, opfylder alle relevante harmoniserede forskrifter i det Europæiske Økonomiske Område.

2. Sikkerhed
Tilsigtet brug
Gælder for Batteridreven LED-lommelygte 1.
Dette produkt er beregnet til inden- og udendørs brug.
Dette produkt er ikke egnet til indendørs belysning.
Opladestationen 3 må kun monteres og benyttes indendørs.

Produktet er ikke beregnet til erhvervsbrug. Enhver anden brug af eller ændringer på produktet gælder som ikke-formålsmæssig og kan medføre risici for person- og materielle skader. Distributøren hæfter ikke for skader, som opstår som følge af ikke-formålsmæssig brug.

USB-kablet må kun anvendes i tørre og lukkede rum.

3. Leveringsomfang (fig. A)
1x Batteridreven LED-lommelygte 1
1x Monteringsplade 2
1x Opladestation 3
1x Micro-USB-kabel 4
2x Skruer 5
2x Plug, Ø 5 mm 6
1x Betjeningsvejledning (uden billede)

4. Tekniske data
Type: Batteridreven LED-lommelygte
IAN: 376029_2104
Tradix-nr: 376029-21-A
Lyskilde: 1x RGB+W-LED, 10 W
(rød, grøn, blå, hvid, kan ikke skiftes, fortsat betegnet som LED)
Driftsspænding: 3,7 V ⎓
Samlet effekt: 2,1 W maks.
Batteri: Litium-ion-batteri 3,7 V ⎓ / 2.000 mAh
(Type 18650, kan ikke udskiftes)
- Lysstrøm: maks. 220 lm
  Lysvarighed: ca. 3,0 h
  (hvidt lys, 100 % lysstyrke, iht ANSI)

Beskyttelsesklasse III/◈
Kapslingsklasse: IP44 (kun Batteridreven LED-lommelygte)
Produktionsdato: 10/2021
Garanti: 3 år

5. Sikkerhedsanvisninger
⚠ ADVARSEL!
Fare for skade og kvælning!
Hvis børn leger med produktet eller emballagen, kann de skade eller kvæle på det!
- Lad ikke børn lege produktet eller emballagen!
- Hold øje med børn, hvis de er i nærheden af produktet.
- Produktet og emballagen skal opbevares utilgængeligt for børn.

⚠ ADVARSEL!
Fare for personskader!
Ikke egnet til børn under 8 år! Der er fare for personskader!
- Børn på 8 år og derover samt personer med nedsat fysiske, sensoriske eller mentale evner eller manglende erfaring og viden skal overvåges og/eller instrueres i en sikker brug af produktet og de deraf følgende farer ved brug af produktet.
- Børn må ikke lege med produktet.
- Vedligeholdelse og/eller rengøring af produktet må ikke udføres af børn, som ikke er under opsyn.

Overhold forskrifterne i dit land!
- Overhold de gældende landespecifikke regler og forskrifter ved brugen og under bortskaffelsen af produktet.

⚠ ADVARSEL!
Fare for personskader!
Brug ikke produktet i eksplosionsfarlige omgivelser!
Der er fare for personskader!
- Produktet må ikke bruges i eksplosionsfarlige (Ex) omgivelser. Produktet er ikke godkendt til brug i omgivelser med brandbare væsker, gasser eller støv.

⚠ ADVARSEL!
Fare for blænding!
- Se ikke direkte ind i LED-multilygtens lys og ret ikke LED-multilygten direkte mod andre personers øjne. Kan medføre nedsat syn.
- Produktet kann udlede en farlig optisk stråling. Se ikke direkte ind i lygten. Strålingen kann muligvis skade dine øjne.

⚠ ADVARSEL!
Fare for personskader!
Et defekt produkt må ikke benyttes!
Der er fare for personskader!
- Brug ikke produktet i tilfælde af funktionsfejl, beskadigelse eller defekter.
- LED'erne kan ikke udskiftes. Hvis LED'erne er defekte, skal hele produktet bortskaffes.
- Ved usagkyndige reparationer kan der opstå alvorlige farer for brugeren.

⚠ ADVARSEL!
Fare for personskader!
Produktet må ikke manipuleres! Der er fare for personskader pga. Elektrisk stød!
- Huset må under ingen omstændigheder åbnes, og produktet må ikke manipuleres/ændres. Manipulationer/ændringer medfører livsfare pga. Elektrisk stød. Manipulationer/ændringer er forbudt iht. Godkendelsesårsager (CE).
- Produktet må ikke overdækkes under brug.

5.1 Sikkerhedsanvisninger vedrørende batterier
⚠ ADVARSEL!
Brand- og eksplosionsfare!
- Hold produktet på afstand fra varmekilder og direkte solstråling, da batterierne kann eksplodere når de bliver for varme. Der er fare for personskader.
- Produktet ikke bruges i emballagen! Brandfare!

⚠ ADVARSEL!
Fare for personskader!
Udløbne batterier må ikke berøres med bare hænder! Der er fare for personskader!
- Udløbne eller beskadige batterier kann ætse huden ved berøring. Udløbne batterier må ikke berøres med bare hænder; brug derfor altid egnede sikkerhedshandsker!

BEMÆRK!
- Dette produkt har et indbygget genopladeligt batteri, der ikke kann udskiftes af brugeren. For at undgå farer kann batteriet kun fjernes af fabrikanten eller ist servicetjenesten eller af en tilsvarende kvalificeret person.
- Når produktet bortskaffes, skal man være opmærksom på, at det indeholder et genopladeligt batteri.

⚠ FORSIGTIG!
Fare for overophedning!
Må ikke tændes i emballagen.

6. Ibrugtagning
1. Fjern al emballage.
2. Kontrollér om alle dele er komplet og ubeskadiget.
   Er dette ikke tilfældet, kontakt venligst den angivne serviceadresse.

Signaturforklaring
1 Produkt
2 Monteringsplade
3 Opladningsstation
4 Micro-USB-kabel
5 Skrue
6 Plug, Ø 5 mm
7 Micro-USB-stik
8 Stikbøsning
9 USB-stik
10 Lysenhed
11 Opladningsindikator
11b Opladningskontakter
12 Justeringsring
13 Indstillingsmarkør
14 Kontakt

6.1 Montering af opladningsstation
⚠ ADVARSEL!
Livsfare!
Bor ikke huller før du har kontrolleret de planlagte steder for el-, gas- eller vandledninger! Der er livsfare!
- Beskadigelse af el-, gas- eller vandledninger kan medføre farlige situationer! Benyt egnede detektorer for at finde ud af, om der findes skjulte ledninger i arbejdsområdet.
- Monter udelukkende opladningsstationen indendørs.

1. Tag opladestationen 3 ud af monteringspladen 2 ved at skubbe opladestationen (for at frigøre den 🔒⇔🔓) helt til højre og trække den ud .
2. Find et sted på væggen der er egnet til montering.
3. Monter monteringspladen 2 med de to skruer 5 og pluggene, Ø 5 mm 6, som vist på **Fig. B**.
- Hvis du monterer monteringspladen 2 på en trævæg, er plugs ikke nødvendige!

BEMÆRK!
- Skruerne må ikke 5 overspændes!

4. Sæt opladningsstationen 3 ind i monteringspladen 2.
5. Skub opladningsstationen 3 mod venstre 🔒⇔🔓, indtil du hører at den går i hak

6.2 Opladning af batteri (Fig. C)
BEMÆRK!
Inden første ibrugtagning skal batteriet oplades i 12 timer.
Forbind opladningsstationen 3 med en egnet enhed via micro-USB-ladekablet 4. Man kan f.eks. oplade batteriet med et strømstik med USB-indgang (ikke omfattet af leveringen). Vær herved opmærksom på de tekniske data (5 V ⎓, 500 mA).
Produktet kan kun tilsluttes en driftsenhed med en SELV-port og en maks. driftsspids-udgangsspænding (Uout) på 5 V ⎓.
1. Sæt micro-USB-stikket 7 ind i stikbøsningen 8 på opladningsstationen 3.
2. Sæt USB-stikket 9 ind i den pågældende enhed, der oplader.

⚠ ADVARSEL!
Fare for personskader pga. elektrisk stød!
- Produktet må kun oplades indendørs.
- Hvis produktet er blevet vådt ved udendørs anvendelse, skal det inden opladning tørres helt med en tør klud.Vær opmærksom på, at opladningskontakterne 11b på produktet 1 er tørre. Produktets 11 opladningskontakter 11b er placeret på den modsatte side af opladningsindikatoren 1, se **fig. C**. Der er risiko for kortslutning.

3. Skub lysenheden 10 fremad.
4. Drej justeringsringen 12 så en af farverne rød / grøn / blå / hvid står under indstillingsmarkøren 13, se **Fig. D**.
   Justeringsringen 12 klikker mærkbart på plads.
5. Sæt produktet 1 som vist i **Fig. C** ind i opladningsstationen 3. Opladningsprocessen bliver, hvis nødvendigt, startet automatisk via opladningskontakterne 11b på produktet 1 og på opladningsstationen 3 .

BEMÆRK!
Produktet 1 er forsynet med en opladningsindikator 11, se **Fig. C**.
- Under opladningen lyser opladningsindikatoren 11 rødt.
- Når batteriet er helt opladet, lyser opladningsindikatoren 11 grønt.

BEMÆRK!
Batteriet er udstyret med en automatisk frakoblingsanordning. Denne frakobler opladningen, når batteriet er 100% opladet, således at batteriet ikke overbelastes.
Produktet 1 er nu driftsklar.

6.3 Anvendelse
Indstilling af lysfarve:
Drej justeringsringen 12 således, at den ønskede lysfarve rød / grøn / blå / hvid står under indstillingsmarkøren 13, se **Fig. D**.
Justeringsringen 12 klikker mærkbart på plads hver gang.
- rød lysfarve: gennemtrænger tåge og røg
- grøn lysfarve: skærper konturer
- blå lysfarve: Væskedetektion, natfiskeri og sporing af dyr
- hvid lysfarve: største lysstyrke

Tænd- sluk produktet:
- Tryk på kontakten 14, indtil der høres et tydeligt klik, se **Fig. D**. Produktet 1 skifter til 1. Funktion, 100 % lysstyrke, TIL.
- Yderligere tryk på kontakten 14 skifter videre til de 3 andre funktioner:
  50% lysstyrke / stroboskoblys / SOS-signal.
- Et yderligere tryk slår produktet 1 FRA.

BEMÆRK!
- Hvis funktionen ikke er ændret i mere end et minut, fører det næste tryk påkontakten 14 til slukning af produktet.
- Uafhængigt af driftstype og lysfarve kan man ved at trykke i ca. 2 sek. på kontakten på 14 produktet 1 slukke dette.
- I slukket tilstand kan stroboskoplyset tændes direkte ved hjælp af et ca. 2 sek. lang tryk på Kontakten 14 .
  Stroboskoplyset lyser i den valgte lysfarve.

BEMÆRK!
Produktet 1 lyser ved udtagelse af opladestationen 3 automatisk op med 50 % lysstyrke i den indstillede lysfarve.
Så snart det sættes ind i opladningsstationen 3 igen, slår produktet 1 automatisk fra.

⚠ ADVARSEL!
Peg ikke stroboskoplyset på uvedkommende personer!
Der er fare for personskader!
På grund af den ekstremt hurtige blinkhastighed af stroboskoplyset kan der opstå problemer med synet hos børn og tidligere belastede personer (f.eks. pga psykiske sygdomme).

Betjening af fokus på lysenheden (Fig. E):
Produktet 1 indeholder en skydefokus. Lyskeglen kan justeres trinløst mellem maksimal spredning til det mindst mulige fokuserbare punkt.
- Skub lysenheden 10 fremad: Fokus mindskes trinløst ned til det mindste mulige punkt.
- Skub lysenheden 10 bagud: Fokus forstørres trinløst til den maksimale spredningsvinkel.

BEMÆRK!
Jo mindre det fokuserede punkt er, jo højere er lysstyrken på denne flade.

6.4 Nødlysfunktion
Hvis produktet 1 er placeret i opladestationen 3 og der er oprettet strømforsyning til opladning, lyser produktet 1 ved strømsvigt eller ved udtagning fra opladestationen 3 automatisk i den indstillede lysfarve som nødlys med 50% lysstyrke. Så snart det sættes ind i opladningsstationen 3 igen, slår produktet 1 automatisk fra.

BEMÆRK!
- Forbliver strømforsyningen afbrudt, lyser produktet 1 indtil batteriet er tomt.

7. Rengørings- & plejeanvisninger
⚠ FORSIGTIG!
Fare for personskader!
Inden rengøring skal USB-stikket 9 tages ud af den enhed der skal oplades (f.eks. el-stikket) og produktet skal slukkes. Fare for elektrisk stød!
- rengør kun med en tør klud
- brug ikke skrappe rengøringsmidler eller kemikalier
- Må ikke komme ned i vand
- opbevares køligt, tørt og beskyttet mod UV-lys

8. Overensstemmelseserklæring
Denne enhed overholder i overensstemmelse med de væsentlige krav og andre relevante bestemmelser EU-direktivet for elektromagnetisk kompatibilitet 2014/30/ EU samt RoHs-direktivet 2011/65/EU. Den fuldstændige, originale overensstemmelseserklæring fås hos importøren.

9. Bortskaffelse
Bortskaffelse af emballagen
Emballagen og brugsvejledningen består af 100 % miljøvenlige materialer, som du kan bortskaffe på din lokale genbrugsstation.

Bortskaffelse af produktet
Produktet må ikke bortskaffes med almindeligt husholdningsaffald. Hvis du ønsker at informeres om, hvordan du bortskaffer produktet, bedes du kontakte din kommune.

Bortskaffelse af batterier / genopladelige batterier
- Defekte eller opbrugte genopladelige batterier skal tilføres genbrug iht. Direktiv 2006/66 / EF og dennes udvidelser.
- Batterier og genopladelige batterier må ikke bortskaffes med almindeligt husholdningsaffald. De indeholder skadelige tungmetaller. Mærkning: Pb (= bly), Hg (= kviksølv), Cd (= kadmium). Loven foreskriver, at brugte batterier og genopladelige batterier afleveres på genbrugsstationer. Batterier kan efter brug enten gratis afleveres hos forhandleren eller i den umiddelbare nærhed (f. eks. i andre butikker eller på de kommunale genbrugsstationer). Batterier og genopladelige batterier er markeret med en gennemstreget skraldespand.
- Genopladelige batterier må kun bortskaffes i afladt tilstand. Aflad batteriet ved at lade produktet være tændt, indtil det ikke længere lyser.

10. Garanti
Garanti fra TRADIX GmbH & Co. KG
Kære kunde, man får dette produkt med 3 års garanti fra købsdatoen. I tilfælde af mangler ved dette produkt har kunden juridiske rettigheder overfor sælgeren af produktet. Disse lovbestemte rettigheder begrænses ikke af den garanti, vi fremstiller i det følgende.

11. Garantibetingelser
Garantiperioden starter med købsdatoen. Vær venlig at opbevare den originale kassekvittering godt. Det er et bilag, der er nødvendigt som købsbevis. Optræder der inden for tre år fra købsdatoen for dette produkt en materiale- eller produktionsfejl, vil produktet af os - efter vort eget valg - blive repareret eller udskiftet gratis. Denne garantiydelse forudsætter, at der inden for den treårige periode forevises det defekte produkt og købsbeviset (kassekvitteringen) og det kort beskrives skriftligt, hvori manglen består og hvornår denne er dukket op. Hvis fejlen er dækket af vores garanti, vil vi returnere det reparerede produkt eller et helt nyt produkt. Der starter ikke en ny garantiperiode med en reparation eller en udskiftning af produktet.

Garantitid og lovmæssige erstatningskrav
Garantitiden forlænges ikke pga. erstatningen. Dette gælder også for udskiftede og reparerede dele. Eventuelle skader og mangler, der allerede findes ved køb, skal meldes straks efter udpakning. Reparationer, der skal foretages efter garantitiden, er betalingspligtige.

Garantiens omfang
Apparatet er omhyggeligt produceret i overensstemmelse med strenge kvalitetsstandarder og er kontrolleret grundigt inden levering. Garantiydelsen gælder for materiale- og fabrikationsfejl. Denne garanti omfatter ikke produktdele, der er udsat for normal slitage og derfor kan betragtes som sliddele eller for skader på dele, der pga materialet, der er produceret af, nemt kan gå i stykker f.eks. kontakter, batterier eller dele af glas.
Garantien bortfalder, hvis produktet er beskadiget eller ikke korrekt brugt eller vedligeholdt. For en korrekt brug af produktet skal alle vejledninger, der er opført i denne betjeningsvejledning, overholdes nøje. Anvendelsesområder og handlinger, som frarådes i denne betjeningsvejledning, eller som der advares imod, skal altid undgås.
Produktet er kun beregnet til privat brug, ikke til erhvervsbrug. Ved misbrug eller usagkyndig behandling, voldsom behandling eller indgreb, der ikke er foretaget af vores serviceafdeling på stedet, bortfalder garantien.

Fremgangsmåde ved garanti
For at sikre en hurtig bearbejdning af din reklamation, bedes du følge den nedenstående anvisninger.
- Hold venligst kassekvitteringen og artikelnummeret (f.eks. IAN 376029_2104) klar som dokumentation for købet.
- Artikelnummeret fremgår af typeskiltet på produktet, en gravering på produktet, forsiden på din vejledning eller skiltet på produktets bagside eller underside.
- Hvis der opstår funktionsfejl eller andre mangler, bedes du kontakte den serviceafdeling, der er angivet nedenstående - enten via telefon eller e-mail.
- Produkter, der er registreret som defekt, kan derefter portofrit sendes til den meddelte serviceadresse. Angiv her den pågældende fejl, og hvornår den er opstået.

På www.lidl-service.com kn du downloade den og mange andre håndbøger produktvideoer og installationssoftware.

Med denne QR-kode skifter du direkte til Lidl-service-siden (www.lidl-service.com) og kan åbne din betjeningsvejledning efter ud har angivet artikelnummeret (IAN) 376029_2104

INVERKEHRBRINGER / DISTRIBUTOR / DISTRIBUTEUR / DISTRIBUTEUR / PODMIOT WPROWADZAJĄCY PRODUKT DO OBROTU / DISTRIBUTOR / DISTRIBUTOR / DISTRIBUIDOR / FORHANDLER:
TRADIX GmbH & Co. KG
Schwanheimer Str. 132
DE-64625 Bensheim/GERMANY

SERVICEADRESSE / SERVICE ADDRESS / ADRESSE DU SERVICE / SERVICEADRESSEN / ADRES SERWISU / ADRESA SERVISU / ADRESA SERVISU / DIRECCIÓN DE SERVICIO / SERVICEADRESSEN:
TRADIX SERVICE-CENTER
c/o Teknihall Elektronik GmbH
Assar-Gabrielsson-Str. 11-13
DE-63128 Dietzenbach/GERMANY

ADRESSE DU SERVICE :
TRADIX SERVICE-CENTER
c/o Teknihall P/A Siemtech
ZA. Les Anguillaires 1
FR-31410 Noé / FRANCE

TRADIX SERVICE-CENTER
c/o teknihall Benelux bvba
Brusselstraat 33
BE-2321 Meer/BELGIUM

Dovozce:
LIDL Česká republika v.o.s.
Nárožní 1359/11, 158 00 Praha 5

Vyrobeno v/Vyrobené v:
Číně/Číne

Hotline: 00800 30012001 (kostenfrei, Mobilfunk abweichend / free of charge, mobile networks may vary / gratuit, différent pour la téléphonie mobile / gratis, mobiele telefoon afwijkend / ołączenie bezpłatne z telefonu stacjonarnego. Połączenie z telefonu komórkowego płatne według stawki operatora / zdarma, odlišně u volání z mobilního telefonu / zadarmo, neplatí pre volania z mobilných sietí / gratuito, sin perjuicio de móvil / gratis, mobilnet kan variere)

E-Mail: tradix-de@teknihall.com
E-Mail: tradix-at@teknihall.com
E-Mail: tradix-ch@teknihall.com
E-Mail: tradix-gb@teknihall.com
E-Mail: tradix-ie@teknihall.com
E-Mail: tradix-fr@teknihall.com
E-Mail: tradix-be@teknihall.com
E-Mail: tradix-nl@teknihall.com
E-Mail: tradix-pl@teknihall.com
E-Mail: tradix-cz@teknihall.com
E-Mail: tradix-sk@teknihall.com
E-Mail: tradix-es@teknihall.com
E-Mail: tradix-dk@teknihall.com

Stand der Informationen · Last update · Version des informations · Stand van de informatie · Stan informacji · Stav informací · Stav informácií · Versión de la información · Oplysningernes status:

10/2021 / PO31030057
Tradix Art.-Nr.: 376029-21-A

IAN 376029_2104