SILVERCREST®

PDF ONLINE
www.lidl-service.com

# MINI CHOPPER / MULTIZERKLEINERER / HACHOIR MULTIFONCTION SMZC 500 E1

GB IE NI CY MT
**MINI CHOPPER**
Operating instructions

FR BE CH
**HACHOIR MULTIFONCTION**
Mode d'emploi

CZ
**UNIVERZÁLNÍ DRTIČ**
Návod k obsluze

SK
**MULTIFUNKČNÝ KRÁJAČ**
Návod na obsluhu

DK
**MULTIHAKKER**
Betjeningsvejledning

HU
**KONYHAI APRÍTÓ**
Használati utasítás

DE AT BE CH
**MULTIZERKLEINERER**
Bedienungsanleitung

NL BE
**MULTIHAKKER**
Gebruiksaanwijzing

PL
**ROZDRABNIACZ**
Instrukcja obsługi

ES
**PICADORA**
Instrucciones de uso

IT CH MT
**TRITATUTTO ELETTRICO**
Istruzioni per l'uso

PT
**PICADORA MULTIUSOS**
Manual de instruções

IAN 516804_2510

GB

Before reading, unfold the page containing the illustrations and familiarise yourself with all functions of the device.

DE AT BE

Klappen Sie vor dem Lesen die Seite mit den Abbildungen aus und machen Sie sich anschließend mit allen Funktionen des Gerätes vertraut.

FR BE

Avant de lire le mode d'emploi, ouvrez la page contenant les illustrations et familiarisez-vous ensuite avec toutes les fonctions de l'appareil.

NL BE

Vouw vóór het lezen de pagina met de afbeeldingen open en maak u vertrouwd met alle functies van het apparaat.

CZ

Před čtením si otevřete stranu s obrázky a potom se seznamte se všemi funkcemi přístroje.

PL

Przed przeczytaniem proszę rozłożyć stronę z ilustracjami, a następnie proszę zapoznać się z wszystkimi funkcjami urządzenia.

SK

Pred čítaním si odklopte stranu s obrázkami a potom sa oboznámte so všetkými funkciami prístroja.

ES

Antes de empezar a leer abra la página que contiene las imágenes y, en seguida, familiarícese con todas las funciones del dispositivo.

DK

Før du læser, vend siden med billeder frem og bliv bekendt med alle apparatets funktioner.

IT

Prima di leggere aprire la pagina con le immagini e prendere confidenza con le diverse funzioni dell'apparecchio.

HU

Olvasás előtt kattintson az ábrát tartalmazó oldalra és végezetül ismerje meg a készülék mindegyik funkcióját.

PT

Antes de começar a ler abra na página com as imagens e, de seguida, familiarize-se com todas as funções do aparelho.


| | | | |
|---|---|---|---|
| English | Operating instructions | Page | 1 |
| Deutsch | Bedienungsanleitung | Seite | 9 |
| Français | Mode d'emploi | Page | 17 |
| Nederlands | Gebruiksaanwijzing | Pagina | 25 |
| Česky | Návod k obsluze | Strana | 33 |
| Polski | Instrukcja obsługi | Strona | 41 |
| Slovenčina | Návod na obsluhu | Strana | 49 |
| Español | Instrucciones de uso | Página | 57 |
| Dansk | Betjeningsvejledning | Side | 65 |
| Italiano | Istruzioni per l'uso | Pagina | 73 |
| Magyar | Használati utasítás | Oldal | 81 |
| Português | Manual de instruções | Página | 90 |

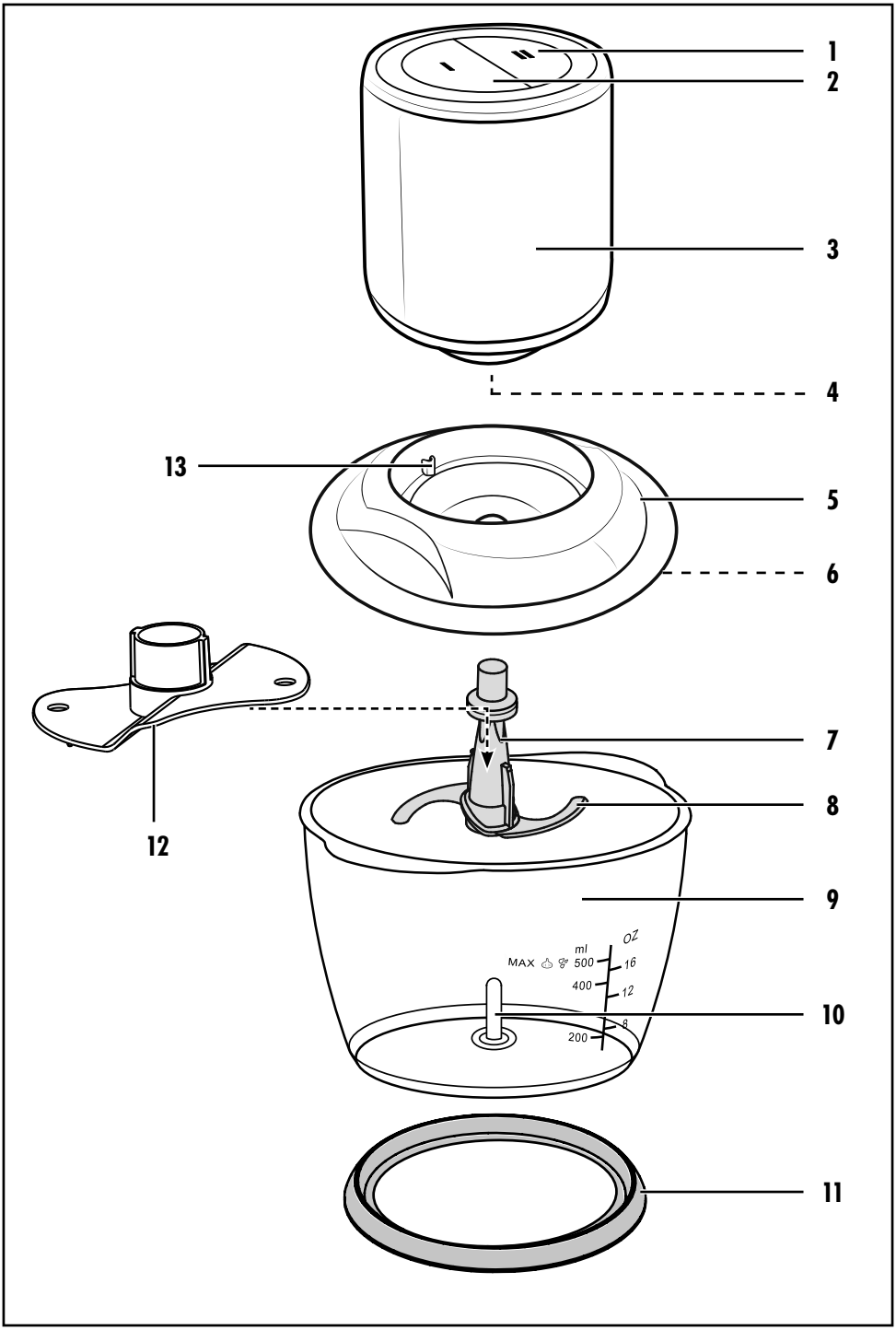
1
2
3
4
13
5
6
7
8
12
9
ml
OZ
MAX
500
16
400
12
8
200
10
11

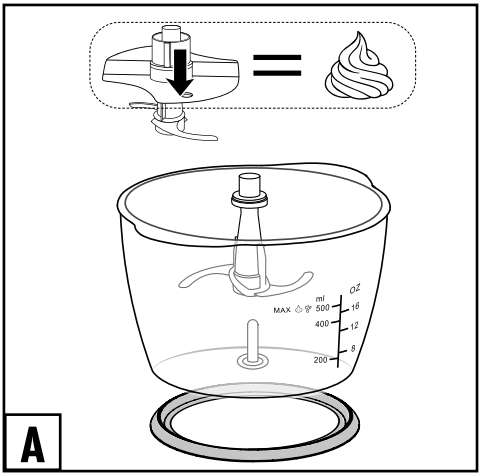
A
MAX
ml
500
400
200
OZ
16
12
8

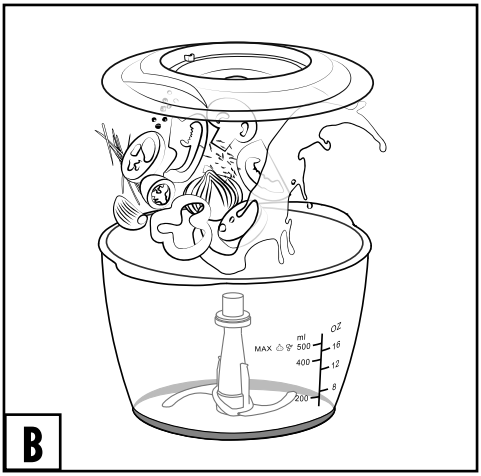
B
MAX
ml
500
400
200
OZ
16
12
8

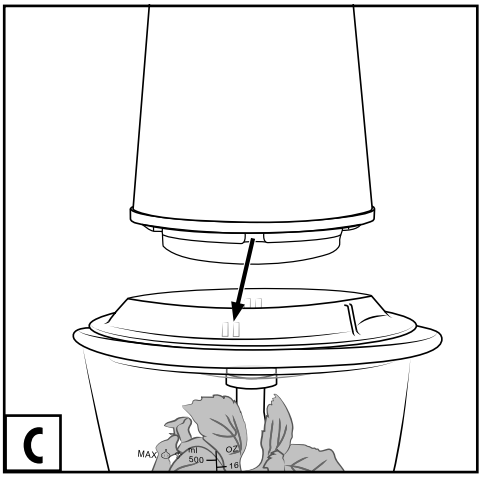
C
MAX
ml
500
OZ
16

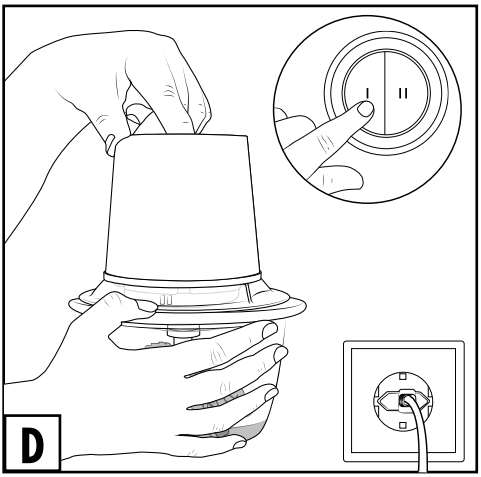
D
I
II

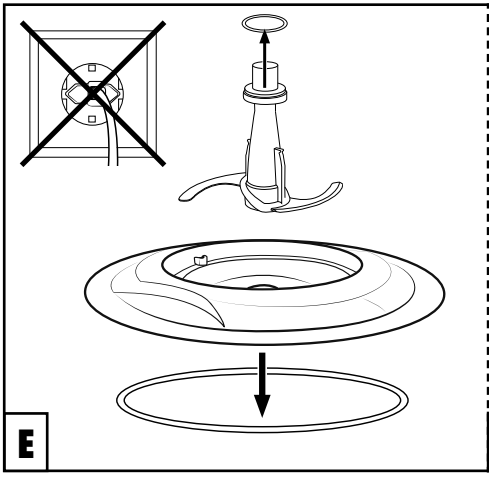
E

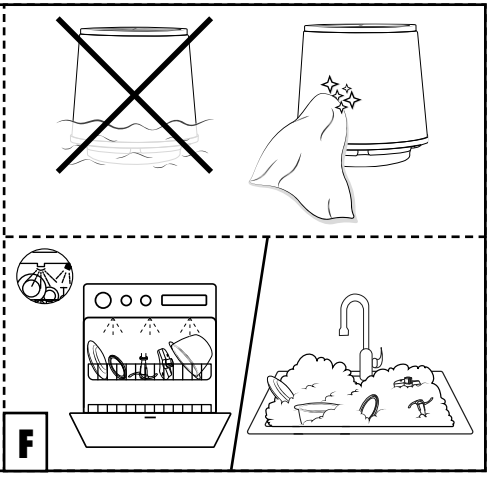
F

# Contents

**1. Intended use** **2**

**2. Package contents** **2**

**3. Appliance description** **2**

**4. Warnings and symbols used** **2**

**5. Technical data** **3**

**6. Safety information** **4**

**7. Before first use** **6**

**8. Operation** **6**

8.1. Chopping/emulsifying . . . . . 6

**9. Cleaning and care** **6**

**10. Storage** **6**

**11. Disposal** **7**

**12. Kompernass Handels GmbH warranty** **7**

12.1. Service . . . . . 7

12.2. Importer . . . . . 7

**13. Ordering replacement parts** **8**

## 1. Intended use

This appliance is intended for the chopping of foods in small amounts or for whipping cream and emulsifying liquids. This appliance is intended exclusively for use in domestic households. All other uses are deemed to be improper and may result in property damage or even in personal injury. No liability will be accepted for damages which result from improper use of the appliance.

## 2. Package contents

The appliance is supplied with the following components as standard:

- Mini Chopper
- Blade holder with blade
- Emulsifying disc
- Non-slip ring
- Operating instructions

## 3. Appliance description

**1** Speed button - Level II
**2** Speed button - Level I
**3** Motor unit
**4** Blade holder fitting
**5** Lid
**6** Sealing ring
**7** Blade holder
**8** Blade
**9** Bowl
**10** Guide axis
**11** Non-slip ring
**12** Emulsifying disc
**13** Catch

## 4. Warnings and symbols used

The following warnings and symbols are used in these operating instructions, on the packaging and on the appliance (where applicable):

| | |
|---|---|
| ⚠ | **DANGER!** A warning with this symbol and the signal word "DANGER" indicates an imminently hazardous situation that will result in death or serious injury if not avoided. |
| ⚠ | **WARNING!** A warning with this symbol and the signal word "WARNING" indicates a potentially hazardous situation that could result in death or serious injury if not avoided. |
| ⚠ | **CAUTION!** A warning with this symbol and the signal word "CAUTION" indicates a potentially hazardous situation that could result in a minor or moderate injury if not avoided. |
| ! | **ATTENTION!** A warning with this symbol and the signal word "ATTENTION" indicates a potential situation that could result in property damage if not avoided. |
| i | **Note:** A note identifies additional information that facilitates the use of the appliance. |
| 📖 | **Read the instructions.** Note all instructions regarding safety and use before using the product. Please pass all product documentation on to any future owner. |
| ~ | AC current/voltage |
| ⧈ | Protection class II: Protection by double or reinforced insulation. |
| | Do not immerse in water! |
| | Dishwasher-proof. |
| | All of the parts of this appliance that come into contact with food are food-safe. |

| | |
|---|---|
| CE | This product satisfies the requirements of the applicable European and national regulations. |
| | Do not dispose of electrical appliances in the household waste! |
| | Dispose of the packaging in an environmentally-responsible manner. |
| b a | The packaging is made of recyclable materials. Observe the labelling on the packaging material when sorting for disposal: The material is labelled with abbreviations (a) and numbers (b) with the following meanings: 1-7: plastics, 20-22: paper and cardboard, 80-98: composites. |
| ES/PT AZUL<br>ES/PT AMARILLO AMARELO<br>**ES/PT** | The packaging contains paper and/or cardboard components.<br>The packaging contains plastic and/or metal components. |

FR Cet appareil et ses accessoires se recyclent — À DÉPOSER EN MAGASIN ou À DÉPOSER EN DÉCHÈTERIE

Points de collecte sur www.quefairedemesdechets.fr
Privilégiez la réparation ou le don de votre appareil !

FR ÉLÉMENTS D'EMBALLAGE — BAC DE TRI

FR

**FR**: The product, its packaging and the operating instructions are recyclable. They are subject to an extended manufacturer responsibility and will be collected separately.

## 5. Technical data

| | |
|---|---|
| Mains voltage | 220-240 V ~, 50/60 Hz |
| Rated power | 500 W |
| Power consumption in off mode | 0.0 W |
| Protection class | II |
| CO time | 30 seconds when working with the blade **(8)**<br>2 minutes when working with the emulsifying disc **(12)** |
| Bowl capacity **(9)** | 1200 ml |
| Max. capacity | Food products/Liquids up to the 500 ml marking |

### CO time

The CO time (continuous operation time) is the amount of time an appliance can be operated without the motor overheating and becoming damaged. After the appliance has been operated for the given CO time, switch it off until the motor has cooled down.

## 6. Safety information

### ⚠ DANGER! ELECTRIC SHOCK!

- Connect the appliance only to correctly installed mains power sockets that supply a current rating of 220 - 240 V ~, at 50/60 Hz.
- To avoid potential risks, if the appliance power cable is damaged, it must be replaced by the manufacturer, its customer service or by a qualified technician.
- In event of operating malfunctions and before cleaning the appliance, remove the power plug from the mains power socket.
- Always remove the power cable from the socket by pulling on the plug, not on the power cable itself.
- Do not kink or crush the power cable, and route the cable so that it cannot be stepped on or tripped over.
- Do not expose the appliance to humidity and do not use it outdoors. If any liquid gets into the housing, disconnect the appliance from the mains power socket immediately and have it repaired by a qualified technician.
- Never hold the appliance, power cable or power plug with wet hands.
- If the power cable or the motor unit are damaged, you must have the appliance repaired by qualified technicians before using it again. Do not attempt to open the motor unit housing. This can lead to risks and also invalidates the warranty.
- Disconnect the appliance from the mains power source immediately after use. The appliance is completely free of electrical power only when unplugged.
- Never immerse the motor unit in liquid and do not allow any liquids to enter the motor unit casing.

### ⚠ WARNING! RISK OF INJURY!

- Before replacing any accessories or additional parts that move during operation, the appliance must be switched off and disconnected from mains power.
- Never use the appliance for purposes other than those described in these instructions.
- Take care when emptying the bowl! The blade is extremely sharp!
- Take care when cleaning the appliance! The blade is extremely sharp!
- The appliance must always be disconnected from the mains when left unsupervised and before assembly, disassembly or cleaning.
- This appliance may not be used by children.
- The appliance and its connecting cable must be kept away from children.
- This appliance may be used by persons with limited physical, sensory or mental capabilities or lack of experience and knowledge, provided that they are under supervision or have been told how to use the appliance safely and are aware of the potential risks.
- Do not allow children to use the appliance as a plaything.

- Children should be supervised to ensure that they do not play with the appliance.
- Handle the extremely sharp blade with caution as it can cause injuries. Reassemble the appliance after using and/or cleaning it so that you do not injure yourself with the exposed blade. Keep the blade out of the reach of children.
- Never attempt to remove foodstuffs from the bowl as long as the blade is still rotating. Risk of injury!
- Wait until the blade has stopped rotating before removing the motor unit.
- Never try to grasp the blade if it is still rotating!
  Risk of injury!

**(!) ATTENTION! PROPERTY DAMAGE!**

- Do not allow the appliance to run for more than 2 minutes. Afterwards, allow it to cool down.
- Do not use the appliance to process boiling or hot food.
- Do not use the appliance to chop or grind bones, coffee beans, cereals, nutmeg or frozen food. The only exception to this rule is ice cubes.
- See the table on the recommended fill quantities in the section **8.1. Chopping/ emulsifying**. Otherwise, there is a risk of contamination due to leaking contents.
- Do not clean the motor unit in the dishwasher, as this will damage it.
- Never operate the appliance when it is empty.
- Particularly hard foods should be cut into small pieces (approx. 2 cm) before processing. Otherwise, the motor unit could block. Use a pulsing processing method when working with hard foods. To do this, press the relevant speed button **(1)**/**(2)** several times.
- If the blade **(8)** stops and starts or does not turn at all, release the speed button immediately and pull out the mains plug. Check whether the blade is jammed as a result of too hard/tough food and free this. Otherwise, the motor unit could overheat.

**(i) NOTE**

- No user action is required to switch the product between 50 and 60 Hz. The product adapts automatically to either 50 or 60 Hz.

# 7. Before first use

Thoroughly clean all component parts as described in the section **9. Cleaning and care** before using the appliance for the first time.

# 8. Operation

## 8.1. Chopping/emulsifying

- Chop solid food into pieces approx. 2 cm in size.
- Remove stems and stalks from herbs.
- Remove the shell from nuts, e.g. walnuts.
- Remove bones, skin and sinew from meat.
- Assemble the appliance as shown in **Figures A, B and C**.
- Select a speed level appropriate to the ingredients. Add the ingredients into the bowl **(9)**.
  For optimum results, we recommend the following maximum filling quantities:

| Food | Fill level | Processing time | Speed |
|---|---|---|---|
| Garlic | 50 g | pulse<br>approx. 5 x 1 sec. | Level II |
| Onions | 150 g | pulse<br>approx. 5-10 x 1 sec. | Level I |
| Carrots | 200 g | 2 x 5 sec. | Level I |
| Almonds | 200 g | coarse: 1 x 5 sec.<br>medium: 1 x 10 sec.<br>fine: 3 x 10 sec. | Level II |
| Meat (cubed 2 x 2 cm) | 250 g | 6 x 5 sec. | Level II |
| Ice cubes | 100 g* | pulse<br>coarse 10 x 1 sec.<br>fine 20 x 1 sec. | Level II |
| The times and quantities listed in this table are guide values and can vary depending on the composition of the processed food! | | | |
| *100 g is the ideal filling quantity for crushing ice. You can add ice cubes up to the 500 ml mark. In this case, however, the ice will not be crushed so evenly. | | | |

- Do as shown **in Figure D**.

You can also use the emulsifying disc **(12)** (**see Fig. A**) to whip cream with this appliance (min. 200 ml, max. 400 ml).

**Note**

- To whip cream, you should make sure that it is chilled well before whipping (max. 8°C/fridge temperature).
- For 200 ml of cream, we recommend a whipping time of around 30–40 seconds at speed level I **(2)**.
- For 400 ml of cream, we recommend a whipping time of around 40 seconds at speed level I **(2)**.
- The whipping time can vary, however, depending on the amount and various factors, such as fat content or the ambient temperature. Keep an eye on the cream while you are whipping it and adjust the whipping time to suit your needs.

# 9. Cleaning and care

1) Pull out the power plug and disassemble the appliance for cleaning (**see Fig. E and F**).
2) Clean the motor unit **(3)** with a moist cloth. If necessary, add a little mild detergent onto the cloth. Wipe off with a cloth moistened only with clear water so that all detergent residues are removed (**see Fig. F**).
3) Clean the remaining parts in warm water with a little mild detergent. Rinse all the parts using clean water to remove any detergent residues. Dry all parts well (**see Fig. F**).

**Note**

- Alternatively, you can clean all of the parts apart from the motor unit **(3)** in the dishwasher. Place the parts in the upper dishwasher basket if possible. Ensure that the parts cannot become jammed in any way.

4) After cleaning, push the sealing ring **(6)** back onto the flange of the lid **(5)**. Ensure that the flat side of the sealing ring **(6)** rests flat on the lid **(5)**.
5) Place the small rubber ring back on the upper end of the blade holder **(7)**.

You can now reassemble the appliance.

# 10. Storage

- Store the cleaned appliance in a clean and dry location.

## 11. Disposal

The symbol of the crossed-out wheelie bin means that this appliance may not be disposed of in regular household waste at the end of its service life. The appliance must be deposited at an established collection point, recycling centre or disposal company.

Please erase all personal data before returning an appliance.

The packaging is made from environmentally friendly material which can be disposed of at your local recycling plant.

Dispose of the packaging in an environmentally friendly manner.

## 12. Kompernass Handels GmbH warranty

Dear Customer,

This appliance has a 3-year warranty valid from the date of purchase. If this product has any faults, you, the buyer, have certain statutory rights. Your statutory rights are not restricted in any way by the warranty described below.

**Warranty conditions**

The warranty period starts on the date of purchase. Please keep your receipt in a safe place. This will be required as proof of purchase. If any material or manufacturing fault occurs within three years of the date of purchase of the product, we will either repair or replace the product for you or refund the purchase price (at our discretion). This warranty service requires that you present the defective appliance and the proof of purchase (receipt) within the three-year warranty period, along with a brief written description of the fault and of when it occurred.

If the defect is covered by the warranty, your product will either be repaired or replaced by us. The repair or replacement of a product does not signify the beginning of a new warranty period.

**Warranty period and statutory claims for defects**

The warranty period is not prolonged by repairs effected under the warranty. This also applies to replaced and repaired components. Any damage and defects present at the time of purchase must be reported immediately after unpacking. Repairs carried out after expiry of the warranty period shall be subject to a fee.

**Scope of the warranty**

This appliance has been manufactured in accordance with strict quality guidelines and inspected meticulously prior to delivery.

The warranty covers material faults or production faults. The warranty does not extend to product parts subject to normal wear and tear or to fragile parts which could be considered as consumable parts such as switches or parts made of glass.

The warranty does not apply if the product has been damaged, improperly used or improperly maintained. The directions in the operating instructions for the product regarding proper use of the product are to be strictly followed. Uses and actions that are discouraged in the operating instructions or which are warned against must be avoided.

This product is intended solely for private use and not for commercial purposes. The warranty shall be deemed void in cases of misuse or improper handling, use of force and modifications / repairs which have not been carried out by one of our authorised Service centres.

**Warranty claim procedure**

To ensure quick processing of your case, please observe the following instructions:

- Please have the till receipt and the item number (IAN) 516804_2510 available as proof of purchase.
- You will find the item number on the type plate on the product, an engraving on the product, on the front page of the operating instructions (below left) or on the sticker on the rear or bottom of the product.
- If functional or other defects occur, please contact the service department listed either by **telephone** or by **e-mail**.
- You can return a defective product to us free of charge to the service address that will be provided to you. Ensure that you enclose the proof of purchase (till receipt) and information about what the defect is and when it occurred.

### 12.1. Service

GB **Service Great Britain**
Tel.: 0800 404 7657
E-Mail: kompernass@lidl.co.uk

**IAN 516804_2510**

### 12.2. Importer

KOMPERNASS HANDELS GMBH
BURGSTRASSE 21
44867 BOCHUM
GERMANY
www.kompernass.com

## 13. Ordering replacement parts

You can order replacement parts for this product on the Internet at **www.kompernass.com**.

Scan the QR code with your smartphone/tablet.
You can use this QR code to go directly to our website to view and order the available spare parts.

**Note**

- If you have problems with your online order, you can contact our service centre by phone or e-mail.
- Always quote the article number (IAN) 516804_2510 in your order.
- Please note that online ordering of replacement parts is not possible for all countries.

# Inhaltsverzeichnis

**1. Bestimmungsgemäße Verwendung** **10**

**2. Lieferumfang** **10**

**3. Gerätebeschreibung** **10**

**4. Verwendete Warnhinweise und Symbole** **10**

**5. Technische Daten** **11**

**6. Sicherheitshinweise** **12**

**7. Vor der ersten Inbetriebnahme** **14**

**8. Bedienen** **14**

8.1. Zerkleinern/Emulgieren . . . . . 14

**9. Reinigung und Pflege** **14**

**10. Lagerung** **14**

**11. Entsorgung** **15**

**12. Garantie der Kompernaß Handels GmbH** **15**

12.1. Service . . . . . 16

12.2. Importeur . . . . . 16

**13. Ersatzteile bestellen** **16**

## 1. Bestimmungsgemäße Verwendung

Dieses Gerät dient ausschließlich dem Zerkleinern von Lebensmitteln in kleinen Mengen oder dem Schlagen von Sahne und Emulgieren von Flüssigkeiten. Dieses Gerät ist ausschließlich für die Benutzung im privaten Haushalt bestimmt. Jede andere Verwendung gilt als nicht bestimmungsgemäß und kann zu Sachschäden oder sogar zu Personenschäden führen. Es werden keine Haftungen für Schäden, die durch nicht bestimmungsgemäßen Gebrauch entstehen, übernommen.

## 2. Lieferumfang

Das Gerät wird standardmäßig mit folgenden Komponenten geliefert:

- Multizerkleinerer
- Messereinsatz mit Messer
- Emulgieraufsatz
- Antirutschring
- Bedienungsanleitung

## 3. Gerätebeschreibung

**1** Geschwindigkeitstaste - Stufe II
**2** Geschwindigkeitstaste - Stufe I
**3** Motorblock
**4** Messereinsatz-Aufnahme
**5** Deckel
**6** Dichtungsring
**7** Messereinsatz
**8** Messer
**9** Mixbehälter
**10** Führungsachse
**11** Antirutschring
**12** Emulgieraufsatz
**13** Arretierung

## 4. Verwendete Warnhinweise und Symbole

In der vorliegenden Bedienungsanleitung, auf der Verpackung und dem Gerät werden folgende Warnhinweise und Symbole verwendet (falls zutreffend):

| | |
|---|---|
| ⚠ | **GEFAHR!** Ein Warnhinweis mit diesem Symbol und dem Signalwort „GEFAHR“ kennzeichnet eine unmittelbar bevorstehende Gefährdungssituation, die, wenn sie nicht vermieden wird, den Tod oder eine schwere Verletzung zur Folge hat. |
| ⚠ | **WARNUNG!** Ein Warnhinweis mit diesem Symbol und dem Signalwort „WARNUNG“ kennzeichnet eine mögliche Gefährdungssituation, die, wenn sie nicht vermieden wird, den Tod oder eine schwere Verletzung zur Folge haben könnte. |
| ⚠ | **VORSICHT!** Ein Warnhinweis mit diesem Symbol und dem Signalwort „VORSICHT“ kennzeichnet eine mögliche Gefährdungssituation, die, wenn sie nicht vermieden wird, eine geringfügige oder mäßige Verletzung zur Folge haben könnte. |
| ! | **ACHTUNG!** Ein Warnhinweis mit diesem Symbol und dem Signalwort „ACHTUNG“ kennzeichnet eine mögliche Situation, die, wenn sie nicht vermieden wird, einen Sachschaden zur Folge haben könnte. |
| i | Ein Hinweis kennzeichnet zusätzliche Informationen, die den Umgang mit dem Gerät erleichtern. |
| 📖 | **Anleitung lesen.** Vor Benutzung alle Bedien- und Sicherheitshinweise beachten. Bei Weitergabe des Produkts an Dritte alle Unterlagen mit aushändigen. |
| ~ | Wechselstrom/-spannung |
| ⧈ | Schutzklasse II: Schutz durch doppelte oder verstärkte Isolierung zwischen spannungsführenden und berührbaren Teilen. |
| 🚫 | Nicht in Wasser tauchen! |

| | |
|---|---|
| | Für die Reinigung in der Spülmaschine geeignet. |
| | Alle Teile dieses Gerätes, die mit Lebensmitteln in Berührung kommen, sind lebensmittelecht. |
| | Dieses Produkt erfüllt die Anforderungen der geltenden europäischen und nationalen Richtlinien. |
| | Elektrogerät nicht in den Hausmüll entsorgen! |
| | Führen Sie die Verpackung einer umweltgerechten Entsorgung zu. |
| b a | Verpackung aus recyclebaren Materialien. Beachten Sie die Kennzeichung der Verpackungsmaterialien bei der Abfalltrennung: Diese sind gekennzeichnet mit Abkürzungen (a) und Ziffern (b) mit folgender Bedeutung: 1-7: Kunststoffe, 20-22: Papier und Pappe, 80-98: Verbundstoffe. |
| ES/PT AZUL<br>ES/PT AMARILLO AMARELO<br>**ES/PT** | Die Verpackung enthält Bestandteile aus Papier und/oder Pappe.<br>Die Verpackung enthält Bestandteile aus Plastik und/oder Metall. |

FR Cet appareil et ses accessoires se recyclent — À DÉPOSER EN MAGASIN ou À DÉPOSER EN DÉCHÈTERIE

Points de collecte sur www.quefairedemesdechets.fr
Privilégiez la réparation ou le don de votre appareil !

FR ÉLÉMENTS D'EMBALLAGE — BAC DE TRI

FR

**FR**: Das Produkt, die Verpackung und die Bedienungsanleitung sind recycelbar, unterliegen einer erweiterten Herstellerverantwortung und werden getrennt gesammelt.

## 5. Technische Daten

| | |
|---|---|
| Netzspannung | 220-240 V ~, 50/60 Hz |
| Nennleistung | 500 W |
| Leistungsaufnahme im Aus-Zustand | 0,0 W |
| Schutzklasse | II ⧈ |
| KB-Zeit | 30 Sekunden beim Arbeiten mit dem Messer **(8)**<br>2 Minuten beim Arbeiten mit dem Emulgieraufsatz **(12)** |
| Fassungsvermögen Mixbehälter **(9)** | 1200 ml |
| Nutzvolumen | Lebensmittel/Flüssigkeiten bis zur 500 ml-Markierung |

### KB-Zeit

Die KB-Zeit (Kurzzeitbetrieb) gibt an, wie lange man ein Gerät betreiben kann, ohne dass der Motor überhitzt und Schaden nimmt. Nach der angegebenen KB-Zeit muss das Gerät so lange ausgeschaltet werden, bis sich der Motor abgekühlt hat.

## 6. Sicherheitshinweise

### ⚠ GEFAHR! ELEKTRISCHER SCHLAG

- Schließen Sie das Gerät nur an eine vorschriftsmäßig installierte Netzsteckdose mit einer Netzspannung von 220 - 240 V ~, mit 50/60 Hz an.
- Wenn die Netzanschlussleitung dieses Gerätes beschädigt wird, muss sie durch den Herrsteller oder seinen Kundendienst oder eine ähnlich qualifizierte Person ersetzt werden, um Gefährdungen zu vermeiden.
- Ziehen Sie bei Betriebsstörungen und bevor Sie das Gerät reinigen den Netzstecker aus der Netzsteckdose.
- Ziehen Sie das Netzkabel stets am Stecker aus der Netzsteckdose, ziehen Sie nicht am Kabel selbst.
- Knicken oder quetschen Sie das Netzkabel nicht und verlegen Sie das Netzkabel so, dass niemand darauf treten oder darüber stolpern kann.
- Sie dürfen das Gerät keiner Feuchtigkeit aussetzen und nicht im Freien benutzen. Falls doch einmal Flüssigkeit in das Gerätegehäuse gelangt, ziehen Sie sofort den Netzstecker des Geräts aus der Netzsteckdose und lassen Sie es von qualifiziertem Fachpersonal reparieren.
- Fassen Sie Gerät, Netzkabel und -stecker nie mit nassen Händen an.
- Wenn das Netzkabel oder der Motorblock beschädigt sind, müssen Sie das Gerät vom Fachpersonal reparieren lassen, bevor Sie es erneut verwenden. Sie dürfen das Motorblockgehäuse nicht öffnen. In diesem Falle ist die Sicherheit nicht gegeben und die Gewährleistung erlischt.
- Trennen Sie das Gerät sofort nach dem Gebrauch vom Stromnetz. Nur wenn Sie den Netzstecker aus der Netzsteckdose ziehen, ist es vollständig stromfrei.
- Sie dürfen den Motorblock keinesfalls in Flüssigkeit tauchen und keine Flüssigkeiten in das Gehäuse des Motorblocks gelangen lassen.

### ⚠ WARNUNG! VERLETZUNGSGEFAHR!

- Vor dem Auswechseln von Zubehör oder Zusatzteilen, die im Betrieb bewegt werden, muss das Gerät ausgeschaltet und vom Netz getrennt werden.
- Missbrauchen Sie das Gerät nicht für andere Zwecke, als in dieser Anleitung beschrieben.
- Gehen Sie vorsichtig beim Leeren des Mixbehälters vor! Das Messer ist sehr scharf!
- Gehen Sie vorsichtig beim Reinigen des Gerätes vor! Das Messer ist sehr scharf!
- Das Gerät ist bei nicht vorhandener Aufsicht und vor dem Zusammenbau, dem Auseinandernehmen oder Reinigen, stets vom Netz zu trennen.
- Das Gerät darf nicht von Kindern benutzt werden.
- Das Gerät und seine Anschlussleitung sind von Kindern fernzuhalten.
- Dieses Gerät kann von Personen mit reduzierten physischen, sensorischen oder mentalen Fähigkeiten oder Mangel an Erfahrung und/oder Wissen benutzt werden, wenn sie beaufsichtigt oder bezüglich des sicheren Gebrauchs des Gerätes unterwiesen wurden und die daraus resultierenden Gefahren verstanden haben.

- Kinder dürfen nicht mit dem Gerät spielen.
- Kinder müssen beaufsichtigt werden, um sicherzustellen, dass sie nicht mit dem Gerät spielen.
- Beim Umgang mit dem extrem scharfen Messer besteht Verletzungsgefahr. Setzen Sie das Gerät nach Benutzung und Reinigung wieder zusammen, damit Sie sich nicht am freiliegenden Messer verletzen. Halten Sie das Messer für Kinder unzugänglich.
- Entnehmen Sie niemals die Lebensmittel aus dem Mixbehälter, solange sich das Messer noch dreht. Verletzungsgefahr!
- Warten Sie, bis das Messer steht, bevor Sie den Motorblock abnehmen.
- Greifen Sie niemals in das noch rotierende Messer!
  Verletzungsgefahr!

### ⓘ ACHTUNG - GERÄTESCHÄDEN!

- Sie dürfen das Gerät nicht länger als 2 Minuten laufen lassen. Lassen Sie es danach abkühlen.
- Benutzen Sie das Gerät nicht, um kochende oder heiße Lebensmittel zu verarbeiten.
- Benutzen Sie das Gerät nicht, um Knochen, Kaffeebohnen, Getreide, Muskatnüsse oder gefrorene Lebensmittel zu zerkleinern. Ausgenommen hiervon sind Eiswürfel.
- Beachten Sie die Tabelle über die Füllmengen im Kapitel **8.1. Zerkleinern/Emulgieren**. Andernfalls besteht Verschmutzungsgefahr durch herausquellendes Füllgut.
- Sie dürfen den Motorblock nicht in der Geschirrspülmaschine reinigen, dieser würde dadurch beschädigt.
- Betreiben Sie das Gerät niemals im Leerzustand.
- Besonders harte Lebensmittel müssen vor der Bearbeitung in kleinere Stücke zerteilt werden (ca. 2 cm). Ansonsten kann der Motor blockieren.
  Wählen Sie eine pulsierende Bearbeitung bei harten Lebensmitteln. Drücken Sie hierzu mehrfach kurzzeitig die jeweilige Geschwindigkeits-Taste **(1)/(2)**.
- Falls sich das Messer **(8)** nur stockend oder gar nicht dreht, lösen Sie sofort die Geschwindigkeitstaste und ziehen Sie den Netzstecker. Kontrollieren Sie, ob das Messer durch zu harte/zähe Lebensmittel eingeklemmt ist und lösen Sie diese. Ansonsten kann der Motor überhitzen.

### ⓘ HINWEIS

- Es ist keine Aktion seitens der Benutzer erforderlich, um das Produkt zwischen 50 und 60 Hz umzustellen. Das Produkt passt sich sowohl für 50 als auch für 60 Hz an.

# 7. Vor der ersten Inbetriebnahme

Reinigen Sie das Gerät vor der ersten Inbetriebnahme wie im Kapitel **9. Reinigung und Pflege** beschrieben.

# 8. Bedienen

## 8.1. Zerkleinern/Emulgieren

- Schneiden Sie feste Lebensmittel in ca. 2 cm große Stücke.
- Entfernen Sie Stängel und Stiele von Kräutern.
- Entfernen Sie bei Nüssen, z. B. Walnüsse, die Schale.
- Entfernen Sie Knochen, Haut und Sehnen vom Fleisch.
- Setzen Sie das Gerät, wie in den **Abbildungen A, B und C**, zusammen.
- Wählen Sie eine Geschwindigkeitsstufe entsprechend der Zutaten. Geben Sie das Füllgut in den Mixbehälter **(9)**. Für optimale Ergebnisse empfehlen wir folgende maximale Füllmengen:

| Lebens-mittel | Füllmenge | Bearbeitungs-zeit | Geschwin-digkeit |
|---|---|---|---|
| Knoblauch | 50 g | pulsierend ca. 5 x 1 Sek. | Stufe II |
| Zwiebeln | 150 g | pulsierend ca. 5-10 x 1 Sek. | Stufe I |
| Karotten | 200 g | 2 x 5 Sek. | Stufe I |
| Mandeln | 200 g | grob: 1 x 5 Sek. mittel: 1 x 10 Sek. fein: 3 x 10 Sek. | Stufe II |
| Fleisch (gewürfelt, 2 x 2 cm) | 250 g | 6 x 5 Sek. | Stufe II |
| Eiswürfel | 100 g* | pulsierend grob 10 x 1 Sek. fein 20 x 1 Sek. | Stufe II |
| Die angegebenen Zeiten und Mengen in dieser Tabelle sind Richtwerte und können je nach Beschaffenheit der verarbeiteten Lebensmittel variieren! | | | |
| *Bei 100 g Füllmenge werden die Eiswürfel bestmöglich zerstoßen. Sie können jedoch auch Eiswürfel bis zur 500 ml - Markierung einfüllen. Das zerstoßene Eis wird dann etwas ungleichmäßiger. | | | |

- Befolgen Sie **Abbildung D**.

Mit dem Emulgieraufsatz **(12)** (s. **Abb. A**) können Sie mit diesem Gerät auch Sahne schlagen (min. 200 ml, max. 400 ml).

**Hinweis**

- Um Sahne zu schlagen, sollte diese vor dem Steifschlagen gut gekühlt sein (max. 8°C/Kühlschranktemperatur).
- Wir empfehlen bei 200 ml Sahne eine Schlagzeit von ca. 30 – 40 Sekunden bei Geschwindigkeitsstufe I **(2)**.
- Bei 400 ml Sahne empfehlen wir eine Schlagzeit von ca. 40 Sekunden bei Geschwindigkeitsstufe I.
- Bedingt durch die Menge und verschiedene Einflüsse, wie z. B. Fettgehalt der Sahne oder die Außentemperatur, kann die Schlagzeit variieren! Beobachten Sie die Sahne während des Steifschlagens und passen Sie die Schlagzeit Ihren Bedürfnissen an.

# 9. Reinigung und Pflege

1) Ziehen Sie den Netzstecker und nehmen Sie das Gerät zum Reinigen auseinander (**s. Abb. E und F**).
2) Reinigen Sie den Motorblock **(3)** mit einem feuchten Tuch. Geben Sie gegebenenfalls ein mildes Spülmittel auf das Tuch. Wischen Sie mit einem nur mit klarem Wasser befeuchteten Tuch nach, so dass alle Spülmittelreste entfernt werden (**s. Abb. F**).
3) Reinigen Sie die restlichen Teile in warmem Wasser und geben Sie ein mildes Spülmittel hinzu. Spülen Sie alle Teile mit klarem Wasser nach, so dass keine Spülmittelreste daran haften. Trocknen Sie alle Teile gut ab (**s. Abb. F**).

**Hinweis**

- Alternativ können alle Teile, außer dem Motorblock **(3)**, in der Geschirrspülmaschine gereinigt werden. Legen Sie die Teile möglichst in den oberen Korb der Spülmaschine. Achten Sie darauf, dass die Teile nicht eingeklemmt werden.

4) Schieben Sie nach der Reinigung den Dichtungsring **(6)** wieder auf den Bund des Deckels **(5)**. Achten Sie darauf, dass die flache Seite des Dichtungsringes plan auf dem Deckel aufliegt.
5) Stecken Sie den kleinen Gummiring wieder auf das obere Ende des Messereinsatzes **(7)**.

Sie können das Gerät nun wieder zusammenbauen.

# 10. Lagerung

- Lagern Sie das gereinigte Gerät an einem trockenen und staubfreien Ort, außerhalb der Reichweite von Kindern.

## 11. Entsorgung

Das Symbol der durchgestrichenen Mülltonne bedeutet, dass dieses Gerät am Ende der Nutzungszeit nicht über den Haushaltsmüll entsorgt werden darf. Das Gerät ist bei eingerichteten Sammelstellen, Wertstoffhöfen oder Entsorgungsbetrieben abzugeben.

**Für den deutschen Markt gilt:**

Zudem sind Vertreiber von Elektro- und Elektronikgeräten sowie Vertreiber von Lebensmitteln zur Rücknahme verpflichtet. LIDL bietet Ihnen Rückgabemöglichkeiten direkt in den Filialen und Märkten an. Rückgabe und Entsorgung sind für Sie kostenfrei. Beim Kauf eines Neugerätes haben Sie das Recht, ein entsprechendes Altgerät unentgeltlich zurückzugeben. Zusätzlich haben Sie die Möglichkeit, unabhängig vom Kauf eines Neugerätes, unentgeltlich (bis zu drei) Altgeräte abzugeben, die in keiner Abmessung größer als 25 cm sind.

Bitte löschen Sie vor der Rückgabe alle personenbezogenen Daten.

Die Verpackung besteht aus umweltfreundlichen Materialien, die Sie über die örtlichen Recyclingstellen entsorgen können.

Entsorgen Sie die Verpackung umweltgerecht.

## 12. Garantie der Kompernaß Handels GmbH

Sehr geehrte Kundin, sehr geehrter Kunde,

Sie erhalten auf dieses Gerät 3 Jahre Garantie ab Kaufdatum. Im Falle von Mängeln dieses Produkts stehen Ihnen gegen den Verkäufer des Produkts gesetzliche Rechte zu. Diese gesetzlichen Rechte werden durch unsere im Folgenden dargestellte Garantie nicht eingeschränkt.

**Garantiebedingungen**

Die Garantiefrist beginnt mit dem Kaufdatum. Bitte bewahren Sie den Kassenbon gut auf. Dieser wird als Nachweis für den Kauf benötigt. Tritt innerhalb von drei Jahren ab dem Kaufdatum dieses Produkts ein Material- oder Fabrikationsfehler auf, wird das Produkt von uns – nach unserer Wahl – für Sie kostenlos repariert, ersetzt oder der Kaufpreis erstattet. Diese Garantieleistung setzt voraus, dass innerhalb der Dreijahresfrist das defekte Gerät und der Kaufbeleg (Kassenbon) vorgelegt und schriftlich kurz beschrieben wird, worin der Mangel besteht und wann er aufgetreten ist.

Wenn der Defekt von unserer Garantie gedeckt ist, erhalten Sie das reparierte oder ein neues Produkt zurück. Mit Reparatur oder Austausch des Produkts beginnt kein neuer Garantiezeitraum.

**Garantiezeit und gesetzliche Mängelansprüche**

Die Garantiezeit wird durch die Gewährleistung nicht verlängert. Dies gilt auch für ersetzte und reparierte Teile. Eventuell schon beim Kauf vorhandene Schäden und Mängel müssen sofort nach dem Auspacken gemeldet werden. Nach Ablauf der Garantiezeit anfallende Reparaturen sind kostenpflichtig.

**Garantieumfang**

Das Gerät wurde nach strengen Qualitätsrichtlinien sorgfältig produziert und vor Auslieferung gewissenhaft geprüft.

Die Garantieleistung gilt für Material- oder Fabrikationsfehler. Diese Garantie erstreckt sich nicht auf Produktteile, die normaler Abnutzung ausgesetzt sind und daher als Verschleißteile angesehen werden können oder für Beschädigungen an zerbrechlichen Teilen, z. B. Schalter oder Teile, die aus Glas gefertigt sind.

Diese Garantie verfällt, wenn das Produkt beschädigt, nicht sachgemäß benutzt oder gewartet wurde. Für eine sachgemäße Benutzung des Produkts sind alle in der Bedienungsanleitung aufgeführten Anweisungen genau einzuhalten. Verwendungszwecke und Handlungen, von denen in der Bedienungsanleitung abgeraten oder vor denen gewarnt wird, sind unbedingt zu vermeiden.

Das Produkt ist nur für den privaten und nicht für den gewerblichen Gebrauch bestimmt. Bei missbräuchlicher und unsachgemäßer Behandlung, Gewaltanwendung und bei Eingriffen, die nicht von unserer autorisierten Serviceniederlassung vorgenommen wurden, erlischt die Garantie.

**Abwicklung im Garantiefall**

Um eine schnelle Bearbeitung Ihres Anliegens zu gewährleisten, folgen Sie bitte den folgenden Hinweisen:

- Bitte halten Sie für alle Anfragen den Kassenbon und die Artikelnummer (IAN) 516804_2510 als Nachweis für den Kauf bereit.
- Die Artikelnummer entnehmen Sie bitte dem Typenschild am Produkt, einer Gravur am Produkt, dem Titelblatt der Bedienungsanleitung (unten links) oder dem Aufkleber auf der Rück- oder Unterseite des Produktes.
- Sollten Funktionsfehler oder sonstige Mängel auftreten, kontaktieren Sie zunächst die nachfolgend benannte Serviceabteilung **telefonisch** oder per **E-Mail**.
- Ein als defekt erfasstes Produkt können Sie dann unter Beifügung des Kaufbelegs (Kassenbon) und der Angabe, worin der Mangel besteht und wann er aufgetreten ist, für Sie portofrei an die Ihnen mitgeteilte Serviceanschrift übersenden.

## 12.1. Service

(DE) **Service Deutschland**
Tel.: 0800 5435 111 (kostenfrei
aus dem dt. Festnetz / Mobilfunknetz)
E-Mail: kompernass@lidl.de

(AT) **Service Österreich**
Tel.: 0800 447 744
E-Mail: kompernass@lidl.at

(BE) **Service Belgien**
Tel.: 0800 12089
E-Mail: kompernass@lidl.be

(CH) **Service Schweiz**
Tel.: 0800 56 44 33
E-Mail: kompernass@lidl.ch

**IAN 516804_2510**

## 12.2. Importeur

KOMPERNASS HANDELS GMBH
BURGSTRASSE 21
44867 BOCHUM
DEUTSCHLAND
www.kompernass.com

# 13. Ersatzteile bestellen

Sie können Ersatzteile für dieses Produkt bequem im Internet unter **www.kompernass.com** dauerhaft nachbestellen.

Scannen Sie den QR-Code mit Ihrem Smartphone/Tablet. Mit diesem QR-Code gelangen Sie direkt auf unsere Webseite und können die verfügbaren Ersatzteile einsehen und bestellen.

**Hinweis**

- Sollten Sie Probleme mit der Online-Bestellung haben, können Sie sich telefonisch oder per E-Mail an unser Servicecenter wenden.
- Geben Sie immer die Artikelnummer (IAN) 516804_2510 bei Ihrer Bestellung mit an.
- Bitte beachten Sie, dass nicht für alle Lieferländer eine Online-Bestellung von Ersatzteilen möglich ist.

# Table des matières


**1. Utilisation conforme** **18**

**2. Matériel livré** **18**

**3. Description de l'appareil** **18**

**4. Avertissements et symboles utilisés** **18**

**5. Caractéristiques techniques** **19**

**6. Consignes de sécurité** **19**

**7. Avant la première mise en service** **21**

**8. Utilisation** **21**

8.1. Hachage/émulsion . . . . . 21

**9. Nettoyage et entretien** **22**

**10. Stockage** **22**

**11. Recyclage** **22**

**12. Garantie pour Kompernass Handels GmbH (France)** **22**

**13. Garantie pour Kompernass Handels GmbH (Belgique/Suisse)** **23**

**14. Service après-vente** **24**

**15. Importateur** **24**

**16. Commander des pièces de rechange** **24**

## 1. Utilisation conforme

Cet appareil sert exclusivement à broyer des produits alimentaires en petite quantité ou à fouetter de la crème ou à émulsionner des liquides. Cet appareil est exclusivement destiné à un usage domestique. Toute autre utilisation est considérée comme non conforme et peut entraîner des dommages matériels, voire des accidents. Aucune responsabilité ne peut être assumée au titre de dommages engendrés par un usage non conforme.

## 2. Matériel livré

L'appareil est livré équipé standard avec les composants suivants :

- Hachoir multifonction
- Porte-lame avec lame
- Disque émulsionneur
- Anneau antidérapant
- Mode d'emploi

## 3. Description de l'appareil

**1** Touche de vitesse - Niveau II
**2** Touche de vitesse - Niveau I
**3** Bloc-moteur
**4** Logement du porte-lame
**5** Couvercle
**6** Anneau d'étanchéité
**7** Porte-lame
**8** Lame
**9** Bol
**10** Axe de guidage
**11** Anneau antidérapant
**12** Disque émulsionneur
**13** Verrouillage

## 4. Avertissements et symboles utilisés

Les avertissements et symboles suivants sont utilisés (s'il y a lieu) dans le présent mode d'emploi, sur l'emballage et sur l'appareil :

| | |
|---|---|
| ⚠ | **DANGER !** Un avertissement accompagné de ce symbole et de la mention « DANGER » désigne une situation dangereuse imminente qui, si elle n'est pas évitée, a pour conséquence d'entraîner la mort ou une blessure grave. |
| ⚠ | **AVERTISSEMENT !** Un avertissement accompagné de ce symbole et de la mention « AVERTISSEMENT » désigne une situation possiblement dangereuse qui, si elle n'est pas évitée, peut entraîner la mort ou une blessure grave. |
| ⚠ | **PRUDENCE !** Un avertissement accompagné de ce symbole et de la mention « PRUDENCE » annonce une situation possiblement dangereuse qui, si elle n'est pas évitée, pourrait occasionner une blessure légère ou modérée. |
| ! | **ATTENTION !** Un avertissement accompagné de ce symbole et de la mention « ATTENTION » annonce une situation susceptible d'occasionner des dégâts matériels si elle n'est pas évitée. |
| i | **Remarque :** Une remarque comporte des informations supplémentaires facilitant la manipulation de l'appareil. |
| 📖 | **Lire le mode d'emploi.** Avant l'utilisation du produit, noter toutes les consignes d'utilisation et de sécurité. En cas de cession du produit à un tiers, remettre également tous les documents. |
| ~ | Courant/tension alternatif(ive) |
| ⧈ | Classe de protection II : protection par une isolation double. |
| | Ne pas plonger dans l'eau ! |
| | Peut être lavé au lave-vaisselle. |
| | Toutes les parties de cet appareil en contact avec des aliments conviennent aux produits alimentaires. |
| CE | Ce produit répond aux exigences des directives européennes et nationales applicables. |
| | Ne pas jeter les appareils électriques dans les ordures ménagères ! |
| | Recyclez l'emballage en respectant les règles environnementales. |

| | |
|---|---|
| b a | Emballage en matériaux recyclables. Pour le tri des déchets, respectez l'identification des matériaux d'emballage : ils sont repérés par des abréviations (a) et des numéros (b) qui ont la signification suivante : 1-7 : plastiques, 20-22 : papier et carton, 80-98 : matériaux composites. |
| ES/PT AZUL<br>ES/PT AMARILLO AMARELO<br>**ES/PT** | L'emballage se compose d'éléments en papier et/ou en carton.<br>L'emballage se compose d'éléments en plastique et/ou en métal. |

Le produit, l'emballage et le mode d'emploi sont recyclables, soumis à une responsabilité élargie du fabricant, et sont collectés séparément.

## 5. Caractéristiques techniques

| | |
|---|---|
| Tension secteur | 220 - 240 V ~, 50/60 Hz |
| Puissance nominale | 500 W |
| Puissance absorbée à l'état inactif | 0,0 W |
| Classe de protection | II ⧈ |
| Temps d'opération par intermittence | 30 secondes en cas d'utilisation de la lame **(8)**<br>2 minutes en cas de travail avec le disque émulsionneur **(12)** |
| Capacité du bol **(9)** | 1200 ml |
| Quantité de remplissage max. | Aliments/Liquides jusqu'au repère 500 ml |

**Temps d'opération par intermittence**

Le temps d'opération par intermittence indique pendant combien de temps l'appareil peut être opéré sans que le moteur ne surchauffe ou subisse de dommages. Suite au temps d'opération par intermittence, l'appareil doit être éteint jusqu'à ce que le moteur soit refroidi.

## 6. Consignes de sécurité

### ⚠ DANGER ! RISQUE D'ÉLECTROCUTION !

- L'appareil ne doit être branché que dans une prise réglementairement installée et alimentée par une tension secteur de 220 - 240 V ~ en 50/60 Hz.
- Si le cordon d'alimentation de cet appareil est endommagé, il doit être remplacé par le fabricant, son service après-vente ou une personne de qualification similaire afin d'éviter tout risque.
- En cas de dysfonctionnements et avant de nettoyer l'appareil, débranchez la fiche secteur de la prise secteur.
- Pour débrancher le cordon d'alimentation, toujours prendre soin de retirer la fiche de la prise et de ne pas tirer sur le cordon.
- Évitez de plier ou d'écraser le cordon d'alimentation et posez-le de telle manière que personne ne puisse marcher ni trébucher dessus.
- Il est interdit d'exposer l'appareil à l'humidité et de l'utiliser à l'extérieur. Si toutefois du liquide devait pénétrer dans le boîtier de l'appareil, débranchez immédiatement la fiche de la prise secteur et confiez l'appareil à un atelier spécialisé pour le réparer.
- Ne jamais saisir l'appareil, le cordon ou la fiche avec des mains humides.
- Si le cordon d'alimentation ou le bloc-moteur est endommagé, il faut confier la réparation de l'appareil à du personnel qualifié avant de le réutiliser à nouveau. Il ne faut jamais ouvrir le corps du bloc-moteur. Dans ce cas, la sécurité n'est plus assurée et vous perdez le bénéfice de la garantie.

- Après utilisation de l'appareil, débranchez-le immédiatement du réseau électrique. L'appareil n'est entièrement hors tension que si vous débranchez la fiche mâle de la prise secteur.
- Ne plongez jamais le bloc moteur dans des liquides et ne laissez jamais des liquides pénétrer dans le corps du bloc-moteur.

**⚠ AVERTISSEMENT !**
**RISQUE DE BLESSURES !**

- Avant de changer les accessoires ou les pièces supplémentaires mobiles lors de l'utilisation, l'appareil doit être à l'arrêt et débranché du secteur.
- N'utilisez pas l'appareil à d'autres fins que celles décrites dans cette notice.
- Procédez avec la plus grande prudence lorsque vous videz le bol ! La lame est extrêmement tranchante !
- Procédez avec la plus grande prudence lorsque vous nettoyez l'appareil ! La lame est extrêmement tranchante !
- Il faut toujours débrancher l'appareil du réseau électrique s'il doit rester sans surveillance, avant l'assemblage, le démontage ou le nettoyage.
- L'appareil ne doit pas être utilisé par des enfants.
- Tenez l'appareil et son cordon de raccordement hors de portée des enfants.
- Cet appareil peut être utilisé par des personnes ayant des capacités physiques, sensorielles ou mentales réduites ou un manque d'expérience et de connaissances, à condition qu'elles soient supervisées ou qu'elles aient reçu des instructions concernant l'utilisation de l'appareil en toute sécurité et qu'elles comprennent les dangers encourus.
- Les enfants ne doivent pas jouer avec l'appareil.
- Il faut surveiller les enfants pour être sûr qu'ils ne jouent pas avec l'appareil.
- Risque de blessures pendant le maniement de la lame extrêmement tranchante. Après l'utilisation et le nettoyage, remontez l'appareil afin de ne pas vous blesser au contact de la lame à nu. Rangez la lame hors de portée des enfants.
- Ne retirez jamais les produits alimentaires du bol tant que la lame tourne. Risque de blessures !
- Avant de retirer le bloc-moteur, attendez que la lame se soit immobilisée.
- N'approchez jamais les doigts de la lame en train de tourner !
  Risque de blessures !

**(!) ATTENTION !**
**DOMMAGES SUR L'APPAREIL !**

- Ne laissez jamais l'appareil fonctionner plus de 2 minutes d'affilée. Laissez-le ensuite refroidir.
- N'utilisez pas l'appareil pour transformer des produits alimentaires en ébullition ou très chauds.
- N'utilisez pas l'appareil pour broyer des os, grains de café, céréales, noix muscades ou des produits alimentaires congelés. Exception : les glaçons.
- Respectez le contenu du tableau des quantités au chapitre **8.1. Hachage/émulsion**. Il y a sinon risque de vous salir au contact du contenu en train de déborder.

- Le bloc-moteur ne doit pas passer au lave-vaisselle car il risque d'être endommagé.
- N'opérez jamais l'appareil à vide.
- Avant de transformer des aliments particulièrement durs, il faut les couper en morceaux plus petits (2 cm env.). Le moteur risque sinon de se bloquer. Avec les aliments durs, utilisez de préférence une transformation par impulsions. Appuyez pour cela plusieurs fois brièvement sur la touche de vitesse respective **(1)**/**(2)**.
- Si la lame **(8)** tourne seulement par à-coups ou pas du tout, relâchez immédiatement la touche de vitesse et débranchez la fiche secteur de la prise secteur. Contrôlez si la lame s'est coincée du fait de produits alimentaires trop durs/coriaces et détachez-les. Le moteur risque sinon de surchauffer.

### ⓘ REMARQUE

- Aucune action de la part de l'utilisateur n'est nécessaire pour passer le produit de 50 à 60 Hz. Le produit est à la fois adapté à 50 et à 60 Hz.

## 7. Avant la première mise en service

Nettoyez l'appareil avant la première mise en service, comme décrit au chapitre **9. Nettoyage et entretien**.

## 8. Utilisation

### 8.1. Hachage/émulsion

- ♦ Coupez les aliments fermes en morceaux d'environ 2 cm.
- ♦ Retirez les pédoncules et les tiges des herbes aromatiques.
- ♦ Retirez la coque de tous les types de noix utilisés.
- ♦ Retirez les os, la peau et les tendons de la viande.
- ♦ Assemblez l'appareil comme sur les **figures A, B et C**.
- ♦ Choisissez un niveau de vitesse adapté aux ingrédients. Ajoutez les aliments dans le bol du blender **(9)**. Pour d'excellents résultats, nous recommandons les quantités maximales suivantes :

| Aliments | Quantité | Temps de transformation | Vitesse |
|---|---|---|---|
| Ail | 50 g | par impulsions 5 x 1 sec. | Niveau II |
| Oignons | 150 g | par impulsions 5-10 x 1 sec. | Niveau I |
| Carottes | 200 g | 2 x 5 sec. | Niveau I |
| Amandes | 200 g | Broyage grossier : 1 x 5 sec. Broyage moyen : 1 x 10 sec. Broyage fin : 3 x 10 sec. | Niveau II |
| Viande (découpée en dés de 2 x 2 cm) | 250 g | 6 x 5 sec. | Niveau II |
| Glaçons | 100 g* | par impulsions broyage grossier 10 x 1 sec. broyage grossier 20 x 1 sec. | Niveau II |
| Les temps et quantités indiqués dans ce tableau sont des valeurs indicatives susceptibles de varier suivant la nature des produits alimentaires transformés ! | | | |
| *Une quantité de 100 g à la fois permet de piler les glaçons le mieux possible. Toutefois, vous pouvez également remplir de glaçons jusqu'au repère 500 ml. Dans ce cas, la glace pilée sera un peu plus irrégulière. | | | |

- ♦ Suivez la **figure D**.

Avec l'disque émulsionneur **(12)** (**cf. fig. A**), l'appareil permet également de fouetter de la crème (min. 200 ml, max. 400 ml).

**ⓘ Remarque**

- ► Pour fouetter de la crème et obtenir une crème fouettée ferme, il faut qu'elle soit bien froide (max. 8°C/température du réfrigérateur).
- ► Nous recommandons de fouetter 200 ml de crème pendant env. 30 - 40 secondes au niveau de vitesse I **(2)**.
- ► Nous recommandons de fouetter 400 ml de crème pendant env. 40 secondes au niveau de vitesse I.

► La durée de battage peut varier en fonction de la quantité et de différents facteurs comme par ex. la teneur en matière grasse de la crème et la température ambiante ! Pendant que vous fouettez la crème, observez sa consistance et adaptez la durée selon vos besoins.

## 9. Nettoyage et entretien

1) Débranchez la fiche secteur et démontez l'appareil pour le nettoyer (**cf. fig. E et F**).
2) Nettoyez le bloc-moteur **(3)** à l'aide d'un chiffon humide. Le cas échéant, ajoutez du liquide vaisselle doux sur le chiffon. Pour enlever tous les résidus de produit vaisselle, essuyez avec un chiffon imbibé seulement d'eau claire (**cf. fig. F**).
3) Nettoyez les autres pièces à l'eau chaude et ajoutez un peu de liquide de vaisselle doux. Rincez toutes les pièces à l'eau claire afin qu'aucun résidu de liquide vaisselle n'y adhère. Séchez bien toutes les pièces (**cf. fig. F**).

ⓘ **Remarque**

► À titre d'alternative, vous pouvez mettre toutes les pièces – sauf le bloc-moteur **(3)**– au lave-vaisselle. Placez les pièces de préférence dans le panier supérieur du lave-vaisselle. Veillez à ce que les pièces ne soient pas coincées.

4) Après le nettoyage, remontez l'anneau d'étanchéité **(6)** sur le collet du couvercle **(5)**. Veillez bien à ce que le côté plat de l'anneau d'étanchéité applique bien à plat sur le couvercle.
5) Montez à nouveau la petite bague en caoutchouc sur l'extrémité supérieure du porte-lame **(7)**.

Vous pouvez maintenant réassembler l'appareil.

## 10. Stockage

■ Rangez l'appareil nettoyé dans un endroit sec et exempt de poussière.

## 11. Recyclage

Le symbole de la poubelle barrée signifie que cet appareil ne doit pas être jeté avec les ordures ménagères à la fin de sa période d'utilisation. L'appareil doit être remis aux points de collecte établis, aux déchetteries ou aux entreprises chargées du recyclage. Veuillez effacer toutes vos données personnelles avant le retour.

L'emballage est constitué de matériaux écologiques que vous pouvez recycler par le biais des services de recyclage locaux. Éliminez l'emballage dans le respect de l'environnement.

## 12. Garantie pour Kompernass Handels GmbH (France)

Chère cliente, cher client,

Cet appareil est garanti 3 ans à partir de la date d'achat. Si ce produit venait à présenter des vices, vous disposez de droits légaux face au vendeur de ce produit. Vos droits légaux ne sont pas restreints par notre garantie présentée ci-dessous.

**Conditions de garantie**

La période de garantie débute à la date d'achat. Veuillez bien conserver le ticket de caisse. Celui-ci servira de preuve d'achat. Si dans un délai de trois ans suivant la date d'achat de ce produit, un vice de matériel ou de fabrication venait à apparaître, le produit sera réparé, remplacé gratuitement par nos soins ou le prix d'achat remboursé, selon notre choix. Cette prestation sous garantie nécessite, dans le délai de trois ans, la présentation de l'appareil défectueux et du justificatif d'achat (ticket de caisse) ainsi que la description brève du vice et du moment de son apparition. Si le vice est couvert par notre garantie, vous recevrez le produit réparé ou un nouveau produit en retour. Aucune nouvelle période de garantie ne débute avec la réparation ou l'échange du produit.

**Période de garantie et réclamation légale pour vices cachés**

L'exercice de la garantie ne prolonge pas la période de garantie. Cette disposition s'applique également aux pièces remplacées ou réparées. Les dommages et vices éventuellement déjà présents à l'achat doivent être signalés immédiatement après le déballage. Toute réparation survenant après la période sous garantie fera l'objet d'une facturation.

**Étendue de la garantie**

L'appareil a été fabriqué avec soin conformément à des directives de qualité strictes et consciencieusement contrôlé avant sa livraison. La prestation de la garantie s'applique aux vices de matériel et de fabrication. Cette garantie ne s'étend pas aux pièces du produit qui sont exposées à une usure normale et peuvent de ce fait être considérées comme pièces d'usure, ni aux détériorations de pièces fragiles, par ex. interrupteurs ou pièces en verre.

Cette garantie devient caduque si le produit est détérioré, utilisé ou entretenu de manière non conforme. Toutes les instructions listées dans le manuel d'utilisation doivent être exactement respectées pour une utilisation conforme du produit. Des buts d'utilisation et actions qui sont déconseillés dans le manuel d'utilisation, ou dont vous êtes avertis doivent également être évités.

Le produit est uniquement destiné à un usage privé et ne convient pas à un usage professionnel. La garantie est annulée en cas d'entretien incorrect et inapproprié, d'usage de la force et en cas d'intervention non réalisée par notre centre de service après-vente agréé.

**Article L217-16 du Code de la consommation**
Lorsque l'acheteur demande au vendeur, pendant le cours de la garantie commerciale qui lui a été consentie lors de l'acquisition ou de la réparation d'un bien meuble, une remise en état couverte par la garantie, toute période d'immobilisation d'au moins sept jours vient s'ajouter à la durée de la garantie qui restait à courir. Cette période court à compter de la demande d'intervention de l'acheteur ou de la mise à disposition pour réparation du bien en cause, si cette mise à disposition est postérieure à la demande d'intervention. Indépendamment de la garantie commerciale souscrite, le vendeur reste tenu des défauts de conformité du bien et des vices rédhibitoires dans les conditions prévues aux articles L217-4 à L217-13 du Code de la consommation et aux articles 1641 à 1648 et 2232 du Code Civil.

**Article L217-4 du Code de la consommation**
Le vendeur livre un bien conforme au contrat et répond des défauts de conformité existant lors de la délivrance. Il répond également des défauts de conformité résultant de l'emballage, des instructions de montage ou de l'installation lorsque celle-ci a été mise à sa charge par le contrat ou a été réalisée sous sa responsabilité.

**Article L217-5 du Code de la consommation**
Le bien est conforme au contrat :

1° S´il est propre à l'usage habituellement attendu d'un bien semblable et, le cas échéant :
   – s'il correspond à la description donnée par le vendeur et posséder les qualités que celui-ci a présentées à l'acheteur sous forme d'échantillon ou de modèle ;
   – s'il présente les qualités qu'un acheteur peut légitimement attendre eu égard aux déclarations publiques faites par le vendeur, par le producteur ou par son représentant, notamment dans la publicité ou l'étiquetage ;

2° Ou s'il présente les caractéristiques définies d'un commun accord par les parties ou être propre à tout usage spécial recherché par l'acheteur, porté à la connaissance du vendeur et que ce dernier a accepté.

**Article L217-12 du Code de la consommation**
L'action résultant du défaut de conformité se prescrit par deux ans à compter de la délivrance du bien.

**Article 1641 du Code civil**
Le vendeur est tenu de la garantie à raison des défauts cachés de la chose vendue qui la rendent impropre à l'usage auquel on la destine, ou qui diminuent tellement cet usage que l'acheteur ne l'aurait pas acquise, ou n'en aurait donné qu'un moindre prix, s'il les avait connus.

**Article 1648 1er alinéa du Code civil**
L'action résultant des vices rédhibitoires doit être intentée par l'acquéreur dans un délai de deux ans à compter de la découverte du vice. Les pièces détachées indispensables à l'utilisation du produit sont disponibles pendant la durée de la garantie du produit.

**Procédure en cas de garantie**
Afin de garantir un traitement rapide de votre demande, veuillez suivre les indications suivantes :

- Veuillez avoir à portée de main pour toutes questions le ticket de caisse et la référence article (IAN) 516804_2510 en tant que justificatif de votre achat.
- Vous trouverez la référence sur la plaque signalétique sur le produit, une gravure sur le produit, sur la page de garde du mode d'emploi (en bas à gauche) ou sur l'autocollant au dos ou sur le dessous du produit.
- Si des erreurs de fonctionnement ou d'autres vices venaient à apparaître, veuillez d'abord contacter le département service clientèle cité ci-dessous par **téléphone** ou par **e-mail**.
- Vous pouvez ensuite retourner un produit enregistré comme étant défectueux en joignant le ticket de caisse et en indiquant en quoi consiste le vice et quand il est survenu, sans devoir l'affranchir à l'adresse de service après-vente communiquée.

## 13. Garantie pour Kompernass Handels GmbH (Belgique/Suisse)

Chère cliente, cher client,

Cet appareil est garanti 3 ans à partir de la date d'achat. Si ce produit venait à présenter des vices, vous disposez de droits légaux face au vendeur de ce produit. Vos droits légaux ne sont pas restreints par notre garantie présentée ci-dessous.

**Conditions de garantie**
La période de garantie débute à la date d'achat. Veuillez bien conserver le ticket de caisse. Celui-ci servira de preuve d'achat. Si dans un délai de trois ans suivant la date d'achat de ce produit, un vice de matériel ou de fabrication venait à apparaître, le produit sera réparé, remplacé gratuitement par nos soins ou le prix d'achat remboursé, selon notre choix. Cette prestation sous garantie nécessite, dans le délai de trois ans, la présentation de l'appareil défectueux et du justificatif d'achat (ticket de caisse) ainsi que la description brève du vice et du moment de son apparition. Si le vice est couvert par notre garantie, vous recevrez le produit réparé ou un nouveau produit en retour. Aucune nouvelle période de garantie ne débute avec la réparation ou l'échange du produit.

**Période de garantie et réclamation légale pour vices cachés**

L'exercice de la garantie ne prolonge pas la période de garantie. Cette disposition s'applique également aux pièces remplacées ou réparées. Les dommages et vices éventuellement déjà présents à l'achat doivent être signalés immédiatement après le déballage. Toute réparation survenant après la période sous garantie fera l'objet d'une facturation.

**Étendue de la garantie**

L'appareil a été fabriqué avec soin conformément à des directives de qualité strictes et consciencieusement contrôlé avant sa livraison. La prestation de la garantie s'applique aux vices de matériel et de fabrication. Cette garantie ne s'étend pas aux pièces du produit qui sont exposées à une usure normale et peuvent de ce fait être considérées comme pièces d'usure, ni aux détériorations de pièces fragiles, par ex. interrupteurs ou pièces en verre.

Cette garantie devient caduque si le produit est détérioré, utilisé ou entretenu de manière non conforme. Toutes les instructions listées dans le manuel d'utilisation doivent être exactement respectées pour une utilisation conforme du produit. Des buts d'utilisation et actions qui sont déconseillés dans le manuel d'utilisation, ou dont vous êtes avertis doivent également être évités.

Le produit est uniquement destiné à un usage privé et ne convient pas à un usage professionnel. La garantie est annulée en cas d'entretien incorrect et inapproprié, d'usage de la force et en cas d'intervention non réalisée par notre centre de service après-vente agréé.

**Procédure en cas de garantie**

Afin de garantir un traitement rapide de votre demande, veuillez suivre les indications suivantes :

- Veuillez avoir à portée de main pour toutes questions le ticket de caisse et la référence article (IAN) 516804_2510 en tant que justificatif de votre achat.
- Vous trouverez la référence sur la plaque signalétique sur le produit, une gravure sur le produit, sur la page de garde du mode d'emploi (en bas à gauche) ou sur l'autocollant au dos ou sur le dessous du produit.
- Si des erreurs de fonctionnement ou d'autres vices venaient à apparaître, veuillez d'abord contacter le département service clientèle cité ci-dessous par **téléphone** ou par **e-mail**.
- Vous pouvez ensuite retourner un produit enregistré comme étant défectueux en joignant le ticket de caisse et en indiquant en quoi consiste le vice et quand il est survenu, sans devoir l'affranchir à l'adresse de service après-vente communiquée.

## 14. Service après-vente

(FR) **Service France**
Tel.: 0800 919270
E-Mail: kompernass@lidl.fr

(BE) **Service Belgique**
Tel.: 0800 12089
E-Mail: kompernass@lidl.be

(CH) **Service Suisse**
Tel.: 0800 56 44 33
E-Mail: kompernass@lidl.ch

**IAN 516804_2510**

## 15. Importateur

KOMPERNASS HANDELS GMBH
BURGSTRASSE 21
44867 BOCHUM
ALLEMAGNE
www.kompernass.com

## 16. Commander des pièces de rechange

Vous pouvez commander des pièces détachées pour ce produit de manière pratique sur Internet sur **www.kompernass.com**.

Scannez le code QR avec votre smartphone/tablette.
Ce code QR vous donne un accès direct à notre site web sur lequel vous pouvez visualiser et commander les pièces de rechange disponibles.

**Remarque**

- Si vous rencontrez des problèmes avec la commande en ligne, vous pouvez vous adresser par téléphone ou par e-mail à notre Centre de service après-vente.
- Veuillez toujours indiquer à la commande la référence article (IAN) 516804_2510.
- Veuillez noter qu'une commande en ligne de pièces de rechange n'est pas possible pour tous les pays de livraison.

# Inhoud

**1. Gebruik in overeenstemming met bestemming** **26**

**2. Inhoud van het pakket** **26**

**3. Beschrijving van het apparaat** **26**

**4. Gebruikte waarschuwingen en pictogrammen** **26**

**5. Technische specificaties** **27**

**6. Veiligheidsvoorschriften** **28**

**7. Voor de ingebruikname** **30**

**8. Bedienen** **30**

8.1. Fijnhakken/emulgeren . . . . . 30

**9. Reiniging en onderhoud** **30**

**10. Opbergen** **30**

**11. Afvoeren** **31**

**12. Garantie van Kompernaß Handels GmbH** **31**

12.1. Service . . . . . 32

12.2. Importeur . . . . . 32

**13. Vervangingsonderdelen bestellen** **32**

## 1. Gebruik in overeenstemming met bestemming

Dit apparaat dient uitsluitend voor het fijnhakken van levensmiddelen in kleine hoeveelheden of voor het kloppen van slagroom en emulgeren van vloeistoffen. Dit apparaat is uitsluitend bestemd voor gebruik in het privéhuishouden. Elk ander gebruik geldt als niet in overeenstemming met de bestemming en kan resulteren in materiële schade of zelfs lichamelijk letsel. Er wordt geen aansprakelijkheid aanvaard voor schade die wordt veroorzaakt door gebruik dat niet in overeenstemming is met de bestemming.

## 2. Inhoud van het pakket

Het apparaat wordt standaard met de volgende componenten geleverd:

- Multihakker
- Meshouder met mes
- Emulsieschijf
- Antislip-ring
- Gebruiksaanwijzing

## 3. Beschrijving van het apparaat

**1** Snelheidsknop - Stand II
**2** Snelheidsknop - Stand I
**3** Motorblok
**4** Meshouderklem
**5** Deksel
**6** Afdichtring
**7** Meshouder
**8** Mes
**9** Kom
**10** Geleidingsas
**11** Antislip-ring
**12** Emulsieschijf
**13** Vergrendeling

## 4. Gebruikte waarschuwingen en pictogrammen

In deze gebruiksaanwijzing, op de verpakking en op het apparaat worden de volgende waarschuwingen en pictogrammen gebruikt (indien van toepassing):

| | |
|---|---|
| ⚠ | **GEVAAR!** Een waarschuwing met dit pictogram en met het signaalwoord "GEVAAR" duidt op een onmiddellijk aanwezige gevaarlijke situatie, die fataal of ernstig letsel tot gevolg heeft als deze niet wordt vermeden. |
| ⚠ | **WAARSCHUWING!** Een waarschuwing met dit pictogram en met het signaalwoord "WAARSCHUWING" duidt op een mogelijk gevaarlijke situatie, die fataal of ernstig letsel tot gevolg kan hebben als deze niet wordt vermeden. |
| ⚠ | **VOORZICHTIG!** Een waarschuwing met dit pictogram en met het signaalwoord "VOORZICHTIG" duidt op een mogelijk gevaarlijke situatie, die licht of matig letsel tot gevolg kan hebben als deze niet wordt vermeden. |
| ! | **LET OP!** Een waarschuwing met dit pictogram en met het signaalwoord "LET OP" duidt op een mogelijke situatie die materiële schade tot gevolg kan hebben als deze niet wordt vermeden. |
| i | **Opmerking:** Een opmerking bevat extra informatie die de omgang met het apparaat eenvoudiger maakt. |
| 📖 | **Lees de gebruiksaanwijzing.** Lees alle bedienings- en veiligheidsvoorschriften voordat u het product gebruikt. Geef alle documenten mee als u het product doorgeeft aan een derde. |
| ~ | Wisselstroom/-spanning |
| ⧈ | Beschermingsklasse II: bescherming door dubbele of versterkte isolatie. |
| | Niet onderdompelen in water! |

| | |
|---|---|
| | Geschikt voor reiniging in de vaatwasser. |
| | Alle delen van dit apparaat die in aanraking komen met voedingsmiddelen, zijn levensmiddelveilig. |
| | Dit product voldoet aan de eisen van de toepasselijke Europese en nationale richtlijnen. |
| | Elektrisch apparaat niet via het huisvuil verwijderen! |
| | Voer de verpakking af in overeenstemming met de milieuvoorschriften. |
| b a | Verpakking van recyclebare materialen. Neem de aanduiding van de verpakkingsmaterialen in acht bij de afvalscheiding: de verpakkingsmaterialen zijn voorzien van afkortingen (a) en cijfers (b) met de volgende betekenis: 1-7: kunststoffen, 20-22: papier en karton, 80-98: composietmaterialen. |
| ES/PT AZUL<br>ES/PT AMARILLO AMARELO<br>ES/PT | De verpakking bevat bestanddelen van papier en/of karton.<br>De verpakking bevat bestanddelen van plastic en/of metaal. |

FR Cet appareil et ses accessoires se recyclent — À DÉPOSER EN MAGASIN ou À DÉPOSER EN DÉCHÈTERIE

Points de collecte sur www.quefairedemesdechets.fr
Privilégiez la réparation ou le don de votre appareil !

FR ÉLÉMENTS D'EMBALLAGE — BAC DE TRI

FR

**FR**: Het product, de verpakking en de gebruiksaanwijzing zijn recycleerbaar, vallen onder de uitgebreide producentenverantwoordelijkheid en worden gescheiden ingezameld.

## 5. Technische specificaties

| | |
|---|---|
| Netspanning | 220 - 240 V ~, 50/60 Hz |
| Nominaal vermogen | 500 W |
| Opgenomen vermogen in uit-toestand | 0,0 W |
| Beschermingsklasse | II |
| KB-tijd | 30 seconden bij gebruik van het mes **(8)**<br>2 minuten bij gebruik van de emulsieschijf **(12)** |
| Inhoud van kom **(9)** | 1200 ml |
| Max. vulniveau | Vaste levensmiddelen/ Vloeistoffen tot aan de 500ml-markering |

### KB-tijd

De KB-tijd (kort bedrijf) geeft aan hoe lang een apparaat kan worden bediend zonder dat de motor oververhit en beschadigd raakt. Na de aangegeven KB-tijd moet het apparaat zo lang worden uitgeschakeld tot de motor is afgekoeld.

## 6. Veiligheidsvoorschriften

### ⚠ GEVAAR! ELEKTRISCHE SCHOK!

- Sluit het apparaat uitsluitend aan op een volgens de voorschriften geïnstalleerd stopcontact met een netspanning van 220 - 240 V ~, 50/60 Hz.
- Wanneer het snoer van dit apparaat beschadigd raakt, moet het worden vervangen door de fabrikant of de klantenservice van de fabrikant of een persoon met vergelijkbare kwalificaties, om risico's te voorkomen.
- Haal bij storing van het apparaat en voordat u het apparaat schoonmaakt de stekker uit het stopcontact.
- Trek het snoer altijd aan de stekker uit het stopcontact, trek niet aan het snoer zelf.
- Knik of plet het snoer niet en leg het snoer zodanig dat niemand erop kan gaan staan of erover kan struikelen.
- Stel het apparaat niet bloot aan vocht en gebruik het niet in de openlucht. Mocht er toch vloeistof in de behuizing van het apparaat komen, haal dan direct de stekker van het apparaat uit het stopcontact en laat het apparaat door gekwalificeerd deskundig personeel repareren.
- Pak het apparaat, het netsnoer en de stekker nooit met natte handen vast.
- Wanneer het snoer of het motorblok beschadigd is, dient u het apparaat door deskundig personeel te laten repareren voordat u het opnieuw gebruikt. U mag de behuizing van het motorblok niet openen. In dat geval is de veiligheid niet gegarandeerd en vervalt de garantie.
- Koppel het apparaat meteen na gebruik los van het lichtnet. Alleen wanneer u de stekker uit het stopcontact trekt, is het apparaat helemaal spanningsloos.
- Dompel het motorblok in geen geval onder in vloeistoffen en voorkom dat er vloeistoffen in de behuizing van het motorblok komen.

### ⚠ WAARSCHUWING! LETSELGEVAAR!

- Schakel het apparaat uit en haal de stekker uit het stopcontact voordat u accessoires of hulpstukken verwisselt die bij gebruik in beweging zijn.
- Gebruik het apparaat nooit voor andere doeleinden dan in deze gebruiksaanwijzing zijn beschreven.
- Wees voorzichtig bij het legen van de kom! Het mes is zeer scherp!
- Wees voorzichtig bij het reinigen van het apparaat! Het mes is zeer scherp!
- Het apparaat moet altijd van het lichtnet worden losgekoppeld als er geen toezicht is, en tevens voor montage, demontage en reiniging.
- Het apparaat mag niet door kinderen worden gebruikt.

- Houd het apparaat en het bijbehorende snoer buiten bereik van kinderen.
- Dit apparaat mag worden gebruikt door personen met beperkte fysieke, zintuiglijke of geestelijke vermogens of gebrek aan ervaring en/of kennis, mits ze onder toezicht staan of over het veilige gebruik van het apparaat zijn geïnstrueerd en de daaruit resulterende gevaren hebben begrepen.
- Kinderen mogen niet met het apparaat spelen.
- Houd kinderen in de buurt van het apparaat in de gaten zodat ze er niet mee kunnen gaan spelen.
- Er bestaat letselgevaar bij de omgang met het extreem scherpe mes. Zet het apparaat na gebruik en reiniging weer in elkaar, zodat u zich niet aan het blootliggende mes kunt verwonden. Zorg dat kinderen niet bij het mes kunnen komen.
- Haal nooit de levensmiddelen uit de kom terwijl het mes nog draait. Letselgevaar!
- Wacht tot het mes tot stilstand is gekomen voordat u het motorblok afneemt.
- Grijp nooit in het nog draaiende mes! Letselgevaar!

### (!) LET OP - MATERIËLE SCHADE!

- Laat het apparaat nooit langer dan 2 minuten werken.
  Laat het daarna afkoelen.
- Gebruik het apparaat niet om kokende of hete levensmiddelen te verwerken.
- Gebruik het apparaat niet om beenderen, koffiebonen, granen, muskaatnoten of diepgevroren levensmiddelen fijn te hakken. Een uitzondering daarop zijn ijsblokjes.
- Neem de tabel voor vulhoeveelheden in het hoofdstuk **8.1. Fijnhakken/emulgeren** in acht. Anders kunnen de levensmiddelen uit de kom lopen en de omgeving bevuilen.
- Was het motorblok nooit in de vaatwasmachine, want dan kan het motorblok beschadigd raken.
- Gebruik het apparaat nooit in lege toestand.
- Vooral harde levensmiddelen moeten voor de bewerking in kleinere stukken worden gesneden (ca. 2 cm). Anders kan de motor blokkeren. Kies voor harde levensmiddelen een pulserende bewerking. Druk daartoe meermaals kort op de snelheidsknop **(1)/(2)**.
- Als het mes **(8)** haperend of helemaal niet draait, laat dan de snelheidsknop onmiddellijk los en haal de stekker uit het stopcontact. Controleer of het mes niet vastzit in te harde/zachte levensmiddelen en maak het mes indien nodig los. Anders kan de motor oververhit raken.

### (i) OPMERKING

- Om het product tussen 50 en 60 Hz te schakelen, is geen tussenkomst van de gebruiker vereist. Het product past zich zowel voor 50 als voor 60 Hz aan.

# 7. Voor de ingebruikname

Reinig eerst het apparaat zoals beschreven in hoofdstuk **9. Reiniging en onderhoud** voordat u het in gebruik neemt.

# 8. Bedienen

## 8.1. Fijnhakken/emulgeren

- Snijd de groente in stukken van ongeveer 2 cm.
- Verwijder stengels en stelen van kruiden.
- Verwijder de dop van noten, bv. bij walnoten.
- Verwijder beenderen, huid en pezen van vlees.
- Zet het apparaat in elkaar zoals te zien is op de **afbeeldingen A, B en C**.
- Kies een snelheidsstand op basis van de ingrediënten. Doe het te verwerken product in de kom **(9)**. Voor optimale resultaten adviseren wij de volgende maximale vulhoeveelheden:

| Levens-middel | Vulhoe-veelheid | Bewerkingstijd | Snelheid |
|---|---|---|---|
| Knoflook | 50 g | pulserend ong. 5 x 1 sec. | Stand II |
| Uien | 150 g | pulserend ong. 5-10 x 1 sec. | Stand I |
| Wortels | 200 g | 2 x 5 sec. | Stand I |
| Amandelen | 200 g | grof: 1 x 5 sec. middel: 1 x 10 sec. fijn: 3 x 10 sec. | Stand II |
| Vlees (blokjes 2 x 2 cm) | 250 g | 6 x 5 sec. | Stand II |
| IJsklontjes | 100 g* | pulserend grof 10 x 1 sec. fijn 20 x 1 sec. | Stand II |
| De in deze tabel vermelde tijden en hoeveelheden zijn richtwaarden en kunnen afwijken naargelang de toestand van de te bewerken levensmiddelen! | | | |
| *Bij een vulhoeveelheid van 100 g worden de ijsklontjes het beste vermalen. Desgewenst kunt u echter ook ijsklontjes toevoegen tot de 500 ml-markering. Het ijs wordt dan iets onregelmatiger vermalen. | | | |

- Volg **afbeelding D**.

Met de emulsieschijf **(12)** (**zie afb. A**) kunt u met dit apparaat ook slagroom kloppen (min. 200 ml, max. 400 ml).

**Opmerking**

- Om slagroom te kloppen moet die vooraf goed gekoeld zijn (max. 8 °C/koelkasttemperatuur).
- We raden voor 200 ml room een kloptijd van ca. 30-40 seconden in snelheidsstand I **(2)** aan.
- Voor 400 ml room raden we een kloptijd van ca. 40 seconden in snelheidsstand I **(2)** aan.
- De kloptijd kan echter variëren afhankelijk van de hoeveelheid room en van andere elementen zoals het vetgehalte van de room of de omgevingstemperatuur! Houd de room tijdens het kloppen in de gaten en pas de kloptijd aan uw wensen aan.

# 9. Reiniging en onderhoud

1) Haal de stekker uit het stopcontact en haal het apparaat uit elkaar om het te reinigen (**zie afb. E en F**).
2) Reinig het motorblok **(3)** met een vochtige doek. Doe desgewenst een beetje afwasmiddel op de doek. Veeg vervolgens het motorblok schoon met een doek die met schoon water is bevochtigd, om alle afwasmiddelresten te verwijderen (**zie afb. F**).
3) Reinig de resterende onderdelen in warm water waaraan wat mild afwasmiddel is toegevoegd. Spoel daarna alle onderdelen af met schoon water, zodat er geen afwasmiddelresten achterblijven. Droog alle onderdelen goed af (**zie afb. F**).

**Opmerking**

- Alle onderdelen, behalve het motorblok **(3)**, kunnen ook in de vaatwasser worden gereinigd. Leg de onderdelen in het bovenste gedeelte van de vaatwasser. Zorg ervoor dat de onderdelen niet beklemd raken.

4) Schuif na reiniging de afdichtring **(6)** weer op de rand van het deksel **(5)**. Zorg ervoor dat de platte kant van de afdichtring **(6)** vlak op het deksel **(5)** ligt.
5) Steek de kleine rubberschijven terug op de bovenkant van de meshouder **(7)**.

Nu kunt u het apparaat weer in elkaar zetten.

# 10. Opbergen

- Bewaar het apparaat op een droge en stofvrije plaats.

## 11. Afvoeren

Het symbool met een doorstreepte vuilnisbak betekent dat dit apparaat aan het einde van zijn levensduur niet met het normale huisvuil meegegeven mag worden. Het apparaat moet worden ingeleverd bij speciaal hiervoor bestemde inzamelpunten, milieustraten of afvalverwerkingsbedrijven.

Verwijder alle persoonlijke gegevens voordat u het product inlevert.

De verpakking bestaat uit milieuvriendelijke materialen, die u via de plaatselijke recyclepunten kunt afvoeren.

Voer de verpakking af volgens de milieuvoorschriften.

## 12. Garantie van Kompernaß Handels GmbH

Geachte klant,

U hebt op dit apparaat 3 jaar garantie vanaf de aankoopdatum. In geval van gebreken in dit product hebt u wettelijke rechten tegenover de verkoper van het product. Deze wettelijke rechten worden door onze hierna beschreven garantie niet beperkt.

**Garantievoorwaarden**

De garantieperiode geldt vanaf de datum van aankoop. Bewaar de kassabon zorgvuldig. U hebt hem nodig als bewijs van aankoop. Als er binnen drie jaar vanaf de aankoopdatum van dit product een materiaal- of fabricagefout optreedt, wordt - naar onze keuze - het product door ons kosteloos gerepareerd of vervangen of wordt de koopprijs terugbetaald. Voorwaarde voor deze garantie is dat het defecte apparaat en het aankoopbewijs (kassabon) binnen de termijn van drie jaar worden overlegd en dat kort wordt omschreven waaruit het gebrek bestaat en wanneer het is opgetreden.

Wanneer het defect door onze garantie wordt gedekt, krijgt u het gerepareerde product of een nieuw product retour. Met de reparatie of vervanging van het product begint er geen nieuwe garantieperiode.

**Garantieperiode en wettelijke aanspraken bij gebreken**

De garantieperiode wordt door deze waarborg niet verlengd. Dat geldt ook voor vervangen en gerepareerde onderdelen. Eventueel al bij aankoop aanwezige schade en gebreken moeten meteen na het uitpakken worden gemeld. Voor reparaties na afloop van de garantieperiode worden kosten in rekening gebracht.

**Garantieomvang**

Het apparaat is op basis van strenge kwaliteitsnormen met de grootst mogelijke zorg vervaardigd en voorafgaand aan de levering nauwkeurig gecontroleerd.

De garantie geldt voor materiaal- of fabricagefouten. Deze garantie geldt niet voor productonderdelen die onderhevig zijn aan normale slijtage en die daarom als slijtonderdelen worden beschouwd, of voor schade aan breekbare onderdelen zoals schakelaars of onderdelen die van glas zijn gemaakt.

Deze garantie vervalt wanneer het product is beschadigd, ondeskundig is gebruikt of is gerepareerd. Voor deskundig gebruik van het product moeten alle in de gebruiksaanwijzing beschreven aanwijzingen precies worden opgevolgd. Gebruiksdoeleinden en handelingen die in de gebruiksaanwijzing worden afgeraden of waarvoor wordt gewaarschuwd, moeten beslist worden vermeden.

Het product is uitsluitend bestemd voor privégebruik en niet voor bedrijfsmatige doeleinden. Bij verkeerd gebruik en ondeskundige behandeling, bij gebruik van geweld en bij reparaties die niet door ons erkend servicefiliaal zijn uitgevoerd, vervalt de garantie.

**Afhandeling bij een garantiekwestie**

Voor een snelle afhandeling van uw aanvraag neemt u de volgende aanwijzingen in acht:

- Houd voor alle aanvragen de kassabon en het artikelnummer (IAN) 516804_2510 als aankoopbewijs bij de hand.
- Het artikelnummer vindt u op het typeplaatje van het product, op het product gegraveerd, op de titelpagina van de gebruiksaanwijzing (linksonder) of op de sticker op de achter- of onderkant van het product.
- Als er fouten in de werking of andere gebreken optreden, neemt u eerst contract op met de hierna genoemde serviceafdeling, **telefonisch** of **via e-mail**.
- Een als defect geregistreerd product kunt u dan zonder portokosten naar het aan u doorgegeven serviceadres sturen. Voeg het aankoopbewijs (kassabon) bij en vermeld waaruit het gebrek bestaat en wanneer het is opgetreden.

## 12.1. Service

(NL) **Service Nederland**
Tel.: 0800 0249630
E-Mail: kompernass@lidl.nl

(BE) **Service België**
Tel.: 0800 12089
E-Mail: kompernass@lidl.be

**IAN 516804_2510**

## 12.2. Importeur

KOMPERNASS HANDELS GMBH
BURGSTRASSE 21
44867 BOCHUM
DUITSLAND
www.kompernass.com

# 13. Vervangingsonderdelen bestellen

Vervangingsonderdelen voor dit product kunt u altijd comfortabel op internet nabestellen op **www.kompernass.com**.

Scan de QR-code met uw smartphone/tablet.
Met deze QR-code gaat u rechtstreeks naar onze website en kunt u de beschikbare vervangingsonderdelen bestellen.

**Opmerking**

- Mocht u problemen ondervinden met de online bestelling, dan kunt u telefonisch of via e-mail contact opnemen met ons servicecenter.
- Geef bij uw bestelling altijd het artikelnummer (IAN) 516804_2510 op.
- Houd er rekening mee dat online bestellen van vervangingsonderdelen niet in alle landen mogelijk is.

# Obsah


**1. Použití v souladu s určením** **34**

**2. Rozsah dodávky** **34**

**3. Popis přístroje** **34**

**4. Použitá výstražná upozornění a symboly** **34**

**5. Technické údaje** **35**

**6. Bezpečnostní pokyny** **36**

**7. Před prvním uvedením do provozu** **38**

**8. Obsluha** **38**

8.1. Rozmělňování/emulgování . . . . . 38

**9. Čištění a údržba** **38**

**10. Skladování** **38**

**11. Likvidace** **39**

**12. Záruka společnosti Kompernass Handels GmbH** **39**

12.1. Servis . . . . . 39

12.2. Dovozce . . . . . 39

**13. Objednávání náhradních dílů** **40**

## 1. Použití v souladu s určením

Tento přístroj slouží výlučně k rozmělňování potravin v malých množstvích nebo ke šlehání šlehačky a emulgaci kapalin. Tento přístroj je určen výlučně pro použití v soukromé domácnosti. Jakékoli jiné použití neodpovídá určenému účelu a může vést ke vzniku hmotných škod, nebo dokonce k újmě na zdraví osob. Za škody vzniklé použitím k jinému účelu nebo vzniklé nesprávnou obsluhou se nepřebírá ručení.

## 2. Rozsah dodávky

Přístroj se standardně dodává s následujícími komponentami:

- univerzální drtič
- držák nože s nožem
- emulgační kotouč
- protiskluzový kroužek
- návod k obsluze

## 3. Popis přístroje

**1** tlačítko rychlosti - stupeň II
**2** tlačítko rychlosti - stupeň I
**3** motorový blok
**4** úchytka držáku nože
**5** víko
**6** těsnicí kroužek
**7** držák nože
**8** nůž
**9** mísa
**10** vodicí osa
**11** protiskluzový kroužek
**12** emulgační kotouč
**13** aretace

## 4. Použitá výstražná upozornění a symboly

V tomto návodu k obsluze, na obalu a na přístroji (pokud je to možné) jsou použita následující varování a symboly:

| | |
|---|---|
| ⚠ | **NEBEZPEČÍ!** Varování s tímto symbolem a signálním slovem „NEBEZPEČÍ“ označuje bezprostředně hrozící nebezpečnou situaci, která, pokud se jí nezabrání, má za následek vážné poranění nebo smrt. |
| ⚠ | **VÝSTRAHA!** Varování s tímto symbolem a signálním slovem „VÝSTRAHA“ označuje případně nebezpečnou situaci, která, pokud se jí nezabrání, může mít za následek vážné poranění nebo smrt. |
| ⚠ | **OPATRNĚ!** Varování s tímto symbolem a signálním slovem „OPATRNĚ“ označuje případně nebezpečnou situaci, která, pokud se jí nezabrání, může mít za následek lehké nebo střední poranění. |
| ! | **POZOR!** Varování s tímto symbolem a signálním slovem „POZOR“ označuje případnou situaci, která, pokud se jí nezabrání, může mít za následek hmotnou škodu. |
| i | **Upozornění:** Upozornění označuje doplňující informace, usnadňující manipulaci s přístrojem. |
| 📖 | **Přečtěte si návod.** Před použitím výrobku dbejte všech provozních a bezpečnostních pokynů. Při předávání výrobku třetím osobám předejte spolu s ním všechny podklady. |
| ~ | Střídavý proud/napětí |
| ⧈ | Třída ochrany II: ochrana dvojitou nebo zesílenou izolací. |
| 🚫 | Neponořujte do vody! |

| | |
|---|---|
| | Je možné mýt v myčce nádobí. |
| | Všechny části tohoto přístroje přicházející do styku s potravinami jsou bezpečné pro potraviny. |
| | Tento výrobek splňuje požadavky platných evropských a národních směrnic. |
| | Elektrický přístroj nevyhazujte do domovního odpadu! |
| | Obal poté odevzdejte k ekologické likvidaci. |
| b a | Obal z recyklovatelných materiálů. Při třídění odpadu dodržujte označení obalových materiálů: Jsou označeny zkratkami (a) a číslicemi (b) s následujícím významem: 1-7: plasty, 20-22: papír a lepenka, 80-98: kompozitní materiály. |
| ES/PT AZUL<br>ES/PT AMARILLO AMARELO<br>ES/PT | Obal obsahuje papír a/nebo lepenku.<br>Obal obsahuje plast a/nebo kov. |

**FR**: Výrobek, obal a návod k obsluze jsou recyklovatelné, podléhají rozšířené odpovědnosti výrobce a shromažďují se odděleně.

## 5. Technické údaje

| | |
|---|---|
| Síťové napětí | 220 - 240 V ~, 50/60 Hz |
| Jmenovitý výkon | 500 W |
| Příkon ve vypnutém stavu | 0,0 W |
| Třída ochrany | II |
| Doba nepřetržitého provozu | 30 sekund při práci s nožem **(8)**<br>2 minuty při práci s emulgačním kotoučem **(12)** |
| Kapacita mísy **(9)** | 1200 ml |
| Max. plnicí množství | potraviny/tekutiny až po značku 500 ml |

### Doba nepřetržitého provozu

Doba nepřetržitého provozu udává, jak dlouho je možné přístroj provozovat, aniž by se přehřál a tím se poškodil motor. Po uvedené době nepřetržitého provozu se musí přístroj vypnout tak dlouho, dokud se motor neochladí.

## 6. Bezpečnostní pokyny

### ⚠ NEBEZPEČÍ ÚRAZU ELEKTRICKÝM PROUDEM

- Přístroj zapojujte výhradně do síťové zásuvky instalované dle předpisů, se síťovým napětím 220 - 240 V~, mit 50/60 Hz.
- Pokud se napájecí kabel tohoto přístroje poškodí, musí jej vyměnit výrobce, jeho zákaznický servis nebo obdobně kvalifikovaná osoba, aby se tak zabránilo nebezpečím.
- V případě provozních poruch a před čištěním přístroje vytahujte zástrčku ze síťové zásuvky.
- Síťový kabel vytahujte ze zásuvky vždy za zástrčku, nikdy ne za samotný kabel.
- Síťový kabel neohýbejte ani nestlačujte a položte jej tak, aby na něj nikdo nemohl stoupnout ani o něj zakopnout.
- Přístroj nevystavujte vlhkosti ani jej nepoužívejte venku. Pokud přesto do pláště přístroje vnikne kapalina, vytáhněte ihned zástrčku přístroje ze síťové zásuvky a nechte přístroj opravit kvalifikovaným odborným personálem.
- Přístroje, síťového kabelu ani zástrčky se nikdy nedotýkejte vlhkýma rukama.
- Pokud jsou síťový kabel nebo motorový blok poškozeny, musíte přístroj před dalším použitím nechat opravit kvalifikovaným personálem. Skříň motorového bloku nesmíte otvírat. V takovém případě není zaručena bezpečnost a zaniká záruka.
- Ihned po použití odpojte přístroj od elektrické sítě. Pouze až když vytáhnete síťovou zástrčku ze síťové zásuvky, je přístroj plně odpojen od proudu.
- Motorový blok nesmíte v žádném případě namáčet do tekutin a také se nesmí dostat žádné kapaliny do krytu motorového bloku.

### ⚠ VÝSTRAHA! NEBEZPEČÍ ZRANĚNÍ!

- Před výměnou příslušenství nebo dílů příslušenství, které se během provozu pohybují, musí být přístroj vypnutý a odpojený od elektrické sítě.
- Nepoužívejte přístroj nikdy pro jiné účely, než je popsáno v tomto návodu.
- Buďte opatrní při vyprazdňování mísy! Nůž je velmi ostrý!
- Buďte opatrní při čištění přístroje! Nůž je velmi ostrý!
- Přístroj bez dohledu a před složením, rozebráním nebo čištěním se musí vždy odpojit od sítě.
- Přístroj nesmí používat děti.
- Přístroj a jeho přípojný kabel je nutné uchovávat mimo dosah dětí.
- Osoby s omezenými fyzickými, smyslovými nebo mentálními schopnostmi či nedostatkem zkušeností a/nebo znalostí mohou používat tento přístroj pouze tehdy, pokud jsou pod dohledem, nebo pokud byly poučeny o bezpečném používání přístroje a porozuměly z toho vyplývajícímu nebezpečí.
- Děti si nesmí s přístrojem hrát.

- Děti musí být pod dohledem, a to pro jistotu, aby si s přístrojem nehrály.
- Při manipulaci s mimořádně ostrým nožem hrozí nebezpečí poranění. Po použití a vyčištění přístroj opět složte, aby nedošlo k poranění o volně ležící nůž. Nůž uložte mimo dosah dětí.
- Nikdy nevybírejte potraviny z mísy, dokud se nůž ještě otáčí. Nebezpečí zranění!
- Než sejmete motorový blok počkejte, než se nůž zastaví.
- Nezasahujte nikdy do ještě rotujícího nože! Nebezpečí zranění!

## (!) POZOR - POŠKOZENÍ PŘÍSTROJE!

- Přístroj nesmíte nechat běžet déle než 2 minuty. Poté jej nechte vychladnout.
- Nepoužívejte přístroj ke zpracování vařících nebo horkých potravin.
- Nepoužívejte přístroj k rozmělňování kostí, kávových zrn, obilí, muškátových oříšků nebo mražených potravin.Výjimkou jsou kostky ledu.
- Dodržujte množství naplnění uvedená v tabulce v kapitole **8.1. Rozmělňování/ emulgování**. V opačném případě hrozí nebezpečí znečištění přetékajícími naplněnými potravinami.
- Motorový blok nesmíte umývat v myčce nádobí, tím by se poškodil.
- Nikdy neprovozujte přístroj naprázdno.
- Především tvrdé potraviny se před zpracováním musí nakrájet na malé kousky (cca 2 cm). V opačném případě může dojít k zablokování motoru.
  V případě tvrdých potravin zvolte pulzující zpracování. Za tímto účelem několikrát krátce stiskněte příslušné tlačítko rychlosti **(1)**/**(2)**.
- V případě, že se nůž **(8)** otáčí jen ztěžka nebo se vůbec neotáčí, ihned pusťte tlačítko rychlosti a vytáhněte zástrčku. Zkontrolujte, zda nůž neuvázl v příliš tvrdých/tuhých potravinách a případně jej uvolněte. Jinak se motor může přehrát.

## (i) UPOZORNĚNÍ

- K přepnutí výrobku mezi frekvencí 50 a 60 Hz není nutný žádný zásah uživatele. Výrobek se upraví pro 50 i 60 Hz.

# 7. Před prvním uvedením do provozu

Před prvním uvedením do provozu přístroj vyčistěte podle popisu v kapitole **9. Čištění a údržba**.

# 8. Obsluha

## 8.1. Rozmělňování/emulgování

- Nakrájejte pevné potraviny na kousky velké cca 2 cm.
- Odstraňte stopky a stonky bylin.
- U ořechů, např. vlašských ořechů, odstraňte skořápku.
- Odstraňte kosti, kůži a šlachy z masa.
- Přístroj sestavte, jak je zobrazeno na **obrázcích A, B a C**,.
- Zvolte rychlostní stupeň podle surovin. Potraviny určené k naplnění vložte do mixovací nádoby **(9)**.
  Pro optimální výsledky doporučujeme následující maximální množství náplně:

| Potravina | Množství naplnění | Doba zpracování | Rychlost |
|---|---|---|---|
| česnek | 50 g | pulzující cca 5 x 1 s | Stupeň II |
| cibule | 150 g | pulzující cca 5-10 x 1 s | Stupeň I |
| mrkev | 200 g | 2 x 5 s | Stupeň I |
| mandle | 200 g | nahrubo: 1 x 5 s<br>středně: 1 x 10 s<br>najemno: 3 x 10 s | Stupeň II |
| maso (nakrájené na kostky 2 x 2 cm) | 250 g | 6 x 5 s | Stupeň II |
| kostky ledu | 100 g* | pulzující<br>hrubé 10 x 1 s<br>jemné 20 x 1 s | Stupeň II |
| Časy a množství, uvedené v této tabulce, jsou orientační hodnoty a mohou se lišit v závislosti na povaze zpracovávaných potravin! | | | |
| *Při množství náplně 100 g se kostky ledu rozdrtí co nejlépe. Kostky ledu však můžete naplnit až po značku 500 ml. Drcený led pak bude trochu méně stejnoměrný. | | | |

- Dodržujte **obrázek D**.

Pomocí emulgačního nástavce **(12)** (**viz obr. A**) můžete tento přístroj používat také ke šlehání šlehačky (min. 200 ml, max. 400 ml).

**Upozornění**

- Chcete-li ušlehat šlehačku, měla by šlehačka být před šleháním dobře vychlazená (max. 8 °C / teplota v chladničce).
- U šlehačky o 200 ml doporučujeme dobu šlehání cca 30 - 40 sekund při stupni rychlosti I **(2)**.
- U šlehačky o 400 ml doporučujeme dobu šlehání cca 40 sekund při stupni rychlosti I **(2)**.
- Podle množství nebo z důvodu různých vlivů, např. obsahu tuku ve šlehačce nebo venkovní teploty, se doba šlehání může lišit! Během šlehání do tuha sledujte šlehačku a přizpůsobte dobu šlehání svým požadavkům.

# 9. Čištění a údržba

1) Vytáhněte síťovou zástrčku a rozložte přístroj pro čištění (**viz obr. E a F**).
2) Motorový blok **(3)** otřete vlhkým hadrem. Pokud je to nutné, přidejte na hadřík trochu jemného čisticího prostředku. Přístroj následně otřete hadříkem navlhčeným pouze čistou vodou, aby se odstranily všechny zbytky mycího prostředku (**viz obr. F**).
3) Zbylé díly umyjte v teplé vodě, do níž přidáte jemný mycí prostředek. Poté všechny díly dobře opláchněte čistou vodou, aby na nich nezůstaly zbytky mycího prostředku. Všechny díly dobře osušte (**viz obr. F**).

**Upozornění**

- Alternativně můžete všechny díly, kromě motorového bloku **(3)**, umýt v myčce na nádobí. Pokud je to možné, umístěte díly do horního koše myčky nádobí. Dbejte na to, aby díly nebyly zaklíněny.

4) Po vyčištění nasuňte těsnicí kroužek **(6)** zpět na límec víka **(5)**. Dbejte na to, aby plochá strana těsnicího kroužku **(6)** doléhala na plocho k víku **(5)**.
5) Nasaďte malý pryžový kroužek zpět na horní konec držáku nože **(7)**.

Nyní můžete přístroj znovu smontovat.

# 10. Skladování

- Vyčištěný přístroj skladujte na suchém a bezprašném místě.

## 11. Likvidace

Symbol přeškrtnuté pojízdné popelnice znamená, že tento přístroj nesmí být po skončení životnosti likvidován společně s domovním odpadem. Přístroj musí být odevzdán v určených sběrných místech či dvorech nebo podnicích oprávněných k nakládání s odpady.

Před vrácením přístroje vymažte všechny osobní údaje.

Obal se skládá z ekologických materiálů, které lze zlikvidovat v komunálních sběrných dvorech.

Obal zlikvidujte ekologicky.

## 12. Záruka společnosti Kompernass Handels GmbH

Vážená zákaznice, vážený zákazníku,

na tento přístroj získáváte záruku v trvání 3 let od data zakoupení. V případě závad tohoto výrobku máte zákonná práva vůči prodejci výrobku. Tato zákonná práva nejsou omezena naší níže uvedenou zárukou.

**Záruční podmínky**

Záruční doba začíná plynout dnem nákupu. Dobře uschovejte pokladní doklad. Tento doklad je potřebný jako důkaz o koupi. Pokud se do tří let od data zakoupení tohoto výrobku vyskytne vada materiálu nebo výrobní závada, pak Vám podle našeho uvážení výrobek zdarma opravíme, vyměníme nebo uhradíme kupní cenu. Předpokladem této záruky je, že bude během tříleté lhůty předložen vadný přístroj a doklad o koupi (pokladní doklad) a stručně se popíše, v čem závada spočívá a kdy se vyskytla.

Vztahuje-li se na závadu naše záruka, obdržíte zpět buď opravený nebo nový produkt. Opravou nebo výměnou výrobku nezačne plynout nová záruční doba.

**Záruční doba a zákonné nároky vyplývající ze závad**

Záručním plněním se záruční doba neprodlužuje. To platí i pro vyměněné a opravené součásti. Poškození nebo vady vyskytující se případně již při nákupu se musí oznámit ihned po vybalení. Po uplynutí záruční doby podléhají veškeré opravy zpoplatnění.

**Rozsah záruky**

Přístroj byl vyroben pečlivě podle přísných směrnic kvality a před expedicí byl svědomitě vyzkoušen.

Záruka se vztahuje na materiálové nebo výrobní vady. Tato záruka se nevztahuje na součásti výrobku, které jsou vystaveny běžnému opotřebení, a proto je lze považovat za spotřební díly, nebo na poškození křehkých součástí, jako jsou např. spínače nebo díly, které jsou vyrobeny ze skla.

Tato záruka zaniká, pokud je výrobek poškozen, nebyl řádně používán nebo udržován. Pro zajištění správného používání výrobku se musí přesně dodržovat všechny pokyny uvedené v návodu k obsluze. Účelům použití a úkonům, které se v návodu k obsluze nedoporučují nebo se před nimi varuje, je třeba se bezpodmínečně vyhnout.

Výrobek je určen pouze pro soukromé účely a ne pro komerční použití. Při nesprávném a neodborném používání, při použití násilí a při zásazích, které nebyly provedeny našimi autorizovanými servisními provozovnami, záruční nároky zanikají.

**Vyřízení v případě záruky**

Pro zajištění rychlého Vaší žádosti postupujte podle následujících pokynů:

- Pro všechny dotazy mějte připraven pokladní lístek a číslo výrobku (IAN) 516804_2510 jako doklad o koupi.
- Číslo výrobku naleznete na typovém štítku na výrobku, rytině na výrobku, na titulní straně návodu k obsluze (vlevo dole) nebo na nálepce na zadní nebo spodní straně výrobku.
- Pokud by se měly vyskytovat funkční vady nebo jiné závady, kontaktujte nejprve níže uvedené servisní oddělení **telefonicky** nebo **e-mailem**.
- Výrobek, zaevidovaný jako vadný výrobek pak můžete při přiložení dokladu o nákupu (pokladní lístek) a při uvedení, v čem spočívá vada a kdy k ní došlo, poslat výrobek pro Vás bez poštovného na adresu, kterou Vám oznámí servis.

### 12.1. Servis

(CZ) **Servis Česko**

Tel.: 800 165894 (bezplatně z české pevné a mobilní sítě)
E-Mail: kontakt@kaufland.cz

**IAN 516804_2510**

### 12.2. Dovozce

KOMPERNASS HANDELS GMBH
BURGSTRASSE 21
44867 BOCHUM
NĚMECKO
www.kompernass.com

## 13. Objednávání náhradních dílů

Náhradní díly k tomuto výrobku si můžete dodatečně objednat vždy pohodlně na internetu na adrese **www.kompernass.com**.

Naskenujte QR kód pomocí chytrého telefonu / tabletu. Pomocí tohoto kódu QR se dostanete přímo na naši webovou stránku a můžete si prohlédnout a objednat dostupné náhradní díly.

**Upozornění**

- Máte-li problémy s online objednávkou, můžete se telefonicky nebo e-mailem obrátit na naše servisní středisko.
- Při objednávání vždy uvádějte číslo výrobku (IAN) 516804_2510.
- Vezměte prosím na vědomí, že ne pro všechny země dodání je možné objednat náhradní díly online.

# Spis treści


**1. Zastosowanie zgodne z przeznaczeniem** **42**

**2. Zakres dostawy** **42**

**3. Opis urządzenia** **42**

**4. Zastosowane wskazówki ostrzegawcze i symbole** **42**

**5. Dane techniczne** **43**

**6. Wskazówki bezpieczeństwa** **44**

**7. Przed pierwszym uruchomieniem** **46**

**8. Obsługa** **46**

8.1. Rozdrabnianie/emulgacja . . . . . 46

**9. Czyszczenie i pielęgnacja** **46**

**10. Przechowywanie** **46**

**11. Utylizacja** **47**

**12. Gwarancja Kompernaß Handels GmbH** **47**

12.1. Serwis . . . . . 48

12.2. Importer . . . . . 48

**13. Zamawianie części zamiennych** **48**

## 1. Zastosowanie zgodne z przeznaczeniem

Niniejsze urządzenie służy wyłącznie do rozdrabniania w małych ilościach produktów spożywczych, albo do ubijania śmietany i emulgowania płynów. Urządzenie to przeznaczone jest wyłącznie do stosowania w gospodarstwie domowym. Każde inne użycie jest uważane za niezgodne z przeznaczeniem i może spowodować szkody materialne lub nawet uszkodzenia ciała. Producent urządzenia nie ponosi odpowiedzialności za szkody spowodowane użytkowaniem w sposób niezgodny z jego przeznaczeniem.

## 2. Zakres dostawy

Urządzenie dostarczane jest standardowo z następującymi elementami:

- Rozdrabniacz
- Uchwyt noża z nożem
- Tarcza do emulgowania
- Pierścień antypoślizgowy
- Instrukcja obsługi

## 3. Opis urządzenia

**1** Przycisk regulacji prędkości - stopień II
**2** Przycisk regulacji prędkości - stopień I
**3** Blok silnika
**4** Mocowanie uchwytu noża
**5** Pokrywka
**6** Pierścień uszczelniający
**7** Uchwyt noża
**8** Nóż
**9** Misa
**10** Oś prowadząca
**11** Pierścień antypoślizgowy
**12** Tarcza do emulgowania
**13** Zaczep

## 4. Zastosowane wskazówki ostrzegawcze i symbole

W niniejszej instrukcji obsługi, na opakowaniu i na urządzeniu użyto następujących ostrzeżeń i symboli (o ile mają zastosowanie):

| | |
|---|---|
| ⚠ | **NIEBEZPIECZEŃSTWO!** Ostrzeżenie zawierające ten symbol i słowo sygnałowe „NIEBEZPIECZEŃSTWO" oznacza sytuację bezpośrednio niebezpieczną, która, jeśli się jej nie uniknie, może spowodować śmierć lub poważne obrażenia ciała. |
| ⚠ | **OSTRZEŻENIE!** Ostrzeżenie z tym symbolem i słowem sygnałowym „OSTRZEŻENIE" wskazuje na możliwość wystąpienia niebezpiecznej sytuacji, która, jeśli się jej nie uniknie, może spowodować śmierć lub poważne obrażenia ciała. |
| ⚠ | **PRZESTROGA!** Ostrzeżenie z tym symbolem i słowem sygnałowym „PRZESTROGA" wskazuje na możliwość wystąpienia niebezpiecznej sytuacji, która, jeśli się jej nie uniknie, może spowodować niewielkie lub umiarkowane obrażenia ciała. |
| ! | **UWAGA!** Ostrzeżenie z tym symbolem i słowem sygnałowym „UWAGA" oznacza możliwą sytuację, która, jeśli się jej nie uniknie, może spowodować szkody materialne. |
| i | **Wskazówka:** Wskazówka oznacza dodatkowe informacje, ułatwiające korzystanie z urządzenia. |
| 📖 | **Przeczytaj instrukcję.** Przed użyciem produktu uwzględnij wszystkie wskazówki obsługi i bezpieczeństwa. W przypadku przekazania urządzenia osobie trzeciej należy dołączyć do niego również całą dokumentację. |
| ~ | Prąd/napięcie przemienne |
| ⧈ | Klasa ochronności II: ochrona dzięki podwójnej lub wzmocnionej izolacji. |
| 🚫 | Nie zanurzać w wodzie! |
| | Urządzenie przystosowane do zmywania w zmywarce do naczyń. |
| CE | Ten produkt spełnia wymagania obowiązujących dyrektyw europejskich i krajowych. |

| | |
|---|---|
| | Urządzeń elektrycznych nie wolno wyrzucać z odpadami domowymi! |
| | Opakowanie utylizuj zgodnie z przepisami ochrony środowiska. |
| b a | Opakowanie z materiałów przeznaczonych do recyklingu. Przestrzegaj oznaczenia materiałów opakowaniowych podczas segregacji odpadów: są one oznaczone skrótami (a) i cyframi (b) w następujący sposób: 1-7: tworzywa sztuczne, 20-22: papier i tektura, 80-98: kompozyty. |
| ES/PT AZUL<br>ES/PT AMARILLO AMARELO<br>ES/PT | Opakowanie zawiera elementy z papieru i/lub tektury.<br>Opakowanie zawiera elementy z plastiku i/lub metalu. |

**FR**: Produkt, opakowanie nadają i instrukcja obsługi się do recyklingu, podlegają rozszerzonej odpowiedzialności producenta i są zbierane selektywnie.

## 5. Dane techniczne

| | |
|---|---|
| Napięcie zasilania | 220 - 240 V ~, 50/60 Hz |
| Moc znamionowa | 500 W |
| Pobór mocy w trybie wyłączenia | 0,0 W |
| Stopień ochrony | II ⧈ |
| Czas pracy krótkotrwałej | 30 sekund podczas pracy z użyciem noża **(8)**<br>2 minuty przy pracy z tarczą do emulgowania **(12)** |
| Pojemność misy **(9)** | 1200 ml |
| Maks. pojemność | Produkty spożywcze/Płyny do oznaczenia 500 ml |

### Czas pracy krótkotrwałej

Czas pracy krótkotrwałej określa, jak długo można używać urządzenia bez zagrożenia przegrzaniem silnika i tym samym jego uszkodzenia.

Po upływie określonego czasu pracy urządzenie należy wyłączyć i poczekać, aż silnik ostygnie.

## 6. Wskazówki bezpieczeństwa

### ⚠ NIEBEZPIECZEŃSTWO! PORAŻENIE PRĄDEM ELEKTRYCZNYM!

- Urządzenie podłączaj wyłącznie do prawidłowo zainstalowanego gniazda sieciowego o napięciu 220 - 240 V~ / 50/60 Hz.
- W przypadku uszkodzenia kabla zasilającego należy zlecić jego wymianę producentowi, w punkcie serwisowym lub osobie posiadającej odpowiednie kwalifikacje. Dzięki temu unikniesz poważnych zagrożeń.
- W razie pojawienia się jakichkolwiek zakłóceń w działaniu oraz przed czyszczeniem urządzenia należy wyciągnąć wtyk z gniazda sieciowego.
- Wyciągając kabel sieciowy z gniazda, pociągaj zawsze za wtyk, a nie za kabel.
- Kabla zasilającego nie należy zaginać ani zgniatać. Należy go ułożyć w taki sposób, aby nikt nie mógł na niego nadepnąć ani się o niego potknąć.
- Nie wolno wystawiać urządzenia na działanie wilgoci ani używać go na otwartej przestrzeni. Jeśli już ciecz dostanie się do wnętrza obudowy urządzenia, należy natychmiast wyciągnąć wtyk z gniazda sieciowego i oddać urządzenie do naprawy przez wykwalifikowanego specjalistę.
- Nigdy nie chwytać ani nie dotykać urządzenia, kabla zasilającego ani wtyku wilgotnymi rękoma.
- W wypadku uszkodzenia kabla zasilającego lub bloku silnika, urządzenie musi zostać naprawione w serwisie, zanim będzie można z niego ponownie skorzystać. Nie wolno otwierać obudowy bloku silnika. Stanowi to poważne zagrożenie i powoduje wygaśnięcie gwarancji.
- Bezpośrednio po użyciu odłączyć urządzenie od sieci elektrycznej. Jedynie po wyciągnięciu wtyku z gniazda sieciowego uzyskujemy pewność, że urządzenie nie znajduje się pod napięciem.
- Bloku silnika urządzenia nie wolno zanurzać w żadnej cieczy ani dopuszczać do przedostania się cieczy do jego obudowy.

### ⚠ OSTRZEŻENIE! NIEBEZPIECZEŃSTWO OBRAŻEŃ!

- Przed wymianą osprzętu lub elementów dodatkowych, które podczas pracy są w ruchu, należy wyłączyć urządzenie i odłączyć je od sieci elektrycznej.
- Nie używaj urządzenia do innych celów niż opisane w tej instrukcji.
- Podczas opróżniania misy zachowaj ostrożność! Nóż jest bardzo ostry!
- Podczas czyszczenia urządzenia zachowaj ostrożność! Nóż jest bardzo ostry!
- Przy braku nadzoru oraz przed złożeniem, rozłożeniem lub czyszczeniem należy zawsze odłączać urządzenie od zasilania sieciowego.
- Dzieci nie mogą posługiwać się urządzeniem.
- Urządzenie oraz jego kabel zasilający należy trzymać poza zasięgiem dzieci.
- To urządzenie może być używane przez osoby o zmniejszonych zdolnościach fizycznych, sensorycznych lub umysłowych lub też osoby nieposiadające odpowiedniego doświadczenia i/lub wiedzy, wyłącznie pod nadzorem lub po przeszkoleniu w zakresie bezpiecznego używania urządzenia oraz wynikających z niego zagrożeń.

- Dzieciom nie wolno bawić się urządzeniem.
- Należy zapewnić nadzór nad dziećmi, aby nie bawiły się urządzeniem.
- Przy obchodzeniu się z niezwykle ostrym nożem istnieje niebezpieczeństwo obrażeń. Po użyciu i umyciu urządzenia należy je z powrotem złożyć, aby uniknąć skaleczenia się odkrytym nożem. Należy koniecznie zapobiec kontaktowi dzieci z nożem.
- Zabrania się wyjmować produkty spożywcze z miski do rozdrabniania, jeśli nóż jeszcze się obraca. Niebezpieczeństwo obrażeń!
- Przed zdjęciem bloku silnika należy poczekać, aż nóż się zatrzyma.
- Nie wolno chwytać obracającego się noża! Niebezpieczeństwo obrażeń!

### ⓘ UWAGA - MOŻLIWOŚĆ USZKODZENIA URZĄDZENIA!

- Urządzenie nie może pracować przez czas dłuższy niż 2 minuty. Później należy odczekać do jego ostygnięcia.
- Nie należy używać urządzenia do przygotowywania gotującej się lub gorącej żywności.
- Nie należy używać urządzenia do rozdrabniania kości, ziaren kawy, ziaren zbóż, gałki muszkatołowej ani mrożonej żywności. Wyjątek stanowią tu kostki lodu.
- Należy przestrzegać informacji zawartych w tabeli dotyczącej ilości napełnienia w rozdziale **8.1. Rozdrabnianie/emulgacja**. W przeciwnym razie istnieje ryzyko zanieczyszczenia przez wylewającą się zawartość.
- Nie wolno myć bloku silnika w zmywarce, gdyż mogłoby to doprowadzić do jego uszkodzenia.
- Nigdy nie używaj urządzenia bez produktów w środku!
- Szczególnie twarde produkty należy przed rozpoczęciem ich obróbki pokroić na mniejsze kawałki (około 2 cm). W przeciwnym przypadku, silnik może się zablokować.
  Wybierz obróbkę pulsującą w przypadku twardych produktów. W tym celu naciśnij kilkakrotnie krótko odpowiedni przycisk regulacji prędkości **(1)**/**(2)**.
- Jeśli nóż **(8)** obraca się tylko z oporem lub wcale się nie obraca, puść natychmiast przycisk regulacji prędkości i wyciągnij wtyk sieciowy z gniazda. Sprawdź, czy nóż nie zakleszczył się przez zbyt twarde/ciągliwe produkty spożywcze i usuń je ewentualnie. W przeciwnym przypadku silnik może ulec przegrzaniu.

### ⓘ WSKAZÓWKA

- Przełączanie produktu pomiędzy 50 a 60 Hz nie wymaga żadnych działań ze strony użytkownika. Produkt przystosowuje się zarówno do częstotliwości 50 Hz, jak i 60 Hz.

# 7. Przed pierwszym uruchomieniem

Przed pierwszym użyciem urządzenia dokładnie je wyczyść, jak opisano w rozdziale **9. Czyszczenie i pielęgnacja**.

# 8. Obsługa

## 8.1. Rozdrabnianie/emulgacja

- Twarde produkty pokrój na kawałki o wielkości ok. 2 cm.
- Usuń gałązki i łodygi z ziół.
- W przypadku orzechów, np. orzechów włoskich, usuń łupiny.
- Usuń kości, skóry i ścięgna z mięsa.
- Złóż urządzenie, jak na **ilustracjach A, B i C.**
- Wybierz stopień prędkości zgodnie ze składnikami. Umieść wsad w pojemniku do miksowania **(9)**.
  Dla uzyskania optymalnych wyników zalecamy następujące maksymalne ilości napełnienia:

| Artykuł spożywczy | Ilość napełnia-nia | Czas pracy | Prędkość |
|---|---|---|---|
| Czosnek | 50 g | pulsująca ok. 5 x 1 sek. | Stopień II |
| Cebula | 150 g | pulsująca ok. 5-10 x 1 sek. | Stopień I |
| Marchewki | 200 g | 2 x 5 sek. | Stopień I |
| Migdały | 200 g | grube: 1 x 5 sek.<br>średnie: 1 x 10 sek.<br>drobne: 3 x 10 sek. | Stopień II |
| Mięso (pokrojone w kostkę 2 x 2 cm) | 250 g | 6 x 5 sek. | Stopień II |
| Kostki lodu | 100 g* | pulsująca<br>grubo 10 x 1 sek.<br>drobno 20 x 1 sek. | Stopień II |
| Podane w tej tabeli czasy i ilości są wartościami orientacyjnymi i mogą się różnić w zależności od rodzaju przetwarzanej żywności! | | | |
| *Przy 100 g ilości napełnienia kostki lodu są kruszone w najlepszy możliwy sposób. Kostki lodu można jednak napełniać również do oznaczenia 500 ml. Skruszony lód będzie wtedy nieco bardziej nierówny. | | | |

- Stosuj się do **ilustracji D**.

Za pomocą nasadki do emulgowania **(12)** (**p. ilustr. A**) można tym urządzeniem ubijać również śmietanę (min. 200 ml, maks. 400 ml).

**Wskazówka**

- Aby ubić śmietanę, powinna ona zostać przed ubijaniem na sztywno dobrze schłodzona (maks. 8°C / temperatura z lodówki).
- Zalecamy przy 200 ml śmietany czas ubijania wynoszący ok. 30 - 40 sek. przy stopniu prędkości I **(2)**.
- Przy 400 ml śmietany zalecamy czas ubijania wynoszący ok. 40 sek. przy stopniu prędkości I **(2)**.
- W zależności od ilości oraz różnych czynników, jak np. zawartość tłuszczu w śmietanie lub temperatura zewnętrzna, czas ubijania śmietany może się zmieniać! Obserwuj śmietanę w czasie ubijania i dopasuj czas ubijania odpowiednio do swoich potrzeb.

# 9. Czyszczenie i pielęgnacja

1) Wyciągnij wtyk sieciowy i rozłóż urządzenie na czas czyszczenia (**p. ilustr. E oraz F**).
2) Blok silnika **(3)** wyczyść wilgotną szmatką. W razie potrzeby można na szmatkę dodać niewielką ilość delikatnego płynu do zmywania. Następnie wytrzyj szmatką zwilżoną w czystej wodzie, by usunąć resztki płynu do zmywania (**p. ilustr. F**).
3) Umyj pozostałe części w ciepłej wodzie z dodatkiem łagodnego środka do mycia naczyń. Wypłucz wszystkie elementy czystą wodą, aby nie pozostały na nich żadne resztki płynu do zmywania. Po umyciu osusz wszystkie elementy (**p. ilustr. F**).

**Wskazówka**

- Alternatywnie, oprócz bloku silnika **(3)**, wszystkie elementy można myć w zmywarce do naczyń. Części wkładaj możliwie tylko do górnego kosza zmywarki do naczyń. Uważaj, aby nie doszło do zaklinowania części.

4) Po umyciu wsuń pierścień uszczelniający **(6)** z powrotem na zespół pokrywki **(5)**. Zwróć uwagę na to, aby płaska strona pierścienia uszczelniającego **(6)** równo przylegała do pokrywki **(5)**.
5) Włóż mały gumowy pierścień ponownie na górny koniec uchwytu noża **(7)**.

Teraz można ponownie zmontować urządzenie.

# 10. Przechowywanie

- Przechowuj urządzenie w suchym i niezapylonym miejscu.

## 11. Utylizacja

Symbol przekreślonego kosza na śmieci oznacza, że po zakończeniu eksploatacji tego urządzenia nie wolno go utylizować z odpadami domowymi. Urządzenie należy oddać do wyspecjalizowanych punktów zbiórki odpadów, zakładów recyklingu lub zakładów utylizacji odpadów.

Zużyty sprzęt może mieć szkodliwy wpływ na środowisko i zdrowie ludzi z uwagi na potencjalną zawartość niebezpiecznych substancji, mieszanin oraz części składowych. Gospodarstwo domowe spełnia ważną rolę w przyczynianiu się do ponownego użycia i odzysku surowców wtórnych, w tym recyklingu zużytego sprzętu. Na tym etapie kształtuje się postawy, które wpływają na zachowanie wspólnego dobra jakim jest czyste środowisko naturalne.

Przed zwrotem należy usunąć wszystkie dane osobowe.

Opakowanie urządzenia jest wykonane z materiałów przyjaznych dla środowiska naturalnego i można je oddać w lokalnych punktach recyklingu.

Opakowanie należy utylizować w sposób przyjazny dla środowiska.

## 12. Gwarancja Kompernaß Handels GmbH

Szanowny Kliencie,

To urządzenie objęte jest 3-letnią gwarancją, licząc od daty zakupu. W przypadku wad tego produktu, masz gwarantowane ustawowo prawa w stosunku sprzedawcy. Te ustawowe prawa nie są ograniczone przez nasze opisane poniżej warunki gwarancji.

**Warunki gwarancji**

Okres gwarancji rozpoczyna się od daty zakupu. Należy zachować paragon. Jest on wymagany jako dowód zakupu. Jeżeli w ciągu trzech lat od daty zakupu produktu ujawni się w nim wada materiałowa lub produkcyjna, produkt zostanie wedle naszego uznania nieodpłatnie naprawiony, wymieniony na nowy lub zostanie zwrócona jego cena. Warunkiem spełnienia tego świadczenia gwarancyjnego jest dostarczenie w trakcie tego trzyletniego okresu uszkodzonego urządzenia wraz z dowodem zakupu (paragonem) oraz krótkim opisem wady i daty jej wystąpienia.

Jeżeli wada jest objęta naszą gwarancją, otrzymasz z powrotem naprawiony lub nowy produkt. Zgodnie z art. 581 §1 polskiego kodeksu cywilnego wraz z wymianą produktu lub jego istotnej części rozpoczyna się nowy okres gwarancyjny.

**Okres gwarancji i ustawowe roszczenia gwarancyjne**

Wykonanie usługi gwarancyjnej nie przedłuża okresu gwarancji. Dotyczy to również wymienionych i naprawionych części. Wszelkie szkody i wady wykryte w chwili zakupu należy zgłosić bezpośrednio po rozpakowaniu urządzenia. Po upływie okresu gwarancji wszelkie naprawy są wykonywane odpłatnie.

**Zakres gwarancji**

Urządzenie zostało starannie wyprodukowane i poddane przed wysyłką skrupulatnej kontroli jakości.

Gwarancja obejmuje wady materiałowe lub produkcyjne. Niniejsza gwarancja nie obejmuje części produktu, podlegających normalnemu zużyciu, ani uszkodzeń części łatwo łamliwych, np. przełączników lub części wykonanych ze szkła.

Niniejsza gwarancja traci swoją ważność, jeśli produkt został uszkodzony, nie używano go prawidłowo lub nie serwisowano należycie. W celu zapewnienia prawidłowego stosowania produktu należy ściśle przestrzegać wszystkich instrukcji wymienionych w instrukcjach obsługi. Należy bezwzględnie unikać zastosowania oraz postępowania, których odradza się w instrukcji obsługi lub przed którymi się w niej ostrzega.

Produkt przeznaczony jest wyłącznie do użytku domowego, a nie do zastosowań komercyjnych. Niewłaściwe użytkowanie urządzenia, używanie go w sposób niezgodny z jego przeznaczeniem, użycie siły lub ingerencja w urządzenie, dokonywana poza naszymi autoryzowanymi punktami serwisowymi, powodują utratę gwarancji.

**Realizacja zobowiązań gwarancyjnych**

W celu zapewnienia szybkiego załatwienia sprawy, postępuj zgodnie z poniższymi wskazówkami:

- W przypadku wszelkich pytań przygotuj paragon fiskalny oraz numer artykułu (IAN) 516804_2510 jako dowód zakupu.
- Numer artykułu można znaleźć na tabliczce znamionowej na produkcie, wygrawerowany na urządzeniu, zapisany na stronie tytułowej instrukcji obsługi (w dolnym lewym rogu) lub na naklejce z tyłu bądź na spodzie urządzenia.
- W przypadku wystąpienia błędów działania lub innych wad, prosimy o kontakt z odpowiednim działem serwisu **telefonicznie** lub **przez e-mail**.
- Zarejestrowany jako wadliwy produkt możesz wtedy wraz z dołączonym dowodem zakupu (paragonem) oraz opisem i datą wystąpienia usterki wysłać nieodpłatnie na przekazany wcześniej adres serwisu.

## 12.1. Serwis

(PL) **Serwis Polska**
Tel.: 22 397 4996
E-Mail: kompernass@lidl.pl

**IAN 516804_2510**

## 12.2. Importer

KOMPERNASS HANDELS GMBH
BURGSTRASSE 21
44867 BOCHUM
NIEMCY
www.kompernass.com

# 13. Zamawianie części zamiennych

Części zapasowe dla tego produktu można zamawiać przez cały czas w Internecie na stronie **www.kompernass.com**.

Zeskanuj kod QR za pomocą swojego smartfonu/tabletu. Za pomocą tego kodu QR możesz przejść bezpośrednio do naszej strony internetowej i przeglądać oraz zamawiać dostępne części zamienne.

**Wskazówka**

- W przypadku problemów z zamówieniem online można skontaktować się z naszym centrum serwisowym telefonicznie lub mailowo.
- Składając zamówienie zawsze prosimy o podanie numeru artykułu (IAN) 516804_2510.
- Należy pamiętać, że nie dla wszystkich krajów dostawy jest możliwe zamówienie części zamiennych przez Internet.

# Obsah


**1. Používanie podľa určenia** **50**

**2. Rozsah dodávky** **50**

**3. Opis prístroja** **50**

**4. Použité výstražné upozornenia a symboly** **50**

**5. Technické údaje** **51**

**6. Bezpečnostné pokyny** **52**

**7. Pred prvým použitím** **54**

**8. Obsluha** **54**

8.1. Rozomletie/Emulgovanie . . . . . 54

**9. Čistenie a údržba** **54**

**10. Skladovanie** **54**

**11. Likvidácia** **55**

**12. Záruka spoločnosti Kompernass Handels GmbH** **55**

12.1. Servis . . . . . 56

12.2. Dovozca . . . . . 56

**13. Objednávanie náhradných dielov** **56**

## 1. Používanie podľa určenia

Tento prístroj je určený výlučne na rozomletie malých množstiev potravín alebo na šľahanie šľahačky a emulgovanie tekutín. Tento prístroj je určený výlučne na používanie v domácnosti. K tomu patrí tiež dodržiavanie všetkých informácií, uvedených v tomto návode na obsluhu, predovšetkým bezpečnostných pokynov. Akékoľvek iné používanie sa považuje za používanie v rozpore s určením a môže spôsobiť vecné škody alebo dokonca poranenia osôb. Nepreberá sa žiadne ručenie za škody, ktoré vzniknú v dôsledku používania v rozpore s určením.

## 2. Rozsah dodávky

Prístroj sa štandardne dodáva s nasledovnými komponentmi:

- Multifunkčný krájač
- Držiak noža s nožom
- Emulgačný kotúč
- Protišmykový krúžok
- Návod na obsluhu

## 3. Opis prístroja

**1** Tlačidlo rýchlosti – stupeň II
**2** Tlačidlo rýchlosti – stupeň I
**3** Blok motora
**4** Držiak noža – objímka
**5** Kryt
**6** Tesniaci krúžok
**7** Držiak noža
**8** Nôž
**9** Misa
**10** Vodiaca os
**11** Protišmykový krúžok
**12** Emulgačný kotúč
**13** Aretácia

## 4. Použité výstražné upozornenia a symboly

V tomto návode na obsluhu, na obale a na prístroji sú použité nasledujúce výstražné upozornenia a symboly (ak je to relevantné):

| | |
|---|---|
| ⚠ | **NEBEZPEČENSTVO!** Výstražné upozornenie s týmto symbolom a signálnym slovom „NEBEZPEČENSTVO“ označuje bezprostrednú nebezpečnú situáciu, ktorá, ak sa jej nezabráni, má za následok smrť alebo ťažké poranenie. |
| ⚠ | **VÝSTRAHA!** Výstražné upozornenie s týmto symbolom a signálnym slovom „VÝSTRAHA“ označuje možnú nebezpečnú situáciu, ktorá, ak sa jej nezabráni, by mohla mať za následok smrť alebo ťažké poranenie. |
| ⚠ | **OPATRNE!** Výstražné upozornenie s týmto symbolom a signálnym slovom „OPATRNE“ označuje možnú nebezpečnú situáciu, ktorá, ak sa jej nezabráni, by mohla mať za následok malé alebo mierne poranenie. |
| ! | **POZOR!** Výstražné upozornenie s týmto symbolom a signálnym slovom „POZOR“ označuje možnú situáciu, ktorá, ak sa jej nezabráni, by mohla mať za následok vecnú škodu. |
| i | **Upozornenie:** Upozornenie obsahuje dodatočné informácie, ktoré uľahčujú manipuláciu s prístrojom. |
| 📖 | **Prečítajte si návod.** Pred použitím výrobku sa oboznámte so všetkými pokynmi na obsluhu a bezpečnostnými pokynmi. Pri postúpení výrobku tretej osobe odovzdajte spolu s ním aj všetky dokumenty. |
| ~ | Striedavý prúd/striedavé napätie |
| ⧈ | Trieda ochrany II: ochrana vďaka dvojitej alebo zosilnenej izolácii. |
| | Neponárať do vody! |
| | Vhodné na umývanie v umývačke riadu. |
| | Všetky diely tohto prístroja, ktoré sa dostávajú do kontaktu s potravinami, sú bezpečné z hľadiska používania s potravinami. |

| | |
|---|---|
| CE | Tento výrobok spĺňa požiadavky platných európskych a národných smerníc. |
| | Nevyhadzujte elektrické prístroje do komunálneho odpadu! |
| | Obal odovzdajte na ekologickú likvidáciu. |
| a b | Obal z recyklovateľných materiálov. Pri triedení odpadu dbajte na označenie obalových materiálov: Sú označené skratkami (a) a číslicami (b) s nasledujúcim významom: 1 - 7: plasty, 20 - 22: papier a lepenka, 80 - 98: kompozitné materiály. |
| ES/PT AZUL<br>ES/PT AMARILLO AMARELO<br>ES/PT | Obal obsahuje zložky papiera a/alebo lepenky.<br>Obal obsahuje zložky plastu a/alebo kovu. |

FR Cet appareil et ses accessoires se recyclent — À DÉPOSER EN MAGASIN ou À DÉPOSER EN DÉCHÈTERIE

Points de collecte sur www.quefairedemesdechets.fr
Privilégiez la réparation ou le don de votre appareil !

FR ÉLÉMENTS D'EMBALLAGE — BAC DE TRI

FR **FR**: Produkt, obal a návod na obsluhu sú recyklovateľné, podliehajú rozšírenej zodpovednosti výrobcu a zbierajú sa oddelene.

## 5. Technické údaje

| | |
|---|---|
| Sieťové napätie | 220 - 240 V ~ , 50/60 Hz |
| Menovitý výkon | 500 W |
| Príkon vo vypnutom stave | 0,0 W |
| Trieda ochrany | II ⧈ |
| Doba KP | 30 sekúnd pri práci s nožom **(8)**<br>2 minúty pri práci s emulgačným kotúčom **(12)** |
| Kapacita misy **(9)** | 1200 ml |
| Max. plniace množstvo | Potraviny/Tekutiny až po značku 500 ml |

### Doba KP

Doba KP (krátkodobá prevádzka) udáva, ako dlho sa dá prevádzkovať prístroj bez toho, že by sa motor prehrial a došlo k jeho poškodeniu. Po uvedenej dobe krátkodobej prevádzky musí prístroj zostať vypnutý dovtedy, dokiaľ motor nevychladne.

## 6. Bezpečnostné pokyny

### ⚠ NEBEZPEČENSTVO ZASIAHNUTIA ELEKTRICKÝM PRÚDOM

- Prístroj zapájajte len do elektrickej zásuvky s napätím 220 – 240 V ~, 50/60 Hz, inštalovanej podľa predpisov.
- Ak sa pripojovací sieťový kábel tohto prístroja poškodí, musí sa nechať vymeniť výrobcom alebo jeho zákazníckym servisom alebo podobne kvalifikovanou osobou, aby sa predišlo ohrozeniam.
- Pri prevádzkových poruchách a pred čistením prístroja vytiahnite zástrčku z elektrickej zásuvky.
- Sieťový kábel vyťahujte z elektrickej zásuvky vždy za zástrčku, nikdy neťahajte za samotný kábel.
- Neohýbajte ani nestláčajte sieťový kábel, a položte ho tak, aby na neho nikto nemohol stúpiť, ani sa oňho potknúť.
- Prístroj nesmiete vystaviť vlhkosti ani ho používať vonku.
  Ak by do telesa prístroja predsa len vnikla kvapalina, ihneď vytiahnite zástrčku prístroja z elektrickej zásuvky a nechajte prístroj opraviť kvalifikovaným odborným personálom.
- Prístroj, sieťový kábel a elektrickú zástrčku nikdy nechytajte mokrými rukami.
- Keď je sieťový kábel alebo blok motora poškodený, musíte prístroj pred jeho opätovným použitím nechať opraviť odborným personálom. Teleso bloku motora nesmiete otvárať. V takomto prípade je ohrozená bezpečnosť a zanikne záruka.
- Po použití prístroj ihneď odpojte od elektrickej siete. Len keď vytiahnete zástrčku z elektrickej zásuvky, je prístroj úplne odpojený od prúdu.
- Blok motora nesmiete v žiadnom prípade ponárať do tekutín a do telesa bloku motora sa nesmú dostať žiadne tekutiny.

### ⚠ VÝSTRAHA! NEBEZPEČENSTVO PORANENIA!

- Pred výmenou príslušenstva alebo prídavných dielov, ktoré sa počas prevádzky pohybujú, musíte prístroj vypnúť a odpojiť ho od elektrickej siete.
- Nepoužívajte prístroj na iné účely, než na účely popísané
  v tomto návode.
- Pri vyprázdňovaní misy postupujte opatrne! Nôž je veľmi ostrý!
- Pri čistení prístroja postupujte opatrne! Nôž je veľmi ostrý!
- Prístroj sa v prípade neexistujúceho dozoru a pred zmontovaním, rozobratím alebo čistením musí vždy odpojiť od siete.
- Tento prístroj nesmú používať deti.
- Prístroj a jeho prípojný kábel sa musia uchovávať mimo dosahu detí.

- Tento prístroj môžu používať osoby so zníženými fyzickými, senzorickými alebo mentálnymi schopnosťami, prípadne s nedostatočnými skúsenosťami a/alebo znalosťami, keď sú pod dohľadom alebo keď boli dostatočne poučené o bezpečnom používaní prístroja a pochopili z toho vyplývajúce riziká.
- Deti sa nesmú hrať s prístrojom.
- Deti by mali byť pod dohľadom, aby bolo zaručené, že sa nebudú hrať s prístrojom.
- Pri manipulácii s mimoriadne ostrým nožom hrozí nebezpečenstvo zranenia. Po použití a očistení prístroj opäť zložte, aby ste sa neporanili o voľne ležiaci nôž. Nôž uchovávajte neprístupne deťom.
- Nikdy nevyberajte potraviny z misy, pokiaľ sa nôž ešte otáča. Nebezpečenstvo poranenia!
- Skôr než odoberiete blok motora počkajte, dokiaľ sa nôž celkom nezastaví.
- Nikdy nesiahajte do priestoru, v ktorom sa ešte otáča nôž!
  Nebezpečenstvo poranenia!

## ⓘ POZOR – POŠKODENIA PRÍSTROJA!

- Prístroj nesmiete nechať bežať dlhšie ako 2 minúty. Potom ho nechajte vychladnúť.
- Nepoužívajte prístroj na spracovanie vriacich alebo horúcich potravín.
- Nepoužívajte prístroj na mletie kostí, kávových zŕn, obilia, muškátových orieškov alebo zmrazených potravín. Výnimkou z toho sú kocky ľadu.
- Dodržiavajte tabuľku týkajúcu sa množstiev naplnenia v kapitole **8.1. Rozomletie/ Emulgovanie**. V opačnom prípade hrozí nebezpečenstvo poranenia v dôsledku vytečeného naplneného množstva.
- Blok motora nesmiete umývať v umývačke riadu, mohol by sa tým poškodiť.
- Prístroj nikdy neprevádzkujte v prázdnom stave.
- Zvlášť tvrdé potraviny sa pred spracovaním musia nakrájať na menšie kúsky (cca 2 cm). Inak sa môže motor zablokovať.
  V prípade tvrdých potravín zvoľte pulzujúce spracovanie. Na tento účel viackrát stlačte krátko príslušné tlačidlo rýchlosti **(1)**/**(2)**.
- Pokiaľ sa nôž **(8)** otáča len so zasekávaním alebo sa vôbec neotáča, uvoľnite ihneď tlačidlo rýchlosti a vytiahnite sieťovú zástrčku. Skontrolujte, či nôž nie je zaseknutý v príliš tvrdých/tuhých potravinách a uvoľnite ich. V opačnom prípade sa motor môže prehriať.

## ⓘ UPOZORNENIE

- Používateľ nemusí prepínať výrobok na 50 alebo 60 Hz. Výrobok sa prispôsobí ako na 50, tak aj na 60 Hz.

# 7. Pred prvým použitím

Pred prvým použitím vyčistite prístroj tak, ako je uvedené v kapitole **9. Čistenie a údržba**.

# 8. Obsluha

## 8.1. Rozomletie/Emulgovanie

- Nakrájajte pevné potraviny na cca 2 cm veľké kusy.
- Odstráňte stonky a stopky byliniek.
- V prípade orieškov, ako napr. orechov, odstráňte škrupinu.
- Z mäsa odstráňte kosti, kožu a šľachy.
- Zložte prístroj podľa **obrázkov A, B a C**.
- Zvoľte stupeň rýchlosti podľa prísad. Dajte potraviny na plnenie do misy **(9)**.
  Pre optimálne výsledky odporúčame nasledujúce plniace množstvá:

| Potraviny | Množstvo na plnenie | Doba spracovania | Rýchlosť |
|---|---|---|---|
| Cesnak | 50 g | pulzujúci cca 5 x 1 sek. | Stupeň II |
| Cibule | 150 g | pulzujúci cca 5-10 x 1 sek. | Stupeň I |
| Mrkvy | 200 g | 2 x 5 sek. | Stupeň I |
| Mandle | 200 g | nahrubo: 1 x 5 s<br>stredne: 1 x 10 s<br>najemno: 3 x 10 s | Stupeň II |
| Mäso (nakrájané na kocky 2 x 2 cm) | 250 g | 6 x 5 sek. | Stupeň II |
| Kocky ľadu | 100 g* | pulzujúci nahrubo 10 x 1 sek.<br>jemno 20 x 1 sek. | Stupeň II |
| Časy a množstvá uvedené v tejto tabuľke sú smernými hodnotami a môžu sa líšiť v závislosti od vlastnosti spracovávaných potravín! | | | |
| *Pri plniacom množstve 100 g sa ľadové kocky čo najlepšie rozdrvia. Ľadové kocky môžete avšak tiež naplniť po značku 500 ml. Rozdrvený ľad bude potom trochu nerovnomernejší. | | | |

- Sledujte **obrázok D**.

Pomocou emulgačného kotúča **(12)** (**pozri obr. A**) môžete týmto prístrojom šľahať tiež šľahačku (min. 200 ml, max. 400 ml).

**Upozornenie**

- Aby sa šľahačka dala vyšľahať, mala by byť pred vyšľahaním natuho dobre vychladená (max. 8 °C/pri teplote chladničky).
- Pri 200 ml šľahačky odporúčame čas šľahania cca 30 – 40 sekúnd na rýchlostnom stupni I **(2)**.
- Pri 400 ml smotany odporúčame dobu šľahania cca 40 sekúnd na rýchlostnom stupni I **(2)**.
- Doba šlajania sa však môže líšiť, v závislosti od množstva a rôznych vplyvov, ako napr obsah tuku šľahačky alebo vonkajšia teplota. Počas tuhého šľahania šľahačku sledujte a dobu šľahania prispôsobte vašim potrebám.

# 9. Čistenie a údržba

1) Vytiahnite sieťovú zástrčku a rozoberte prístroj na čistenie (**pozri obr. E a F**).
2) Blok motora **(3)** utrite vlhkou utierkou. V prípade potreby pridajte trochu jemného umývacieho prostriedku. Utrite už len vlhkou utierkou, namočenou do čistej vody tak, aby ste odstránili zvyšky umývacieho prostriedku (**pozri obr. F**).
3) Zvyšné diely umyte v teplej vode a pridajte trocha jemného umývacieho prostriedku. Všetky diely opláchnite čistou vodou tak, aby na nich nezostali zachytené žiadne zvyšky umývacieho prostriedku. Všetky diely dobre vysušte (**pozri obr. F**).

**Upozornenie**

- Alternatívne môžete všetky diely, okrem bloku motora **(3)**, umyť v umývačke riadu. Diely vložte podľa možnosti do horného košíka umývačky riadu. Dajte pozor, aby diely neboli zovreté.

4) Po vyčistení posuňte tesniaci krúžok **(6)** znovu späť na nákružok krytu **(5)**.
   Dbajte na to, aby plochá strana tesniaceho krúžku **(6)** dosadala rovno na kryt **(5)**.
5) Nasuňte malý gumený krúžok späť na horný koniec držiaka noža **(7)**.

Teraz môžete zariadenie znovu zmontovať.

# 10. Skladovanie

- Vyčistený prístroj skladujte na suchom a neprašnom mieste.

## 11. Likvidácia

Symbol preškrtnutej odpadovej nádoby znamená, že tento prístroj sa nesmie po skončení životnosti likvidovať ako bežný komunálny odpad. Prístroj je potrebné odovzdať na zriadených zberných miestach, v zberných dvoroch alebo v prevádzkach na likvidáciu odpadov.

Pred vrátením vymažte všetky osobné údaje.

Obal sa skladá z ekologických materiálov, ktoré môžete zlikvidovať v miestnych recyklačných strediskách.

Obal zlikvidujte ekologicky.

## 12. Záruka spoločnosti Kompernass Handels GmbH

Vážená zákazníčka, vážený zákazník,

na tento prístroj máte záruku 3 roky od dátumu zakúpenia. V prípade nedostatkov tohto výrobku máte práva vyplývajúce zo zákona voči predajcovi tohto výrobku. Tieto Vaše práva vyplývajúce zo zákona nie sú obmedzené našou zárukou, uvedenou nižšie.

### Záručné podmienky

Záručná doba začína plynúť dátumom zakúpenia. Prosím, uschovajte si pokladničný blok. Tento bude potrebný ako dôkaz o zakúpení. Ak v priebehu troch rokov od dátumu zakúpenia tohto výrobku dôjde k chybe materiálu alebo výrobnej chybe, výrobok vám – podľa nášho uváženia – bezplatne opravíme, vymeníme alebo uhradíme kúpnu cenu. Podmienkou tohto záručného plnenia je, že počas trojročnej lehoty sa poškodený prístroj a doklad o zakúpení (pokladničný blok) predloží so stručným opisom, v čom spočíva nedostatok prístroja a kedy sa vyskytol.

Ak je chyba pokrytá našou zárukou, zašleme Vám späť opravený alebo nový výrobok. Opravou alebo výmenou výrobku nezačína plynúť žiadna nová záručná doba.

### Záručná doba a zákonné nároky na odstránenie chýb

Záručná doba sa záručným plnením nepredĺži. To platí aj pre vymenené a opravené diely. Poškodenia a chyby zistené prípadne už pri kúpe, sa musia hlásiť okamžite po vybalení. Po uplynutí záručnej doby podliehajú prípadné opravy poplatku.

### Rozsah záruky

Prístroj bol starostlivo vyrobený v súlade s prísnymi smernicami kvality a pred dodaním bol svedomito preskúšaný.

Záručné plnenie sa vzťahuje na chyby materiálu alebo výrobné chyby. Táto záruka sa nevzťahuje na časti výrobku, ktoré sú vystavené bežnému opotrebovaniu a preto ich možno pokladať za rýchlo opotrebiteľné diely, ani na poškodenia krehkých dielov, ako sú napríklad spínače alebo diely vyrobené zo skla.

Táto záruka zaniká v prípade poškodenia výrobku neodborným používaním alebo neodbornou údržbou. Na správne používanie výrobku sa musia presne dodržiavať všetky pokyny, uvedené v návode na obsluhu. Bezpodmienečne sa musí zabrániť použitiu alebo úkonom, ktoré sa v návode na obsluhu neodporúčajú alebo pred ktorými sa varuje.

Výrobok je určený len na súkromné použitie a nie na priemyselné používanie. Záruka zaniká pri nesprávnom a neodbornom zaobchádzaní, pri použití násilia a pri zásahoch, ktoré neboli vykonané naším autorizovaným servisom.

### Vybavenie v prípade záruky

Na zaručenie rýchleho vybavenia Vašej žiadosti postupujte podľa nasledujúcich pokynov:

- Na všetky otázky majte pripravený pokladničný doklad a číslo výrobku (IAN) 516804_2510 ako doklad o nákupe.
- Číslo výrobku nájdete na typovom štítku na výrobku, na gravúre na výrobku, na titulnej stránke návodu na obsluhu (dole vľavo) alebo ako nálepku na zadnej alebo spodnej strane výrobku.
- Ak dôjde k funkčným poruchám alebo iným nedostatkom, kontaktujte najprv nižšie uvedené servisné oddelenie **telefonicky** alebo **e-mailom**.
- Výrobok, zaevidovaný ako poruchový, môžete potom spolu s dokladom o nákupe (pokladničný blok) a uvedením popisu chyby a dátumu, kedy k nej došlo, bezplatne odoslať na adresu servisného strediska, ktorá Vám bude oznámená.

## 12.1. Servis

SK **Servis Slovensko**
Tel.: 0800 152835
(bezplatne z pevnej aj mobilnej siete)
E-Mail: info@kaufland.sk

**IAN 516804_2510**

## 12.2. Dovozca

KOMPERNASS HANDELS GMBH
BURGSTRASSE 21
44867 BOCHUM
NEMECKO
www.kompernass.com

# 13. Objednávanie náhradných dielov

Náhradné diely pre tento produkt si môžete trvalo pohodlne doobjednať na internete na **www.kompernass.com**.

Naskenujte QR-kód pomocou vášho smartfónu/tabletu. Pomocou tohto QR kódu sa dostanete priamo na našu webovú stránku a môžete si prezrieť a objednať dostupné náhradné diely.

**Upozornenie**

- Ak by ste mali mať problémy s online objednávkou, môžete sa obrátiť telefonicky alebo e-mailom na naše servisné centrum.
- Pri objednávke vždy uveďte číslo výrobku (IAN) 516804_2510.
- Zohľadnite, prosím, že online objednávanie náhradných dielov nie je možné pre všetky krajiny.

# Índice

**1. Uso previsto** **58**

**2. Volumen de suministro** **58**

**3. Descripción del aparato** **58**

**4. Indicaciones de advertencia y símbolos utilizados** **58**

**5. Características técnicas** **59**

**6. Indicaciones de seguridad** **60**

**7. Antes de la primera puesta en funcionamiento** **61**

**8. Manejo** **62**

8.1. Triturar/emulsionar . . . . . 62

**9. Limpieza y mantenimiento** **62**

**10. Almacenamiento** **62**

**11. Desecho** **63**

**12. Garantía de Kompernass Handels GmbH** **63**

12.1. Asistencia técnica. . . . . 64

12.2. Importador . . . . . 64

**13. Pedido de recambios** **64**

## 1. Uso previsto

Este aparato está diseñado exclusivamente para triturar/picar alimentos en pequeñas cantidades o montar nata y emulsionar líquidos. Este aparato está previsto exclusivamente para su uso doméstico privado. Cualquier otro uso se considera contrario al uso al previsto y puede provocar daños materiales e incluso lesiones personales. El fabricante no asumirá responsabilidad alguna por los daños derivados de una utilización contraria al uso previsto.

## 2. Volumen de suministro

El aparato se suministra de serie con los siguientes componentes:

- Picadora
- Portacuchillas con cuchilla
- Disco emulsionador
- Anillo antideslizante
- Instrucciones de uso

## 3. Descripción del aparato

**1** Botón de velocidad: nivel II
**2** Botón de velocidad: nivel I
**3** Bloque motor
**4** Alojamiento del portacuchillas
**5** Tapa
**6** Anillo hermético
**7** Portacuchillas
**8** Cuchilla
**9** Recipiente
**10** Eje
**11** Anillo antideslizante
**12** Disco emulsionador
**13** Encastre

## 4. Indicaciones de advertencia y símbolos utilizados

En estas instrucciones de uso, en el embalaje y en el aparato se utilizan las siguientes indicaciones de advertencia y símbolos (si corresponde):

| | |
|---|---|
| ⚠ | **¡PELIGRO!** Una indicación de advertencia marcada con este símbolo y con el término "PELIGRO" designa una situación de peligro inminente que, si no se evita, causa lesiones mortales o graves. |
| ⚠ | **¡ADVERTENCIA!** Una indicación de advertencia marcada con este símbolo y con el término "ADVERTENCIA" designa una posible situación peligrosa que, si no se evita, puede causar lesiones mortales o graves. |
| ⚠ | **¡CUIDADO!** Una indicación de advertencia marcada con este símbolo y con el término "CUIDADO" designa una posible situación peligrosa que, si no se evita, puede causar lesiones de gravedad leve a moderada. |
| ! | **¡ATENCIÓN!** Una indicación de advertencia marcada con este símbolo y con el término "ATENCIÓN" designa una posible situación que, si no se evita, puede causar daños materiales. |
| i | **Indicación:** La indicación proporciona información adicional que facilita el manejo del aparato. |
| 📖 | **Lea las instrucciones.** Antes de usar el producto, lea todas las indicaciones de manejo y de seguridad. Entregue todos los documentos cuando transfiera el producto a terceros. |
| ~ | Corriente/tensión alterna |
| ⧈ | Clase de aislamiento II: protección mediante un aislamiento doble o reforzado. |
| | ¡No sumerja este producto en agua! |
| | Producto apto para el lavavajillas. |

| | |
|---|---|
| | Todas las piezas de este aparato que entran en contacto con alimentos son aptas para su uso con alimentos. |
| | Este producto cumple los requisitos de las normas europeas y nacionales aplicables. |
| | ¡No deseche este aparato eléctrico con la basura doméstica! |
| | Deseche el embalaje de forma respetuosa con el medio ambiente. |
| b a | Embalaje realizado con materiales reciclables. Observe la indicación de los materiales de embalaje para su reciclaje: se indican con abreviaciones (a) y cifras (b) que significan lo siguiente: 1-7: plásticos; 20-22: papel y cartón, 80-98: materiales compuestos. |
| ES/PT AZUL ES/PT AMARILLO AMARELO ES/PT | El embalaje contiene componentes de papel y/o cartón.<br>El embalaje contiene componentes de plástico y/o metal. |

FR Cet appareil et ses accessoires se recyclent — À DÉPOSER EN MAGASIN ou À DÉPOSER EN DÉCHÈTERIE

Points de collecte sur www.quefairedemesdechets.fr
Privilégiez la réparation ou le don de votre appareil !

FR ÉLÉMENTS D'EMBALLAGE — BAC DE TRI

FR

**FR**: El producto, el embalaje y las instrucciones de uso son reciclables, se someten a una responsabilidad ampliada del fabricante y se desechan por separado.

## 5. Características técnicas

| | |
|---|---|
| Tensión de red | 220-240 V ~, 50/60 Hz |
| Potencia nominal | 500 W |
| Consumo de potencia en estado apagado | 0,0 W |
| Clase de protección | II |
| Duración del funcionamiento corto | 30 segundos con la cuchilla **(8)**<br>2 minutos con el disco emulsionador **(12)** |
| Capacidad del recipiente **(9)** | 1200 ml |
| Máx. cantidad de llenado | Alimentos sólidos/Líquidos: hasta la marca de 500 ml |

**Duración del funcionamiento corto**

La duración del funcionamiento corto indica durante cuánto tiempo puede funcionar un aparato sin que el motor se sobrecaliente ni se dañe. Después del intervalo de uso indicado, deberá apagarse el aparato hasta que el motor se haya enfriado.

## 6. Indicaciones de seguridad

### ⚠ ¡PELIGRO! ¡DESCARGA ELÉCTRICA!

- Conecte exclusivamente el aparato a una toma eléctrica instalada conforme a la normativa y con una tensión de red de 220-240 V ~ con 50/60 Hz.
- Si se estropea el cable de conexión de red de este aparato, encomiende su sustitución al fabricante, a su servicio de asistencia técnica o a una persona que posea una cualificación similar para evitar peligros.
- Si se producen errores de funcionamiento y antes de limpiar el aparato, desconecte el enchufe de la red eléctrica.
- Para desconectar el cable de red de la toma eléctrica, tire siempre del enchufe y no del propio cable.
- No doble ni aplaste el cable de red y tiéndalo de modo que nadie pueda pisarlo ni tropezar con él.
- El aparato no debe estar expuesto a la humedad ni utilizarse a la intemperie. Si, por cualquier motivo, penetrase líquido en la carcasa del aparato, desconecte el enchufe de la red eléctrica y entregue el aparato al personal especializado cualificado para su reparación.
- No toque el aparato, el cable ni el enchufe con las manos húmedas.
- Si el cable de red o el bloque motor están dañados, debe encargar la reparación del aparato al personal especializado antes de volver a utilizarlo. No abra nunca la carcasa del bloque motor. De lo contrario, no podrá garantizarse la seguridad del aparato y se anulará el derecho a la garantía.
- Desconecte el aparato de la red eléctrica inmediatamente después de su uso. El aparato solo estará totalmente desconectado de la corriente cuando se extraiga el enchufe de la toma eléctrica.
- No sumerja nunca el bloque motor del aparato en líquidos y evite la penetración de líquidos en la carcasa del bloque motor.

### ⚠ ¡ADVERTENCIA! ¡PELIGRO DE LESIONES!

- Antes de cambiar los accesorios o las piezas móviles del aparato, apáguelo y desconéctelo de la red.
- No utilice nunca el aparato para fines distintos a los aquí descritos.
- Tenga cuidado al vaciar el recipiente. ¡La cuchilla está muy afilada!
- Tenga cuidado al limpiar el aparato. ¡La cuchilla está muy afilada!
- Desconecte el aparato de la red eléctrica siempre que no esté bajo vigilancia y antes de su montaje, desmontaje y limpieza.
- Los niños no deben utilizar el aparato.
- El aparato y su cable de conexión deben mantenerse fuera del alcance de los niños.

- Este aparato puede ser utilizado por personas cuyas facultades físicas, sensoriales o mentales sean reducidas o carezcan de los conocimientos y de la experiencia necesaria, siempre que sean vigiladas o hayan sido instruidas correctamente sobre el uso seguro del aparato y hayan comprendido los peligros que entraña.
- Los niños no deben jugar con el aparato.
- Vigile a los niños para asegurarse de que no jueguen con el aparato.
- Existe riesgo de lesiones al manipular las cuchillas extremadamente afiladas. Vuelva a montar el aparato después de su utilización y limpieza para no dañarse con la cuchilla suelta. Guarde la cuchilla fuera del alcance de los niños.
- No retire nunca los alimentos del recipiente mientras la cuchilla siga girando. ¡Peligro de lesiones!
- Espere hasta que la cuchilla se pare antes de retirar el bloque motor.
- ¡No toque nunca la cuchilla en movimiento! ¡Peligro de lesiones!

### ⓘ ATENCIÓN: ¡DAÑOS EN EL APARATO!

- No debe dejar el aparato en funcionamiento durante más de 2 minutos. Una vez transcurridos, deje que se enfríe.
- No utilice el aparato para procesar alimentos en ebullición o calientes.
- No utilice el aparato para procesar huesos, granos de café, granos, nueces moscadas o alimentos congelados.
  Se exceptúan los cubitos de hielo.
- Observe las cantidades de llenado de la tabla del capítulo **8.1. Triturar/emulsionar**. De lo contrario, existe el peligro de que la superficie se ensucie por el rebosamiento/la salida de los alimentos.
- El bloque motor no debe limpiarse en el lavavajillas porque se dañaría.
- Nunca ponga el aparato en funcionamiento si está vacío.
- Los alimentos especialmente duros deben cortarse en trozos más pequeños (de aprox. 2 cm) antes del procesamiento. De lo contrario, el motor podría bloquearse.
  Seleccione un modo de funcionamiento intermitente para los alimentos duros. Para ello, pulse repetidamente y de forma breve el botón de velocidad **(1)/(2)** que corresponda.
- Si la cuchilla **(8)** gira con dificultad o no gira en absoluto, suelte inmediatamente el botón de velocidad y desenchufe el aparato. Compruebe si la cuchilla ha quedado atascada en un alimento demasiado duro/correoso y desatásquela. De lo contrario, el motor podría sobrecalentarse.

### ⓘ INDICACIÓN

- El usuario no tiene que hacer nada para cambiar el ajuste del producto entre 50 y 60 Hz. El producto se adapta tanto a 50 Hz como a 60 Hz.

## 7. Antes de la primera puesta en funcionamiento

Limpie el aparato antes de la primera puesta en funcionamiento como se describe en el capítulo **9. Limpieza y mantenimiento**.

# 8. Manejo

## 8.1. Triturar/emulsionar

- Corte los alimentos sólidos en trozos de aprox. 2 cm.
- Retire las ramas y los tallos de las hierbas.
- Retire las cáscaras de los frutos secos, p. ej., de las nueces.
- Retire los huesos, la piel y los tendones de la carne.
- Monte el aparato como se muestra en las **figuras A**, **B y C**.
- Seleccione una velocidad adecuada para los ingredientes. Añada los alimentos en el recipiente de mezcla **(9)**. Para obtener un resultado óptimo, recomendamos las siguientes cantidades máximas de llenado:

| Alimento | Cantidad | Tiempo de preparación | Velocidad |
|---|---|---|---|
| Ajos | 50 g | Intermitente: aprox. 5 veces durante 1 s/vez | Nivel II |
| Cebollas | 150 g | Intermitente: aprox. 5-10 veces durante 1 s/vez | Nivel I |
| Zanahorias | 200 g | 2 veces durante 5 s/vez | Nivel I |
| Almendras | 200 g | En trozos grandes: 1 vez durante 5 s<br>En trozos medianos: 1 vez durante 10 s<br>En trozos finos: 3 veces durante 10 s/vez | Nivel II |
| Carne (en trozos de 2 x 2 cm) | 250 g | 6 veces durante 5 s/vez | Nivel II |
| Cubitos de hielo | 100 g* | Intermitente<br>Picado grueso: 10 veces durante 1 s/vez<br>Picado fino: 20 veces durante 1 s/vez | Nivel II |
| Los tiempos y las cantidades especificados en esta tabla son valores orientativos y pueden variar según la naturaleza de los alimentos que deban procesarse. | | | |
| *Los cubitos de hielo se trituran mejor con una cantidad de llenado de 100 g. Pero también puede añadir cubitos de hielo hasta la marca de 500 ml. Sin embargo, en tal caso, el hielo triturado será algo menos uniforme. | | | |

- Siga la **figura D**.

También puede montar nata (mín. 200 ml, máx. 400 ml) con este aparato con el accesorio emulsionador **(12)** (**véase fig. A**).

ⓘ **Indicación**

- ► Para montar la nata, esta debe estar bien fría (máx. 8 °C/ temperatura de la nevera).
- ► Para batir 200 ml de nata, recomendamos hacerlo durante aprox. 30 - 40 segundos en el nivel de velocidad I **(2)**.
- ► Para batir 400 ml de nata, recomendamos hacerlo durante aprox. 40 segundos en el nivel de velocidad I **(2)**.
- ► No obstante, el tiempo de batido puede variar según la cantidad y distintos factores, como, p. ej., el contenido de grasa de la nata o la temperatura externa. Observe la nata mientras la monta y ajuste el tiempo según sea necesario.

# 9. Limpieza y mantenimiento

1) Desenchufe el aparato y desmóntelo para limpiarlo (**véanse figs. E y F**).
2) Limpie el bloque motor **(3)** con un paño húmedo. En caso necesario, añada un poco de jabón lavavajillas suave al paño. A continuación, vuelva a frotarlo con un paño humedecido solo con agua para que no quede ningún resto de jabón lavavajillas (**véase fig. F**).
3) Limpie las demás piezas en agua caliente y añada un poco de jabón lavavajillas suave. A continuación, enjuague todas las piezas con agua limpia para eliminar cualquier resto de jabón lavavajillas. Seque bien todas las piezas (**véase fig. F**).

ⓘ **Indicación**

► Alternativamente, pueden lavarse todas las piezas, excepto el bloque motor **(3)** en el lavavajillas. En la medida de lo posible, coloque las piezas en la parte superior del lavavajillas. Tenga cuidado de no aprisionar las piezas.

4) Tras la limpieza, vuelva a colocar el anillo hermético **(6)** en la unión de la tapa **(5)**. Para ello, asegúrese de que la superficie plana del anillo hermético **(6)** quede colocada de forma plana en la tapa **(5)**.
5) Vuelva a colocar el pequeño anillo de goma sobre el extremo superior del portacuchillas **(7)**.

A continuación, podrá volver a montar el aparato.

# 10. Almacenamiento

- Guarde el aparato ya limpio en un lugar seco y libre de polvo.

## 11. Desecho

El símbolo de un contenedor tachado significa que este aparato no debe desecharse con la basura doméstica al final de su vida útil, sino en puntos de recogida, puntos limpios o empresas de desechos previstas especialmente para ello.

Antes de entregar el aparato, le rogamos que elimine todos los datos personales.

El embalaje consta de materiales ecológicos que pueden desecharse a través de los centros de reciclaje locales.

Deseche el embalaje de forma respetuosa con el medio ambiente.

## 12. Garantía de Kompernass Handels GmbH

Estimado cliente:

Este aparato cuenta con una garantía de 3 años a partir de la fecha de compra. Si se detectan defectos en el producto, puede ejercer sus derechos legales frente al vendedor. Estos derechos legales no se ven limitados por la garantía descrita a continuación.

**Condiciones de la garantía**

El plazo de la garantía comienza con la fecha de compra. Guarde bien el comprobante de caja, ya que lo necesitará como justificante de compra. Si dentro de un periodo de tres años a partir de la fecha de compra de este producto se detecta un defecto en su material o un error de fabricación, asumiremos la reparación o sustitución gratuita del producto o restituiremos el precio de compra a nuestra elección. La prestación de la garantía requiere la presentación del aparato defectuoso y del justificante de compra (comprobante de caja), así como una breve descripción por escrito del defecto detectado y de las circunstancias en las que se haya producido dicho defecto, dentro del plazo de tres años.

Si el defecto está cubierto por nuestra garantía, le devolveremos el producto reparado o le suministraremos uno nuevo. La reparación o sustitución del producto no supone el inicio de un nuevo periodo de garantía.

**Duración de la garantía y reclamaciones legales por vicios**

La duración de la garantía no se prolonga por hacer uso de ella. Este principio también se aplica a las piezas sustituidas y reparadas. Si después de la compra del aparato, se detecta la existencia de daños o de defectos al desembalarlo, deben notificarse de inmediato. Cualquier reparación que se realice una vez finalizado el plazo de garantía estará sujeta a costes.

**Alcance de la garantía**

El aparato se ha fabricado cuidadosamente según estándares elevados de calidad y se ha examinado en profundidad antes de su entrega. La prestación de la garantía se aplica a defectos en los materiales o errores de fabricación. Esta garantía no cubre las piezas del producto normalmente sometidas al desgaste y que, en consecuencia, puedan considerarse piezas de desgaste ni los daños producidos en los componentes frágiles, p. ej., interruptores o piezas de vidrio.

Se anulará la garantía si el producto se daña o no se utiliza o mantiene correctamente. Para utilizar correctamente el producto, deben observarse todas las indicaciones especificadas en las instrucciones de uso. Debe evitarse cualquier uso y manejo que esté desaconsejado o frente al que se advierta en las instrucciones de uso. El producto está previsto exclusivamente para su uso privado y no para su uso comercial. En caso de manipulación indebida e incorrecta, uso de la fuerza y apertura del aparato por personas ajenas a nuestros centros de asistencia técnica autorizados, la garantía perderá su validez.

**Proceso de reclamación conforme a la garantía**

Para garantizar una tramitación rápida de su reclamación, le rogamos que observe las siguientes indicaciones:

- Mantenga siempre a mano el comprobante de caja y el número de artículo (IAN) 516804_2510 como justificante de compra.
- Podrá ver el número de artículo en la placa de características del producto, grabado en el producto, en la portada de las instrucciones de uso (parte inferior izquierda) o en el adhesivo de la parte trasera o inferior del producto.
- Si se producen errores de funcionamiento u otros defectos, póngase primero en contacto con el departamento de asistencia técnica especificado a continuación **por teléfono** o **por correo electrónico.**
- Podrá enviar el producto calificado como defectuoso junto con el justificante de compra (comprobante de caja) y la descripción del defecto y de las circunstancias en las que se haya producido de forma gratuita a la dirección de correo proporcionada.

## 12.1. Asistencia técnica

(ES) **Servicio España**
Tel.: 900 984 989
E-Mail: kompernass@lidl.es

**IAN 516804_2510**

## 12.2. Importador

KOMPERNASS HANDELS GMBH
BURGSTRASSE 21
44867 BOCHUM
ALEMANIA
www.kompernass.com

# 13. Pedido de recambios

Puede pedir recambios para este producto cómodamente por Internet en **www.kompernass.com** de forma permanente.

Escanee el código QR con su smartphone/tableta.
Con este código QR, podrá acceder directamente a nuestra página web, ver los recambios disponibles y solicitarlos.

**Indicación**

- Si tiene algún problema con el pedido en línea, puede ponerse en contacto con nuestro centro de atención al cliente por teléfono o por correo electrónico.
- Especifique siempre el número de artículo (IAN) 516804_2510 al realizar su pedido.
- Le rogamos que tenga en cuenta que no en todos los países a los que realizamos envíos se pueden pedir recambios por Internet.

# Indholdsfortegnelse

**1. Anvendelsesområde** **66**

**2. Pakkens indhold** **66**

**3. Beskrivelse af produktet** **66**

**4. Anvendte advarsler og symboler** **66**

**5. Tekniske data** **67**

**6. Sikkerhedsanvisninger** **67**

**7. Før første brug** **69**

**8. Betjening** **69**

8.1. Blendning/emulgering . . . . . 69

**9. Rengøring og vedligeholdelse** **70**

**10. Opbevaring** **70**

**11. Bortskaffelse** **70**

**12. Garanti for Kompernass Handels GmbH** **70**

12.1. Service . . . . . 71

12.2. Importør . . . . . 71

**13. Bestilling af reservedele** **71**

## 1. Anvendelsesområde

Dette produkt er udelukkende beregnet til blendning af fødevarer i små mængder, til piskning af fløde og emulgering af væsker. Dette produkt er udelukkende beregnet til brug i private husholdninger. Al anden anvendelse betragtes som værende uden for anvendelsesområdet og kan føre til personskader. Producenten er ikke ansvarlig for skader, der skyldes anvendelse til andre formål end anvendelsesområdet eller forkert betjening.

## 2. Pakkens indhold

Produktet leveres som standard med følgende dele:

- Multihakker
- Knivholder med kniv
- Emulgeringsskive
- Skridsikker ring
- Betjeningsvejledning

## 3. Beskrivelse af produktet

**1** Hastighedsknap - trin II
**2** Hastighedsknap - trin I
**3** Motordel
**4** Knivholder-indsætning
**5** Låg
**6** Tætningsring
**7** Knivholder
**8** Kniv
**9** Skål
**10** Styreaksel
**11** Skridsikker ring
**12** Emulgeringsskive
**13** Låsemekanisme

## 4. Anvendte advarsler og symboler

I denne betjeningsvejledning anvendes følgende advarsler og symboler på emballagen og produktet (hvis de er relevante):

| | |
|---|---|
| ⚠ | **FARE!** En advarsel med dette symbol og signalordet "FARE" angiver en umiddelbart forestående farlig situation, som medfører døden eller alvorlige kvæstelser, hvis faren ikke undgås. |
| ⚠ | **ADVARSEL!** En advarsel med dette symbol og signalordet "ADVARSEL" angiver en mulig farlig situation, som kan medføre døden eller alvorlige kvæstelser, hvis faren ikke undgås. |
| ⚠ | **FORSIGTIG!** En advarsel med dette symbol og signalordet "FORSIGTIG" angiver en mulig farlig situation, som kan medføre mindre eller moderate kvæstelser, hvis faren ikke undgås. |
| ! | **OBS!** En advarsel med dette symbol og signalordet "OBS" angiver en mulig situation, som kan medføre materielle skader, hvis situationen ikke undgås. |
| i | **Bemærk:** "Bemærk" henviser til yderligere oplysninger, som gør det nemmere at bruge produktet. |
| | **Læs vejledningen.** Overhold alle produktets betjenings- og sikkerhedsanvisninger før brug. Hvis produktet gives videre til andre, skal alle dokumenter følge med. |
| ~ | Vekselstrøm/-spænding |
| | Beskyttelsesklasse II: Beskyttelse med dobbelt eller forstærket isolering. |
| | Må ikke lægges ned i vand! |
| | Kan rengøres i opvaskemaskine. |
| | Alle produktets dele, der kommer i kontakt med fødevarer, er fødevareegnede. |
| CE | Dette produkt opfylder kravene i de gældende europæiske og nationale direktiver. |
| | Bortskaf ikke elapparater sammen med husholdningsaffaldet! |

| | |
|---|---|
| | Aflevér emballagen til miljømæssigt korrekt bortskaffelse. |
| | Emballage af genbrugsmaterialer. Vær opmærksom på markeringen af emballagematerialerne ved affaldssortering: De er mærket med forkortelserne (a) og tallene (b) med følgende betydning:<br>1-7: Plast, 20-22: Papir og pap,<br>80-98: Kompositmaterialer. |
| ES/PT AZUL<br>ES/PT AMARILLO AMARELO<br>**ES/PT** | Emballagen indeholder dele af papir og/eller pap.<br>Emballagen indeholder dele af plastik og/eller metal. |

FR Cet appareil et ses accessoires se recyclent — À DÉPOSER EN MAGASIN ou À DÉPOSER EN DÉCHÈTERIE

Points de collecte sur www.quefairedemesdechets.fr
Privilégiez la réparation ou le don de votre appareil !

FR ÉLÉMENTS D'EMBALLAGE — BAC DE TRI

FR

**FR**: Produktet, emballagen og betjeningsvejledning kan genbruges, er underlagt et udvidet producentansvar og indsamles sorteret.

## 5. Tekniske data

| | |
|---|---|
| Netspænding | 220 - 240 V ~, 50/60 Hz |
| Nominel effekt | 500 W |
| Effektforbrug i slukket tilstand | 0,0 W |
| Beskyttelsesklasse | II ⧈ |
| Tid for korttidsdrift | 30 sekunder ved arbejde med kniven **(8)**<br>2 minutter ved arbejde med emulgeringsskiven **(12)** |
| Skålens rumfang **(9)** | 1200 ml |
| Maks. påfyldnings-mængde | Fødevarer/Væske op til 500 ml-markeringen |

**Tid for korttidsdrift**

Tiden for korttidsdrift angiver, hvor længe man kan bruge produktet, uden at motoren bliver for varm og tager skade. Efter den angivne korttidsdrift skal der slukkes for produktet, indtil motoren er kølet af.

## 6. Sikkerhedsanvisninger

### ⚠ FARE FOR ELEKTRISK STØD

- Slut produktet til en forskriftsmæssigt installeret stikkontakt med en netspænding på 220 - 240 V~, 50/60 Hz.
- Hvis dette produkts tilslutningsledning beskadiges, skal den udskiftes af producenten eller dennes kundeservice eller af en person med tilsvarende kvalifikationer, så farlige situationer undgås.
- Træk stikket ud af stikkontakten ved driftsfejl, og før du rengør produktet.
- Træk altid stikket ud af stikkontakten ved at trække i selve stikket og ikke i ledningen.

- Ledningen må aldrig knækkes eller klemmes og heller ikke lægges, så man kan træde på den eller snuble over den.
- Produktet må ikke udsættes for fugt og ikke bruges udendørs. Hvis der kommer væske ind i kabinettet, skal du straks trække stikket ud af stikkontakten og få produktet repareret af en autoriseret reparatør.
- Rør ikke ved produktet, strømledningen eller stikket med våde hænder.
- Hvis ledningen eller motordelen er beskadiget, skal du lade fagfolk reparere produktet, før du bruger det igen. Kabinettet til motordelen må ikke åbnes. Hvis du gør det, kan sikkerheden ikke garanteres, og garantien bortfalder.
- Afbryd straks produktet fra strømmen efter brug. Produktet er kun fuldstændigt strømfrit, når stikket er trukket ud af stikkontakten.
- Motordelen må aldrig komme i kontakt med væske, og der må ikke komme væske ind i motordelens hus.

### ⚠ ADVARSEL! FARE FOR PERSONSKADER!

- Før udskiftning af tilbehør eller dele, som bevæger sig under brug, skal produktet slukkes og afbrydes fra strømforsyningen.
- Produktet må ikke bruges til andre formål end dem, der er beskrevet i denne vejledning.
- Vær forsigtig ved tømning af skålen! Kniven er meget skarp!
- Vær forsigtig ved rengøring af produktet! Kniven er meget skarp!
- Produktet skal altid afbrydes fra strømforsyningen, hvis det ikke er under opsyn samt inden montering, afmontering eller rengøring.
- Produktet må ikke bruges af børn.
- Produktet og dets tilslutningsledning skal holdes uden for børns rækkevidde.
- Dette produkt kan bruges af personer med reducerede fysiske, sensoriske eller mentale evner eller manglende erfaring og/eller viden, hvis de er under opsyn eller er blevet oplært i brugen af produktet og de farer, som kan være forbundet med det.
- Børn må ikke lege med produktet.
- Børn skal være under opsyn, så det sikres, at de ikke leger med produktet.
- Ved arbejde med den meget skarpe kniv er der fare for personskader. Saml produktet igen efter brug og rengøring, så du ikke kommer til skade på den fritsiddende kniv. Sørg for, at børn ikke kan komme i kontakt med kniven.
- Tag aldrig fødevarer ud af skålen, så længe kniven drejer rundt. Fare for personskader!
- Vent, til kniven er standset, før du tager motordelen af.
- Stik aldrig fingrene ind i den roterende kniv! Fare for personskader!

### ! OBS - SKADER PÅ PRODUKTET!

- Lad ikke produktet køre i mere end 2 minutter. Lad det derefter afkøle.
- Brug ikke produktet til kogende eller varme fødevarer.

- Brug ikke produktet til findeling af knogler, kaffebønner, korn, muskatnød eller frosne grøntsager. Undtaget herfra er isterninger.
- Følg tabellen for påfyldte mængder i kapitlet **8.1. Blendning/emulgering**. Ellers er der fare for, at fødevarerne løber over og snavser omgivelserne til.
- Motordelen må ikke rengøres i opvaskemaskinen, da den derved beskadiges.
- Brug aldrig produktet, når det er tomt.
- Meget hårde fødevarer skal skæres i mindre stykker før bearbejdningen (ca. 2 cm). Ellers kan motoren blokere.
  Vælg pulserende bearbejdning til hårde fødevarer. Det gør du ved at trykke flere gange hurtigt på hastighedsknappen **(1)**/**(2)**.
- Hvis kniven **(8)** kun drejer stødvist eller slet ikke, skal du straks slippe hastighedsknappen og tage stikket ud af stikkontakten. Kontroller, om kniven sidder fast på grund af for hårde/seje fødevarer, og løsn den. Ellers kan motoren bliver overophedet.

### ⓘ BEMÆRK

- Brugeren behøver ikke at foretage sig noget for at omstille produktet fra 50 til 60 Hz eller omvendt. Produktet tilpasser sig både til 50 og til 60 Hz.

## 7. Før første brug

Rengør produktet som beskrevet i kapitlet **9. Rengøring og vedligeholdelse**, før det anvendes første gang.

## 8. Betjening

### 8.1. Blendning/emulgering

- ♦ Skær faste fødevarer i ca. 2 cm store stykker.
- ♦ Fjern stængler og stilke fra krydderier.
- ♦ Fjern skallerne til nødder, f.eks. valnødder.
- ♦ Fjern knogler, hud og sener fra kød.
- ♦ Sæt produktet sammen som vist på **billederne A, B og C**.
- ♦ Vælg et hastighedstrin, der passer til ingredienserne.
  Hæld materialet i blenderbeholderen **(9)**.
  For at opnå de bedste resultater anbefaler vi følgende maksimale påfyldningsmængder:

| Fødevarer | Påfyldningsmængde | Bearbejdningstid | Hastighed |
|---|---|---|---|
| Hvidløg | 50 g | Pulserende ca. 5 x 1 sek. | Trin II |
| Løg | 150 g | Pulserende ca. 5-10 x 1 sek. | Trin I |
| Gulerødder | 200 g | 2 x 5 sek. | Trin I |
| Mandler | 200 g | Groft: 1 x 5 sek.<br>Mellem: 1 x 10 sek.<br>Fint: 3 x 10 sek. | Trin II |
| Kød (i tern 2 x 2 cm) | 250 g | 6 x 5 sek. | Trin II |
| Isterninger | 100 g* | Pulserende<br>Groft 10 x 1 sek.<br>Fint 20 x 1 sek. | Trin II |
| De angivne tider og mængder i denne tabel er vejledende og kan variere alt efter de bearbejdede fødevarers sammensætning! | | | |
| *Ved en påfyldningsmængde på 100 g knuses isterningerne bedst. Du kan dog også påfylde isterninger op til 500 ml-markeringen. Den knuste is bliver så noget mere uensartet. | | | |

- ♦ Se **figur D**.

Med emulgeringsdelen **(12)** (se fig. A) kan du også piske fløde med dette produkt (min. 200 ml, maks. 400 ml).

ⓘ **Bemærk**

- ► For at piske fløden stiv skal den være godt afkølet (maks. 8°C/køleskabstemperatur).
- ► Vi anbefaler, at 200 ml fløde piskes i 30-40 sekunder på hastighedstrin I **(2)**.
- ► Ved 400 ml fløde anbefaler vi en pisketid på 40 sekunder på hastighedstrin I **(2)**.
- ► Af forskellige grunde kan pisketiden dog variere. Det kan f.eks. skyldes fedtindholdet i fløden eller temperaturen i omgivelserne! Hold øje med fløden, mens du pisker, og tilpas pisketiden efter dine ønsker.

## 9. Rengøring og vedligeholdelse

1) Tag strømstikket ud, og skil produktet ad for at rengøre det (se fig. E og F).
2) Rengør motordelen **(3)** med en fugtig klud. Tilsæt et mildt opvaskemiddel til kluden ved behov. Tør af med en klud, der kun er fugtet med rent vand, så eventuelle rester af opvaskemiddel fjernes (se fig. F).
3) Rengør resten af delene i varmt vand med et mildt opvaskemiddel. Skyl derefter alle dele af med rent vand, så alle sæberester fjernes. Tør alle dele godt af (se fig. F).

ⓘ **Bemærk**

► Bortset fra motordelen **(3)** kan du som alternativ vaske alle delene op i opvaskemaskinen. Læg så vidt muligt delene i den øverste kurv i opvaskemaskinen. Sørg for, at delene ikke kommer i klemme.

4) Sæt tætningsringen **(6)** på kanten af låget **(5)** igen efter vask. Sørg for, at den flade side af tætningsringen **(6)** sidder plant på låget **(5)**.
5) Sæt den lille gummiring på den øverste del af knivholderen **(7)** igen.

Nu kan du samle produktet igen.

## 10. Opbevaring

■ Opbevar det rengjorte produkt på et tørt og støvfrit sted.

## 11. Bortskaffelse

Symbolet med den overstregede affaldscontainer betyder, at dette produkt ikke må bortskaffes med husholdningsaffaldet, når dets levetid er slut. Produktet skal afleveres på de angivne indsamlingssteder, genbrugsstationer eller renovationsselskaber.

Du bedes slette alle personlige data før returneringen.

Emballagen består af miljøvenlige materialer, som kan bortskaffes på de lokale genbrugspladser.

Bortskaf emballagen miljøvenligt.

## 12. Garanti for Kompernass Handels GmbH

Kære kunde

På dette produkt får du 3 års garanti fra købsdatoen. I tilfælde af mangler ved produktet har du en række juridiske rettigheder i forhold til sælgeren af produktet. Dine juridiske rettigheder forringes ikke af den nedenfor anførte garanti.

**Garantibetingelser**

Garantiperioden begynder på købsdatoen. Opbevar venligst kvitteringen et sikkert sted. Den er nødvendig for at kunne dokumentere købet. Hvis der inden for tre år fra dette produkts købsdato opstår en materiale- eller fabrikationsfejl, vil produktet – efter vores valg – blive repareret eller udskiftet, eller købsprisen vil blive refunderet gratis til dig. Denne garantiydelse forudsætter, at det defekte produkt afleveres, og købsbeviset (kvitteringen) forevises i løbet af fristen på tre år, og at der gives en kort skriftlig beskrivelse af, hvori manglen består, og hvornår den er opstået.

Hvis defekten er dækket af vores garanti, får du et repareret eller et nyt produkt retur. Reparation eller ombytning af produktet udløser ikke en ny garantiperiode.

**Garantiperiode og juridiske mangelkrav**

Garantiperioden forlænges ikke, hvis der gøres brug af garantien. Det gælder også for udskiftede og reparerede dele. Skader og mangler, som eventuelt allerede fandtes ved køb, samt manglende dele, skal anmeldes straks efter udpakningen. Når garantiperioden er udløbet, er reparation af skader betalingspligtig.

**Garantiens omfang**

Produktet er produceret omhyggeligt efter strenge kvalitetsretningslinjer og testet grundigt inden leveringen.

Garantien dækker materiale- og fabrikationsfejl. Denne garanti omfatter ikke produktdele, der er udsat for normal slitage og derfor kan betragtes som sliddele, eller skader på skrøbelige dele som f.eks. kontakter eller dele af glas.

Denne garanti bortfalder, hvis produktet er blevet beskadiget, ikke er forskriftsmæssigt anvendt eller vedligeholdt. For at sikre forskriftsmæssig anvendelse af produktet skal alle anvisninger nævnt i betjeningsvejledningen nøje overholdes. Anvendelsesformål og handlinger, som frarådes eller der advares imod i betjeningsvejledningen, skal ubetinget undgås.

Produktet er kun beregnet til privat og ikke til kommercielt brug. Ved misbrug og uhensigtsmæssig brug, anvendelse af vold og ved indgreb, som ikke er foretaget af vores autoriserede serviceafdeling, bortfalder garantien.

**Afvikling af garantisager**

For at sikre en hurtig behandling af din anmeldelse bør du følge nedenstående anvisninger:

- Ved alle forespørgsler bedes du have kvitteringen og artikelnummeret (IAN) 516804_2510 klar som dokumentation for købet.
- Artikelnummeret kan du finde på typeskiltet på produktet, som indgravering på produktet, på betjeningsvejledningens forside (nederst til venstre) eller som klæbemærke på bag- eller undersiden af produktet.
- Hvis der opstår funktionsfejl eller øvrige mangler, bedes du først kontakte nedennævnte serviceafdeling **telefonisk** eller **via e-mail**.
- Et produkt, der er registreret som defekt, kan du derefter indsende portofrit til den oplyste serviceadresse med vedlæggelse af købsbevis (kvittering) og en beskrivelse af, hvori manglen består, og hvornår den er opstået.

## 12.1. Service

(DK) **Service Danmark**
Tel.: 32 710005
E-Mail: kompernass@lidl.dk

**IAN 516804_2510**

## 12.2. Importør

KOMPERNASS HANDELS GMBH
BURGSTRASSE 21
44867 BOCHUM
TYSKLAND
www.kompernass.com

## 13. Bestilling af reservedele

Du kan altid bestille reservedele til dette produkt på internettet på **www.kompernass.com**.

Scan QR-koden med din smartphone/tablet.
Med denne QR-kode kommer du direkte til vores webside og kan se og bestille de tilgængelige reservedele.

**Bemærk**

- Hvis du har problemer med online-bestillingen, kan du henvende dig telefonisk eller pr. e-mail til vores servicecenter.
- Oplys altid artikelnummeret (IAN) 516804_2510, når du afgiver din bestilling.
- Vær opmærksom på, at det ikke er muligt at foretage online-bestilling af reservedele til alle modtagerlande.

# Indice

**1. Uso conforme** **74**

**2. Volume della fornitura** **74**

**3. Descrizione dell'apparecchio** **74**

**4. Avvertenze e simboli utilizzati** **74**

**5. Dati tecnici** **75**

**6. Indicazioni relative alla sicurezza** **76**

**7. Prima della prima messa in funzione** **77**

**8. Uso** **78**

8.1. Sminuzzare/Emulsionare . . . . . 78

**9. Pulizia e piccola manutenzione** **78**

**10. Conservazione** **78**

**11. Smaltimento** **79**

**12. Garanzia della Kompernass Handels GmbH** **79**

12.1. Assistenza . . . . . 80

12.2. Importatore . . . . . 80

**13. Ordinazione dei pezzi di ricambio** **80**

## 1. Uso conforme

Questo apparecchio serve esclusivamente per tritare alimenti in piccole quantità o montare la panna ed emulsionare liquidi. Questo apparecchio è destinato esclusivamente all'impiego in ambiente domestico privato. Qualsiasi altro impiego viene considerato non conforme e può dare luogo a danni a cose o a persone. Non si assume alcuna ressponsabilità per i danni causati da uso non conforme alla destinazione.

## 2. Volume della fornitura

La fornitura standard dell'apparecchio comprende i seguenti componenti:

- Tritatutto elettrico
- Portalama con lama
- Disco emulgatore
- Anello antisdrucciolo
- Manuale di istruzioni

## 3. Descrizione dell'apparecchio

**1** Tasto velocità - Livello II
**2** Tasto velocità - Livello I
**3** Blocco motore
**4** Inserto del portalama
**5** Coperchio
**6** Anello di guarnizione
**7** Portalama
**8** Lama
**9** Ciotola
**10** Asse guida
**11** Anello antisdrucciolo
**12** Disco emulgatore
**13** Blocco

## 4. Avvertenze e simboli utilizzati

Nel presente manuale di istruzioni, sulla confezione e sull'apparecchio vengono utilizzati gli avvisi e i simboli seguenti (se pertinenti):

| | |
|---|---|
| ⚠ | **PERICOLO!** Un avviso con questo simbolo e la parola di segnalazione "PERICOLO" indica una situazione di pericolo immediata che, se non viene evitata, ha come conseguenza la morte o una grave lesione. |
| ⚠ | **AVVERTENZA!** Un avviso con questo simbolo e la parola di segnalazione "AVVERTENZA" indica una possibile situazione di pericolo che, se non viene evitata, potrebbe avere come conseguenza la morte o una grave lesione. |
| ⚠ | **CAUTELA!** Un avviso con questo simbolo e la parola di segnalazione "CAUTELA" indica una possibile situazione di pericolo che, se non viene evitata, potrebbe avere come conseguenza una lesione di entità lieve o moderata. |
| ! | **ATTENZIONE!** Un avviso con questo simbolo e la parola di segnalazione "ATTENZIONE" indica una possibile situazione che, se non viene evitata, potrebbe avere come conseguenza danni materiali. |
| i | **Nota:** Una nota fornisce ulteriori informazioni volte a facilitare l'uso dell'apparecchio. |
| 📖 | **Leggere le istruzioni.** Prima di utilizzare il prodotto, rispettare tutte le note relative all'uso e alla sicurezza. In caso di cessione del prodotto a terze persone, consegnare anche tutta la documentazione. |
| ~ | Corrente/tensione alternata |
| ⧈ | Classe di protezione II: protezione mediante isolamento doppio o rinforzato. |
| 🚫 | Non immergere in acqua! |
| | Adatto al lavaggio in lavastoviglie. |

| | |
|---|---|
| | Tutti i componenti di questo apparecchio che vengono a contatto con alimenti sono idonei al contatto con gli alimenti. |
| | Questo prodotto soddisfa tutti i requisiti delle vigenti direttive europee e nazionali. |
| | Non smaltire l'apparecchio elettrico insieme ai rifiuti domestici! |
| | Smaltire l'imballaggio in modo ecologico. |
| b a | Imballaggio in materiali riciclabili. Per la differenziazione dei rifiuti tenere conto dell'identificazione dei materiali di imballaggio: presentano codici costituiti da abbreviazioni (a) e numeri (b) con il seguente significato: 1-7: materie plastiche, 20-22: carta e cartone, 80-98: materiali compositi. |
| ES/PT AZUL<br>ES/PT AMARILLO AMARELO<br>**ES/PT** | L'imballaggio contiene elementi di carta e/o cartone.<br>L'imballaggio contiene elementi di plastica e/o metallo. |

FR Cet appareil et ses accessoires se recyclent — À DÉPOSER EN MAGASIN ou À DÉPOSER EN DÉCHÈTERIE

Points de collecte sur www.quefairedemesdechets.fr
Privilégiez la réparation ou le don de votre appareil !

FR ÉLÉMENTS D'EMBALLAGE — BAC DE TRI

FR

**FR**: Il prodotto, l'imballaggio e il libretto di istruzioni sono riciclabili, sono soggetti ad una responsabilità estesa del produttore e vengono raccolti in maniera differenziata.

## 5. Dati tecnici

| | |
|---|---|
| Tensione di rete | 220 - 240 V ~, 50/60 Hz |
| Potenza nominale | 500 W |
| Assorbimento di potenza da spento | 0,0 W |
| Classe di protezione | II |
| Ciclo di funzionamento breve | 30 secondi durante il funzionamento con la lama **(8)**<br>2 minuti durante il funzionamento con il disco emulgatore **(12)** |
| Capacità della ciotola **(9)** | 1200 ml |
| Quantità max. di riempimento | Alimenti solidi/Liquidi fino alla tacca 500 ml |

### Ciclo di funzionamento breve

Il ciclo di funzionamento breve indica il tempo di funzionamento dell'apparecchio senza pericolo di surriscaldamento e di guasti al motore. Al termine del ciclo di funzionamento breve, l'apparecchio deve rimanere spento fino a motore raffreddato.

## 6. Indicazioni relative alla sicurezza

### ⚠ PERICOLO! RISCHIO DI FOLGORAZIONE!

- Collegare l'apparecchio esclusivamente a una presa di rete installata a norma con tensione di rete da 220 - 240 V ~, con 50/60 Hz.
- In caso di danni al cavo di alimentazione dell'apparecchio, per evitare pericoli farlo sostituire dal produttore, dal servizio di assistenza clienti o da personale altrettanto qualificato.
- In caso di guasti e prima della pulizia, staccare sempre la spina dalla presa di corrente.
- Per disinserire la spina dalla presa tirare sempre dalla spina, mai dal cavo.

### ⚠ PERICOLO DI SCOSSE ELETTRICHE

- Non piegare o schiacciare il cavo di rete e posizionarlo in modo che non costituisca intralcio o inciampo.
- Non esporre l'apparecchio all'umidità e non utilizzarlo all'aperto. In caso di infiltrazioni di liquidi nell'alloggiamento dell'apparecchio, disinserire subito la spina dalla presa e fare riparare l'apparecchio da personale specializzato qualificato.
- Non toccare mai l'apparecchio, il cavo di rete e la spina di rete con le mani umide.
- In caso di danni al cavo di rete o al blocco motore, è obbligatorio fare riparare l'apparecchio dal personale specializzato prima di riutilizzarlo. Non aprire l'alloggiamento del blocco motore. In caso contrario, la sicurezza non può essere garantita e la garanzia decade.
- Dopo l'uso, staccare immediatamente l'apparecchio dalla rete elettrica. L'apparecchio è completamente privo di tensione solo se scollegato dalla rete elettrica.
- Non immergere mai il blocco motore dell'apparecchio in liquidi e impedire la penetrazione di liquidi nell'alloggiamento del blocco motore.

### ⚠ AVVERTENZA! PERICOLO DI LESIONI!

- Prima di sostituire accessori o pezzi aggiuntivi mobili durante il funzionamento, è assolutamente necessario spegnere l'apparecchio e staccare la spina dalla presa di corrente.
- Non utilizzare mai l'apparecchio per scopi diversi da quelli descritti nel presente manuale.
- Procedere con cautela durante lo svuotamento della ciotola! La lama è molto affilata!
- Procedere con cautela durante la pulizia dell'apparecchio! La lama è molto affilata!
- Staccare sempre l'apparecchio dalla rete in caso di assenza di sorveglianza e prima del montaggio, dello smontaggio o della pulizia.
- Questo apparecchio non deve essere utilizzato dai bambini.
- Tenere lontani i bambini dall'apparecchio e dal relativo cavo.

- Questo apparecchio può essere utilizzato da persone con capacità fisiche, sensoriali o mentali ridotte o insufficiente esperienza o conoscenza, solo se sorvegliate o istruite sull'uso sicuro dell'apparecchio e qualora ne abbiano compreso i pericoli associati.
- I bambini non devono giocare con l'apparecchio.
- Sorvegliare i bambini per assicurarsi che non giochino con l'apparecchio.
- L'uso della lama estremamente affilata comporta pericolo di infortuni. Dopo l'uso e la pulizia, ricomporre l'apparecchio, per evitare lesioni con la lama lasciata scoperta. Tenere la lama lontano dalla portata dei bambini.
- Non prelevare mai gli alimenti dalla ciotola mentre la lama è ancora in movimento. Pericolo di lesioni!
- Attendere l'arresto della lama prima di rimuovere il coperchio.
- Non toccare mai la lama in movimento! Pericolo di lesioni!

### (!) ATTENZIONE - DANNI ALL'APPARECCHIO!

- Non fare funzionare l'apparecchio per oltre 2 minuti.
  Lasciarlo quindi raffreddare.
- Non utilizzare l'apparecchio per lavorare alimenti bollenti o caldi.
- Non utilizzare l'apparecchio per tritare ossa, chicchi di caffè, cereali, noce moscata o alimenti surgelati. Fanno eccezione i cubetti di ghiaccio.
- Rispettare le quantità da immettere indicate nella tabella al capitolo **8.1. Sminuzzare/ Emulsionare**. In caso contrario, sussiste il pericolo di fuoriuscita degli alimenti e conseguente imbrattamento.
- Non lavare il blocco motore in lavastoviglie in quanto potrebbe danneggiarsi.
- Non azionare mai l'apparecchio a vuoto.
- Ridurre in piccoli pezzi (circa 2 cm) gli alimenti particolarmente duri prima della lavorazione. In caso contrario, il motore si potrebbe bloccare.
  Nel caso di alimenti duri selezionare una lavorazione a impulsi. A tal fine premere più volte brevemente il rispettivo tasto velocità **(1)/(2)**.
- Se la lama **(8)** gira a fatica o non si sposta per niente, rilasciare immediatamente il tasto velocità e staccare la spina dalla presa di corrente. Controllare che la lama non si sia incastrata a causa di alimenti troppo duri/ morbidi e staccarli. In caso contrario, il motore potrebbe surriscaldarsi.

### (i) NOTA

- Non è necessaria alcuna azione da parte dell'utente per commutare il prodotto tra 50 e 60 Hz. Il prodotto si adegua sia a 50 Hz che a 60 Hz.

## 7. Prima della prima messa in funzione

Pulire l'apparecchio prima della prima messa in funzione, come descritto al capitolo **9. Pulizia e piccola manutenzione**.

# 8. Uso

## 8.1. Sminuzzare/Emulsionare

- Tagliare gli alimenti solidi in pezzi di circa 2 cm.
- Rimuovere gambi e steli dalle erbe.
- Nel caso della frutta secca, ad es. noci, rimuovere i gusci.
- Rimuovere ossa, pelle e tendini dalla carne.
- Versare gli alimenti da tritare nella ciotola **(9)**. Orientarsi in base alla seguente tabella:
- Assemblare l'apparecchio come riportato nelle **figure A, B e C**.
- Selezionare un livello di velocità idoneo agli ingredienti. Inserire gli alimenti da tritare nel bicchiere del frullatore **(9)**. Per risultati ottimali si consigliano le seguenti quantità di riempimento massime:

| Alimento | Quantità da versare | Tempo di lavorazione | Velocità |
|---|---|---|---|
| Aglio | 50 g | funzionamento a impulsi per circa 5 x 1 sec. | Livello II |
| Cipolle | 150 g | funzionamento a impulsi per circa 5-10 x 1 sec. | Livello I |
| Carote | 200 g | 2 x 5 sec. | Livello I |
| Mandorle | 200 g | tritatura grossolana: 1 x 5 sec. tritatura media: 1 x 10 sec. tritatura fine: 3 x 10 sec. | Livello II |
| Carne (a dadini 2 x 2 cm) | 250 g | 6 x 5 sec. | Livello II |
| Cubetti di ghiaccio | 100 g* | a impulsi grossolano 10 x 1 sec. fine 20 x 1 sec. | Livello II |
| I tempi e le quantità indicati nella presente tabella rappresentano valori orientativi, che possono cambiare a seconda della consistenza degli alimenti elaborati! | | | |
| *100 g è la quantità di cubetti di ghiaccio che consente la migliore triturazione. Si possono comunque versare cubetti di ghiaccio fino alla tacca dei 500 ml. In questo caso il ghiaccio triturato sarà un poco più irregolare. | | | |

- Attenersi alla **Figura D**.

Grazie all'accessorio emulgatore **(12)** (**v. Fig. A**) con questo apparecchio è possibile anche montare la panna (min. 200 ml, max. 400 ml):

**Nota**

- Per montare la panna, è necessario averla fatta raffreddare bene (temperatura del frigorifero max. 8 °C).
- Per 200 ml di panna, consigliamo un tempo di montatura di circa 30 - 40 secondi a velocità I **(2)**.
- Per 400 ml di panna, consigliamo un tempo di montatura di circa 40 secondi a velocità I **(2)**.
- Il tempo di montatura può variare in base alla quantità e a vari tipi di influssi, come ad es. il contenuto di grasso della panna o la temperatura esterna! Durante la montatura, osservare la panna e adattare il tempo di montatura alle proprie esigenze.

# 9. Pulizia e piccola manutenzione

1) Staccare la spina dalla presa di corrente e smontare l'apparecchio per la pulizia (**Fig. E ed F**).
2) Pulire il blocco motore **(3)** con un panno umido. Se necessario aggiungere al panno un poco di detersivo delicato. Quindi ripassare tutto con un panno inumidito con sola acqua, per rimuovere i residui di detersivo (**v. Fig. F**).
3) Pulire le parti rimanenti in acqua calda versandovi un po' di detersivo delicato. Risciacquare tutti i pezzi con acqua pulita, per rimuovere qualsiasi resto di detersivo. Asciugare bene tutti i pezzi (**v. Fig. F**).

**Nota**

- In alternativa, tutti i pezzi, tranne il blocco motore **(3)**, possono essere lavati in lavastoviglie. Disporre gli accessori possibilmente nel cestello superiore della lavastoviglie facendo attenzione a che non rimangano incastrati.

4) Dopo la pulizia, riportare l'anello di guarnizione **(6)** a filo con il coperchio **(5)**. Assicurarsi in tal caso che il lato piatto dell'anello di guarnizione **(6)** poggi orizzontalmente sul coperchio **(5)**.
5) Reinserire la rondella di gomma sull'estremità superiore del portalama **(7)**.

È possibile quindi ricomporre l'apparecchio.

# 10. Conservazione

- Conservare l'apparecchio pulito in un luogo asciutto e privo di polvere.

## 11. Smaltimento

Il simbolo del cassonetto dei rifiuti barrato significa che questo apparecchio non deve essere smaltito con i normali rifiuti domestici al termine della sua durata utile. L'apparecchio deve essere conferito a punti di raccolta autorizzati, centri di riciclaggio o aziende di smaltimento.

Si prega di eliminare tutti i dati personali prima della riconsegna.

L'imballaggio è costituito da materiali ecocompatibili che possono essere smaltiti tramite gli appositi centri di raccolta e riciclaggio.

Smaltire l'imballaggio conformemente alle norme di tutela ambientale.

## 12. Garanzia della Kompernass Handels GmbH

Egregio Cliente,

Questo apparecchio ha una garanzia di 3 anni dalla data di acquisto. Qualora questo prodotto presentasse vizi, Le spettano diritti legali nei confronti del venditore del prodotto. La garanzia qui di seguito descritta non costituisce alcun limite a tali diritti legali.

**Condizioni di garanzia**

Il periodo di garanzia decorre dalla data di acquisto. Si prega di conservare bene lo scontrino di cassa. Quest'ultimo è necessario come prova d'acquisto. Qualora entro tre anni a partire dalla data d'acquisto del prodotto si presentasse un difetto del materiale o di fabbricazione, provvederemo a nostra discrezione a riparare o a sostituire gratuitamente il prodotto oppure a rimborsare il prezzo d'acquisto. Questa prestazione di garanzia ha come presupposto che l'apparecchio guasto e la prova d'acquisto (scontrino di cassa) vengano presentati entro il termine di tre anni e che si descriva per iscritto in cosa consiste il difetto e quando si è evidenziato.

Se il vizio rientra nell'ambito della nostra garanzia, il Suo prodotto verrà riparato o sostituito da uno nuovo. Con la riparazione o la sostituzione del prodotto non decorre un nuovo periodo di garanzia.

**Periodo di garanzia e diritti legali di rivendicazione di vizi**

Il periodo di garanzia non viene prolungato da interventi in garanzia. Ciò vale anche per le parti sostituite e riparate. Danni e vizi eventualmente già presenti al momento dell'acquisto devono venire segnalati immediatamente dopo che l'apparecchio è stato disimballato. Le riparazioni eseguite dopo la scadenza del periodo di garanzia sono a pagamento.

**Ambito della garanzia**

L'apparecchio è stato prodotto con cura secondo severe direttive qualitative e debitamente collaudato prima della consegna.

La prestazione in garanzia vale per difetti del materiale o di fabbricazione. Questa garanzia non si estende a componenti del prodotto esposti a normale logorio, che possono pertanto essere considerati come componenti soggetti a usura (esempio capacità della batteria, calcificazione, lampade, pneumatici, filtri, spazzole...). La garanzia non si estende altresì a danni che si verificano su componenti delicati (esempio interruttori, parti realizzate in vetro, schermi, accessori vari) nonché danni derivanti dal trasporto o altri incidenti.

Questa garanzia decade se il prodotto è stato danneggiato oppure utilizzato o sottoposto a interventi di manutenzione in modo non conforme. Per un utilizzo adeguato del prodotto si devono rigorosamente rispettare tutte le istruzioni esposte nel manuale di istruzioni per l'uso. Si devono assolutamente evitare modalità di utilizzo e azioni che il manuale di istruzioni per l'uso sconsiglia o da cui esso mette in guardia.

Il prodotto è destinato esclusivamente all'uso domestico e non a quello commerciale. La garanzia decade in caso di impiego improprio o manomissione, uso della forza e interventi non eseguiti dalla nostra filiale di assistenza autorizzata.

**Trattamento dei casi di garanzia**

Per garantire una rapida evasione della Sua richiesta, La preghiamo di seguire le seguenti istruzioni:

- Tenga a portata di mano per qualsiasi richiesta lo scontrino di cassa e il codice dell'articolo (IAN) 516804_2510 come prova di acquisto.
- Il codice dell'articolo è riportato sulla targhetta identificativa o su un'incisione presenti sul prodotto, sul frontespizio del manuale di istruzioni (in basso a sinistra) o su un adesivo applicato alla parte posteriore o inferiore del prodotto.
- Qualora si presentassero malfunzionamenti o altri tipi di vizi, contatti innanzitutto il reparto assistenza clienti qui di seguito indicato **telefonicamente** o via **e-mail**.

- Una volta che il prodotto è stato registrato come difettoso, lo può poi spedire a nostro carico, provvedendo ad allegare la prova di acquisto (scontrino di cassa), una descrizione del vizio e l'indicazione della data in cui si è presentato, all'indirizzo del servizio di assistenza clienti che Le è stato comunicato.

## 12.1. Assistenza

IT **Assistenza Italia**
Tel.: 800781188
E-Mail: kompernass@lidl.it

**IAN 516804_2510**

## 12.2. Importatore

KOMPERNASS HANDELS GMBH
BURGSTRASSE 21
44867 BOCHUM
GERMANIA
www.kompernass.com

# 13. Ordinazione dei pezzi di ricambio

È sempre possibile ordinare comodamente pezzi di ricambio per questo prodotto su Internet, all'indirizzo **www.kompernass.com**.

Scansionare il codice QR con lo smartphone/il tablet.
Con questo codice QR si giunge direttamente al nostro sito web ed è possibile vedere e ordinare i ricambi disponibili.

**Nota**

- Qualora si riscontrino problemi con l'ordine online, ci si può rivolgere al nostro centro di assistenza telefonicamente o tramite e-mail.
- Al momento dell'ordine si prega di indicare sempre il codice articolo (IAN) 516804_2510.
- Si tenga presente che l'ordine online di pezzi di ricambio non è possibile in tutti i Paesi in cui effettuiamo consegne.

# Tartalomjegyzék

**1. Rendeltetésszerű használat** **82**

**2. A csomag tartalma** **82**

**3. A készülék leírása** **82**

**4. Felhasznált figyelmeztető jelzések és szimbólumok** **82**

**5. Műszaki adatok** **83**

**6. Biztonsági utasítások** **84**

**7. Az első üzembe helyezés előtt** **86**

**8. Használat** **86**

8.1. Aprítás/Elegyítés . . . . . 86

**9. Tisztítás és ápolás** **86**

**10. Tárolás** **86**

**11. Ártalmatlanítás** **87**

**12. A Kompernass Handels GmbH garanciája** **87**

12.1. Szerviz . . . . . 88

12.2. Gyártja . . . . . 88

**13. Pótalkatrészek rendelése** **88**

## 1. Rendeltetésszerű használat

Ez a készülék kizárólag kis mennyiségű élelmiszer aprítására, vagy tejszín felverésére és folyadékok emulgeálására használható. A készülék kizárólag magánháztartásban történő használatra készült. Minden egyéb felhasználás rendeltetésellenesnek minősül és anyagi károkat vagy személyi sérülést okozhat. Nem vállalunk felelősséget a nem rendeltetésszerű használatból eredő károkért.

## 2. A csomag tartalma

A készüléket alapvetően az alábbi összetevőkkel szállítjuk:

- Konyhai aprító
- Késtartó késsel
- Elegyítő tárcsa
- Csúszásgátló tálca
- Használati útmutató

## 3. A készülék leírása

**1** Sebesség kapcsoló – II. fokozat
**2** Sebesség kapcsoló – I. fokozat
**3** Motorblokk
**4** Késtartó illesztő
**5** Fedél
**6** Tömítőgyűrű
**7** Késtartó
**8** Kés
**9** Tál
**10** Vezetőtengely
**11** Csúszásgátló tálca
**12** Elegyítő tárcsa
**13** Retesz

## 4. Felhasznált figyelmeztető jelzések és szimbólumok

Ebben a használati útmutatóban, a csomagoláson és a készüléken, a következő figyelmeztető jelzéseket és szimbólumokat használjuk (ha alkalmazható):

| | |
|---|---|
| ⚠ | **VESZÉLY!** Az ezzel a szimbólummal és a „VESZÉLY" figyelmeztető szóval ellátott figyelmeztető utasítás olyan közvetlen veszélyes helyzetre figyelmeztet, amely halált vagy súlyos sérülést okoz, ha nem előzik meg. |
| ⚠ | **FIGYELMEZTETÉS!** Az ezzel a szimbólummal és a „FIGYELMEZTETÉS" figyelmeztető szóval ellátott figyelmeztető utasítás olyan lehetséges veszélyes helyzetre figyelmeztet, amely halált vagy súlyos sérülést okozhat, ha nem előzik meg. |
| ⚠ | **VIGYÁZAT!** Az ezzel a szimbólummal és a „VIGYÁZAT" figyelmeztető szóval ellátott figyelmeztető utasítás olyan lehetséges veszélyes helyzetre figyelmeztet, amely csekély vagy enyhe sérülést okozhat, ha nem előzik meg. |
| ! | **FIGYELEM!** Az ezzel a szimbólummal és a „FIGYELEM" figyelmeztető szóval ellátott figyelmeztető utasítás olyan lehetséges helyzetre figyelmeztet, amely anyagi károkat okozhat, ha nem előzik meg. |
| i | **Tudnivaló:** Tudnivaló jelöli a kiegészítő információkat, amelyek megkönnyítik a készülék használatát. |
| 📖 | **Olvassa el az útmutatót.** A termék használata előtt olvassa el az összes használati és biztonsági utasítást. A termék harmadik személynek történő továbbadása esetén adja át a készülékhez tartozó valamennyi leírást is. |
| ~ | Váltóáram/-feszültség |
| ⧈ | II. védelmi osztály: védelem kettős vagy megerősített szigeteléssel. |
| 🚫 | Ne merítse vízbe! |
| | Mosogatógépben is tisztítható. |

| | |
|---|---|
| | A készülék élelmiszerekkel érintkező részei élelmiszerbiztosak. |
| | Ez a termék megfelel a vonatkozó európai és nemzeti irányelvek követelményeinek. |
| | Ne dobjon elektromos készülékeket a háztartási hulladékba! |
| | Ártalmatlanítsa a csomagolóanyagot környezetbarát módon. |
| b a | A csomagolás újrahasznosított anyagból készült. A hulladékok szétválogatásánál vegye figyelembe a csomagolóanyagokon lévő jelölést: Ezek rövidítésekkel (a) és számjegyekkel (b) vannak megjelölve, amelyek jelentése a következő: 1-7: műanyagok, 20-22: papír és karton, 80-98: kompozit anyagok. |
| ES/PT AZUL<br>ES/PT AMARILLO AMARELO<br>ES/PT | A csomagolás papírból és/vagy kartonból lévő alkotóelemeket tartalmaz.<br>A csomagolás műanyagból és/vagy fémből lévő alkotóelemeket tartalmaz. |

**FR**: A termék, a csomagolás és a használati utasítás újrahasznosítható, a gyártó kiterjesztett felelőssége alá tartozik, és szelektív hulladékgyűjtéssel gyűjtik.

## 5. Műszaki adatok

| | |
|---|---|
| Hálózati feszültség | 220-240 V ~, 50/60 Hz |
| Névleges teljesítmény | 500 W |
| Teljesítményfelvétel kikapcsolt üzemmódban | 0,0 W |
| Védelmi osztály | II |
| Rövid üzemeltetési idő | 30 másodperc késsel **(8)** való munkavégzésnél<br>2 perc elegyítő tárcsával **(12)** való munkavégzésnél |
| Tál **(9)** űrtartalma | 1200 ml |
| Max. töltőmennyiség | Élelmiszer/Folyadék a 500 ml jelzésig |

### Rövid üzemeltetési idő

A rövid üzemeltetési idő azt jelzi, hogy mennyi ideig lehet üzemeltetni a készüléket a motor túlhevülése és károsodása nélkül. A megadott rövid üzemeltetési idő lejárta után a készüléket addig kell kikapcsolva tartani, amíg a motor le nem hűl.

## 6. Biztonsági utasítások

### ⚠ ÁRAMÜTÉS VESZÉLYE

- A készüléket kizárólag az előírásoknak megfelelően telepített és 220 - 240 V ~, 50/60 Hz hálózati feszültségű csatlakozóaljzathoz csatlakoztassa.
- A veszélyek elkerülése érdekében a sérült csatlakozóvezetéket a gyártónak, a gyártó vevőszolgálatának vagy hasonló szakképzett személynek kell kicserélnie.
- Üzemzavar esetén és a készülék tisztítása előtt húzza ki a csatlakozódugót a hálózati csatlakozóaljzatból.
- A hálózati kábelt mindig a hálózati csatlakozónál és soha ne a kábelnél fogva húzza ki a hálózati aljzatból.
- Ne törje meg és ne csípje be a hálózati kábelt, valamint úgy helyezze el, hogy senki ne léphessen rá és botolhasson fel benne.
- Védje a készüléket a nedvességtől és ne használja a szabadban. Ha mégis folyadék kerülne a készülékházba, azonnal húzza ki a készülék hálózati csatlakozóját a csatlakozóaljzatból és javíttassa meg képzett szakemberrel.
- Soha ne fogja meg nedves kézzel a készüléket, a hálózati kábelt és a csatlakozódugót.
- Ha a hálózati kábel vagy a motorblokk sérült, javíttassa meg a készüléket szakemberrel, mielőtt újból használná. A motorblokk-házat tilos kinyitni. Ez nem biztonságos és a garancia is érvényét veszti.
- Használat után azonnal válassza le a hálózatról a készüléket. A készülék csak akkor teljesen árammentes, ha a csatlakozódugót kihúzta a csatlakozóaljzatból.
- A motorblokkot semmiképpen se merítse folyadékba és ne hagyja, hogy folyadék kerüljön a motorblokk házába.

### ⚠ FIGYELMEZTETÉS! SÉRÜLÉSVESZÉLY!

- A használat közben mozgó tartozékok vagy kiegészítők cseréje előtt a készüléket ki kell kapcsolni és le kell választani a hálózatról.
- Ne használja a készüléket az ebben az útmutatóban leírtaktól eltérő célra.
- Óvatosan ürítse ki a tálat! A kés nagyon éles!
- Legyen óvatos a készülék tisztításakor! A kés nagyon éles!
- A készüléket mindig válassza le a hálózatról, ha felügyelet nélkül hagyja, valamint összeszerelés, szétszedés vagy tisztítás előtt.
- A készüléket nem használhatják gyermekek.
- A készüléket és csatlakozóvezetékét gyermekektől távol kell tartani.
- A készüléket csökkent fizikai, érzékszervi vagy szellemi képességű, vagy kellő tapasztalattal, és/vagy tudással nem rendelkező személyek csak felügyelet mellett használhatják, vagy ha felvilágosították őket a készülék biztonságos használatáról és megértették az ebből eredő veszélyeket.
- Gyermekek nem játszhatnak a készülékkel.
- Ügyeljen a gyermekekre, hogy ne játsszanak a készülékkel.

- A rendkívül éles kés használata balesetveszélyes. Használat és tisztítás után szerelje össze a készüléket, hogy a szabadon lévő kés ne okozhasson sérüléseket. Tartsa a kést gyermekek számára nem elérhető helyen.
- Soha ne vegye ki az élelmiszert a tálból, amíg a kés forog. Sérülésveszély!
- Várja meg, amíg a kés megáll, mielőtt leveszi a motorblokkot.
- Soha ne nyúljon a még forgásban levő késhez!
  Sérülésveszély!

### ⓘ FIGYELEM – KÉSZÜLÉKBEN KELETKEZŐ KÁR!

- Ne működtesse a készüléket 2 percnél hosszabb ideig. Ezután hagyja lehűlni.
- Ne használja a készüléket forrásban levő, vagy forró élelmiszer feldolgozásához.
- Ne használja a készüléket csontok, kávé szemek, gabonafélék, szerecsendió vagy fagyasztott élelmiszerek felaprítására. Kivételt csak a jégkocka képez.
- Vegye figyelembe az **8.1. Aprítás/Elegyítés** fejezetben található töltési mennyiségek táblázatot. Ellenkező esetben szennyeződésveszély áll fenn a kifröccsenő élelmiszer révén.
- A motorblokkot nem szabad mosogatógépben tisztítani, mert ezáltal kár keletkezik benne.
- Soha ne működtesse a készüléket üresen!
- A különösen kemény élelmiszereket a feldolgozás előtt kisebb darabokra (kb. 2 cm) kell vágni. Ellenkező esetben a motor leállhat. Kemény élelmiszerek esetén válassza a pulzáló feldolgozást. Ehhez nyomja meg többször röviden valamelyik sebesség kapcsolót **(1)**/**(2)**.
- Amennyiben a kés **(8)** csak akadozva forog, vagy egyáltalán nem forog, engedje fel azonnal a sebesség kapcsolót, és húzza ki a hálózati csatlakozódugót. Ellenőrizze, hogy a kés nem szorult-e be valami túl kemény vagy szilárd élelmiszerbe, és szabadítsa ki. Ellenkező esetben a motor túlmelegedhet.

### ⓘ TUDNIVALÓ

- A felhasználó részéről nincs szükség közbeavatkozásra a termék 50 és 60 Hz közötti beállításához. A termék 50 és 60 Hz-en egyaránt működik.

# 7. Az első üzembe helyezés előtt

Az első használat előtt tisztítsa meg a készüléket a **9. Tisztítás és ápolás** fejezetben leírtak alapján.

# 8. Használat

## 8.1. Aprítás/Elegyítés

- Vágja a szilárd élelmiszert kb. 2 cm nagyságú darabokra.
- Távolítsa el a fűszernövények törzsét és szárát.
- Makktermések pl. dió esetén távolítsa el a héjat.
- A húsokról távolítsa el a csontot, a bőrt és az ínakat.
- Szerelje össze a készüléket az **A, B és C ábrán** látható módon.
- Válassza ki a hozzávalóknak megfelelő sebességfokozatot. Tegye a betölteni kívánt élelmiszert a mixelő pohárba **(9)**. Az optimális eredményekhez a következő maximális betöltött mennyiségeket javasoljuk:

| Élelmiszer | Töltési mennyiség | Feldolgozási idő | Sebesség |
|---|---|---|---|
| Fokhagyma | 5 dkg | szakaszosan kb. 5 x 1 másodperc | II. fokozat |
| Hagyma | 15 dkg | szakaszosan kb. 5-10 x 1 másodperc | I. fokozat |
| Sárgarépa | 20 dkg | 2 x 5 másodperc | I. fokozat |
| Mandula | 20 dkg | durva: 1 x 5 másodperc<br>közepes: 1 x 10 másodperc<br>finom: 3 x 10 másodperc | II. fokozat |
| Hús (2 x 2 cm-es kocka) | 25 dkg | 6 x 5 másodperc | II. fokozat |
| Jégkocka | 10 dkg* | pulzáló<br>durva: 10 x 1 másodperc<br>finom: 20 x 1 másodperc | II. fokozat |
| A táblázatban megadott idők és mennyiségek tájékoztató jellegűek, és a feldolgozandó élelmiszer állagál függően változhatnak! | | | |
| *A készülék 100 g betöltött mennyiség esetén aprítja fel legjobban a jégkockákat. Azonban akár 500 ml jégkocka is betölthető – a jelölésig. Ebben az esetben a felaprított jég kevésbé lesz egyenletes. | | | |

- Kövesse a **D ábrát**.

Az elegyítő tartozék **(12)** használatával (**lásd az A ábrát**) ezzel a készülékkel tejszínt is fel lehet verni (min. 200 ml, max. 400 ml).

**Tudnivaló**

- A tejszín felverése előtt a tejszínt jól le kell hűteni (max. 8° C/ hűtőszekrény hőmérséklet).
- 200 ml tejszín esetén a javasolt felverési idő kb. 30-40 másodperc, I **(2)**. sebességfokozaton.
- 400 ml tejszín esetén a javasolt felverési idő kb. 40 másodperc, I **(2)**. sebességfokozaton.
- Különböző tényezőktől függően, mint pl. a tejszín mennyisége, zsírtartalma vagy a külső hőmérséklet, a felverés ideje változhat! A felverés során figyeljen a tejszínre és igény szerinti felverési időt alkalmazzon.

# 9. Tisztítás és ápolás

1) A tisztításhoz húzza ki a hálózati csatlakozódugót és szedje szét a készüléket (**lásd az E és F ábrát**).
2) A motorblokk **(3)** egy nedves törlőkendővel tisztítható meg. Adott esetben tegyen kevés enyhe hatású mosogatószert a törlőkendőre. Törölje át egy tiszta vízzel benedvesített törlőkendővel, hogy minden mosogatószer-maradványt eltávolítson (**lásd az F ábrát**).
3) A többi alkatrész meleg, enyhén mosogatószeres vízben tisztítható meg. Valamennyi alkatrészt öblítsen le tiszta vízzel, hogy ne maradjon rajtuk mosogatószer. Alaposan töröljön szárazra minden alkatrészt (**lásd az F ábrát**).

**Tudnivaló**

- Alternatív megoldásként, a motorblokk **(3)** kivételével, minden rész tisztítható mosogatógépben is. Az alkatrészeket lehetőleg a mosogatógép felső kosarába helyezze. Ügyeljen arra, hogy a részek ne szorulj-anak be.

4) Tisztítás után a tömítőgyűrűt **(6)** szerelje vissza a fedélre **(5)**. Ügyeljen arra, hogy a tömítőgyűrű **(6)** lapos fele a fedél **(5)** síkjára felfeküdjön.
5) A kis gumigyűrűt tegye vissza a késtartó **(7)** felső részére.

Ezután a készülék ismét összeszerelhető.

# 10. Tárolás

- A megtisztított készüléket száraz és pormentes helyen tárolja.

## 11. Ártalmatlanítás

Az áthúzott kerekes szeméttároló szimbóluma azt jelenti, hogy a készüléket életciklusa végén nem szabad a szokásos háztartási hulladékkal ártalmatlanítani. A készüléket erre a célra kijelölt gyűjtőhelyen, újrahasznosító központokban vagy hulladékkezelő üzemben kell leadni.

Visszaadás előtt kérjük törölje minden személyes adatát a készülékről.

A csomagolás környezetbarát anyagokból készült, amit a helyi hulladékhasznosítónál adhat le ártalmatlanításra.

Ártalmatlanítsa a csomagolást környezetbarát módon.

## 12. A Kompernass Handels GmbH garanciája

Tisztelt Vásárlónk!

A készülékre a vásárlás napjától számított 3 év garanciát vállalunk. A termék meghibásodása esetén. Önt jogszabályban foglalt jogok illetik meg az eladóval szemben. Az alábbi garanciánk nem korlátozza vagy szünteti meg a jogszabályban biztosított jogokat.

**Garanciális feltételek**

A garanciális időszak a vásárlás napján kezdődik. Gondosan őrizze meg a nyugtát. Ez a vásárlás igazolásához szükséges. Ha a termékvásárlás napjától számított három éven belül anyag- vagy gyártási hibát észlel, akkor a terméket saját belátásunk szerint ingyen megjavítjuk, kicseréljük vagy visszafizetjük az árát. A garancia feltétele a hibás készülék és a vásárlást igazoló bizonylat (pénztári blokk) három éves garanciaidőn belüli bemutatása, valamint a hiba lényegének és megjelenése idejének rövidleírása.

Ha garanciánk fedezetet nyújt a hibára, akkor javított vagy egy új terméket kap vissza. A termék javítása vagy cseréje esetén a garancia nem kezdődik elölről.

**Garanciális idő és a jogszabályban foglalt szavatossági igények**

A garancia ideje nem hosszabbodik meg a jótállással. Ez a cserélt és javított alkatrészekre is vonatkozik. Az esetlegesen már a vásárláskor is fennálló sérüléseket és hiányosságokat a kicsomagolás után azonnal jelezni kell. A garanciai lejárta után esedékes javítások díjkötelesek.

**A garancia köre**

A készüléket szigorú minőségi előírások szerint gyártottuk és kiszállítás előtt lelkiismeretesen ellenőriztük.

A garancia anyag- vagy gyártási hibákra vonatkozik. A garancia nem terjed ki a termék normális elhasználódásnak kitett és ezért kopó alkatrészeknek tekinthető alkatrészeire vagy a törékeny alkatrészek – mint például kapcsolók, akkumulátorok vagy üvegből készült alkatrészek – sérüléseire.

A garancia megszűnik akkor, ha a termék megsérül, nem megfelelően használják vagy nem tartják karban. A termék megfelelő használata érdekében a használati útmutatóban foglalt összes utasítást pontosan be kell tartani. Feltétlenül kerülni kell minden olyan felhasználási és kezelési módot, amit a használati útmutató nem javasol, vagy amelynek elkerülésére kifejezetten figyelmeztet.

A termék csak magánhasználatra és nem ipari használatra készült. A garancia érvényét veszti visszaélésszerű vagy szakszerűtlen kezelés, erőszak alkalmazása vagy olyan beavatkozások esetén, amelyeket általunk nem engedélyezett szervizben végeztek el.

**A garancia érvényesítése**

Ügyének gyors feldolgozása érdekében kövesse a következő utasításokat:

- Kérjük, hogy minden kapcsolatfelvételnél tartsa készenlétben a vásárlást igazoló pénztári blokkot és a cikkszámot (IAN) 516804_2510.
- A cikkszám a termék adattábláján, a termékre gravírozva, a használati útmutató címlapján (balra lent) vagy a termék hátoldalán vagy alján lévő címkén található.
- Működési hiba vagy más hiba észlelése esetén vegye fel a kapcsolatot az alábbi szervizrészleggel **telefonon** vagy **e-mailben**.
- Küldje el díjmentesen a megadott szerviz címére a hibásnak talált terméket és a vásárlást igazoló bizonylatot (pénztári blokk), illetve röviden írja le azt is, hogy hol és mikor jelentkezett a hiba.

## 12.1. Szerviz

(HU) **Szerviz Magyarország**
Tel.: 06800 21225
E-Mail: kompernass@lidl.hu

**IAN 516804_2510**

## 12.2. Gyártja

KOMPERNASS HANDELS GMBH
BURGSTRASSE 21
44867 BOCHUM
NÉMETORSZÁG
www.kompernass.com

# 13. Pótalkatrészek rendelése

A termékhez bármikor kényelmesen rendelhet pótalkatrészeket a **www.kompernass.com** weboldalon.

Szkennelje be a QR-kódot az okostelefonjával/táblagépével. Ezzel a QR-kóddal közvetlenül a weboldalunkra kerül, ahol megtekintheti és megrendelheti a rendelkezésre álló pótalkatrészeket.

**Tudnivaló**

- Ha probléma merül fel az online rendeléssel, forduljon az ügyfélszolgálatunkhoz telefonon vagy e-mailben.
- A rendeléshez mindig adja meg a cikkszámot (IAN) 516804_2510.
- Ne feledje, hogy nem minden országban lehetséges az alkatrészek interneten történő megrendelése.

# Índice

**1. Utilização correta** **90**

**2. Conteúdo da embalagem** **90**

**3. Descrição do aparelho** **90**

**4. Indicações de aviso e símbolos utilizados** **90**

**5. Dados técnicos** **91**

**6. Instruções de segurança** **92**

**7. Antes da primeira colocação em funcionamento** **93**

**8. Utilização** **94**

8.1. Triturar/Emulsionar . . . . . 94

**9. Limpeza e conservação** **94**

**10. Armazenamento** **94**

**11. Eliminação** **95**

**12. Garantia da Kompernass Handels GmbH** **95**

12.1. Assistência Técnica . . . . . 96

12.2. Importador . . . . . 96

**13. Encomendar peças sobresselentes** **96**

## 1. Utilização correta

Este aparelho destina-se exclusivamente a triturar alimentos em pequenas quantidades ou a bater natas e emulsionar líquidos. Este aparelho foi concebido exclusivamente para a utilização doméstica privada. Qualquer outra utilização é considerada incorreta e pode acarretar danos materiais ou até pessoais. Não são assumidas quaisquer responsabilidades por danos resultantes da utilização incorreta.

## 2. Conteúdo da embalagem

Por norma, o aparelho é fornecido com os seguintes componentes:

- Picadora multiusos
- Suporte da lâmina com lâmina
- Disco para emulsionar
- Anel antiderrapante
- Manual de instruções

## 3. Descrição do aparelho

**1** Botão de velocidade - Nível II
**2** Botão de velocidade - Nível I
**3** Bloco do motor
**4** Alojamento do suporte da lâmina
**5** Tampa
**6** Anel vedante
**7** Suporte da lâmina
**8** Lâmina
**9** Taça
**10** Eixo guia
**11** Anel antiderrapante
**12** Disco para emulsionar
**13** Retentor

## 4. Indicações de aviso e símbolos utilizados

No presente manual de instruções, na embalagem e no aparelho são utilizadas as seguintes indicações de aviso e símbolos (se aplicável):

| | |
|---|---|
| ⚠ | **PERIGO!** Uma indicação de aviso com este símbolo e com a palavra sinalizadora "PERIGO" identifica uma situação de perigo iminente que, se não for evitada, terá como consequência ferimentos graves ou mortais. |
| ⚠ | **AVISO!** Uma indicação de aviso com este símbolo e com a palavra sinalizadora "AVISO" identifica uma possível situação de perigo que, se não for evitada, poderá ter como consequência ferimentos graves ou mortais. |
| ⚠ | **CUIDADO!** Uma indicação de aviso com este símbolo e com a palavra sinalizadora "CUIDADO" identifica uma possível situação de perigo que, se não for evitada, poderá ter como consequência ferimentos ligeiros ou moderados. |
| ! | **ATENÇÃO!** Uma indicação de aviso com este símbolo e com a palavra sinalizadora "ATENÇÃO" identifica uma possível situação que, se não for evitada, poderá ter como consequência danos materiais. |
| i | **Nota:** Uma nota fornece informações adicionais que facilitam o manuseamento do aparelho. |
| 📖 | **Ler as instruções.** Antes de utilizar o produto, leia atentamente todas as instruções de operação e segurança. Ao transferir o produto para terceiros, entregue todos os respetivos documentos. |
| ~ | Corrente/tensão alternada |
| ⧈ | Classe de proteção II: proteção através de isolamento duplo ou reforçado. |
| 🚫 | Não mergulhar em água ou noutros líquidos. |

| | |
|---|---|
| | Adequado para a máquina de lavar loiça. |
| | Todas as peças deste aparelho que entram em contacto com alimentos são adequadas para utilização com produtos alimentares. |
| | Este produto cumpre os requisitos das diretivas europeias e nacionais em vigor. |
| | Não colocar aparelhos elétricos no lixo doméstico! |
| | Elimine os resíduos de embalagem de modo ecológico. |
| b a | Embalagem composta por materiais recicláveis. Tenha em atenção a identificação dos materiais de embalagem ao proceder à separação de resíduos: Estes estão identificados com abreviaturas (a) e algarismos (b), com os seguintes significados: 1-7: plásticos, 20-22: papel e cartão, 80-98: compostos. |
| ES/PT AZUL<br>ES/PT AMARILLO AMARELO<br>ES/PT | A embalagem contém componentes de papel e/ou cartão.<br>A embalagem contém componentes de plástico e/ou metal. |

**FR**: O produto, a embalagem e o manual de instruções são recicláveis, estão abrangidos pelo regime de responsabilidade alargada do fabricante e sujeitos a recolha separada.

## 5. Dados técnicos

| | |
|---|---|
| Tensão de alimentação | 220 - 240 V ~, 50/60 Hz |
| Potência nominal | 500 W |
| Consumo de energia no estado desligado | 0,0 W |
| Classe de proteção | II |
| Período de funcionamento temporário | 30 segundos para trabalho com a lâmina **(8)**<br>2 minutos para trabalho com o disco para emulsionar **(12)** |
| Capacidade da taça **(9)** | 1200 ml |
| Capacidade máxima | Alimentos/Líquidos até à marcação 500 ml |

**Período de funcionamento temporário**

O período de funcionamento temporário indica quanto tempo se pode trabalhar com um aparelho sem que o motor sobreaqueça e fique danificado. Após o período de funcionamento temporário indicado, o aparelho deve ser desligado até que o motor arrefeça.

## 6. Instruções de segurança

### ⚠ PERIGO - CHOQUE ELÉTRICO!

- Ligue o aparelho apenas a uma tomada devidamente instalada, com uma tensão de alimentação de 220 - 240 V ~ com 50/60 Hz.
- Se o cabo de alimentação deste aparelho for danificado, terá de ser substituído pelo fabricante, pelo respetivo Serviço de Apoio ao Cliente ou por uma pessoa igualmente qualificada, a fim de evitar situações de perigo.
- Em caso de falhas de funcionamento, e antes de limpar o aparelho, retire a ficha da tomada.
- Retire o cabo de alimentação da tomada elétrica, puxando sempre pela ficha e nunca pelo próprio cabo.
- Não dobre nem esmague o cabo de alimentação e coloque-o de modo que ninguém possa pisá-lo ou tropeçar no mesmo.
- Não exponha o aparelho a humidade nem o utilize ao ar livre. No entanto, em caso de infiltração de líquido no corpo do aparelho, remova imediatamente a ficha da tomada e solicite a respetiva reparação por técnicos devidamente qualificados.
- Nunca toque no aparelho, no cabo de alimentação e na ficha elétrica com as mãos molhadas.
- Se o cabo de alimentação ou o bloco do motor estiverem danificados, o aparelho deve ser reparado por um técnico antes de voltar a ser utilizado. O corpo do bloco do motor não pode ser aberto. Caso contrário, a segurança não é assegurada e a garantia extingue-se.
- Após a utilização, desligue imediatamente o aparelho da corrente. Este só fica totalmente isento de corrente quando retira a ficha da tomada.
- Nunca mergulhe o bloco do motor em líquidos nem permita que penetrem líquidos no corpo do mesmo.

### ⚠ AVISO! PERIGO DE FERIMENTOS!

- Antes da substituição de acessórios ou peças adicionais, em movimento durante o funcionamento, o aparelho deve ser desligado e a ficha retirada da tomada.
- Nunca utilize o aparelho para fins diferentes dos descritos neste manual.
- Tenha cuidado ao esvaziar a taça! A lâmina é muito afiada!
- Tenha cuidado ao limpar o aparelho! A lâmina é muito afiada!
- O aparelho deve ser sempre desligado da corrente em caso de inexistência de vigilância e antes da montagem, desmontagem ou limpeza.
- Este aparelho não pode ser utilizado por crianças.
- O aparelho e o respetivo cabo de ligação devem ser mantidos afastados das crianças.

- Este aparelho pode ser utilizado por pessoas com capacidades físicas, sensoriais ou mentais reduzidas, ou com falta de experiência e/ou conhecimento, caso sejam vigiadas ou instruídas sobre a utilização segura do aparelho e tenham compreendido os perigos daí resultantes.
- As crianças não podem brincar com o aparelho.
- As crianças devem ser vigiadas para garantir que não brincam com o aparelho.
- Perigo de ferimentos ao manusear a lâmina extremamente afiada. Após a utilização e limpeza, volte a montar o aparelho, de modo que não se possa ferir na lâmina desprotegida. Mantenha a lâmina fora do alcance de crianças.
- Nunca retire os alimentos da taça com a lâmina ainda em rotação. Perigo de ferimentos!
- Aguarde até que a lâmina pare, antes de retirar o bloco do motor.
- Nunca toque na lâmina em rotação! Perigo de ferimentos!

### ⓘ ATENÇÃO - DANOS NO APARELHO!

- Não deixe o aparelho funcionar durante mais de 2 minutos. Deixe-o arrefecer depois.
- Não utilize o aparelho para processar alimentos a ferver ou quentes.
- Não utilize o aparelho para triturar ossos, grãos de café, cereais, nozes moscada ou alimentos congelados. Com exceção de cubos de gelo.
- Tenha em atenção a tabela acerca das quantidades de enchimento no capítulo **8.1. Triturar/Emulsionar**. Caso contrário, existe perigo de sujidade, porque o conteúdo pode transbordar.
- O bloco do motor não pode ser lavado na máquina de lavar loiça, pois poderá ser danificado.
- Nunca utilize o aparelho vazio.
- Alimentos particularmente duros deverão ser cortados em pedaços pequenos (aprox. 2 cm) antes da preparação. Caso contrário, o motor pode bloquear.
  Para alimentos duros, selecione uma preparação por impulsos. Para tal, prima repetidamente, por breves segundos, o respetivo botão de velocidade**(1)**/**(2)**.
- Caso a lâmina **(8)** rode com dificuldade ou não rode, solte imediatamente o botão de velocidade e retire a ficha da tomada. Verifique se a lâmina ficou presa devido a alimentos demasiado duros e liberte-a. Caso contrário, o motor pode sobreaquecer.

### ⓘ NOTA

- Não é necessária qualquer ação por parte do utilizador para mudar o aparelho entre os 50 e 60 Hz. O aparelho adapta-se tanto para os 50 como para os 60 Hz.

## 7. Antes da primeira colocação em funcionamento

Antes da primeira utilização, limpe o aparelho como descrito no capítulo **9. Limpeza e conservação**.

# 8. Utilização

## 8.1. Triturar/Emulsionar

- Corte os alimentos sólidos em pedaços de aprox. 2 cm.
- Remova os caules e pés das ervas.
- No caso de frutos secos como, p. ex., nozes, retire a casca.
- Remova os ossos, a pele e os tendões da carne.
- Monte o aparelho como ilustrado nas **figuras A, B e C**.
- Selecione uma velocidade adequada aos ingredientes. Coloque os alimentos no recipiente **(9)**.
  Para resultados ideais, recomendamos as seguintes quantidades máximas de enchimento:

| Alimento | Quantidade de enchimento | Tempo de preparação | Velocidade |
|---|---|---|---|
| Alho | 50 g | Intermitente aprox. 5 x 1 segundo | Nível II |
| Cebolas | 150 g | Intermitente aprox. 5-10 x 1 segundo | Nível I |
| Cenouras | 200 g | 2 x 5 segundos | Nível I |
| Amêndoas | 200 g | Grossa: 1 x 5 segundos Média: 1 x 10 segundos Fina: 3 x 10 segundos | Nível II |
| Carne (em cubos de 2 x 2 cm) | 250 g | 6 x 5 segundos | Nível II |
| Cubos de gelo | 100 g* | Intermitente Grossa: 10 x 1 segundo Fina: 20 x 1 segundo | Nível II |
| As quantidades e tempos indicados nesta tabela são valores de referência e podem variar em função das características dos alimentos processados! | | | |
| *Com 100 g de quantidade de enchimento, recomendamos que os cubos de gelo sejam esmagados. No entanto, pode encher com cubos de gelo até à marcação de 500 ml. O gelo esmagado fica menos uniforme. | | | |

- Siga **a ilustração D**.

Com o acessório para emulsionar **(12)** (**ver fig. A**), também é possível bater natas com este aparelho (mín. 200 ml, máx. 400 ml).

**Nota**

- Para fazer chantilly, as natas deverão estar bem refrigeradas antes de serem batidas (máx. 8 °C de temperatura no frigorífico).
- Recomendamos que 200 ml de natas sejam batidas durante aprox. 30 a 40 segundos à velocidade I **(2)**.
- Para 400 ml de natas recomendamos um tempo de aprox. 40 segundos à velocidade I **(2)**.
- Em função da quantidade e de diferentes fatores, como p. ex. o teor de gordura das natas ou a temperatura exterior, o tempo pode variar! Observe as natas enquanto são batidas e adapte o tempo às suas necessidades.

# 9. Limpeza e conservação

1) Desligue a ficha da tomada e desmonte o aparelho para limpeza (**ver fig. E e F**).
2) Limpe o bloco do motor **(3)** com um pano húmido. Se necessário, aplique um detergente suave no pano. Limpe depois com um pano humedecido apenas com água limpa, de forma a eliminar todos os resíduos de detergente (**ver fig. F**).
3) Limpe as peças restantes em água morna e adicione um detergente suave. Passe todas as peças por água limpa, de forma a não ficarem quaisquer resíduos de detergente nas mesmas. Seque bem todas as peças (**ver fig. F**).

**Nota**

- Em alternativa, pode lavar todas as peças, exceto o bloco do motor **(3)**,na máquina de lavar loiça. Coloque as peças, se possível, no cesto superior da máquina de lavar loiça. Certifique-se de que as peças não ficam presas.

4) Após a lavagem, volte a colocar o anel vedante **(6)** na tampa **(5)**. Certifique-se
   de que o lado plano do anel vedante **(6)** fica corretamente assente na tampa **(5)**.
5) Volte a colocar o pequeno anel de borracha na extremidade superior do suporte da lâmina **(7)**.

Pode então voltar a montar o aparelho.

# 10. Armazenamento

- Armazene o aparelho num local seco e sem pó.

## 11. Eliminação

O símbolo do contentor do lixo com uma cruz por cima indica que este aparelho, no final da sua vida útil, não deve ser eliminado juntamente com os resíduos domésticos. O aparelho deve ser entregue em pontos de recolha apropriados, ecocentros ou centros de tratamento de resíduos autorizados.

Por favor, elimine todos os dados pessoais do aparelho antes de o devolver.

A embalagem é composta por materiais amigos do ambiente e pode ser descartada nos pontos de reciclagem locais.

Elimine a embalagem de modo ecológico.

## 12. Garantia da Kompernass Handels GmbH

Estimada Cliente, Estimado Cliente,

Este aparelho tem uma garantia de 3 anos a contar da data de compra. No caso deste produto ter defeitos, tem direitos legais contra o vendedor do produto. Estes direitos legais não são limitados pela nossa garantia que passamos a transcrever.

**Condições de garantia**

O prazo de garantia tem início na data da compra. Por favor, guarde bem o talão de compra. Este é necessário como comprovativo da compra. Se, no prazo de três anos a contar da data de compra deste produto, ocorrer um defeito de material ou de fabrico, o produto será reparado ou substituído por nós, ao nosso critério, gratuitamente, ou o preço de compra será reembolsado. Esta garantia parte do princípio que o aparelho avariado e o comprovativo da compra (talão de compra) são apresentados no prazo de três anos, junto com uma descrição breve, por escrito, da falha e das circunstâncias em que a mesma ocorreu.

Se o defeito estiver coberto pela nossa garantia, receberá o produto reparado ou um novo produto. Com a substituição do produto é iniciado um novo prazo de garantia segundo DL 67/2003.

**Prazo de garantia e direitos legais**

O período de garantia não é prolongado pelo acionamento da mesma. Isto também se aplica a peças substituídas e reparadas. Danos e defeitos que possam eventualmente já existir no momento da compra devem ser imediatamente comunicados, após retirar o aparelho da embalagem. Expirado o período da garantia, quaisquer reparações necessárias estão sujeitas a pagamento.

**Âmbito da garantia**

O aparelho foi fabricado segundo diretivas de qualidade rigorosas, com o maior cuidado, e testado escrupulosamente antes da sua distribuição. A garantia abrange apenas defeitos de material ou de fabrico. Esta garantia não abrange peças do produto sujeitas ao desgaste normal e que podem, por isso, ser consideradas peças de desgaste, ou danos em peças frágeis, p. ex., interruptores ou peças de vidro.

Esta garantia perde a validade, se o produto for danificado, utilizado incorretamente ou se a manutenção tenha sido realizada indevidamente. Para garantir uma utilização correta do produto, é necessário cumprir todas as instruções contidas no manual de instruções. Ações ou fins de utilização que são desaconselhados, ou para os quais é alertado no manual de instruções, têm de ser impreterivelmente evitados. O produto foi concebido apenas para uso privado e não para uso comercial. A garantia extingue-se em caso de utilização incorreta, uso de força e intervenções que não tenham sido efetuadas pela nossa Filial de Assistência Técnica autorizada.

**Procedimento em caso de acionamento da garantia**

Para garantir um processamento rápido do seu pedido, siga, por favor, as seguintes instruções:

- Para todos os pedidos de esclarecimento, tenha à mão o talão de compra e o número do artigo (IAN) 516804_2510 como comprovativo da compra.
- O número do artigo consta da capa do manual de instruções (em baixo à esquerda), da placa de características, de uma impressão no produto ou do autocolante na traseira ou lado inferior do produto.
- Caso ocorram falhas de funcionamento ou outros defeitos, contacte primeiro o Serviço de Assistência Técnico, indicado em seguida, **telefonicamente** ou **por e-mail**.
- De seguida, pode enviar gratuitamente o produto registado como defeituoso, incluindo o comprovativo da compra (talão de compra) e indique o defeito e quando este ocorreu, para a morada do Serviço de Assistência Técnica que lhe foi indicada.

## 12.1. Assistência Técnica

(PT) **Assistência Portugal**
Tel.: 800849000
E-Mail: kompernass@lidl.pt

**IAN 516804_2510**

## 12.2. Importador

KOMPERNASS HANDELS GMBH
BURGSTRASSE 21
44867 BOCHUM
ALEMANHA
www.kompernass.com

# 13. Encomendar peças sobresselentes

Se pretender encomendar peças sobresselentes para este produto, pode fazê-lo comodamente em qualquer altura via Internet, em **www.kompernass.com**.

Digitalize o código QR com o seu smartphone ou tablet. Através deste código QR, acederá diretamente à nossa página Internet, onde é possível encomendar as peças sobresselentes disponíveis.

**Nota**

- Se tiver problemas com a encomenda online, pode contactar o nosso centro de assistência técnica por telefone ou por e-mail.
- Ao encomendar, indique sempre o número de artigo (IAN) 516804_2510.
- Tenha em atenção que a encomenda online de peças sobresselentes não está disponível para todos os países de envio.

**KOMPERNASS HANDELS GMBH**
BURGSTRASSE 21
44867 BOCHUM
GERMANY
www.kompernass.com

Last Information Update · Stand der Informationen · Version des informations · Stand van de informatie
Stav informací · Stan informacji · Stav informácií · Estado de las informaciones · Tilstand af information
Versione delle informazioni · Információk állása · Estado das informações: 01/ 2026 · Ident.-No.: SMZC500E1-122025-1