LIVARNO home

PDF ONLINE
www.lidl-service.com

INSEKTEN- UND SONNEN-SCHUTZFENSTER MAGNETISCH

DE AT CH
INSEKTEN- UND SONNENSCHUTZ-FENSTER MAGNETISCH
Montage- untd Sicherheitshinweise

GB
MAGNETIC INSECT AND SUN PROTECTI-ON WINDOW
Installation and safety instructions

FR
MOUSTIQUAIRE ET PROTECTION SOLAIRE MAGNÉTIQUE
Instructions de montage et consignes de sécurité

NL
MAGNETISCH INSECTENEN ZONWEREND RAAM
Montage- en veiligheidsinstructies

CZ
SÍŤKA PROTI HMYZU A SLUNCI NA OKNO
Montážní a bezpečnostní pokyny

PL
MOSKITIERA NA OKNO Z FUNKCJĄ OCHRONY PRZECIWSŁONECZNEJ
Wskazówki dotyczące montażu i bezpieczeństwa

SK
SIEŤKA PROTI HMYZU A SLNKU NA OKNO
Montážne a bezpečnostné pokyny

ES
MOSQUITERA MAGNÉTICA CONTRA EL SOL Y LOS INSECTOS
Instrucciones de montaje y seguridad

DK
MAGNETISK INSEKT- OG SOLBESKYTTEL-SE TIL VINDUET
Monterings- og sikkerhedsanvisninger

IT
ZANZARIERA MAGNETICA PARASOLE
Informazioni di montaggio e sicurezza

HU
MÁGNESES ROVARÉS NAPVÉDŐ ABLAK
Szerelési és biztonsági útmutató

SI
ZAŠČITA ZA OKNA PRED MRČESOM IN SONCEM Z MAGNETOM
Navodila za montažo in varnostni napotki

HR
MAGNETSKI OKVIR ZA PROZOR ZA ZAŠTITU OD KUKACA I SUNCA
Napomene o montaži i sigurnosti

RO
PLASĂ MAGNETICĂ PENTRU INSECTE ŞI PROTECŢIE SOLARĂ
Indicaţii de montare şi de siguranţă

GR
ΜΑΓΝΗΤΙΚΗ ΣΙΤΑ
Οδηγίες τοποθέτησης και ασφάλειας

PT
JANELA MAGNÉTICA DE PROTEÇÃO SOLAR E INSETOS
Indicações de montagem e segurança

DE BE NL CZ ES PL SK FR HU SI LT DK IT HR RO PT GR

IAN 446819_2307

Smartmaxx GmbH
Schulzstraße 2c, 85579 Neubiberg, GERMANY

Stand der Informationen · Information status · Version des informations · Stand van de informatie · Stav informací · Stan informacji · Stav informácií · Estado de las informaciones · Tilstand af information · Versione delle informazioni · Információk állása · Stanje informacij · Stanje informacija · Versiunea informațiilor · Έκδοση των πληροφοριών: 09/2023
Ident-Nr.: 446819 092023 _DE/BE/NL/CZ/ES/PL/SK/FR/HU/SI/LT/DK/IT/HR/RO/GR/PT

QA811

DE AT CH Für Ersatzteilbestellungen:
GB IE MT For spare parts orders:
FR CH BE Pour les commandes de pièces de rechange :
IT Per ordini di parti di ricambio:
CZ Pro objednávky náhradních dílů:
DK For bestillinger af reservedele:
ES Para pedidos de piezas de recambio:
GR Για παραγγελίες ανταλλακτικών:
HR Za narudžbe rezervnih dijelova:
LU Pöatlkatrësz rendelés esetén:
NL BE Voor bestellingen van onderdelen:
PL W przypadku zamówień na części zamienne:
RO Pentru comenzi de piese de schimb:
SI Za naročila rezervnih delov:
SK Pre objednávky náhradných dielov:
PT Para pedidos de peças de reposição:
https://www.smartmaxx.info/c/ersatzteile

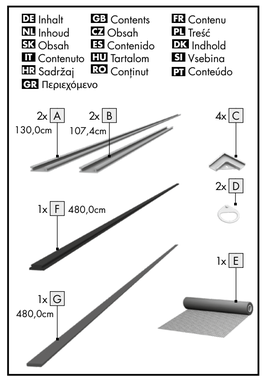

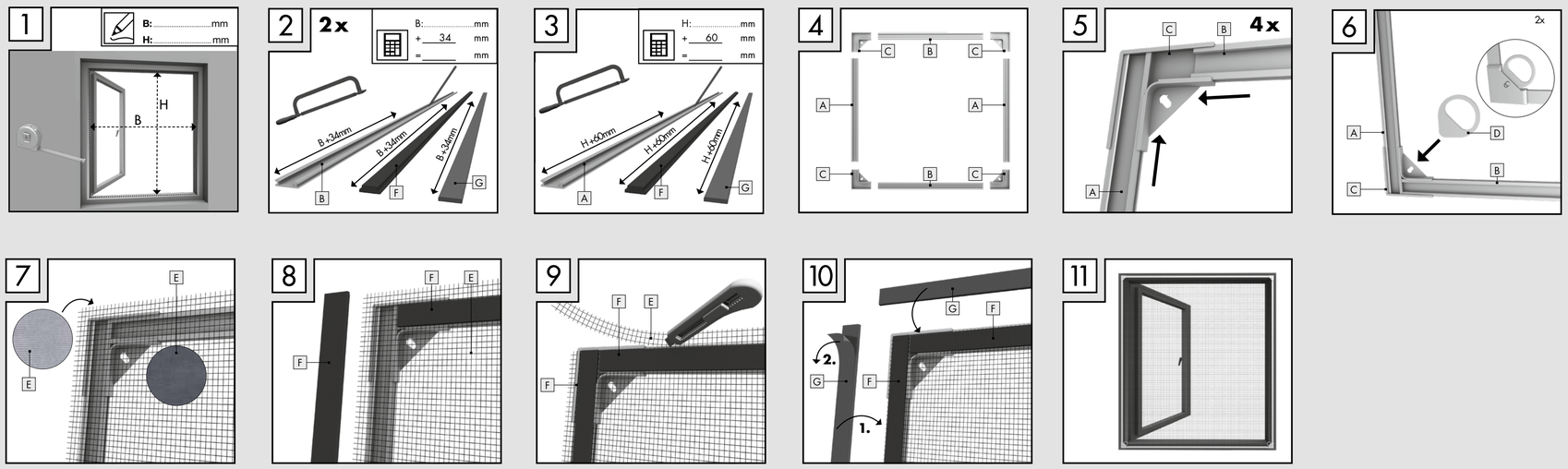

Was tun, wenn Teile im Bausatz fehlen / defekt sind?
Stellen Sie fest, dass ein im Lieferumfang aufgeführtes Teil fehlt oder defekt ist, teilen Sie uns dieses unter Übermittlung der Artikelnummer Ihres Produkts und des Kaufbeleges via E-Mail an office@smartmaxx.info mit oder nutzen Sie unser Kontaktformular. Sie erhalten innerhalb der Gewährleistungszeit umgehend kostenlos Ersatz.

Wie kürze ich die Profile am besten?
Verwenden Sie zum Kürzen von Profilen am besten eine Eisensäge. Legen Sie die Teile in eine Gehrungslade, fixieren diese ohne zu quetschen ggf. mit einer Schraubzwinge, um einen exakt geraden Schnitt zu erzielen. Als Sicherheitsmaßnahme verweisen wir auf das Tragen von Arbeitshandschuhen. Breite B und Höhe H sind die gemessenen lichten Maße des Fensters (Innenkante zu Innenkante des Fensterrahmen).

Was ist beim Anbringen der magnetischen Klemmprofile zu beachten?
Das Gewebe darf bei der Montage der Klemmprofile nicht zusätzlich gespannt werden. Durch den Klemmvorgang spannt sich das Gewebe von selbst. Zusätzliche Spannung kann zu einem Verzug des Rahmens führen. Wir empfehlen, die Klemmprofile zuerst an den Längs- und anschließend an den Breitseiten des Rahmens zu fixieren.

Hinweis: Irrtümer, Änderungen und Druckfehler vorbehalten. Aktuelle Version der Anleitung als PDF Download unter www.smartmaxx.info

DE 1. Einleitung
Herzlichen Glückwunsch!
Mit Ihrem Kauf haben Sie sich für ein hochwertiges Produkt entschieden. Machen Sie sich vor der Montage und der ersten Inbetriebnahme mit dem Produkt vertraut. Lesen Sie hierzu aufmerksam die nachfolgende Montageanleitung und die Sicherheitshinweise. Benutzen Sie das Produkt nur wie beschrieben und für die angegebenen Einsatzbereiche. Bewahren Sie diese Anleitung gut auf. Händigen Sie alle Unterlagen bei Weitergabe des Produkts an Dritte ebenfalls mit aus.

2. Bestimmungsgemäßer Gebrauch
Dieser Artikel ist als Schutz gegen Insekten wie Fliegen im privaten Wohnbereich vorgesehen. Eine andere Verwendung als zuvor beschrieben oder eine Veränderung des Produkts ist nicht zulässig und kann zu Verletzungen und / oder Beschädigungen des Produkts führen. Für aus bestimmungswidriger Verwendung entstandene Schäden oder Schäden die durch die Montage entstehen übernimmt der Hersteller keine Haftung. Das Produkt ist nicht für den gewerblichen Einsatz bestimmt. Die Bedienung bei Frost kann das Produkt beschädigen.

BITTE SETZEN SIE SICH BEI PROBLEMEN ODER RÜCKFRAGEN ZUM PRODUKT ODER ZUR MONTAGE IMMER ZUNÄCHST MIT UNSERER SERVICESTELLE IN VERBINDUNG. WIR HELFEN IHNEN GERNE WEITER.

3. Technische Daten
Max. Bausatzmaß (B x H) : 110 x 130 cm
Max. Innenmaß des Fensterrahmen (lichtes Maß, B x H): 104 x 123 cm
Einbautiefe: 10 mm
Geeignet für alle gängigen Fenstertypen ohne Wetterschenkel

ACHTEN SIE BEIM AUSPACKEN DARAUF, DASS SIE NICHT VERSEHENTLICH MONTAGEMATERIAL WEGWERFEN. KONTROLLIEREN SIE UNMITTELBAR NACH DEM AUSPACKEN DEN LIEFERUMFANG AUF VOLLSTÄNDIGKEIT SOWIE DEN EINWANDFREIEN ZUSTAND DES PRODUKTS UND ALLER TEILE. MONTIEREN SIE DAS PRODUKT KEINESFALLS, WENN DER LIEFERUMFANG NICHT VOLLSTÄNDIG IST.

4. Sicherheitshinweise
Warnung · Anlehnen verboten · Kinder nicht unbeaufsichtigt lassen · Hinweis

WARNUNG! LEBENS- UND UNFALLGEFAHR FÜR KLEINKINDER UND KINDER!
Erstickungs-, Strangulations- und Verletzungsgefahr durch Verpackungsbestandteile und Inhalt. Kinder sind sich dieser Gefahren nicht bewusst. Das Produkt ist kein Spielzeug.

WARNUNG! (AB-)STURZGEFAHR! LEBENS- UND UNFALLGEFAHR!
Lehnen Sie sich nicht gegen das Produkt. Dieses Produkt stellt keine belastbare Ausstittsbarriere dar und darf nicht als Ersatz für ein geschlossenes Fenster bzw. eine geschlossene Tür verwendet werden. Bringen Sie das Produkt nur an gefahrlos zugänglichen Fenstern und Türen an. Lehnen Sie sich beim Anbringen, Demontieren oder Reinigen des Produkts nicht aus dem Fenster / der Tür oder gegen das Produkt und drücken Sie nicht von Innen gegen das Insektenschutzgitter.

VORSICHT! VERLETZUNGSGEFAHR!
Es besteht Verletzungsgefahr durch unsachgemäße Montage und bei der Verwendung von Werkzeug. Verwenden Sie gegebenenfalls Arbeitshandschuhe. Die Montage und Bedienung dürfen nur von Personen durchgeführt werden, die sich mit der Anleitung vertraut gemacht haben und es selbstständig montieren können. Unvollständige Bausätze bzw. beschädigte Teile dürfen keinesfalls zur Montage verwendet werden. Funktion und Sicherheit können dadurch beeinträchtigt werden. Halten Sie das Produkt und sämtliche brennbaren Teile von Hitzequellen und Feuer fern.

Verpackung aufbewahren, enthält wichtige Informationen.

5. Montage
Montage nur von außen möglich. Bitte folgen Sie strikt der Montageanleitung (Bild 1 – 11). Beachten Sie dabei die Sicherheitshinweise.

6. Reinigung und Pflege
- Verwenden Sie keinesfalls ätzende oder scheuernde Reinigungsmittel.
- Reinigen Sie Fiberglasgewebe und Rahmen mit einem fusselfreien, leicht angefeuchteten Tuch.
- Reinigen Sie das Insektenschutzfenster in regelmäßigen Abständen gründlich.
- Verwenden Sie ggf. ein mildes Reinigungsmittel.

7. Entsorgung
Die Verpackung besteht aus umweltfreundlichen Materialien. Entsorgen Sie diese in den örtlichen Recyclingbehältern. Möglichkeiten zur Entsorgung des ausgedienten Produkts erfahren Sie bei Ihrer Gemeinde oder Stadtverwaltung.

8. Montagevideo
Ein animiertes Montagevideo finden Sie unter: www.smartmaxx.info

9. Hersteller / Service
3 Jahre Garantie.
Bei Service und Garantiefall kontaktieren Sie:

Smartmaxx GmbH
Schulzstraße 2c, 85579 Neubiberg, GERMANY
Hotline: +49 89 678 45 06-0
E-Mail: office@smartmaxx.info

Bitte halten Sie für alle Anfragen den Kassenbon und die Artikelnummer **IAN 446819_2307** als Nachweis für den Kauf bereit.

10. FAQ
Eignet sich der Insektenschutz Artikel zur Montage zwischen Fenster und Rollladen?
Ja, sofern der Zwischenraum zwischen Fenster und Rollladen ausreichend ist. Die entsprechenden Maße finden Sie in den jeweiligen Produktangaben / technischen Daten.

10. FAQ
Is this insect repellent product suitable for mounting between window and roller shutter?
Yes, provided that the space between window and roller shutter is sufficient. The corresponding dimensions can be found in the respective product information/ technical data.

What can I do if parts are missing from the kit or are faulty?
If you find that a part listed in the scope of delivery is missing or defective, please inform us by sending the item number of your product and the purchase receipt via e-mail to office@smartmaxx.info or use our contact form. Within the warranty period, you will receive a replacement free of charge.

What is the best way to shorten profiles?
Preferably, use an iron saw to shorten profiles. Place the parts in a mitre box, fix them in place without crushing them, if necessary with a screw clamp, to achieve a precise, straight cut. As a safety precaution, we recommend wearing work gloves. Width (B) and height (H) are the inside dimensions of the window (from one interior edge of the window frame to the other).

What is important when installing the clamping strips?
The mesh must not be tensioned additionally when mounting the clamping strips. The clamping process causes the fabric to tension itself. Additional tension can cause distortion of the frame. We recommend to first fix the clamping strips to the longitudinal and then to the wide sides of the frame.

Note:
Subject to errors, amendments and print errors. Download the current version of the instructions as a PDF file at www.smartmaxx.info

GB 1. Introduction
Congratulations!
You have purchased a high-quality product. Be sure to familiarise yourself with the product before installation and operation. Please read the following installation and safety instructions carefully. Use the product only as described and for the specified areas of application. Keep this manual in a safe place. Please also hand over all documents to third parties when passing on the product.

2. Proper use
This article is intended to provide protection against insects such as flies in private homes. Any use other than the one described above or modifications to the product are not permitted and may result in injury and/ or damage to the product. The manufacturer assumes no liability for damage resulting from improper use or caused by assembly. This product is not intended for commercial use. Operation at freezing temperatures may damage the product.

PLEASE ALWAYS CONTACT OUR SERVICE CENTRE FIRST IN CASE OF PROBLEMS OR QUESTIONS ABOUT THE PRODUCT OR THE ASSEMBLY. WE WILL GLADLY HELP YOU OUT.

3. Technical data
Max. interior frame dimensions (W x H):
110 x 130 cm
Max. interior window frame dimensions (inside dimensions, W x H): 104 x 123 cm
Installation depth: 10 mm
suitable for all conventional windows without weather-boarding

WHEN UNPACKING, MAKE SURE THAT YOU DO NOT ACCIDENTALLY THROW AWAY ANY MOUNTING MATERIAL. IMMEDIATELY AFTER UNPACKING, CHECK THE PACKAGE TO ENSURE THAT IT IS COMPLETE AND THAT THE PRODUCT AND ALL PARTS ARE IN PERFECT CONDITION. DO NOT INSTALL THE PRODUCT IF THE PACKAGE IS INCOMPLETE.

4. Safety instructions
Warning · Do not lean against the product · Do not leave children unattended · Note

WARNING! LIFE-THREATENING DANGER AND RISK OF INJURY FOR CHILDREN AND TODDLERS!
The packaging and contents pose risks of suffocation, strangulation and injury. Children are not aware of these dangers. The product is not a toy.

WARNING! RISK OF FALLING! LIFE-THREATENING DANGER AND RISK OF INJURY!
Do not lean against the product. This product is not a reliable exit barrier and must not be used as a replacement for a closed window or door. Only attach the product to windows and doors which can be accessed safely. Do not lean out of the window / door or against the product and do not push against the insect screen from inside when attaching, removing or cleaning the product.

CAUTION! RISK OF INJURY!
Incorrect assembly and the use of unsuitable tools can present a risk of injury. Use work gloves if necessary. The product may only be assembled and operated by individuals who have familiarised themselves with the instructions and are able to install the product independently. Incomplete assembly kits or damaged parts may under no circumstances be used for assembly. This could impair the operation and safety of the product. Keep the product and all flammable parts away from heat sources and fire.

Keep the packaging in a safe place as it contains important information.

5. Assembly
Installation only possible from the outside Please pay close attention to the installation instructions (images 1 – 11). Observe the safety instructions.

6. Cleaning and care
- Never use corrosive or abrasive cleaning agents.
- Clean the fibreglass mesh and frame with a lint-free, slightly moistened cloth.
- Thoroughly clean the retractable insect screen regularly.
- If necessary, use a mild detergent.

7. Disposal
The packaging is made from environmentally friendly materials. It can be disposed of in local recycling containers. You can find out how to dispose of the used up product by contacting your municipality or town council.

8. Assembly video
You can find an animated installation video at: www.smartmaxx.info

9. Manufacturer / Service
3-year warranty.
For service and warranty claims, please contact:

Smartmaxx GmbH
Schulzstraße 2c, 85579 Neubiberg, GERMANY
Hotline: +49 89 678 45 06- 0
E-mail: office@smartmaxx.info

For all inquiries, please be ready to provide the receipt and item number **IAN 446819_2307** as proof of purchase.

8. Vidéo de montage
Une vidéo de montage animée est disponible à l'adresse suivante :
www.smartmaxx.info

9. Fabricant / Service
3 ans de garantie.
En cas de demande SAV ou pour faire valoir la garantie, contactez :

Smartmaxx GmbH
Schulzstraße 2c, 85579 Neubiberg, GERMANY
Assistance téléphonique :
FR, BE : +49 89 24 42 94 79
E-mail :
FR : support.fr@smartmaxx.info
BE : support.be@smartmaxx.info

Pour toute question, veuillez préparer le ticket de caisse et la référence de l'article **IAN 446819_2307** faisant office de justificatif d'achat.

Valable pour la France :
Article L217-16 du Code de la consommation
Lorsque l'acheteur demande au vendeur, pendant le cours de la garantie commerciale qui lui a été consentie lors de l'acquisition ou de la réparation d'un bien meuble, une remise en état couverte par la garantie, toute période d'immobilisation d'au moins sept jours vient s'ajouter à la durée de la garantie qui restait à courir. Cette période court à compter de la demande d'intervention de l'acheteur ou de la mise à disposition pour réparation du bien en cause, si cette mise à disposition est postérieure à la demande d'intervention. Indépendamment de la garantie commerciale souscrite, le vendeur reste tenu des défauts de conformité du bien et des vices rédhibitoires dans les conditions prévues aux articles L217-4 à L217-13 du Code de la consommation et aux articles 1641 à 1648 et 2232 du Code Civil.
Article L217-4 du Code de la consommation
Le vendeur livre un bien conforme au contrat et répond des défauts de conformité existant lors de la délivrance. Il répond également des défauts de conformité résultant de l'emballage, des instructions de montage ou de l'installation lorsque celle-ci a été mise à sa charge par le contrat ou a été réalisée sous sa responsabilité.
Article L217-5 du Code de la consommation
Le bien est conforme au contrat :
1° S'il est propre à l'usage habituellement attendu d'un bien semblable et, le cas échéant :
- s 'il correspond à la description donnée par le vendeur et posséder les qualités que celui-ci a présentées à l'acheteur sous forme d'échantillon ou de modèle ;
- s 'il présente les qualités qu'un acheteur peut légitimement attendre eu égard aux déclarations publiques faites par le vendeur, par le producteur ou par son représentant, notamment dans la publicité ou l'étiquetage ; 2°Ou s'il présente les caractéristiques définies d'un commun accord par les parties ou être propre à tout usage spécial recherché par l'acheteur, porté à la connaissance du vendeur et que ce dernier a accepté.
Article L217-12 du Code de la consommation
L'action résultant du défaut de conformité se prescrit par deux ans à compter de la délivrance du bien.
Article 1641 du Code civil.
Le vendeur est tenu de la garantie à raison des défauts cachés de la chose vendue qui la rendent impropre à l'usage auquel on la destine, ou qui diminuent tellement cet usage que l'acheteur ne l'aurait pas acquise, ou n'en aurait donné qu'un moindre prix, s'il les avait connus.
Article 1648 1er alinéa du Code civil
L'action résultant des vices rédhibitoires doit être intentée par l'acquéreur dans un délai de deux ans à compter de la découverte du vice.

10. FAQ
Est-il possible de monter la moustiquaire entre une fenêtre et un store ?
Oui, à condition que l'espace disponible entre la fenêtre et le store soit suffisant. Les dimensions correspondantes sont indiquées dans les données techniques / caractéristiques du produit.

Que faire lorsque des pièces du kit sont manquantes / défectueuses ?
Si vous constatez l'absence ou la défaillance d'une pièce indiquée dans le contenu de la livraison, veuillez nous en informer par e-mail à l'adresse office@smartmaxx.info en indiquant la référence de l'article de votre produit et en joignant la preuve d'achat, ou veuillez utiliser notre formulaire de contact. Si votre produit est toujours sous garantie, celui-ci sera immédiatement remplacé gratuitement.

Quelle est la meilleure manière de raccourcir un profilé ?
La meilleure manière de raccourcir des profilés est d'utiliser une scie à métaux. Posez les pièces dans une boîte à onglet, fixez-les sans les coincer, si besoin à l'aide d'un serre-joint, afin de pouvoir effectuer une coupe bien droite. Par mesure de sécurité, nous vous conseillons de porter des gants de travail. La largeur L et la hauteur H correspondent aux dimensions mesurées à l'intérieur de la fenêtre (du bord intérieur au bord intérieur du chambranle).

À quoi doit-je faire attention lors du montage des profils de serrage magnétiques ?
Lors du montage des profils de serrage, le tissu ne doit pas être trop tendu. Le tissu se tendra de lui-même lors du serrage. Une tension trop importante risque d'entraîner une déformation du cadre. Nous vous conseillons de commencer par fixer les profils de serrage dans la longueur du cadre, puis dans la largeur.

Remarque : sous réserve d'erreurs, de modifications et de fautes d'impression. Version actuelle des instructions disponible en téléchargement au format PDF à l'adresse www.smartmaxx.info

FR 1. Introduction
Félicitations !
Vous venez d'acquérir un produit de haute qualité. Familiarisez-vous avec le produit avant le montage et la première mise en service. Veuillez lire attentivement les instructions de montage ci-dessous et les consignes de sécurité. Utilisez le produit uniquement de la manière décrite et dans les domaines d'utilisation indiqués. Conservez ce manuel. En cas de transmission du produit à des tiers, remettez-leur l'ensemble des documents.

2. Utilisation conforme
Ce produit a une fonction de protection contre les insectes, comme les mouches, dans les espaces intérieurs privés. Toute autre utilisation que celle décrite ou toute modification du produit est interdite et pourrait entraîner des blessures et/ou des dommages au produit. Le fabricant ne pourra en aucun cas être tenu responsable des dommages causés dans par une utilisation non conforme ou lors de la procédure de montage. Le produit n'est pas destiné à un usage commercial. Toute utilisation de ce produit dans des conditions de gel risque de l'endommager.

EN CAS DE PROBLÈME OU DE QUESTION CONCERNANT LE PRODUIT OU LE MONTAGE, VEUILLEZ TOUJOURS CONTACTER NOTRE CENTRE DE SERVICE EN PREMIER LIEU. NOUS SOMMES HEUREUX DE VOUS AIDER.

3. Caractéristiques techniques
Dimensions max. du kit (largeur x hauteur) :
110 x 130 cm
Dimensions intérieures max. du châssis de fenêtre (largeur x hauteur) : 104 x 123 cm
Profondeur : 10 mm
Adapté pour tous les types courants de fenêtres sans renvoi d'eau

EN DÉBALLANT LE PRODUIT, VEILLEZ À NE PAS JETER PAR MÉGARDE DES ÉLÉMENTS DU MATÉRIEL DE MONTAGE. AU DÉBALLAGE, CONTRÔLEZ L'EXHAUSTIVITÉ ET L'ÉTAT IRRÉPROCHABLE DU PRODUIT ET DE TOUS LES COMPOSANTS CONTENUS DANS LA LIVRAISON. N'ASSEMBLEZ PAS LE PRODUIT SI LA LIVRAISON N'EST PAS COMPLÈTE.

4. Consignes de sécurité
Avertissement · Ne vous appuyez pas sur le produit · Ne laissez pas les enfants utiliser le produit sans surveillance · Remarque

AVERTISSEMENT ! DANGER DE MORT ET D'ACCIDENT POUR LES NOURRISSONS ET LES ENFANTS !
Certains éléments d'emballage et son contenu présentent des risques d'étouffement, de strangulation ou de blessure. Les enfants n'ont pas conscience de ces dangers. Ce produit n'est pas un jouet.

AVERTISSEMENT ! RISQUE DE CHUTE ! DANGER DE MORT ET D'ACCIDENT !
Ne vous appuyez pas sur le produit. Ce produit ne constitue pas une barrière résistante et ne doit pas être utilisé pour remplacer une fenêtre ou une porte fermée. Ne fixez le produit que sur des portes et des fenêtres accessibles sans danger depuis l'extérieur. Lors de la pose, du démontage ou du nettoyage du produit, ne vous penchez pas par la fenêtre/la porte ou contre le produit et n'appuyez pas de l'intérieur contre la moustiquaire.

ATTENTION ! RISQUE DE BLESSURES !
Le montage et l'utilisation d'outils non conformes présentent un risque de blessure. Le cas échéant, utilisez des gants de travail. Le montage et l'utilisation ne doivent être effectués que par des personnes qui ont pris connaissance des instructions et qui sont en mesure de monter le produit seules. Des jeux de montage incomplets ou des pièces endommagées ne doivent en aucun cas être utilisés pour le montage. Leur utilisation risquerait de nuire au bon fonctionnement du produit et de présenter des risques de sécurité. Gardez le produit et toute pièce inflammable à distance des sources de chaleur et des flammes.
Veuillez conserver l'emballage, il contient des informations importantes.

5. Montage
Montage possible uniquement par l'extérieur. Veuillez suivre strictement les instructions de montage (Illustrations 1 – 11). Respectez les consignes de sécurité.

6. Nettoyage et entretien
- N'utilisez pas de produits d'entretien agressifs ou abrasifs.
- Nettoyez la toile en fibre de verre et le cadre à l'aide d'un chiffon non pelucheux, légèrement humide.
- Nettoyez soigneusement le store moustiquaire à des intervalles réguliers.
- Utilisez, si besoin, un produit d'entretien doux.

7. Élimination
L'emballage est composé de matériaux respectueux de l'environnement. Éliminez-le dans les conteneurs de recyclage à votre disposition. Vous obtiendrez plus d'informations sur les possibilités d'éliminer le produit usagé auprès de votre commune ou de votre municipalité.

8. Montagevideo
Animeerde montagevideo vindt u onder:
www.smartmaxx.info

9. Producent / Service
3 jaar garantie
Neem voor service en aanspraak op garantie contact op met:

Smartmaxx GmbH
Schulzstraße 2c, 85579 Neubiberg, GERMANY
Hotline:
NL: +49 89 678 45 06 – 0
BE: +49 89 24 42 94 79
E-mail:
NL : office@smartmaxx.info
BE : support.be@smartmaxx.info

Houd bij al uw aanvragen de kassabon en het artikelnummer **IAN 446819_2307** binnen handbereik als bewijs van aankoop.

10. Vaak gestelde vragen
Is de insectenhor geschikt voor montage tussen het raam en een rolluik?
Ja, voor zover de tussenruimte tussen raam en rolluik voldoende groot is. De betreffende afmetingen vindt u in de specifieke product- en/of technische gegevens.

Wat moet ik doen als er onderdelen in het bouwpakket ontbreken / defect zijn?
Wanneer u constateert dat een meegeleverd onderdeel ontbreekt of defect is, stel ons hiervan dan op de hoogte door het artikelnummer van uw product en het bewijs van aankoop per e-mail te verzenden aan: office@smartmaxx.info of maak hiervoor gebruik van ons contactformulier. U ontvangt binnen de garantietermijn onmiddellijk een gratis vervangend onderdeel.

Hoe maak ik profielijsten het best korter?
U kunt voor het inkorten van profielen het best een ijzerzaag gebruiken. Plaats de onderdelen in een verstekvorm, zet ze vast zonder ze te beschadigen (bijv. met een klem) om een exact rechte lijn te zagen. Wij wijzen erop dat het veiliger is hierbij werkhandschoenen te dragen. De breedte B en de hoogte H vormen de opgemeten dagmaat van het venster (van binnenkant naar binnenkant van het raamkozijn).

Waarop moet worden gelet bij het aanbrengen van de magnetische klemprofielen?
Het horrengaas mag bij de aanbrenging van de klemprofielen niet extra gespannen worden. Door het vastklemmen spant het materiaal zich vanzelf. Extra spanning kan leiden tot vervorming van het frame. Wij adviseren de klemprofielen eerst aan de lange zijde van het frame en daarna aan de korte zijde vast te zetten.

Aanwijzing: Vergissingen, wijzigingen en drukfouten voorbehouden. Actuele versie van de handleiding als PDF-download op www.smartmaxx.info

CZ 1. Úvodem
Srdečně blahopřejeme!
Svojí koupí jste se rozhodli pro kvalitní výrobek. Před montáží a prvním uvedením do provozu se s výrobkem seznamte. Přečtěte si pozorně následující návod k montáži a bezpečnostní pokyny. Používejte výrobek jen tak, jak je popsáno, a jen pro uvedené oblasti použití. Tento návod si dobře uschovejte. Při předání výrobku třetím osobám přiložte i veškerou dokumentaci.

2. Použití v souladu s určením
Tento výrobek je určen k ochraně proti hmyzu, například mouchám, v soukromých obytných prostorách. Jakékoliv jiné použití, než je popsáno výše, nebo změny výrobku jsou nepřípustné a mohou vést k poranění a/ nebo poškození výrobku. Výrobce nenese odpovědnost za škody vzniklé použitím v rozporu s určením produktu nebo škody způsobené montáží. Výrobek není určen ke komerčnímu využití. Obsluha v mrazu může výrobek poškodit.

PŘI POTÍŽÍCH NEBO DOTAZECH V SOUVISLOSTI S VÝROBKEM NEBO JEHO MONTÁŽÍ VŽDY NEJPRVE KONTAKTUJTE NAŠE SERVISNÍ STŘEDISKO. RÁDI VÁM POMŮŽEME.

3. Technické údaje
Min. rozměry montážní sady (š x V):
110 x 130 cm
Max. vnitřní rozměry okenního rámu (světlý rozměr, š x V): 104 x 123 cm
Montážní hloubka: 10 mm
Vhodné pro všechny běžné typy oken bez okapnice

PŘI VYBALOVÁNÍ DÁVEJTE POZOR, ABYSTE OMYLEM NEVYHODILI MONTÁŽNÍ MATERIÁL. IHNED PO VYBALENÍ ZKONTROLUJTE, ZDA JE DODÁVKA KOMPLETNÍ A ZDA JSOU VŠECHNY DÍLY VÝROBKU V BEZVADNÉM STAVU. JESTLIŽE NENÍ DODÁVKA KOMPLETNÍ, V ŽÁDNÉM PŘÍPADĚ VÝROBEK NEMONTUJTE.

4. Bezpečnostní pokyny
Varování · Zákaz opírání · Nenechávejte děti bez dozoru · Upozornění

VAROVÁNÍ! NEBEZPEČÍ OHROŽENÍ ŽIVOTA PRO BATOLATA A DĚTI!
Nebezpečí udušení, uškrcení a zranění součástmi obalu a obsahu. Děti si nejsou vědomy těchto nebezpečí. Výrobek není hračka.

VAROVÁNÍ! NEBEZPEČÍ PÁDU! NEBEZPEČÍ OHROŽENÍ ŽIVOTA A ÚRAZU!
Neopírejte se o výrobek. Tento výrobek nepředstavuje žádnou zatížitelnou zábranu a nesmí být používán jako náhrada za zavřené okno nebo zavřené dveře. Montujte výrobek pouze na bezpečně přístupná okna a dveře. Při montáži, demontáži nebo čištění výrobku se nevyklánějte z okna/dveří ani se o produkt neopírejte a na ochranu proti hmyzu zevnitř netlačte.

POZOR! NEBEZPEČÍ ZRANĚNÍ!
V případě neodborné montáže a neodborného použití nářadí hrozí nebezpečí zranění. Případně používejte pracovní rukavice. Výrobek mohou montovat a obsluhovat pouze osoby, které se seznámily s návodem a dokážou montáž provést samostatně. K montáži nesmí být v žádném případě použity nekompletní montážní sady, příp. poškozené díly. Tím může být narušena funkce a bezpečnost. Udržujte výrobek a veškeré hořlavé díly dále od zdrojů tepla a ohně.

Uschovejte obal, obsahuje důležité informace.

5. Montáž
Montáž je možná jen zvenčí. Postupujte přesně podle návodu k montáži (obrázek 1–11). Dodržujte při tom bezpečnostní pokyny.

6. Čištění a ošetřování
- Nikdy nepoužívejte leptavé nebo abrazivní čisticí prostředky.
- Čistěte skloplaminátovou tkaninu a rám navlhčeným hadříkem, který nepouští vlákna.
- Čistěte důkladně okno na ochranu proti hmyzu v pravidelných intervalech.
- Použijte případně jemný čisticí prostředek.

7. Likvidace
Balení se skládá z materiálů šetrných k životnímu prostředí. Odložte je do místních recyklačních kontejnerů. O možnostech likvidace vyšloužilého výrobku se informujte na obecním nebo městském úřadě.

8. Montážní video
Animované montážní video najdete zde:
www.smartmaxx.info

9. Výrobce/Servis
Záruka 3 roky.
Pro servis a záruku kontaktujte:

Smartmaxx GmbH
Schulzstraße 2c, 85579 Neubiberg, NĚMECKO
Hotline: +49 89 678 45 06-0
E-mail: office@smartmaxx.info

Pro případ jakýchkoli dotazů mějte připraven prodejní doklad a číslo výrobku **IAN 446819 2307** jako důkaz o koupi.

10. FAQ
Je výrobek na ochranu proti hmyzu vhodný pro montáž mezi okno a roletu?
Ano, pokud je mezi oknem a roletou dostatek místa. Odpovídající rozměry najdete v příslušných údajích o výrobku / v technických údajích.

Co mám dělat, když v montážní sadě chybí díly / jsou vadné?
Pokud zjistíte, že díl uvedený v rozsahu dodávky chybí nebo je vadný, oznamte nám to spolu s číslem artiklu Vašeho výrobku a dokladem o koupi prostřednictvím e-mailu na adresu office@smartmaxx.info nebo použijte náš kontaktní formulář. V rámci záruční lhůty obdržíte obratem bezplatnou výměnu.

Jak nejlépe zkrátím profily?
Na zkrácení profilů použijte nejlépe pilku na železo. Abyste dosáhli přesného a rovného řezu, vložte díly do pokosového řezadla, zafixujte je šroubovací svěrkou, aniž je zmáčknete. Jako bezpečnostní opatření odkazujeme na použití pracovních rukavic. Šířka S a výška V jsou naměřené světlé rozměry okna (od vnitřní hrany k vnitřní hraně okenního rámu)

Na co je třeba dávat pozor při montáži magnetických svěracích profilů?
Při montáži svěracích profilů se nesmí tkanina dodatečně napínat. V důsledku sevření se tkanina sama napne. Další napnutí může způsobit deformaci rámu. Doporučujeme upevnit svěrací profily nejprve na podélné strany, a pak na příčné strany rámu.

Upozornění: Omyly, změny a chyby tisku vyhrazeny. Aktuální verze návodu jako PDF ke stažení na adrese www.smartmaxx.info

PL 1. Wstęp
Gratulujemy!
Szanowni Klienci, zdecydowali się Państwo na zakup produktu wysokiej jakości. Przed przystąpieniem do montażu i zastosowania należy zapoznać się z produktem. Zaleca się uważne przeczytanie poniższej instrukcji montażu i wskazówek dotyczących bezpieczeństwa. Produktu należy używać tylko zgodnie z opisem i jego przeznaczeniem. Niniejszą instrukcję należy starannie przechowywać. W przypadku przekazania produktu osobom trzecim należy dołączyć do niego całą dokumentację.

mać precyzyjny prosty rzaz. Dla zapewnienia bezpieczeństwa zaleca się noszenie rękawic roboczych. Szerokość B i wysokość H to zmierzone wymiary w świetle okna (między krawędziami wewnętrznymi ramy okiennej).

Co należy uwzględnić przy zakładaniu magnetycznych profili zaciskowych?
Podczas zakładania profili zaciskowych nie wolno dodatkowo napinać siatki. W wyniku zaciskania następuje samoczynne napinanie siatki. Dodatkowe napinanie może spowodować skrzywienie ramy. Zaleca się zamocowanie profili zaciskowych najpierw na stronach wzdłużnych i potem na stronach szerokości ramy.

Wskazówka: Pomyłki, zmiany techniczne i błędy w druku zastrzeżone. Aktualna wersja instrukcji obsługi w wersji PDF jest do pobrania na stronie www.smartmaxx.info

SK 1. Úvod
Gratulujeme!
Svojou kúpou ste sa rozhodli pre výrobok vysokej kvality. Pred montážou

industrial. Utilizar el producto cuando haya heladas podría deteriorarlo.

SI TIENE ALGÚN PROBLEMA O CONSULTA SOBRE EL PRODUCTO O SU MONTAJE, LE ROGAMOS QUE PRIMERAMENTE SE PONGA EN CONTACTO CON NUESTRO CENTRO DE ASISTENCIA TÉCNICA. LE AYUDAREMOS CON MUCHO GUSTO.

3. Datos técnicos
Dimensiones máx. del kit (A x H) : 110 x 130 cm
Dimensión interna máx. del marco de la ventana (medidas interiores, A x H): 104 x 123 cm
Profundidad de instalación: 10 mm
Adecuado para todos los tipos de ventanas habituales sin vierteaguas

AL DESEMBALARLO, ASEGÚRESE DE NO TIRAR MATERIAL DE MONTAJE POR ACCIDENTE. NADA MÁS DESEMBALARLO, COMPRUEBE QUE ESTÉ INCLUIDO TODO EL MATERIAL Y QUE TODAS LAS PARTES DEL PRODUCTO SE ENCUENTREN EN PERFECTO ESTADO. SI EL MATERIAL SUMINISTRADO ESTUVIESE INCOMPLETO, BAJO NINGÚN CONCEPTO DEBERÁ PROCEDER A SU MONTAJE.

4. Indicaciones de seguridad

Advertencia — Prohibido apoyarse aquí — No dejar a los niños sin supervisión — Nota

¡AVISO! ¡PELIGRO DE MUERTE Y DE ACCIDENTE PARA NIÑOS!
Peligro de asfixia, estrangulación y lesiones por los componentes del embalaje y su contenido. Los niños no son conscientes de dichos peligros. El producto no es ningún juguete.

¡AVISO! ¡PELIGRO DE CAÍDA! ¡PELIGRO DE ACCIDENTE Y MUERTE!
No se apoye en el producto. Este producto no es una barrera contra salida de carga y no se debe utilizar como sustituto de una ventana o puerta cerrada. Coloque el producto únicamente en ventanas y puertas cuyo acceso no sea peligroso. Al montar, desmontar o limpiar el producto, no se apoye en la ventana/puerta o en el producto y no presione la mosquitera desde el interior.

¡ATENCIÓN! ¡PELIGRO DE LESIONES!
Existe riesgo de lesiones debido a un montaje incorrecto y al uso de herramientas. Dado el caso, utiliza guantes de trabajo. Solo debe ser montado y manejado por personas que estén familiarizadas con las instrucciones y que puedan montar el producto de forma autónoma. Los kits de construcción incompletos y los piezas deterioradas no deberán utilizarse en el montaje bajo ningún concepto. Ello podría afectar negativamente a su función y seguridad. Mantenga el producto y todas las piezas inflamables lejos de fuentes de calor y del fuego.

Guarde el embalaje,contiene información importante.

5. Montaje
Solo puede instalarse desde el exterior. Le rogamos que siga detenidamente las instrucciones de montaje (imagen 1 – 11). Para ello tenga presentes las indicaciones de seguridad.

6. Limpieza y mantenimiento
- No utilice nunca productos de limpieza cáusticos o abrasivos.
- Limpie el tejido de fibra de vidrio y el marco con un paño ligeramente humedecido que no suelte pelusa.
- Limpie la ventana mosquitera a fondo con regularidad.
- En caso necesario utilice un producto de limpieza suave.

7. Eliminación
El embalaje está hecho de materiales que no dañan al medioambiente. Elimínelos en los contenedores para reciclaje de su localidad. En su comunidad o ayuntamiento le informarán acerca de las posibilidades para eliminar el producto ya usado.

8. Vídeo del montaje
Encontrará un vídeo de animación en:
www.smartmaxx.info

9. Fabricante / asistencia técnica
3 años de garantía.
En caso de necesitar asistencia técnica o para cualquier cuestión relacionada con la garantía, póngase en contacto con:

Smartmaxx GmbH
Schulzstraße 2c, 85579 Neubiberg, GERMANY
Línea directa: +49 89 24 42 94 79
Correo electrónico: support.es@smartmaxx.info

Tenga a mano el tique de compra y el número de artículo **IAN 446819_2307** como acreditación de la compra para cualquier consulta.

10. Preguntas frecuentes
¿La mosquitera puede montarse entre la ventana y las persianas?
Sí, siempre y cuando haya suficiente espacio entre la ventana y la persiana. Encontrará las medidas correspondientes en la información o los datos técnicos del producto en cuestión.

¿Qué debo hacer si en el material suministrado falta alguna pieza o hay piezas defectuosas?
Si comprobase que alguna de las piezas incluidas en el material suministrado faltase o fuese defectuosa, háganoslo saber enviando un correo electrónico a office@smartmaxx.info indicando el número de artículo de su producto y adjuntando el justificante de compra, o bien, a través de nuestro formulario de contacto. Dentro del periodo de garantía recibirá un recambio inmediata y gratuitamente.

¿Cuál es la mejor manera de acortar los perfiles?
Para acortar los perfiles lo mejor es que utilice una sierra para metales. Para realizar un corte recto, coloque las piezas en una caja de ingletes y fíjelas sin aplastarlas, utilizando una abrazadera ajustable si fuese necesario. Como medida de seguridad, le recomendamos que utilice guantes de trabajo. Anchura (A) y altura (Al) son las medidas interiores de la ventana (de un borde interior de la ventana al otro).

¿Qué hay que tener en cuenta al colocar los perfiles magnéticos de sujeción?
Al montar los perfiles de sujeción, el tejido no debe tensarse adicionalmente. El tejido se tensa por sí mismo durante el proceso de sujeción. Una tensión adicional puede provocar una deformación del marco. Recomendamos fijar los perfiles de sujeción en primer lugar a lo largo y, a continuación, a lo ancho del marco.

Observación:
Sujeto a errores, modificaciones y errores de imprenta. Puede descargar la versión actual en formato PDF en www.smartmaxx.info

DK 1. Indledning
Tillykke!
Med dit køb har du valgt et produkt af høj kvalitet. Gør dig fortrolig med produktet inden montering og første ibrugtagning. Læs hertil den efterfølgende monteringsvejledning og sikkerhedsoplysningerne omhyggeligt igennem. Brug produktet udelukkende som beskrevet og til de anførte anvendelsesområder. Opbevar denne vejledning på et sikkert sted. Udlever alle dokumenter ved videregivelse af produktet til en tredjepart.

2. Tilsigtet brug
Produktet er beregnet til beskyttelse mod insekter, som f.eks. fluer, i private boliger. Anden brug end den fornævnte eller en ændring af produktet er ikke tilladt og kan medføre kvæstelser og/eller beskadigelse af produktet. Producenten hæfter ikke for skader, der er opstået på grund af forkert brug eller skader, der opstår på grund af monteringen. Produktet er ikke beregnet til erhvervsmæssig brug. Betjening ved frost kan beskadige produktet.

KONTAKT ALTID FØRST VORES SERVICE, HVIS DU OPLEVER PROBLEMER ELLER HAR SPØRGSMÅL TIL PRODUKTET ELLER MONTERING. VI HJÆLPER DIG GERNE.

3. Tekniske data
Maks. sætmål (B x H): 110 x 130 cm
Maks. indvendige mål af vinduesrammen (lysmål, B x H): 104 x 123 cm
Monteringsdybde: 10 mm
Passer til alle almindelige vinduestyper uden klinkebeklædning

VÆR UNDER UDPAKNING OPMÆRKSOM PÅ, AT DU IKKE SMIDER MONTERINGSMATERIALE UD VED EN FEJL. KONTROLLÉR STRAKS EFTER UDPAKNINGEN, AT LEVERINGSOMFANGET ER KOMPLET OG AT PRODUKTET OG ALLE DELE ER I UPÅKLAGELIG TILSTAND. MONTER UNDER INGEN OMSTÆNDIGHEDER PRODUKTET, HVIS LEVERINGSOMFANGET IKKE ER KOMPLET.

4. Sikkerhedsanvisninger

Advarsel — Lænen op ad forbudt — Lad ikke børn være uden opsyn — Henvisning

ADVARSEL! LIVSFARE OG ULYKKESRISIKO FOR SMÅBØRN OG BØRN!
Fare for kvælning, strangulation og tilskadekomst fra emballagekomponenter og indhold. Børn er ikke bevidste om disse farer. Produktet er ikke et stykke legetøj.

ADVARSEL! (NED-)FALDSFARE! LIVSFARE OG FARE FOR ULYKKER!
Læn dig ikke mod produktet. Dette produkt er ikke en belastbar udgangsbarriere og må ikke bruges som erstatning for et lukket vindue eller en lukket dør. Anbring kun produktet på vinduer og døre, der uden fare er tilgængelige. Når produktet anbringes, adskilles eller rengøres, må man ikke læne sig ud af vinduet / døren eller mod produktet og tryk ikke på insektbeskyttelsesgitteret indefra.

FORSIGTIG! FARE FOR TILSKADEKOMST!
Der er fare for tilskadekomst på grund af usagkyndig montage og ved brug af værktøj. Brug arbejdshandsker om nødvendigt. Montering og betjening må kun udføres af personer, der har gjort sig fortrolige med vejledningen og selv er i stand til at samle det. Ufuldstændige byggesæt eller beskadigede dele må under ingen omstændigheder anvendes til montering. Funktionen og sikkerheden kan herved forringes. Hold produktet og alle brændbare dele væk fra varmekilder og ild.

Opbevar emballagen, den indeholder vigtige informationer.

5. Montering
Montering er kun muligt udefra. Følg monteringsvejledningen (Ill. 1-11) til punkt og prikke. Overhold i den forbindelse sikkerhedsanvisningerne.

6. Rengøring og pleje
- Brug under ingen omstændigheder ætsende eller skurende rengøringsmidler.
- Renger glasfiberstoffet og rammen med en fnugfri, let fugtig klud.
- Renger insektbeskyttelsesvinduet grundigt med jævne mellemrum.
- Brug et mildt rengøringsmiddel, om nødvendigt.

7. Bortskaffelse
Emballagen består af miljøvenlige materialer. Bortskaf disse i lokale beholdere til genbrug. Du kan få oplysninger om bortskaffelse af det udtjente produkt hos kommunen.

8. Monteringsvideo
En animeret monteringsvideo finder du på:
www.smartmaxx.info

9. Producent/service
3-års garanti.
Ved service og garantitilfælde bedes du kontakte:

Smartmaxx GmbH
Schulzstrasse 2c, 85579 Neubiberg, TYSKLAND
Hotline: +49 89 678 45 06-0
Mail: office@smartmaxx.info

Hav venligst kassebonen og varenummeret **IAN 446819_2307** parat ved alle henvendelser som bevis for købet.

10. Ofte stillede spørgsmål
Er insektbeskyttelsen egnet til montering mellem vinduer og rullejalousier?
Ja, hvis der er tilstrækkeligt mellemrum mellem vinduet og rullejalousien. De relevante mål finder du i de relevante produktoplysninger/tekniske data.

Sådan gør du, når dele i byggesættet mangler eller er defekte.
Hvis du konstaterer, at en del, der er angivet i leveringsomfanget, mangler eller er defekt, så informer os om dette i en mail, hvor du angiver produktets varenummer og vedhæfter købsbeviset, som du sender til office@smartmaxx.info eller benyt vores kontaktformular. Inden for garantitiden modtager du straks en gratis erstatning.

Sådan korter du profiler bedst.
Det er bedst at bruge en nedstryger til at korte profiler. Læg delene i en skærekasse, fastgør dem i givet fald med en skruetvinge, uden at klemme dem, for at opnå et helt lige snit. Vi henviser til brugen af arbejdshandsker som sikkerhedsforanstaltning. Bredden B og højden H er vinduets målte indvendige mål (fra vinduesrammens inderkant til inderkant).

Det skal du være opmærksom på, når du anbringer de magnetiske klemprofiler.
Stoffet må ikke spændes yderligere ved montering af klemprofilerne. Stoffet spændes automatisk ved klemningen. Ekstra spænding kan medføre en vridning af vinduesrammen. Vi anbefaler først at fastgøre klemprofilerne på vinduesrammens lange sider og derefter på dens brede sider.

Bemærk: Der tages forbehold for fejl, ændringer og trykfejl. En aktuel version af vejledningen kan downloades som PDF på www.smartmaxx.info

IT 1. Introduzione
Congratulazioni!
Acquistando questo articolo avete scelto un prodotto di alta qualità. Si prega di familiarizzare con il prodotto prima del montaggio e della prima messa in funzione. Leggere attentamente le seguenti istruzioni di montaggio e le avvertenze di sicurezza. Utilizzare il prodotto soltanto come descritto ed esclusivamente per gli scopi designati. Conservare con cura queste istruzioni. In caso di cessione del prodotto a terzi, consegnare anche tutta la documentazione.

2. Utilizzo conforme alla destinazione d'uso
Questo articolo è designato come protezione da insetti quali mosche in ambito domestico. Un altro utilizzo diverso da quello descritto o una modifica del prodotto non sono consentiti e possono provocare lesioni e/o danni al prodotto. Il produttore non si assume alcuna responsabilità per danni derivanti da un utilizzo non conforme alla destinazione d'uso o dal montaggio. Il prodotto non è destinato all'uso commerciale. Il prodotto può subire danni se utilizzato in presenza di gelo.

PER PROBLEMI O DOMANDE RELATIVI AL PRODOTTO O AL MONTAGGIO, VI PREGHIAMO DI CONTATTARE SEMPRE IL NOSTRO SERVIZIO DI ASSISTENZA.
SAREMO A VOSTRA DISPOSIZIONE.

3. Dati tecnici
Dimensioni max. del kit di montaggio (L x A): 110 x 130 cm
Dimensioni interne max. del telaio della finestra (luce netta, L x A): 104 x 123 cm
Profondità di incasso: 10 mm
Indicato per tutti i comuni tipi di finestra senza profilo gocciolatoio

AL DISIMBALLAGGIO DEL PRODOTTO FARE ATTENZIONE A NON GETTARE PER ERRORE IL MATERIALE DI MONTAGGIO. CONTROLLARE IL PRODOTTO SUBITO DOPO AVERLO DISIMBALLATO E VERIFICARE CHE IL CONTENUTO DELLA FORNITURA SIA COMPLETO E LE CONDIZIONI DEL PRODOTTO E DI TUTTI GLI ALTRI PEZZI SIANO REGOLARI. NON MONTARE ASSOLUTAMENTE IL PRODOTTO SE IL CONTENUTO DELLA FORNITURA NON È COMPLETO.

4. Avvertenze di sicurezza

Attenzione — Vietato appoggiarsi — Non lasciare incustoditi i bambini — Nota

ATTENZIONE! PERICOLO DI MORTE O INFORTUNIO PER NEONATI E BAMBINI!
Rischio di soffocamento, strangolamento e lesioni dovuto ai componenti e al contenuto della confezione. I bambini non sono consapevoli di questi pericoli. Il prodotto non è un giocattolo.

ATTENZIONE! PERICOLO DI CADUTA! PERICOLO DI MORTE O INFORTUNIO!
Non appoggiarsi al prodotto. Questo prodotto non rappresenta una solida barriera contro l'uscita dall'ambiente interno e non deve essere utilizzato al posto di una finestra o di una porta chiusa. Fissare il prodotto solo a finestre e porte accessibili in sicurezza. Durante l'installazione, lo smontaggio o la pulizia del prodotto, non sporgersi dalla finestra/porta o appoggiarsi al prodotto e non premere contro la zanzariera dall'interno.

ATTENZIONE! RISCHIO DI INFORTUNIO!
Sussiste il rischio di lesioni dovute a montaggio e uso improprio degli strumenti. Se necessario, utilizzare guanti da lavoro. Il montaggio e l'utilizzo devono essere eseguiti solo da persone che abbiano familiarizzato con le istruzioni e che siano in grado di montare il prodotto autonomamente. Per il montaggio non devono mai essere utilizzati kit incompleti o parti danneggiate. Così facendo, la funzionalità e la sicurezza possono essere compromesse. Tenere il prodotto e tutte le parti combustibili lontano da fonti di calore e fuoco.

Conservare l'imballaggio, contiene informazioni importanti.

5. Montaggio
Montaggio possibile solo dall'esterno. Si prega di seguire scrupolosamente le istruzioni di montaggio (fig. 1 - 11). Rispettare le avvertenze di sicurezza.

6. Pulizia e cura
- Non utilizzare assolutamente detersivi corrosivi o abrasivi.
- Pulire la rete in fibra di vetro e il telaio con un panno privo di lanugine e leggermente inumidito.
- Pulire la zanzariera per finestre a fondo e ad intervalli regolari.
- Utilizzare eventualmente un detersivo delicato.

7. Smaltimento
La confezione è realizzata con materiali ecologici. Gettare questi rifiuti nei contenitori di raccolta locali. Informarsi presso l'amministrazione comunale o locale sulle possibilità di smaltimento non dannoso per l'ambiente.

8. Video relativo al montaggio
Un video animato è disponibile alla pagina:
www.smartmaxx.info

9. Produttore/Assistenza
Garanzia di 3 anni.
Per assistenza o garanzia contattare:

Smartmaxx GmbH
Schulzstraße 2c, 85579 Neubiberg, GERMANY
Hotline: +49 89 24 42 94 79
E-Mail: support.it@smartmaxx.info

Per qualsiasi richiesta, si prega di tenere a portata di mano la ricevuta e il numero dell'articolo **IAN 446819_2307** come prova d'acquisto.

La prestazione in garanzia vale per difetti del materiale o di fabbricazione. Questa garanzia non si estende a componenti del prodotto esposti a normale logorio, che possono pertanto essere considerati come componenti soggetti a usura (esempio capacità della batteria, calcificazione, lampade, pneumatici, filtri, spazzole…). La garanzia non si estende altresì a danni che si verificano su componenti delicati (esempio interruttori, batterie, parti realizzate in vetro, schermi, accessori vari) nonché danni derivanti dal trasporto o altri incidenti.

10. FAQ
La zanzariera è adatta per il montaggio tra finestra e tapparella?
Sì, laddove lo spazio intermedio tra finestra e tapparella sia sufficiente. Le rispettive dimensioni sono riportate nelle informazioni sul prodotto/dati tecnici.

Che cosa bisogna fare se nel kit di montaggio mancano elementi o sono presenti elementi difettosi?
Se si constata l'assenza di un elemento indicato nella fornitura o la presenza di difetti in un elemento, vi preghiamo di comunicarcelo indicando il codice articolo del prodotto o dello scontrino per email all'indirizzo office@smartmaxx.info o utilizzando il modulo di contatto. Entro il periodo di garanzia riceverete immediatamente una sostituzione gratuita.

Qual è il modo migliore per accorciare i profili?
Per accorciare i profili consigliamo di utilizzare una sega da ferro. Posizionare gli elementi in una guida per bisellatura, fissarli senza pressare eventualmente con un morsetto da falegname per ottenere un taglio perfettamente lineare. Consigliamo di indossare guanti da lavoro quale misura di sicurezza. La larghezza (B) e l'altezza (H) sono le dimensioni di passaggio della finestra (da bordo interno a bordo interno del telaio della finestra).

A cosa bisogna fare attenzione quando si fissano i listelli?
Il tessuto non deve essere sottoposto a una maggiore tensione durante il montaggio dei listelli. Durante l'operazione di serraggio il tessuto si tende da sé. Una tensione maggiore può provocare una deformazione

ES

del telaio. Raccomandiamo di fissare i listelli dapprima sui lati lunghi e poi sui lati larghi del telaio.

Nota: Salvo errori, modifiche e refusi di stampa. Versione aggiornata delle istruzioni in PDF disponibile per il download al sito www.smartmaxx.info

HU 1. Bevezetés
Szívből gratulálunk!
Vásárlásával kiváló termék mellett döntött. Felszerelés és használatbavétel előtt ismerkedjen meg a termékkel. Ehhez olvassa el figyelmesen az alábbi szerelési útmutatót és a biztonsági tudnivalókat. A terméket csak a leírás szerint és a megadott felhasználási területekre használja. Őrizze meg ezt az útmutatót. A termék továbbadásakor minden dokumentumot is adjon át a harmadik félnek.

2. Rendeltetésszerű használat
Ezt a terméket lakóterületen történő felhasználásra, rovarok és legyek elleni védelemre tervezték. Az előzőekben leírtaktól eltérő használat vagy a termék módosítása tilos, valamint személyi sérülésekhez és/vagy a termék károsodásához vezethet. A nem rendeltetésszerű használatból eredő vagy a szerelés közben keletkezett károkért a gyártó nem vállal felelősséget. A terméket nem ipari használatra tervezték. Fagy esetén történő használat esetén a termék károsodhat.

A TERMÉKKEL VAGY A SZERELÉSSEL KAPCSOLATOS PROBLÉMÁK VAGY KÉRDÉSEK ESETÉN ELŐSZÖR MINDIG A VEVŐSZOLGÁLATUNKHOZ FORDULJON. KÉSZSÉGGEL ÁLLUNK RENDELKEZÉSÉRE.

3. Műszaki adatok
Max. készletméret (H x Sz): 110 x 130 cm
Az ablaktok belső mérete max. (nyílásméret, H x Sz): 104 x 123 cm
Beépítési mélység: 10 mm
Alkalmas minden szokásos, vízvető nélküli ablaktipushoz

KICSOMAGOLÁSNÁL ÜGYELJEN ARRA, NEHOGY VÉLETLENÜL SZERELÉSI ANYAGOT DOBJON EL. KÖZVETLENÜL A KICSOMAGOLÁS UTÁN ELLENŐRIZZE, HIÁNYTALAN-E A SZÁLLÍTMÁNY TARTALMA, VALAMINT A TERMÉK ÉS VALAMENNYI ALKATRÉSZ KIFOGÁSTALAN ÁLLAPOTBAN VAN-E. SEMMIKÉPPEN NE SZERELJE FEL A TERMÉKET, HA A SZÁLLÍTMÁNY TARTALMA NEM HIÁNYTALAN.

4. Biztonsági utasítások

Figyelmeztetés — Nekitámaszkodni tilos — Ne hagyja felügyelet nélkül a gyermekeket — Megjegyzés

HU

VIGYÁZAT! KISGYERMEKEKET ÉS GYERMEKEKET FENYEGETŐ ÉLET- ÉS BALESETVESZÉLY!
Fulladás, fojtás és sérülés veszélye a csomagolás összetevői és tartalma miatt. A gyerekek nincsenek tisztában ezekkel a veszélyekkel. A termék nem játékszer.

VIGYÁZAT! (LE)ZUHANÁSVESZÉLY! ÉLETVESZÉLY ÉS BALESETVESZÉLY!
Ne támaszkodjon a terméknek. Ez a termék nem egy terhelhető kilépési korlát, és nem használható zárt ablak vagy ajtó helyettesítésére. A terméket csak biztonságosan hozzáférhető ablakokra és ajtókra szerelje fel. A termék felszerelésekor, eltávolításakor vagy tisztításakor ne hajoljon ki az ablakon / ajtón, ne támaszkodjon a terméknek, és ne nyomja belülről a rovarvédő hálót.

VIGYÁZAT! SÉRÜLÉSVESZÉLY!
A szakszerűtlen összeszerelés miatt és a szerszámhasználat során fennáll a sérülés veszélye. Szükség esetén használjon védőkesztyűt. Az összeszerelést és a kezelést csak olyan személyek végezhetik, akik megismerték az útmutatót, és képesek az önálló összeszerelésre. A hiányos készletet illető, sérült alkatrészeket soha nem szabad összeszerelésre használni. Ez hátrányosan befolyásolhatja a működést és a biztonságot. Tartsa távol a terméket és minden gyúlékony alkatrészt hőforrásoktól és tűztől.

Őrizze meg a csomagolást, fontos információkat tartalmaz.

5. Összeszerelés
A szerelés csak kívülről lehetséges. Szigorúan tartsa be a szerelési útmutatót (1 – 11. kép). Tartsa be a biztonsági útmutatásokat.

6. Tisztítás és karbantartás
- Semmiképpen ne használjon maró hatású tisztítószereket vagy súrolószereket.
- Az üvegszálas szövetet és a keretet szöszmentes, enyhén benedvesített kendővel tisztítsa meg.
- Rendszeres időközönként alaposan tisztítsa meg a rovarvédő ablakot.
- Szükség esetén kímélő tisztítószert használjon.

7. Hulladékkezelés
A csomagolás környezetbarát anyagokból készült. Tegye a helyi, újrahasznosítható hulladékot gyűjtő tartályokba. Az elhasználódott termék hulladékkezelésének lehetőségeiről érdeklődjön a községi vagy városi önkormányzatnál.

8. Összeszerelési videó
Animált szerelési videónkat a következő oldalon találja:
www.smartmaxx.info

9. Gyártó / vevőszolgálat
3 év garancia.
Szervizeset és garanciális kérdések esetén forduljon a következő elérhetőséghez:

Smartmaxx GmbH
Schulzstraße 2c, 85579 Neubiberg, GERMANY
Forródót: +49 89 24 42 94 79
E-mail: Support.hu@smartmaxx.info

Minden megkereséshez készítse elő a vásárlást igazoló nyugtát és az **IAN 446819_2307** cikkszámot.

10. GYIK
A rovarháló alkalmas az ablak és a roló közé történő bepítésre?
Igen, amennyiben elég hely van az ablak és a gördülő redőny között. A megfelelő méreteket megtalálja a termék adatai/műszaki adatai között.

Mi a teendő, ha hiányoznak/hibásak az alkatrészek?
Ha azt tapasztalja, hogy a csomagból hiányzik egy alkatrész vagy hibás a benne lévő alkatrész, a termék cikkszámának és nyugtájának birtokában tájékoztason bennünket e-mailben az office@smartmaxx.info címen, vagy használja kapcsolatfelvételi űrlapunkat. A garanciális időszakban haladéktalanul és ingyenesen ellátjuk cserealkatrésszel.

Mi a legjobb módja a profilok rövidítésének?
A legjobb megoldás, ha vasfűrésszel vágja rövidebbre a profilokat. Helyezze a profilt egy gérvágóládába, és anélkül, hogy összenyomná, szükség esetén rögzítse csavarfogóval a pontosan egyenes vágás érdekében. Biztonsági óvintézkedésként javasoljuk, hogy viseljen munkavédelmi kesztyűt. A szélesség (B) és a magasság (H) a teljes ablakméretekre vonatkozik (az ablakkeret egyik belső peremétől a másik belső peremig).

Mire kell ügyelni a mágneses rögzítőprofilok felszerelése során?
Nem szabad kifeszíteni a szövetet a rögzítőprofilok szerelése közben. Rögzítéskor a szövet magától kifeszül. A túlzott kifeszítés következtében elmozdulhat a keret. Javasoljuk, hogy előbb hosszában szerelje fel a rögzítőprofilokat, majd utána rögzítse a keresztirányú rögzítőprofilokat.

Megjegyzés: A tévedések, változtatások és nyomdahibák jogát fenntartjuk. Az útmutató aktuális változata PDF formátumban a www.smartmaxx.info oldalról tölthető le.

SI 1. Uvod
Prisrčne čestitke!
S tem nakupom ste se odločili za visokokakovostni izdelek. Pred montažo in prvim zagonom se seznanite z izdelkom. V ta namen pozorno preberite sledeče navodilo za montažo in varnostne napotke. Uporabljajte izdelek izključno skladno z opisanim namenom in za navedena področja uporabe. Dobro shranite ta navodila za uporabo. Pri predaji izdelka tretjim osebam jim predajte tudi ta navodila.

2. Namenska uporaba
Ta izdelek je predviden za zaščito pred insekti (npr. muhe) v zasebnih stanovanjskih stavbah. Drugačna uporaba od prej opisane ali sprememba izdelka ni dovoljena in lahko povzroči poškodbe in/ali poškodbe izdelka. Proizvajalec ne prevzame nobene odgovornosti za poškodbe, nastale zaradi nenamenske uporabe, ali poškodbe, nastale pri montaži Izdelek ni namenjen gospodarski uporabi. Uporaba v primeru zmrzali lahko poškoduje izdelek.

ČE NALETITE NA TEŽAVE PRI UPORABI ALI MONTAŽI IZDELKA, OZIROMA POTREBUJETE DODATNE INFORMACIJE, SE PROSIMO NAJPREJ OBRNITE NA NAŠ SERVISNI ODDELEK. Z VESELJEM VAM BOMO POMAGALI.

3. Tehnični podatki
Najm. dimenzija kompleta (š x V): 110 x 130 cm
Najv. notranja dimenzija okvirja okna (svetla odprtina, š x V): 104 x 123 cm
Vgradna globina: 10 mm
Primerno za vse običajne vrste oken brez zaščite pred vremenskimi vplivi

PRI ODPIRANJU EMBALAŽE BODITE POZORNI NA TO, DA NE BOSTE POMOTOMA ZAVRGLI MONTAŽNI MATERIAL. TAKOJ PO ODPRTJU EMBALAŽE PREVERITE OBSEG DOBAVE GLEDE CELOTNOSTI KAKOR TUDI NEOPOREČNEGA STANJA IZDELKA IN VSEH DELOV. ČE OBSEG DOBAVE NI POPOLN, NIKAKOR NE MONTIRAJTE IZDELKA.

4. Varnostni napotki

Opozorilo — Naslanjanje prepovedano — Ne puščajte otrok brez nadzora — Opomba

OPOZORILO! NEVARNOST SMRTI IN NESREČ ZA DOJENČKE IN OTROKE!
Nevarnost zadušitve, zadavljenja in poškodb zaradi sestavnih delov in vsebine embalaže. Otroci se teh nevarnosti ne zavedajo. Izdelek ni igrača.

SI

OPOZORILO! NEVARNOST PADCA! SMRTNA NEVARNOST IN NEVARNOST NESREČE!
Ne naslanjajte se na izdelek. Ta izdelek ni ovira za izhod, ki bi prenesla obremenitev, in se ne sme uporabljati kot nadomestek za zaprta okna ali vrata. Izdelek pritrdite samo na okna in vrata, ki so dostopna brez nevarnosti. Pri nameščanju, odstranjevanju ali čiščenju izdelka se ne nagibajte skozi okna/vrata in se ne naslanjajte na izdelek ter ne pritiskajte na zaščito proti mrčesu od znotraj.

PREVIDNO! NEVARNOST TELESNIH POŠKODB!
Zaradi nepravilne montaže in uporabe orodij obstaja nevarnost poškodb. Po potrebi uporabite delovne rokavice. Izdelek naj montirajo in uporabljajo le osebe, ki so seznanjene z navodili in ga lahko samostojno montirajo. Nepopolnih kompletov ali poškodovanih delov ne smete nikoli uporabiti za montažo. To lahko vpliva na zmanjšanje funkcije in varnosti. Izdelek in vse vnetljive dele hranite stran od virov toplote in ognja.

Shranite embalažo, ta vsebuje pomembne informacije.

5. Montaža
Montaža je možna samo od zunaj. Prosimo, da se strogo držite navodil za montažo (slika 1 – 11). Pri tem upoštevajte varnostne napotke.

6. Čiščenje in nega
- V nobenem primeru ne uporabite jedkih ali grobih čistil.
- Tkanino in okvir očistite z rahlo vlažno krpo, ki ne pušča nitk.
- V rednih razmikih čistite okensko zaščito pred insekti.
- Po potrebi uporabite nežno čistilno sredstvo.

7. Odstranjevanje
Embalaža je izdelana iz okolju prijaznih materialov. Odvrzite jih v zabojnike za recikliranje. Glede možnosti odstranjevanja iztrošenega izdelka se obrnite na svojo občino ali mestno upravo.

8. Montažni video
Animirani montažni video je na voljo tukaj:
www.smartmaxx.info

9. Proizvajalec/servis
3 leta garancije.
Pri servisu ali garancijskih zahtevkih se obrnite na:

Smartmaxx GmbH
Schulzstraße 2c, 85579 Neubiberg, NEMČIJA
Servisna služba: +49 89 24 42 94 79
E-pošta: support.si@smartmaxx.info

Pri vseh morebitnih dodatnih vprašanjih, ki jih naslovite na servisni oddelek, pripravite račun in številko izdelka **IAN 446819_2307** kot dokazilo o nakupu.

10. FAQ
Ali je izdelek zaščita pred insekti primerna za namestitev med okno in žaluzije?
Da, v kolikor je med oknom in roletami dovolj prostora. Dimenzije so razvidne iz tehničnih podatkov/podatkov o izdelku.

Kaj storiti v primeru manjkajočih ali okvarjenih delov?
Če ugotovite, da je v obsegu dobave navedeni del pokvarjen ali da manjka, nam to sporočite s posredovanjem številke artikla svojega izdelka in računa na naslov office@smartmaxx.info ali pa uporabite naš kontaktni obrazec. Med trajanjem garancijske dobe boste takoj prejeli nadomestni del.

Kako najbolje skrajšam profile?
Za krajšanje profilov se najbolje obnese žaga za železo. Dele položite v jeralnik, jih pritrdite tako, da jih ne stisnete - po potrebi s primežem, da boste lahko naredili raven rez. Iz varnostnih razlogov opozarjamo na uporabo delovnih varnostnih rokavic. Širina (B) in višina (H) so izmerjene notranje dimenzije okna (od notranjega roba do notranjega roba okenskega podboja).**Kaj je potrebno upoštevati pri nameščanju magnetnih pritrdilnih profilov?**

Med montažo pritrdilnih profilov ni dovoljeno dodatno napenjati tkanine. Ob pritrditvi se bo tkanina napela sama od sebe. Dodatno napenjanje lahko povzroči izkrivljenje okvira. Priporočamo, da pritrdilne profile najprej fiksirate na daljših stranicah in še potem na krajših straneh okvirja.

Opomba: Pridržujemo si pravico do napak, sprememb in tiskarskih napak. Aktualna verzija navodil je bel PDF dokument na voljo na spletni strani www.smartmaxx.info

HR 1. Uvod
Čestitamo!
Ovom kupnjom odlučili ste se za proizvod visoke kvalitete. Prije montaže i prvog puštanja u rad upoznajte proizvod. U tu svrhu pažljivo pročitajte sljedeće upute za montažu i sigurnosne napomene. Proizvod upotrebljavajte samo kako je opisano te za navedena područja primjene. Dobro čuvajte ove upute. Pri davanju proizvoda trećim osobama predajte im i svu dokumentaciju.

2. Namjenska upotreba
Ovaj artikl predviđen je za zaštitu od insekata poput muha u privatnim stambenim prostorijama. Bilo koja druga upotreba osim gore opisane ili promjena proizvoda nije dopuštena i može uzrokovati ozljede i/ili oštećenja proizvoda. Za oštećenja nastala zbog nenamjenske upotrebe ili oštećenja nastala tijekom montaže proizvođač ne snosi nikakvu odgovornost. Proizvod nije predviđen za komercijalnu upotrebu. Rukovanje proizvodom na mrazu može ga oštetiti.

HR

U SLUČAJU PROBLEMA ILI PITANJA O PROIZVODU ILI MONTAŽI, UVIJEK SE NAJPRIJE OBRATITE NAŠEM SERVISNOM CENTRU. RADO ĆEMO VAM POMOĆI.

3. Tehnički podaci
Maks. dimenzije kompleta (š x V): 110 x 130 cm
Maks. unutarnja dimenzija prozorskog okvira (svijetla dimenzija, š x V): 104 x 123 cm
Dubina ugradnje: 10 mm
Prikladno za sve uobičajene tipove prozora bez štitnika protiv udara kiše

KOD VAĐENJA PROIZVODA IZ AMBALAŽE PRIPAZITE DA NEHOTICE NE BACITE MATERIJAL ZA MONTAŽU. ODMAH NAKON RASPAKIRANJA PROVJERITE JE LI OPSEG ISPORUKE POTPUN TE JESU LI PROIZVOD I SVI DIJELOVI U BESPRIJEKORNOM STANJU. AKO OPSEG ISPORUKE NIJE POTPUN, NI U KOJEM SLUČAJU NEMOJTE MONTIRATI PROIZVOD.

4. Sigurnosne napomene

Upozorenje — Zabranjeno naslanjanje — Ne ostavljajte djecu bez nadzora — Napomena

UPOZORENJE! OPASNOST PO ŽIVOT I OPASNOST OD NEZGODA KOD MALE DJECE I DJECE!
Opasnost od gušenja, davljenja i ozljeda uzrokovanih sastavnim dijelovima i sadržajem ambalaže. Djeca nisu svjesna ovih opasnosti. Proizvod nije igračka.

UPOZORENJE! OPASNOST OD PADA! OPASNOST PO ŽIVOT I OPASNOST OD NESREĆA!
Ne naslanjajte se na proizvod. Ovaj proizvod ne predstavlja otpornu prepreku za izlaz i ne smije se upotrebljavati kao zamjena za zatvoreni prozor odnosno zatvorena vrata. Postavite proizvod samo na prozore i vrata kojima se može bezopasno pristupiti. Prilikom postavljanja, demontiranja i čišćenja proizvoda ne naginjte se kroz prozor / vrata, ne naslanjajte se na komarnik i ne pritiščite ga iznutra.

OPREZ! OPASNOST OD OZLJEĐA!
Postoji opasnost od ozljeda uslijed nepravilne montaže i upotrebe alata. Po potrebi upotrebljavajte radne rukavice. Montažu i rukovanje smiju izvoditi samo osobe koje su se upoznale s uputama i mogu samostalno montirati proizvod. Nepotpuni kompleti odnosno oštećeni dijelovi ne smiju se ni u kojem slučaju upotrebljavati za montažu. To može ugroziti funkciju i sigurnost. Držite proizvod i sve zapaljive dijelove dalje od izvora topline i vatre.Čuvajte ambalažu jer sadrži važne podatke.

5. Montaža
Montaža je moguća samo izvana. Strogo se pridržavajte uputa za montažu (slika 1 – 11). Pritom se pridržavajte sigurnosnih upozorenja.

6. Čišćenje i održavanje
- Ni u kojem slučaju ne upotrebljavajte nagrizajuća ili abrazivna sredstva za čišćenje.
- Tkaninu od fiberglasa i okvir čistite lagano navlaženom krpom koja ne ostavlja dlačice.
- Komarnik za prozor čistite u redovitim vremenskim razmacima.