Cien BEAUTY

MULTI-GROOMER CMG 3.7 A1

(GB) (CY)

MULTI-GROOMER

Operation and safety notes
Translation of the original instructions

(SI)

VEČNAMENSKI APARAT MULTIGROOMER

Navodila za upravljanje in varnostna opozorila
Prevod izvirnih navodil

(SK)

HOLIACI MULTISTROJČEK

Pokyny pre obsluhu a bezpečnostné pokyny
Preklad pôvodného návodu na použitie

(RS)

MULTIGROOMER

Uputstva o rukovanju i bezbednosti
Prevod originalnog uputstva za upotrebu

(BG)

МНОГОФУНКЦИОНАЛНА МАШИНКА ЗА ПОДСТРИГВАНЕ

Инструкции за обслужване и безопасност
Превод на оригиналната инструкция

(DE) (AT) (BE) (CH)

MULTIGROOMER

Bedienungs- und Sicherheitshinweise
Originalbetriebsanleitung

(HU)

MULTIFUNKCIÓS TESTSZŐRZET ÁPOLÓ

Kezelési és biztonsági utalások
Eredeti használati utasítás fordítása

(CZ)

MULTIFUNKČNÍ ZASTŘIHOVAČ 8 V 1

Pokyny pro obsluhu a bezpečnostní pokyny
Překlad původního návodu k používání

(HR)

VIŠENAMJENSKI TRIMER

Upute za posluživanje i za Vašu sigurnost
Prijevod originalnih uputa

(RO)

MULTIGROOMER

Instrucțiuni de utilizare și de siguranță
Traducere a instrucțiunilor originale

(GR) (CY)

ΚΟΥΡΕΥΤΙΚΗ ΜΗΧΑΝΗ

Υποδείξεις χειρισμού και ασφαλείας
Μετάφραση του πρωτοτύπου των οδηγιών χρήσης

IAN 494420_2504

HU SI CZ SK
HR RS RO
BG GR CY

GB/CY	Operation and safety notes	Page	5
HU	Kezelési és biztonsági utalások	Oldal	24
SI	Navodila za upravljanje in varnostna opozorila	Stran	43
CZ	Pokyny pro obsluhu a bezpečnostní pokyny	Strana	63
SK	Pokyny pre obsluhu a bezpečnostné pokyny	Strana	81
HR	Upute za posluživanje i za Vašu sigurnost	Stranica	100
RS	Uputstva o rukovanju i bezbednosti	Strana	119
RO	Instrucțiuni de utilizare și de siguranță	Pagina	140
BG	Инструкции за обслужване и безопасност	Страница	159
GR/CY	Υποδείξεις χειρισμού και ασφαλείας	Σελίδα	183
DE/AT/BE/CH	Bedienungs- und Sicherheitshinweise	Seite	205

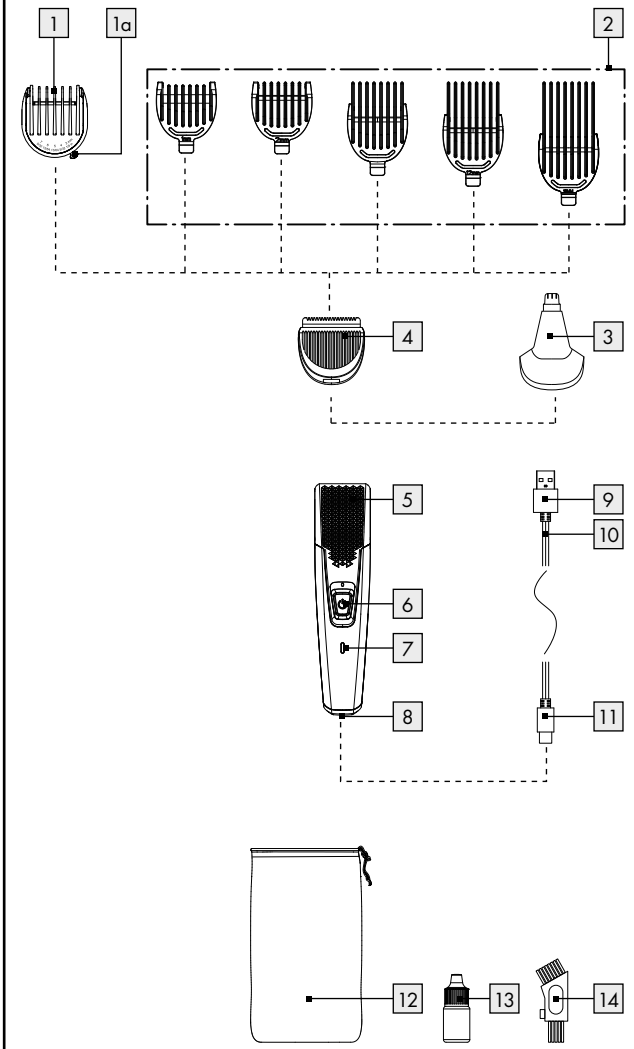
1
1a
2
4
3
5
9
10
6
7
8
11
12
13
14

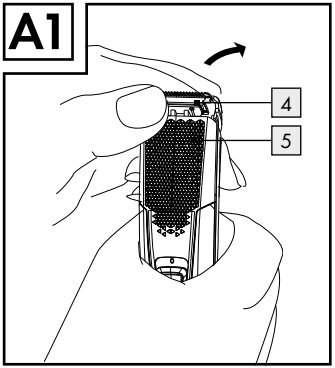
A1
4
5

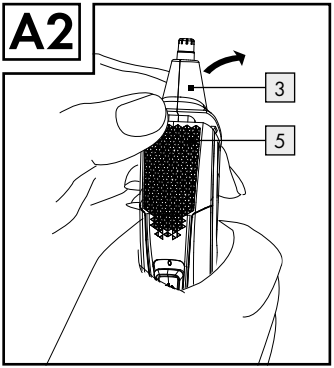
A2
3
5

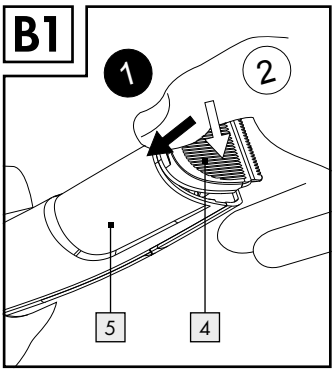
B1
1
2
5
4

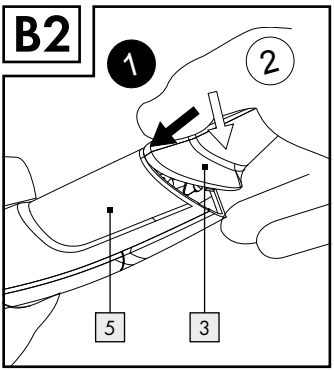
B2
1
2
5
3

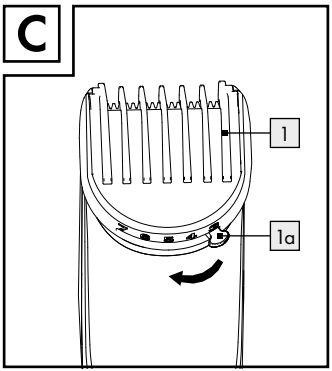
C
1
1a

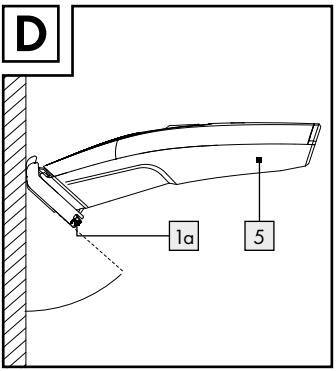
D
1a
5

List of pictograms used ..... Page 6

Introduction ..... Page 6
Intended use ..... Page 7
Parts description ..... Page 7
Technical data ..... Page 8
Scope of delivery ..... Page 8

Safety notes ..... Page 8
Safety instructions for batteries/rechargeable batteries ..... Page 14

Charging the product ..... Page 16

Before first use ..... Page 16
Oiling the blades ..... Page 16

Operation ..... Page 17
Changing the cutting attachments ..... Page 17
Changing the comb attachments ..... Page 17
Cutting hair (Hair trimmer attachment) ..... Page 17
Trimming nose and ear hair
(Nose/ear hair trimmer attachment) ..... Page 18
Cleaning with the cleaning brush ..... Page 18

Ordering replacement parts ..... Page 18

Cleaning and care ..... Page 19

Storage ..... Page 19

Troubleshooting ..... Page 19

Disposal ..... Page 20

Warranty ..... Page 20
Warranty claim procedure ..... Page 21
Service ..... Page 22

EU declaration of conformity ..... Page 23

List of pictograms used			
	Read the instruction manual		Safety information Instructions for use
	Observe the warnings and safety information!		Protection class III
V	Volt		ON/OFF slide switch
	USB type C connector		For indoor use only
	Direct current/voltage	CE	CE mark indicates conformity with relevant EU directives applicable for this product.

Multi-Groomer

Introduction

We congratulate you on the purchase of your new product. You have chosen a high quality product. The instructions for use are part of the product. They contain important information concerning safety, use and disposal. Before using the product, please familiarise yourself with all of the safety information and instructions for use. Only use the product as described and for the specified applications. If you pass the product on to anyone else, please ensure that you also pass on all the documentation with it.

PDF ONLINE
www.lidl-service.com

You can download and view this and numerous other manuals at www.lidl-service.com. By scanning this QR code, you will be taken straight to the Lidl service website (www.lidl-service.com) where you can open your instruction manual by entering the article number (IAN) 494420_2504.

Intended use

This product is only intended for cutting human hair. Only use the product on dry hair. This product is only intended for private household use and must not be used for commercial purposes. The product may only be used indoors. All other uses are considered improper and can lead to property damages or personal injuries. The manufacturer accepts no liability for damages caused by improper use.

⚠ WARNING! DANGER OF DAMAGE TO PROPERTY!

- Do not use the product on artificial hair or animal hair.
- Verify the product is complete and undamaged immediately after unpacking.
- Only use OEM parts.
- Do not place the product on hot surfaces, near hot surfaces or near an open fire.
- To prevent impermissible heating during use and charging, do not cover the USB Type A to C cable 10, the power supply (not included in delivery) and the product.
- Do not use any corrosive or abrasive cleaning agents.

⚠ WARNING! To charge the rechargeable battery, use only a Class II power supply (not included in delivery) approved for use with household appliances. SELV output: DC 5 V, max. 1 A.

Parts description

1 Adjustable comb attachment (3/4/5/6/7 mm) for the hair trimmer attachment
1a Cutting length regulator
2 Comb attachment (1/2/9/12/16 mm) for the hair trimmer attachment
3 Nose/ear hair trimmer attachment
4 Hair trimmer attachment
5 Hair and beard trimmer unit
6 ON/OFF slide switch ⏻
7 LED indicator
8 USB Type C socket
9 USB Type A connector
10 USB Type A to C cable
11 USB Type C connector
12 Storage bag
13 Blade oil
14 Cleaning brush

Technical data

Multi-Groomer:	**HG12393**
Input:	5 V⎓, 1 A
Battery:	1 x 3.7 V Li-Ion, 600 mAh (non-replaceable by user; replaceable only by qualified person)
Emissions sound pressure level:	<70 dB(A), K=3 dB(A)
Protection class:	III/⧈
Vibration level:	≤ 2.5 m/s²
Low power consumption condition:	0.05 W (hair & beard trimmer unit with power adapter (Input: 100–240 V~, 50–60 Hz, 0.2 A; Output: 5.0 V⎓, 1.0 A, 5.0 W))

Scope of delivery

1 Multi-Groomer
1 Nose/ear hair trimmer attachment
1 Hair trimmer attachment
1 Adjustable comb attachment (3/4/5/6/7 mm) for hair trimming attachment
5 Comb attachments (1/2/9/12/16 mm) for hair trimming attachment
1 USB Type A to C cable
1 Blade oil
1 Cleaning brush
1 Storage bag
1 Set of instructions

Safety notes

- **⚠ WARNING! DANGER TO LIFE AND RISK OF ACCIDENTS FOR INFANTS AND CHILDREN!** Never leave children unattended with the packaging material or the product. There is a danger of suffocation.

- This product may be used by children aged 8 years and up, as well as by persons with reduced physical, sensory or mental capacities, or those lacking experience and/or knowledge, as long as they are supervised or instructed in the safe use of the product and they understand the associated risks. Do not allow children to play with the product. Never allow children to clean or maintain this product unsupervised.
- ⚠ **WARNING!** Detach the hand-held part from the USB Type A to C cable 10 before cleaning it.
- Clean the product (see “Cleaning and Care”).

Avoid the risk of fatal injury from electric shock

⚠ **WARNING!** Keep the product dry.

⚠ **WARNING!** Do not use this product near bathtubs, showers, basins or other vessels containing water.

⚠ **WARNING!** If the product falls into the water, immediately remove the USB Type A to C cable 10 from the power supply (not

included in delivery) before you reach into the water.

⚠ **WARNING!** Never touch the USB Type A to C cable 10 with moist or wet hands, especially when you plug it into the socket or pull it out of the socket.

⚠ **WARNING!** Never submerge the product or the USB Type A to C cable 10 in water or any other liquid and never rinse this/these under running water.

⚠ **WARNING!** Do not use the product while bathing.

- For additional protection, the installation of a residual current device (RCD) having a rated residual operating current not exceeding 30 mA is advisable in the electrical circuit supplying the bathroom. Ask your installer for advice.
- Remove the USB Type A to C cable 10 from the power supply (not included in delivery)
  - if a malfunction occurs,
  - before you clean the product,
  - if you have not used the product for a long time,

- during a thunderstorm and
- after each use.

When doing so, remove the USB Type A connector 9 directly from the socket and do not pull it out using the USB Type A to C cable 10.

Avoid risk of injury

- Do not change the accessories while the product is switched on.
- Do not use the product if you detect any kind of visible, external damage. Never use a damaged product.
- If liquid gets into the product, check before using the product once more.
- If you notice that the USB Type A to C cable 10, housing or another part has become damaged, the product can no longer be used.
- Repairs should only be carried out by a specialist. Improper repairs may result in considerable danger to the user. This will also make any warranty claims void.

- Do not use defective attachments with the product as these could have sharp corners.
- Defective components must always be replaced with original spare parts. Only by using original spare parts can you ensure that safety requirements are met.
- For loading connect the USB Type A to C cable 10 to a power source which is well within reach.
- Never use the product unsupervised and only use it in accordance with the information stated on the type plate.
- Connect the USB Type A to C cable 10 to the product before inserting it into the power source.
- The tips of the attachments are sharp.
- Switch off the product before attaching or switching the attachments, as well as before cleaning.
- Lay the USB Type A to C cable 10 so nobody will step on or trip over it.
- Do not use the product if you have an open wound, cut, sunburn or blister.

Avoid the danger of damage to property

- Electrical products may pose a hazard to animals. Animals can also damage the product. Always keep animals away from electrical products.
- Protect the product from moisture, drops of water and splashing water.
- Ensure that the USB Type A to C cable 10 does not get stuck in cupboard doors and that it is not pulled over hot surfaces. This could damage the USB Type A to C cable 10 insulation.
- Keep the blade oil 13 out of reach of children. Do not ingest the blade oil 13, do not get it into your eyes. Keep it in a safe place if it is not being used.
- **ATTENTION!** Risk of product damage! Do not expose the product to direct sunshine or heat. The ideal ambient temperature is between +5 °C and +40 °C. Extreme low or high temperature may damage the battery or the product.

Safety instructions for batteries/rechargeable batteries

- **WARNING!** For the purpose of recharging the batteries, only use protection class II power supply (not provided) approved for use with household product.
  SELV output: DC 5 V, max. 1 A.
- **DANGER TO LIFE!** Keep batteries/rechargeable batteries out of reach of children. If accidentally swallowed seek immediate medical attention.
- **DANGER OF EXPLOSION!**
  Never recharge non-rechargeable batteries. Do not short-circuit batteries/rechargeable batteries and/or open them. Overheating, fire or bursting can be the result.
- Never throw batteries/rechargeable batteries into fire or water.
- Do not exert mechanical loads to batteries/rechargeable batteries.

Risk of leakage of batteries/ rechargeable batteries

- Avoid extreme environmental conditions and temperatures, which could affect batteries/ rechargeable batteries, e.g. radiators/direct sunlight.
- If batteries/rechargeable batteries have leaked, avoid contact with skin, eyes and mucous membranes with the chemicals! Flush immediately the affected areas with fresh water and seek medical attention!
- **WEAR PROTECTIVE GLOVES!** Leaked or damaged batteries/ rechargeable batteries can cause burns on contact with the skin. Wear suitable protective gloves at all times if such an event occurs.
- This product has a built-in rechargeable battery which cannot be replaced by the user. The removal or replacement of the rechargeable battery may only be carried out by the manufacturer or his customer service or by a similarly qualified person in order to avoid hazards. When disposing of the product, it should be noted that this product contains a rechargeable battery.

Charging the product

Note: Charge the product for 90 minutes before using it for the first time and subsequent charging.
Note: Connect the USB Type C connector 11 to the USB type C socket 8 on the product. Connect the USB Type A connector 9 of the USB type A to C cable 10 to a suitable USB Type A socket of a protection class II power supply (not provided), that is approved for use with household products and has a SELV output of DC 5 V, max. 1 A. Connect the power supply (not provided) to the mains socket.
Note: The LED indicator 7 will turn red when the battery is nearly drained.
Note: In order to lengthen the service life of the rechargeable battery, it is recommended that the product is used regularly and without long storage periods.
Note: After a quick charge for 5 minutes the product can be used for approx. 5 minutes.
Note: When the battery is fully charged, the LED indicator 7 flashes white. When the battery is fully charged, the product can be used for approx. 60 minutes.

Low power consumption condition
After fully recharged, the battery status indicator is steady on when the appliance is connected to the supply mains via EPS.

Before first use

⚠ **WARNING! DANGER OF ELECTRIC SHOCK!** The hair and beard trimmer unit 5 is not waterproof and therefore must not be used in the bathtub/shower.

- Please do not use the product if you have an open wound, cut, sunburn or blister.
- The product is only intended for use on dry hair in dry, indoor spaces.
- The product can be used cordless only.

Oiling the blades

It is recommended that you oil the blades before first use and after cleaning to guarantee complete functionality (see Fig. F).

- Always switch off the product before oiling the blade.
- Apply one or two drops of blade oil 13 between the blades and distribute them evenly.
- Wipe off any excess oil with a cloth.
- You can also use any acid-free oil (such as sewing machine oil).

Operation

Note: For all applications hold the hair and beard trimmer unit 5 with an angle of 45° to your skin (see Fig. E).

Changing the cutting attachments 3, 4

⚠ **WARNING! RISK OF INJURY!** Switch off the hair and beard trimmer unit 5, before you attach or remove the attachments.

- To attach the attachments 3, 4 (see Fig. B1, B2), put the lower flap of the attachment 3, 4 into the slot in the hair and beard trimmer unit 5 and press the upper part of the attachment against the hair trimmer until it audibly locks into place and sits firmly in position.
- To remove the attachments 3, 4 (see Fig. A1, A2) use your thumbs to push the attachment outward from the hair and beard trimmer unit 5.

Changing the comb attachments 1, 2

- To attach the comb attachments 1, 2 carefully slide the appropriate comb attachment over the hair trimmer attachment 4. Press the lower part of the comb attachments 1, 2 firmly until they lock into place (see Fig. G).
- To remove the comb attachments 1, 2 loosen the comb attachment at its lower end and pull it off the hair and beard trimmer unit 5 (see Fig. H).

Cutting hair (Hair trimmer attachment 4)

Note: The hair to be dressed must be dry. The cutting length may deviate depending on the cutting angle.

- Place a sheet or cape around throat and neck to prevent cut-off hair from dropping into the collar.
- First, start with a comb attachment 2 with a longer cutting length and then, in the course of the cutting process, use shorter cutting lengths step by step.
- With the adjustable comb attachment 1 you also start with a longer cutting length. To adjust the cutting length of the adjustable comb attachment 1, set the cutting length regulator 1a to the desired length marking (3/4/5/6/7 mm) (see Fig. C).
- Start by cutting the hair in the neck or on the sides and cut towards the center of the head. Then, cut the front section of the hair towards the center of the head.

- Hold the hair and beard trimmer unit 5 in such a way that the comb attachment 2 lies as flat as possible on the head. Move the hair and beard trimmer unit 5 evenly through the hair.
- Hold the hair and beard trimmer unit 5 with adjustable comb attachment 1 in such a way that the flat area above the cutting length regulator 1a lies on the head (see Fig. D).
- Cut against direction of hair growth.
- In order to catch all the hair, move the hair and beard trimmer unit 5 several times through each section ofthe hair.
- Comb the hair repeatedly and well.
- In order to achieve a straight cutting line for cutting lengths, the hair and beard trimmer unit 5 should be passed through the hair several times from different directions.

Trimming nose and ear hair (Nose/ear hair trimmer attachment 3)

- Insert only the metal tip slowly into a nostril or an ear.
- Slowly move the hair and beard trimmer unit 5 with a circular motion to trim the hair.

Cleaning with the cleaning brush 14

- Switch the product off using the ON/OFF slide switch ⏻ 6. If any cutting attachment 3, 4 or comb attachments 1, 2 is attached on the product, remove it before cleaning as described in the chapter "Operation". Remove the attachment by pressing the attachment with your thumbs from the front (see Fig. A1, A2).
- Remove the hair remnants from the attachment using the cleaning brush 14.

Ordering replacement parts

Replacements for the following parts can be ordered online:

Adjustable comb attachment (3/4/5/6/7 mm) 1
5 comb attachments (1/2/9/12/16 mm) 2
Nose/ear hair trimmer attachment 3
Hair trimmer attachment 4

Item number: 494420_2504
Website: www.optimex-shop.com

Cleaning and care

- Never immerse the product, the USB Type A to C cable 10 and the power supply (not included in delivery) in water or other liquids or rinse under running water.
- Always switch off the product before cleaning it.
- The comb attachments 1, 2, the nose/ear hair trimmer attachment 3 and the hair trimmer attachment 4 can be cleaned with water. Do not use any other liquids.
  Note: Let them dry before using again.
- Do not use aggressive or abrasive cleaning agents.
- Wipe down the product with a slightly damp cloth.
- If you are not using the product for extended periods, store it in the storage bag 12.

Storage

⚠ **CAUTION! DANGER OF DAMAGE TO PROPERTY!** Never store the product in the storage bag 12 whilst the product is charging. Risk of overheating!

- Store the clean and dry product and its accessories in the storage bag 12 provided.
  Note: Do not put the product to direct sunshine or heat. The ideal ambient temperature is between -10 °C and +60 °C. Extreme low or high temperature may damage the battery or the product.
- Store everything in a clean, dust-free and dry place.
  Note: We recommend to charge the product every 6 months.

Troubleshooting

Error	Cause	Solution
The product does not work.	The battery may not be charged.	Recharge the product.
Trimming is difficult.	Hair may be stuck inside the blades.	Clean the cutting unit 3, 4 and the product and oil it if necessary.
The rechargeable battery cannot be charged or the battery performance is very poor.	The rechargeable battery has reached the end of its service life.	The product with the built-in rechargeable battery must be properly disposed of.
The product cannot be recharged.	The ambient temperature in the charging location is too high.	Move the product away from direct sunshine or heat.

Disposal

The packaging is made entirely of recyclable materials, which you may dispose of at local recycling facilities.

Observe the marking of the packaging materials for waste separation, which are marked with abbreviations (a) and numbers (b) with following meaning: 1–7: plastics/20–22: paper and fibreboard/80–98: composite materials.

Contact your local refuse disposal authority for more details of how to dispose of your worn-out product.

To help protect the environment, please dispose of the product properly when it has reached the end of its useful life and not in the household waste. Information on collection points and their opening hours can be obtained from your local authority.

This product has a built-in rechargeable battery that cannot be replaced or removed by the user. When disposing of the product, it must be noted that this product contains a rechargeable battery.

Faulty or used batteries/rechargeable batteries must be recycled. Return the batteries/rechargeable batteries and the product to the available collection points.

Environmental damage through incorrect disposal of the batteries/rechargeable batteries!

Batteries/rechargeable batteries may not be disposed of with the usual domestic waste. They may contain toxic heavy metals and are subject to hazardous waste treatment rules and regulations. The chemical symbols for heavy metals are as follows: Cd = cadmium, Hg = mercury, Pb = lead. That is why you should dispose of used batteries/rechargeable batteries at a local collection point.

Warranty

The product has been manufactured to strict quality guidelines and meticulously examined before delivery. In the event of material or manufacturing defects you have legal rights against the retailer of this product. Your legal rights are not limited in any way by our warranty detailed below.

The warranty for this product is 3 years from the date of purchase. The warranty period begins on the date of purchase. Keep the original sales receipt in a safe location as this document is required as proof of purchase.

Any damage or defects already present at the time of purchase must be reported without delay after unpacking the product.

Should the product show any fault in materials or manufacture within 3 years from the date of purchase, we will repair or replace it – at our choice – free of charge to you. The warranty period is not extended as a result of a claim being granted. This also applies to replaced and repaired parts.

This warranty becomes void if the product has been damaged, or used or maintained improperly.

The warranty covers material or manufacturing defects. This warranty does not cover product parts subject to normal wear and tear, thus considered consumables (e.g. batteries, tubes, cartridges), nor damage to fragile parts, e.g. switches or glass parts.

For this product, the rechargeable battery is also covered by its warranty period.

Warranty claim procedure

To ensure quick processing of your case, please observe the following instructions:

Please have the till receipt and the item number (IAN 494420_2504) available as proof of purchase.
You will find the item number on the rating plate, an engraving on the front page of the instructions for use (bottom left), or as a sticker on the rear or bottom of the product.
If functional or other defects occur, please contact the service department listed either by telephone or by e-mail.
You can return a defective product to us free of charge to the service address that will be provided to you. Ensure that you enclose the proof of purchase (till receipt) and information about what the defect is and when it occurred.

Service

GB **Service Great Britain**
Tel.: 0800 404 7657
E-Mail: owim@lidl.gb

CY **Service Cyprus**
Tel.: 8009 4241
E-Mail: owim@lidl.cy

Serbian mark of conformity

EU declaration of conformity

EU DECLARATION OF CONFORMITY (No 494420_2504)	
IAN:	**494420_2504**
Product identification:	**"Cien BEAUTY" Multi-Groomer**
Model Number:	**HG12393**

The object of the declaration described above is in conformity with the relevant Union harmonisation legislation:

Directive 2006/42/EC
Directive 2014/30/EU
Directive 2011/65/EU and all related amendments

References to the relevant harmonised standards used or references to the other technical specifications in relation to which conformity is declared:

N° / Parts
Directive 2006/42/EC
EN 60335-2-8:2015+A1:2016+A2:2022+A11:2022+A12:2022
EN 60335-1:2012+A11:2014+A13:2017+A1:2019+A14:2019+A2:2019+A15:2021+A16:2023
EN 62233:2008
EN ISO 12100:2010
Directive 2014/30/EU
EN IEC 55014-1:2021
EN IEC 55014-2:2021
EN IEC 61000-3-2:2019+A1:2021+A2:2024
EN 61000-3-3:2013+A1:2019+A2:2021

The object of the declaration described above is in conformity with Directive 2011/65/EU of the European Parliament and of the Council of 8 June 2011 on the restriction of the use of certain hazardous substances in electrical and electronic equipment:

N° / Parts
EN IEC 63000:2018

Keeper of the technical documentation: OWIM GmbH & Co.KG

Signed for and on behalf of:

OWIM GmbH & Co. KG, Stiftsbergstraße 1, 74167 Neckarsulm, Germany

This declaration of conformity is issued under the sole responsibility of the manufacturer.

Translation of the original declaration of conformity

Neckarsulm	30.09.2025	ppa. Buchheim	ppa. T. Maier
Place	Date	ppa. Jens Buchheim Authorised Signatory	ppa. Dr. Thorsten Maier Authorised Signatory

Az alkalmazott piktogramok jelmagyarázata ..... Oldal 25

Bevezető ..... Oldal 25
Rendeltetésszerű használat ..... Oldal 26
Alkatrészleírás ..... Oldal 26
Műszaki adatok ..... Oldal 27
A csomag tartalma ..... Oldal 27

Biztonsági tudnivalók ..... Oldal 27
Az elemekre/akkumulátorokra vonatkozó biztonsági tudnivalók ..... Oldal 33

A termék töltése ..... Oldal 35

Az üzembe helyezés előtt ..... Oldal 35
A pengék olajozása ..... Oldal 35

Kezelés ..... Oldal 36
Vágó rátétek cseréje ..... Oldal 36
A fésű rátétek cseréje ..... Oldal 36
Hajvágás (hajvágó rátét) ..... Oldal 36
Orr- és fülszőrzet nyírása (orr-/fülszőrzet-vágó rátét) ..... Oldal 37
Tisztítás tisztítóecsettel ..... Oldal 37

Pótalkatrészek rendelése ..... Oldal 37

Tisztítás és ápolás ..... Oldal 37

Tárolás ..... Oldal 38

Hibaelhárítás ..... Oldal 38

Mentesítés ..... Oldal 39

Garancia ..... Oldal 39
Garanciális ügyek lebonyolítása ..... Oldal 40
Szerviz ..... Oldal 41

EU-megfelelőségi nyilatkozat ..... Oldal 42

Az alkalmazott piktogramok jelmagyarázata			
	Olvassa el a használati útmutatót!		Biztonsági tudnivalók Kezelési utasítások
	Tartsa be a figyelmeztető és biztonsági utasításokat!	III	III. érintésvédelmi osztály
V	Volt		BE/KI tolókapcsoló
	USB-C típusú dugó		Csak beltéri használatra
	Egyenáram/-feszültség	CE	A CE-jelölés a termékre vonatkozó EU-irányelveknek való megfelelést tanúsítja.

Multifunkciós testszőrzet ápoló

Bevezető

Gratulálunk új termékének vásárlása alkalmából. Ezzel egy magas minőségű termék mellett döntött. Az első üzembevétel előtt ismerkedjen meg a készülékkel. Ehhez figyelmesen olvassa el a következő Használati utasítást és a biztonsági tudnivalókat. A terméket csak a leírtak szerint és a megadott felhasználási területeken alkalmazza. Őrizze meg ezt az útmutatót egy biztos helyen. A termék harmadik félnek történő továbbadása esetén mellékelje a termék a teljes dokumentációját is.

PDF ONLINE
www.lidl-service.com

Ez és számos más használati útmutató letölthető és megtekinthető a www.lidl-service.com weboldalon. A QR-kódot beolvasva egyenesen a Lidl szolgáltatási weboldalára (www.lidl-service.com) juthat, ahol a cikkszám (IAN) 494420_2504 megadásával megnyithatja használati útmutatóját.

Rendeltetésszerű használat

Ez a termék kizárólag emberi haj vágására szolgál. A terméket csak száraz hajon használja. A terméket magáncélú felhasználásra tervezték, nem használható közületi célokra. A terméket csak beltéren szabad használni. Minden egyéb felhasználás szakszerűtlennek tekinthető, és anyagi károkhoz vagy személyi sérüléshez vezethet. A nem rendeltetésszerű használatból eredő károkért a gyártó nem vállal felelősséget.

⚠ FIGYELMEZTETÉS! ANYAGI KÁR VESZÉLYE!

- Ne használja a terméket szintetikus vagy állati szőrre.
- Közvetlenül a kicsomagolás után ellenőrizze a termék teljességét és kifogástalan állapotát.
- Csak eredeti tartozékokat használjon.
- Ne helyezze a terméket forró felületekre, illetve forró felületek vagy nyílt láng közelébe.
- A használat és a töltés során történő felmelegedés elkerülése érdekében ne takarja le az USB-A/USB-C típusú kábelt 10, a tápegységet és a terméket.
- Ne használjon maró vagy súroló hatású tisztítószereket.

⚠ FIGYELMEZTETÉS! A töltéshez csak olyan II. védelmi osztályú tápegységet használjon (nem tartozék), amely háztartási készülékekkel való használatra engedélyezett. SELV-kimenet: DC 5 V, max. 1 A.

Alkatrészleírás

1 Beállítható fésű rátét (3/4/5/6/7 mm) a hajvágó rátéthez
1a Vágáshossz szabályozó
2 Fésű rátét (1/2/9/12/16 mm) a hajvágó rátéthez
3 Orr-/fülszőrzet-vágó rátét
4 Hajvágó rátét
5 Haj- és szakállvágó
6 BE/KI tolókapcsoló ⏻
7 LED-kijelző
8 USB-C típusú hüvely
9 USB-A típusú dugó
10 USB-A/USB-C típusú kábel
11 USB-C típusú dugó
12 Tárolótáska
13 Kenőolaj
14 Tisztítóecset

Műszaki adatok

Multigroomer:	**HG12393**
Bemenet:	5 V⎓, 1 A
Akkumulátor:	1 db 3,7 V Li-ion, 600 mAh (a felhasználó által nem cserélhető; a cserét csak szakképzett személy végezheti)
Hangnyomásszint-kibocsátás:	<70 dB(A), K=3 dB(A)
Érintésvédelmi osztály:	III/⧈
Rezgéskibocsátás:	≤ 2,5 m/s²
Alacsony teljesítményfelvétel:	0,05 W (haj- és szakállvágó készülék hálózati adapterrel (bemenet: 100–240 V~, 50–60 Hz, 0,2 A; kimenet: 5,0 V⎓, 1,0 A, 5,0 W))

A csomag tartalma

1 Multifunkciós testszőrzet ápoló
1 Orr-/fülszőrzet-vágó rátét
1 Hajvágó rátét
1 Beállítható fésű rátét (3/4/5/6/7 mm) a hajvágó rátéthez
5 Fésű rátét (1/2/9/12/16 mm) a hajvágó rátéthez
1 USB-A/USB-C típusú kábel
1 Kenőolaj
1 Tisztítóecset
1 Tárolótáska
1 Használati útmutató

Biztonsági tudnivalók

⚠ FIGYELMEZTETÉS! KISGYERMEKEK ÉS GYERMEKEK SZÁMÁRA ÉLET- ÉS BALESETVESZÉLYES! Soha ne hagyja a gyermekeket felügyelet nélkül a csomagolóanyagokkal és a termékkel. Fulladásveszély áll fenn.

- A terméket 8 éves kor feletti gyermekek, valamint korlátozott fizikai, érzékszervi vagy szellemi képességgel élő vagy nem megfelelő tapasztalattal és/vagy tudással rendelkező személyek csak felügyelet mellett, illetve a termék biztonságos használatára vonatkozó felvilágosítás és a lehetséges veszélyek megértése után használhatják. Gyermekek nem játszhatnak a termékkel. A tisztítást és a felhasználó általi karbantartást gyermekek felügyelet nélkül nem végezhetik.
- ⚠ **FIGYELMEZTETÉS!** Válassza le a terméket az USB-A/USB-C típusú kábelről 10, mielőtt tisztítja.
- Tisztítsa a terméket (lásd a „tisztítás és karbantartás" részt).

Kerülje az áramütés általi életveszélyt

⚠ **FIGYELMEZTETÉS!** Tartsa szárazon a terméket.

⚠ **FIGYELMEZTETÉS!** Ne használja a készüléket fürdőkádak, mosdókagylók

vagy más, folyadékokkal töltött edények közelében.

⚠ **FIGYELMEZTETÉS!** Ha vízbe esett a termék, haladéktalanul válassza le az USB-A/USB-C típusú kábelt 10 a tápegységről (nem tartozék), mielőtt a vízbe nyúl.

⚠ **FIGYELMEZTETÉS!** Soha nem fogja meg vizes kézzel az USB-A/USB-C típusú kábelt 10, különösen akkor ne, ha az aljzatba dugja, illetve kihúzza abból.

⚠ **FIGYELMEZTETÉS!** Soha ne merítse vízbe vagy más folyadékba, illetve ne öblítse le folyó víz alatt az USB-A/USB-C típusú kábelt 10.

⚠ **FIGYELMEZTETÉS!** Ne használja a terméket fürdés közben.

- Kiegészítő védelemként egy legfeljebb 30 mA-es névleges hibaáram-védőberendezésnek (FI/RCD-relé) a fürdőszoba áramkörébe való beszerelését ajánljuk. Kérje ki szakember tanácsát.
- Válassza le az USB-A/USB-C típusú kábelt 10 a tápegységről (nem tartozék),
  - ha hiba lép fel,
  - mielőtt tisztítja a terméket,

- ha hosszabb ideig nem használja a terméket,
- vihar esetén és
- minden használat után.

Az USB-A típusú dugót 9 közvetlenül, és ne az USB-A/USB-C kábelnél megfogva húzza ki a csatlakozóaljzatból 10.

Kerülje a sérülésveszélyt

- Ne cserélje a tartozékokat, amíg a termék be van kapcsolva.
- Ne használja a terméket, ha bármiféle látható külső károsodást fedez fel rajta. Ne helyezzen üzembe sérült terméket.
- Ha folyadék hatol a termékbe, ellenőrizze azt az újabb használat előtt.
- Ha sérülést észlel az USB-A/USB-C típusú kábelen 10, a burkolaton vagy valamely más részen, akkor tilos tovább használni a terméket.
- Javításokat csak szakkereskedővel végeztessen. Szakszerűtlen javítások következtében a felhasználó számára jelentős veszélyek

állnak fenn. Emellett mindennemű garanciaigény érvényét veszti.

- Ne használja a terméket hibás rátétekkel, mivel azok szélei élesek lehetnek.
- A hibás alkatrészeket ki kell cserélni. A biztonsági követelmények csak úgy biztosíthatók, ha eredeti alkatrészeket használnak.
- Töltéshez csatlakoztassa az USB-A/USB-C típusú kábelt 10 egy könnyen hozzáférhető áramforrásra.
- Soha ne üzemeltesse a terméket felügyelet nélkül, és mindig tartsa be az típustáblán található adatokat.
- Csatlakoztassa az USB-A/USB-C típusú kábelt 10 a termékre, mielőtt csatlakoztatja az áramforrásra.
- A rátétek hegyesek.
- A terméket mindig kapcsolja ki, mielőtt felhelyezi vagy cseréli a rátéteket, vagy tisztítja a terméket.
- Az USB-A/USB-C típusú kábelt 10 úgy helyezze el, hogy senki ne lépjen rá és ne botolhasson meg benne.
- Ne használja a terméket nyílt seben, vágási sérülésen, napégette bőrön és hólyagokon.

Kerülje az anyagi károk veszélyét

- Az elektromos termékek veszélyt jelenthetnek az állatok számára. Emellett az állatok is károsíthatják a terméket. Mindig tartsa távol az állatokat az elektromos termékektől.
- Óvja a terméket nedvességtől, vízcseppektől és fröccsenő víztől.
- Ügyeljen arra, hogy az USB-A/USB-C típusú kábel 10 ne szoruljon be szekrényajtókba és ne érjen forró felületekhez. Más esetben károsodhat az USB-A/USB-C típusú kábel 10 szigetelése.
- A kenőolajat 13 tartsa gyermekektől távol. Ne nyelje le a kenőolajat 13 és ne kerüljön a szemébe. Ha nem használja, tárolja azt egy biztonságos helyen.
- **FIGYELEM!** A készülék károsodásának veszélye! Ne tegye ki a terméket közvetlen napsugárzásnak vagy hőnek. Az ideális környezeti hőmérséklet +5 °C és +40 °C között van. A rendkívül alacsony vagy magas hőmérséklet károsíthatja az elemet vagy a terméket.

Az elemekre/ akkumulátorokra vonatkozó biztonsági tudnivalók

- **FIGYELMEZTETÉS!** Az akkumulátor töltéséhez csak egy II. érintésvédelmi osztályú hálózati tápegységet használjon (nem tartozék), amely háztartási készülékekkel való használatra engedélyezett. SELV-kimenet: DC 5 V, max. 1 A.
- **ÉLETVESZÉLY!** Tartsa távol az elemeket/ akkumulátorokat a gyermekektől. Lenyelés esetén azonnal forduljon orvoshoz!
- **ROBBANÁSVESZÉLY!** Soha ne töltse a nem feltölthető elemeket. Az elemeket/akkukat tilos rövidre zárni és/ vagy felnyitni. Annak következménye túlhevülés, tűzveszély vagy a kihasadásuk lehet.
- Soha ne dobja az elemeket/akkukat tűzbe vagy vízbe.
- Ne tegye ki az elemeket/akkukat mechanikai terhelésnek!

Az elemek/akkuk kifolyásának kockázata

- Kerülje a szélsőséges körülményeket és hőmérsékleteket, mint pl. fűtőtestek/közvetlen napsugárzás, amelyek hatással lehetnek az elemekre/akkukra.
- Ha az elemek/akkumulátorok kifolytak, kerülje el bőr, a szemek és a nyálkahártyák vegyszerekkel való érintkezését! Azonnal mossa le az érintett helyet tiszta vízzel és forduljon orvoshoz!
- **VISELJEN VÉDŐKESZTYŰT!** A kifutott, vagy sérült elemek/akkuk a bőrrel érintkezve felmarhatják azt. Ezért ilyen esetben mindenképpen húzzon megfelelő védőkesztyűt.
- Ez a termék beépített akkumulátorral rendelkezik, melyet a felhasználó nem cserélhet ki. A veszélyek elkerülése érdekében az akkumulátort csak a gyártó vagy annak vevőszolgálata, illetve egy hasonlóan szakképzett személy szerelheti ki vagy cserélheti. Az ártalmatlanításnál ügyeljen arra, hogy a termék akkumulátort tartalmaz.

A termék töltése

Tudnivaló: Az első használat előtt, valamint a következő töltési folyamatok során 90 percig töltse a terméket.
Tudnivaló: Csatlakoztassa az USB-C típusú dugót 11 a terméken elhelyezett USB-C típusú hüvelyhez 8. Csatlakoztassa az USB-A/USB-C típusú kábel 10 USB-A típusú dugóját 9 egy II. érintésvédelmi osztályú tápegység (nincs a csomagban) USB-A hüvelyére. Ennek háztartási készülékekkel való használatra vonatkozó engedéllyel és egy DC 5 V, max. 1 A SELV-kimenettel kell rendelkeznie. Csatlakoztassa a tápegységet (nem tartozék) az aljzathoz.
Tudnivaló: Ha az akkumulátor szinte lemerült, a LED kijelző 7 pirosan világít.
Tudnivaló: Az akkumulátor élettartamának meghosszabbítására javasolt a terméket rendszeresen, hosszú tárolási idők nélkül használni.
Tudnivaló: 5 perc gyorstöltés után a termék kb. 5 percig használható.
Tudnivaló: Ha az akkumulátor teljesen feltöltődött, a LED kijelző 7 fehéren villog. Az üzemidő teljesen feltöltött akkumulátor esetén kb. 60 perc.

Alacsony teljesítményfelvétel
A teljesen feltöltött akkumulátor állapotjelzője folyamatosan világít, ha a termék csatlakoztatva van a hálózathoz.

Az üzembe helyezés előtt

⚠ **FIGYELMEZTETÉS! ÁRAMÜTÉS VESZÉLYE!** A haj- és szakállvágó 5 nem vízálló, ezért nem használható kádban/zuhanyzóban.

- Ne használja a terméket nyílt seben, vágási sérülésen, napégette bőrön és hólyagokon.
- A terméket csak száraz hajon és száraz beltereken használja.
- A termék csak kábel nélkül használható.

A pengék olajozása

Javasoljuk, hogy olajozza meg a pengéket az első használat előtt és tisztítás után, hogy ezzel biztosítsa a teljes mozgékonyságot (lásd F. ábra).

- A pengék olajozása előtt mindig kapcsolja ki a terméket.
- Cseppentsen egy-két csepp kenőolajt 13 a pengék közé, és oszlassa el azt egyenletesen.
- A felesleges olajat törölje le egy kendővel.
- Használhat bármilyen más savmentes olajat (mint pl. varrógépolajat) is.

Kezelés

Tudnivaló: Tartsa a haj- és szakállvágót 5 minden használat során a bőrhöz 45°-os szögben (lásd E. ábra).

Vágó rátétek 3, 4 cseréje

⚠ **FIGYELMEZTETÉS! SÉRÜLÉSVESZÉLY!** Kapcsolja ki a haj- és szakállvágót 5, mielőtt felteszi vagy leveszi a kívánt rátétet.

- A rátétek 3, 4 feltevéséhez (lásd B1, B2 ábra) tolja be a rátét 3, 4 alsó fülét a haj- és szakállvágón 5 található sínbe, és nyomja rá a rátét felső részét a haj- és szakállvágóra, amíg az hallhatóan bekattan és megfelelően rögzül.
- A rátétek 3, 4 levételéhez (lásd A1, A2 ábra) nyomja le a rátétet a hüvelykujjával hátrafelé a haj- és szakállvágóról 5.

A fésű rátétek 1, 2 cseréje

- A fésű rátét 1, 2 feltevéséhez tolja a megfelelő fésű rátétet óvatosan a hajvágó rátétre 4. Szorosan nyomja rá a fésű rátétek 1 és 2 alsó végét, amíg az bekattan (lásd G. ábra).
- A fésű rátétek 1 és 2 levételéhez lazítsa meg a fésű rátét alsó végét, és húzza le a haj- és szakállvágóról 5 (lásd H. ábra).

Hajvágás (hajvágó rátét 4)

Tudnivaló: A vágni kívánt haj legyen száraz. A vágáshossz a vágásszögtől függően eltérhet.

- Tegyen egy kendőt vagy egy köpenyt a nyaka és a tarkója köré annak elkerülésére, hogy a levágott haj a gallérjába hulljon.
- Először nagyobb vágáshosszúságú fésű rátéttel 2 kezdjen vágni, majd a vágás folyamán fokozatosan váltson rövidebb vágáshosszokra.
- A beállítható fésű rátét 1 használata esetén szintén nagyobb vágáshosszal kezdjen. Az állítható fésű rátét 1 vágáshosszának beállításához állítsa a vágáshossz szabályozót 1a a kívánt hosszjelzésre (3/4/5/6/7 mm) (lásd C. ábra).
- A tarkón vagy oldalt kezdje a hajvágást, és a fej közepe felé vágjon. Ezután a haj elülső részét vágja le a fej közepe felé.
- Tartsa úgy a haj- és szakállvágót 5, hogy a fésű rátét 2 lehetőség szerint laposan feküdjön a fejen. Egyenletes vezesse a haj- és szakállvágót 5 a hajon.
- Úgy tartsa a haj- és szakállvágót 5 az állítható fésű rátéttel 1, hogy a vágáshossz szabályozó 1a feletti felület felfeküdjön a fejre (lásd D. ábra).

- Amennyiben lehetséges, a haj növekedési irányával ellentétesen vágjon.
- Ahhoz, hogy minden hajszálat elérjen, többször vezesse át a haj- és szakállvágót 5 a haj egy-egy részén.
- Többször is fésülje át alaposan a hajat.
- Ahhoz, hogy hosszabb haj vágásakor egyenes vágásvonalat kapjon, különböző irányból többször vezesse át a haj- és szakállvágót 5 a hajon.

Orr- és fülszőrzet nyírása (orr-/fülszőrzet-vágó rátét 3)

- Lassan vezesse be a fém hegyet az orrlyukba vagy a fülbe.
- A szőrzet nyírásához lassan, kör alakban mozgassa a haj- és szakállvágót 5.

Tisztítás tisztítóecsettel 14

- Kapcsolja ki a terméket a BE/KI tolókapcsolóval ⏻ 6. Ha a vágó rátétek 3, 4 vagy a fésű rátétek 1, 2 rá vannak helyezve a termékre, távolítsa el azokat a tisztítás előtt a „Kezelés" fejezetben leírtak szerint. Távolítsa el a rátétet úgy, hogy hüvelykujjával elölről a rátét irányába nyomja (lásd A1, A2 ábra).
- Távolítsa el a haj maradványokat a rátétből a tisztító ecsettel 14.

Pótalkatrészek rendelése

A következő alkatrészekhez online rendelhet pótalkatrészeket:

Beállítható fésű rátét (3/4/5/6/7 mm) 1
5 fésű rátét (1/2/9/12/16 mm) 2
Orr-/fülszőrzet-vágó rátét 3
Hajvágó rátét 4

Cikkszám: 494420_2504
Honlap: www.optimex-shop.com

Tisztítás és ápolás

- A terméket, az USB-A/USB-C típusú kábelt 10 és a tápegységet (nem tartozék) nem szabad vízbe vagy más folyadékokba meríteni vagy folyó víz alatt leöblíteni, amikor a hálózatra van csatlakoztatva.
- Tisztítás előtt mindig kapcsolja ki a terméket.

- A fésű rátétek 1, 2, az orr-/fülszőrzet-vágó rátét 3 és a hajvágó rátét 4 vízzel tisztíthatók. Ne használjon más folyadékot.
  Tudnivaló: További használat előtt hagyja azokat megszáradni.
- Ne használjon erős vagy súroló hatású tisztítószereket.
- Enyhén nedves kendővel törölje le a terméket.
- Ha sokáig nem használja a terméket, tegye azt a tárolótáskába 12.

Tárolás

⚠ **VIGYÁZAT! ANYAGI KÁROSODÁSOK VESZÉLYE!** Soha ne tárolja a terméket a tárolótáskában 12, amíg a termék töltődik. Túlhevülés veszélye!

- A megtisztított és szárított terméket és tartozékait tárolja a mellékelt tárolótáskában 12.
  Tudnivaló: Ne tegye ki a terméket közvetlen napsugárzásnak vagy hőnek. Az ideális környezeti hőmérséklet -10 °C és +60 °C között van. A rendkívül alacsony vagy magas hőmérséklet károsíthatja az elemet vagy a terméket.
- Tároljon mindent tiszta, pormentes és száraz helyen.
  Tudnivaló: Javasoljuk, hogy a terméket 6 havonta töltse fel.

Hibaelhárítás

Hiba	A hiba oka	Megoldás
A termék nem működik.	Lehetséges, hogy az akkumulátor lemerült.	Töltse fel ismét a terméket.
A vágás nehézkes.	Haj vagy szőr lehet a pengék között.	Tisztítsa meg a vágófejet 3, 4 és a terméket, majd amennyiben szükséges, olajozza be a pengéket.
Az akkumulátort nem lehet feltölteni, vagy az akkumulátor töltöttsége nagyon alacsony.	Az akkumulátor élettartama végéhez ért.	A beépített akkumulátorral rendelkező terméket szabályosan kell megsemmisíteni.
A termék nem töltődik.	A töltés helyének környezeti hőmérséklete túl magas.	A terméket tartsa távol a közvetlen napfénytől vagy hőtől.

Mentesítés

A csomagolás környezetbarát anyagokból készült, amelyeket a helyi újrahasznosító helyeken adhat le ártalmatlanítás céljából.

A hulladék elkülönítéséhez vegye figyelembe a csomagolóanyagon található jelzéseket. Ezek rövidítéseket (a) és számokat (b) tartalmaznak a következő jelentéssel: 1–7: műanyagok/20–22: papír és karton/ 80–98: kötőanyagok.

A kiszolgált termék megsemmisítési lehetőségeiről lakóhelye illetékes önkormányzatánál tájékozódhat.

A környezete érdekében, ne dobja a kiszolgált terméket a háztartási szemétbe, hanem adja le szakszerű ártalmatlanításra. A gyűjtőhelyekről és azok nyitvatartási idejéről az illetékes önkormányzatnál tájékozódhat.

Ez a termék egy beépített akkumulátorral rendelkezik, amelyet a felhasználó nem tud cserélni vagy eltávolítani. A termék ártalmatlanításánál ügyelni kell arra, hogy ez a termék egy újratölthető akkumulátort tartalmaz.

A hibás vagy elhasznált elemeket/akkukat újra kell hasznosítani. Szolgáltassa vissza az elemeket/akkukat és/vagy a terméket az ajánlott gyűjtőállomásokon keresztül.

Környezeti károk az elemek/akkuk hibás megsemmisítése következtében!

Az elemeket/akkukat nem szabad a háziszemétbe dobni. Mérgező hatású nehézfémeket tartalmazhatnak és ezért különleges kezelést igénylő hulladéknak számítanak. A nehézfémek vegyjelei a következők: Cd = kadmium, Hg = higany, Pb = ólom. Ezért az elhasznált elemeket/ akkukat egy közösségi gyűjtőhelyen adja le.

Garancia

A terméket gondosan, szigorú minőségi előírások betartásával gyártottuk, és a szállítás előtt gondosan ellenőriztük. Anyag- vagy gyártási hibák esetén a termék eladójával szemben törvényes jogok illetik meg. Az Ön törvényes jogait az általunk alább meghatározott garancia semmilyen módon nem korlátozza.

Erre a termékre 3 év garanciát adunk a vásárlás dátumától számítva. A garancia idő a vásárlás dátumával kezdődik. Biztonságos helyen őrizze meg az eredeti vásárlói bizonylatot, mert ez a dokumentum szükséges a vásárlás bizonyításához.

A vásárláskor fennálló károkat és hiányosságokat a termék kicsomagolása után haladéktalanul jelezze.

Ha ezen a terméken a vásárlástól számított 3 éven belül anyag- vagy gyártási hibát észlel, választásunk szerint ingyenesen megjavítjuk vagy kicseréljük a terméket.
A garancia idő nem hosszabbodik meg a helyette nyújtott szavatossági igény által.
Ez a kicserélt vagy javított alkatrészekre is érvényes.

A garancia megszűnik, ha a terméket megrongálták, ill. nem szakszerűen kezelték vagy végezték a karbantartást.

A garancia az anyag- és gyártási hibákra vonatkozik. Ez a garancia nem terjed ki azokra a termékalkatrészekre, amelyek normál kopásnak vannak kitéve, és ezért gyorsan kopó alkatrésznek minősülnek (pl. elemekre, tömlőkre, tintapatronokra), illetve a törékeny alkatrészek sérülésére, pl. kapcsolókra vagy üveg alkatrészekre.

Ennél a terméknél a garanciális időszak az akkumulátorra is vonatkozik.

Garanciális ügyek lebonyolítása

Ügyének gyors elintézhetősége céljából, kérjük kövesse az alábbi útmutatást:

Kérjük, kérdések esetére készítse elő a pénztárblokkot és a cikkszámot (IAN 494420_2504) a vásárlás tényének az igazolására.
Kéjük, hogy a cikkszámot olvassa le a típustábláról, a gravírozásból, az Útmutató címoldaláról (balra lent), illetve a hátoldalon, vagy a termék alján található matricáról.
Amennyiben működési hibák, vagy egyéb hiányosság lépne fel, először vegye fel a kapcsolatot a következőkben megnevezett szervizek egyikével telefonon, vagy e-mailen.
A hibásnak ítélt terméket ezután a vásárlást igazoló blokk, valamint a hiba leírásának és keletkezési idejének mellékelésével díjmentesen postázhatja az Önnel közölt szervizcímre.

Szerviz

HU **Szerviz Magyarország**
Tel.: 0680021225
E-mail: owim@lidl.hu

Szerb megfelelőségi jel

EU-megfelelőségi nyilatkozat

EU-MEGFELELŐSÉGI NYILATKOZAT (IAN. 494420_2504)	
IAN:	**494420_2504**
Termékazonosító:	**"Cien BEAUTY" MULTIFUNKCIÓS TESTSZŐRZET ÁPOLÓ**
Típusszám:	**HG12393**

A fent ismertetett nyilatkozat tárgya megfelel a vonatkozó uniós harmonizációs jogszabálynak:

2006/42/EK irányelve
2014/30/EU irányelve
2011/65/EU irányelve az összes kapcsolódó módosítással

Az alkalmazott harmonizált szabványokra hivatkozás vagy az azokra az egyéb műszaki leírásokra való hivatkozás, amelyekkel kapcsolatban megfelelőségi nyilatkozatot tettek:

Szám / vonatkozó részek
2006/42/EK irányelve
EN 60335-2-8:2015+A1:2016+A2:2022+A11:2022+A12:2022
EN 60335-1:2012+A11:2014+A13:2017+A1:2019+A14:2019+A2:2019+A15:2021+A16:2023
EN 62233:2008
EN ISO 12100:2010
2014/30/EU irányelve
EN IEC 55014-1:2021
EN IEC 55014-2:2021
EN IEC 61000-3-2:2019+A1:2021+A2:2024
EN 61000-3-3:2013+A1:2019+A2:2021

A fent ismertetett nyilatkozat tárgya megfelel az egyes veszélyes anyagok elektromos és elektronikus berendezésekben való alkalmazásának korlátozásáról szóló, 2011. június 8-i 2011/65 / EU európai parlamenti és tanácsi irányelvnek:

Szám / vonatkozó részek
EN IEC 63000:2018

A műszaki dokumentáció tulajdonosa: OWIM GmbH & Co.KG

A nyilatkozatot a nevében és megbízásában írták alá:

OWIM GmbH & Co. KG, Stiftsbergstraße 1, 74167 Neckarsulm, Németország

A jelen megfelelőségi nyilatkozatot a gyártó kizárólagos felelősségére bocsátják ki.

Az eredeti megfelelőségi nyilakozat fordítása

Neckarsulm	30.09.2025	ppa. Buchheim	ppa. T. Maier
Hely	Dátum	ppa. Jens Buchheim meghatalmazott aláíró	ppa. Dr. Thorsten Maier meghatalmazott aláíró

Legenda uporabljenih piktogramov ..... Oldal 44

Uvod ..... Oldal 44
Predvidena uporaba ..... Oldal 45
Opis delov ..... Oldal 45
Tehnični podatki ..... Oldal 46
Obseg dobave ..... Oldal 46

Varnostni napotki ..... Oldal 46
Varnostni napotki za baterije/akumulatorske baterije ..... Oldal 52

Polnjenje izdelka ..... Oldal 54

Pred začetkom obratovanja ..... Oldal 54
Oljenje rezil ..... Oldal 54

Uporaba ..... Oldal 55
Zamenjava nastavkov za striženje ..... Oldal 55
Zamenjava česalnih nastavkov ..... Oldal 55
Striženje las (nastavek za striženje las) ..... Oldal 55
Striženje dlačic v nosu in ušesih
(nastavek za striženje dlak v nosu/ušesih) ..... Oldal 56
Čiščenje s čistilnim čopičem ..... Oldal 56

Naročanje nadomestnih delov ..... Oldal 56

Čiščenje in nega ..... Oldal 56

Skladiščenje ..... Oldal 57

Odpravljanje napak ..... Oldal 57

Odstranjevanje ..... Oldal 57
Postopek pri uveljavljanju garancije ..... Oldal 58
Servis ..... Oldal 59

Garancijski list ..... Oldal 60

Legenda uporabljenih piktogramov			
	Preberite navodilo za uporabo!		Varnostni napotki Navodila za upravljanje
	Upoštevajte opozorila in varnostne napotke!	III	Zaščitni razred III
V	Volt		Drsno stikalo za VKLOP/ IZKLOP
	Vtič USB tipa C		Samo za notranje prostore
	Enosmerni tok/enosmerna napetost	CE	Znak CE potrjuje skladnost z EU-direktivami, ki zadevajo izdelek.

Večnamenski aparat Multigroomer

Uvod

Iskrene čestitke ob nakupu vašega novega izdelka. Odločili ste se za kakovosten izdelek. Pred prvo uporabo se seznanite z izdelkom. V ta namen pozorno preberite naslednja navodila za uporabo in varnostne napotke. Izdelek uporabljajte samo tako, kot je opisano in samo za navedena področja uporabe. To navodilo hranite na varnem mestu. V primeru izročitve izdelka tretjim, jim predajte tudi vso dokumentacijo.

PDF ONLINE
www.lidl-service.com

Prenesete in ogledate si lahko ta priročnik in številne druge s spletnega mesta www.lidl-service.com. S skeniranjem te kode QR se neposredno odpre spletno mesto Lidl service (www.lidl-service.com), na katerem lahko odprete navodila za uporabo z vnosom številke izdelka (IAN) 494420_2504.

Predvidena uporaba

Izdelek je predviden izključno za striženje človeških las. Izdelek uporabljajte le na suhih laseh. Izdelek je predviden samo za zasebna gospodinjstva in ga ni dovoljeno uporabljati za profesionalne namene. Izdelek je dovoljeno uporabljati le v notranjih prostorih. Vse druge spremembe veljajo kot nepravilne in lahko povzročijo materialno škodo ali telesne poškodbe oseb. Za škodo, katere vzrok je nepredvidena uporaba, proizvajalec ne prevzame odgovornosti.

⚠ OPOZORILO! NEVARNOST MATERIALNE ŠKODE!

- Izdelka ne uporabljajte na umetnih laseh ali živalski dlaki.
- Takoj po razpakiranju preverite, ali je dobava popolna in ali je izdelek v brezhibnem stanju.
- Uporabljajte le originalni pribor.
- Izdelka ne odlagajte na vroče površine, v bližino vročih površin ali odprtega ognja.
- Kabla USB tipa A v tip C 10, omrežnega napajalnika (ne spada v obseg dobave) in izdelka ne pokrivajte, da boste preprečili nedovoljeno segrevanje med uporabo in polnjenjem.
- Ne uporabljajte jedkih ali ostrih čistilnih sredstev.

⚠ OPOZORILO! Za polnjenje akumulatorske baterije uporabljajte omrežni napajalnik razreda II (ni priložen), ki je dovoljen za uporabo z gospodinjskimi aparati. Izhod SELV: DC 5 V, maks. 1 A.

Opis delov

1 Nastavljiv česalni nastavek (3/4/5/6/7 mm) za nastavek za striženje las
1a Regulator dolžine reza
2 Česalni nastavek (1/2/9/12/16 mm) za nastavek za striženje las
3 Nastavek za striženje dlak v nosu/ušesih
4 Nastavek za striženje las
5 Strižnik za lase in brado
6 Drsno stikalo za VKLOP/IZKLOP ⏻
7 Prikazovalnik LED
8 Vtičnica USB tipa C
9 Vtič USB tipa A
10 Kabel USB tipa A v tip C
11 Vtič USB tipa C
12 Torba za shranjevanje
13 Olje za strižnik
14 Čistilni čopič

Tehnični podatki

Večnamenski strižnik:	**HG12393**
Vhod:	5 V⎓, 1 A
Akumulatorska baterija:	1 x 3,7 V Li-Ion, 600 mAh (uporabnik je ne more zamenjati; zamenja jo lahko samo usposobljena oseba)
Emisijska raven zvočnega tlaka:	<70 dB(A), K=3 dB(A)
Zaščitni razred:	III/⧈
Raven tresljajev:	≤ 2,5 m/s²
Majhna poraba moči:	0,05 W (strižnik za lase in brado z omrežnim napajalnikom (vhod: 100–240 V~, 50–60 Hz, 0,2 A; izhod: 5,0 V⎓, 1,0 A, 5,0 W))

Obseg dobave

1 večnamenski aparat Multigroomer
1 nastavek za striženje dlak v nosu/ušesih
1 nastavek za striženje las
1 nastavljiv česalni nastavek (3/4/5/6/7 mm) za nastavek za striženje las
5 česalnih nastavkov (1/2/9/12/16 mm) za nastavek za striženje las
1 kabel USB tipa A v tip C
1 olje za strižnik
1 čistilni čopič
1 torba za shranjevanje
1 navodilo za uporabo

Varnostni napotki

⚠ OPOZORILO! SMRTNA NEVARNOST IN NEVARNOST NESREČ ZA MALČKE IN OTROKE!

Otrok nikdar ne puščajte brez nadzora z

embalažnim materialom ali z izdelkom. Obstaja nevarnost zadušitve.

- Ta izdelek lahko uporabljajo otroci od 8. leta naprej ter osebe z zmanjšanimi telesnimi, zaznavnimi ali duševnimi sposobnostmi ali osebe s pomanjkljivimi izkušnjami in/ali znanjem, če so pod nadzorom ali če so bili poučeni o varni uporabi izdelka in razumejo nevarnosti, do katerih lahko pride med uporabo. Otroci se ne smejo igrati z izdelkom. Otroci ne smejo brez nadzora izvajati čiščenja in vzdrževanja.
- ⚠ **OPOZORILO!** Odklopite izdelek s kabla USB tipa A v tip C [10], preden ga očistite z vodo.
- Izdelek očistite (glejte »Čiščenje in nega«).

Preprečite smrtno nevarnost zaradi udara električnega toka

⚠ **OPOZORILO!** Izdelek naj bo vedno suh.

⚠ **OPOZORILO!** Izdelka ne uporabljajte v bližini kopalnih kadi, prh ali drugih posod, ki vsebujejo vodo.

⚠ **OPOZORILO!** Če je izdelek padel v vodo, takoj odklopite kabel USB tipa A v tip C 10 z omrežnega napajalnika (ni priložen), preden sežete v vodo.

⚠ **OPOZORILO!** Kabla USB tipa A v tip C 10 nikoli ne prijemajte z mokrimi rokami, zlasti kadar ga vklapljate v vtičnico ali vlečete iz nje.

⚠ **OPOZORILO!** Izdelka in kabla tipa A v tip C 10 nikoli ne potapljajte v vodo ali drugo tekočino in jih nikoli ne spirajte pod tekočo vodo.

⚠ **OPOZORILO!** Izdelka ne uporabljajte med kopanjem.

- Kot dodatno zaščito priporočamo namestitev zaščitnega stikala za okvarni tok (FI/RCD) z nazivnim sprožilnim tokom največ 30 mA v tokokrog kopalnice. Za nasvet vprašajte svojega inštalaterja.
- Odklopite kabel USB tipa A v tip C 10 z omrežnega napajalnika (ni del obsega dobave),
  - če pride do motnje,
  - preden začnete čistiti izdelek,

- če izdelka ne uporabljate dlje časa,
- med nevihto in
- po vsaki uporabi.

Pri tem izvlecite vtič USB tipa A 9 neposredno iz priključne vtičnice in ne držite za za kabel USB tipa A v tip C 10.

Preprečite nevarnost telesnih poškodb

- Pribora ne zamenjujte, kadar je izdelek vklopljen.
- Ne uporabljajte izdelka, če so na zunaj vidne kakršne koli poškodbe. Nikoli ne uporabljajte izdelka, če ugotovite kakršne koli poškodbe.
- Če v izdelek pride tekočina, ga pred ponovno uporabo preverite.
- Če ugotovite poškodbe kabla tipa A v tip C 10, ohišja ali drugih delov, izdelka ne smete več uporabljati.
- Popravila sme izvesti le strokovnjak. Nestrokovna popravila predstavljajo veliko tveganje za uporabnika. Poleg tega preneha veljati garancija.

- Izdelka ne uporabljajte z okvarjenimi nastavki, saj lahko imajo ostre robove.
- Okvarjene sestavne dele vedno zamenjajte z originalnimi nadomestnimi deli. Upoštevanje zahtev za varnost je mogoče zagotoviti le, če uporabljate originalne nadomestne dele.
- Za polnjenje priključite kabel USB tipa A v tip C 10 v lahko dostopen vir toka.
- Izdelka nikoli ne uporabljajte nenadzorovano in le skladno s podatki na identifikacijski ploščici.
- Priključite kabel tipa A v tip C 10 na izdelek, preden ga priključite na vir toka.
- Konice nastavkov so ostre.
- Pred vsakim nameščanjem ali zamenjavo nastavkov in pred čiščenjem izdelek izklopite.
- Položite kabel USB tipa A v tip C 10 tako, da nihče ne more stopiti nanj ali se spotakniti obenj.
- Izdelka ne uporabljajte v primeru odprtih ran, ureznin, sončnih opeklin in mehurjev.

Preprečite nevarnost materialne škode

- Električni izdelki lahko predstavljajo nevarnost za živali. Poleg tega lahko živali poškodujejo izdelek. Nikoli ne dovolite, da bi se živali približale električnim izdelkom.
- Izdelek zaščitite pred vlago, vodnimi kapljicami in brizganjem vode.
- Poskrbite, da se kabel USB tipa A v tip C 10 ne bo zataknil med vrata omarice in da ga ne boste vlekli prek vročih površin. V nasprotnem primeru lahko pride do poškodb izolacije kabla USB tipa A v tip C 10.
- Olje za strižnik 13 hranite zunaj dosega otrok. Olja za strižnik 13 ne zaužijte in ga ne nanašajte na oči. Če ga ne potrebujete, ga shranite na varnem mestu.
- **POZOR!** Nevarnost poškodbe naprave! Izdelka nikoli ne izpostavljajte neposrednemu sončnemu sevanju ali vročini. Idealna temperatura okolice je od +5 °C do +40 °C. Izjemno nizke ali visoke temperature lahko poškodujejo baterijo ali izdelek.

Varnostni napotki za baterije/akumulatorske baterije

- **OPOZORILO!** Za polnjenje baterij uporabljajte omrežni adapter zaščitnega razreda II (ni priložen), ki je dovoljen za uporabo z gospodinjskimi aparati.
  Izhod SELV: DC 5 V, maks. 1 A.
- **SMRTNA NEVARNOST!** Baterije/akumulatorje shranjujte zunaj dosega otrok. V primeru zaužitja nemudoma poiščite zdravniško pomoč!
- **NEVARNOST EKSPLOZIJE!** Baterij, ki niso predvidene za polnjenje, nikoli znova ne polnite. Ne povzročite kratkega stika baterij/akumulatorjev in/ali jih odpirajte. Posledice so lahko pregretje in nevarnost požara, lahko jih tudi raznese.
- Baterij/akumulatorjev nikoli ne mečite v ogenj ali vodo.
- Baterij/akumulatorjev ne izpostavljajte mehanskim obremenitvam.

Tveganje iztekanja baterij/ akumulatorjev

- Izogibajte se izrednim pogojem in temperaturam, ki bi lahko vplivale na baterije/akumulatorje, npr. na radiatorju/neposredni sončni svetlobi.
- Če baterije/akumulatorji iztečejo, preprečite stik kemikalij s kožo, z očmi in s sluznicami! Prizadeta mesta takoj sperite s čisto vodo in takoj poiščite zdravniško pomoč!
- **NOSITE ZAŠČITNE ROKAVICE!** Iztekle ali poškodovane baterije/akumulatorji lahko ob stiku s kožo povzročijo razjede. V takšnem primeru nosite primerne zaščitne rokavice.
- Izdelek vsebuje vgrajeno akumulatorsko baterijo, ki je uporabnik ne more zamenjati. Da preprečimo nevarnosti, sme demontažo ali zamenjavo akumulatorske baterije izvesti le proizvajalec ali njegova servisna služba ali podobno usposobljena oseba. Pri odstranjevanju je treba opozoriti, da izdelek vsebuje akumulatorsko baterijo.

Polnjenje izdelka

Napotek: Pred prvo uporabo in za nadaljnje postopke polnjenja morate izdelek polniti 90 minut.
Napotek: Priključite vtič USB tipa C 11 v vtičnico USB tipa C 8 na izdelku. Priključite vtič USB tipa A 9 kabla USB tipa A v tip C 10 v ustrezno vtičnico USB tipa A omrežnega napajalnika zaščitnega razreda II (ni priložen). Ta mora biti dovoljen za uporabo z gospodinjskimi aparati in imeti izhod SELV z DC 5 V, maks. 1 A. Priključite omrežni napajalnik (ni priložen) v vtičnico.
Napotek: Ko je akumulator skoraj prazen sveti prikazovalnik LED 7 rdeče.
Napotek: Za podaljšanje življenjske dobe akumulatorske baterije priporočamo, da izdelek uporabljate redno in brez daljših časov hrambe.
Napotek: Po hitrem polnjenju 5 minut lahko izdelek uporabljate pribl. 5 minut.
Napotek: Ko je akumulator popolnoma napolnjen, utripa prikazovalnik LED 7 belo. Trajanje obratovanja s povsem napolnjeno akumulatorsko baterijo je pribl. 60 minut.

Majhna poraba moči
Ko je akumulatorska baterija v celoti napolnjena, prikaz stanja baterije sveti neprekinjeno, če je izdelek priklopljen na električno omrežje.

Pred začetkom obratovanja

⚠ **OPOZORILO! NEVARNOST UDARA ELEKTRIČNEGA TOKA!** Strižnik za lase in brado 5 ni vodotesen in ga ni dovoljeno uporabljati v kopalni kadi/prhi.

- Izdelka ne uporabljajte v primeru odprtih ran, ureznin, sončnih opeklin in mehurjev.
- Izdelek je predviden samo za suhe lase in za uporabo v suhih notranjih prostorih.
- Izdelek je mogoče uporabljati samo brez kabla.

Oljenje rezil

Priporočamo, da rezila pred prvo uporabo in po čiščenju naoljite, da boste zagotovili popolno premičnost (glejte sliko F).

- Pred oljenjem rezil vedno izklopite izdelek.
- Med rezila nanesite eno do dve kapljici olja za strižnik 13 in jih enakomerno porazdelite.
- Odvečno olje odstranite s krpo.
- Uporabite lahko katero koli olje brez vsebnosti kislin (npr. olje za šivalne stroje).

Uporaba

Napotek: Pri vseh vrstah uporabe držite strižnik za lase in brado 5 pod kotom 45° na kožo (glejte sliko E).

Zamenjava nastavkov za striženje 3, 4

⚠ **OPOZORILO! NEVARNOST TELESNIH POŠKODB!** Izklopite strižnik za lase in brado 5, preden namestite ali snamete nastavke.

- Za namestitev nastavkov 3, 4 (glejte sliki B1, B2) vstavite spodnjo zanko v nastavku 3, 4 v tirnico strižnika za lase in brado 5, nato pa pritisnite zgornji del nastavka na strižnik za lase in brado, da se slišno zaskoči in trdno prilega.
- Za odstranjevanje nastavkov 3, 4 (glejte sliki A1, A2) pritisnite nastavek s palcem navzven s strižnika za lase in brado 5.

Zamenjava česalnih nastavkov 1, 2

- Za nameščanje česalnih nastavkov 1, 2 previdno potisnite ustrezni česalni nastavek prek nastavka za striženje las 4. Trdno potisnite spodnji konec česalnega nastavka 1, 2, da se zaskoči (glejte sliko G).
- Za odstranjevanje česalnih nastavkov 1, 2 sprostite česalni nastavek na njegovem spodnjem koncu in ga povlecite s strižnika za lase in brado 5 (glejte sliko H).

Striženje las (nastavek za striženje las 4)

Napotek: Lasje, ki jih boste obdelovali, morajo biti suhi. Dolžina reza se lahko razlikuje glede na kot striženja.

- Namestite krpo ali ogrinjalo okrog vratu in zatilja, da boste preprečili, da bi ostanki las padali za ovratnik.
- Najprej začnite s česalnim nastavkom 2 z daljšo dolžino reza, med striženjem pa postopoma uporabljajte krajše dolžine reza.
- Pri nastavljivem česalnem nastavku 1 prav tako začnite z daljšo dolžino reza. Za prilagoditev nastavljivega česalnega nastavka 1 nastavite regulator dolžine reza 1a na želeno dolžinsko oznako (3/4/5/6/7 mm) (glejte sliko C).
- S striženjem las začnite na zatilju ali na straneh in strizite v smeri sredine glave. Nato strizite sprednji del las v smeri sredine glave.
- Strižnik za lase in brado 5 držite tako, da bo česalni nastavek 2 čim bolj plosko nalegal na glavo. Vodite strižnik za lase in brado 5 enakomerno skozi lase.
- Držite strižnik za lase in brado 5 z nastavljivim česalnim nastavkom 1 tako, da bo površina nad regulatorjem dolžine reza 1a nalegala na glavo (glejte sliko D).

- Če je mogoče, strizite proti smeri rasti las.
- Da boste zajeli vse lase, večkrat povlecite s strižnikom za lase in brado 5 skozi posamezni del las.
- Vedno dobro počešite lase.
- Da boste pri rezanju dolžine dobili ravno linijo rezanja, je treba strižnik za lase in brado 5 večkrat voditi skozi lase iz različnih smeri.

Striženje dlačic v nosu in ušesih (nastavek za striženje dlak v nosu/ušesih 3)

- Počasi vstavite kovinsko konico v nosnico ali uho.
- Za striženje las počasi in s krožnimi gibi premikajte strižnik za lase in brado 5.

Čiščenje s čistilnim čopičem 14

- Izklopite izdelek prek drsnega stikala za VKLOP/IZKLOP ⏻ 6. Če sta na izdelku nameščena nastavka za striženje 3, 4 ali česalna nastavka 1, 2, ju pred čiščenjem odstranite, kot je opisano v poglavju »Uporaba«. Odstranite nastavek, tako da ga s palcem od spredaj pritisnete ob nastavek (glejte sliki A1, A2).
- Odstranite ostanke las iz nastavka s čistilnim čopičem 14.

Naročanje nadomestnih delov

Za naslednje dele lahko na spletu naročite nadomestne dele:

Nastavljiv česalni nastavek (3/4/5/6/7 mm) 1
5 česalnih nastavkov (1/2/9/12/16 mm) 2
Nastavek za striženje dlak v nosu/ušesih 3
Nastavek za striženje las 4

Številka izdelka: 494420_2504
Spletno mesto: www.optimex-shop.com

Čiščenje in nega

- Izdelka, kabla USB tipa A v tip C 10 in omrežnega napajalnika (ni priložen obsegu dobave) med omrežnim obratovanjem ni dovoljeno potopiti v vodo ali druge tekočine in spirati pod tekočo vodo.
- Pred vsakim čiščenjem izklopite izdelek.

- Česalne nastavke 1, 2, nastavek za striženje dlak v nosu/ušesih 3 ter nastavek za striženje las 4 je dovoljeno čistiti z vodo. Ne uporabljajte drugih tekočin.
  Napotek: Počakajte, da se posušijo, preden jih znova uporabite.
- Ne uporabljajte ostrih ali grobih čistilnih sredstev.
- Izdelek obrišite z rahlo navlaženo krpo.
- Če izdelka dlje časa ne uporabljate, ga shranite v torbo za shranjevanje 12.

Skladiščenje

⚠ **PREVIDNO! NEVARNOST MATERIALNE ŠKODE!** Izdelka nikoli ne hranite v torbi za shranjevanje 12, dokler se izdelek polni. Nevarnost pregretja!

- Shranite očiščen in osušen izdelek in pribor v priloženo torbo za shranjevanje 12.
  Napotek: Izdelka nikdar ne izpostavljajte neposrednemu sončnemu sevanju. Idealna temperatura okolice je od -10 °C do +60 °C. Izjemno nizke ali visoke temperature lahko poškodujejo baterijo ali izdelek.
- Shranite vse na čistem in suhem mestu brez prahu.
  Napotek: Priporočamo, da izdelek napolnite vsakih 6 mesecev.

Odpravljanje napak

Napaka	Vzrok	Rešitev
Izdelek ne deluje.	Akumulatorska baterija je verjetno izpraznjena.	Znova napolnite izdelek.
Striženje se izvaja težko.	V notranjosti rezil so mogoče dlake.	Očistite strižni nastavek 3, 4 in izdelek ter po potrebi naoljite rezila.
Akumulatorske baterije ni mogoče napolniti ali pa je zmogljivost akumulatorske baterije zelo majhna.	Akumulatorska baterija je dosegla svojo življenjsko dobo.	Izdelek z vgrajeno akumulatorsko baterijo je treba ustrezno zavreči.
Izdelka ni mogoče napolniti.	Temperatura okolice mesta napajanja je previsoka.	Izdelka ne izpostavljajte neposrednemu sončnemu sevanju ali vročini.

Odstranjevanje

Embalaža je narejena iz okolju primernih materialov, ki jih lahko oddate za recikliranje na lokalnih zbirališčih odpadkov.

Upoštevajte oznake embalažnih materialov za ločevanje odpadkov, ki so označene s kraticami (a) in številkami (b) z naslednjim pomenom: 1–7: umetne mase/20–22: papir in karton/80–98: vezni materiali.

O možnostih odstranjevanja odsluženega izdelka se lahko pozanimate pri svoji občinski ali mestni upravi.

Ko je vaš izdelek dotrajan, ga zaradi varovanja okolja ne odvrzite med gospodinjske odpadke, temveč ga oddajte na ustreznem zbirališču tovrstnih odpadkov. O zbirnih mestih in njihovih delovnih časih se lahko pozanimate pri svoji pristojni občinski upravi.

Ta izdelek ima vgrajeno akumulatorsko baterijo, ki je uporabnik ne more zamenjati ali odstraniti. Pri odlaganju izdelka med odpadke je treba upoštevati, da izdelek vsebuje akumulatorsko baterijo za ponovno polnjenje.

Pokvarjene ali iztrošene baterije/akumulatorje je treba reciklirati. Baterije/akumulatorje in/ali izdelek vrnite na ponujenih zbirnih mestih.

Škoda na okolju zaradi napačnega odstranjevanja baterij/akumulatorjev!

Baterij/akumulatorjev ni dovoljeno odstraniti skupaj z gospodinjskimi odpadki. Vsebujejo lahko strupene težke kovine in so podvržene določbam za ravnanje z nevarnimi odpadki. Kemični simboli težkih kovin so naslednji: Cd = kadmij, Hg = živo srebro, Pb = svinec. Zato iztrošene baterije/akumulatorje oddajte na komunalnem zbirnem mestu.

Postopek pri uveljavljanju garancije

Za zagotovitev hitre obdelave vašega primera vas prosimo, da sledite naslednjim napotkom:

Prosimo, da za vsa vprašanja pripravite račun in številko izdelka (IAN 494420_2504) kot dokazilo o nakupu.
Številko izdelka najdete na identifikacijski ploščici, gravuri, naslovni strani v navodilih (spodaj levo) ali na nalepki na hrbtni ali spodnji strani.
Če pride do napačnega delovanja ali drugih pomanjkljivosti, se obrnite najprej na v nadaljevanju navedeni servisni oddelek po telefonu ali prek e-pošte.

Izdelek, označen kot okvarjen, lahko nato brez poštnine pošljete na navedeni naslov servisa, zraven pa priložite potrdilo o nakupu (blagajniški račun) in navedite, za kakšno pomanjkljivost gre in kdaj je nastala.

Pri tem izdelku velja garancijska doba tudi za akumulatorsko baterijo.

Servis

SI **Servis Slovenija**
Tel.: 080 080917
E-Mail: owim@lidl.si

Srbski znak za skladnost

Pooblaščeni serviser:

OWIM GmbH & Co. KG
Stiftsbergstraβe 1
74167 Neckarsulm
NEMČIJA

080 080917

owim@lidl.si

Garancijski list

1. S tem garancijskim listom OWIM GmbH & Co. KG, Stiftsbergstraβe 1, 74167 Neckarsulm, Nemčija jamčimo, da bo izdelek v garancijskem roku ob normalni in pravilni uporabi brezhibno deloval in se zavezujemo, da bomo ob izpolnjenih spodaj navedenih pogojih odpravili morebitne pomanjkljivosti in okvare zaradi napak v materialu ali izdelavi oziroma po svoji presoji izdelek zamenjali ali vrnili kupnino.
2. Garancija je veljavna na ozemlju Republike Slovenije.
3. Garancijski rok za proizvod je 3 leta od datuma izročitve blaga. Datum izročitve blaga je razviden iz računa.
4. Če izdelek ne izpolnjuje specifikacij ali nima lastnosti, navedenih v garancijskem listu ali oglaševalskem sporočilu, lahko potrošnik najprej zahteva odpravo napak. O napaki mora potrošnik obvestiti proizvajalca ali pooblaščeni servis (kontaktna številka in elektronski naslov navedena zgoraj) in zahtevati odpravo napak. Kupec je dolžan ob uveljavljanju zahtevka predložiti garancijski list in račun, kot potrdilo in dokazilo o nakupu ter dnevu izročitve blaga. Svetujemo vam, da pred tem natančno preberete navodila o sestavi in uporabi izdelka.
5. Rok za odpravo napake je 30 dni od dneva, ko je proizvajalec ali pooblaščeni servis prejel zahtevo za odpravo napake. Če napake v tem roku niso odpravljene, mora proizvajalec potrošniku brezplačno zamenjati blago z enakim, novim in brezhibnim blagom. Rok se lahko zaradi narave in kompleksnost blaga, narave in resnosti neskladnosti ter napora, ki je potreben za dokončanje popravila ali zamenjave podaljša za najkrajši čas, ki je potreben za dokončanje popravila, vendar največ za 15 dni. O številu dni podaljšanega roka in razlogih za podaljšanje mora biti potrošnik obveščen pred potekom 30 dnevnega roka za odpravo napak.
6. Če v roku 30 dni oz. v primeru podaljšanja v roku 45 dni blago ni popravljeno ali blago ni zamenjano z novim, lahko potrošnik od proizvajalca zahteva vračilo celotne kupnine ali zahteva sorazmerno znižanje kupnine. Sorazmerno znižanje

kupnine je sorazmerno zmanjšanju vrednosti blaga, ki ga je potrošnik prejel, v primerjavi z vrednostjo, ki bi jo imelo blago, če bi bilo skladno.

7. Če se neskladnost pojavi v manj kot 30 dneh od dobave blaga, lahko potrošnik ob predložitvi blaga od proizvajalca takoj zahteva vračilo plačanega zneska.
8. Proizvajalec oziroma pooblaščeni servis lahko potrošniku za čas popravila blaga, za katero je bila izdana obvezna garancija, zagotovi brezplačno uporabo podobnega blaga. Če proizvajalec potrošniku ne zagotovi nadomestnega blaga v začasno uporabo, ima potrošnik pravico uveljavljati škodo, ki jo je utrpel, ker blaga ni mogel uporabljati od trenutka, ko je zahteval popravilo ali zamenjavo, do njune izvršitve.
9. Stroške za material, nadomestne dele, delo, prenos in prevoz izdelkov, ki nastanejo pri odpravljanju okvar oziroma nadomestitvi blaga z novim, krije proizvajalec.
10. V primeru zamenjave blaga ali zamenjave bistvenega dela blaga z novim se potrošniku izda nov garancijski list.
11. V primeru, da proizvod popravlja nepooblaščeni servis ali nepooblaščena oseba, kupec ne more uveljavljati zahtevkov iz te garancije.
12. Vzroki za okvaro oziroma nedelovanje izdelka morajo biti lastnosti stvari same in ne vzroki, ki so zunaj proizvajalčeve oziroma prodajalčeve sfere. Kupec ne more uveljavljati zahtevkov iz te garancije, če se ni držal priloženih navodil za sestavo in uporabo izdelka ali če je izdelek kakorkoli spremenjen ali nepravilno vzdrževan.
13. Proizvajalec zagotavlja proti plačilu popravilo, vzdrževanje blaga, nadomestne dele in priklopne aparate vsaj tri leta po poteku garancijskega roka.
14. Obrabni deli oz. potrošni material so izvzeti iz garancije.
15. Vsi potrebni podatki za uveljavljanje garancije in podatki, ki identificirajo blago za katerega velja garancija se nahajajo na dveh ločenih dokumentih (garancijski list, račun).
16. Ta garancija proizvajalca ne izključuje zakonske pravice potrošnika, da zoper prodajalca v primeru neskladnosti blaga brezplačno uveljavlja jamčevalne zahtevke. Ta garancija prav tako ne izkjučuje pravic potrošnika, ki izhajajo iz obveznega jamstva za skladnost blaga.

Prodajalec: Lidl Slovenija d.o.o. k.d., Pod lipami 1, SI-1218 Komenda

Izjava EU o skladnosti

IZJAVA EU O SKLADNOSTI (št. 494420_2504)	
IAN:	**494420_2504**
Identifikacija izdelka:	**"Cien BEAUTY" VEČNAMENSKI APARAT MULTIGROOMER**
Številka modela:	**HG12393**

Predmet navedene izjave je v skladu z ustrezno zakonodajo Unije o harmonizaciji:

Direktiva 2006/42/EC
Direktiva 2014/30/EU
Direktiva 2011/65/EU z vsemi povezanimi spremembami

Sklicevanja na zadevne harmonizirane standarde ali sklicevanja na druge tehnične specifikacije v zvezi s skladnostjo, ki je navedena v izjavi:

Št. / Deli
Direktiva 2006/42/EC
EN 60335-2-8:2015+A1:2016+A2:2022+A11:2022+A12:2022
EN 60335-1:2012+A11:2014+A13:2017+A1:2019+A14:2019+A2:2019+A15:2021+A16:2023
EN 62233:2008
EN ISO 12100:2010
Direktiva 2014/30/EU
EN IEC 55014-1:2021
EN IEC 55014-2:2021
EN IEC 61000-3-2:2019+A1:2021+A2:2024
EN 61000-3-3:2013+A1:2019+A2:2021

Predmet zgoraj navedene izjave je v skladu z Direktivo 2011/65/EU Evropskega parlamenta in Sveta z dne 8. junija 2011 o omejevanju uporabe nekaterih nevarnih snovi v električni in elektronski opremi:

Št. / Deli
EN IEC 63000:2018

Tehnično dokumentacijo hrani: OWIM GmbH & Co.KG

Podpisano za in v imenu:

OWIM GmbH & Co. KG, Stiftsbergstraße 1, 74167 Neckarsulm, Nemčija

Za izdajo te izjave o skladnosti je odgovoren izključno proizvajalec.

Prevod izvirne izjave o skladnosti

Neckarsulm	30.09.2025	ppa. Buchheim	ppa. T. Maier
Kraj	Datum	ppa. Jens Buchheim Prokurist	ppa. Dr. Thorsten Maier Prokurist

Legenda použitých piktogramů ..... Strana 64

Úvod ..... Strana 64
Použití ke stanovenému účelu ..... Strana 65
Popis dílů ..... Strana 65
Technická data ..... Strana 66
Obsah dodávky ..... Strana 66

Bezpečnostní pokyny ..... Strana 66
Bezpečnostní pokyny pro baterie/akumulátory ..... Strana 72

Nabíjení výrobku ..... Strana 74

Před uvedením do provozu ..... Strana 74
Mazání břitů ..... Strana 74

Obsluha ..... Strana 74
Výměna zastřihovacích nástavců ..... Strana 74
Výměna hřebenových nástavců ..... Strana 75
Stříhání vlasů (nástavec na stříhání vlasů) ..... Strana 75
Stříhání chloupků v nose a v uších
(nástavec na zastřihování nosních/ušních chloupků) ..... Strana 76
Čištění pomocí štětečku na čištění ..... Strana 76

Objednávání náhradních dílů ..... Strana 76

Čistění a ošetřování ..... Strana 77

Skladování ..... Strana 77

Odstranění chyb ..... Strana 77

Zlikvidování ..... Strana 78

Záruka ..... Strana 78
Postup v případě uplatňování záruky ..... Strana 79
Servis ..... Strana 79

ES prohlášení o shodě ..... Strana 80

Legenda použitých piktogramů			
	Čtěte návod k obsluze!		Bezpečnostní pokyny Instrukce
	Dbejte na výstražná a bezpečnostní upozornění!	III	Třída ochrany III
V	Volt		Přepínač ZAP/VYP
	Zástrčka pro USB typu C		Jen pro vnitřní prostory
⎓	Stejnosměrný proud/ stejnosměrné napětí	CE	Symbol CE potvrzuje shodu se směrnicemi ES, příslušnými pro daný výrobek.

Multifunkční zastřihovač 8 v 1

Úvod

Blahopřejeme Vám ke koupi nového výrobku. Rozhodli jste se pro kvalitní výrobek. Před prvním uvedením do provozu se seznamte s výrobkem. K tomu si pozorně přečtěte následující návod k obsluze a bezpečnostní pokyny. Používejte výrobek jen popsaným způsobem a pouze pro uvedené oblasti použití. Uschovejte si tento návod na bezpečném místě. Všechny podklady vydejte při předání výrobku i třetí osobě.

PDF ONLINE
www.lidl-service.com

Tento a další návody si můžete stáhnout a prohlédnout na stránkách www.lidl-service.com. Po naskenování tohoto QR kódu budete přesměrováni přímo na stránky Lidl service (www.lidl-service.com) na kterých si můžete po zadání čísla výrobku (IAN) 494420_2504 otevřít příslušný návod k obsluze.

Použití ke stanovenému účelu

Výrobek je určený výhradně k zastřihování lidských vlasů. Používejte výrobek jen na suchých vlasech. Výrobek je určený jen k soukromému použití, není vhodný pro výdělečnou činnost. Výrobek se smí používat jen v interiéru. Jakékoliv jiné použité je považováno za nesprávné a může mít za následek vznik hmotných škod nebo újmy na zdraví. Za škody způsobené použitím k nestanovenému účelu nepřevezme výrobce záruku.

⚠ VÝSTRAHA! NEBEZPEČÍ VĚCNÝCH ŠKOD!

- Nepoužívejte výrobek na umělé vlasy nebo zvířecí srst.
- Bezprostředně po vybalení zkontrolujte úplnost dodávky a stav výrobku.
- Používejte jen originální příslušenství.
- Nestavte výrobek na horké povrchy ani do jejich blízkosti nebo blízko otevřeného ohně.
- Nezakrývejte kabel USB typu A na typ C 10, síťový adaptér (není součástí dodaného výrobku) a výrobek, aby nedocházelo k nadměrnému zahřívání během používání a nabíjení.
- Nepoužívejte žíravé ani drhnoucí čisticí prostředky.

⚠ VÝSTRAHA! K nabíjení akumulátoru používejte jen síťový adaptér třídy II (není v obsahu dodávky) schválený pro použití s domácími spotřebiči.
Výstup SELV: DC 5 V, maximálně 1 A.

Popis dílů

1 Nastavitelný hřebenový nástavec (3/4/5/6/7 mm) pro nástavec na stříhání vlasů
1a Regulátor délky střihu
2 Hřebenový nástavec (1/2/9/12/16 mm) pro nástavec na stříhání vlasů
3 Nástavec na zastřihování nosních/ušních chloupků
4 Nástavec na stříhání vlasů
5 Zastřihovač vlasů a vousů
6 Přepínač ZAP/VYP ⏻
7 LED kontrolka
8 Zdířka pro USB typu C
9 Zástrčka pro USB typ A
10 Kabel pro USB typu A na typ C
11 Zástrčka pro USB typu C
12 Taška na uložení
13 Mazací olej
14 Štěteček na čištění

Technická data

Multifunkční zastřihovač „Multigroomer“:	**HG12393**
Vstup:	5 V⎓, 1 A
Akumulátor:	1x 3,7 V Li-Ion, 600 mAh (uživatel ho nemůže vyměnit; výměnu smí provést pouze kvalifikovaná osoba)
Hladina emisního akustického tlaku:	<70 dB(A), K=3 dB(A)
Třída ochrany:	III/⧫
Hodnota vibrací:	≤ 2,5 m/s²
Nízký příkon:	0,05 W (zastřihovač vlasů a vousů se síťovým adaptérem (vstup: 100–240 V~, 50–60 Hz, 0,2 A; výstup: 5,0 V⎓, 1,0 A, 5,0 W))

Obsah dodávky

1 multifunkční zastřihovač 8 v 1
1 nástavec na zastřihování nosních/ušních chloupků
1 nástavec na stříhání vlasů
1 nastavitelný hřebenový nástavec (3/4/5/6/7 mm) pro nástavec na stříhání vlasů
5 hřebenových nástavců (1/2/9/12/16 mm) pro nástavec na stříhání vlasů
1 kabel pro USB typu A na typ C
1 mazací olej
1 štěteček na čištění
1 taška
1 návod k obsluze

Bezpečnostní pokyny

- **⚠ VÝSTRAHA! NEBEZPEČÍ OHROŽENÍ ŽIVOTA A NEHODY MALÝCH I VELKÝCH DĚTÍ!** Nikdy ne-nechávejte děti bez dohledu s obalovým

materiálem nebo s výrobkem. Hrozí nebezpečí udušení.

- Tento výrobek mohou používat děti od 8 let a osoby se sníženými fyzickými, smyslovými nebo duševními schopnostmi anebo s nedostatečnými zkušenostmi a znalostmi, pokud budou pod dohledem nebo byly poučeny o bezpečném používání výrobku a chápou nebezpečí, která z jeho používání vyplývají. Děti si nesmí s výrobkem hrát. Děti nesmí bez dohledu provádět čištění ani uživatelskou údržbu.
- ⚠ **VÝSTRAHA!** Před čištěním vodou odpojte kabel pro USB typu A na typ C 10 od výrobku.
- Vyčistěte výrobek (viz kapitola „Čištění a péče“).

⚠ Zabraňte ohrožení života zásahem elektrického proudu

⚠ **VÝSTRAHA!** Udržujte výrobek suchý.

⚠ **VÝSTRAHA!** Tento výrobek nepoužívat v blízkosti koupelnových van, sprch nebo jiných nádob s vodou.

⚠ **VÝSTRAHA!** Pokud výrobek spadl do vody, okamžitě odpojte kabel pro USB typu A na typ C 10 od síťového adaptéru (není součástí dodaného výrobku), a teprve potom sáhněte do vody.

⚠ **VÝSTRAHA!** Kabelem pro USB typu A na typ C 10 nikdy nemanipulujte mokrýma rukama, zejména při jeho zapojování nebo odpojování ze zásuvky.

⚠ **VÝSTRAHA!** Nikdy neponořujte výrobek ani kabel pro USB typu A na typ C 10 do vody nebo jiné tekutiny a nikdy je neoplachujte pod tekoucí vodou.

⚠ **VÝSTRAHA!** Nepoužívejte výrobek při koupání.

- Jako přídavná ochrana se doporučuje pro elektrický obvod koupelny instalace proudového chrániče (FI/RCD) se spouštěcím proudem do 30 mA. Požádejte o radu Vašeho instalatéra.
- Odpojte kabel pro USB typu A na typ C 10 od síťového adaptéru (není součástí dodaného výrobku),
  - pokud došlo k poruše,

- před čištěním výrobku,
- jestliže nebudete výrobek delší dobu používat,
- za bouřky a
- po každém použití.

Při odpojování z připojovací zdířky netahejte za kabel pro USB typu A na typ C 9, ale přímo za zástrčku pro USB typu A 10.

Vyhněte se nebezpečí zranění

- Nevyměňujte příslušenství při zapnutém výrobku.
- Výrobek nepoužívejte, pokud jste zjistili jakákoliv viditelná vnější poškození. Vadný výrobek nepoužívejte.
- Jestliže se do výrobku dostala tekutina, před dalším použitím ho zkontrolujte.
- Pokud se na kabelu pro USB typu A na typ C 10, na tělese přístroje nebo na jiných dílech objeví jakékoli poškození, nesmíte výrobek dále používat.
- Opravy nechte provést jen u specializovaného prodejce. V případě neodborné opravy může

dojít ke značnému riziku ohrožení uživatele. Kromě toho zaniká jakákoliv záruka.

- Nepoužívejte výrobek s vadnými nástavci, mohou mít ostré hrany.
- Vadné komponenty se musí nahradit vždy jen originálními náhradními díly. Dodržení bezpečnostních požadavků je možné zajistit jen při použití originálních náhradních dílů.
- Pro nabíjení připojte kabel pro USB typu A na typ C 10 ke snadno přístupnému zdroji proudu.
- Nenechávejte výrobek za provozu bez dohledu, řiďte se údaji na typovém štítku.
- Při připojování výrobku ke zdroji napájení připojte k výrobku nejdříve kabel pro USB typu A na C 10.
- Špičky nástavců jsou ostré.
- Před každou výměnou nástavců a před čištěním výrobek vypněte.
- Pokládejte kabel pro USB typu A na typ C 10 tak, aby na něj nikdo nemohl šlápnout nebo o něj zakopnout.
- Nepoužívejte výrobek v místech s otevřenými a řeznými ranami, na pokožce spálené sluncem nebo v místě puchýřů.

Zabraňte věcným škodám

- Elektrické výrobky mohou být nebezpečné pro zvířata. Kromě toho mohou zvířata výrobek poškodit. Chraňte elektrické výrobky před zvířaty.
- Chraňte výrobek před vlhkostí, kapkami vody a stříkající vodou.
- Dbejte na to, aby nebyl kabel pro USB typu A na typ C 10 sevřený do dvířek skříní nebo se nedotýkal horkých ploch. Jinak by mohlo dojít k poškození izolace kabelu pro USB typu A na typ C 10.
- Uchovávejte mazací olej 13 mimo dosah dětí. Mazací olej 13 nekonzumujte, vyhněte se vniknutí do očí. Nepoužívaný olej uchovávejte na bezpečném místě.
- **UPOZORNĚNÍ!** Nebezpečí poškození přístroje! Nevystavujte výrobek přímému slunečnímu záření nebo teplu. Ideální teplota okolí je +5 °C až +40 °C. Extrémně nízké nebo vysoké teploty mohou poškodit akumulátor nebo výrobek.

Bezpečnostní pokyny pro baterie/akumulátory

- **VÝSTRAHA!** K nabíjení akumulátorů používejte jen síťový adaptér ochranné třídy II (není v obsahu dodávky), který je schválený pro používání s domácími spotřebiči.
  Výstup SELV: DC 5 V, maximálně 1 A.
- **NEBEZPEČÍ OHROŽENÍ ŽIVOTA!** Uchovávejte baterie a akumulátory mimo dosah dětí. V případě spolknutí okamžitě vyhledejte lékařskou pomoc!
- **NEBEZPEČÍ VÝBUCHU!** Nenabíjecí baterie nikdy znovu nenabíjejte. Baterie nebo akumulátory nezkratujte ani je neotevírejte. Hrozí přehřátí, nebezpečí požáru nebo jejich prasknutí.
- Nikdy neházejte baterie nebo akumulátory do ohně ani do vody.
- Nevystavujte baterie nebo akumulátory mechanickému zatížení.

Nebezpečí vytečení baterií/ akumulátorů

- Zabraňte extrémním podmínkám a teplotám, např. na topení anebo na slunci, které mohou negativně ovlivnit funkci baterií nebo akumulátorů.
- V případě vytečení baterií/akumulátorů zabraňte kontaktu chemikálií s pokožkou, očima a sliznicemi! Omyjte ihned postižená místa dostatečným množstvím čisté vody a vyhledejte lékařskou pomoc!
- **NOSTE OCHRANNÉ RUKAVICE!** Vyteklé i poškozené baterie nebo akumulátory mohou při kontaktu s pokožkou způsobit její poleptání. Noste proto vhodné rukavice.
- Tento výrobek má vestavěný akumulátor, který nemůže uživatel vyměnit. Vyjmutí nebo výměnu akumulátoru smí provést pouze výrobce, servis nebo osoba s podobnou kvalifikací z důvodu předcházení možným ohrožením. Při likvidaci je nutné upozornit, že výrobek obsahuje akumulátor.

Nabíjení výrobku

Poznámka: Před prvním použitím a při dalším nabíjení nabíjejte výrobek vždy 90 minut.
Poznámka: Připojte zástrčku pro USB typu C 11 do zdířky pro USB typu C 8 na výrobku. Zapojte zástrčku pro USB typu A 9 kabelu pro USB typu A na typ C 10 do vhodné zdířky pro USB typu A síťového adaptéru s ochrannou třídou II (není v obsahu dodávky). Ten musí být schválený pro používání s domácími spotřebiči a musí poskytovat výstup SELV 5 V DC, maximálně 1 A. Zapojte síťový adaptér (není součástí dodaného výrobku) do elektrické zásuvky.
Poznámka: Jestliže je akumulátor téměř vybitý, svítí kontrolka LED 7 červeně.
Poznámka: Pro prodloužení životnosti akumulátoru se doporučuje používat výrobek pravidelně a bez dlouhého skladování.
Poznámka: Po 5 minutách rychlého nabíjení lze výrobek používat cca 5 minut.
Poznámka: Jestliže je akumulátor zcela nabitý, bliká kontrolka LED 7 bíle. Provozní doba nezávislá na elektrické síti s úplně nabitým akumulátorem je cca 60 minut.

Nízký příkon
Po úplném nabití trvale svítí kontrolka stavu baterie, pokud je výrobek připojen k elektrické síti.

Před uvedením do provozu

⚠ VÝSTRAHA! NEBEZPEČÍ ZÁSAHU ELEKTRICKÝM PROUDEM!
Zastřihovač vlasů a vousů 5 není vodotěsný, a proto nesmí být používán ve vaně/ve sprše.

- ■ Nepoužívejte výrobek v místech s otevřenými a řeznými ranami, na pokožce spálené sluncem nebo v místě puchýřů.
- ■ Výrobek je určený pouze k úpravě suchých vlasů a k použití v suchém prostředí.
- □ Produkt lze používat jen bez kabelu.

Mazání břitů

K zajištění úplné pohyblivosti stříhacího ústrojí doporučujeme před prvním použitím a po vyčištění výrobku břity promazat (viz obr. F).

- □ Před mazáním břitů výrobek vždy nejprve vypněte.
- □ Kápněte dvě kapky mazacího oleje 13 mezi ostří a rovnoměrně je rozdělte.
- □ Přebytečný olej otřete hadříkem.
- □ Můžete použít i každý jiný olej, který neobsahuje kyseliny (jako např. olej na šicí stroje).

Obsluha

Poznámka: Držte zastřihovač vlasů a vousů 5 při každém použití pod úhlem 45° k pokožce (viz obr. E).

Výměna zastřihovacích nástavců 3, 4

⚠ **VÝSTRAHA! NEBEZPEČÍ ZRANĚNÍ!** Před nasazením nebo sejmutím nástavců zastřihovač vlasů a vousů 5 vypněte.

- Pro nasazení nástavců 3, 4 (viz obr. B1, B2) zaveďte spodní jazýček v nástavci 3, 4 do lišty v zastřihovači vlasů a vousů 5 a zatlačte horní část nástavce na zastřihovač vlasů a vousů tak, aby slyšitelně zacvakl a došlo k jeho zajištění.
- Pro odebrání nástavců 3, 4 (viz obr. A1, A2) zatlačte nástavec palcem směrem ven ze zastřihovače vlasů a vousů 5.

Výměna hřebenových nástavců 1, 2

- Pro nasazení hřebenových nástavců 1, 2 nasaďte příslušný hřebenový nástavec opatrně na nástavec na stříhání vlasů 4. Zatlačte spodní konec hřebenového nástavce 1, 2 pevně tak, aby došlo k jeho zajištění (viz obr. G).
- Pro odebrání hřebenových nástavců 1, 2 uvolněte hřebenový nástavec na spodním konci unteren a stáhněte ho ze zastřihovače vlasů a vousů 5 (viz obr. H).

Stříhání vlasů (nástavec na stříhání vlasů 4)

Poznámka: Upravované vlasy musí být suché. Délka stříhání se může měnit v závislosti na úhlu stříhání.

- Kolem krku a zátylku si upevněte šátek nebo přehoz, abyste zabránili padání zbytků vlasů do límce.
- Začněte nejprve s hřebenovým nástavcem 2 s delší délkou střihu a při stříhání postupně zkracujte délku střihu.
- Při použití nastavitelného hřebenového nástavce 1 začněte rovněž delším sestřihem. Pro úpravu délky střihu na nastavitelném hřebenovém nástavci 1 přestavte regulátor délky střihu 1a na požadovanou značku s označením délky (3/4/5/6/7 mm) (viz obr. C).
- Stříhání začněte na zátylku nebo na stranách a pokračujte směrem ke středu hlavy. Potom stříhejte přední část vlasů směrem ke středu hlavy.
- Zastřihovač vlasů a vousů 5 držte tak, aby hřebenový nástavec 2 ležel co nejplošeji na hlavě. Veďte zastřihovač vlasů a vousů 5 rovnoměrně skrz vlasy.

- Držte zastřihovač vlasů a vousů 5 s nastavitelným hřebenovým nástavcem 1 tak, aby se plocha nad regulátorem délky střihu 1a opírala o hlavu (viz obr. D).
- Pokud je to možné, stříhejte proti směru růstu vlasů.
- Pro zachycení všech vlasů přejíždějte zastřihovačem vlasů a vousů 5 několikrát po vlasech.
- Vlasy znovu a znovu dobře pročesávejte.
- Pro dosažení rovné linie střihu při stříhání délek je třeba zastřihovačem vlasů a vousů 5 několikrát projet z různých směrů.

Stříhání chloupků v nose a v uších (nástavec na zastřihování nosních/ušních chloupků 3)

- Do nosní dírky nebo do ucha zavádějte pomalu jen kovovou špičku.
- Pomalým krouživým pohybem zastřihovače vlasů a vousů 5 zastřihujte chloupky.

Čištění pomocí štětečku na čištění 14

- Vypněte výrobek přepínačem zap/vyp ⏻ 6. Pokud jsou na výrobku nasazené zastřihovací nástavce 3, 4 nebo hřebenové nástavce 1, 2, pak je před čištěním sundejte tak, jak je popsáno v kapitole „Obsluha“. Nástavec sundejte zatlačením palcem zepředu proti nástavci (viz obr. A1, A2).
- Odstraňte zbytky vlasů z nástavce pomocí štětečku na čištění 14.

Objednávání náhradních dílů

Pro následující díly si můžete objednat náhradní díly online:

Nastavitelný hřebenový nástavec (3/4/5/6/7 mm) 1
5 hřebenových nástavců (1/2/9/12/16 mm) 2
Nástavec na zastřihování nosních/ušních chloupků 3
Nástavec na stříhání vlasů 4

Číslo výrobku: 494420_2504
Webová stránka: www.optimex-shop.com

Čistění a ošetřování

- Výrobek, kabel pro USB typu A na typ C 10 a síťový adaptér (není součástí dodaného výrobku) nesmí být během napájení z elektrické sítě ponořené ve vodě nebo v jiných tekutinách, ani se nesmí oplachovat pod tekoucí vodou.
- Před každým čištěním výrobek vypněte.
- Hřebenové nástavce 1, 2, nástavec na zastřihování nosních/ušních chloupků 3 a nástavec na zastřihování vlasů 4 nesmíte čistit vodou. Nepoužívejte žádné jiné kapaliny.
  Poznámka: Před dalším použitím je nechte uschnout.
- Nepoužívejte k čištění ostré nebo drhnoucí čistící prostředky.
- Výrobek otírejte mírně navlhčeným hadrem.
- Pokud výrobek delší dobu nepoužíváte, uložte ho opatrně do tašky 12.

Skladování

⚠ **OPATRNĚ! NEBEZPEČÍ HMOTNÝCH ŠKOD!** Během nabíjení výrobek nikdy neukládejte do ochranného pouzdra 12. Nebezpečí přehřátí!

- Vyčištěný a vysušený výrobek a jeho příslušenství uchovávejte v dodaném ochranném pouzdře 12.
  Poznámka: Nevystavujte výrobek přímému slunečnímu záření nebo horku. Ideální teplota okolí je -10 °C až +60 °C. Extrémně nízké nebo vysoké teploty mohou poškodit akumulátor nebo výrobek.
- Uložte vše na suchém, neprašném a čistém místě.
  Poznámka: Doporučujeme nabít výrobek každých 6 měsíců.

Odstranění chyb

Porucha	Příčina	Řešení
Výrobek nefunguje.	Akumulátor je pravděpodobně vybitý.	Výrobek znovu nabijte.
Stříhání jde ztuha.	Mezi břity se dostaly vlasy nebo vousy.	Vyčistěte zastřihovací nástavec 3, 4 a výrobek a podle potřeby promažte břity.
Akumulátor nelze nabíjet nebo je výkon akumulátoru velmi nízký.	Akumulátor dosáhnul konce své životnosti.	Výrobek s vestavěným akumulátorem musíte správně zlikvidovat.
Výrobek nelze nabíjet.	Teplota okolního prostředí v místě použití je příliš vysoká.	Chraňte výrobek před přímým slunečním zářením nebo vysokými teplotami.

Zlikvidování

Obal se skládá z ekologických materiálů, které můžete zlikvidovat prostřednictvím místních sběren recyklovatelných materiálů.

Při třídění odpadu se řiďte podle označení obalových materiálů zkratkami (a) a čísly (b), s následujícím významem: 1–7: umělé hmoty/20–22: papír a lepenka/80–98: složené látky.

O možnostech likvidace vysloužilých zařízení se informujte u správy vaší obce nebo města.

V zájmu ochrany životního prostředí vysloužilý výrobek nevyhazujte do domovního odpadu, ale předejte k odborné likvidaci. O sběrnách a jejich otevíracích hodinách se můžete informovat u příslušné správy města nebo obce.

Tento výrobek má integrovaný akumulátor, který uživatel nemůže vyměnit nebo vyjmout. Při likvidaci výrobku je třeba dbát na to, že tento výrobek obsahuje akumulátor.

Vadné nebo vybité baterie resp. akumulátory se musí recyklovat. Baterie, akumulátory i výrobek odevzdejte zpět do nabízených sběren.

Ekologické škody v důsledku chybné likvidace baterií/akumulátorů!

Baterie/akumulátory se nesmí zlikvidovat v domácím odpadu. Mohou obsahovat jedovaté těžké kovy a musí se zpracovávat jako zvláštní odpad. Chemické symboly těžkých kovů: Cd = kadmium, Hg = rtuť, Pb = olovo. Proto odevzdejte opotřebované baterie/akumulátory u komunální sběrny.

Záruka

Výrobek byl vyroben podle přísných směrnic kvality a před dodáním pečlivě otestován. V případě materiálních nebo výrobních vad máte zákonná práva vůči prodejci výrobku. Vaše zákonná práva nejsou níže uvedenou zárukou nijak omezená.

Záruka na tento výrobek je 3 roky od data zakoupení. Záruční doba začíná dnem zakoupení. Originál dokladu o zakoupení si uschovejte na bezpečném místě, protože tento doklad je vyžadován jako doklad o koupi.

Jakékoli poškození nebo závady, které se vyskytly již v okamžiku nákupu, musí být nahlášeny ihned po vybalení výrobku.

Pokud se u výrobku během 3 let od data zakoupení projeví vada materiálu nebo výrobní vada, pak vám ho podle naší volby bezplatně opravíme nebo vyměníme. Záruční doba se po uznané reklamaci neprodlužuje. To platí také pro vyměněné a opravené díly.

Tato záruka je neplatná, pokud byl výrobek poškozený nebo nesprávně používaný anebo udržovaný.

Záruka se kryje na materiálové a výrobní vady. Tato záruka se nevztahuje na díly výrobku, které jsou vystaveny běžnému opotřebení, a proto je lze považovat za spotřební díly (např. baterie, hadice, inkoustové patrony) nebo na poškození křehkých součástí, jako jsou např. spínače nebo díly, které jsou vyrobeny ze skla.

U tohoto výrobku se záruční doba vztahuje také na akumulátor.

Postup v případě uplatňování záruky

Pro zajištění rychlého zpracování Vašeho případu se řiďte následujícími pokyny:

Pro všechny požadavky si připravte pokladní stvrzenku a číslo artiklu (IAN 494420_2504) jako doklad o zakoupení.
Číslo artiklu najdete na typovém štítku, gravuře, titulní stránce návodu (vlevo dole) nebo na nálepce na zadní nebo spodní straně.
V případě poruch funkce nebo jiných závad nejdříve kontaktujte, telefonicky nebo e-mailem, v následujícím textu uvedené servisní oddělení.
Výrobek registrovaný jako vadný potom můžete s přiloženým dokladem o zakoupení (pokladní stvrzenkou) a údaji k závadě a kdy k ní došlo, bezplatně zaslat na adresu servisu, která Vám byla sdělena.

Servis

CZ **Servis Česká republika**
Tel.: 800 143 873
E-Mail: owim@lidl.cz

Symbol shody pro Srbsko

ES prohlášení o shodě

EU PROHLÁŠENÍ O SHODĚ (č. 494420_2504)	
IAN:	**494420_2504**
Identifikace produktu:	**"Cien BEAUTY" MULTIFUNKČNÍ ZASTŘIHOVAČ 4 V 1**
Číslo modelu:	**HG12393**

Výše popsaný předmět prohlášení je ve shodě s příslušnými harmonizačními právními předpisy Unie:

Směrnice 2006/42/ES
Směrnice 2014/30/EU
Směrnice 2011/65/EU se všemi souvisejícími změnami

Odkazy na příslušné harmonizované normy nebo na jiné technické specifikace, ve vztahu k nimž se shoda prohlašuje:

Č. / Části
Směrnice2006/42/ES
EN 60335-2-8:2015+A1:2016+A2:2022+A11:2022+A12:2022
EN 60335-1:2012+A11:2014+A13:2017+A1:2019+A14:2019+A2:2019+A15:2021+A16:2023
EN 62233:2008
EN ISO 12100:2010
Směrnice 2014/30/EU
EN IEC 55014-1:2021
EN IEC 55014-2:2021
EN IEC 61000-3-2:2019+A1:2021+A2:2024
EN 61000-3-3:2013+A1:2019+A2:2021

Předmět výše uvedeného prohlášení je v souladu se směrnicí Evropského parlamentu a Rady 2011/65/EU ze dne 8. června 2011 o omezení používání některých nebezpečných látek v elektrických a elektronických zařízeních:

Č. / Části
EN IEC 63000:2018

Držitel technické dokumentace: OWIM GmbH & Co.KG

Podepsáno za a jménem:

OWIM GmbH & Co. KG, Stiftsbergstraße 1, 74167 Neckarsulm, Německo

Toto prohlášení o shodě se vydává na výhradní odpovědnost výrobce.

Překlad původního prohlášení o shodě

Neckarsulm	30.09.2025	ppa. Jens Buchheim	ppa. Dr. Thorsten Maier
Místo	Datum	Prokurista	Prokurista

Legenda použitých piktogramov ..... Strana 82

Úvod ..... Strana 82
Používanie v súlade s určeným účelom ..... Strana 83
Popis častí ..... Strana 83
Technické údaje ..... Strana 84
Obsah dodávky ..... Strana 84

Bezpečnostné upozornenia ..... Strana 84
Bezpečnostné upozornenia týkajúce sa batérií/ akumulátorových batérií ..... Strana 90

Nabíjanie výrobku ..... Strana 92

Pred uvedením do prevádzky ..... Strana 92
Namazanie čepelí ..... Strana 93

Obsluha ..... Strana 93
Výmena strihacích nadstavcov ..... Strana 93
Výmena hrebeňových nadstavcov ..... Strana 93
Strihanie vlasov (nadstavec na strihanie vlasov) ..... Strana 94
Zastrihávanie nosových a ušných chĺpkov (nadstavec na zastrihávanie nosových/ušných chĺpkov) ..... Strana 94
Čistenie pomocou čistiaceho štetca ..... Strana 94

Objednávanie náhradných dielov ..... Strana 95

Čistenie a starostlivosť ..... Strana 95

Skladovanie ..... Strana 95

Odstránenie chýb ..... Strana 96

Likvidácia ..... Strana 96

Záruka ..... Strana 97
Postup v prípade poškodenia v záruke ..... Strana 98
Servis ..... Strana 98

EÚ vyhlásenie o zhode ..... Strana 99

Legenda použitých piktogramov			
	Prečítajte si návod na obsluhu!		Bezpečnostné upozornenia Manipulačné pokyny
	Rešpektujte výstražné a bezpečnostné upozornenia!	III	Trieda ochrany III
V	Volt		Posuvný spínač
	USB zástrčka typu C		Iba pre interiér
⎓	Jednosmerný prúd/ napätie	CE	Značka CE potvrdzuje zhodu so smernicami EÚ vzťahujúcimi sa na tento výrobok.

Holiaci multistrojček

Úvod

Blahoželáme Vám ku kúpe Vášho nového výrobku. Kúpou ste sa rozhodli pre vysoko kvalitný produkt. Pred prvým uvedením do prevádzky sa oboznámte s výrobkom. Za týmto účelom si pozorne prečítajte nasledujúci návod na obsluhu a bezpečnostné pokyny. Výrobok používajte iba v súlade s popisom a v uvedených oblastiach používania. Tento návod uschovajte na bezpečnom mieste. Ak výrobok odovzdáte ďalšej osobe, priložte k nemu aj všetky podklady.

PDF ONLINE
www.lidl-service.com

Tento a mnohé ďalšie návody si môžete stiahnuť a prezrieť na stránke www.lidl-service.com. Po naskenovaní tohto QR kódu sa dostanete priamo na stránku www.lidl-service.com, kde si po zadaní čísla IAN 494420_2504 môžete otvoriť svoj návod na obsluhu.

Používanie v súlade s určeným účelom

Výrobok je určený výlučne na strihanie ľudských vlasov. Používajte výrobok iba na suché vlasy. Výrobok je určený iba pre súkromné domácnosti a nesmie sa používať na komerčné účely. Výrobok možno používať iba v interiéri. Akékoľvek iné použitie nie je v súlade s určeným účelom a môže viesť k vzniku vecných škôd alebo zraneniu osôb. Výrobca nepreberá zodpovednosť za škody zapríčinené používaním v rozpore s určeným účelom.

⚠ VAROVANIE! NEBEZPEČENSTVO VZNIKU VECNÝCH ŠKÔD!

- Nepoužívajte výrobok na syntetické alebo zvieracie vlasy.
- Bezprostredne po vybalení skontrolujte úplnosť dodávky a bezchybný stav výrobku.
- Používajte iba originálne príslušenstvo.
- Nepokladajte výrobok na horúce povrchy, do blízkosti horúcich povrchov alebo otvoreného ohňa.
- USB kábel typu A na typ C [10], sieťový diel (nie je súčasťou dodávky) a výrobok neprikrývajte, aby ste zabránili neprípustnému zohriatiu počas používania a nabíjania.
- Nepoužívajte leptavé ani abrazívne čistiace prostriedky.

⚠ VAROVANIE! Na nabíjanie akumulátorovej batérie používajte iba sieťový diel triedy II (nie je súčasťou dodávky), ktorý je schválený na používanie s výrobkami pre domácnosť. SELV výstup: DC 5 V, max. 1 A.

Popis častí

[1] Nastaviteľný hrebeňový nadstavec (3/4/5/6/7 mm) pre nadstavec na strihanie vlasov
[1a] Regulátor dĺžky strihu
[2] Hrebeňový nadstavec (1/2/9/12/16 mm) pre nadstavec na strihanie vlasov
[3] Nadstavec na zastrihávanie nosových/ušných chĺpkov
[4] Nadstavec na strihanie vlasov
[5] Zastrihávač vlasov a brady
[6] Posuvný spínač ⏻
[7] LED zobrazenie
[8] USB zásuvka typu C
[9] USB zástrčka typu A
[10] USB kábel typu A na typ C
[11] USB zástrčka typu C
[12] Úschovná taška
[13] Mazací olej
[14] Čistiaci štetec

Technické údaje

Multigroomer:	**HG12393**
Vstup:	5 V⎓, 1 A
Akumulátorová batéria:	1 x 3,7 V Li-Ion, 600 mAh (nie je vymeniteľná používateľom; výmenu môže vykonať iba kvalifikovaná osoba)
Hladina emitovaného akustického tlaku:	<70 dB(A), K=3 dB(A)
Trieda ochrany:	III/⧈
Hladina vibrácií:	≤ 2,5 m/s²
Nízka spotreba energie:	0,05 W (strihač na vlasy a bradu s napájacím zdrojom (Vstup: 100–240 V~, 50–60 Hz, 0,2 A; Výstup: 5,0 V⎓, 1,0 A, 5,0 W))

Obsah dodávky

1 holiaci multistrojček
1 nadstavec na zastrihávanie nosných/ušných chĺpkov
1 nadstavec na strihanie vlasov
1 nastaviteľný hrebeňový nadstavec (3/4/5/6/7 mm) pre nadstavec na strihanie vlasov
5 hrebeňových nadstavcov (1/2/9/12/16 mm) pre nadstavec na strihanie vlasov
1 USB kábel typu A na typ C
1 mazací olej
1 čistiaci štetec
1 úschovná taška
1 návod na obsluhu

Bezpečnostné upozornenia

⚠ VAROVANIE! NEBEZPEČENSTVO OHROZENIA ŽIVOTA A NEBEZPEČENSTVO NEHODY PRE MALÉ I STARŠIE DETI! Nikdy nenechávajte deti bez dozoru s obalovým materiálom

alebo s výrobkom. Hrozí nebezpečenstvo zadusenia.

- Tento výrobok môžu používať deti od 8 rokov a osoby so zníženými psychickými, senzorickými alebo duševnými schopnosťami, alebo s nedostatkom skúseností a/alebo vedomostí, ak sú pod dozorom, alebo ak boli poučené v súvislosti s bezpečným používaním výrobku, a ak porozumeli nebezpečenstvám spojeným s jeho používaním. Deti sa s výrobkom nesmú hrať. Čistenie a údržbu nesmú vykonávať deti bez dozoru.
- ⚠ **VAROVANIE!** Pred čistením výrobku ho odpojte od USB kábla typu A na typ C 10.
- Vyčistite výrobok (pozri „Čistenie a starostlivosť“).

Zabráňte ohrozeniu života zásahom elektrickým prúdom

⚠ **VAROVANIE!** Udržiavajte výrobok suchý.

⚠ **VAROVANIE!** Tento výrobok nepoužívajte v blízkosti vaní, sprchových vaní alebo iných nádob, ktoré obsahujú vodu.

⚠ **VAROVANIE!** Ak výrobok spadol do vody, okamžite najskôr vytiahnite USB kábel typu A na typ C 10 zo sieťového dielu (nie je súčasťou dodávky) predtým, ako siahnete do vody.

⚠ **VAROVANIE!** Nikdy sa nedotýkajte USB kábla typu A na typ C 10 vlhkými rukami, najmä keď ho zapájate resp. vyťahujete zo zásuvky.

⚠ **VAROVANIE!** Nikdy neponárajte výrobok ani USB kábel typu A na typ C 10 do vody alebo iných kvapalín a nikdy ich neumývajte pod tečúcou vodou.

⚠ **VAROVANIE!** Nepoužívajte výrobok počas kúpania.

- Ako dodatočná ochrana sa odporúča inštalácia ochranného zariadenia proti chybovému prúdu (FI/RCD) s menovitým vypínacím prúdom menším ako 30 mA v prúdovom obvode kúpeľne. Požiadajte o radu Vášho inštalatéra.
- Odpojte USB kábel typu A na typ C 10 od sieťového dielu (nie je súčasťou dodávky),
  - keď sa vyskytne porucha,
  - pred čistením výrobku,

- keď výrobok dlhší čas nepoužívate,
- počas búrky a
- po každom použití.

Pritom ťahajte USB zástrčku typu A 9 priamo z pripojovacej zásuvky a nie za USB kábel typu A na typ C 10.

Predíďte nebezpečenstvu poranenia

- Nikdy nevymieňajte príslušenstvo, keď je výrobok zapnutý.
- Výrobok nepoužívajte, ak zistíte akékoľvek viditeľné, vonkajšie poškodenia. Poškodený výrobok neuvádzajte do prevádzky.
- Ak do výrobku prenikla kvapalina, pred novým používaním ho skontrolujte.
- Ak zistíte poškodenie na USB kábli typu A na typ C 10, na schránke alebo na iných častiach, nesmie byť výrobok viac používaný.
- Opravy prenechajte iba odborníkovi. Neodborné opravy môžu predstavovať pre používateľa značné riziká. Okrem toho zaniká akýkoľvek garančný nárok.

- Nepoužívajte výrobok s defektnými nadstavcami, pretože môžu mať ostré hrany.
- Defektné komponenty musia byť nahradené vždy originálnymi náhradnými dielmi. Dodržanie bezpečnostných požiadaviek môže byť zaručené len vtedy, keď sú používané originálne náhradné diely.
- Za účelom nabíjania pripojte USB kábel typu A na typ C 10 k ľahko dostupnému zdroju napájania.
- Používajte výrobok vždy pod dohľadom a iba podľa údajov na typovom štítku.
- Zapojte USB kábel typu A na typ C 10 do výrobku predtým, ako ho zapojíte do zdroja napájania.
- Špičky nadstavcov sú ostré.
- Pred nasadzovaním alebo výmenou nadstavcov ako aj pred čistením výrobok vypnite.
- USB kábel typu A na typ C 10 umiestnite tak, aby naň nikto nemohol stúpiť ani oň zakopnúť.
- Nepoužívajte výrobok pri otvorených ranách, rezných ranách, úpale a pľuzgieroch.

Zabráňte nebezpečenstvu vzniku vecných škôd

- Elektrické výrobky môžu byť nebezpečné pre zvieratá. Navyše aj zvieratá môžu spôsobiť poškodenie výrobku. Držte zvieratá vždy v dostatočnej vzdialenosti od elektrických výrobkov.
- Chráňte výrobok pred vlhkosťou, kvapkami vody a striekajúcou vodou.
- Dbajte na to, aby USB kábel typu A na typ C 10 nebol privretý v skriňových dverách alebo vedený cez horúce povrchy. Inak by to mohlo poškodiť izoláciu USB kábla typu A na typ C 10.
- Držte mazací olej 13 v bezpečnej vzdialenosti od detí. Neprehltnite mazací olej 13 a nenanášajte ho na oči. V prípade nepoužívania ho uskladnite na bezpečnom mieste.
- **POZOR!** Nebezpečenstvo poškodenia prístroja! Výrobok nevystavujte priamemu slnečnému žiareniu alebo horúčave. Ideálna teplota okolia je medzi +5 °C a +40 °C. Extrémne nízke alebo vysoké teploty môžu

poškodiť akumulátorovú batériu alebo výrobok.

Bezpečnostné upozornenia týkajúce sa batérií/ akumulátorových batérií

- **VAROVANIE!** Na nabíjanie batérií používajte iba sieťový adaptér triedy ochrany II (nie je súčasťou dodávky), ktorý je schválený na používanie s výrobkami pre domácnosť. SELV výstup: DC 5 V, max. 1 A.
- **NEBEZPEČENSTVO OHROZENIA ŽIVOTA!** Batérie/akumulátorové batérie držte mimo dosahu detí. V prípade prehltnutia okamžite vyhľadajte lekára!
- **NEBEZPEČENSTVO EXPLÓZIE!** Nenabíjateľné batérie nikdy znova nenabíjajte. Batérie/akumulátorové batérie neskratujte a/alebo neotvárajte. Následkom môže byť prehriatie, požiar alebo explózia.
- Batérie/akumulátorové batérie nikdy nehádžte do ohňa alebo vody.

- Nevystavujte batérie/akumulátorové batérie mechanickej záťaži.

Riziko vytečenia batérií/ akumulátorových batérií

- Batérie/akumulátorové batérie nikdy nevystavujte extrémnym podmienkam a teplotám, ktoré by na ne mohli pôsobiť, napr. na vykurovacích telesách/priamom slnečnom žiarení.
- Ak batérie/akumulátorové batérie vytiekli, zabráňte kontaktu pokožky, očí a slizníc s chemikáliami! Ihneď vypláchnite postihnuté miesta väčším množstvom čistej vody a okamžite vyhľadajte lekára!
- **NOSTE OCHRANNÉ RUKAVICE!** Vytečené alebo poškodené batérie/akumulátorové batérie môžu pri kontakte s pokožkou spôsobiť poleptanie. V takom prípade preto noste vhodné ochranné rukavice.
- Tento výrobok obsahuje zabudovanú akumulátorovú batériu, ktorú nemôže vymeniť používateľ. Vybratie alebo výmena akumulátora smie byť vykonaná iba výrobcom, jeho zákazníckym servisom alebo osobou s podobnou kvalifikáciou, aby sa predišlo

rizikám. Pri likvidácii je potrebné poukázať na to, že tento výrobok obsahuje akumulátorovú batériu.

Nabíjanie výrobku

Poznámka: Pred prvým použitím a pri každom ďalšom nabíjaní nabíjajte výrobok vždy 90 minút.
Poznámka: Pripojte USB zástrčku typu C 11 do USB zásuvky typu C 8 na výrobku. Pripojte USB zástrčku typu A 9 USB kábla typu A na typ C 10 do vhodnej USB zásuvky typu A sieťového dielu triedy ochrany II (nie je súčasťou dodávky). Tento musí byť schválený na použitie s domácimi spotrebičmi a mať výstup SELV DC 5 V, max. 1 A. Zapojte sieťový diel (nie je súčasťou dodávky) do sieťovej zásuvky.
Poznámka: Keď je akumulátorová batéria takmer vybitá, LED zobrazenie 7 svieti načerveno.
Poznámka: Ak chcete predĺžiť životnosť akumulátorovej batérie, odporúčame používať výrobok pravidelne a bez dlhého skladovania.
Poznámka: Po cca. 5 minútach rýchleho nabíjania možno výrobok používať cca. 5 minút.
Poznámka: Keď je akumulátorová batéria úplne nabitá, LED zobrazenie 7 bliká nabielo. Prevádzková doba s plne nabitou akumulátorovou batériou je cca. 60 minút.

Nízka spotreba energie
Po úplnom nabití svieti indikátor stavu batérie nepretržite, pokiaľ je produkt pripojený k elektrickej sieti.

Pred uvedením do prevádzky

⚠ **VAROVANIE! NEBEZPEČENSTVO ZÁSAHU ELEKTRICKÝM PRÚDOM!** Zastrihávač vlasov a brady 5 nie je vodotesný, a preto sa nesmie používať vo vani/sprche.

- Nepoužívajte výrobok pri otvorených ranách, rezných ranách, úpale a pľuzgieroch.
- Výrobok je určený iba na suché vlasy a na používanie v suchých interiéroch.
- Výrobok je možné používať iba bezdrôtovo.

Namazanie čepelí

Odporúčame namazať čepele pred prvým používaním a po čistení, aby bola zaručená plná pohyblivosť (pozri obr. F).

- Pred mazaním čepelí výrobok vždy vypnite.
- Kvapnite jednu až dve kvapky mazacieho oleja 13 medzi čepele a rovnomerne ich rozdeľte.
- Prebytočný olej utrite handričkou.
- Môžete použiť aj akýkoľvek olej bez obsahu kyseliny (napr. olej pre šijacie stroje).

Obsluha

Poznámka: Pri všetkých aplikáciách držte zastrihávač vlasov a brady 5 v uhle 45° k pokožke (pozri obr. E).

Výmena strihacích nadstavcov 3, 4

⚠ **VAROVANIE! NEBEZPEČENSTVO PORANENIA!** Pred nasadením alebo odstránením nadstavcov vypnite zastrihávač vlasov a brady 5.

- Ak chcete nasadiť nadstavce 3, 4, (pozri obr. B1, B2), zasuňte spodný výstupok nadstavca 3, 4 do lišty v zastrihávači vlasov a brady 5 a zatlačte hornú časť nadstavca do zastrihávača vlasov a brady, kým počuteľne nezacvakne a nezapadne.
- Ak chcete odstrániť nadstavce 3, 4 (pozri obr. A1, A2), palcom zatlačte nadstavec smerom von od zastrihávača vlasov a brady 5.

Výmena hrebeňových nadstavcov 1, 2

- Ak chcete nasadiť hrebeňové nadstavce 1, 2, opatrne nasuňte príslušný hrebeňový nadstavec na nadstavec na strihanie vlasov 4. Pevne zatlačte spodný koniec hrebeňových nadstavcov 1, 2, kým nezacvakne na miesto (pozri obr. G).
- Ak chcete hrebeňové nadstavce 1, 2 odstrániť, uvoľnite hrebeňový nadstavec na jeho spodnom konci a vytiahnite ho zo zastrihávača vlasov a brady 5 (pozri obr. H).

Strihanie vlasov (nadstavec na strihanie vlasov 4)

Poznámka: Vlasy, ktoré chcete strihať, musia byť suché. Dĺžka strihu sa môže v závislosti od uhla zastrihávania líšiť.

- Dajte si uterák alebo pláštenku okolo krku a šije, aby ste zabránili padaniu zvyškov vlasov za golier.
- Najprv začnite s hrebeňovým nadstavcom 2 s dlhšou dĺžkou strihu a postupne prechádzajte na kratšie dĺžky strihu.
- Aj pri používaní nastaviteľného hrebeňového nadstavca 1 začnite s dlhšou dĺžkou strihu. Ak chcete nastaviť dĺžku strihu nastaviteľného hrebeňového nadstavca 1, nastavte regulátor dĺžky strihu 1a na požadovanú značku dĺžky (3/4/5/6/7 mm) (pozri obr. C).
- Začnite so strihaním na šiji alebo po stranách a strihajte smerom k stredu hlavy. Potom zastrihnite prednú časť vlasov smerom k stredu hlavy.
- Zastrihávač vlasov a brady 5 držte tak, aby hrebeňový nadstavec 2 priliehal čo najväčšou plochou k hlave. Zastrihávač vlasov a brady 5 veďte rovnomerne cez vlasy.
- Zastrihávač vlasov a brady 5 s nastaviteľným hrebeňovým nadstavcom 1 držte tak, aby plocha nad regulátorom dĺžky strihu 1a priliehala na hlave (pozri obr. D).
- Ak je to možné, strihajte proti smeru rastu vlasov.
- Ak chcete zachytiť všetky vlasy, prejdite zastrihávačom vlasov a brady 5 niekoľkokrát cez jednu časť vlasov.
- Vlasy vždy znova dobre prečešte.
- Aby ste pri strihaní dosiahli rovnú líniu strihu, mali by ste zastrihávačom vlasov a brady 5 prejsť cez vlasy niekoľkokrát z rôznych smerov.

Zastrihávanie nosových a ušných chĺpkov (nadstavec na zastrihávanie nosových/ ušných chĺpkov 3)

- Kovový hrot pomaly zasuňte do jednej nosovej dierky alebo do ucha.
- Chĺpky zastrihnite pomalým, krúživým pohybom zastrihávača vlasov a brady 5.

Čistenie pomocou čistiaceho štetca 14

- Za- resp. vypnite výrobok prostredníctvom posuvného spínača ⏻ 6. Ak sú na výrobku nasadené strihacie nadstavce 3, 4 alebo hrebeňové nadstavce 1, 2, pred čistením ich odstráňte tak, ako je popísané v kapitole „Obsluha“. Odstráňte nadstavec tak, že palec spredu zatlačíte proti nadstavcu (pozri obr. A1, A2).
- Odstráňte zvyšky vlasov z nadstavca pomocou čistiaceho štetca 14.

Objednávanie náhradných dielov

Náhradné diely si môžete objednať online pre nasledujúce diely:

Nastaviteľný hrebeňový nadstavec (3/4/5/6/7 mm) 1
5 hrebeňových nadstavcov (1/2/9/12/16 mm) 2
Nadstavec na zastrihávanie nosových/ušných chĺpkov 3
Nadstavec na strihanie vlasov 4

Číslo výrobku: 494420_2504
Webová stránka: www.optimex-shop.com

Čistenie a starostlivosť

- Výrobok, USB kábel typu A na typ C 10 a sieťový diel (nie je súčasťou dodávky) nesmú byť ponorené do vody alebo iných tekutín a nesmú sa oplachovať pod tečúcou vodou.
- Pred každým čistením výrobok vypnite.
- Hrebeňové nadstavce 1, 2, nadstavec na zastrihávanie nosových/ušných chĺpkov 3 a nadstavec na strihanie vlasov 4 sa nesmú čistiť vodou. Nepoužívajte žiadne iné kvapaliny.
  Poznámka: Pred ďalším použitím ich nechajte vyschnúť.
- Nepoužívajte ostré alebo abrazívne čistiace prostriedky.
- Výrobok jemne pretrite vlhkou handričkou.
- Ak výrobok dlhší čas nepoužívate, uskladnite ho v úschovnej taške 12.

Skladovanie

⚠ **POZOR! NEBEZPEČENSTVO VZNIKU VECNÝCH ŠKÔD!** Nikdy nenechávajte produkt v úschovnej taške 12, zatiaľčo sa nabíja. Nebezpečenstvo prehriatia!

- Vyčistený a vysušený výrobok a jeho príslušenstvo uschovajte do dodanej úschovnej tašky 12.
  Poznámka: Výrobok nevystavujte priamemu slnečnému žiareniu alebo horúčave. Ideálna teplota okolia je medzi -10 °C a +60 °C. Extrémne nízke alebo vysoké teploty môžu poškodiť akumulátorovú batériu alebo výrobok.
- Všetko skladujte na čistom, bezprašnom a suchom mieste.
  Poznámka: Odporúča sa nabíjať výrobok každých 6 mesiacov.

Odstránenie chýb

Porucha	Príčina	Riešenie
Výrobok nefunguje.	Akumulátorová batéria je pravdepodobne vybitá.	Znova nabite výrobok.
Strihanie prebieha ťažko.	Vo vnútri čepelí sa môžu nachádzať vlasy.	Vyčistite strihací nadstavec 3, 4 a výrobok a naolejujte ich, ak je to potrebné.
Akumulátorovú batériu nie je možné nabiť alebo má veľmi slabý výkon.	Akumulátorová batéria dosiahla koniec svojej životnosti.	Výrobok so zabudovanou akumulátorovou batériou musí byť správne zlikvidovaný.
Výrobok nie je možné nabíjať.	Teplota okolia v mieste nabíjania je príliš vysoká.	Výrobok nevystavujte priamemu slnečnému žiareniu alebo horúčave.

Likvidácia

Obal pozostáva z ekologických materiálov, ktoré môžete odovzdať na miestnych recyklačných zberných miestach.

Všímajte si prosím označenie obalových materiálov pre triedenie odpadu, sú označené skratkami (a) a číslami (b) s nasledujúcim významom: 1–7: Plasty/20–22: Papier a kartón/80–98: Spojené látky.

O možnostiach likvidácie opotrebovaného výrobku sa môžete informovať na Vašej obecnej alebo mestskej správe.

Ak výrobok doslúžil, v záujme ochrany životného prostredia ho neodhoďte do domového odpadu, ale odovzdajte na odbornú likvidáciu. Informácie o zberných miestach a ich otváracích hodinách získate na Vašej príslušnej správe.

Tento výrobok má zabudovanú akumulátorovú batériu, ktorú používateľ nemôže vymeniť ani vybrať. Pri likvidácii výrobku si uvedomte, že tento výrobok obsahuje nabíjateľnú akumulátorovú batériu.

Defektné alebo použité batérie/akumulátorové batérie sa musia recyklovať. Batérie/akumulátorové batérie a/alebo výrobok odovzdajte prostredníctvom dostupných zberných stredísk.

Nesprávna likvidácia batérií/akumulátorových batérií ničí životné prostredie!

Batérie/akumulátorové batérie sa nesmú likvidovať spolu s domovým odpadom. Môžu obsahovať jedovaté ťažké kovy a je potrebné zaobchádzať s nimi ako s nebezpečným odpadom. Chemické značky ťažkých kovov sú nasledovné: Cd = kadmium, Hg = ortuť, Pb = olovo. Opotrebované batérie/akumulátorové batérie preto odovzdajte v komunálnej zberni.

Záruka

Výrobok bol starostlivo vyrobený v súlade s prísnymi smernicami kvality a pred dodaním dôkladne otestovaný. V prípade materiálových alebo výrobných chýb máte zákonné práva voči predajcovi výrobku. Vaše zákonné práva nie sú žiadnym spôsobom obmedzené našou zárukou uvedenou nižšie.

Záruka na tento výrobok je 3 roky od dátumu nákupu. Záručná doba začína plynúť dátumom kúpy. Originál dokladu o kúpe si uschovajte na bezpečnom mieste, pretože tento doklad je potrebný ako dôkaz o kúpe.

Akékoľvek poškodenie alebo nedostatky prítomné už v čase nákupu je potrebné nahlásiť ihneď po vybalení výrobku.

Ak sa v priebehu 3 rokov od dátumu zakúpenia preukáže, že výrobok vykazuje chyby materiálu alebo spracovania, podľa vlastného uváženia Vám ho bezplatne opravíme alebo vymeníme. Záručná doba sa na základe poskytnutej záručnej reklamácie nepredlžuje. To platí aj pre vymenené alebo opravené diely.

Táto záruka je neplatná, ak bol výrobok poškodený alebo nesprávne používaný alebo udržiavaný.

Záruka sa vzťahuje na chyby materiálu a výrobné chyby. Táto záruka sa nevzťahuje na časti výrobku, ktoré podliehajú bežnému opotrebovaniu, a preto sa považujú za opotrebovateľné diely (napr. batérie, hadice, atramentové kazety), ani na poškodenie krehkých častí, napr. spínačov alebo častí zo skla.

Pri tomto výrobku sa záručná doba vzťahuje aj na akumulátorovú batériu.

Postup v prípade poškodenia v záruke

Pre zaručenie rýchleho spracovania Vašej požiadavky dodržte prosím nasledujúce pokyny:

Pre všetky otázky majte pripravený pokladničný doklad a číslo výrobku (IAN 494420_2504) ako dôkaz o kúpe.
Číslo výrobku nájdete na typovom štítku, gravúre, na prednej strane Vášho návodu (dole vľavo) alebo ako nálepku na zadnej alebo spodnej strane.
Ak sa vyskytnú funkčné poruchy alebo iné nedostatky, najskôr telefonicky alebo e-mailom kontaktujte následne uvedené servisné oddelenie.
Produkt označený ako defektný potom môžete s priloženým dokladom o kúpe (pokladničný lístok) a uvedením, v čom spočíva nedostatok a kedy sa vyskytol, bezplatne odoslať na Vám oznámenú adresu servisného pracoviska.

Servis

SK **Servis Slovensko**
Tel.: 0850 232001
E-pošta: owim@lidl.sk

Srbská značka zhody

EÚ vyhlásenie o zhode

EÚ VYHLÁSENIE O ZHODE (č. 494420_2504)	
IAN:	**494420_2504**
Identifikácia produktu:	**"Cien BEAUTY" HOLIACI MULTISTROJČEK**
Číslo modelu:	**HG12393**

Uvedený predmet vyhlásenia je v zhode s príslušnými harmonizačnými právnymi predpismi Únie:

Smernica 2006/42/ES
Smernica 2014/30/EU
Smernica 2011/65/EU so všetkými súvisiacimi zmenami a doplneniami

Odkazy na príslušné použité harmonizované normy alebo iné technické špecifikácie, v súvislosti s ktorými sa zhoda vyhlasuje:

Č. / Časti
Smernica 2006/42/ES
EN 60335-2-8:2015+A1:2016+A2:2022+A11:2022+A12:2022
EN 60335-1:2012+A11:2014+A13:2017+A1:2019+A14:2019+A2:2019+A15:2021+A16:2023
EN 62233:2008
EN ISO 12100:2010
Smernica 2014/30/EU
EN IEC 55014-1:2021
EN IEC 55014-2:2021
EN IEC 61000-3-2:2019+A1:2021+A2:2024
EN 61000-3-3:2013+A1:2019+A2:2021

Predmet vyššie uvedeného vyhlásenia je v súlade so smernicou Európskeho parlamentu a Rady 2011/65/EÚ z 8. júna 2011 o obmedzení používania určitých nebezpečných látok v elektrických a elektronických zariadeniach:

Č. / Časti
EN IEC 63000:2018

Držiteľ technickej informácie: OWIM GmbH & Co.KG

Podpísané za a v mene:

OWIM GmbH & Co. KG, Stiftsbergstraße 1, 74167 Neckarsulm, Nemecko

Toto vyhlásenie o zhode sa vydáva na výhradnú zodpovednosť výrobcu.

Preklad pôvodného vyhlásenia o zhode

Neckarsulm	30.09.2025	ppa. Buchheim	ppa. T. Maier
Miesto	Dátum	ppa. Jens Buchheim Prokurista	ppa. Dr. Thorsten Maier Prokurista

Legende korištenih piktograma ..... Stranica 101

Uvod ..... Stranica 101
Namjenska uporaba ..... Stranica 102
Opis dijelova ..... Stranica 102
Tehnički podaci ..... Stranica 103
Opseg isporuke ..... Stranica 103

Sigurnosne upute ..... Stranica 103
Sigurnosne napomene za baterije/punjive baterije ..... Stranica 109

Punjenje proizvoda ..... Stranica 111

Prije puštanja u rad ..... Stranica 111
Podmazivanje oštrica uljem ..... Stranica 111

Uporaba ..... Stranica 112
Zamjena nastavaka za šišanje ..... Stranica 112
Izmjena nastavaka za češalj ..... Stranica 112
Šišanje kose (nastavak za šišanje kose) ..... Stranica 112
Podrezivanje dlačica u nosu i ušima
(nastavak trimera za nos/uši) ..... Stranica 113
Čišćenje kistom za čišćenje ..... Stranica 113

Narudžba rezervnih dijelova ..... Stranica 113

Čišćenje i njega ..... Stranica 114

Čuvanje ..... Stranica 114

Uklanjanje pogrešaka ..... Stranica 114

Zbrinjavanje ..... Stranica 115

Jamstvo ..... Stranica 116
Postupak u slučaju koji je pokriven jamstvom ..... Stranica 117
Servis ..... Stranica 117

EU-izjava o sukladnosti ..... Stranica 118

Legende korištenih piktograma			
	Pročitajte upute za uporabu!		Sigurnosne napomene Upute za rukovanje
	Pridržavajte se upozorenja i sigurnosnih uputa!	III	Klasa zaštite III
V	Volt		Klizni prekidač za UKLJUČIVANJE/ISKLJUČIVANJE
	USB utikač tip C		Samo za unutarnji prostor
⎓	Istosmjerna struja/napon	CE	CE znak označava suklad-nost relevantnim EU direk-tivama koje se odnose na ovaj proizvod.

Višenamjenski trimer

Uvod

Čestitamo vam na kupnji novog proizvoda. Time ste se odlučili za jedan vrlo kvalitetan proizvod. Prije prvog stavljanja u pogon, upoznajte se sa proizvodom. Za to pomno pročitajte slijedeće upute za uporabu i sigurnost. Koristite ovaj proizvod u skladu s navedenim uputama te u navedene svrhe. Sačuvajte ove upute na jednom sigurnom mjestu. U slučaju davanja proizvoda trećim osobama, izručite također svu pripadajuću dokumentaciju.

PDF ONLINE
www.lidl-service.com

Ovaj i brojne druge priručnike možete preuzeti i pregledati na stranici www.lidl-service.com. Skeniranjem ovog QR koda otvorit će vam se internetska stranica Lidl usluga (www.lidl-service.com) na kojoj možete otvoriti priručnik s uputama unošenjem broj artikla (IAN) 494420_2504.

Namjenska uporaba

Proizvod je isključivo namijenjen za rezanje ljudske kose. Koristite proizvod samo za suhu kosu. Proizvod je predviđen samo za korištenje u privatnom domaćinstvu i ne smije se koristiti za komercijalne svrhe. Proizvod se smije koristiti samo u unutarnjim prostorijama. Sve ostale uporabe smatraju se nepropisnim i mogu dovesti do materijalne štete ili tjelesnih ozljeda. Proizvođač ne preuzima odgovornost za štete uzrokovane uporabom koja nije u skladu sa namjenom.

⚠ UPOZORENJE! OPASNOST OD MATERIJALNE ŠTETE!

- Proizvod nemojte koristiti za umjetnu ili životinjsku dlaku.
- Neposredno nakon raspakiranja provjerite opseg isporuke i da li je proizvod u besprijekornom stanju.
- Koristite samo originalni pribor.
- Ne stavljajte proizvod na vruće površine, u blizini vrućih površina ili ispred otvorenog plamena.
- Kako biste izbjegli nepotrebno zagrijavanje za vrijeme uporabe i punjenja, nemojte prekrivati USB kabel tip A na tip C 10, mrežni adapter (nije sadržan u opsegu isporuke) i proizvod.
- Nemojte koristiti nagrizajuća ili abrazivna sredstva za čišćenje.

⚠ UPOZORENJE! Za punjenje punjive baterije upotrebljavajte samo mrežni adapter klase II (nije sadržaj u opsegu isporuke) koji je odobren za uporabu s kućanskim uređajima. SELV-izlaz: DC 5 V, maks. 1 A.

Opis dijelova

1 Podesivi nastavak za češalj (3/4/5/6/7 mm) za nastavak za šišanje kose
1a Regulator duljine šišanja
2 Nastavak za češalj (1/2/9/12/16 mm) za nastavak za šišanje kose
3 Nastavak trimera za nos/uši
4 Nastavak za šišanje kose
5 Aparat za šišanje kose i brade
6 Klizni prekidač za UKLJUČIVANJE/ISKLJUČIVANJE ⏻
7 LED zaslon
8 USB utičnica tipa C
9 USB utikač tipa A
10 Kabel USB tipa A na tip C
11 USB utikač tip C
12 Torba za pohranu
13 Ulje za škare
14 Kist za čišćenje

Tehnički podaci

Multigroomer:	**HG12393**
Ulaz:	5 V⎓, 1 A
Punjiva baterija:	1 x 3,7V Li-Ion, 600 mAh (ne može je zamijeniti korisnik; zamjena samo od strane kvalificirane osobe)
Emisija razina zvučnog tlaka:	<70 dB(A), K=3 dB(A)
Klasa zaštite:	III/⧈
Razina vibracije:	≤ 2,5 m/s²
Potrošnja energije:	0,05 W (uređaj za šišanje kose i brade s mrežnim adapterom (ulaz: 100–240 V~, 50–60 Hz, 0,2 A; izlaz: 5,0 V⎓, 1,0 A, 5,0 W))

Opseg isporuke

1 višenamjenski aparat za trimanje
1 nastavak trimera za nos/uši
1 nastavak za šišanje kose
1 podesivi nastavak za češalj (3/4/5/6/7 mm) za nastavak za šišanje kose
5 nastavaka za češalj (1/2/9/12/16 mm) za nastavak za šišanje kose
1 kabel USB tipa A na tip C
1 ulje za škare
1 kist za čišćenje
1 torba za pohranu
1 upute za uporabu

Sigurnosne upute

⚠ UPOZORENJE! OPASNOST PO ŽIVOT I OD NEZGODA ZA DJECU SVIH UZRASTA!

Ne ostavljajte djecu nikada bez nadzora s ambalažnim materijalom ili proizvodom. Postoji opasnost od gušenja.

- Ovaj proizvod mogu upotrebljavati djeca starija od 8 godina, i osobe s umanjenim tjelesnim, osjetilnim ili metalnim sposobnostima ili s nedovoljnim iskustvom i/ili znanjem, ako su pod nadzorom ili su podučeni o sigurnoj uporabi uređaja i ako su razumjeli opasnosti koje iz toga proizlaze. Djeca se ne smiju igrati s proizvodom. Čišćenje i održavanje ne smiju vršiti djeca ako su bez nadzora.
- ⚠ **UPOZORENJE!** Prije čišćenja vodom odvojite proizvod od kabela USB tipa A na tip C 10.
- Čistite proizvod (vidi odjeljak „Čišćenje i njega“).

Izbjegnite opasnost po život od strujnog udara

⚠ **UPOZORENJE!** Proizvod mora biti suh.

⚠ **UPOZORENJE!** Ovaj proizvod se ne smije koristiti u blizini kada za kupanje, kada za tuširanje ili drugih posuda koje sadrže vodu.

⚠ **UPOZORENJE!** Ako je proizvod pao u vodu, odmah odvojite kabel USB tipa A na

tip C 10 s mrežnog adaptera (nije sadržan u opsegu isporuke) prije nego što stavite ruku u vodu.

⚠ **UPOZORENJE!** Nikada ne dirajte kabel USB tipa A na tip C 10 mokrim rukama, posebno kada ga gurate u utičnicu ili izvlačite iz nje.

⚠ **UPOZORENJE!** Nikada ne uranjajte proizvod ili kabel USB tipa A na tip C 10 u vodu ili neku drugu tekućinu te ih nikada ne ispirite pod tekućom vodom.

⚠ **UPOZORENJE!** Ne koristite proizvod za vrijeme kupanja.

- Za dodatnu zaštitu preporučamo instalaciju opreme za zaštitu od strujnih smetnji (FI/RCD) sa mjernom okidnom strujom sa ne više od 30 mA u strujnom krugu kupaonice. Potražite savjet instalatera.
- Odvojite kabel USB tipa A na tip C 10 s mrežnog adaptera (nije u opsegu isporuke),
  - ako dođe do smetnje,
  - prije čišćenja proizvoda,
  - ako proizvod ne koristite dulje vrijeme,
  - dok traje nevrijeme
  - poslije svake uporabe.

Pri tome izvucite utikač USB tipa A 9 izravno iz utičnice, a ne držeći ga za kabel USB tipa A na tip C 10.

Spriječite opasnost od ozljeda

- Ne mijenjajte pribor kada je proizvod uključen.
- Ne koristite proizvod, ako utvrdite bilo kakva vidna vanjska oštećenja. Ne puštajte oštećeni proizvod u rad.
- Ako tekućina dospije u proizvod, provjerite ga prije ponovne uporabe.
- Ako dođe do oštećenja kabela USB tipa A na tip C 10, kućišta ili drugih dijelova, proizvod se ne smije nastaviti upotrebljavati.
- Izvođenje popravaka prepustite samo specijaliziranom trgovcu. Nestručni popravci mogu predstavljati ozbiljne rizike za korisnika. Osim toga gubi se svako pravo na jamstvo.
- Ne koristite proizvod sa defektnim nastavcima, jer ovi mogu imati oštre bridove.

- Neispravni dijelovi se uvijek moraju zamijeniti s originalnim zamjenskim dijelovima. Ispunjavanje sigurnosnih uvjeta se može jamčiti samo ako se upotrebljavaju originalni zamjenski dijelovi.
- Za punjenje priključite kabel USB tip A na tip C 10 na lako dostupan izvor napajanja.
- Nikada ne puštajte proizvod da radi bez nadzora i puštajte ga da radi samo u skladu sa specifikacijom na tipskoj pločici.
- Spojite kabel USB tipa A na tip C 10 s proizvodom prije nego što ga spojite s izvorom napajanja.
- Vrhovi nastavaka su oštri.
- Isključite proizvod prije svakog stavljanja ili mijenjanja nastavaka te prije čišćenja.
- Postavite kabel USB tipa A na tip C 10 tako da nitko ne može na njega stati ili se preko njega spotaknuti.
- Ne koristite proizvod kod otvorenih rana, posjekotina, opekotina od sunca ili žuljeva.

Spriječite opasnost od materijalne štete

- Električni proizvodi mogu predstavljati opasnost za životinje. Osim toga životinje mogu uzrokovati oštećenja na proizvodu. Uvijek držite životinje podalje od električnih proizvoda.
- Zaštitite proizvod od vlage, kapljica vode i prskajuće vode.
- Pazite da se kabel USB tipa A na tip C 10 ne zaglavi u vratima od ormarića ili da se ne vuče po vrućim površinama. U suprotnome bi se mogla oštetiti izolacija kabela USB tipa A na tip C 10.
- Držite ulje za škare 13 podalje od djece. Ne gutajte ulje za škare 13, ne mažite ga po očima. Ako ga ne koristite, spremite ga na sigurnom mjestu.
- **PAŽNJA!** Opasnost od oštećenja uređaja! Ne izlažite proizvod izravnoj sunčevoj svjetlosti ili vrućini. Idealna temperatura okoline je između +5 °C i +40 °C. Ekstremno niske ili visoke temperature mogu oštetiti bateriju ili proizvod.

Sigurnosne napomene za baterije/punjive baterije

- **UPOZORENJE!** Za punjenje baterija upotrebljavajte samo mrežni adapter klase zaštite II (nije sadržaj u opsegu isporuke) koji je odobren za uporabu s kućanskim uređajima.
  SELV-izlaz: DC 5 V, maks. 1 A.
- **OPASNOST PO ŽIVOT!** Baterije/punjive baterije držite podalje od djece. U slučaju gutanja odmah potražite liječničku pomoć!
- **OPASNOST OD EKSPLOZIJE!** Nikada ne punite baterije koje nisu namijenjene za punjenje. Ne pravite kratki spoj na baterijama/punjivim baterijama i ne otvarajte ih. Posljedice mogu biti pregrijavanje baterije, požar ili eksplozija.
- Ne bacajte baterije/punjive baterije nikada u vatru ili vodu.
- Ne izlažite baterije/punjive baterije nikakvom mehaničkom opterećenju!

Opasnost od curenja baterija/ punjivih baterija

- Izbjegavajte ekstremne uvjete i temperature koje mogu djelovati na baterije/punjive baterije, npr. radijatore/izravno izlaganje suncu.
- Ako su punjive baterije/jednokratne baterije iscurjele, spriječite dodir kože, očiju i sluznica sa kemikalijama! Odmah isperite pogođena mjesta čistom vodom i potražite liječnika!
- **NOSITE ZAŠTITNE RUKAVICE!** Iscurjele ili oštećene baterije/punjive baterije mogu uzrokovati ozljede kiselinom, ako dođu u kontakt s kožom. Stoga u takvom slučaju obavezno nosite odgovarajuće zaštitne rukavice.
- Ovaj proizvod ima ugrađenu punjivu bateriju koju korisnik ne može zamijeniti. Vađenje ili zamjena punjive baterije smije izvršiti samo proizvođač ili njegova korisnička služba ili slično kvalificirana osoba kako bi se spriječile opasnosti. Kod zbrinjavanja otpada se mora napomenuti da ovaj proizvod sadrži punjivu bateriju.

Punjenje proizvoda

Napomena: punite proizvod 90 minuta prije nego što ga prvi put upotrijebite i za svaki sljedeći postupak punjenja.
Napomena: priključite utikač USB tipa C 11 i utičnicu USB tipa C 8 na proizvod. Spojite utikač USB tipa A 9 kabela USB tipa A na tip C 10 s odgovarajućom utičnicom USB tipa A mrežnog adaptera klase zaštite II (nije isporučen). Mora biti odobren za uporabu s kućanskim uređajima i imati izlaz SELV od DC 5 V, maks. 1 A. Priključite mrežni adapter (ne nalazi se u opsegu isporuke) u utičnicu.
Napomena: kada je punjiva baterija skoro prazna, LED prikaz 7 svijetli crveno.
Napomena: da biste produžili vijek trajanja punjive baterije, preporučuje se, redovito korištenje proizvoda bez dugog skladištenja.
Napomena: nakon brzog punjenja od 5 minuta proizvod se može upotrebljavati oko 5 minuta.
Napomena: dok je punjiva baterija potpuno napunjena, onda LED prikaz 7 treperi bijelo. Vrijeme rada neovisno o mreži s potpuno napunjenom punjivom baterijom iznosi cca 60 minuta.

Smanjena potrošnja energije
Nakon što je baterija potpuno napunjena prikaz statusa baterije neprekidno svijetli ako je proizvod spojen na mrežu.

Prije puštanja u rad

⚠ **UPOZORENJE! OPASNOST OD STRUJNOG UDARA!** Aparat za šišanje kose i brade 5 nije vodootporan i stoga se ne smije koristiti u kadi/tušu.

- Ne koristite proizvod kod otvorenih rana, posjekotina, opekotina od sunca ili žuljeva.
- Proizvod je isključivo predviđen za suhu kosu i za uporabu u suhom unutarnjem prostoru.
- Proizvod se može upotrebljavati samo bez kabela.

Podmazivanje oštrica uljem

Preporuča se podmazivanje oštrica uljem, prije prve uporabe i nakon čišćenja, da bi se osigurala potpuna pokretljivost (vidi sl. F).

- Uvijek isključite proizvod prije podmazivanja oštrica.
- Stavite jednu do dvije kapi ulja za škare 13 između oštrica i ravnomjerno ih raspodijelite.
- Obrišite višak ulja jednom krpom.
- Također možete koristiti svako ulje koje ne sadrži kiselinu (kao npr. ulje za šivaći stroj).

Uporaba

Napomena: za sve upotrebe aparat za šišanje kose i brade 5 držite pod kutom od 45° u odnosu na kožu (vidi sl. E).

Zamjena nastavaka za šišanje 3, 4

⚠ **UPOZORENJE! OPASNOST OD OZLJEDA!** Isključite aparat za šišanje kose i brade 5 prije postavljanja ili skidanja nastavaka.

- Za pričvršćivanje nastavaka 3, 4 (vidi sl. B1, B2), vodite donji jezičak u nastavku 3, 4 u šinu aparata za šišanje kose i brade 5 i pritisnite gornji dio nastavka na aparat za šišanje kose i brade, dok ne sjedne na svoje mjesto i učvrsti se.
- Kako biste uklonili nastavke 3, 4 (vidi sl. A1, A2), palcem gurnite nastavak prema van s aparata za šišanje kose i brade 5.

Izmjena nastavaka za češalj 1, 2

- Da biste pričvrstili nastavke za češalj 1, 2 pažljivo gurnite odgovarajući nastavak za češalj preko nastavka za šišanje kose 4. Pritisnite čvrsto donji kraj nastavka za češalj 1, 2 dok ne sjedne na mjesto (vidi sl. G).
- Kako biste uklonili nastavke za češalj 1, 2, olabavite nastavak za češalj na donjem kraju i povucite ga sa aparata za šišanje kose i brade 5 (vidi sl. H).

Šišanje kose (nastavak za šišanje kose 4)

Napomena: kosa koju treba oblikovati mora biti suha. Duljina rezanja može varirati ovisno o kutu rezanja.

- Stavite šal ili ogrtač oko vrata i leđa, kako biste spriječili da komadići kose padnu u ovratnik.
- Počnite s nastavkom za češalj 2 najprije sa dužom duljinom podrezivanja i postupno koristite kraće duljine podrezivanja u toku rezanja.
- S podesivim nastavkom za češalj 1 također počinjete s većom duljinom šišanja. Za prilagođavanje duljine šišanje podesivog nastavka za češalj 1, namjestite regulator duljine šišanja 1a na željenu oznaku duljine (3/4/5/6/7 mm) (vidi sl. C).
- Započnite šišanje na potiljku ili sa strane i šišajte prema sredini glave. Nakon toga ošišajte prednji dio kose prema sredini glave.
- Držite aparat za šišanje kose i brade 5 tako, da nastavak za češalj 2 leži što ravnije na glavi. Vodite aparat za šišanje kose i brade 5 ravnomjerno kroz kosu.

- Držite aparat za šišanje kose i brade 5 s podesivim nastavkom za češalj 1 tako, da površina iznad regulatora duljine šišanja 1a bude u kontaktu s glavom (vidi sl. D).
- Ako je moguće, šišajte suprotno od smjera rasta kose.
- Kako biste uhvatili svu kosu, nekoliko puta prođite aparatom za šišanje kose i brade 5 kroz dio kose.
- Uvijek dobro počešljajte kosu.
- Kako biste dobili ravnu liniju rezanja pri rezanju duljina, aparat za šišanje kose i brade 5 treba nekoliko puta proći kroz kosu iz različitih smjerova.

Podrezivanje dlačica u nosu i ušima (nastavak trimera za nos/uši 3)

- Polako umetnite samo metalni vrh u jednu nosnicu ili uho.
- Polako pomičite aparat za šišanje kose i brade 5 kružnim pokretima kako biste podrezali dlačice.

Čišćenje kistom za čišćenje 14

- Isključite proizvod pomoću kliznog prekidača za UKLJUČIVANJE/ISKLJUČIVANJE ⏻ 6. Ako su nastavci za šišanje 3, 4 ili nastavci za češalj 1, 2 pričvršćeni na proizvodu, uklonite ih prije čišćenja kako je opisano u poglavlju „Rukovanje". Uklonite nastavak pritiskom palca na nastavak s prednje strane (vidi sl. A1, A2).
- Kistom za čišćenje 14 uklonite ostatke kose s nastavka.

Narudžba rezervnih dijelova

Rezervne dijelove možete naručiti online za sljedeće dijelove:

Podesivi nastavak za češalj (3/4/5/6/7 mm) 1
5 nastavaka za češalj (1/2/9/12/16 mm) 2
Nastavak trimera za nos/uši 3
Nastavak za šišanje kose 4

Broj artikla: 494420_2504
Website: www.optimex-shop.com

Čišćenje i njega

- Proizvod, kabel USB tipa A na tip C 10 i mrežni adapter (nije sadržan u opsegu isporuke) ne smiju se uranjati u vodu ili druge tekućine, kad su spojeni na električnu mrežu i ne smiju se ispirati pod tekućom vodom.
- Prije svakog čišćenja isključite proizvod.
- Nastavci za češalj 1, 2, nos/uši 3 i nastavak za rezanje kose 4 mogu se čistiti vodom. Ne koristite druge tekućine.
  Napomena: ostavite ih da se osuše prije ponovne upotrebe.
- Ne koristite oštra ili abrazivna sredstva za čišćenje.
- Brišite proizvod blago navlaženom krpom.
- Ako proizvod ne koristite dulje vrijeme, stavite ga u torbicu za pohranu 12.

Čuvanje

⚠ **OPREZ! OPASNOST OD MATERIJALNE ŠTETE!** Nikada ne držite proizvod u torbici za pohranu 12 dok se proizvod puni. Opasnost od pregrijavanja!

- Očišćeni i osušeni proizvod i pribor pohranite u priloženoj torbici za pohranu 12.
  Napomena: Ne izlažite proizvod izravnoj sunčevoj svjetlosti ili vrućini. Idealna temperatura okoline je između -10 °C i +60 °C. Ekstremno niske ili visoke temperature mogu oštetiti bateriju ili proizvod.
- Sve skladištite na čistom i suhom mjestu bez prašine.
  Napomena: preporučuje se da proizvod napunite svakih 6 mjeseci.

Uklanjanje pogrešaka

Smetnja	Uzrok	Rješenje
Proizvod ne funkcionira.	Punjiva baterija je možda ispražnjena.	Ponovno napunite proizvod.
Šišanje je otežano.	Možda se nalaze dlake u unutrašnjosti oštrica.	Očistite nastavak za šišanje 3, 4 i proizvod i podmažite uljem oštrice, ako je potrebno.
Punjiva baterija se ne može napuniti ili je snaga punjive baterije vrlo slaba.	Punjiva baterija je dosegla svoj vijek trajanja.	Proizvod s ugrađenom punjivom baterijom mora se pravilno zbrinuti.

Smetnja	Uzrok	Rješenje
Proizvod se ne može napuniti.	Temperatura okoline mjesta za punjenje je previsoka.	Držite proizvod dalje od izravne sunčeve svjetlosti.

Zbrinjavanje

Ambalaža se sastoji od ekološki neškodljivih materijala koje možete zbrinuti na lokalnim mjestima za reciklažu.

Uvažavajte obilježavanje ambalaže za odvajanje otpada, ono je obilježeno s kraticama (a) i brojevima (b) sa slijedećim značenjem: 1–7: plastika/20–22: papir i karton/80–98: miješani materijali.

O mogućnostima zbrinjavanja dotrajalog proizvoda možete se raspitati kod vaše općinske ili gradske uprave.

Zbog zaštite okoliša ne bacajte dotrajali proizvod u kućni otpad, već ga predajte stručnom zbrinjavanju. Informacije o mjestima za sakupljanje otpada i njihovom radnom vremenu možete dobiti pri Vašem nadležnom općinskom uredu.

Ovaj proizvod ima ugrađenu punjivu bateriju koju ne može mijenjati ili uklanjati korisnik. Pri zbrinjavanju proizvod u otpad potrebno je uzeti u obzir da proizvod sadrži ponovno punjivu bateriju.

Oštećene ili potrošene baterije/punjive baterije se moraju reciklirati. Vratite baterije/punjive baterije i/ili proizvod putem ponuđenih ustanova za sakupljanje otpada.

Štete za okoliš zbog krivog zbrinjavanja baterija/punjivih baterija!

Baterije/punjive baterije se ne smiju zbrinjavati zajedno s kućnim otpadom. One mogu sadržavati otrovne teške metale i podliježu zbrinjavanju kao poseban otpad. Kemijski simboli teških metala su slijedeći: Cd = kadmij, Hg = živa, Pb = olovo. Stoga predajte istrošene baterije/punjive baterije na komunalno mjesto za sabiranje otpada.

Jamstvo

Ovaj proizvod je pažljivo proizveden prema strogim smjernicama kvalitete i temeljito je ispitan prije isporuke. U slučaju pogreške u materijalu ili izradi, imate zakonska prava protiv prodavatelja proizvoda. Vaša zakonska prava ni na koji način nisu ograničena našom garancijom navedenom u nastavku.

Garancija za ovaj proizvod je 3 godine od datuma kupnje. Garantni rok počinje s datumom kupovine. Čuvajte originalni račun na sigurnom mjestu jer je ovaj dokument potreban kao dokaz kupnje.

Sva oštećenja ili nedostaci koji su već prisutni u trenutku kupnje moraju se prijaviti odmah nakon raspakiranja proizvoda.

Ako se u roku od 3 godine od datuma kupnje pokaže da je proizvod neispravan u materijalu ili izradi, mi ćemo ga, po našem izboru, besplatno popraviti ili zamijeniti. Garantni rok se ne produljuje odobrenim zahtjevom za garanciju. To vrijedi i za zamijenjene i popravljene dijelove.

Ova garancija ne vrijedi ako je proizvod bio oštećen ili nepropisno korišten ili održavan.

Garancija pokriva greške u materijalu i proizvodnji. Ova se garancija ne odnosi na dijelove proizvoda koji su podložni uobičajenom habanju, te se stoga smatraju potrošnim dijelovima (npr. baterije, crijeva, spremnici s tintom), niti na oštećenja lomljivih dijelova, npr. prekidača ili dijelova od stakla.

Kod ovog proizvoda garantni rok vrijedi također za punjivu bateriju.

U slučaju manjeg popravka jamstveni rok se produljuje onoliko koliko je kupac bio lišen uporabe stvari.

Međutim, kad je zbog neispravnosti stvari izvršena njezina zamjena ili njezin bitni popravak, jamstveni rok počinje teći ponovno od zamjene, odnosno od vraćanja popravljene stvari.

Ako je zamijenjen ili bitno popravljen samo neki dio stvari, jamstveni rok počinje teći ponovno samo za taj dio.

Postupak u slučaju koji je pokriven jamstvom

Kako biste osigurali brzu obradu svojeg zahtjeva, molimo vas da slijedite sljedeće upute:

Za sve upite pripremite račun i broj artikla (IAN 494420_2504) kao dokaz o kupnji. Broj artikla možete naći na tipskoj pločici, na gravuri, na naslovnoj stranici vaših uputa (dolje lijevo) ili na naljepnici na stražnjoj ili donjoj strani.
Ukoliko nastanu greške u funkcioniranju ili drugi kvarovi, kontaktirajte najprije u nastavku navedeno odjeljenje servisa putem telefona ili e-maila.
Otkriven kao neispravan proizvod, možete ga onda poslati na spomenutu adresu servisa bez poštarine za vas, s dokazom o kupnji (račun) i opisom kakav je kvar i kada je nastao.

Servis

HR **Servis Hrvatska**
Tel.: 0800 777 999
E-Mail: owim@lidl.hr

Srpska oznaka sukladnosti

EU-izjava o sukladnosti

EU IZJAVA O SUKLADNOSTI (br. 494420_2504)	
IAN:	**494420_2504**
Identifikacija proizvoda:	**"Cien BEAUTY" VIŠENAMJENSKI APARAT ZA TRIMANJE**
Broj modela	**HG12393**

Predmet gore opisane izjave u skladuz je s mjerodavnim zakonodavstvom Unije o usklađivanju:

Direktiva 2006/42/EZ
Direktiva 2014/30/EU
Direktiva 2011/65/EU sa svim povezanim izmjenama i dopunama

Upućivanja na relevantne primijenjene usklađene norme ili upućivanja na druge tehničke specifikacije u vezi s kojima se izjavljuje sukladnost:

N° / dijelovi
Direktiva 2006/42/EZ
EN 60335-2-8:2015+A1:2016+A2:2022+A11:2022+A12:2022
EN 60335-1:2012+A11:2014+A13:2017+A1:2019+A14:2019+A2:2019+A15:2021+A16:2023
EN 62233:2008
EN ISO 12100:2010
Direktiva 2014/30/EU
EN IEC 55014-1:2021
EN IEC 55014-2:2021
EN IEC 61000-3-2:2019+A1:2021+A2:2024
EN 61000-3-3:2013+A1:2019+A2:2021

Predmet gore navedene deklaracije je usuglašenost sa direktivom 2011/65/EU Evropskog parlamenta i veća od 8 lipnja 2011 o ograničenju uporabe štetnih tvari u elektronskoj i električnoj opremi:

N° / dijelovi
EN IEC 63000:2018

Osoba zadužena za čuvanje tehničke dokumentacije: OWIM GmbH & Co.KG

Potpisano za i u ime:

OWIM GmbH & Co. KG, Stiftsbergstraße 1, 74167 Neckarsulm, Njemačka

Ova izjava o usuglašenosti je izdata pod punom odgovornošću proizvođača.

Prijevod izvorne Izjave o podudarnosti/konformitetu

Neckarsulm	30.09.2025	ppa. Jens Buchheim	ppa. Dr. Thorsten Maier
Mjesto	Datum	Ovlašteni potpisnik	Ovlašteni potpisnik

Legenda korišćenih piktograma ..... Strana 120

Uvod ..... Strana 120
Namenska upotreba ..... Strana 121
Opis delova ..... Strana 121
Tehnički podaci ..... Strana 122
Sadržaj pakovanja ..... Strana 122

Bezbednosna uputstva ..... Strana 122
Sigurnosna uputstva za baterije/punjive baterije ..... Strana 128

Punjenje proizvoda ..... Strana 129

Pre puštanja u rad ..... Strana 130
Podmazivanje sečiva ..... Strana 130

Rukovanje ..... Strana 131
Zamena nastavaka za trimer ..... Strana 131
Zamena nastavaka za češalj ..... Strana 131
Šišanje (nastavak za šišanje) ..... Strana 131
Sečenje dlaka u nosu i ušima
(nastavak trimera za dlake u nosu i ušima) ..... Strana 132
Čišćenje četkicom za čišćenje ..... Strana 132

Naručivanje rezervnih delova ..... Strana 132

Čišćenje i održavanje ..... Strana 132

Skladištenje ..... Strana 133

Otklanjanje greške ..... Strana 133

Odlaganje ..... Strana 133

Garancija ..... Strana 134
Postupak garancije ..... Strana 134
Servis ..... Strana 135

Garancija/Garantni List ..... Strana 136

EU-Deklaracija o usaglašenosti ..... Strana 139

Legenda korišćenih piktograma			
	Pročitajte uputstvo za upotrebu!		Bezbednosna uputstva Instrukcije
	Imajte na umu uputstva o upozorenjima i bezbednosti!	III	Klasa zaštite III
V	Volt		Klizni prekidač za UKLJ./ISKLJ.
	USB-tip-C-utikač		Samo za unutrašnju upotrebu
⎓	Istosmerna struja/ istosmerni napon	CE	Oznaka CE označava usaglašenost s relevantnim direktivama EU koje važe za ovaj proizvod.

Multigroomer

Uvod

Čestitamo Vam na kupovini Vašeg proizvoda Odlučili ste se za kupovinu visokokvalitetnog proizvoda. Upoznajte se pre prve upotrebe sa proizvodom. Pročitajte u vezi toga pažljivo sledeće uputstvo za upotrebu i informacije u vezi bezbednosti. Koristite proizvod samo kao što je opisano i za navedene oblasti upotrebe. Sačuvajte ovo uputstvo na sigurnom mestu. Predajte svu dokumentaciju trećem licu kojem dajete proizvod.

PDF ONLINE
www.lidl-service.com

Ovaj i brojne druge priručnike možete preuzeti i pogledati na www.lidl-service.com. Skeniranjem ovog QR koda bićete direktno preusmereni na veb stranicu Lidl servisa (www.lidl-service.com) gde možete otvoriti uputstvo za upotrebu unosom broja artikla (IAN) 494420_2504.

Namenska upotreba

Proizvod je namenjen isključivo za šišanje ljudske kose. Koristite proizvod samo za suvu kosu. Proizvod je namenjen samo za korišćenje u privatnim domaćinstvima i ne sme se koristiti u komercijalne svrhe. Proizvod sme da se koristi samo u zatvorenom prostoru. Sve ostale upotrebe smatraju se nepravilnim i mogu dovesti do oštećenja imovine ili telesnih povreda. Za oštećenja, čiji uzroci leže u nepravilnoj upotrebi, proizvođač ne preuzima nikakvu odgovornost.

⚠ UPOZORENJE! OPASNOST OŠTEĆENJA IMOVINE!

- Ne koristite proizvod za sintetičku kosu ili životinjsku dlaku.
- Odmah nakon raspakivanja proverite da li je sadržaj isporuke potpun kao i da li je proizvod u besprekornom stanju.
- Koristite samo originalni pribor.
- Ne stavljajte proizvod na vruće površine, u blizini vrelih površina ili kraj otvorenog plamena.
- Ne pokrivajte USB tip A na tip C kabel 10, mrežni deo (nije sadržan u obimu isporuke) i proizvod kako biste izbegli nedopušteno zagrevanje za vreme upotrebe i punjenja.
- Ne upotrebljavajte korozivna ili abrazivna sredstva za čišćenje.

⚠ UPOZORENJE! Za punjenje baterije koristite samo adapter za napajanje klase II (nije sadržan u obimu isporuke) odobren za upotrebu s kućanskim aparatima. SELV Izlaz: DC 5 V, maks. 1 A.

Opis delova

1 Podesivi nastavak za češalj (3/4/5/6/7 mm) za nastavak za šišanje
1a Regulator dužine sečenja
2 Nastavak za češalj (1/2/9/12/16 mm) za nastavak za šišanje
3 Nastavak trimera za dlake u nosu i uši
4 Nastavak za šišanje
5 Trimer za kosu i bradu
6 Klizni prekidač za UKLJ./ISKLJ. ⏻
7 LED-indikator
8 USB tip C utičnica
9 USB tip A utikač
10 USB tip A do tip C kabel
11 USB tip C utikač
12 Torba za čuvanje
13 Ulje za sečivo
14 Četkica za čišćenje

Tehnički podaci

Multigroomer:	**HG12393**
Ulaz:	5 V⎓, 1A
Punjiva baterija:	1 x 3,7 V litijum-jonska, 600 mAh (nije zamenljiva od strane korisnika; zamena moguća samo odstrane kvalifikovane osobe)
Nivo emisije zvučnog pritiska:	<70 dB(A), K=3 dB(A)
Klasa zaštite:	III/⧈
Nivo vibracija:	≤ 2,5 m/s²
Mala potrošnja energije:	0,05 W (trimer za kosu i bradu sa mrežnim adapterom (ulaz: 100–240 V~, 50–60 Hz, 0,2 A; izlaz: 5,0 V⎓, 1,0 A, 5,0 W))

Sadržaj pakovanja

1 Multigroomer
1 Nastavak trimera za dlake u nosu i uši
1 Nastavak za šišanje
1 Podesivi nastavak za češalj (3/4/5/6/7 mm) za nastavak za šišanje
5 Nastavaka za češalj (1/2/9/12/16 mm) za nastavak za šišanje
1 USB tip A do tip C kabel
1 Ulje za sečivo
1 Četkica za čišćenje
1 Torba za čuvanje
1 Uputstvo za upotrebu

Bezbednosna uputstva

- **UPOZORENJE! ŽIVOTNA OPASNOST I OPASNOST OD NESREĆE ZA DECU!** Nikada ne ostavljate decu bez nadzora sa ambalažom ili proizvodom. Postoji opasnost od gušenja.

- Ovaj proizvod mogu da koriste deca od 8 godina i preko, kao i osobe sa smanjenim psihičkim, senzornim ili mentalnim sposobnostima ili sa manjkom iskustva i/ili znanja ako su pod nadzorom ili ako su poučeni u vezi bezbedne upotrebe proizvoda i ako su razumeli posledice koje iz toga proizilaze. Deca ne smeju da se igraju sa proizvodom. Čišćenje i korisničko održavanje ne smeju da izvode deca bez nadzora.
- ⚠ **UPOZORENJE!** Odvojite proizvod od USB tip A do tip C kabla 10, pre čišćenja.
- Očistite proizvod (vidi odeljak "Čišćenje i nega").

Izbegavajte opasnost po život od električnog udara

⚠ **UPOZORENJE!** Proizvod držite suv.

⚠ **UPOZORENJE!** Ovaj proizvod se ne sme koristiti u blizini kada, tuš kabina ili drugih posuda koje sadrže vodu.

⚠ **UPOZORENJE!** Ako proizvod padne u vodu, odmah odspojite USB tip A do tip C kabel 10 iz mrežnog dela (nije sadržan

u obimu isporuke) pre nego što posegnete u vodu.

⚠ **UPOZORENJE!** USB tip A do tip C kabel 10 nikada ne hvatajte mokrim rukama, a posebno kada ga priključujte u utičnicu ili ga iz nje izvlačite.

⚠ **UPOZORENJE!** Nikada ne uranjajte proizvod kao ni USB tip A do tip C kabel 10 u vodu ili neku drugu tečnost i nikada ih ne perite pod tekućom vodom.

⚠ **UPOZORENJE!** Nemojte koristiti proizvod dok se kupate.

- Kao dodatna zaštita se preporučuje instalacija zaštitnog uređaja diferencijalne struje (FI/RCD) sa meračem struje odziva ne većim od 30 mA u strujnom kolu kupatila. Posavetujte se sa Vašim instalaterom.
- Odspojite USB tip A do tip C kabel 10 iz mrežnog dela (nije sadržan u obimu isporuke),
  - ako dođe do smetnje,
  - pre čišćenja proizvoda,
  - ako proizvod duže vreme ne koristite,
  - u toku nevremena i
  - nakon svake upotrebe.

Kada to činite, izvucite USB tip A utikač 9 direktno iz priključne utičnice, a ne na USB tipa A do tipa C kablu 10.

Izbegavajte opasnost od povrede

- Ne menjajte pribor dok je prizvod uključen.
- Ne koristite proizvod ako utvrdite bilo kakva vidljiva, spoljna oštećenja. Ne uključujte oštećeni proizvod.
- Ako tečnost dospe u proizvod, pregledajte ga pre sledeće upotrebe.
- Ako utvrdite oštećenje USB tip A, do tip C kablu 10, kućištu ili na drugim delovima, proizvod se ne sme dalje koristiti.
- Popravke prepustite kvalifikovanom stručnjaku. Nenamenske popravke mogu da predstavljaju velike opasnosti po korisnika. Pored toga se gubi i bilo kakav zahtev za garancijom.
- Proizvod ne upotrebljavajte sa pokvarenim nastavcima jer oni mogu imati oštre ivice.
- Pokvareni delovi uvek moraju biti zamenjeni originalnim zamenskim delovima.

Pridržavanje bezbednosnih normi jedino može biti zagarantovano ako se upotrebljavaju originalni zamenski delovi.

- Za punjenje, povežite kabl USB tip A do tip C 10 na lako dostupan izvor napajanja.
- Proizvod nikada ne uključujte bez nadzora i samo u skladu sa podacima naznačenim na tipskoj pločici proizvoda.
- Povežite USB kabl tipa A do C 10 na proizvod pre nego što ga povežete sa izvorom napajanja.
- Vrhovi nastavaka su oštri.
- Isključite proizvod pre svakog stavljanja ili zamene nastavaka kao i prilikom čišćenja.
- Provucite USB tip A do tip C kabel 10 tako da niko ne može nagaziti na njega ili se spotaknuti o njega.
- Proizvod ne upotrebljavajte u slučaju postojanja otvorenih rana, posekotina, opekotina od sunca i plikova.

Izbegavajte opasnost oštećenja imovine

- Električni proizvodi mogu predstavljati opasnost za životinje. U vezi sa tim i životinje mogu prouzrokovati štete na proizvodu. Životinje uvek držite dalje od električnih uređaja.
- Zaštitite proizvod od vlage, kapljica vode ili prskajuće vode.
- Vodite računa o tome da USB tip A do tip C kabel 10 ne prikliještite vratima ormara ili da ga ne vučete preko vrelih površina. U suprotnom može doći do oštećenja izolacije USB tipa A do tipa C kabla 10.
- Ulje za makaze 13 držite van domašaja dece. Nemojte gutati ulje za makaze 13 i nemojte ga nanositi na oči. Kada ga ne upotrebljavate čuvajte ga na sigurnom mestu.
- **PAŽNJA!** Opasnost od oštećenja uređaja! Nikada ne izlažite proizvod direktnoj sunčevoj svetlosti ili toploti. Idealna temperatura okoline je između +5 °C i +40 °C. Izuzetno niske ili visoke temperature mogu da oštete punjivu bateriju ili proizvod.

Sigurnosna uputstva za baterije/punjive baterije

- **UPOZORENJE!** Za punjenje baterija koristite samo mrežni adapter klase II (nije sadržan u obimu isporuke) odobren za upotrebu s kućanskim uređajima.
  SELV-izlaz: DC 5 V, maks. 1 A.
- **OPASNOST PO ŽIVOT!** Baterije/akumulatore čuvajte van domašaja dece. U slučaju gutanja odmah potražite pomoć lekara!
- **OPASNOST OD EKSPLOZIJE!** Nepunjive baterije nikada ne pokušavajte ponovo napuniti. Ne pravite kratki spoj na baterijama/akumulatorima i/ili ne otvarajte baterije/akumulatore. Posledice mogu biti pregrevanje, opasnost od požara ili pucanje.
- Baterije/akumulatore nikada ne bacajte u vatru ili vodu.
- Baterije/akumulatore nikada ne izlažite mehaničkom opterećenju.

Rizik od curenja baterija/akumulatora

- Izbegavajte ekstremne uslove i temperature koji mogu da utiču na baterije/akumulatore, npr. na grejna tela/direktno sunčevo ozračenje.
- Ako baterije/akumulator iscuri izbegavajte kontakt hemikalija sa kožom, očima ili sluzokožama! Ugrožena mesto odmah isperite bistrom vodom i potražite pomoć lekara!
- **NOSITE ZAŠTITNE RUKAVICE!** Iscurele ili oštećene baterije/akumulatori prilikom dodira sa kožom mogu da prouzrokuju povrede. Zato u ovom slučaju nosite zaštitne rukavice.
- Ovaj proizvod ima ugrađenu bateriju koju korisnik ne može zameniti. Vađenje ili zamena baterije mora se izvršiti od strane proizvođača ili njegovog servisa ili slično kvalifikovane osobe da bi se izbegle opasnosti. Kada odlažete ovaj proizvod, treba napomenuti da ovaj proizvod sadrži punjivu bateriju.

Punjenje proizvoda

Napomena: Punite proizvod 90 minuta pre nego što ga prvi put upotrebite i za svaki sledeći postupak punjenja.

Napomena: Povežite USB tip C utikač 11 na USB tip C utičnicu 8 na proizvodu. Povežite USB tip A utikač 9 USB kabla tip A na tip C 10 na odgovarajuću USB tip A utikač napajanja klase zaštite II (nije u sadržaju pakovanja). Ovo mora biti odobreno za upotrebu s kućanskim uređajima i SELV izlazom od 5 V DC, maks. 1 A. Povežite mrežni deo (nije isporučen) u utičnicu.
Napomena: Kada je punjiva baterija gotovo prazna, LED-indikator 7 svetli crveno.
Napomena: Da biste produžili vek trajanja punjive baterije, preporučujemo vam da proizvod koristite redovno i bez dužeg skladištenja.
Napomena: Nakon brzog punjenja od 5 minuta, proizvod se može koristiti cca 5 minute.
Napomena: Kada je punjiva baterija potpuno napunjena, LED-indikator 7 treperi belo. Vreme rada sa potpuno napunjenom punjivom baterijom iznosi cca 60 minuta.

Mala potrošnja energije
Nakon potpunog punjenja, indikator statusa baterije će ostati upaljen kada je proizvod povezan na električnu mrežu.

Pre puštanja u rad

⚠ **UPOZORENJE! OPASNOST OD STRUJNOG UDARA!** Trimer za kosu i bradu 5 nije vodootporan i stoga se ne sme koristiti u kadi/tušu.

- Proizvod ne upotrebljavajte u slučaju postojanja otvorenih rana, posekotina, opekotina od sunca i plikova.
- Proizvod je namenjen samo za suvu kosu i za upotrebu u suvim unutrašnjim prostorijama.
- Proizvod sme da se koristi samo bez kabla.

Podmazivanje sečiva

Preporučuje se podmazivanje sečiva pre prve upotrebe i nakon čišćenja kako biste omogućili punu pokretljivost (vidi sl. F).

- Uvek isključite proizvod pre podmazivanja sečiva.
- Dodajte jednu do dve kapljice ulja za sečivo 13 između sečiva i ravnomerno ga rasporedite.
- Obrišite višak ulja krpom.
- Takođe možete da koristite bilo koje ulje bez kiselina (kao što je ulje za mašine za šivenje).

Rukovanje

Napomena: Za sve upotrebe, držite trimer za kosu i bradu 5 pod uglom od 45° prema koži (vidi sl. E).

Zamena nastavaka za trimer 3, 4

⚠ **UPOZORENJE! OPASNOST OD POVREDE!** Isključite trimer za kosu i bradu 5 pre postavljanja ili skidanja nastavaka.

- Da biste pričvrstili nastavke 3, 4 (vidi sl. B1, B2), provucite donji jezičak u nastavku 3, 4 u šinu u trimeru za kosu i bradu 5 i pritisnite gornji deo nastavka na trimer za kosu i bradu dok čujno ne nalegne na svoje mesto i učvrsti se.
- Da biste uklonili nastavke 3, 4 (vidi sl. A1, A2), pritisnite nastavak palcem ka spolja sa trimera za kosu i bradu 5.

Zamena nastavaka za češalj 1, 2

- Da biste pričvrstili nastavke za češalj 1, 2 pažljivo gurnite odgovarajući nastavak za češljev preko nastavka za trimer za kosu 4. Pritisnite donji kraj nastavaka za češalj 1, 2 dok ne nalegne na svoje mesto (vidi sl. G).
- Da biste uklonili nastavke za češalj 1, 2 olabavite nastavak za češalj na njegovom donjem kraju i povucite ga sa trimera za kosu i bradu 5 (vidi sl. H).

Šišanje (nastavak za šišanje 4)

Napomena: Kosa koja se oblikuje mora biti suva. Dužina sečenja može da varira u zavisnosti od ugla sečenja.

- Stavite šal ili ogrtač oko vrata, kako biste sprečili da ošišana kosa padne u kragnu.
- Počnite sa nastavkom za češalj 2 prvo sa većom dužinom podrezivanja i tokom šišanja postepeno koristite kraće dužine podrezivanja.
- Sa podesivim nastavkom za češalj 1 takođe počinjete sa većom dužinom podrezivanja. Da biste podesili dužinu sečenja podesivog nastavka za češalj 1, podesite regulator dužine sečenja 1a na željenu oznaku dužine (3/4/5/6/7 mm) (vidi sl. C).
- Započnite šišanje na potiljku ili sa strane i šišajte prema sredini glave. Nakon toga, šišajte prednji deo kose prema sredini glave.
- Držite trimer za kosu i bradu 5 tako da nastavak za češalj 2 leži što je moguće ravno na glavi. Prolazite trimerom za kosu i bradu 5 ravnomerno kroz kosu.
- Držite trimer za kosu i bradu 5 sa podesivim nastavkom za češalj 1 tako da područje iznad regulatora dužine sečenja 1a leži na vašoj glavi (vidi sl. D).

- Ako je moguće, šišajte suprotno od pravca rasta dlake.
- Da biste obuhvatili sve dlake, trimerom za kosu i bradu 5 prođite nekoliko puta kroz deo kose.
- Uvek dobro očešljajte kosu.
- Da biste dobili ravnu liniju sečenja pri sečenju dužina, trimerom za kosu i bradu 5 treba proći kroz kosu nekoliko puta iz različitih pravaca.

Sečenje dlaka u nosu i ušima (nastavak trimera za dlake u nosu i ušima 3)

- Polako umetnite samo metalni vrh u jednu nozdrvu ili uho.
- Polako pomerajte trimer za kosu i bradu 5 kružnim pokretima da biste podšišali kosu.

Čišćenje četkicom za čišćenje 14

- Isključite proizvod pritiskom na klizni prekidač za UKLJ./ISKLJ. ⏻ 6. Ako su nastavci za trimer 3, 4 ili nastavci za češalj 1, 2 pričvršćeni za proizvod, uklonite ih pre čišćenja kao što je opisano u poglavlju "Rukovanje". Uklonite nastavak pritiskajući s prednje strane palcem na nastavak (vidi sl. A1, A2).
- Uklonite ostatke dlačica sa nastavka četkom za čišćenje 14.

Naručivanje rezervnih delova

Onlajn možete naručiti rezervne delove za sledeće delove:

Podesivi nastavak za češalj (3/4/5/6/7 mm) 1
5 nastavaka za češalj (1/2/9/12/16 mm) 2
Nastavak trimera za dlake u nosu/uši 3
Nastavak za šišanje 4

Broj artikla: 494420_2504
Internet stranica: www.optimex-shop.com

Čišćenje i održavanje

- Proizvod, USB tip A do tip C kabl 10 i mrežni deo (nije sadržan u obimu isporuke) ne smeju biti uronjeni u vodu ili druge tečnosti i ne smeju da se ispiraju pod tekućom vodom.

- Isključite proizvod pre svakog čišćenja.
- Nastavci za češalj 1, 2 i nastavak za trimer za dlake u nosu/ušima 3 i nastavak za šišanje 4 se smeju čistiti vodom. Ne koristite druge tečnosti.
  Napomena: Ostavite ih da se osuše pre nego što ih ponovo upotrebite.
- Ne upotrebljavajte jaka ili abrazivna sredstva za čišćenje.
- Obrišite proizvod blago navlaženom krpom.
- Ako proizvod nećete koristiti duže vreme, stavite ga u torbu za čuvanje 12.

Skladištenje

⚠ **OPREZ! OPASNOST OŠTEĆENJA IMOVINE!** Nikada ne držite proizvod u torbi za čuvanje 12 dok se puni. Opasnost od pregrevanja!

- Očišćeni i osušeni proizvod i dodatke čuvajte u priloženoj torbi za čuvanje 12.
  Napomena: Nikada ne izlažite proizvod direktnoj sunčevoj svetlosti ili toploti. Idealna temperatura okoline je između -10 °C i +60 °C. Izuzetno niske ili visoke temperature mogu da oštete punjivu bateriju ili proizvod.
- Sve čuvajte na čistom i suvom mestu bez prašine.
  Napomena: Preporučuje se punjenje proizvoda svakih 6 meseci.

Otklanjanje greške

Greška	Uzrok	Rešenje
Proizvod ne radi.	Punjiva baterija se ispraznila.	Ponovo napunite proizvod.
Šišanje se odvija sa poteškoćama.	Moguće je da se kosa nalazi u unutrašnjosti sečiva.	Očistite nastavak za šišanje 3, 4 i proizvod i podmažite sečiva ako je potrebno.
Punjiva baterija ne može da se puni ili su performanse punjive baterije veoma loše.	Punjiva baterija je dostigla svoj vek trajanja.	Proizvod sa ugrađenom punjivom baterijom mora pravilno da se odloži.
Proizvod se ne može napuniti.	Temperatura okoline mesta za punjenje je previsoka.	Držite proizvod dalje od direktne sunčeve svetlosti ili topline.

Odlaganje

Pakovanje se sastoji od ekološki prihvatljivih materijala koje možete odlagati na lokalnim mestima za reciklažu.

Obratite pažnju na označavanje materijala za pakovanje pri odvajanju otpada, koji je označen skraćenicama (a) i brojevima (b) sa sledećim značenjem: 1 – 7: plastika/20 – 22: papir i karton/80 – 98: mešavine.

Mogućnosti za uklanjanje iskorišćenog proizvoda možete saznati u vašoj opštinskoj ili gradskoj upravi.

U interesu zaštite životne sredine nemojte bacati vaš proizvod kada je iskorišćen u kućnom otpadu, nego ga ponesite na odgovarajuće mesto za odlaganje otpada. Informacije o mestima za sakupljanje i njihovom radnom vremenu možete dobiti u vašoj lokalnoj administraciji.

Ovaj proizvod ima ugrađenu bateriju koju korisnik ne može zameniti ili ukloniti. Prilikom odlaganja proizvoda, imajte na umu da ovaj proizvod sadrži punjivu bateriju.

Neispravne ili istrošene baterije/akumulatori se moraju dati na reciklažu. Vratite baterije/akumulatore i/ili proizvod na navedene depoe.

Štete po okolinu pogrešnim odlaganjem baterija/akumulatora!

Baterije/akumulatori ne smeju da se odlažu sa otpadom iz domaćinstva. Mogu da sadrže otrovne teške metale i podležu obradi posebnog otpada. Hemijski simboli teških elementa su u nastavku: Cd = kadmium, Hg = živa, Pb = olovo. Zato predajte potrošene baterije/akukulatore na opštinsku deponiju.

Garancija

Postupak garancije

Da biste osigurali brzo obradu vašeg slučaja, molimo vas da pratite sledeća uputstva:

Molimo vas da priložite račun i broj artikla (IAN 494420_2504) kao dokaz o kupovini. Broj artikla ćete naći na tipskoj pločici, kao gravuru na prednjoj strani uputstva (dole levo) ili kao nalepnicu na zadnjoj ili donjoj strani uređaja.
Ukoliko dođe do funkcionalnih ili drugih nedostataka, molimo vas da kontaktirate službu za pomoć telefonom ili e-mailom.

Neispravan proizvod možete vratiti besplatno na adresu servisa koju ste dobili. Uverite se da ste priložili dokaz o kupovini (dok ga ne dobijete) i informacije o tome šta je kvar i kada se to dogodilo.

Kod ovog proizvoda, garantni rok važi i za punjivu bateriju.

Servis

RS **Servis Srbija**
Tel.: 0800 300 180
E-Mail: owim@lidl.rs

Srpska oznaka usaglašenosti

Lidl i proizvođač nisu u mogućnosti da garantuju obezbeđivanje servisiranja i dostupnost rezervnih delova nakon isteka garantog perioda/perioda saobraznosti. Ukoliko za tim bude potrebe, putem naše Službe za potrošače možete proveriti dostupnost rezervnih delova i opcije za popravku. Hvala na razumevanju.

Kako izjaviti reklamaciju?
Molimo Vas:
· da pozovete korisnički servis: 0800 300 180
· pošaljete e-mail na: owim@lidl.rs
· posetite najbližu Lidl prodavnicu.
Da bismo osigurali najbržu asistenciju, molimo da sačuvate fiskalni račun i date ga na uvid prilikom izjavljivanja reklamacije.

Garancija/Garantni List

Poštovani,

Ovim putem Vas upoznajemo sa Vašim pravima i obavezama koje proističu iz Zakona o zaštiti potrošača, a u pogledu ostvarivanja prava iz garancije.

Ova garancija ni na koji način ne utiče, niti isključuje prava koja kupac ima u skladu sa važećim Zakonom o zaštiti potrošača po osnovu zakonske odgovornosti prodavca za nesaobraznost robe ugovoru koja traje 2 godine od dana kada je roba predata kupcu.

Davalac garancije ovom izjavom preuzima obavezu da kupcima svojih aparata, a pod uslovima definisanim u ovoj izjavi, obezbedi:

- besplatno otklanjanje kvarova u garantnom roku, koji bi nastali kod uobičajene upotrebe ili zbog grešaka u proizvodnji i materijalu, ili
- zamenu aparata, u garantnom roku predviđenim ovom garancijskom izjavom, u slučaju da opravka nije moguća, ili
- ako otklanjanje kvara nije moguće, kupac ima pravo da zahteva od prodavca povrat novca.

Ukupan rok garancije je 3 godine.

Garantni rok počinje da važi od datuma kupovine proizvoda, odnosno od prijema istog od strane kupca, a što se dokazuje fiskalnim računom.

Garancija važi na teritoriji Republike Srbije.

Kupac može da izjavi reklamaciju usmeno u nekom od prodajnih objekata Lidl Srbija KD, odnosno telefonom, pisanim putem ili elektronskim putem na kontakte kompanije Lidl Srbija KD, uz dostavu računa na uvid.

U cilju ispravnog funkcionisanja proizvod se koristi u skladu sa njegovom namenom i Uputstvom za upotrebu.

Na zahtev kupca, koji je izjavljen u garantnom roku, prodavac će izvršiti otklanjanje kvarova i nedostataka na proizvodu u roku predviđenim Zakonom.

Garantni uslovi:
Pre obraćanja prodavcu za tehničku pomoć, potrebno je proveriti ispravnost instalacije i ostalih potrebnih uslova naznačenih u Uputstvu za upotrebu.

Kupac je dužan da prodavcu preda sve pripadajuće delove proizvoda koje je preuzeo u trenutku kupovine.

Popravke u roku garancije:
Garancija važi počev od dana kada je roba predata kupcu, a na osnovu fiskalnog odsečka. U istom periodu davalac garancije, odnosno prodavac je u obavezi da otkloni sve tehničke kvarove bez naknade, u zakonskom roku.

Garancija ne važi u sledećim slučajevima:
1. Ukoliko prodavcu uz aparat nije priložen fiskalni račun sa datumom prodaje.
2. Ukoliko je kvar prouzrokovan udarom groma, strujnim udarom ili sličnim delovanjem spoljne sile na sam uređaj (požar, poplava, naponski udar...).
3. Ukoliko su nastali kvarovi i oštećenja na uređaju posledica delovanja spoljnih uticaja, kao što su: velika vlaga, previsoka i suviše niska temperatura (pucanje cevi usled smrzavanja, oštećenja gumenih delova, rđanje, itd.)
4. Ukoliko proizvod nije korišćen u skladu sa Uputstvom za upotrebu.
5. Ukoliko je proizvod pokušalo da popravi treće neovlašćeno lice.
6. Ukoliko proizvod nije korišćen u skladu sa namenom.
7. Ukoliko je čišćenje i održavanje uređaja urađeno protivno Uputstvu za upotrebu.
8. Ukoliko je proizvod korišćen u profesionalne svrhe.

Naziv proizvoda:	Multigroomer
Model:	HG12393
IAN/Serijski broj:	494420_2504
Proizvođač:	OWIM GmbH & Co. KG Stiftsbergstraße 1 74167 Neckarsulm Nemačka
Davalac garancije-uvoznik:	Lidl Srbija KD Prva južna radna 3 22330 Nova Pazova Republika Srbija Tel. 0800 300 180 E-mail: kontakt@lidl.rs
Datum predaje robe potrošaču:	datum sa fiskalnog računa
Uvozi i stavlja u promet:	Lidl Srbija KD Prva južna radna 3 22330 Nova Pazova Republika Srbija Tel. 0800 300 180 E-mail: kontakt@lidl.rs

EU-Deklaracija o usaglašenosti

EU IZJAVA O USKLAĐENOSTI (br. 494420_2504)	
IAN:	**494420_2504**
Identifikacija proizvoda:	**"Cien BEAUTY" MULTIGROOMER**
Broj modela	**HG12393**

Predmet gore opisane deklaracije je usklađu sa relevantim važećim zakonodavstvom Unije o harmonizaciji:

Direktiva 2006/42/EC
Direktiva 2014/30/EU
Direktiva 2011/65/EU sa svim povezanim izmenama

Reference za važeće standarde usklađenosti ili reference za ostale tehničke specifikacije za koje se daje izjava o usklađenosti:

N° / delovi
Direktiva 2006/42/EC
EN 60335-2-8:2015+A1:2016+A2:2022+A11:2022+A12:2022
EN 60335-1:2012+A11:2014+A13:2017+A1:2019+A14:2019+A2:2019+A15:2021+A16:2023
EN 62233:2008
EN ISO 12100:2010
Direktiva 2014/30/EU
EN IEC 55014-1:2021
EN IEC 55014-2:2021
EN IEC 61000-3-2:2019+A1:2021+A2:2024
EN 61000-3-3:2013+A1:2019+A2:2021

Predmet gore navedene deklaracije je usklađenost sa direktivom 2011/65/EU Evropskog parlamenta i veća od 8 juna 2011 o ograničenju upotrebe štetnih materija u elektronskoj i električnoj opremi:

N° / delovi
EN IEC 63000:2018

Lice koje vodi tehničku dokumentaciju: OWIM GmbH & Co.KG

Potpisao za i u ime:

OWIM GmbH & Co. KG, Stiftsbergstraße 1, 74167 Neckarsulm, Nemačka

Ova izjava o usklađenosti je izdata pod punom odgovornošću proizvođača.

Prevod originalne izjave o usaglašenosti

Neckarsulm	30.09.2025	ppa. Jens Buchheim	ppa. Dr. Thorsten Maier
Mesto	Datum	Ovlašćeni potpisnik	Ovlašćeni potpisnik

Legenda pictogramelor utilizate ..... Pagina 141

Introducere ..... Pagina 141
Utilizare conformă scopului ..... Pagina 142
Descrierea componentelor ..... Pagina 142
Date tehnice ..... Pagina 143
Pachetul de livrare ..... Pagina 143

Indicații de siguranță ..... Pagina 143
Indicații de siguranță pentru baterii/acumulatoare ..... Pagina 149

Încărcarea produsului ..... Pagina 151

Anterior punerii în funcțiune ..... Pagina 151
Ungerea lamelor ..... Pagina 152

Utilizare ..... Pagina 152
Schimbarea accesoriilor de tuns ..... Pagina 152
Schimbarea accesoriilor pieptene ..... Pagina 152
Tunderea părului (accesoriu de tuns părul) ..... Pagina 153
Tunderea părului din nas și urechi
(accesoriu de tuns părul din nas/urechi) ..... Pagina 153
Curățare cu peria de curățare ..... Pagina 153

Comanda pieselor de schimb ..... Pagina 154

Curățare și întreținere ..... Pagina 154

Depozitare ..... Pagina 154

Depanare ..... Pagina 155

Înlăturare ..... Pagina 155

Garanție ..... Pagina 156
Modul de desfășurare în caz de garanție ..... Pagina 157
Service ..... Pagina 157

Declarația de conformitate UE ..... Pagina 158

Legenda pictogramelor utilizate			
	Citiți manualul de utilizare!		Indicații de siguranță Indicații de utilizare
	Respectați indicațiile de avertizare și siguranță!	III	Clasa de protecție III
V	Volt		Comutator glisant PORNIRE/OPRIRE
	Ștecher USB tip C		Doar pentru interior
⎓	Curent continuu/tensiune continuă	CE	Marcajul CE indica conformitatea cu directivele UE relevante aplicabile pentru acest produs.

Multigroomer

Introducere

Vă felicităm pentru achiziționarea noului dumneavoastră produs. Ați ales un produs de înaltă calitate. Înainte de prima punere în funcțiune informați-vă cu privire la produs. Pentru aceasta citiți cu atenție următorul manual de utilizare și indicațiile de siguranță. Utilizați acest produs numai conform descrierii și instrucțiunilor de utilizare. Păstrați această instrucțiune într-un loc sigur. În caz că, dați produsul mai departe la terți, înmânați de asemenea și documentația acestuia.

PDF ONLINE
www.lidl-service.com

Puteți descărca și vizualiza acest manual și numeroase alte manuale pe www.lidl-service.com. Prin scanarea acestui cod QR, dumneavoastră veți fi direcționat direct către pagina de internet pentru asistență Lidl (www.lidl-service.com), unde puteți deschide manualul de instrucțiuni prin introducerea numărului de articol (IAN) 494420_2504.

Utilizare conformă scopului

Acest produs a fost conceput în mod exclusiv, pentru tăierea părului uman. Folosiți produsul doar pentru părul uscat. Produsul este destinat numai utilizării în gospodării private și nu trebuie utilizat în scopuri comerciale. Produsul poate fi folosit numai în spații interioare. Toate celelalte utilizări sunt considerate ca fiind neadecvate și pot conduce la daune materiale sau vătămarea persoanelor. Pentru daunele, cauzate de o utilizare neconformă cu destinația, producătorul nu își asumă nicio responsabilitate.

⚠ AVERTISMENT! PERICOL DE DAUNE MATERIALE!

- Nu utilizați produsul pentru părul de animale sau artificial.
- Verificați imediat după despachetare, dacă produsul este complet și starea acestuia este ireproșabilă.
- Folosiți doar accesorii originale.
- Nu așezați produsul pe suprafețe fierbinți, în apropierea suprafețelor fierbinți sau în fața focului deschis.
- Nu acoperiți cablul USB tip A pe tip C 10, elementul de alimentare de la rețea (nu este conținut în pachet) și produsul, pentru a evita o încălzire nepermisă în timpul folosirii și încărcării.
- Nu folosiți detergenți agresivi sau abrazivi.

⚠ AVERTISMENT! Utilizați pentru încărcarea acumulatorului doar un element de alimentare de la rețea cu clasa de protecție II (nu este conținut în pachet), care este autorizat pentru utilizarea cu aparate electrocasnice. Ieșire SELV: DC 5 V, max. 1 A.

Descrierea componentelor

1 Accesoriu pieptene reglabil (3/4/5/6/7 mm) pentru accesoriul de tuns părul
1a Reglaj pentru lungimile de tăiere
2 Accesoriu pieptene (1/2/9/12/16 mm) pentru accesoriul de tuns părul
3 Accesoriu de tuns părul din nas/urechi
4 Accesoriu de tuns părul
5 Aparat de tuns părul și barba
6 Comutator glisant PORNIRE/OPRIRE ⏻
7 Afișaj LED
8 Mufă USB tip C
9 Ștecher USB tip A
10 Cablu USB tip A pe tip C
11 Ștecher USB tip C
12 Geantă de depozitare
13 Ulei pentru foarfecă
14 Pensulă pentru curățare

Date tehnice

Aparat de tuns Multigroom:	**HG12393**
Intrare:	5 V⎓, 1 A
Acumulator:	1 x 3,7 V litiu-ion, 600 mAh (nu se poate schimba de către utilizator; schimbarea poate fi realizată doar de către o persoană calificată)
Nivel de presiune acustică:	<70 dB(A), K=3 dB(A)
Clasa de protecție:	III/
Nivel de vibrații:	≤ 2,5 m/s²
Consum redus de putere:	0,05 W (aparat de tuns părul și barba cu adaptor de rețea (intrare: 100–240 V~, 50–60 Hz, 0,2 A; ieșire: 5,0 V⎓, 1,0 A, 5,0 W))

Pachetul de livrare

1 Multigroomer
1 Accesoriu de tuns părul din nas/urechi
1 Accesoriu de tuns părul
1 Accesoriu pieptene reglabil (3/4/5/6/7 mm) pentru accesoriul de tuns părul
5 Accesorii pieptene (1/2/9/12/16 mm) pentru accesoriul de tuns părul
1 Cablu USB tip A pe tip C
1 Ulei pentru foarfecă
1 Pensulă pentru curățare
1 Geantă de depozitare
1 Manual de utilizare

Indicații de siguranță

AVERTISMENT! PERICOL DE MOARTE ȘI DE ACCIDENTARE PENTRU NOU NĂSCUȚI ȘI COPII! Nu lăsați niciodată copii nesupravegheați în apropierea materialului de

ambalaj sau a produsului. Există pericol de asfixiere.

- Acest produs poate fi utilizat de copii de peste 8 ani și de persoanele cu capacități fizice, senzoriale sau mintale reduse sau cu lipsă de experiență și/sau cunoștințe, doar dacă aceștia sunt supravegheați sau au fost instruiți referitor la utilizarea sigură a produsului și înțeleg pericolele ce pot rezulta din acesta. Copiii nu trebuie să se joace cu produsul. Curățarea și întreținerea realizate de utilizator, nu trebuie realizate de copii fără supraveghere.
- ⚠ **AVERTISMENT!** Separați produsul de cablul USB tip A pe tip C [10], înainte de a-l curăța.
- Curățați produsul (vedeți „Curățare și întreținere“).

Evitați pericolul de moarte datorat șocului electric

⚠ **AVERTISMENT!** Păstrați produsul uscat.

⚠ **AVERTISMENT!** Acest produs nu trebuie folosit în apropierea căzilor de baie, de duș sau a altor recipiente care conțin apă.

⚠ **AVERTISMENT!** Dacă produsul a căzut în apă, separați neapărat, mai întâi, cablul USB tip A pe tip C 10 de elementul de alimentare de la rețea (nu este conținut în pachet), înainte de a introduce mâna în apă.

⚠ **AVERTISMENT!** Nu apucați niciodată cablul USB tip A pe tip C 10 cu mâinile umede, în special, dacă doriți să-l introduceți sau să-l scoateți din priză.

⚠ **AVERTISMENT!** Nu scufundați niciodată produsul sau cablul USB tip A pe tip C 10 în apă sau în alt lichid și nu îl clătiți niciodată sub jet de apă.

⚠ **AVERTISMENT!** Nu folosiți produsul în timp ce faceți baie.

- Ca protecție suplimentară se recomandă instalarea unui dispozitiv de protecție pentru curent eronat (FI/RCD) cu un curent nominal de declanșare de maxim 30 mA în circuitul băii. Consultați instalatorul dumneavoastră.

- Separați cablul USB tip A pe tip C 10 de elementul de alimentare de la rețea (nu este conținut în pachet),
  - dacă apare o defecțiune,
  - înainte de a curăța produsul,
  - dacă nu utilizați produsul o perioadă mai îndelungată,
  - în timpul unei furtuni și
  - după fiecare utilizare.

  Pentru aceasta, trageți ștecherul USB tip A 9 direct din mufa de conexiune și nu trageți de cablul USB tip A pe tip C 10.

⚠ Evitați pericolul de vătămare

- Nu schimbați accesoriul dacă produsul este pornit.
- Nu folosiți produsul, atunci când ați constatat o deteriorare vizibilă exterioară. Nu puneți în funcțiune un produs deteriorat.
- Dacă lichidul a ajuns în produs, verificați-l înainte de o nouă utilizare.

- Dacă se identifică o daună la cablul USB tip A pe tip C 10, la carcasă sau la alte componente, atunci produsul nu mai poate fi folosit.
- Reparațiile trebuie realizate doar de un comerciant de specialitate. Reparațiile neautorizate pot produce riscuri considerabile pentru utilizator. În plus, se anulează orice drept de acordare a garanției.
- Nu folosiți produsul cu accesorii defecte, deoarece acestea pot avea margini ascuțite.
- Componentele defecte trebuie înlocuite cu piese de schimb originale. Respectarea cerințelor de siguranță poate fi asigurată, numai dacă se folosesc piese de schimb originale.
- Pentru încărcare conectați cablul USB tip A pe tip C 10 la o sursă de curent ușor accesibilă.
- Nu puneți niciodată în funcțiune produsul nesupravegheat și utilizați-l numai cu respectarea datelor de pe plăcuța cu tipul de construcție.
- Conectați cablul USB tip A pe C 10 la produs, înainte de a-l conecta la sursa de curent.
- Vârfurile accesoriilor sunt ascuțite.

- Opriți produsul înainte de fiecare punere sau schimbare a accesoriilor precum și înainte de curățare.
- Instalați cablul USB tip A pe tip C 10 astfel încât, nimeni să nu poată călca sau să se împiedice de acesta.
- Nu folosiți produsul pe răni deschise, tăieturi, arsuri și umflături.

⚠ Evitați pericolul de daune materiale

- Produsele electrice pot reprezenta un pericol pentru animale. În plus, animalele pot cauza daune asupra produsului. Țineți animalele la distanță de produsele electrice.
- Protejați produsul de umiditate, stropi de apă și apă.
- Aveți grijă să nu se prindă cablul USB tip A pe tip C 10 în ușile dulapului și să nu fie tras peste suprafețe fierbinți. În caz contrar, izolația cablului USB tip A pe tip C 10 poate fi deteriorată.
- Păstrați uleiul de foarfecă 13 la distanță de copii. Nu înghițiți uleiul de foarfecă 13, nu

îl aplicați pe ochi. Dacă nu-l mai utilizați, depozitați-l într-un loc sigur.

- **ATENȚIE!** Pericol de deteriorare a aparatului! Nu expuneți produsul niciodată la radiația solară directă sau căldură. Temperatura ambientală ideală este între +5 °C și +40 °C. Temperaturile extrem de scăzute sau ridicate pot deteriora bateria sau produsul.

Indicații de siguranță pentru baterii/acumulatoare

- **AVERTISMENT!** Utilizați pentru încărcarea bateriilor doar un adaptor de rețea cu clasa de protecție II (nu este conținut în pachet), care este autorizat pentru utilizarea cu aparate electrocasnice.
  Ieșire SELV: DC 5 V, max. 1 A.
- **PERICOL DE MOARTE!** Țineți bateriile/acumulatorii la distanță de copii. Consultați imediat un medic în caz de înghițire!
- **PERICOL DE EXPLOZIE!** Nu încărcați niciodată bateriile care nu sunt reîncărcabile. Nu supuneți bateriile/acumulatorii unui scurtcircuit și/sau nu le

deschideți. Urmarea pot fi supraîncălzirea, pericol de incendiu sau spargerea.

- Nu aruncați niciodată bateriile/acumulatorii în foc sau apă.
- Nu supuneți bateriile/acumulatorii unei solicitări mecanice.

Risc de scurgere al bateriilor/ acumulatorului

- Evitați expunerea bateriilor/acumulatorilor condițiilor și temperaturilor extreme, de exemplu, așezându-le pe radiatoare/direct în soare.
- Dacă bateriile/acumulatoarele se scurg, evitați contactul pielii, ochilor și mucoaselor cu substanțele chimice! Clătiți imediat locul respectiv cu apă curată și consultați un medic!
- **PURTAȚI MÂNUȘI DE PROTECȚIE!** Bateriile/acumulatorii scurse sau deteriorare pot cauza arsuri în cazul contactului cu pielea. De aceea, purtați în acest caz mănuși de protecție corespunzătoare.
- Acest produs are un acumulator încorporat, care nu poate fi înlocuit de către utilizator.

Demontarea sau schimbarea acumulatorului trebuie realizată doar de către producător sau de către serviciul de asistență pentru clienți al acestuia sau de către o persoană cu calificare similară, pentru evitarea pericolelor. La eliminare trebuie să se atragă atenția că acest produs conține un acumulator.

Încărcarea produsului

Indicație: Înainte de prima utilizare, precum și pentru următoarele procese de încărcare, încărcați produsul timp de 90 minute.
Indicație: Conectați ștecherul USB tip C 11 la mufa USB tip C 8 la produs. Conectați ștecherul USB tip A 9 al cablului USB tip A pe tip C 10 la o mufă adecvată USB tip A a unui element de alimentare de la rețea cu clasa de protecție II (nu este livrat în pachet). Acesta trebuie să fie autorizat pentru utilizarea cu aparate electrocasnice și să furnizeze o ieșire SELV de DC 5 V, max. 1 A. Conectați elementul de alimentare de la rețea (nu este livrat în pachet) la o priză.
Indicație: Dacă acumulatorul este aproape gol, afișajul LED 7 luminează roșu.
Indicație: Pentru a mări durata de viață a acumulatorului, se recomandă utilizarea regulată a produsului și fără perioade mari de depozitare.
Indicație: După o încărcare rapidă de 5 minute produsul poate fi folosit cca. 5 minute.
Indicație: Dacă acumulatorul este încărcat complet, afișajul LED 7 luminează intermitent alb. Durata de funcționare cu un acumulator complet încărcat este de cca. 60 minute.

Consum de putere redus
După încărcarea completă, afișajul de stare a bateriei luminează constant, dacă produsul este conectat la rețeaua de curent.

Anterior punerii în funcțiune

⚠ **AVERTISMENT! PERICOL DE ELECTROCUTARE!** Aparatul de tuns părul și barba 5 nu este impermeabil și din această cauză, acesta nu trebuie utilizat în cada de baie/duș.

- Nu folosiți produsul pe răni deschise, tăieturi, arsuri și umflături.

- Produsul este prevăzut doar pentru utilizarea pe păr uscat și în spațiile interioare private.
- Produsul poate fi folosit doar fără cablu.

Ungerea lamelor

Se recomandă, să ungeți lamele înainte de prima utilizare și după curățare, pentru a asigura o mobilitate completă (vedeți fig. F).

- Deconectați întotdeauna produsul, înainte de a unge lamele.
- Adăugați una până la două picături de ulei pentru foarfecă 13 între lame și distribuiți-l în mod uniform.
- Ștergeți surplusul de ulei cu o lavetă.
- Puteți folosi ulei fără acizi (ca, de ex. ulei pentru mașina de cusut).

Utilizare

Indicație: Țineți aparatul de tuns părul și barba 5 la toate utilizările într-un unghi de 45° față de piele (vedeți fig. E).

Schimbarea accesoriilor de tuns 3, 4

AVERTISMENT! PERICOL DE VĂTĂMARE! Deconectați aparatul de tuns părul și barba 5, înainte de a introduce sau îndepărta accesoriile.

- Pentru a introduce accesoriile 3, 4 (vedeți fig. B1, B2), introduceți limba de jos în accesoriul 3, 4 în șina din aparatul de tuns părul și barba 5 și apăsați partea de sus a accesoriului pe aparatul de tuns părul și barba, până când acesta se blochează cu zgomot și are o poziție stabilă.
- Pentru a îndepărta accesoriile 3, 4 (vedeți fig. A1, A2), împingeți accesoriul cu degetul mare în afara aparatului de tuns părul și barba 5.

Schimbarea accesoriilor pieptene 1, 2

- Pentru a introduce accesoriile pieptene 1, 2, împingeți cu grijă accesoriul pieptene corespunzător pe accesoriul de tuns părul 4. Apăsați bine capătul de jos al accesoriilor pieptene 1, 2, până când acesta se blochează (vedeți fig. G).
- Pentru a îndepărta accesoriile pieptene 1, 2, îndepărtați accesoriul pieptene la capătul său de jos și îndepărtați-l de pe aparatul de tuns părul și barba 5 (vedeți fig. H).

Tunderea părului (accesoriu de tuns păr 4)

Indicație: Părul care urmează să fie tuns, trebuie să fie uscat. Lungimea de tăiere poate varia în funcție de unghiul de tăiere.

- Puneți o lavetă sau o pelerină în jurul gâtului și a cefei pentru a evita căderea resturilor de păr pe guler.
- Începeți mai întâi cu un accesoriu pieptene 2 cu o lungime de tăiere mai mare și folosiți în timpul tunderii, treptat, lungimi de tăiere mai mici.
- La accesoriul pieptene reglabil 1 începeți de asemenea cu o lungime de tăiere mai mare. Pentru a regla lungimea de tăiere a accesoriului pieptene reglabil 1, reglați reglajul pentru lungimea de tăiere 1a la marcajul pentru lungime dorit (3/4/5/6/7 mm) (vedeți fig. C).
- Începeți tunderea părului la ceafă sau pe părți și tundeți în direcția mijlocului capului. Tundeți după aceea, partea de păr din față în direcția mijlocului capului.
- Țineți aparatul de tuns părul și barba 5 în așa fel încât, accesoriul pieptene 2 să aibă o poziție cât mai dreaptă posibil pe cap. Mișcați aparatul de tuns părul și barba 5 uniform prin păr.
- Țineți aparatul de tuns părul și barba 5 cu accesoriul pieptene reglabil 1 în așa fel încât, suprafața deasupra reglajului pentru lungimea de tăiere 1a să se afle pe cap (vedeți fig. D).
- Tundeți dacă este posibil, în direcția contrară sensului de creștere a părului.
- Pentru a cuprinde tot părul, tundeți de mai multe ori cu aparatul de tuns părul și barba 5 printr-o regiune cu păr.
- Pieptănați întotdeauna, părul din nou.
- Pentru a menține la tunderea lungimilor, o linie de tăiere dreaptă, aparatul de tuns părul și barba 5 trebuie deplasat prin păr de mai multe ori, din direcții diferite.

Tunderea părului din nas și urechi (accesoriu de tuns părul din nas/urechi 3)

- Introduceți acum încet vârful din metal într-o nară sau într-o ureche.
- Mișcați aparatul de tuns părul și barba 5 încet, cu mișcări circulare, pentru a tăia părul.

Curățare cu peria de curățare 14

- Deconectați produsul cu ajutorul comutatorului glisant PORNIRE/OPRIRE ⏻ 6. Dacă accesoriile de tuns 3, 4 sau accesoriile de pieptene 1, 2 sunt montate pe produs, îndepărtați-le înainte de curățare, așa cum s-a descris în capitolul „Utilizare". Îndepărtați accesoriul, apăsând cu degetul mare din față pe accesoriu (vedeți fig. A1, A2).
- Îndepărtați resturile de păr din accesoriu, cu peria de curățare 14.

Comanda pieselor de schimb

Pentru următoarele piese puteți să comandați online piese de schimb:

Accesoriu pieptene reglabil (3/4/5/6/7 mm) 1
5 Accesorii pieptene (1/2/9/12/16 mm) 2
Accesoriu de tuns părul din nas/urechi 3
Accesoriu de tuns părul 4

Număr articol: 494420_2504
Site web: www.optimex-shop.com

Curățare și întreținere

- Produsul, cablul USB tip A pe tip C 10 și elementul de alimentare de la rețea (nu este conținut în pachet) nu trebuie scufundate în apă sau în alte lichide, și nu trebuie clătite sub jet de apă.
- Deconectați produsul înainte de fiecare curățare.
- Accesoriile pieptene 1, 2, accesoriul de tuns părul din nas/urechi 3 și accesoriul de tuns părul 4 pot fi curățate cu apă. Nu folosiți alte lichide.
  Indicație: Uscați-le, înainte de a le folosi din nou.
- Nu utilizați produse de curățare abrazive sau agresive.
- Ștergeți produsul cu o lavetă puțin umezită.
- Dacă nu mai utilizați produsul timp îndelungat, păstrați-l în geanta de depozitare 12.

Depozitare

⚠ **PRECAUȚIE! PERICOL DE DAUNE MATERIALE!** Nu păstrați niciodată produsul în geanta de depozitare 12 în timp ce acesta se încarcă. Pericol de supraîncălzire!

- Păstrați produsul uscat și curat și accesoriile acestuia în geanta de depozitare livrată 12.
  Indicație: Nu expuneți produsul niciodată la radiația solară directă sau căldură. Temperatura ambientală ideală este între -10 °C și +60 °C. Temperaturile extrem de scăzute sau ridicate pot deteriora bateria sau produsul.
- Depozitați totul într-un loc uscat, fără praf și curat.
  Indicație: Se recomandă să încărcați produsul la fiecare 6 luni.

Depanare

Defecțiune	Cauză	Remediere
Produsul nu funcționează.	Este posibil ca acumulatorul să fie descărcat.	Încărcați din nou produsul.
Tăierea este dificilă.	Părul s-ar putea afla în interiorul lamelor.	Curățați accesoriul de tuns 3, 4 și produsul și ungeți, dacă este necesar, lamele.
Acumulatorul nu poate fi încărcat sau puterea acumulatorului este foarte slabă.	Acumulatorul a ajuns la sfârșitul duratei sale de viață.	Produsul cu acumulatorul încorporat trebuie eliminat în mod adecvat.
Produsul nu poate fi încărcat.	Temperatura ambientală la locul de încărcare este prea mare.	Țineți produsul la distanță față de radiația solară directă sau căldură.

Înlăturare

Ambalajul este produs din materiale ecologice care pot fi eliminate la punctele locale de reciclare.

Respectați marcajul materialelor de ambalaj pentru eliminarea deșeurilor, acestea sunt marcate de abrevierile (a) și cifrele (b) cu următoarea semnificație: 1–7: plastice/20–22: hârtie și carton/80–98: substanțe de conexiune.

Puteți obține informații despre posibilitățile de eliminare a produsului de la administrația locală.

Pentru a proteja mediul înconjurător nu eliminați produsul dumneavoastră la gunoiul menajer atunci când nu mai poate fi folosit, ci predați-l la un punct de colectare. Vă puteți informa cu privire la punctele de colectare și orarul acestora de la administrația competentă.

Acest produs are un acumulator încorporat, care nu poate fi înlocuit sau îndepărtat de către utilizator. La eliminarea produsului, trebuie luat în considerare că acest produs conține un acumulator reîncărcabil.

Bateriile/acumulatorii defecți sau consumați trebuie reciclați. Înapoiați bateriile și sau acumulatorii prin intermediul punctelor de colectare indicate.

Deteriorarea mediului înconjurător prin aruncarea greșită a bateriilor/acumulatorilor!

Bateriile/acumulatorii nu trebuie aruncate în gunoiul menajer. Ele pot conține metale grele toxice și se supun tratamentului deșeurilor periculoase. Simbolurile chimice ale metalelor grele sunt următoarele: Cd = cadmiu, Hg = mercur, Pb = plumb. De aceea, predați bateriile/acumulatorii consumate la un punct de colectare comunal.

Garanție

Produsul a fost fabricat cu atenție, conform unor standarde stricte de calitate și verificat temeinic înainte de livrare. În caz de defecțiuni de material sau de fabricație aveți drepturi legale față de vânzătorul produsului. Drepturile dumneavoastră legale nu sunt limitate în niciun fel de garanția menționată mai jos.

Garanția pentru aceste produs este 3 ani începând de la data achiziției. Durata garanției începe la data achiziției. Păstrați chitanța originală la un loc sigur, deoarece acest document este necesar pentru dovada achiziției.

Toate defecțiunile sau deteriorările care sunt deja existente la momentul achiziției, trebuie anunțate imediat după despachetarea produsului.

Dacă în decurs de 3 ani de la achiziția produsului apare un defect de material sau de fabricație, vă reparăm sau înlocuim gratuit produsul la alegerea noastră. Durata de garanție nu se prelungește după aprobarea unei cerințe de garanție. Aceasta este valabil și pentru piesele schimbate și reparate.

Această garanție se stinge dacă produsul este deteriorat, utilizat sau întreținut în mod necorespunzător.

Garanția acoperă defectele de material și de producție. Această garanție nu acoperă piesele componente ale produsului, care prezintă urme normale de uzură și care sunt considerate piese de schimb (de ex.: baterii, furtunuri, cartușe de vopsea) și nici deteriorările la nivelul pieselor casante, de exemplu întrerupătoare sau piese fabricate din sticlă.

Timpul de nefuncționare din cauza lipsei de conformitate apărute în cadrul termenului de garanție prelungește termenul de garanție legală de conformitate și cel al garanției comerciale și curge, după caz, din momentul la care a fost adusă la cunoștința vânzătorului lipsa de conformitate a produsului sau din momentul prezentării produsului la vânzător/unitatea service până la aducerea produsului în stare de utilizare normală

și, respectiv, al notificării în scris în vederea ridicării produsului sau predării efective a produsului către consumator.

Produsele de folosință îndelungată care înlocuiesc produsele defecte în cadrul termenului de garanție vor beneficia de un nou termen de garanție care curge de la data preschimbării produsului.

În cazul acestui produs, perioada de garanție este valabilă și pentru acumulator.

Modul de desfășurare în caz de garanție

Pentru a garanta o prelucrare rapidă a problemei dumneavoastră, vă rugăm să respectați următoarele indicații:

Pentru orice solicitare, vă rugăm să aveți la îndemână bonul de casă și numărul de articol (IAN 494420_2504) ca dovadă de achiziție.
Numărul articolului îl luați de pe plăcuța cu date tehnice, o gravură, de pe fișa cu date a instrucțiunilor (jos stânga) sau ca abțibild de pe partea din spate sau de jos.
Dacă apar erori de funcționare sau alte erori, contactați apoi departamentul de service prin telefon sau prin email.
Produsul defect îl puteți transmite la adresa de service fără timbru cu prezentarea dovezii de achiziție (bon) și cu menționarea daunei și când a apărut.

Service

(RO) **Service România**
Tel.: 0800 896 637
E-Mail: owim@lidl.ro

CE Marcaj Sârb De Conformitate

Declarația de conformitate UE

DECLARAȚIA UE DE CONFORMITATE (Nr. 494420_2504)

IAN:	**494420_2504**
Identificarea produsului:	**"Cien BEAUTY" MULTIGROOMER**
Numărul de model:	**HG12393**

Obiectul declarației descris mai sus este în conformitate cu legislația relevantă de armonizare a Uniunii:

Directiva 2006/42/CE
Directiva 2014/30/EU
Directiva 2011/65/UE cu toate modificările aferente

Trimiteri la standardele armonizate sau trimiteri la la alte specificații tehnice relevante în legătură cu care se declară conformitatea:

Nr./Părți
Directiva 2006/42/CE
EN 60335-2-8:2015+A1:2016+A2:2022+A11:2022+A12:2022
EN 60335-1:2012+A11:2014+A13:2017+A1:2019+A14:2019+A2:2019+A15:2021+A16:2023
EN 62233:2008
EN ISO 12100:2010
Directiva 2014/30/EU
EN IEC 55014-1:2021
EN IEC 55014-2:2021
EN IEC 61000-3-2:2019+A1:2021+A2:2024
EN 61000-3-3:2013+A1:2019+A2:2021

Obiectul declarației descris mai sus este conform Directivei 2011/65/UE a Parlamentului European și a Consiliului din 8 iunie 2011 privind restricțiile de utilizare a anumitor substanțe periculoase în echipamentele electrice și electronice:

Nr./Părți
EN IEC 63000:2018

Deținătorul documentației tehnice: OWIM GmbH & Co.KG

Semnat pentru și în numele:

OWIM GmbH & Co. KG, Stiftsbergstraße 1, 74167 Neckarsulm, Germania

Prezenta declarație de conformitate este emisă pe răspunderea exclusivă a producătorului.

Traducerea originalului declarației de conformitate

Neckarsulm	30.09.2025	ppa. Buchheim	ppa. T. Maier
Locul	Data	ppa. Jens Buchheim Procurist	ppa. Dr. Thorsten Maier Procurist

Легенда на използваните пиктограми ..... Страница 161

Увод ..... Страница 161
Употреба по предназначение ..... Страница 162
Описание на частите ..... Страница 162
Технически данни ..... Страница 163
Обем на доставката ..... Страница 163

Указания за безопасност ..... Страница 164
Указания за безопасност при работа с еднократни батерии/акумулаторни батерии ..... Страница 170

Зареждане на продукта ..... Страница 172

Преди пускане в действие ..... Страница 173
Смазване на остриетата ..... Страница 173

Употреба ..... Страница 173
Смяна на приставките за подстригване ..... Страница 174
Смяна на приставките гребен ..... Страница 174
Подстригване на коса (приставка за подстригване на коса) ..... Страница 174
Подрязване на косъмчета в носа и ушите (приставка тример за нос/уши) ..... Страница 175
Почистване с почистващата четка ..... Страница 175

Поръчка на резервни части ..... Страница 175

Почистване и поддръжка ..... Страница 176

Съхранение ..... Страница 176

Отстраняване на грешки ..... Страница 176

Изхвърляне ..... Страница 177

Гаранция ..... Страница 178
Гаранционни условия ..... Страница 178
Обхват на гаранцията ..... Страница 179
Процедура при гаранционен случай ..... Страница 179
Ремонтен сервиз/извънгаранционно обслужване ..... Страница 180
Сервизно обслужване ..... Страница 180
Вносител ..... Страница 180
Процедиране в случай на рекламация ..... Страница 181
Сервиз ..... Страница 181

ЕС Декларация за съответствие ..... Страница 182

Легенда на използваните пиктограми			
	Прочетете ръководството за експлоатация!		Указания за безопасност Указания за действия
	Спазвайте предупрежденията и указанията за безопасност!	III	Клас на защита III
V	Volt		Плъзгащ превключвател ВКЛ./ИЗКЛ.
	USB щепсел тип C		Само за закрити помещения
	Постоянен ток/ постоянно напрежение	CE	CE маркировката означава съответствие с директиви на ЕС, приложими за този продукт.

Многофункционална машинка за подстригване

Увод

Поздравяваме Ви с покупката на този нов продукт. Вие избрахте висококачествен продукт. Преди първия пуск се запознайте с продукта. За целта внимателно прочетете упътването за обслужване и инструкциите за безопасност. Използвайте продукта само съгласно описанието и за посочените области на употреба. Съхранявайте настоящото упътване на сигурно място. При предоставяне на продукта на трети лица предавайте с него и цялата документация.

PDF ONLINE
www.lidl-service.com

Можете да изтеглите и прегледате това и много други ръководства за употреба на www.lidl-service.com. Сканирайки този QR код, ще бъдете прехвърлени директно на уебсайта на сервиза на Lidl (www.lidl-service.com), където можете да отворите ръководството за употреба, като въведете номера на артикула (IAN) 494420_2504.

Употреба по предназначение

Продуктът е предназначен единствено за подстригване на окосмяване по човешкото тяло. Използвайте продукта само за суха коса. Продуктът е предназначен за употреба само в домашни условия и не бива да се използва за професионални цели. Продуктът може да се използва само в закрити помещения. Всяка друга употреба се счита за неправилна и може да доведе до материални или физически щети. Производителят не носи отговорност за щети, възникнали поради нецелесъобразна употреба.

⚠ ПРЕДУПРЕЖДЕНИЕ! ОПАСНОСТ ОТ МАТЕРИАЛНИ ЩЕТИ!

- Не използвайте продукта върху синтетични или животински косми.
- Непосредствено след разопаковането проверете комплектността и техническата изправност на продукта.
- Използвайте само оригинални принадлежности.
- Не поставяйте продукта върху горещи повърхности, в близост до горещи повърхности или открит огън.
- Не покривайте USB кабела тип A към тип C [10], захранващото устройство (не е включено в обема на доставката) и продукта, за да избегнете прекомерно загряване по време на употреба и зареждане.
- Не използвайте разяждащи или абразивни препарати за почистване.

⚠ ПРЕДУПРЕЖДЕНИЕ! За зареждане на акумулаторната батерия използвайте само захранващо устройство с клас II (не е включено в обема на доставката), разрешено за употреба с домакински уреди. SELV изход: DC 5 V, макс. 1 A.

Описание на частите

[1] Регулируема приставка гребен (3/4/5/6/7 mm) за приставката за подстригване на коса
[1a] Регулатор за дължината на подстригване
[2] Приставка гребен (1/2/9/12/16 mm) за приставката за подстригване на коса
[3] Приставка тример за нос/уши
[4] Приставка за подстригване на коса
[5] Машинка за подстригване на коса и брада
[6] Плъзгащ превключвател ВКЛ./ИЗКЛ. ⏻
[7] LED индикатор
[8] USB букса тип C
[9] USB щепсел тип A
[10] USB кабел тип A към тип C
[11] USB щепсел тип C

12 Калъф за съхранение
13 Масло за смазване
14 Почистваща четка

Технически данни

Мултифункционална машинка за подстригване:	**HG12393**
Вход:	5 V⎓, 1 A
Акумулаторна батерия:	1 x 3,7 V литиевойонна акумулаторна батерия, 600 mAh (не може да се подменя от потребителя; може да се подменя само от квалифицирано лице)
Ниво на шумови емисии:	<70 dB(A), K=3 dB(A)
Клас на защита:	III/⧈
Ниво на вибрации:	≤ 2,5 m/s²
Ниска консумирана мощност:	0,05 W (машинка за подстригване на коса със захранващ адаптер (вход: 100–240 V~, 50–60 Hz, 0,2 A; изход: 5,0 V⎓, 1,0 A, 5,0 W))

Обем на доставката

1 многофункционална машинка за подстригване
1 приставка тример за нос/уши
1 приставка за подстригване на коса
1 регулируема приставка гребен (3/4/5/6/7 mm) за приставката за подстригване на коса
5 приставки гребен (1/2/9/12/16 mm) за приставката за подстригване на коса
1 USB кабел тип A към тип C
1 масло за смазване
1 почистваща четка
1 калъф за съхранение
1 ръководство за експлоатация

Указания за безопасност

- **ПРЕДУПРЕЖДЕНИЕ! ОПАСНОСТ ЗА ЖИВОТА И ОПАСНОСТ ОТ ЗЛОПОЛУКА ЗА БЕБЕТА И МАЛКИ ДЕЦА!** Никога не оставяйте децата без наблюдение с опаковъчния материал или с продукта. Съществува опасност от задушаване.
- Този продукт може да се използва от деца над 8 годишна възраст и от лица с ограничени физически, сензорни или умствени способности, или без опит и/или знания, ако са под надзор или са били инструктирани за безопасната употреба на продукта и разбират произтичащите от това опасности. Децата не бива да играят с продукта. Почистването и потребителската поддръжка да не се изпълняват от деца без надзор.
- **ПРЕДУПРЕЖДЕНИЕ!** Разединете продукта от USB кабела тип A към тип C 10, преди да го почистите.

- Почистете продукта (виж „Почистване и поддръжка“).

Избягвайте опасност за живота от токов удар

ПРЕДУПРЕЖДЕНИЕ! Поддържайте продукта сух.

ПРЕДУПРЕЖДЕНИЕ! Този продукт не бива да се държи в близост до вани, душове или други съдове, които съдържат вода.

ПРЕДУПРЕЖДЕНИЕ! Ако продуктът е паднал във вода, преди да посегнете във водата, незабавно разединете USB кабела тип A към тип C 10 от захранващото устройство (не е включено в обема на доставката).

ПРЕДУПРЕЖДЕНИЕ! Никога не хващайте USB кабела тип A към тип C 10 с мокри ръце, особено когато го включвате или изключвате от контакта.

ПРЕДУПРЕЖДЕНИЕ! Никога не потапяйте продукта, както и USB кабела тип A към тип C 10 във вода или друга

течност и никога не ги мийте под течаща вода.

⚠ **ПРЕДУПРЕЖДЕНИЕ!** Не използвайте продукта по време на къпане.

- Като допълнителна защита се препоръчва монтаж на дефектнотокова защита (FI/RCD) с ток на утечка не повече от 30 mA в електрическата верига на банята. Консултирайте се с електротехник.
- Разединете USB кабела тип A към тип C [10] от захранващото устройство (не е включено в обема на доставката),
  - ако възникне неизправност,
  - преди да почистите продукта,
  - ако няма да използвате продукта продължително време,
  - по време на гръмотевична буря и
  - след всяка употреба.

  Изключете USB щепсела тип A [9] директно от свързващата букса, не дърпайте USB кабела тип A към тип C [10].

Избягвайте опасност от нараняване

- Не сменяйте принадлежностите, когато продуктът е включен.
- Не използвайте продукта, ако установите някакви видими, външни повреди. Не използвайте повреден продукт.
- Ако в продукта е проникнала течност, го проверете преди повторната употреба.
- Ако установите повреда на USB кабела тип A към тип C 10, на корпуса или на други части, продуктът не бива да се използва повече.
- Ремонтите да се извършват само от търговеца. Некомпетентно извършените ремонти могат да създадат значителни опасности за потребителя. Освен това всяка гаранционна претенция е невалидна.
- Не използвайте продукта с дефектни приставки, тъй като те са с остри ръбове.
- Дефектните компоненти следва да се подменят винаги с оригинални резервни части. Съответствието с изискванията за безопасност може да бъде гарантирано

само при използването на оригинални резервни части.

- За зареждане свързвайте USB кабела тип A към тип C 10 само към леснодостъпен източник на захранване.
- Никога не използвайте продукта без надзор, съблюдавайте техническите данни, посочени върху типовата табелката.
- Свържете USB кабела тип A към тип C 10 към продукта, преди да го включите в източника на захранване.
- Върховете на приставките са остри.
- Изключвайте продукта преди поставяне или смяна на приставките, както и преди почистване.
- Поставяйте USB кабела тип A към тип C 10 така, че никой да не може да стъпва върху него или да се спъва в него.
- Не използвайте продукта при отворени, порезни рани, слънчево изгаряне и мехури.

Избягвайте опасност от материални щети

- Електрическите продукти могат да представляват опасност за домашните любимци. Освен това и домашни любимци могат да повредят продукта. Винаги дръжте домашните любимци далече от електрическите продукти.
- Пазете продукта от влага, водни капки и пръски.
- Внимавайте USB кабелът тип A към тип C 10 да не се заклещва във врати на шкафове и да не се прокарва над горещи повърхности. В противен случай изолацията на USB кабела тип A към тип C 10 може да се повреди.
- Дръжте маслото за смазване 13 далече от деца. Не поглъщайте маслото за смазване 13, не го нанасяйте върху очите. Съхранявайте го на безопасно място, когато не го използвате.
- **ВНИМАНИЕ!** Опасност от повреда на уреда! Не излагайте продукта на пряка слънчева светлина или топлина.

Идеалната температура на околната среда е между +5 °C и +40 °C. Екстремно ниски или високи температури могат да повредят батерията или продукта.

Указания за безопасност при работа с еднократни батерии/акумулаторни батерии

- **ПРЕДУПРЕЖДЕНИЕ!** За зареждане на батериите използвайте само захранващо устройство с клас на защита II (не е включено в обема на доставката), разрешено за употреба с домакински уреди.
  SELV изход: DC 5 V, макс. 1 A.
- **ОПАСНОСТ ЗА ЖИВОТА!** Дръжте батериите/акумулаторните батерии извън обсега от деца. В случай на поглъщане незабавно потърсете лекар!
- **ОПАСНОСТ ОТ ЕКСПЛОЗИЯ!** Никога не зареждайте повторно

батерии за еднократна употреба. Не свързвайте батериите/акумулаторните батерии накъсо и/или не ги отваряйте. Това може да доведе до прегряване, опасност от пожар или пръсване.

- Никога не хвърляйте батериите/акумулаторните батерии в огън или вода.
- Не излагайте батериите/акумулаторните батерии на механично натоварване.

Риск от изтичане на батерии/акумулаторни батерии

- Избягвайте екстремни условия и температури, които могат да повлияят на батериите/акумулаторните батерии, напр. отоплителни тела/пряка слънчева светлина.
- Ако батериите/акумулаторните батерии са изтекли, избягвайте контакт на химикали с кожата, очите и лигавиците! Веднага изплакнете засегнатите места с чиста вода и потърсете лекар!
- **НОСЕТЕ ПРЕДПАЗНИ РЪКАВИЦИ!** Изтеклите или повредени

батерии/акумулаторни батерии могат да причинят изгаряния при контакт с кожата. Затова в случая носете подходящи предпазни ръкавици.

- Този продукт е с вградена акумулаторна батерия, която не може да бъде подменяна от потребителя. Демонтирането или смяната на акумулаторната батерия следва да се извършва само от производителя, отдела за обслужване на клиенти или лице със сходна квалификация, за да се избегнат опасности. При отстраняване на продукта като отпадък следва да се отбележи, че той съдържа акумулаторна батерия.

Зареждане на продукта

Указание: Заредете продукта за 90 минути преди първата употреба, както и при всеки следващ процес на зареждане.

Указание: Свържете USB щепсела тип C 11 към USB буксата тип C 8 на продукта. Свържете USB щепсела тип A 9 на USB кабела тип A към тип C 10 към подходяща USB букса тип A на захранващото устройство с клас на защита II (не се доставя). То трябва да е разрешено за употреба с домакински уреди, да има SELV изход DC 5 V и да осигурява макс. 1 A. Включете захранващото устройство (не се доставя) в контакта.

Указание: Когато акумулаторната батерия е почти изтощена, LED индикаторът 7 свети в червено.

Указание: За удължаване на живота на акумулаторната батерия е препоръчително да използвате продукта редовно и без продължителни периоди на съхранение.

Указание: След бързо зареждане от 5 минути, продуктът може да се използва в продължение на ок. 5 минути.
Указание: Когато акумулаторната батерия е напълно заредена, LED индикаторът 7 мига в бяло. Времето за работа с напълно заредена акумулаторна батерия е ок. 60 минути.

Ниска консумирана мощност
След пълно зареждане, индикаторът за състоянието на батерия свети постоянно, ако продуктът е свързан към електрическата мрежа.

Преди пускане в действие

⚠ ПРЕДУПРЕЖДЕНИЕ! ОПАСНОСТ ОТ ТОКОВ УДАР! Машинката за подстригване на коса и брада 5 не е водоустойчива и поради това не бива да се използва във вана/под душ.

- Не използвайте продукта при отворени, порезни рани, слънчево изгаряне и мехури.
- Продуктът е предназначен за употреба само върху суха коса и в сухи, закрити помещения.
- Продуктът може да се използва само без кабел.

Смазване на остриетата

Препоръчително е остриетата да се смазват преди първата употреба и след почистване, за да се осигури пълна подвижност (виж фиг. F).

- Винаги изключвайте продукта преди смазване на остриетата.
- Поставете една до две капки масло за смазване 13 между остриетата и го разпределете равномерно.
- Почистете излишното масло с кърпа.
- Можете да използвате всяко масло, несъдържащо киселини (като напр. масло за шевни машини).

Употреба

Указание: При всички приложения дръжте машинката за подстригване на коса и брада 5 под ъгъл от 45° спрямо кожата (вж. фиг. E).

Смяна на приставките за подстригване 3, 4

⚠ ПРЕДУПРЕЖДЕНИЕ! ОПАСНОСТ ОТ НАРАНЯВАНЕ! Изключете машинката за подстригване на коса и брада 5, преди да поставите или свалите необходимата приставка.

- За да поставите приставките 3, 4 (виж фиг. B1, B2), вкарайте долното езиче на приставката 3, 4 в шината на машинката за подстригване на коса и брада 5 и натиснете горната част на приставката върху машинката за подстригване на коса и брада, докато тя се фиксира с отчетливо щракване.
- За да свалите приставките 3, 4 (виж фиг. A1, A2), натиснете приставката с палец навън, за да излезе от машинката за подстригване на коса и брада 5.

Смяна на приставките гребен 1, 2

- За да поставите приставките гребен 1, 2, плъзнете съответната приставка гребен внимателно върху приставката за подстригване на коса 4. Натиснете долния край на приставките гребен 1, 2, докато той се фиксира (виж фиг. G).
- За да свалите приставките гребен 1, 2, освободете приставката гребен от долния й край и я извадете от машинката за подстригване на коса и брада 5 (виж фиг. H).

Подстригване на коса (приставка за подстригване на коса 4)

Указание: Косата, която ще се подстригва, трябва да е суха. Дължината на подстригване може да се различава в зависимост от ъгъла на подстригване.

- Поставете кърпа или наметало около врата и тила, за да избегнете падане на косми в яката.
- Започнете първо с приставката гребен 2 с по-голяма дължина на подстригване и в процеса на работа преминете постепенно към по-къси дължини.
- При използване на регулируемата приставка гребен 1 започнете също с по-голяма дължина на подстригване. За да настроите дължината на подстригване на регулируемата приставка гребен 1, поставете регулатора за дължината на подстригване 1a на маркировката за желаната дължина (3/4/5/6/7 mm) (виж фиг. C).
- Започнете подстригването от тила или отстрани и преминете към средата на главата. След това подстрижете предната част на косата в посока към средата на главата.

- Дръжте машинката за подстригване на коса и брада 5 така, че приставката гребен 2 да приляга по възможност полегато към главата. Движете машинката за подстригване на коса и брада 5 равномерно през косата.
- Дръжте машинката за подстригване на коса и брада 5 с регулируемата приставката гребен 1 така, че регулаторът за дължината на подстригване 1a да приляга към главата (виж фиг. D).
- По възможност подстригвайте срещу посоката на растеж на косата.
- За да обхванете цялата коса, преминете няколко пъти с машинката за подстригване на коса и брада 5 през съответната част.
- Винаги разресвайте добре косата.
- За постигане на права линия при оформяне на дължини придвижете машинката за подстригване на коса и брада 5 няколко пъти през косата от различни посоки.

Подрязване на косъмчета в носа и ушите (приставка тример за нос/уши 3)

- Вкарайте само металния връх бавно в едната ноздра или едното ухо.
- Движете машинката за подстригване на коса и брада 5 бавно кръгообразно, за да подстрижете косъмчетата.

Почистване с почистващата четка 14

- Изключете продукта посредством плъзгащия превключвател ВКЛ./ИЗКЛ. ⏻ 6. Ако приставките за подстригване 3, 4 или приставките гребен 1, 2 са поставени върху продукта, ги отстранете преди почистването, както е описано в раздел „Употреба“. Свалете приставката, като натиснете с палец отпред срещу нея (виж фиг. A1, A2).
- Отстранете остатъците от коси от приставката с почистващата четка 14.

Поръчка на резервни части

За следните компоненти можете да поръчате резервни части онлайн:

Регулируема приставка гребен (3/4/5/6/7 mm) 1
5 приставки гребен (1/2/9/12/16 mm) 2
Приставка тример за нос/уши 3
Приставка за подстригване на коса 4

Артикул номер: 494420_2504
Уеб сайт: www.optimex-shop.com

Почистване и поддръжка

- Продуктът, USB кабелът тип A към тип C 10 и захранващото устройство (не е включено в обема на доставката) не бива да се потапят във вода или други течности и не бива да се изплакват под течаща вода.
- Изключвайте продукта преди всяко почистване.
- Приставките гребен 1, 2, приставката тример за нос/уши 3 и приставката за подстригване 4 могат да се почистват с вода. Не използвайте други течности.
  Указание: Оставете ги да изсъхнат, преди да ги използвате отново.
- Не използвайте агресивни или абразивни почистващи средства.
- Почиствайте продукта с леко навлажнена кърпа.
- Ако няма да използвате продукта продължително време, го поставете в калъфа за съхранение 12.

Съхранение

⚠ **ВНИМАНИЕ! ОПАСНОСТ ОТ МАТЕРИАЛНИ ЩЕТИ!** Никога не съхранявайте продукта в калъфа 12, докато той се зарежда. Опасност от прегряване!

- Съхранявайте почистения и подсушен продукт и принадлежностите към него в доставения калъф 12.
  Указание: Не излагайте продукта на пряка слънчева светлина или топлина. Идеалната температура на околната среда е между -10 °C и +60 °C. Екстремно ниски или високи температури могат да повредят батерията или продукта.
- Съхранявайте всичко на чисто и сухо място без прах.
  Указание: Препоръчително е да зареждате продукта на всеки 6 месеца.

Отстраняване на грешки

Грешка	Причина	Отстраняване
Продуктът не функционира.	Акумулаторната батерия вероятно е разредена.	Заредете продукта отново.

Грешка	Причина	Отстраняване
Подстригването е трудно.	Във вътрешността на остриетата вероятно има косми.	Почистете режещата глава 3, 4 и продукта и при необходимост смажете остриетата.
Акумулаторната батерия не може да се зареди или мощността на акумулаторната батерия е много ниска.	Акумулаторната батерия е достигнала края на експлоатационния си живот.	Продуктът с вградената акумулаторна батерия следва да се отстрани като отпадък в съответствие с изискванията.
Продуктът не може да се зареди.	Околната температура на мястото на зареждане е твърде висока.	Дръжте продукта далече от пряка слънчева светлина или топлина.

Изхвърляне

Опаковката е изработена от екологични материали, които може да предадете в местните пунктове за рециклиране.

За разделното събиране на отпадъците съблюдавайте маркировката на опаковъчните материали, те са маркирани със съкращения (a) и цифри (b) със следното значение: 1–7: пластмаси/20–22: хартия и картон/80–98: композитни материали.

Относно възможностите за отстраняване на излезлия от употреба продукт като отпадък се информирайте от Вашата общинска или градска управа.

В интерес на опазването на околната среда не изхвърляйте излезлия от употреба продукт заедно с битовите отпадъци, а го предайте за правилно рециклиране. За събирателните пунктове и тяхното работно време можете да се информирате от местната управа.

Този продукт е оборудван с вградена акумулаторна батерия, която не може да бъде подменяна или изваждана от потребителя. При отстраняване на продукта като отпадък следва да се съблюдава,, че той съдържа презареждаща се акумулаторна батерия.

Дефектните или изтощени батерии/акумулаторни батерии следва да бъдат рециклирани. Предавайте батериите/акумулаторните батерии и/или продукта в пунктовете за рециклиране.

Щети върху околната среда поради неправилно обезвреждане на батериите/акумулаторните батерии!

Батериите/акумулаторните батерии не бива да се изхвърлят заедно с битовите отпадъци. Те могат да съдържат отровни тежки метали и подлежат на специална преработка. Химическите символи на тежките метали са, както следва: Cd = кадмий, Hg = живак, Pb = олово. Затова предавайте изтощените батерии/акумулаторни батерии в общински събирателен пункт.

Гаранция

Уважаеми клиенти,
за този уред получавате 3 години гаранция от датата на покупката. В случай на несъответствие на продукта с договора за продажба Вие имате законно право да предявите рекламация пред продавача на продукта при условията и в сроковете, определени в глава трета, раздел II и III и глава четвърта от Закона за предоставяне на цифрово съдържание и цифрови услуги и за продажба на стоки (ЗПЦСЦУПС)*.

Вашите права, произтичащи от посочените разпоредби, не се ограничават от нашата по-долу представена търговска гаранция, не са свързани с разходи за потребителите и независимо от нея продавачът на продукта отговаря за липсата на съответствие на потребителската стока с договора за продажба съгласно ЗПЦСЦУПС.

Гаранционни условия

Гаранционният срок е 3 години от датата на получаване на стоката. Пазете добре оригиналната касова бележка. Този документ е необходим като доказателство за покупката. Ако в рамките на три години от датата на закупуване на този продукт се появи дефект на материала или производствен дефект, продуктът ще бъде безплатно ремонтиран или заменен. Гаранцията предполага в рамките на тригодишния гаранционен срок да се представят дефектният уред, касовата бележка (касовият бон), както и всички други документи, установяващи наличието на дефект и писмено да се обясни в какво се състои дефектът и кога е възникнал. Ако дефектът е покрит от нашата гаранция, Вие ще получите обратно ремонтирания или нов продукт. В случай на замяна на дефектна стока първоначалните гаранционен срок и гаранционни условия се запазват. В случай на ремонт на дефектна стока, срокът на ремонта се прибавя към гаранционния срок. За

евентуално наличните и установени повреди и дефекти още при покупката трябва да се съобщи веднага след разопаковането. Евентуалните ремонти след изтичане на гаранционния срок са срещу заплащане.

Ремонтът или замяната на продукта не пораждат нова гаранция.

Обхват на гаранцията

Уредът е произведен грижливо според строгите изисквания за качество и добросъвестно изпитан преди доставка. Гаранцията важи за дефекти на материала или производствени дефекти. Гаранцията не обхваща консумативите, както и частите на продукта, които подлежат на нормално износване, поради което могат да бъдат разглеждани като бързо износващи се части (например филтри или приставки) или повредите на чупливи части (например прекъсвачи, батерии или такива произведени от стъкло). Гаранцията отпада, ако уредът е повреден поради неправилно използване или в резултат на неосъществяване на техническа поддръжка. За правилната употреба на продукта трябва точно да се спазват всички указания в упътването за експлоатация. Предназначение и действия, които не се препоръчват от упътването за експлоатация или за които то предупреждава, трябва задължително да се избягват. Продуктът е предназначен само за частна, а не за професионална употреба. При злоупотреба и неправилно третиране, употреба на сила и при интервенции, които не са извършени от клона на нашия оторизиран сервиз, гаранцията отпада.

Процедура при гаранционен случай

За да се гарантира бърза обработка на Вашия случай, следвайте следните указания:

- За всички запитвания подгответе касовата бележка и идентификационния номер (IAN 494420_2504) като доказателство за покупката.
- Вземете артикулния номер от фабричната табелка.
- При възникване на функционални или други дефекти първо се свържете по телефона или чрез имейл с долупосочения сервизен отдел. След това ще получите допълнителна информация за уреждането на Вашата рекламация.
- След съгласуване с нашия сервиз можете да изпратите дефектния продукт на посочения Ви адрес на сервиза безплатно за Вас, като приложите касовата бележка (касовия бон) и посочите писмено в какво се състои дефектът и кога е възникнал. За да се избегнат проблеми с приемането и допълнителни разходи, задължително използвайте само адреса, който Ви е посочен. Осигурете изпращането да не е като експресен товар или

като друг специален товар. Изпратете уреда заедно с всички принадлежности, доставени при покупката, и осигурете достатъчно сигурна транспортна опаковка.

Ремонтен сервиз/извънгаранционно обслужване

Ремонти извън гаранцията можете да възложите на клона на нашия сервиз срещу заплащане. Той с удоволствие ще Ви направи предварителна калкулация. Можем да обработваме само уреди, които са достатъчно опаковани и изпратени с платени транспортни разходи.
Внимание: Изпратете Вашия уред на клона на нашия сервиз почистен и с указание за дефекта.
Уредите, предмет на извънгаранционо обслужване, изпратени с неплатени транспортни разходи – с наложен платеж, като експресен или друг специален товар – не се приемат.

Ние ще извършим безплатно изхвърлянето на изпратените от Вас дефектни уреди.

Сервизно обслужване

България
Тел.: 00800 1114920
E-мейл: owim@lidl.bg
IAN 494420_2504

Вносител

Моля, обърнете внимание, че следващият адрес не е адрес на сервиза. Първо се свържете с горепосочения сервизен център.

ОВИМ ГмбХ & Ко.КГ
Щифтсбергщрасе 1
74167 Некарсулм
ГЕРМАНИЯ

*Като физическо лице – потребител, независимо от настоящата търговска гаранция, Вие се ползвате от правата на законовата гаранция, предоставена от Закона за предоставяне на цифрово съдържание и цифрови услуги и за продажбата на стоки/ЗПЦСЦУПС/. По-специално Вие имате право при несъответствие на стоката да бъде извършен ремонт или замяна по Ваш избор, освен ако това

е невъзможно или е свързано с непропорционално големи разходи за продавача. Вие имате право на пропорционално намаляване на цената или на развиване на договора при наличие на условията на чл. 33, ал. 3 от ЗПЦСЦУПС. Условията и сроковете на законовата гаранция са регламентирани в глава трета, раздел II и III и в глава четвърта на ЗПЦСЦУПС.

Процедиране в случай на рекламация

За да се гарантира бързо обработване на Вашата заявка, следвайте указанията по-долу:

Моля, при всички запитвания дръжте на разположение касовия бон и номера на артикула (IAN 494420_2504) като доказателство за покупката.
Номерът на артикула е посочен върху типовата табелка, гравюра, титулната страница на Вашето ръководство (долу вляво) или върху стикера от задната или долната страна на уреда.
При възникнали функционални дефекти или други повреди, първо се свържете по телефона или по електронната поща с посочения по-долу сервиз.
Продуктът, който е регистриран като дефектен, можете да изпратите след това без пощенски разходи на посочения Ви сервиз, като приложите документ за закупуването (касов бон) и описание, в какво се състои повредата и кога е възникнала.

При този продукт гаранционният срок важи и за акумулаторната батерия.

Сервиз

BG **Сервиз България**
Телефон: 00800 1114920
E-мейл: owim@lidl.bg

CE Маркировка за съответствие - сърбия

ЕС Декларация за съответствие

ЕС ДЕКЛАРАЦИЯ ЗА СЪОТВЕТСТВИЕ (N° 494420_2504)

IAN:	**494420_2504**
Идентификация на продукта:	**"Cien BEAUTY" МНОГОФУНКЦИОНАЛНА МАШИНКА ЗА ПОДСТРИГВАНЕ**
Номер на модела:	**HG12393**

Предметът на декларацията, описан по-горе, отговаря на съответното законодателство на Съюза за хармонизация:

Директива 2006/42/ЕО
Директива 2014/30/EU
Директива 2011/65/ЕС с всички свързани изменения

Позоваване на използваните хармонизирани стандарти или позоваване на други технически спецификации, по отношение на които се декларира съответствие:

№ / Части
Директива 2006/42/ЕО
EN 60335-2-8:2015+A1:2016+A2:2022+A11:2022+A12:2022
EN 60335-1:2012+A11:2014+A13:2017+A1:2019+A14:2019+A2:2019+A15:2021+A16:2023
EN 62233:2008
EN ISO 12100:2010
Директива 2014/30/EU
EN IEC 55014-1:2021
EN IEC 55014-2:2021
EN IEC 61000-3-2:2019+A1:2021+A2:2024
EN 61000-3-3:2013+A1:2019+A2:2021

Обектът на декларацията, който е описан по-горе, е в съответствие с Директива 2011/65/ЕС на Европейския парламент и на Съвета от 8 юни 2011 г. относно ограничението на употребата на определени опасни вещества в електрическото и електронното оборудване:

№ / Части
EN IEC 63000:2018

Отговорник по съхранение на техническата документация: OWIM GmbH & Co.KG

Подписано за и от името на:

OWIM GmbH & Co. KG, Stiftsbergstraße 1, 74167 Neckarsulm, Germany (Германия)

Настоящата декларация за съответствие се издава изцяло на отговорността на производителя.

Превод на оригиналната декларация за съответствие

Некарзулм	30.09.2025	ppa. Buchheim	ppa. T. Maier
Място	Дата	ppa. Jens Buchheim прокурист	ppa. Dr. Thorsten Maier прокурист

Υπόμνημα των χρησιμοποιούμενων εικονογραμμάτων ..... Σελίδα 184

Εισαγωγή ..... Σελίδα 184
Προβλεπόμενη χρήση ..... Σελίδα 185
Περιγραφή προσαρτημάτων ..... Σελίδα 186
Τεχνικά χαρακτηριστικά ..... Σελίδα 186
Περιεχόμενα παράδοσης ..... Σελίδα 186

Υποδείξεις ασφαλείας ..... Σελίδα 187
Υποδείξεις ασφαλείας για μπαταρίες/ επαναφορτιζόμενες μπαταρίες ..... Σελίδα 193

Φόρτιση προϊόντος ..... Σελίδα 196

Πριν από τη θέση σε λειτουργία ..... Σελίδα 196
Λάδωμα λεπίδων ..... Σελίδα 196

Χειρισμός ..... Σελίδα 197
Αλλαγή προσαρτημάτων κοπής ..... Σελίδα 197
Αλλαγή προσαρτημάτων χτένας ..... Σελίδα 197
Κόψιμο μαλλιών (προσάρτημα κοπής μαλλιών) ..... Σελίδα 198
Κοπή τριχών μύτης και αυτιών (προσάρτημα κοπής τριχών μύτης/αυτιών) ..... Σελίδα 198
Καθαρισμός με πινέλο καθαρισμού ..... Σελίδα 199

Παραγγελία ανταλλακτικών ..... Σελίδα 199

Καθαρισμός και φροντίδα ..... Σελίδα 199

Αποθήκευση ..... Σελίδα 200

Αντιμετώπιση βλαβών ..... Σελίδα 200

Απόσυρση ..... Σελίδα 200

Εγγύηση ..... Σελίδα 201
Διεκπεραίωση της εγγύησης ..... Σελίδα 202
Σέρβις ..... Σελίδα 203

Δήλωση συμμόρφωσης ΕΕ ..... Σελίδα 204

Υπόμνημα των χρησιμοποιούμενων εικονογραμμάτων			
	Διαβάστε τις οδηγίες χρήσης!		Υποδείξεις ασφάλειας Οδηγίες χειρισμού
	Τηρείτε τις προειδοποιητικές υποδείξεις και τις υποδείξεις ασφαλείας!	III	Κατηγορία προστασίας III
V	Volt		Συρόμενος διακόπτης ON/OFF
	Βύσμα USB τύπου C		Μόνο για εσωτερικούς χώρους
	Συνεχές ρεύμα/Συνεχής τάση	CE	Η σήμανση CE υποδηλώνει τη συμμόρφωση με τις σχετικές οδηγίες της ΕΕ που ισχύουν για αυτό το προϊόν.

Κουρευτική μηχανή

Εισαγωγή

Σας συγχαίρουμε για την αγορά του νέου σας προϊόντος. Επιλέξατε ένα προϊόν υψηλών προδιαγραφών. Πριν από την πρώτη θέση σε λειτουργία εξοικειωθείτε με το προϊόν. Για το σκοπό αυτό διαβάστε προσεκτικά τις παρακάτω οδηγίες χρήσης και υποδείξεις ασφάλειας. Χρησιμοποιείτε το προϊόν μόνο όπως περιγράφεται και για τους αναφερόμενους τομείς εφαρμογής. Φυλάξτε αυτές τις οδηγίες σε έναν ασφαλή χώρο. Παραδώστε όλα τα έγγραφα κατά τη μεταβίβαση του προϊόντος σε τρίτο.

PDF ONLINE
www.lidl-service.com

Μπορείτε να κατεβάσετε και να δείτε αυτό και πολλά άλλα εγχειρίδια στη διεύθυνση www.lidl-service.com. Σκανάροντας αυτόν τον κωδικό QR, θα μεταφερθείτε κατευθείαν στην ιστοσελίδα εξυπηρέτησης πελατών της Lidl (www.lidl-service.com), όπου μπορείτε να ανοίξετε το εγχειρίδιο οδηγιών χρήσης σας, πληκτρολογώντας τον αριθμό προϊόντος (IAN) 494420_2504.

Προβλεπόμενη χρήση

Το προϊόν προορίζεται αποκλειστικά και μόνο για το κόψιμο ανθρώπινων τριχών. Χρησιμοποιείτε το προϊόν μόνο για στεγνές τρίχες. Το προϊόν προορίζεται μόνο για ιδιωτικά οικοκυριά και δεν πρέπει να χρησιμοποιείται για εμπορικούς σκοπούς. Το προϊόν επιτρέπεται να χρησιμοποιείται μόνο σε εσωτερικούς χώρους. Οποιαδήποτε άλλη χρήση θεωρείται μη σωστή και ενδέχεται να επιφέρει υλικές ζημιές ή σωματικές βλάβες. Για ζημιές, οι οποίες οφείλονται σε μη προβλεπόμενες εφαρμογές, ο κατασκευαστής δεν αναλαμβάνει καμία ευθύνη.

⚠ **ΠΡΟΕΙΔΟΠΟΙΗΣΗ! ΚΙΝΔΥΝΟΣ ΥΛΙΚΩΝ ΖΗΜΙΩΝ!**

- Μην εφαρμόζετε το προϊόν σε τεχνητές τρίχες ή τρίχες ζώων.
- Αμέσως μετά το άνοιγμα της συσκευασίας, ελέγξτε τα περιεχόμενα παράδοσης ως προς την πληρότητά τους, καθώς και την άψογη κατάσταση του προϊόντος.
- Χρησιμοποιείτε μόνο γνήσια παρελκόμενα.
- Μην τοποθετείτε το προϊόν πάνω ή κοντά σε θερμές επιφάνειες ή κοντά σε ανοιχτή φωτιά.
- Μην επικαλύπτετε το καλώδιο USB τύπου A σε USB τύπου C 10, το τροφοδοτικό (δεν περιλαμβάνεται στα περιεχόμενα παράδοσης) και το προϊόν, προς αποφυγή ανεπίτρεπτης θέρμανσης κατά τη διάρκεια της χρήσης και της φόρτισης.
- Μη χρησιμοποιείτε καυστικά ή αποτριπτικά μέσα καθαρισμού.

⚠ **ΠΡΟΕΙΔΟΠΟΙΗΣΗ!** Χρησιμοποιείτε για την φόρτιση της επαναφορτιζόμενης μπαταρίας μόνο τροφοδοτικό της κατηγορίας II (δεν συμπεριλαμβάνεται στα περιεχόμενα παράδοσης), το οποίο είναι εγκεκριμένο για χρήση με οικιακές συσκευές. Έξοδος SELV: DC 5 V, max. 1 A.

Περιγραφή προσαρτημάτων

1 Ρυθμιζόμενο προσάρτημα χτένας (3/4/5/6/7 mm) για το προσάρτημα κοπής μαλλιών
1a Ρυθμιστής μήκους κοπής
2 Προσάρτημα χτένας (1/2/9/12/16 mm) για το προσάρτημα κοπής μαλλιών
3 Προσάρτημα αφαίρεσης τριχών μύτης/αυτιών
4 Προσάρτημα κοπής μαλλιών
5 Κουρευτική μηχανή για μαλλιά και γένια
6 Συρόμενος διακόπτης ON/OFF ⏻
7 Ένδειξη LED
8 Υποδοχή USB τύπου C
9 Βύσμα USB τύπου A
10 Καλώδιο USB τύπου A σε USB τύπου C
11 Βύσμα USB τύπου C
12 Θήκη φύλαξης
13 Λάδι λεπίδων
14 Πινέλο καθαρισμού

Τεχνικά χαρακτηριστικά

Multigroomer:	**HG12393**
Είσοδος:	5 V⎓, 1 A
Επαναφορτιζόμενη μπαταρία:	1 x 3,7 V Li-Ion, 600 mAh (δεν μπορεί να αντικατασταθεί από τον χρήστη. Η αντικατάσταση πρέπει να γίνεται μόνο από καταρτισμένο πρόσωπο)
Στάθμη ηχητικής πίεσης εκπεμπόμενου θορύβου:	<70 dB(A), K=3 dB(A)
Κατηγορία προστασίας:	III/⧫
Στάθμη δονήσεων:	≤ 2,5 m/s²
Χαμηλή κατανάλωση ισχύος:	0,05 W (κουρευτική και ξυριστική μηχανή με μετασχηματιστή (Είσοδος: 100–240 V~, 50–60 Hz, 0,2 A. Έξοδος: 5,0 V⎓, 1,0 A, 5,0 W))

Περιεχόμενα παράδοσης

1 κουρευτική μηχανή
1 προσάρτημα αφαίρεσης τριχών μύτης/αυτιών
1 προσάρτημα κοπής μαλλιών
1 ρυθμιζόμενο προσάρτημα χτένας (3/4/5/6/7 mm) για το προσάρτημα κοπής μαλλιών

5 προσαρτήματα χτένας (1/2/9/12/16 mm) για το προσάρτημα κοπής μαλλιών
1 καλώδιο USB τύπου A σε USB τύπου C
1 λάδι λεπίδων
1 πινέλο καθαρισμού
1 θήκη φύλαξης
1 εγχειρίδιο με οδηγίες χρήσης

Υποδείξεις ασφαλείας

- **ΠΡΟΕΙΔΟΠΟΙΗΣΗ! ΚΙΝΔΥΝΟΣ ΓΙΑ ΤΗ ΖΩΗ ΚΑΙ ΚΙΝΔΥΝΟΣ ΑΤΥΧΗΜΑΤΟΣ ΓΙΑ ΝΗΠΙΑ ΚΑΙ ΠΑΙΔΙΑ!** Μην αφήνετε ποτέ τα παιδιά χωρίς επίβλεψη με τα υλικά συσκευασίας ή το προϊόν. Υφίσταται κίνδυνος ασφυξίας.
- Το παρόν προϊόν μπορεί να χρησιμοποιηθεί από παιδιά ηλικίας 8 ετών και άνω και από πρόσωπα με μειωμένες φυσικές, αισθητηριακές ή πνευματικές ικανότητες ή με έλλειψη εμπειρίας και/ή γνώσης, όταν επιβλέπονται ή έχουν ενημερωθεί σχετικά με την ασφαλή χρήση του προϊόντος και έχουν κατανοήσει τους κινδύνους που προκύπτουν από αυτό. Τα παιδιά δεν επιτρέπεται να παίζουν με το προϊόν. Απαγορεύεται ο καθαρισμός

και η συντήρηση χρήστη από παιδιά χωρίς επίβλεψη.

- ⚠ **ΠΡΟΕΙΔΟΠΟΙΗΣΗ!** Αποσυνδέστε το προϊόν από το καλώδιο USB τύπου A σε USB τύπου C 10, προτού το καθαρίσετε.
- Καθαρίστε το προϊόν (βλέπε ενότητα «Καθαρισμός και φροντίδα»).

Αποφύγετε τον κίνδυνο θάνατο από ηλεκτροπληξία

⚠ **ΠΡΟΕΙΔΟΠΟΙΗΣΗ!** Διατηρείτε το προϊόν στεγνό.

⚠ **ΠΡΟΕΙΔΟΠΟΙΗΣΗ!** Μη χρησιμοποιείτε το προϊόν αυτό κοντά σε μπανιέρες, ντουζιέρες ή άλλα δοχεία που περιέχουν νερό.

⚠ **ΠΡΟΕΙΔΟΠΟΙΗΣΗ!** Σε περίπτωση που το προϊόν πέσει μέσα σε νερό, αποσυνδέστε αμέσως το καλώδιο USB τύπου A σε USB τύπου C 10 από το τροφοδοτικό (δεν περιλαμβάνεται στα περιεχόμενα παράδοσης), προτού βάλετε το χέρι σας μέσα στο νερό.

⚠ **ΠΡΟΕΙΔΟΠΟΙΗΣΗ!** Μην πιάσετε ποτέ το καλώδιο USB τύπου A σε USB τύπου C 10 με βρεγμένα χέρια, ιδιαίτερα

όταν το βάζετε ή αντίστοιχα το βγάζετε από την πρίζα.

⚠ **ΠΡΟΕΙΔΟΠΟΙΗΣΗ!** Μη βυθίσετε ποτέ το προϊόν καθώς και το καλώδιο USB τύπου A σε USB τύπου C [10] σε νερό ή σε άλλο υγρό και μην τα ξεπλύνετε ποτέ κάτω από τρεχούμενο νερό.

⚠ **ΠΡΟΕΙΔΟΠΟΙΗΣΗ!** Μη χρησιμοποιείτε το προϊόν ενώ κάνετε μπάνιο.

- Ως πρόσθετη προστασία συνιστάται η εγκατάσταση στο ηλεκτρικό κύκλωμα του μπάνιου μιας διάταξης προστασίας ρεύματος διαρροής (FI/RCD) με ονομαστικό ρεύμα ενεργοποίησης το πολύ 30 mA. Ζητήστε τη συμβουλή του τεχνικού σας.
- Αφαιρέστε το καλώδιο USB τύπου A σε USB τύπου C [10] από το τροφοδοτικό (δεν συμπεριλαμβάνεται στα περιεχόμενα παράδοσης),
  - όταν εμφανιστεί βλάβη,
  - προτού καθαρίσετε το προϊόν,
  - όταν δεν χρησιμοποιείτε το προϊόν για μεγάλα χρονικά διαστήματα,
  - κατά τη διάρκεια καταιγίδας και
  - μετά από κάθε χρήση.

Γι' αυτό τραβήξτε το βύσμα USB τύπου A 9 απευθείας από την υποδοχή σύνδεσης και όχι το καλώδιο USB τύπου A σε USB τύπου C 10.

Αποφύγετε τον κίνδυνο τραυματισμού

- Μην αντικαθιστάτε τα παρελκόμενα όταν το προϊόν είναι ενεργοποιημένο.
- Μη χρησιμοποιείτε το προϊόν σε περίπτωση που διαπιστώσετε οποιεσδήποτε ορατές εξωτερικές ζημιές. Μη θέτετε σε λειτουργία ένα προϊόν που παρουσιάζει ζημιά.
- Εάν διεισδύσει υγρό στο εσωτερικό του προϊόντος, ελέγξτε το πριν το χρησιμοποιήσετε εκ νέου.
- Εάν διαπιστωθεί ζημιά στο καλώδιο USB τύπου A σε USB τύπου C 10, στο περίβλημα ή σε άλλα μέρη, τότε δεν επιτρέπεται η περαιτέρω χρήση του προϊόντος.
- Αναθέτετε τις επισκευές μόνο σε εξειδικευμένο έμπορο. Οι μη ενδεδειγμένες επισκευές ενδέχεται να αποτελούν σημαντικούς κινδύνους για τον χρήστη. Εκτός αυτού,

ακυρώνεται οποιαδήποτε αξίωση ικανοποίησης από την ευθύνη για πραγματικά ελαττώματα.

- Μην χρησιμοποιείτε το προϊόν με ελαπωματικά πρόσθετα, γιατί αυτά μπορεί να έχουν αιχμηρές ακμές.
- Τα ελαπωματικά προσαρτήματα πρέπει να αντικαθίστανται πάντα με γνήσια ανταλλακτικά. Η τήρηση των απαιτήσεων ασφαλείας μπορεί να διασφαλιστεί μόνον όταν χρησιμοποιούνται γνήσια ανταλλακτικά.
- Για την φόρτιση συνδέετε το καλώδιο USB τύπου A σε USB τύπου C 10 σε εύκολα προσβάσιμη πηγή ρεύματος.
- Ποτέ μη λειτουργείτε το προϊόν χωρίς επιτήρηση και μόνο σύμφωνα με τα στοιχεία που αναφέρονται στην πινακίδα τύπου.
- Συνδέετε το καλώδιο USB τύπου A σε USB τύπου C 10 στο προϊόν, προτού το συνδέσετε στην πηγή ρεύματος.
- Οι μύτες των προσαρτημάτων είναι αιχμηρές.
- Απενεργοποιείτε το προϊόν πριν από κάθε τοποθέτηση ή αντικατάσταση των προσαρτημάτων, καθώς και πριν από τον καθαρισμό.

- Τοποθετείτε το καλώδιο USB τύπου A σε USB τύπου C 10 με τέτοιον τρόπο, ώστε να μην μπορεί κανείς να το πατήσει ή να σκοντάψει πάνω του.
- Μην χρησιμοποιείτε το προϊόν σε ανοιχτές πληγές, κοψίματα, εγκαύματα από τον ήλιο και φουσκάλες.

Αποφεύγετε τον κίνδυνο πρόκλησης υλικών ζημιών

- Τα ηλεκτρικά προϊόντα ενδέχεται να αποτελέσουν κίνδυνο για τα ζώα. Εκτός αυτού, τα ζώα ενδέχεται και αυτά να προκαλέσουν ζημιές στο προϊόν. Κρατάτε τα ζώα πάντα μακριά από τα ηλεκτρικά προϊόντα.
- Προστατέψτε το προϊόν από υγρασία, σταγόνες και ψεκασμό νερού.
- Προσέχετε, ώστε το καλώδιο USB τύπου A σε USB τύπου C 10 να μην μαγκωθεί σε πόρτες ερμαρίων και να μην τραβιέται πάνω από θερμές επιφάνειες. Διαφορετικά ενδέχεται να πάθει ζημιά η μόνωση του καλωδίου USB τύπου A σε USB τύπου C 10.

- Κρατάτε το λάδι ψαλιδιού 13 μακριά από παιδιά. Μην καταπιείτε το λάδι ψαλιδιού 13, μην το βάλετε στα μάτια. Όταν δεν το χρησιμοποιείτε, αποθηκεύετέ το σε ασφαλές μέρος.
- **ΠΡΟΣΟΧΗ!** Κίνδυνος βλάβης της συσκευής! Μην εκθέτετε το προϊόν σε άμεση ηλιακή ακτινοβολία ή σε θερμότητα. Η ιδανική θερμοκρασία περιβάλλοντος κυμαίνεται μεταξύ +5 °C και +40 °C. Οι ακραίες χαμηλές ή υψηλές θερμοκρασίες ενδέχεται να προκαλέσουν ζημιά στην μπαταρία ή το προϊόν.

⚠ Υποδείξεις ασφαλείας για μπαταρίες/ επαναφορτιζόμενες μπαταρίες

- ⚠ **ΠΡΟΕΙΔΟΠΟΙΗΣΗ!** Για την φόρτιση των μπαταριών χρησιμοποιείτε μόνον αντάπτορα τροφοδοτικού της κατηγορίας προστασίας II (δεν περιλαμβάνεται στα

περιεχόμενα παράδοσης), ο οποίος είναι εγκεκριμένος για χρήση με οικιακές συσκευές. Έξοδος SELV: DC 5 V, μέγ. 1 A.

- **ΘΑΝΑΣΙΜΟΣ ΚΙΝΔΥΝΟΣ!** Κρατάτε μπαταρίες/επαναφορτιζόμενες μπαταρίες μακριά από παιδιά. Σε περίπτωση κατάποσης, απευθυνθείτε αμέσως σε γιατρό!
- **ΚΙΝΔΥΝΟΣ ΕΚΡΗΞΗΣ!** Απαγορεύεται αυστηρά η επαναφόρτιση των μη-επαναφορτιζόμενων μπαταριών. Μην βραχυκυκλώνετε ή/και μην ανοίγετε μπαταρίες/επαναφορτιζόμενες μπαταρίες. Οι συνέπειες μπορεί να είναι υπερθέρμανση, κίνδυνος πυρκαγιάς ή έκρηξη των μπαταριών.
- Μην πετάτε ποτέ μπαταρίες/επαναφορτιζόμενες μπαταρίες σε φωτιά ή νερό.
- Μην εκθέτετε μπαταρίες/επαναφορτιζόμενες μπαταρίες σε μηχανική καταπόνηση.

Κίνδυνος διαρροής μπαταριών/ επαναφορτιζόμενων μπαταριών

- Αποφεύγετε τις ακραίες συνθήκες και θερμοκρασίες, που ενδέχεται να επηρεάσουν μπαταρίες/επαναφορτιζόμενες μπαταρίες,

π.χ. θερμαντικά σώματα/άμεση ηλιακή ακτινοβολία.

- Αν διαρρεύσουν οι μπαταρίες/επαναφορτιζόμενες μπαταρίες, αποφύγετε την επαφή χημικών με το δέρμα, τα μάτια και τις βλεννογόνους! Ξεπλύνετε το σημείο άμεσα με καθαρό νερό και αναζητήστε έναν γιατρό!
- **ΦΟΡΑΤΕ ΠΡΟΣΤΑΤΕΥΤΙΚΑ ΓΑΝΤΙΑ!** Μπαταρίες/επαναφορτιζόμενες μπαταρίες με διαρροή ή με φθορά ενδέχεται να προκαλέσουν ερεθισμούς σε περίπτωση επαφής με το δέρμα. Για αυτό το λόγο φοράτε σε τέτοια περίπτωση κατάλληλα προστατευτικά γάντια.
- Το προϊόν αυτό διαθέτει μια ενσωματωμένη επαναφορτιζόμενη μπαταρία, η οποία δεν μπορεί να αντικατασταθεί από τον χρήστη. Η εξαγωγή ή αντικατάσταση της επαναφορτιζόμενης μπαταρίας επιτρέπεται να πραγματοποιείται μόνο από τον κατασκευαστή ή το τμήμα εξυπηρέτησης πελατών του ή από πρόσωπο με παρόμοια κατάρτιση, προς αποφυγή κινδύνων. Κατά την απόρριψη, πρέπει να επισημαίνετε, ότι αυτό το προϊόν περιέχει μια επαναφορτιζόμενη μπαταρία.

Φόρτιση προϊόντος

Υπόδειξη: Φορτίστε το προϊόν για 90 λεπτά πριν από την πρώτη χρήση καθώς και σε κάθε διαδικασία φόρτισης που ακολουθεί.
Υπόδειξη: Συνδέστε το βύσμα USB τύπου C 11 με την υποδοχή σύνδεσης USB τύπου C 8 στο προϊόν. Συνδέστε το βύσμα USB τύπου A 9 του καλωδίου USB τύπου A σε USB τύπου C 10 σε μια κατάλληλη υποδοχή USB τύπου A τροφοδοτικού κατηγορίας προστασίας II (δεν συμπεριλαμβάνεται στη συσκευασία παράδοσης). Αυτό πρέπει να έχει εγκριθεί για χρήση με οικιακές συσκευές και να παρέχει έξοδο SELV, συνεχούς ρεύματος (DC) 5 V, μέγ. 1 A. Συνδέστε το τροφοδοτικό (δεν περιλαμβάνεται στα περιεχόμενα παράδοσης) στην πρίζα.
Υπόδειξη: Όταν η επαναφορτιζόμενη μπαταρία είναι σχεδόν άδεια, αναβοσβήνει η ένδειξη 7 με κόκκινο χρώμα.
Υπόδειξη: Για να παρατείνετε τη διάρκεια ζωής της επαναφορτιζόμενης μπαταρίας, συνιστάται να χρησιμοποιείτε το προϊόν τακτικά και χωρίς μεγάλες περιόδους αποθήκευσης.
Υπόδειξη: Μετά από ταχεία φόρτιση 5 λεπτών, το προϊόν μπορεί να χρησιμοποιηθεί για περ. 5 λεπτά.
Υπόδειξη: Όταν η επαναφορτιζόμενη μπαταρία είναι πλήρως φορτισμένη, αναβοσβήνει η ένδειξη LED 7 με λευκό χρώμα. Η διάρκεια λειτουργίας με πλήρως φορτισμένη επαναφορτιζόμενη μπαταρία ανέρχεται σε περ. 60 λεπτά.

Χαμηλή κατανάλωση ισχύος
Μετά την πλήρη φόρτιση, η ένδειξη κατάστασης μπαταρίας φέγγει συνεχώς, όταν το προϊόν είναι συνδεδεμένο με το ηλεκτρικό δίκτυο.

Πριν από τη θέση σε λειτουργία

⚠ **ΠΡΟΕΙΔΟΠΟΙΗΣΗ! ΚΙΝΔΥΝΟΣ ΗΛΕΚΤΡΟΠΛΗΞΙΑΣ!** Η κουρευτική μηχανή για μαλλιά και γένια 5 δεν είναι αδιάβροχη και συνεπώς δεν πρέπει να χρησιμοποιείται στην μπανιέρα/στο ντους.

- Μην χρησιμοποιείτε το προϊόν σε ανοιχτές πληγές, κοψίματα, εγκαύματα από τον ήλιο και φουσκάλες.
- Το προϊόν προορίζεται μόνο για στεγνά μαλλιά και για χρήση σε στεγνούς εσωτερικούς χώρους.
- Το προϊόν μπορεί να χρησιμοποιείται μόνο ασύρματα.

Λάδωμα λεπίδων

Συνιστάται να λαδώνετε τις λεπίδες πριν από την πρώτη χρήση και μετά τον καθαρισμό, για να εξασφαλίζετε πλήρη κινητικότητα (βλ. εικ. F).

- Απενεργοποιείτε πάντα το προϊόν, πριν λαδώσετε τις λεπίδες.
- Ρίξτε μία έως δύο σταγόνες λαδιού λεπίδων 13 ανάμεσα στις λεπίδες και απλώστε το ομοιόμορφα.
- Σκουπίστε το περίσσιο λάδι με ένα πανί.
- Μπορείτε επίσης να χρησιμοποιήσετε οποιοδήποτε μη όξινο λάδι (όπως π.χ. λάδι ραπομηχανής).

Χειρισμός

Υπόδειξη: Σε όλες τις εφαρμογές κρατάτε την κουρευτική μηχανή για μαλλιά και γένια 5 σε γωνία 45° ως προς το δέρμα (βλ. εικ. E).

Αλλαγή προσαρτημάτων κοπής 3, 4

⚠ ΠΡΟΕΙΔΟΠΟΙΗΣΗ! ΚΙΝΔΥΝΟΣ ΤΡΑΥΜΑΤΙΣΜΟΥ! Απενεργοποιείτε την κουρευτική μηχανή για μαλλιά και γένια 5, προτού τοποθετήσετε ή αφαιρέσετε το επιθυμητό προσάρτημα.

- Για να κουμπώσετε τα προσαρτήματα 3, 4 (βλ. εικ. B1, B2), οδηγήστε την κάτω γλωτίδα που υπάρχει στο εκάστοτε προσάρτημα 3, 4 στη ράγα στην κουρευτική μηχανή για μαλλιά και γένια 5 και πιέστε το επάνω τμήμα του προσαρτήματος πάνω στην κουρευτική μηχανή για μαλλιά και γένια, ώσπου να ακουστεί ότι ασφάλισε και εφαρμόζει σταθερά.
- Για να αφαιρέσετε τα προσαρτήματα 3, 4 (βλ. εικ. A1, A2), εκπιέζετε το εκάστοτε προσάρτημα με τον αντίχειρα προς τα πίσω από την κουρευτική μηχανή για μαλλιά και γένια 5.

Αλλαγή προσαρτημάτων χτένας 1, 2

- Για να κουμπώσετε τα προσαρτήματα χτένας 1, 2, σπρώξτε το αντίστοιχο προσάρτημα χτένας προσεκτικά πάνω από το προσάρτημα κοπής μαλλιών 4. Πιέζετε γερά πάνω στην κάτω άκρη των προσαρτημάτων χτένας 1, 2, μέχρι αυτά να ασφαλίσουν (βλ. εικ. G).
- Για να αφαιρέσετε τα προσαρτήματα χτένας 1, 2, αποσπάστε το εκάστοτε προσάρτημα χτένας στην κάτω άκρη του και αφαιρέστε το από την κουρευτική μηχανή για μαλλιά και γένια 5 (βλ. εικ. H).

Κόψιμο μαλλιών (προσάρτημα κοπής μαλλιών 4)

Υπόδειξη: Τα μαλλιά που πρόκειται να χτενιστούν πρέπει να είναι στεγνά. Το μήκος κοπής ενδέχεται να διαφέρει, ανάλογα με τη γωνία κοπής.

- Τοποθετείτε ένα πανί ή μια ποδιά γύρω από τον λαιμό και τον αυχένα, για να αποφύγετε να πέσουν υπολείμματα μαλλιών μέσα στον γιακά.
- Ξεκινήστε αρχικά με ένα προσάρτημα χτένας 2 με μεγάλο μήκος κοπής και, στην πορεία του κουρέματος, χρησιμοποιήστε σταδιακά κοντύτερα μήκη κοπής.
- Στο ρυθμιζόμενο προσάρτημα χτένας 1 αρχίστε επίσης με μεγάλο μήκος κοπής. Για να ρυθμίσετε το μήκος κοπής του ρυθμιζόμενου προσαρτήματος χτένας 1, ρυθμίστε τον ρυθμιστή μήκους κοπής 1a στο επιθυμητό σημάδι μήκους (3/4/5/6/7 mm) (βλ. εικ. C).
- Ξεκινήστε το κούρεμα στον αυχένα ή στις πλευρές και κουρεύετε προς την κατεύθυνση του κέντρου του κεφαλιού. Κατόπιν κουρέψτε τα μαλλιά που βρίσκονται στο μπροστινό τμήμα του κεφαλιού, στην κατεύθυνση του κέντρου του κεφαλιού.
- Κρατάτε την κουρευτική μηχανή για μαλλιά και γένια 5 με τέτοιον τρόπο, ώστε το προσάρτημα χτένας 2 να εφαρμόζει όσο το δυνατόν πιο επίπεδα πάνω στο κεφάλι. Περνάτε την κουρευτική μηχανή για μαλλιά και γένια 5 αργά και ομοιόμορφα μέσα από τα μαλλιά.
- Κρατάτε την κουρευτική μηχανή για μαλλιά και γένια 5 μαζί με το ρυθμιζόμενο προσάρτημα χτένας 1 έτσι, ώστε η επιφάνεια πάνω από τον ρυθμιστή μήκους κοπής 1a να ακουμπά πάνω στο κεφάλι (βλ. εικ. D).
- Εάν είναι εφικτό, κόβετε κόντρα στην κατεύθυνση της τριχοφυίας.
- Για να πιάσετε όλες τις τρίχες, περνάτε την κουρευτική μηχανή για μαλλιά και γένια 5 επανειλημμένα από μια περιοχή μαλλιών.
- Χτενίστε επανειλημμένα πολύ καλά τα μαλλιά.
- Για να επιτυγχάνετε μια ευθεία γραμμή κοπής κατά την κοπή μακριών μαλλιών, η κουρευτική μηχανή για μαλλιά και γένια 5 πρέπει να περνιέται επανειλημμένα σε διαφορετικές κατευθύνσεις μέσα από τα μαλλιά.

Κοπή τριχών μύτης και αυτιών (προσάρτημα κοπής τριχών μύτης/αυτιών 3)

- Εισάγετε μόνο τη μεταλλική μύτη αργά σε ένα ρουθούνι ή σε ένα αυτί.
- Εκτελείτε αργές, κυκλικές κινήσεις με την κουρευτική μηχανή για μαλλιά και γένια 5, για να κόψετε τις τρίχες.

Καθαρισμός με πινέλο καθαρισμού 14

- Απενεργοποιήστε το προϊόν με τον συρόμενο διακόπτη ON/OFF ⏻ 6. Εάν τα προσαρτήματα κοπής 3, 4 ή τα προσαρτήματα χτένας 1, 2 είναι προσαρτημένα στο προϊόν, αφαιρέστε τα πριν τον καθαρισμό, όπως περιγράφεται στο κεφάλαιο «Χειρισμός». Αφαιρέστε το προσάρτημα, πιέζοντας από μπροστά με τον αντίχειρά σας προς το προσάρτημα (βλ. εικ. A1, A2).
- Αφαιρέστε τα υπολείμματα τριχών από το προσάρτημα με το πινέλο καθαρισμού 14.

Παραγγελία ανταλλακτικών

Μπορείτε να παραγγείλετε ανταλλακτικά για τα εξής μέρη:

Ρυθμιζόμενο προσάρτημα χτένας (3/4/5/6/7 mm) 1
5 προσαρτήματα χτένας (1/2/9/12/16 mm) 2
Προσάρτημα κοπής τριχών μύτης/αυτιών 3
Προσάρτημα κοπής μαλλιών 4

Αριθμός προϊόντος: 494420_2504
Ιστότοπος: www.optimex-shop.com

Καθαρισμός και φροντίδα

- Απαγορεύεται η βύθιση του προϊόντος, του καλωδίου USB τύπου A σε USB τύπου C 10 και του τροφοδοτικού (δεν περιλαμβάνεται στα περιεχόμενα παράδοσης) μέσα σε νερό ή άλλα υγρά καθώς και το ξέπλυμά τους κάτω από τρεχούμενο νερό.
- Απενεργοποιείτε το προϊόν πριν από κάθε καθαρισμό.
- Τα εξαρτήματα χτένας 1, 2, το εξάρτημα κοπής τριχών μύτης/αυτιών 3 και το εξάρτημα κοπής μαλλιών 4 επιτρέπεται να καθαρίζονται με νερό. Μην χρησιμοποιείτε άλλα υγρά.
  Υπόδειξη: Αφήνετε τα προσαρτήματα να στεγνώσουν, προτού τα επαναχρησιμοποιήσετε.
- Μην χρησιμοποιείτε ισχυρά ή διαβρωτικά μέσα καθαρισμού.
- Σκουπίζετε το προϊόν με ένα ελαφρώς νωπό πανί.
- Σε περίπτωση που δεν χρησιμοποιείτε το προϊόν για μεγάλο χρονικό διάστημα, τοποθετείτε το στη θήκη φύλαξης 12.

Αποθήκευση

⚠ **ΠΡΟΣΟΧΗ! ΚΙΝΔΥΝΟΣ ΥΛΙΚΩΝ ΖΗΜΙΩΝ!** Ποτέ μην φυλάσσετε το προϊόν στην τσάντα αποθήκευσης 12 ενώ το προϊόν φορτίζεται. Κίνδυνος υπερθέρμανσης!

- Φυλάξτε το καθαρισμένο και στεγνό προϊόν μαζί με τα προσαρτήματά του στη συνοδευτική θήκη φύλαξης 12.
  Υπόδειξη: Μην εκθέτετε το προϊόν σε άμεση ηλιακή ακτινοβολία ή σε θερμότητα. Η ιδανική θερμοκρασία περιβάλλοντος κυμαίνεται μεταξύ -10 °C και +60 °C. Οι ακραίες χαμηλές ή υψηλές θερμοκρασίες ενδέχεται να προκαλέσουν ζημιά στην μπαταρία ή το προϊόν.
- Αποθηκεύστε τα όλα σε ένα καθαρό και στεγνό μέρος χωρίς σκόνη.
  Υπόδειξη: Συνιστάται να φορτίζετε το προϊόν ανά 6 μήνες.

Αντιμετώπιση βλαβών

Σφάλμα	Αιτία	Λύση
Το προϊόν δεν λειτουργεί.	Η επαναφορτιζόμενη μπαταρία πιθανώς έχει εκφορτιστεί.	Φορτίστε εκ νέου το προϊόν.
Το κούρεμα γίνεται με δυσκολία.	Ενδέχεται να υπάρχουν τρίχες στο εσωτερικό των λεπίδων.	Καθαρίστε το προσάρτημα κοπής 3, 4 και το προϊόν και λαδώστε, εάν χρειάζεται, τις λεπίδες.
Η επαναφορτιζόμενη μπαταρία δεν μπορεί να φορτιστεί ή η απόδοση της επαναφορτιζόμενης μπαταρίας είναι πολύ χαμηλή.	Η επαναφορτιζόμενη μπαταρία έχει φτάσει το τέλος της διάρκειας ζωής της.	Το προϊόν με την ενσωματωμένη επαναφορτιζόμενη μπαταρία πρέπει να απορριφθεί κατάλληλα.
Το προϊόν δεν μπορεί να φορτιστεί.	Η θερμοκρασία περιβάλλοντος του σημείου φόρτισης είναι πολύ υψηλή.	Μην εκθέτετε το προϊόν σε άμεση ηλιακή ακτινοβολία ή σε θερμότητα.

Απόσυρση

Η συσκευασία αποτελείται από υλικά φιλικά προς το περιβάλλον, τα οποία μπορείτε να διαθέσετε στους χώρους ανακύκλωσης της περιοχής σας.

Προσέξετε τον χαρακτηρισμό των υλικών συσκευασίας για τον διαχωρισμό απορριμμάτων, αυτά είναι χαρακτηρισμένα από συντόμευσεις (a) και αριθμούς (b) με την ακόλουθη σημασία: 1–7: πλαστικά/20–22: χαρτί και χαρτόνι/80–98: σύνθετο υλικό.

Για πληροφορίες σχετικά με τις δυνατότητες απόρριψης του προϊόντος που δεν χρησιμοποιείται πλέον, απευθυνθείτε στις αρμόδιες υπηρεσίες της κοινότητας ή του δήμου σας.

Για την προστασία του περιβάλλοντος, μην απορρίπτετε το άχρηστο πλέον προϊόν στα οικιακά απορρίμματα, αλλά παραδώστε το στα ειδικά Κέντρα απόρριψης. Για τα σημεία συλλογής και τις ώρες λειτουργίας τους απευθυνθείτε στις αρμόδιες υπηρεσίες.

Το παρόν προϊόν διαθέτει μια ενσωματωμένη επαναφορτιζόμενη μπαταρία, η οποία δεν μπορεί να αντικατασταθεί από τον χρήστη. Κατά την απόρριψη του προϊόντος, πρέπει να ληφθεί υπόψιν, ότι το παρόν προϊόν περιέχει μια επαναφορτιζόμενη μπαταρία.

Οι ελαπωματικές ή εξαντλημένες επαναφορτιζόμενες μπαταρίες πρέπει να ανακυκλώνονται. Δίνετε τις μπαταρίες/επαναφορτιζόμενες μπαταρίες και/ή το προϊόν πίσω στα διαθέσιμα κέντρα συλλογής.

Καταστροφή του περιβάλλοντος λόγω εσφαλμένης απόρριψης μπαταριών/επαναφορτιζόμενων μπαταριών!

Απαγορεύεται η απόρριψη των μπαταριών/επαναφορτιζόμενων μπαταριών στα οικιακά απορρίμματα. Ενδέχεται να περιέχουν δηλητηριώδη βαρέα μέταλλα και συγκαταλέγονται στα απορρίμματα ειδικής επεξεργασίας. Τα χημικά σύμβολα βαρέων μετάλλων είναι τα ακόλουθα: Cd = Κάδμιο, Hg = Υδράργυρος, Pb = Μόλυβδος. Για το λόγο αυτό παραδώστε τις εξαντλημένες μπαταρίες/επαναφορτιζόμενες μπαταρίες στα κατάλληλα σημεία συλλογής.

Εγγύηση

Το προϊόν κατασκευάστηκε σύμφωνα με αυστηρές κατευθυντήριες οδηγίες ποιότητας και ελέγχθηκε επιμελώς πριν από την παράδοση. Σε περίπτωση ελαπώματος υλικού ή κατασκευής, έχετε νόμιμα δικαιώματα έναντι του πωλητή του προϊόντος. Τα νομικά σας δικαιώματα δεν περιορίζονται με οιονδήποτε τρόπο από την αναφερόμνεη παρακάτω εγγύηση.

Η εγγύηση για το προϊόν αυτό ανέρχεται σε 3 έτη από την ημερομηνία αγοράς. Ο χρόνος εγγύησης αρχίζει την ημερομηνία αγοράς. Φυλάξτε τη γνήσια απόδειξη αγοράς σε σίγουρο μέρος, καθώς αυτό το έγγραφο απαιτείται ως αποδεικτικό της αγοράς.

Όλες οι ζημιές ή τα ελαττώματα, τα οποία υπάρχουν ήδη κατά τον χρόνο της αγοράς, πρέπει να αναφέρονται χωρίς καθυστέρηση μετά την αποσυσκευασία του προϊόντος.

Σε περίπτωση που εντός διαστήματος 3 ετών από την ημερομηνία αγοράς αυτό το προϊόν πασουσιάσει κάποιο ελάττωμα υλικού ή κατασκευής, το προϊόν επισκευάζεται ή αντικαθίσταται από εμάς δωρεάν κατά τη δική μας επιλογή. Ο χρόνος εγγύησης δεν επεκτείνεται λόγω παροχής ικανοποίησης από την ευθύνη για πραγματικά ελαττώματα. Αυτό ισχύει και για εξαρτήματα τα οποία έχουν αντικατασταθεί ή επισκευαστεί.

Αυτή η εγγύηση παύει να ισχύει, εάν στο προϊόν προκλήθηκε ζημιά, ή εάν αυτό χρησιμοποιήθηκε ή συντηρήθηκε με μη ενδεδειγμένο τρόπο.

Η εγγύηση καλύπτει ελαττώματα στο υλικό και την κατασκευή. Αυτή η εγγύηση δεν αφορά σε μέρη του προϊόντος, τα οποία υπόκεινται σε φυσιολογική φθορά και συνεπώς θεωρούνται αναλώσιμα (π.χ., μπαταρίες, εύκαμπτοι σωλήνες, φυσίγγια χρώματος), ούτε σε ζημιές σε εύθραυστα εξαρτήματα, όπως διακόπτες ή γυάλινα εξαρτήματα.

Σε αυτό το προϊόν ο χρόνος εγγύησης ισχύει και για την επαναφορτιζόμενη μπαταρία.

Με την αντικατάσταση της συσκευής, σύμφωνα με το ΝΟΜΟΣ 2251/1994, ξεκινάει εκ νέου ο χρόνος εγγύησης.

Διεκπεραίωση της εγγύησης

Για να εξασφαλίσουμε τη γρήγορη επεξεργασία του αιτήματος σας, παρακαλούμε ακολουθήστε τις παρακάτω υποδείξεις:

Σε περίπτωση ερωτήματος παρακαλείσθε να έχετε διαθέσιμο το παραστατικό αγοράς και τον κωδικό προϊόντος (IAN 494420_2504) ως αποδεικτικό της αγοράς σας. Μπορείτε να βρείτε τον αριθμό προϊόντος στην πινακίδα τύπου, σε μια εγχάραξη, στην σελίδα τίτλων των οδηγιών σας, (κάτω αριστερά) ή ως αυτοκόλλητο στην πίσω ή κάτω σελίδα.
Αν προκύψουν σφάλματα λειτουργίας ή άλλου είδους ελαττώματα, επικοινωνήστε αρχικά μέσω τηλεφώνου ή email με το τμήμα εξυπηρέτησης πελατών που αναφέρεται ακολούθως.
Ένα προϊόν που αναγνωρίζεται ως ελαττωματικό, μπορείτε μετά να το αποστείλετε χωρίς ταχυδρομικά τέλη στην ενημερωμένη σε εσάς διεύθυνση service επισυνάπτοντας

την απόδειξη αγοράς (απόδειξη ταμείου) και την ένδειξη, που υφίσταται το ελάπωμα και πότε προέκυψε.

Σέρβις

GR **Σέρβις Ελλάδα**
Τηλ: 00800 490826606
Email: owim@lidl.gr

CY **Σέρβις Κύπρος**
Τηλ: 8009 4241
Email: owim@lidl.cy

Σερβικη σφραγιδας συμμορφωσης

Δήλωση συμμόρφωσης ΕΕ

ΔΗΛΩΣΗ ΣΥΜΜΟΡΦΩΣΗΣ ΕΕ (αριθ. 494420_2504)	
IAN:	**494420_2504**
Ταυτοποίηση προϊόντος:	**"Cien BEAUTY" ΚΟΥΡΕΥΤΙΚΗ ΜΗΧΑΝΗ**
Αριθμός μοντέλου:	**HG12393**

Το ως άνω αντικείμενο της δήλωσης είναι εναρμονισμένο με τη σχετική κοινοτική νομοθεσία εναρμόνισης:

Οδηγία 2006/42/ΕΚ
Οδηγία 2014/30/EU
Οδηγία 2011/65/ΕΕ με όλες τις σχετικές τροποποιήσεις

Μνεία των σχετικών εναρμονισμένων προτύπων ή μνεία των λοιπών τεχνικών προδιαγραφών σε σχέση με τις οποίες δηλώνεται η συμμόρφωση:

Αριθ./Τεμάχια
Οδηγία 2006/42/ΕΚ
EN 60335-2-8:2015+A1:2016+A2:2022+A11:2022+A12:2022
EN 60335-1:2012+A11:2014+A13:2017+A1:2019+A14:2019+A2:2019+A15:2021+A16:2023
EN 62233:2008
EN ISO 12100:2010
Οδηγία 2014/30/EU
EN IEC 55014-1:2021
EN IEC 55014-2:2021
EN IEC 61000-3-2:2019+A1:2021+A2:2024
EN 61000-3-3:2013+A1:2019+A2:2021

Το αντικείμενο της ως άνω δήλωσης είναι εναρμονισμένο με την Οδηγία 2011/65/ΕΕ του Ευρωπαϊκού Κοινοβουλίου και του Συμβουλίου της 8ης Ιουνίου 2011 για τον περιορισμό της χρήσης επικίνδυνων ουσιών σε ηλεκτρικό και ηλεκτρονικό εξοπλισμό:

Αριθ./Τεμάχια
EN IEC 63000:2018

Κάτοχος των τεχνικών εγγράφων: OWIM GmbH & Co.KG

Υπογραφή για λογαριασμό και εξ ονόματος:
OWIM GmbH & Co. KG, Stiftsbergstraße 1, 74167 Neckarsulm, Γερμανία
Η παρούσα δήλωση συμμόρφωσης εκδίδεται υπό την αποκλειστική ευθύνη του κατασκευαστή

Μετάφραση της αρχικής δήλωσης συμμόρφωσης

Neckarsulm	30.09.2025		
Τόπος	Ημερομηνία	ppa. Jens Buchheim εξουσιοδοτημένο υπογράφοντα	ppa. Dr. Thorsten Maier εξουσιοδοτημένο υπογράφοντα

Legende der verwendeten Piktogramme ... Seite 206

Einleitung ... Seite 206
Bestimmungsgemäße Verwendung ... Seite 207
Teilebeschreibung ... Seite 207
Technische Daten ... Seite 208
Lieferumfang ... Seite 208

Sicherheitshinweise ... Seite 208
Sicherheitshinweise für Batterien/Akkus ... Seite 214

Produkt aufladen ... Seite 216

Vor der Inbetriebnahme ... Seite 217
Klingen ölen ... Seite 217

Bedienung ... Seite 218
Schneidaufsätze wechseln ... Seite 218
Kammaufsätze wechseln ... Seite 218
Haare schneiden (Haarschneideaufsatz) ... Seite 218
Nasen- und Ohrhaare schneiden (Nasen-/Ohrhaartrimmer-Aufsatz) ... Seite 219
Reinigung mit Reinigungspinsel ... Seite 219

Bestellung von Ersatzteilen ... Seite 219

Reinigung und Pflege ... Seite 220

Lagerung ... Seite 220

Fehlerbehebung ... Seite 220

Entsorgung ... Seite 221

Garantie ... Seite 223
Abwicklung im Garantiefall ... Seite 223
Service ... Seite 224

EU-Konformitätserklärung ... Seite 225

Legende der verwendeten Piktogramme			
	Bedienungsanleitung lesen!		Sicherheitshinweise Handlungsanweisungen
	Warn- und Sicherheitshinweise beachten!	III	Schutzklasse III
V	Volt		EIN-/AUS-Schiebeschalter
	USB-Typ-C-Stecker		Nur für den Innenbereich
⎓	Gleichstrom/-spannung	CE	Das CE-Zeichen bestätigt die Konformität mit den für das Produkt zutreffenden EU-Richtlinien.

Multigroomer

Einleitung

Wir beglückwünschen Sie zum Kauf Ihres neuen Produkts. Sie haben sich damit für ein hochwertiges Produkt entschieden. Die Bedienungsanleitung ist Teil dieses Produkts. Sie enthält wichtige Hinweise für Sicherheit, Gebrauch und Entsorgung. Machen Sie sich vor der Benutzung des Produkts mit allen Bedien- und Sicherheitshinweisen vertraut. Benutzen Sie das Produkt nur wie beschrieben und für die angegebenen Einsatzbereiche. Händigen Sie alle Unterlagen bei Weitergabe des Produkts an Dritte mit aus.

PDF ONLINE
www.lidl-service.com

Sie können dieses und zahlreiche andere Handbücher unter www.lidl-service.com herunterladen und ansehen. Durch Scannen dieses QR-Codes werden Sie direkt auf die Lidl-Service-Website (www.lidl-service.com) weitergeleitet, wo Sie durch Eingabe der Artikelnummer (IAN) 494420_2504 Ihre Bedienungsanleitung öffnen können.

Bestimmungsgemäße Verwendung

Das Produkt ist ausschließlich zum Schneiden von menschlichen Haaren vorgesehen. Verwenden Sie das Produkt nur für trockene Haare. Das Produkt ist nur für den privaten Haushalt vorgesehen und darf nicht für gewerbliche Zwecke genutzt werden. Das Produkt darf nur in Innenräumen benutzt werden. Alle anderen Verwendungen gelten als unsachgemäß und können zu Sachschäden oder zu Personenschäden führen. Für Schäden, deren Ursachen in bestimmungswidrigen Anwendungen liegen, übernimmt der Hersteller keine Haftung.

⚠ WARNUNG! GEFAHR DER SACHBESCHÄDIGUNG!

- Wenden Sie das Produkt nicht bei Kunst- oder Tierhaar an.
- Überprüfen Sie unmittelbar nach dem Auspacken die Vollständigkeit und den einwandfreien Zustand des Produkts.
- Verwenden Sie nur das Originalzubehör.
- Stellen Sie das Produkt nicht auf heiße Oberflächen, in die Nähe von heißen Oberflächen oder von offenem Feuer.
- Decken Sie das USB-Typ-A-zu-Typ-C-Kabel 10, das Netzteil (nicht im Lieferumfang enthalten) und das Produkt nicht ab, um eine unzulässige Erwärmung während des Gebrauchs und Aufladens zu vermeiden.
- Verwenden Sie keine ätzenden oder scheuernden Reinigungsmittel.

⚠ WARNUNG! Verwenden Sie zum Aufladen des Akkus nur ein Netzteil der Klasse II (nicht im Lieferumfang enthalten), das für den Gebrauch mit Haushaltsgeräten zugelassen ist. SELV-Ausgang: DC 5 V, max. 1 A.

Teilebeschreibung

1 Einstellbarer Kammaufsatz (3/4/5/6/7 mm) für den Haarschneideaufsatz
1a Schnittlängenregler
2 Kammaufsatz (1/2/9/12/16 mm) für den Haarschneideaufsatz
3 Nasen-/Ohrhaartrimmer-Aufsatz
4 Haarschneideaufsatz
5 Haar- und Bartschneider
6 EIN-/AUS-Schiebeschalter ⏻
7 LED-Anzeige
8 USB-Typ-C-Buchse
9 USB-Typ-A-Stecker
10 USB-Typ-A-zu-Typ-C-Kabel
11 USB-Typ-C-Stecker
12 Aufbewahrungstasche
13 Scheröl
14 Reinigungspinsel

Technische Daten

Multigroomer:	**HG12393**
Eingang:	5 V⎓, 1 A
Akku:	1 x 3,7 V Li-Ion, 600 mAh (nicht durch den Benutzer austauschbar; Austausch nur durch eine qualifizierte Person)
Emissions-Schalldruckpegel:	<70 dB(A), K=3 dB(A)
Schutzklasse:	III/⧈
Vibrationspegel:	≤ 2,5 m/s²
Niedrige Leistungsaufnahme:	0,05 W (Haar- und Bartschneidegerät mit Netzadapter (Eingang: 100–240 V~, 50–60 Hz, 0,2 A; Ausgang: 5,0 V⎓, 1,0 A, 5,0 W))

Lieferumfang

1 Multigroomer
1 Nasen-/Ohrhaartrimmer-Aufsatz
1 Haarschneideaufsatz
1 Einstellbarer Kammaufsatz (3/4/5/6/7 mm) für den Haarschneideaufsatz
5 Kammaufsätze (1/2/9/12/16 mm) für den Haarschneideaufsatz
1 USB-Typ-A-zu-Typ-C-Kabel
1 Scheröl
1 Reinigungspinsel
1 Aufbewahrungstasche
1 Bedienungsanleitung

Sicherheitshinweise

- **⚠ WARNUNG! LEBENS- UND UNFALLGEFAHR FÜR KLEINKINDER UND KINDER!** Lassen Sie Kinder niemals unbeaufsichtigt mit dem Verpackungsmaterial oder dem Produkt. Es besteht Erstickungsgefahr.

- Dieses Produkt kann von Kindern ab 8 Jahren und von Personen mit reduzierten physischen, sensorischen oder mentalen Fähigkeiten oder Mangel an Erfahrung und/oder Wissen benutzt werden, wenn sie beaufsichtigt oder bezüglich des sicheren Gebrauches des Produkts unterwiesen wurden und die daraus resultierenden Gefahren verstanden haben. Kinder dürfen nicht mit dem Produkt spielen. Reinigung und Benutzerwartung dürfen nicht durch Kinder ohne Beaufsichtigung durchgeführt werden.
- ⚠ **WARNUNG!** Trennen Sie das Produkt vom USB-Typ-A-zu-Typ-C-Kabel 10, bevor Sie es reinigen.
- Reinigen Sie das Produkt (siehe „Reinigung und Pflege”).

Vermeiden Sie Lebensgefahr durch elektrischen Schlag

⚠ **WARNUNG!** Halten Sie das Produkt trocken.

⚠ **WARNUNG!** Dieses Produkt nicht in der Nähe von Badewannen, Duschwannen oder anderen Gefäßen benutzen, die Wasser enthalten.

⚠ **WARNUNG!** Falls das Produkt ins Wasser gefallen ist, trennen Sie unverzüglich das USB-Typ-A-zu-Typ-C-Kabel 10 vom Netzteil (nicht im Lieferumfang enthalten), bevor Sie ins Wasser greifen.

⚠ **WARNUNG!** Fassen Sie das USB-Typ-A-zu-Typ-C-Kabel 10 niemals mit nassen Händen an, besonders wenn Sie es in die Steckdose stecken bzw. aus dieser herausziehen.

⚠ **WARNUNG!** Tauchen Sie das Produkt sowie das USB-Typ-A-zu-Typ-C-Kabel 10 niemals in Wasser oder eine andere Flüssigkeit und spülen Sie diese niemals unter fließendem Wasser.

⚠ **WARNUNG!** Benutzen Sie das Produkt nicht während des Badens.

- Als zusätzlicher Schutz wird die Installation einer Fehlerstrom-Schutzeinrichtung (FI/RCD) mit einem Bemessungsauslösestrom von

nicht mehr als 30 mA im Badezimmer-Stromkreis empfohlen. Fragen Sie Ihren Installateur um Rat.

- Trennen Sie das USB-Typ-A-zu-Typ-C-Kabel 10 vom Netzteil (nicht im Lieferumfang enthalten),
  - wenn eine Störung auftritt,
  - bevor Sie das Produkt reinigen,
  - wenn Sie das Produkt längere Zeit nicht benutzen,
  - während eines Gewitters und
  - nach jedem Gebrauch.

  Ziehen Sie dabei den USB-Typ-A-Stecker 9 direkt aus der Anschlussbuchse und nicht am USB-Typ-A-zu-Typ-C-Kabel 10.

⚠ Vermeiden Sie Verletzungsgefahr

- Tauschen Sie nicht das Zubehör, wenn das Produkt eingeschaltet ist.
- Verwenden Sie das Produkt nicht, wenn Sie irgendwelche sichtbaren, äußeren Beschädigungen feststellen. Nehmen Sie ein beschädigtes Produkt nicht in Betrieb.

- Sollte Flüssigkeit in das Produkt gelangen, überprüfen Sie dieses vor erneutem Gebrauch.
- Sollte ein Schaden am USB-Typ-A-zu-Typ-C-Kabel 10, am Gehäuse oder an anderen Teilen festgestellt werden, darf das Produkt nicht weiter benutzt werden.
- Lassen Sie Reparaturen nur von einem Fachhändler ausführen. Unsachgemäße Reparaturen können erhebliche Risiken für den Benutzer darstellen. Außerdem erlischt jeglicher Gewährleistungsanspruch.
- Benutzen Sie das Produkt nicht mit defekten Aufsätzen, da diese scharfe Kanten haben können.
- Defekte Komponenten müssen immer durch Originalersatzteile ersetzt werden. Die Einhaltung der Sicherheitsanforderungen kann nur gewährleistet werden, wenn Originalersatzteile verwendet werden.
- Zum Aufladen schließen Sie das USB-Typ-A-zu-Typ-C-Kabel 10 an eine gut erreichbare Stromquelle an.
- Betreiben Sie das Produkt nie unbeaufsichtigt und nur gemäß den Angaben auf dem Typenschild.

- Schließen Sie das USB-Typ-A-zu-C-Kabel 10 an das Produkt an, bevor Sie es an die Stromquelle anschließen.
- Die Spitzen der Aufsätze sind scharf.
- Schalten Sie das Produkt vor jedem Aufsetzen oder Austauschen der Aufsätze sowie vor der Reinigung aus.
- Verlegen Sie das USB-Typ-A-zu-Typ-C-Kabel 10 so, dass niemand darauf treten oder darüber stolpern kann.
- Verwenden Sie das Produkt nicht bei offenen Wunden, Schnitten, Sonnenbrand und Blasen.

⚠ Vermeiden Sie Gefahr der Sachbeschädigung

- Elektrische Produkte können eine Gefahr für Tiere darstellen. Darüber hinaus können auch Tiere Schäden am Produkt verursachen. Halten Sie Tiere stets von elektrischen Produkten fern.
- Schützen Sie das Produkt vor Feuchtigkeit, Wassertropfen und Spritzwasser.
- Achten Sie darauf, dass das USB-Typ-A-zu-Typ-C-Kabel 10 nicht in Schranktüren

eingeklemmt oder über heiße Flächen gezogen wird. Es könnte sonst die Isolierung des USB-Typ-A-zu-Typ-C-Kabel 10 beschädigt werden.

- Halten Sie das Scheröl 13 von Kindern fern. Verschlucken Sie das Scheröl 13 nicht, tragen Sie es nicht auf die Augen auf. Bei Nichtgebrauch bewahren Sie es an einem sicheren Ort auf.
- **ACHTUNG!** Gefahr der Gerätebeschädigung! Setzen Sie das Produkt nicht direkter Sonneneinstrahlung oder Hitze aus. Die ideale Umgebungstemperatur liegt zwischen +5 °C und +40 °C. Extrem niedrige oder hohe Temperaturen können die Batterie oder das Produkt beschädigen.

⚠ Sicherheitshinweise für Batterien/Akkus

- ⚠ **WARNUNG!** Verwenden Sie zum Aufladen der Batterien nur einen Netzadapter der Schutzklasse II (nicht im Lieferum-

fang enthalten), das für die Verwendung mit Haushaltsgeräten zugelassen ist. SELV-Ausgang: DC 5 V, max. 1 A.

- **LEBENSGEFAHR!** Halten Sie Batterien/Akkus außer Reichweite von Kindern. Suchen Sie im Falle eines Verschluckens sofort einen Arzt auf!
- **EXPLOSIONSGEFAHR!** Laden Sie nicht aufladbare Batterien niemals wieder auf. Schließen Sie Batterien/Akkus nicht kurz und/oder öffnen Sie diese nicht. Überhitzung, Brandgefahr oder Platzen können die Folge sein.
- Werfen Sie Batterien/Akkus niemals in Feuer oder Wasser.
- Setzen Sie Batterien/Akkus keiner mechanischen Belastung aus.

Risiko des Auslaufens von Batterien/Akkus

- Vermeiden Sie extreme Bedingungen und Temperaturen, die auf Batterien/Akkus einwirken können, z. B. auf Heizkörpern/direkte Sonneneinstrahlung.

- Wenn Batterien/Akkus ausgelaufen sind, vermeiden Sie den Kontakt mit Haut, Augen und Schleimhäuten mit den Chemikalien! Spülen Sie die betroffenen Stellen sofort mit klarem Wasser und suchen Sie einen Arzt auf!
- **SCHUTZHANDSCHUHE TRAGEN!** Ausgelaufene oder beschädigte Batterien/Akkus können bei Berührung mit der Haut Verätzungen verursachen. Tragen Sie deshalb in diesem Fall geeignete Schutzhandschuhe.
- Dieses Produkt hat einen eingebauten Akku, welcher nicht durch den Benutzer ersetzt werden kann. Der Ausbau oder das Auswechseln des Akkus darf nur durch den Hersteller oder seinen Kundendienst oder durch eine ähnlich qualifizierte Person erfolgen, um Gefahren zu vermeiden. Bei der Entsorgung ist darauf hinzuweisen, dass dieses Produkt einen Akku enthält.

Produkt aufladen

Hinweis: Laden Sie vor der Erstanwendung sowie für die folgenden Ladevorgänge das Produkt jeweils 90 Minuten auf.

Hinweis: Schließen Sie den USB-Typ-C-Stecker 11 an die USB-Typ-C-Buchse 8 am Produkt an. Verbinden Sie den USB-Typ-A-Stecker 9 des USB-Typ-A-zu-Typ-C-Kabels 10 mit einer geeigneten USB-Typ-A-Buchse eines Netzteils der Schutzklasse II (nicht mitgeliefert). Dieses muss für die Verwendung mit Haushaltsgeräten zugelassen sein und einen SELV-Ausgang von DC 5 V, max. 1 A liefern. Schließen Sie das Netzteil (nicht mitgeliefert) an die Steckdose an.
Hinweis: Wenn der Akku nahezu leer ist, leuchtet die LED-Anzeige 7 rot.
Hinweis: Um die Lebensdauer des Akkus zu verlängern, empfiehlt es sich, das Produkt regelmäßig und ohne lange Lagerzeiten zu verwenden.
Hinweis: Nach einer Schnellladung von 5 Minuten kann das Produkt ca. 5 Minuten lang verwendet werden.
Hinweis: Wenn der Akku vollständig geladen ist, blinkt die LED-Anzeige 7 weiß. Die Betriebsdauer mit vollständig geladenem Akku beträgt ca. 60 Minuten.

Niedrige Leistungsaufnahme
Nach dem vollständigen Aufladen leuchtet die Batteriestatusanzeige konstant, wenn das Produkt mit dem Stromnetz verbunden ist.

Vor der Inbetriebnahme

WARNUNG! STROMSCHLAGGEFAHR! Der Haar- und Bartschneider 5 ist nicht wasserdicht und darf daher nicht in der Badewanne/Dusche verwendet werden.

- Verwenden Sie das Produkt nicht bei offenen Wunden, Schnitten, Sonnenbrand und Blasen.
- Das Produkt ist nur für trockenes Haar und zur Verwendung im trockenen Innenbereich vorgesehen.
- Das Produkt kann nur kabellos verwendet werden.

Klingen ölen

Es wird empfohlen, die Klingen vor dem ersten Gebrauch und nach der Reinigung zu ölen, um eine vollständige Beweglichkeit zu gewährleisten (siehe Abb. F).

- Schalten Sie das Produkt immer aus, bevor Sie die Klingen ölen.
- Geben Sie ein bis zwei Tropfen Scheröl 13 zwischen die Klingen und verteilen Sie es gleichmäßig.
- Wischen Sie überschüssiges Öl mit einem Tuch ab.
- Sie können auch jedes säurefreie Öl (wie z. B. Nähmaschinenöl) verwenden.

Bedienung

Hinweis: Halten Sie den Haar- und Bartschneider 5 bei allen Anwendungen in einem Winkel von 45° zur Haut (siehe Abb. E).

Schneidaufsätze 3, 4 wechseln

WARNUNG! VERLETZUNGSGEFAHR! Schalten Sie den Haar- und Bartschneider 5 aus, bevor Sie die Aufsätze aufstecken oder abnehmen.

- Um die Aufsätze 3, 4 aufzustecken (siehe Abb. B1, B2), führen Sie die untere Lasche im Aufsatz 3, 4 in die Schiene im Haar- und Bartschneider 5 ein und drücken den oberen Teil des Aufsatzes auf den Haar- und Bartschneider, bis er hörbar einrastet und festsitzt.
- Um die Aufsätze 3, 4 abzunehmen (siehe Abb. A1, A2), drücken Sie den Aufsatz mit dem Daumen nach außen vom Haar- und Bartschneider 5 ab.

Kammaufsätze 1, 2 wechseln

- Um die Kammaufsätze 1, 2 aufzustecken, schieben Sie den entsprechenden Kammaufsatz vorsichtig über den Haarschneideaufsatz 4. Drücken Sie das untere Ende der Kammaufsätze 1, 2 fest, bis dieses einrastet (siehe Abb. G).
- Um die Kammaufsätze 1, 2 abzunehmen, lösen Sie den Kammaufsatz an seinem unteren Ende und ziehen ihn vom Haar- und Bartschneider 5 ab (siehe Abb. H).

Haare schneiden (Haarschneideaufsatz 4)

Hinweis: Das zu frisierende Haar muss trocken sein. Die Schnittlänge kann abhängig vom Schnittwinkel abweichen.

- Legen Sie ein Tuch oder einen Umhang um Hals und Nacken, um zu vermeiden, dass Haarreste in den Kragen fallen.
- Beginnen Sie zuerst mit einem Kammaufsatz 2 mit einer längeren Schnittlänge und verwenden Sie im Verlauf des Schneidens stufenweise kürzere Schnittlängen.
- Beim einstellbaren Kammaufsatz 1 beginnen Sie ebenfalls mit einer längeren Schnittlänge. Um die Schnittlänge des einstellbaren Kammaufsatzes 1 anzupassen, stellen Sie den Schnittlängenregler 1a auf die gewünschte Längenmarkierung (3/4/5/6/7 mm) (siehe Abb. C).
- Beginnen Sie den Haarschnitt im Nacken oder an den Seiten und schneiden Sie Richtung Kopfmitte. Schneiden Sie danach die vordere Haarpartie in Richtung Kopfmitte.

- Halten Sie den Haar- und Bartschneider 5 so, dass der Kammaufsatz 2 möglichst flach am Kopf aufliegt. Führen Sie den Haar- und Bartschneider 5 gleichmäßig durch das Haar.
- Halten Sie den Haar- und Bartschneider 5 mit dem einstellbaren Kammaufsatz 1 so, dass die Fläche über dem Schnittlängenregler 1a am Kopf aufliegt (siehe Abb. D).
- Schneiden Sie, wenn möglich, gegen die Wuchsrichtung des Haares.
- Um alle Haare zu erfassen, fahren Sie mehrmals mit dem Haar- und Bartschneider 5 durch eine Haarpartie.
- Kämmen Sie die Haare immer wieder gut durch.
- Um beim Schneiden von Längen eine gerade Schnittlinie zu erhalten, sollte der Haar- und Bartschneider 5 mehrmals aus verschiedenen Richtungen durch das Haar geführt werden.

Nasen- und Ohrhaare schneiden (Nasen-/Ohrhaartrimmer-Aufsatz 3)

- Führen Sie nur die Metallspitze langsam in ein Nasenloch oder ein Ohr ein.
- Bewegen Sie den Haar- und Bartschneider 5 langsam kreisförmig, um die Haare zu schneiden.

Reinigung mit Reinigungspinsel 14

- Schalten Sie das Produkt mittels EIN-/AUS-Schiebeschalter ⏻ 6 aus. Wenn die Schneidaufsätze 3, 4 oder die Kammaufsätze 1, 2 auf dem Produkt angebracht sind, entfernen Sie diese vor der Reinigung wie im Kapitel „Bedienung" beschrieben. Entfernen Sie den Aufsatz, indem Sie mit dem Daumen von vorne gegen den Aufsatz drücken (siehe Abb. A1, A2).
- Entfernen Sie die Haarreste aus dem Aufsatz mit dem Reinigungspinsel 14.

Bestellung von Ersatzteilen

Für folgende Teile können Sie online Ersatzteile bestellen:

Einstellbarer Kammaufsatz (3/4/5/6/7 mm) 1
5 Kammaufsätze (1/2/9/12/16 mm) 2
Nasen-/Ohrhaartrimmer-Aufsatz 3
Haarschneideaufsatz 4

Artikelnummer: 494420_2504
Website: www.optimex-shop.com

Reinigung und Pflege

- Das Produkt, das USB-Typ-A-zu-Typ-C-Kabel 10 und das Netzteil (nicht im Lieferumfang enthalten) dürfen nicht in Wasser oder andere Flüssigkeiten getaucht werden und nicht unter fließendem Wasser abgespült werden.
- Schalten Sie vor jeder Reinigung das Produkt aus.
- Die Kammaufsätze 1, 2, der Nasen-/Ohrhaartrimmeraufsatz 3 und der Haarschneideaufsatz 4 dürfen mit Wasser gereinigt werden. Verwenden Sie keine anderen Flüssigkeiten.
  Hinweis: Lassen Sie diese trocknen, bevor Sie diese wieder verwenden.
- Verwenden Sie keine scharfen oder scheuernden Reinigungsmittel.
- Wischen Sie das Produkt mit einem leicht feuchten Tuch ab.
- Wenn Sie das Produkt längere Zeit nicht benutzen, verstauen Sie es in der Aufbewahrungstasche 12.

Lagerung

⚠ **VORSICHT! GEFAHR DER SACHBESCHÄDIGUNG!** Bewahren Sie das Produkt niemals in der Aufbewahrungstasche 12 auf, während das Produkt aufgeladen wird. Überhitzungsgefahr!

- Bewahren Sie das gereinigte und getrocknete Produkt und sein Zubehör in der mitgelieferten Aufbewahrungstasche 12.
  Hinweis: Setzen Sie das Produkt nicht direkter Sonneneinstrahlung oder Hitze aus. Die ideale Umgebungstemperatur liegt zwischen -10 °C und +60 °C. Extrem niedrige oder hohe Temperaturen können die Batterie oder das Produkt beschädigen.
- Lagern Sie alles an einem sauberen, staubfreien und trockenen Ort.
  Hinweis: Es wird empfohlen, das Produkt alle 6 Monate aufzuladen.

Fehlerbehebung

Fehler	Ursache	Lösung
Das Produkt funktioniert nicht.	Der Akku ist möglicherweise entladen.	Laden Sie das Produkt erneut.
Das Schneiden gestaltet sich schwierig.	Haar könnte sich im Inneren der Klingen befinden.	Reinigen Sie den Schneidaufsatz 3, 4 und das Produkt und ölen Sie, falls notwendig, die Klingen.

Fehler	Ursache	Lösung
Der Akku kann nicht aufgeladen werden oder die Akkuleistung ist sehr gering.	Der Akku hat das Ende seiner Lebensdauer erreicht.	Das Produkt mit dem eingebauten Akku muss ordnungsgemäß entsorgt werden.
Das Produkt kann nicht aufgeladen werden.	Die Umgebungstemperatur des Ladestandorts ist zu hoch.	Halten Sie das Produkt von direkter Sonneneinstrahlung oder Hitze fern.

Entsorgung

Die Verpackung besteht aus umweltfreundlichen Materialien, die Sie über die örtlichen Recyclingstellen entsorgen können.

Beachten Sie die Kennzeichnung der Verpackungsmaterialien bei der Abfalltrennung, diese sind gekennzeichnet mit Abkürzungen (a) und Nummern (b) mit folgender Bedeutung: 1–7: Kunststoffe/20–22: Papier und Pappe/80–98: Verbundstoffe.

Möglichkeiten zur Entsorgung des ausgedienten Produkts erfahren Sie bei Ihrer Gemeinde- oder Stadtverwaltung.

Das Symbol der durchgestrichenen Mülltonne bedeutet, dass dieses Gerät am Ende der Nutzungszeit nicht über den Haushaltsmüll entsorgt werden darf. Das Gerät ist bei eingerichteten Sammelstellen, Wertstoffhöfen oder Entsorgungsbetrieben abzugeben. Zudem sind Vertreiber von Elektro- und Elektronikgeräten sowie Vertreiber von Lebensmitteln zur Rücknahme verpflichtet. LIDL bietet Ihnen Rückgabemöglichkeiten direkt in den Filialen und Märkten an. Rückgabe und Entsorgung sind für Sie kostenfrei. Beim Kauf eines Neugerätes haben Sie das Recht, ein entsprechendes Altgerät unentgeltlich zurückzugeben. Zusätzlich haben Sie die Möglichkeit, unabhängig vom Kauf eines Neugerätes, unentgeltlich (bis zu drei) Altgeräte abzugeben, die in keiner Abmessung größer als 25 cm sind. Bitte löschen Sie vor der Rückgabe alle personenbezogenen Daten. Bitte entnehmen Sie vor der Rückgabe Batterien oder Akkumulatoren, die nicht vom Altgerät umschlossen sind, sowie Lampen, die zerstörungsfrei entnommen werden können und führen diese einer separaten Sammlung zu.

Dieses Produkt verfügt über einen eingebauten Akku, der vom Benutzer nicht ausgetauscht oder entfernt werden kann. Bei der Entsorgung des Produkts ist zu beachten, dass dieses Produkt einen wiederaufladbaren Akku enthält.

Defekte oder verbrauchte Batterien/Akkus müssen recycelt werden. Geben Sie Batterien/Akkus und/oder das Produkt über die angebotenen Sammeleinrichtungen zurück.

Umweltschäden durch falsche Entsorgung der Batterien/Akkus!

Das Symbol der durchgestrichenen Mülltonne auf Batterien oder Akkus bedeutet, dass Sie Batterien und Akkus nicht im Hausmüll entsorgen dürfen.

Entnehmen Sie die Batterien/den Akku-Pack aus dem Produkt vor der Entsorgung.

Diese können giftige Schwermetalle enthalten und unterliegen der Sondermüllbehandlung. Die chemischen Symbole der Schwermetalle sind wie folgt: Cd = Cadmium, Hg = Quecksilber, Pb = Blei.

Sie sind gesetzlich verpflichtet, alte Batterien und Akkus nach Gebrauch zurückzugeben. Geben Sie deshalb verbrauchte Batterien und Akkus kostenfrei im Handelsgeschäft z. B. in Ihrer LIDL Filiale oder bei einer kommunalen Sammelstelle ab.

Batterien und Akkus können Stoffe enthalten, die schädlich für die menschliche Gesundheit und Umwelt sind. Nur bei einer getrennten Sammlung und Verwertung von alten Batterien und Akkus können die negativen Auswirkungen vermieden werden.

Seien Sie besonders vorsichtig beim Umgang mit lithiumhaltigen Batterien und Akkus, da bei unsachgemäßer Verwendung eine erhöhte Brandgefahr besteht. Kleben Sie dazu die Pole ab, um einen äußeren Kurzschluss zu vermeiden.

Nutzen Sie Batterien mit langer Lebensdauer oder Akkus, um die Entstehung von Abfällen aus Alt-Batterien zu verringern. Beachten Sie die Anweisungen zum Lagern, und vermeiden Sie das vollständige Ent- und Aufladen des Akkus, um die Lebensdauer zu verlängern.

Darüber hinaus sollten Sie Batterien oder Elektro- und Elektronikgeräte mit Batterien oder Akkus nicht im öffentlichen Raum zurücklassen, um eine Vermüllung zu vermeiden. Prüfen Sie Möglichkeiten, Batterien einer Wiederverwendung zuzuführen, anstatt diese zu entsorgen, beispielsweise durch Instandsetzung der Batterie.

Garantie

Das Produkt wurde nach strengen Qualitätsrichtlinien hergestellt und vor der Auslieferung sorgfältig geprüft. Im Falle von Material- oder Herstellungsfehlern haben Sie gegenüber dem Verkäufer des Produkts gesetzliche Rechte. Ihre gesetzlichen Rechte werden in keiner Weise durch unsere unten aufgeführte Garantie eingeschränkt.

Die Garantie für dieses Produkt beträgt 3 Jahre ab Kaufdatum. Die Garantiezeit beginnt mit dem Kaufdatum. Bewahren Sie den Originalkaufbeleg an einem sicheren Ort auf, da dieses Dokument als Nachweis des Kaufs erforderlich ist.

Alle Schäden oder Mängel, die bereits zum Zeitpunkt des Kaufs vorhanden sind, müssen unverzüglich nach dem Auspacken des Produkts gemeldet werden.

Sollte das Produkt innerhalb von 3 Jahren ab Kaufdatum einen Material- oder Herstellungsfehler aufweisen, werden wir es – nach unserer Wahl – kostenlos für Sie reparieren oder ersetzen. Die Garantiezeit verlängert sich durch einen stattgegebenen Gewährleistungsanspruch nicht. Dies gilt auch für ersetzte und reparierte Teile.

Diese Garantie erlischt, wenn das Produkt beschädigt oder unsachgemäß verwendet oder gewartet wurde.

Die Garantie deckt Material- und Herstellungsfehler ab. Diese Garantie erstreckt sich weder auf Produktteile, die normalem Verschleiß unterliegen, und somit als Verschleißteile gelten (z. B. Batterien, Schläuche, Farbpatronen), noch auf Schäden an zerbrechlichen Teilen, z. B. Schalter oder Teile aus Glas.

Bei diesem Produkt gilt die Garantiezeit auch für den Akku.

Abwicklung im Garantiefall

Um eine schnelle Bearbeitung Ihres Anliegens zu gewährleisten, folgen Sie bitte den folgenden Hinweisen:

Bitte halten Sie für alle Anfragen den Kassenbon und die Artikelnummer (IAN 494420_2504) als Nachweis für den Kauf bereit.
Die Artikelnummer entnehmen Sie bitte dem Typenschild, einer Gravur, auf dem Titelblatt Ihrer Bedienungsanleitung (unten links) oder als Aufkleber auf der Rück- oder Unterseite des Produkts.
Sollten Funktionsfehler oder sonstige Mängel auftreten, kontaktieren Sie zunächst die nachfolgend benannte Serviceabteilung telefonisch oder per E-Mail.

Ein als defekt erfasstes Produkt können Sie dann unter Beifügung des Kaufbelegs (Kassenbon) und der Angabe, worin der Mangel besteht und wann er aufgetreten ist, für Sie portofrei an die Ihnen mitgeteilte Service-Anschrift übersenden.

Service

(DE) **Service Deutschland**
Tel.: 0800 5435 111
E-Mail: owim@lidl.de

(AT) **Service Österreich**
Tel.: 0800 447744
E-Mail: owim@lidl.at

(BE) **Service Belgien**
Tel.: 0800 12089
E-Mail: owim@lidl.be

(CH) **Service Schweiz**
Tel.: 0800 56 44 33
E-Mail: owim@lidl.ch

Serbisches Konformitätszeichen

EU-Konformitätserklärung

EU-KONFORMITÄTSERKLÄRUNG (Nr. 494420_2504)	
IAN:	**494420_2504**
Produkt-Identifikation:	**"Cien BEAUTY" Multigroomer**
Modellnummer:	**HG12393**

Der oben beschriebene Gegenstand der Erklärung erfüllt die einschlägigen Harmonisierungsvorschriften der Union:

Richtlinie 2006/42/EG
Richtlinie 2014/30/EU
Richtlinie 2011/65/EU mit allen dazugehörigen Änderungen

Angabe der einschlägigen harmonisierten Normen oder der anderen technischen Spezifikationen, für die die Konformität erklärt wird:

Nr. / Teile
Richtlinie 2006/42/EG
EN 60335-2-8:2015+A1:2016+A2:2022+A11:2022+A12:2022
EN 60335-1:2012+A11:2014+A13:2017+A1:2019+A14:2019+A2:2019+A15:2021+A16:2023
EN 62233:2008
EN ISO 12100:2010
Richtlinie 2014/30/EU
EN IEC 55014-1:2021
EN IEC 55014-2:2021
EN IEC 61000-3-2:2019+A1:2021+A2:2024
EN 61000-3-3:2013+A1:2019+A2:2021

Der Gegenstand der oben beschriebenen Erklärung steht im Einklang mit der Richtlinie 2011/65/EU des Europäischen Parlaments und des Rates vom 8. Juni 2011 zur Beschränkung der Verwendung bestimmter gefährlicher Stoffe in Elektro- und Elektronikgeräten:

Nr. / Teile
EN IEC 63000:2018

Person, die die technische Dokumentation aufbewahrt: OWIM GmbH & Co.KG

Unterzeichnet für und im Namen von:

OWIM GmbH & Co. KG, Stiftsbergstraße 1, 74167 Neckarsulm, Deutschland

Diese Konformitätserklärung wird unter der alleinigen Verantwortung des Herstellers ausgestellt.

Original-Konformitätserklärung

Neckarsulm	30.09.2025	ppa. Buchheim	ppa. T. Maier
Ort	Datum	ppa. Jens Buchheim Prokurist	ppa. Dr. Thorsten Maier Prokurist

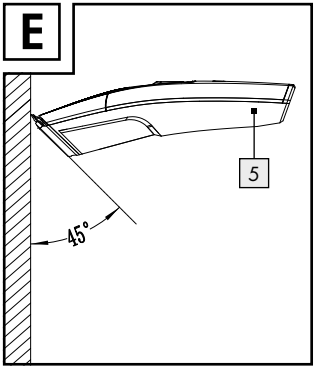
E
5
45°

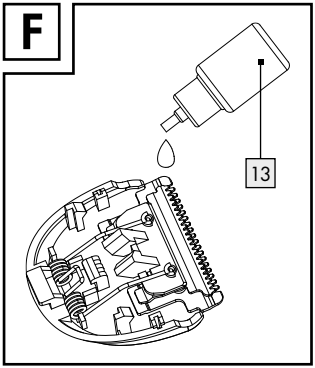
F
13

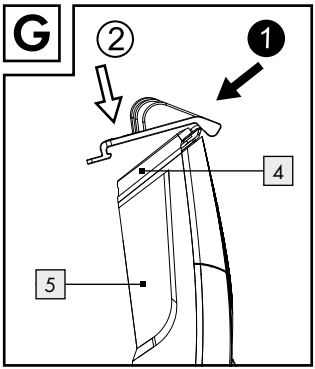
G
2
1
4
5

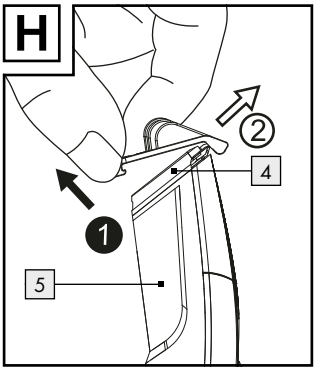
H
2
4
1
5

OWIM GmbH & Co. KG
Stiftsbergstraße 1
74167 Neckarsulm
GERMANY

Model-No.: HG12393
Version: 11/2025

Last Information Update · Információk állása
Stanje informacij · Stav informací · Stav informácií
Stanje informacija · Stanje informacija · Versiunea
informațiilor · Актуалност на информацията
Έκδοση των πληροφοριών · Stand der Informationen:
08/2025 · Ident.-No.: HG12393082025-3

PDF ONLINE
www.lidl-service.com

IAN 494420_2504