CRIVIT

MINI-LUFTPUMPE
MINI BIKE PUMP
MINI-POMPE À VÉLO

(PL) **MINI POMPKA**
Instrukcja użytkowania
(CZ) **MINIPUMPIČKA**
Návod k použití
(SK) **MINI PUMPA**
Navod na používanie
(DK) **MINILUFTPUMPE**
Brugervejledning
(HU) **MINI PUMPA**
Használati útmutató

IAN 436299_2307

(PL) (CZ) (SK) (DK) (HU)

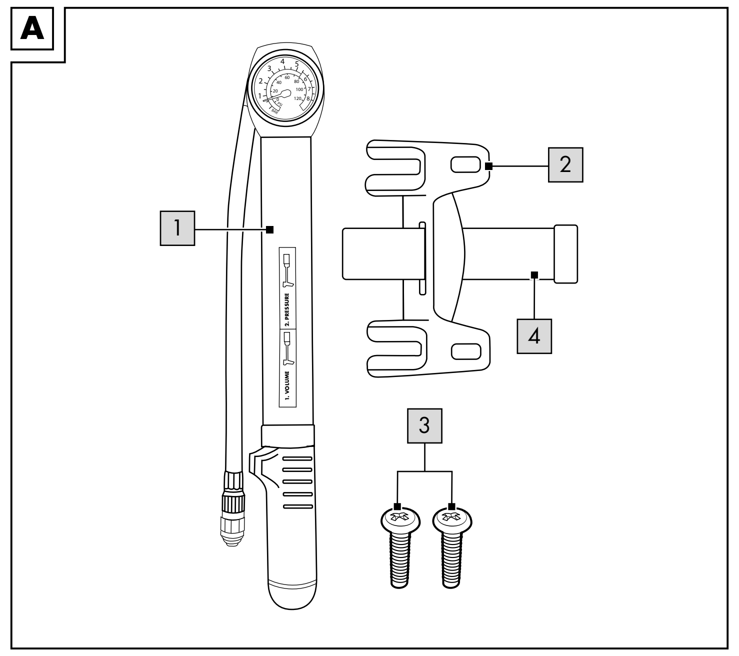

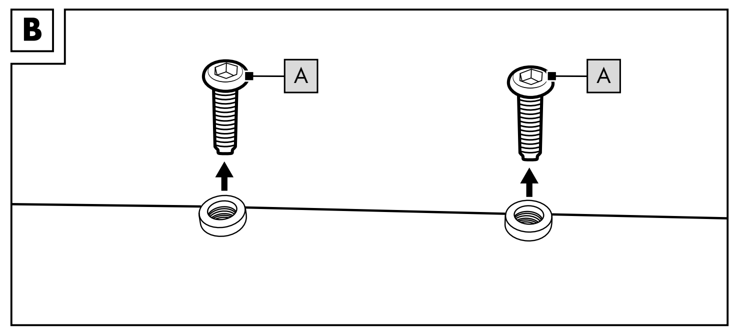

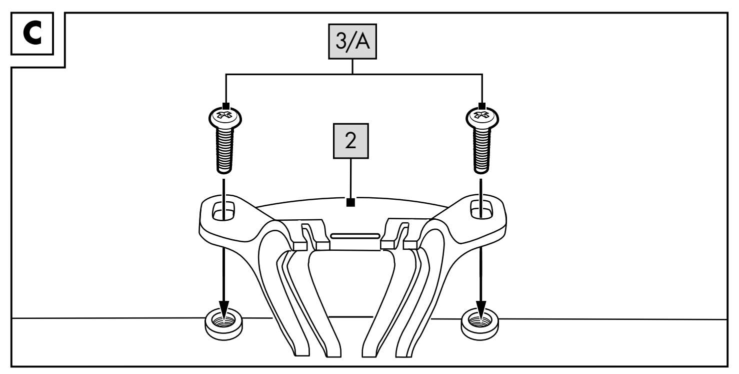

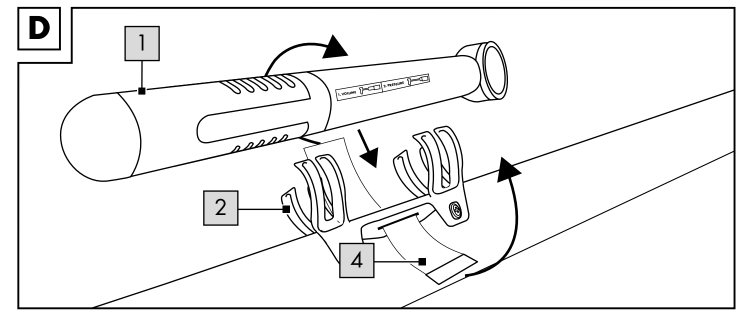

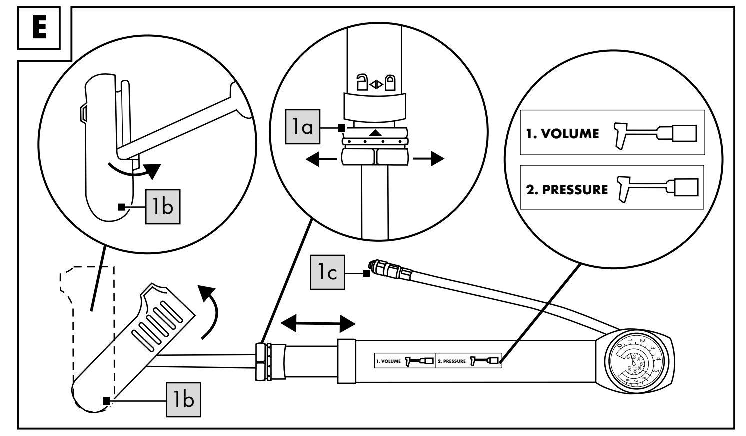

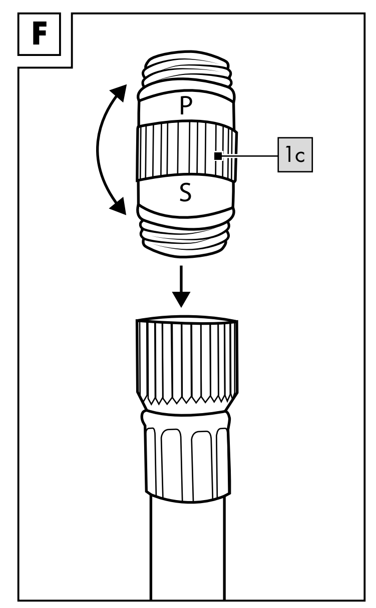

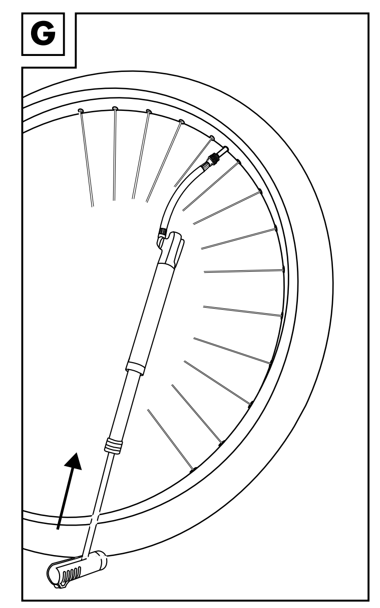

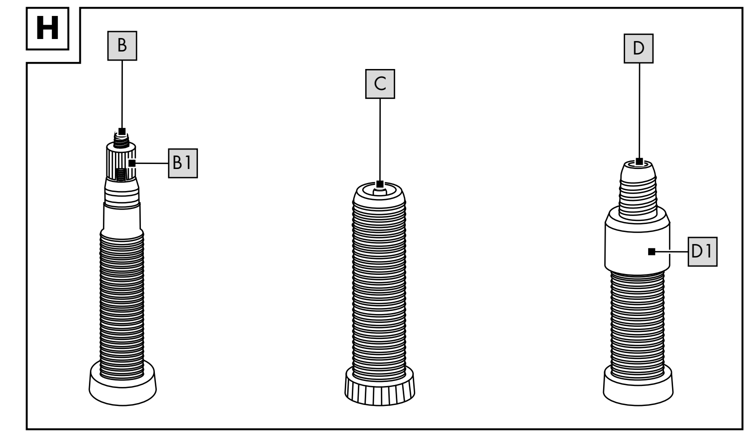

Gratulujemy!
Decydując się na ten produkt, otrzymują Państwo towar wysokiej jakości. Należy zapoznać się z produktem przed jego pierwszym użyciem.

Należy uważnie przeczytać następującą instrukcję użytkowania.

Produkt ten należy użytkować wyłącznie w opisany sposób oraz zgodnie ze wskazanym przeznaczeniem. Niniejszą instrukcję użytkowania należy przechowywać w bezpiecznym miejscu. Przekazując produkt innej osobie, należy upewnić się, że otrzyma ona także całą dokumentację dotyczącą produktu.

Zakres dostawy (rys. A)

1 x mini pompka (1)
1 x uchwyt na mini pompkę (2)
2 x śruba (3)
1 x taśma na rzep (4)
1 x instrukcja użytkowania

Dane techniczne

Wymiary:
Średnica: Ø ok. 25 mm
Długość: ok. 288 mm
Waga: ok. 200 g
Ciśnienie znamionowe: 5,5 bara / 80 psi
Objętość skokowa: ok. 70 ml

Data produkcji (miesiąc/rok):
12/2023

Użytkowanie zgodne z przeznaczeniem

Produkt ten został zaprojektowany do użytku prywatnego w celu pompowania wszystkich popularnych opon rowerowych za pomocą zaworów Schradera, Dunlopa i Presta. Uchwyt rowerowy nadaje się tylko do ram rowerowych z otworami na uchwyty (rys. B). Nie nadaje się do pompowania opon samochodowych!

Wskazówki bezpieczeństwa

- Wadliwe produkty nie mogą być dalej używane i muszą zostać zutylizowane, ponieważ nie ma możliwości naprawienia wadliwego produktu.

⚠ Zagrożenie życia!

- Nigdy nie pozwalać, aby dzieci miały dostęp do opakowania bez nadzoru. Niebezpieczeństwo uduszenia.

⚠ Niebezpieczeństwo odniesienia obrażeń!

- Ze względu na duże siły wymagane do obsługi i związane z tym ryzyko produkt nie nadaje się do użytku przez dzieci i osoby niepełnosprawne fizycznie i/lub umysłowo.
- Przed każdym użyciem sprawdzić produkt, a zwłaszcza uchwyt rowerowy i prawidłowe połączenie między zaworem i mini pompką pod kątem uszkodzeń lub zużycia.
- Przy nadciśnieniu istnieje niebezpieczeństwo eksplozji!
- Ciśnienie musi być kontrolowane za pomocą skalibrowanego przyrządu pomiarowego.

⚠ Niebezpieczeństwo poparzenia!

- Tłok i cylinder mini pompki mogą się nagrzewać w wyniku tarcia podczas długotrwałego pompowania. Po użyciu chwytać produkt wyłącznie za uchwyt.

⚠ Zapobieganie szkodom rzeczowym!

- Pompować opony rowerowe za pomocą produktu tylko do określonego przez producenta maksymalnego ciśnienia. W przypadku opon rowerowych oznaczenie zwykle znajduje się na bocznej ścianie opony.

Montaż na ramie rowerowej

1. Wykręcić śruby (A) z ramy przeznaczonej do zamocowania uchwytu na butelki (rys. B).
2. Następnie przymocować uchwyt na mini pompkę (2) do ramy za pomocą śrub (3) lub śrub uchwytu (A) na butelki (rys. C).
3. Zabezpieczyć pompkę wciskając ją mocno w uchwyt na mini pompkę i zamocować taśmą na rzep (4) (rys. D).

Ostrzeżenie! Jeśli dostarczone śruby są za duże lub za małe, należy zakupić odpowiednie śruby u lokalnego sprzedawcy. Zawsze zwracać uwagę na bezpieczne i pewne zamocowanie! Nawet na nieutwardzonym terenie uchwyt rowerowy musi być stabilny, a nie chybotliwy. W przeciwnym razie można zgubić zarówno uchwyt rowerowy jak i mini pompkę.

Rodzaje zaworów (rys. H)

B: zawór Sclaverand (zwany również zaworem Presta)
Zawór ten jest najwęższym z zaworów i stosowany jest głównie w rowerach szosowych. Odkręcić kapturek zaworu. Na głowicy zaworu znajduje się radełkowana nakrętka (B1), którą należy przekręcić w kierunku przeciwnym do ruchu wskazówek zegara w celu napompowania.
Po napompowaniu ponownie dokręcić/przykręcić oba elementy.
Ostrzeżenie: zawór szybko się wygina.

C: zawór Schradera
Zawór ten jest najbardziej stabilny i stosowany jest głównie w rowerach górskich i turystycznych. Odkręcić kapturek zaworu. Zawór nie posiada nakrętek, które należy odkręcić przed napompowaniem.

D: zawór błyskawiczny (zwany również zaworem Dunlopa)
Zawór ten jest wąski, ale stabilny i stosowany głównie w rowerach codziennego użytku. Odkręcić kapturek zaworu.
Poniżej głowicy zaworu znajduje się nakrętka, którą przed napompowaniem trzeba odkręcić w kierunku przeciwnym do ruchu wskazówek zegara.
Po napompowaniu ponownie dokręcić/przykręcić oba elementy.

Użytkowanie

Funkcja teleskopowa

- W przypadku niskiego ciśnienia w oponach dla dużej pojemności wybrać **1. Volume**: W tym celu należy odblokować funkcję teleskopową mini pompki poprzez obrócenie koła blokującego (1a) w lewo (rys. E).
- Aby uzyskać wysokie ciśnienie w oponach, należy zablokować funkcję teleskopową. W tym celu należy wybrać **2. Pressure**: Docisnąć mini pompkę i jednocześnie obrócić koło blokujące (1a) w prawo, aż do zatrzaśnięcia i słyszalnego „kliknięcia" (rys. E).

Pompowanie

Wskazówka: przed rozpoczęciem pompowania należy całkowicie wyciągnąć uchwyt (1b) i złożyć uchwyt do uchwytu w kształcie litery T. Przekręcić uchwyt, aby go zablokować (rys. E).

- W zależności od tego, czy posiadamy zawór Schradera, zawór Dunlopa, czy zawór Presta, należy przykręcić odpowiednią stronę adaptera zaworu (1c) do wężyka do pompowania. W tym celu należy przekręcić nakrętkę złączkową z adapterem w kierunku zgodnym z ruchem wskazówek zegara.
  W przypadku zaworu Schradera przykręcić stronę adaptera zaworu (1c) oznaczoną symbolem „P" do wężyka do pompowania (rys. F). Strona adaptera zaworu oznaczona symbolem „S" jest swobodnie dostępna i może być umieszczona na zaworze Schradera.
  W przypadku zaworu Presta lub zaworu Dunlopa przykręcić stronę adaptera zaworu (1c) oznaczoną symbolem „S" do wężyka do pompowania (rys. F). Strona adaptera zaworu oznaczona symbolem „P" jest swobodnie dostępna i może być umieszczona na zaworze Presta lub Dunlopa.
- Zdjąć kapturek ochronny z zaworu opony.
- Przykręcić odpowiedni koniec wężyka do pompowania do OTWARTEGO zaworu, a następnie pompować (rys. G). Prosimy o zapoznanie się z poniższym rozdziałem dotyczącym zaworu Presta.

Wskazówka: jeśli uchwyt pompki jest skierowany w dół, nie zawsze można zagwarantować, że pozostanie on w swojej pozycji. Wąż musi być bezpiecznie zamocowany, aby uchwyt pozostał w swojej pozycji.

Specjalna wskazówka podczas pompowania opon rowerowych za pomocą zaworu Presta:

1. Odkręcić nakrętkę radełkowaną (na korpusie zaworu) zaworu rowerowego.
2. Przykręcić wężyk do pompowania odpowiednią stroną, prostopadle do zaworu Presta w rowerze, i rozpocząć pompowanie.
3. Po napompowaniu dokręcić nakrętkę radełkowaną zaworu rowerowego.

Ostrzeżenie! Wężyk mini pompki nie może być zagięty!

- Należy używać mini pompki równomiernie i niezbyt szybko.
- Jeśli produkt nie jest używany, należy zamocować mini pompkę w uchwycie.

Przechowywanie, czyszczenie

Podczas nieużywania należy zawsze przechowywać produkt w suchym i czystym miejscu, w temperaturze pokojowej. Czyścić wyłącznie wodą, a następnie wytrzeć do sucha ściereczką.
WAŻNE! Nie czyścić przy użyciu agresywnych środków czyszczących.

Uwagi odnośnie recyklingu

Artykuł i materiały opakowaniowe należy usunąć zgodnie z aktualnie obowiązującymi miejscowymi przepisami. Materiały opakowaniowe (np. worki foliowe) należy przechowywać w miejscu niedostępnym dla dzieci. Szczegółowe informacje na temat sposobów usuwania zużytego artykułu można uzyskać u władz gminnych i miejskich. Artykuł oraz opakowanie należy usunąć w sposób przyjazny dla środowiska.

Kod recyklingu służy do oznaczenia różnych materiałów nadających się do ponownego przetworzenia (recyklingu). Kod taki składa się z symbolu recyklingu odzwierciedlającego obieg materiałów do ponownego przetworzenia, a także z numeru, który jest oznaczeniem materiału.

Wskazówki dotyczące gwarancji i obsługi serwisowej

Artykuł został wyprodukowany z najwyższą starannością i pod stałą kontrolą. DELTA-SPORT HANDELSKONTOR GmbH przyznaje klientowi końcowemu na niniejszy artykuł trzy lata gwarancji od daty zakupu (okres gwarancyjny) z zastrzeżeniem poniższych postanowień. Gwarancja dotyczy wyłącznie wad materiałowych i wad wykonania. Gwarancja nie obejmuje części, które podlegają normalnemu zużyciu i z tego względu należy je traktować jako części zużywalne (np. baterie) i nie obejmuje części kruchych takich jak przełączniki ani części wykonanych ze szkła.
Wyklucza się roszczenia z tytułu niniejszej gwarancji w przypadku użycia artykułu w sposób niewłaściwy lub sprzeczny z jego przeznaczeniem lub w sposób wykraczający poza przewidziane przeznaczenie lub poza przewidziany zakres użytkowania lub jeśli wytyczne zawarte w instrukcji obsługi nie były przestrzegane, chyba że klient końcowy udowodni istnienie wady materiałowej lub wady wykonania, która nie wynika z podanych wyżej przyczyn.
Roszczenia z tytułu gwarancji można zgłaszać wyłącznie w okresie gwarancyjnym za okazaniem oryginalnego dowodu zakupu. Prosimy zatem zachować oryginalny dowód zakupu!
W przypadku jakichkolwiek reklamacji prosimy skontaktować się z nami najpierw za pośrednictwem podanej poniżej infolinii serwisowej lub drogą e-mailową. W przypadku objętym gwarancją artykuł zostanie – według naszego uznania – bezpłatnie naprawiony, wymieniony lub nastąpi zwrot ceny zakupu. Z gwarancji nie wynikają żadne inne prawa.
Niniejsza gwarancja nie ogranicza Państwa ustawowych praw, w szczególności roszczeń gwarancyjnych wobec danego sprzedawcy.
W przypadku wymiany części lub całego artykułu okres gwarancji przedłuża się o trzy lata zgodnie z art. 581 § 1 kodeksu cywilnego. Po upływie czasu gwarancji powstałe naprawy są płatne.

IAN: 436299_2307

(PL) Serwis Polska
Tel.: 22 397 4996
E-Mail: deltasport@lidl.pl

Srdečně blahopřejeme!
Svým nákupem jste se rozhodli pro kvalitní výrobek. Před prvním použitím se prosím seznamte s tímto výrobkem.

Pozorně si přečtete následující návod k použití.

Používejte tento výrobek pouze tak, jak je popsáno, a pro uvedené účely. Uschovejte si tento návod k použití pro budoucí použití. Pokud výrobek předáte třetí osobě, předejte jí i veškerou dokumentaci.

Obsah balení (obr. A)

1 x minipumpička (1)
1 x držák mini vzduchového čerpadla (2)
2 x šroub (3)
1 x upínací páska (4)
1 x návod k použití

Technické údaje

Rozměry:
Průměr: Ø cca 25 mm
Délka: cca 288 mm
Hmotnost: cca 200 g
Jmenovitý tlak: 5,5 bar/80 psi
Zdvihový objem: cca 70 ml

Datum výroby (měsíc/rok):
12/2023

Použití dle určení

Tento výrobek je určený k soukromému využití k nafukování standardních pneumatik jízdních kol s ventily Schrader, Dunlop ventily a ventily Sclaverand. Držák kola je vhodný jen pro rám jízdního kola, kde jsou otvory pro upevnění (obr. B). Není vhodné k nafukování pneumatik aut!

Bezpečnostní pokyny

- Defektní výrobky nelze dále používat a musejí se zlikvidovat, protože defektní výrobek nelze opravit.

⚠ Nebezpečí ohrožení života!

- Nenechávejte děti bez dozoru s balicím materiálem. Hrozí nebezpečí udušení.

⚠ Nebezpečí poranění!

- Na základě vysoké ovládací síly a s ní spojenými riziky není výrobek vhodný k použití pro děti a osoby s tělesnými a/nebo duševními omezeními.
- Před každým použitím zkontrolujte výrobek a především držák na kolo a správné spojení mezi ventilem a mini vzduchovým čerpadlem, zda nenesou známky poškození nebo opotřebení.
- Při přetlaku hrozí nebezpečí exploze!
- Kontrola tlaku musí probíhat kalibrovaným měřičem.

⚠ Nebezpečí popálení!

- Z důvodů tření se můžou píst a válec mini vzduchového čerpadla a při delším nafukování zahřát. Dotýkejte se výrobku po použití jen na madlu.

⚠ Zamezení věcným škodám!

- Nafoukněte pneumatiku kola až na maximální tlak udaný výrobcem. U jízdních kol ho lze většinou najít na bočnici pneumatiky.

Montáž na rámu kola

1. Uvolněte šroub (A) na rámu, který slouží k upevnění držáku na pití (obr. B).
2. Upevněte držák mini vzduchového čerpadla (2) dodanými šrouby (3) nebo šrouby (A) držáku na pití na rámu (obr. C).
3. Zajistěte čerpadlo tak, že pevně stlačíte držák mini vzduchového čerpadla a zafixujete ho pomocí upínací pásky (4) (obr. D).

Upozornění! Pokud by byly dodané šrouby příliš velké nebo příliš malé, obstarejte si prosím vhodné šrouby v odpovídajícím specializovaném obchodě. Dbejte vždy na bezpečné a pevné držení! Také na nepevném podkladě musí držák kola pevně sedět a nesmí se viklat. Jinak se vystavujete riziku, že držák kola spolu s mini vzduchodovým čerpadlem ztratíte.

Typy ventilů (obr. H)

B: Sclaverand ventil (zvaný také Presta ventil)
Tento ventil je nejužší mezi ventily a používá se především u závodních kol. Odšroubujte čepičku ventilu. Na hlavě ventilu se nachází rýhovaná matice (B1), kterou je třeba pro nafouknutí otočit proti směru hodinových ručiček. Po nafouknutí oboje opět utáhněte.
Upozornění: Ventil se snadno ohne.

C: Schrader ventil
Tento ventil je nejstabilnější mezi ventily a používá se především u horských a cestovních kol. Odšroubujte čepičku ventilu. Ventil nemá žádné šroubovací matice, které by bylo nutné před nafouknutím odšroubovat.

D: bleskový ventil (zvaný také Dunlop ventil)
Tento ventil je úzký, ale stabilní a používá se především u jízdních kol pro každodenní cestování. Odšroubujte čepičku ventilu. Pod hlavou ventilu je matice, kterou je třeba před nafouknutím vyšroubovat proti směru hodinových ručiček. Po nafouknutí oboje opět utáhněte.

Použití

Teleskopická funkce

- Při nízkém tlaku v pneumatikách zvolte vysoký objem **1. Volume**: vypnutý: Odjistěte teleskopickou funkci mini vzduchového čerpadla, tím že otočíte aretovací kolo (1a) doleva (obr. E).
- Chcete-li dosáhnout vysokého tlaku v pneumatikách, musíte uzamknout teleskopickou funkci. Zvolte k tomu **2. Pressure**: vypnutý: Stlačte mini vzduchové čerpadlo dohromady a otočte pojistným kolečkem (1a) doprava, dokud nezacvakne na místo a neuslyší zvuk (obr. E).

Průběh nafukování

Upozornění: Před nafukováním zcela vytáhněte rukojeť (1b) a složte rukojeť do tvaru T. Pro zajištění rukojeť otočte (obr. E).

- Podle toho, zda máte ventil Schrader, ventil Dunlop nebo ventil Sclaverand, našroubujte odpovídající stranu adaptéru ventilu (1c) na hadici pumpičky. Za tímto účelem otočte převlečnou maticí s adaptérem ve směru hodinových ručiček.
  Pokud máte ventil Schrader, našroubujte stranu adaptéru ventilu (1c) označenou písmenem „P" na hadici pumpičky (obr. F). Strana „S" adaptéru ventilu je volně přístupná a lze ji nasadit na ventil Schrader.
  Pokud máte ventil Sclaverand (nazývaný také ventil Presta) nebo ventil Dunlop, našroubujte stranu adaptéru ventilu (1c) označenou písmenem „S" na hadici pumpičky (obr. F). Strana „P" adaptéru ventilu je volně přístupná a lze ji umístit na ventil Sclaverand nebo Dunlop.
- Odstraňte ochrannou krytku ventilu pneumatiky.
- Našroubujte příslušný konec hadice pumpičky na OTEVŘENÝ ventil a poté začněte nafukovat (obr. G). Pro ventil Sclaverand věnujte pozornost následujícímu odstavci.

Upozornění: Když je rukojeť pumpičky dole, není vždy zaručeno, že ve své poloze zůstane. Hadice musí být k rukojeti pevně připevněna, aby rukojeť zůstala ve své poloze.

Zvláštnosti při nafukování pneumatik kol s ventilem Sclaverand:

1. Uvolněte rýhovanou matici (z tělesa ventilu kola) ventilu kola.
2. Našroubujte hadici pumpičky odpovídající stranou kolmo na kolový ventil Sclaverand a začněte nafukovat.
3. Utáhněte po nafukování opět pevně rýhovací matici ventilu kola.

Upozornění! Hadice mini vzduchového čerpadla nesmí být pokroucená!

- Nafukujte mini vzduchové čerpadlo stejnoměrně a ne příliš rychle.
- Pokud výrobek nepoužíváte, upevněte mini vzduchové čerpadlo držákem mini vzduchového čerpadla.

Uskladnění, čištění

Pokud výrobek nepoužíváte, skladujte jej vždy suchý a čistý při pokojové teplotě. Čistěte pouze vodou a následně otřete do sucha hadříkem.
DŮLEŽITÉ! K čištění nikdy nepoužívejte agresivní čisticí prostředky.

Pokyny k likvidaci

Výrobek a obalové materiály likvidujte podle aktuálních místních předpisů. Uchovávejte obalové materiály (jako např. fóliové sáčky) nedostupné pro děti. O možnostech likvidace vysloužilého výrobku se informujte u Vaší obecní nebo městské správy. Výrobek a obaly likvidujte ekologicky.

Recyklační kód slouží ke značení různých materiálů pro proces opětovného zhodnocení (recyklace). Kód sestává ze symbolu recyklace, který má odrážet proces zhodnocení, a čísla, které označuje materiál.

Pokyny k záruce a průběhu služby

Výrobek byl vyroben s velkou péčí a za stálé kontroly. DELTA-SPORT HANDELSKONTOR GmbH poskytuje koncovým privátním zákazníkům na tento výrobek tři roky záruky od data nákupu (záruční lhůta) podle následující ustanovení. Záruka se týká pouze vad materiálu a závad ve zpracování. Záruka se nevztahuje na díly, které podléhají běžnému opotřebení, a proto je třeba je považovat za opotřebitelné díly (např. baterie), ani na křehké díly, jako jsou vypínače nebo díly ze skla.
Nároky z této záruky jsou vyloučeny, pokud výrobek byl používán neodborně nebo nedovoleným způsobem nebo nikoli v rámci stanoveného účelu určení nebo předpokládaného rozsahu používání nebo nebyla dodržena zadání v návodu k obsluze, ledaže by koncový zákazník prokázal, že existuje vada materiálu nebo došlo k chybě ve zpracování, které nevyplývají z některé výše uvedených okolností.
Nároky ze záruky lze uplatnit pouze v rámci záruční lhůty po předložení originálního pokladního dokladu. Proto si prosím uschovejte originál pokladního dokladu. Doba záruky se neprodlužuje případnými opravami na základě záruky, zákonné záruky nebo kulance. Totéž platí také pro vyměněné a opravené díly.
Při reklamacích se prosím obracejte na níže uvedenou horkou linku servisu nebo se s námi spojte e-mailem. Pokud se vyskytne případ reklamace, výrobek Vám – dle naší volby – bezplatně opravíme, vyměníme nebo Vám vrátíme kupní cenu. Další práva ze záruky nevznikají.
Vaše zákonná práva, zejména nároky na zajištění záruky vůči konkrétnímu prodejci, nejsou touto zárukou omezena.

IAN: 436299_2307

(CZ) Servis Česko
Tel.: 800 143 873
E-Mail: deltasport@lidl.cz

PDF ONLINE
www.lidl-service.com

FR

DELTA-SPORT HANDELSKONTOR GMBH
Wragekamp 6 • 22397 Hamburg
GERMANY
12/2023
Delta-Sport-Nr.: MP-5148
12.20.2023 / PM 2:40

IAN 436299_2307

8

Blahoželáme!
Svojím nákupom ste sa rozhodli pre kvalitný výrobok. Pred prvým použitím sa s výrobkom dôkladne oboznámte.

Pozorne si prečítajte tento návod na používanie.

Výrobok používajte len uvedeným spôsobom a na uvedený účel. Tento návod na používanie si dobre uschovajte. Pri odovzdávaní výrobku tretej osobe odovzdajte s výrobkom aj všetky podklady.

Rozsah dodávky (obr. A)

1 x mini pumpa (1)
1 x držiak hustilky (2)
2 x skrutka (3)
1 x upínacia páska (4)
1 x návod na používanie

Technické údaje

Rozmery:
Priemer: Ø cca 25 mm
Dĺžka: cca 288 mm
Hmotnosť: cca 200 g
Menovitý tlak: 5,5 bar/80 psi
Objem zdvihu: cca 70 ml

Dátum výroby (mesiac/rok): 12/2023

Určené použitie

Tento výrobok bol vyvinutý na súkromné používanie k husteniu všetkých bežných bicyklových pneumatík s auto ventilmi, Cykloventilmi alebo galuskovými ventilmi. Držiak bicykla je vhodný len pre rámy bicyklov, ktoré majú určené otvory pre držiaky (obr. B). Nie je vhodný na hustenie pneumatík automobilov!

Bezpečnostné pokyny

- Poškodený výrobok sa nesmie ďalej používať a musí byť zlikvidovaný, pretože poškodený výrobok sa nedá opraviť.

Nebezpečenstvo ohrozenia života!

- Nikdy nenechávajte deti bez dozoru s obalovým materiálom. Hrozí nebezpečenstvo udusenia.

Nebezpečenstvo poranenia!

- Vzhľadom na vysoké ovládacie sily a s tým súvisiace riziká výrobok nie je vhodný na to, aby ho používali deti alebo osoby s telesnými a/alebo duševnými obmedzeniami.
- Pred každým použitím skontrolujte výrobok a predovšetkým držiak bicykla a správne spojenie medzi ventilom a hustilkou, či nie sú poškodené alebo opotrebované.
- Pri pretlaku existuje nebezpečenstvo výbuchu!
- Kontrola tlaku sa musí vykonať prostredníctvom kalibrovaného meracieho zariadenia.

Nebezpečenstvo popálenia!

- V dôsledku trenia piesta hustilky a valca hustilky sa tieto môžu pri dlhšom pumpovaní zohriať. Výrobok po použití uchopte vždy len za rukoväť.

Zabránenie vecným škodám!

- Pneumatiku bicykla hustite len po maximálny tlak uvedený výrobcom. V prípade bicyklových pneumatík sa tieto údaje väčšinou nachádzajú na boku pneumatiky.

Montáž na rám bicykla

1. Uvoľnite skrutky (A) z rámu, ktoré sú určené na upevnenie držiaka fľaše na pitie (obr. B).
2. Upevnite držiak hustilky (2) na rám pomocou dodaných skrutiek (3) alebo skrutiek (A) držiaka fľaše na pitie (obr. C).
3. Zaistite hustilku tak, že ju pevne zaťačíte do držiaka hustilky a zafixujete ju s upínacou páskou (4) (obr. D).

Upozornenie! Ak by boli dodané skrutky príliš veľké alebo príliš malé, zaobstarajte si vhodné skrutky v príslušnom špecializovanom obchode. Dávajte vždy pozor na bezpečné a pevné držanie! Držiak bicykla musí aj na nespevnenom teréne pevne sedieť a nesmie sa kývať. Inak vám hrozí, že stratíte držiak na bicykel spolu s hustilkou.

Typy ventilov (obr. H)

B: ventil Sclaverand (nazývaný aj ventil Presta)

Tento ventil je najúžij z ventilov a používa sa najmä na pretekárskych bicykloch. Odskrutujte čiapočku ventilu. Na hlave ventilu sa nachádza ryhovaná matica (B1), ktorá sa musí naskrutkovať proti smeru hodinových ručičiek, aby bolo možné pumpovanie. Po ukončení pumpovania pneumatík obidve opäť pevne utiahnite, resp. naskrutujte.

Upozornenie: Ventil sa môže rýchlo zdeformovať.

C: ventil Schrader

Tento ventil je najstabilnejší z ventilov a používa sa prednostne na horských a cestných bicykloch. Odskrutujte čiapočku ventilu. Ventil nemá žiadne skrutkové matice, ktoré sa pred pumpovaním musia naskrutkovať.

D: bleskový ventil (nazývaný aj ventil Dunlop)

Tento ventil je úzky, ale stabilný, a používa sa najmä na bežných bicykloch. Odskrutujte čiapočku ventilu. Pod hlavou ventilu sa nachádza skrutková matica, ktorá sa pred pumpovaním musí naskrutkovať proti smeru hodinových ručičiek. Po ukončení pumpovania pneumatík obidve opäť pevne utiahnite, resp. naskrutujte.

Použitie

Teleskopická funkcia

- Vyberte si pri nízkom tlaku v pneumatikách pre vysoký rozsah **1. Volume:** Odblokujte pre to funkciu teleskopu hustilky tým, že otočíte aretačné kolieskо (1a) doľava (obr. E).
- Na dosiahnutie vysokého tlaku v pneumatikách musíte uzamknúť funkciu teleskopu. Vyberte k tomu **2. Pressure**: Stlačte hustilku a otočte aretačné kolieskо (1a) doprava, kým nezacvakne a nezaznie počuteľne „cvaknutie" (obr. E).

Pumpovanie

Upozornenie: Pred pumpovaním úplne vytiahnite rukoväť (1b) a sklopte rukoväť do tvaru T. Otočte rukoväť, aby sa zablokovala (obr. E).

- Podľa toho, či máte ventil Schrader, Dunlop alebo Sclaverand, naskrutujte príslušnú stranu adaptéra ventilu (1c) na hadičku pumpy. Na tento účel otočte adaptérom na prevlečnej matici v smere otáčania hodinových ručičiek.
  Ak máte ventil Schrader, naskrutujte stranu adaptéra ventilu (1c), ktorá je označená písmenom „P", na hadičku pumpy (obr. F). Strana „S" adaptéra ventilu je voľne prístupná a môže sa nasadiť na ventil Schrader.
  Ak máte ventil Sclaverand (nazývaný aj ventil Presta) alebo ventil Dunlop, naskrutujte stranu adaptéra ventilu (1c), ktorá je označená písmenom „S", na hadičku pumpy (obr. F). Strana „P" adaptéra ventilu je voľne prístupná a môže sa nasadiť na ventil Sclaverand, príp. Dunlop.
- Odstráňte čiapočku ventilu pneumatiky.
- Príslušný koniec hadičky pumpy naskrutujte na OTVORENÝ ventil, potom pumpujte (obr. G). V prípade ventilu Sclaverand si prečítajte nasledujúci odsek.

Upozornenie: Keď rukoväť pumpy smeruje nadol, nie je vždy zaručené, že zostane vo svojej polohe. Hadička musí byť bezpečne upevnená na rukoväti, aby si rukoväť udržala svoju polohu.

Osobitosť pri pumpovaní bicyklových pneumatík s ventilom Sclaverand:

1. Uvoľnite ryhovanú maticu (na kryte ventilu bicykla) ventilu bicykla.
2. Zaskrutujte hadičku pumpy príslušnou stranou kolmo na ventil Sclaverand bicykla a začnite pumpovať.
3. Po ukončení pumpovania pneumatiky ryhovanú maticu ventilu bicykla znovu pevne utiahnite.

Upozornenie! Hadička hustilky nesmie byť zalomená!

- Hustilku stláčajte rovnomerne a nie príliš rýchlo.
- Keď výrobok nepoužívate, upevnite hustilku na jej držiak.

Skladovanie, čistenie

Pri nepoužívaní skladujte výrobok vždy suchý a čistý pri izbovej teplote. Čistite iba vodou a následne utrite dosucha čistiacou handričkou. DÔLEŽITÉ! Výrobok nikdy nečistite drsnými čistiacimi prostriedkami.

Pokyny k likvidácii

Výrobok a obalový materiál zlikvidujte podľa aktuálnych miestnych predpisov. Obalový materiál (ako napr. fóliové vrecká) uschovajte mimo dosahu detí. Ďalšie informácie o možnostiach likvidácie zastaraného výrobku dostanete na svojej obecnej alebo mestskej správe. Výrobok a obal zlikvidujte ekologicky.

Recyklačný kód slúži na označenie rôznych materiálov za účelom vrátenia do kolobehu opätovného používania (recyklácia). Kód pozostáva z recyklačného symbolu pre zobrazenie kolobehu opätovného používania a čísla, ktoré označuje materiál.

Pokyny k záruke a priebehu servisu

Výrobok bol vyrobený veľmi starostlivo a pod stálou kontrolou. Na tento výrobok poskytuje DELTA-SPORT HANDELSKONTOR GmbH súkromnú koncovým užívateľom trojročnú záruku odo dňa kúpy (záručná lehota) po splnení nasledovných podmienok. Záruka platí len na chyby materiálu a spracovania. Záruka sa nevzťahuje na diely, ktoré podliehajú bežnému opotrebovaniu a preto sa považujú za diely podliehajúce opotrebovaniu (napr. batérie) alebo krehké diely, ako sú spínače alebo diely vyrobené zo skla. Nároky z tejto záruky zanikajú, keď sa výrobok používal neodborne alebo nesprávne, mimo určenia na používanie alebo určeného rozsahu používania alebo neboli dodržané pokyny návodu na obsluhu, s výnimkou, že koncový užívateľ preukáže, že ide o chybu materiálu alebo spracovania, ktorá nebola spôsobená niektorou z hore uvedených okolností.
Záruku je možné uplatniť len počas záručnej lehoty po predložení originálu pokladničného dokladu. Originál pokladničného dokladu preto prosím uschovajte. Záručná doba sa kvôli prípadným záručným opravám, zákonnej záruke alebo ako obchodné gesto nepredĺžuje. Platí to aj pre vymenené a opravené diely.
Pri reklamáciách sa prosím najskôr obráťte na dole uvedenú Service-Hotline alebo sa s nami spojte prostredníctvom e-mailu. Ak sa jedná o záručný prípad, výrobok – podľa našej voľby – bezplatne opravíme, vymeníme alebo vrátime kúpnu cenu. Ďalšie práva zo záruky nevyplývajú.
Vaše zákonné práva, hlavne nároky na záručné plnenie voči príslušnému predajcovi, nie sú touto zárukou obmedzené.

IAN: 436299_2307

(SK) Servis Slovensko
Tel.: 0850 232001
E-Mail: deltasport@lidl.sk

Hjertelig tillykke!
Du har valgt at købe et kvalitetsprodukt. Lær produktet at kende, inden du bruger det første gang.

Det gør du ved at læse nedenstående brugervejledning omhyggeligt.

Brug kun produktet som beskrevet og til de angivne anvendelsesområder. Opbevar denne brugervejledning et sikkert sted. Udlever også alle dokumenter, hvis produktet videregives til en tredjepart.

Leveringsomfang (fig. A)

1 x miniluftpumpe (1)
1 x mini-luftpumpeholder (2)
2 x skrue (3)
1 x velcrobånd (4)
1 x brugervejledning

Tekniske data

Mål:
Diameter: Ø ca. 25 mm
Længde: ca. 288 mm
Vægt: ca. 200 g
Nominelt tryk: 5,5 bar/80 psi
Pumpevolumen: ca. 70 ml

Fremstillingsdato (måned/år): 12/2023

Bestemmelsesmæssig brug

Dette produkt er udviklet til privat brug til pumpning af alle almindelige cykeldæk med schrader-, dunlop- eller sclaverandventil. Cykelmonteringen er kun egnet til cykelstel, der har huller til beslag (fig. B). Ikke egnet til at pumpe bildæk!

Sikkerhedsanvisninger

- Defekte artikler må ikke anvendes og skal bortskaffes, da en defekt artikel ikke kan repareres.

Livsfare!

- Lad aldrig børn være alene med emballagematerialet. Der er kvælningsfare.

Fare for kvæstelser!

- På grund af de store betjeningskræfter og de dermed forbundne risici er artiklen ikke egnet til at blive anvendt af børn og personer med fysiske og/eller psykiske handicap.
- Kontroller artiklen og især cykelmonteringen og forbindelsen mellem ventil og mini-pumpe for skader og slitage inden hver brug.
- Ved overtryk er der fare for eksplosion!
- Kontrol af trykket skal ske med et kalibreret måleinstrument.

Fare for forbrænding!

- På grund af friktionen fra mini-luftpumpens stempel og cylinder kan disse dele blive opvarmet under langvarig pumpning. Brug kun artiklen ved at holde i håndtaget.

Undgå tingsskader!

- Pump kun cykeldækket op til det af producenten angivne, maksimale tryk. På cykeldæk er dette for det meste angivet på siden af dækket.

Montering på cykelstellet

1. Fjern skruerne (A) fra stellet, som er beregnet til montering af flaskeholderen (fig. B).
2. Fastgør mini-luftpumpeholderen (2) til stellet med de medfølgende skruer (3) eller skruerne (A) på flaskeholderen (fig. C).
3. Fastgør pumpen ved at trykke den fast i mini-pumpeholderen og fastgøre den med velcrobåndet (4) (fig. D).

Advarsel! Hvis de medfølgende skruer er for store eller for små, skal du købe passende skruer hos din lokale forhandler. Sørg altid for, at den sidder sikkert fast! Selv på uhindret terræn skal cykelmonteringen sidde fast og ikke kunne vrikkes. Ellers risikerer du at miste cykelmonteringen inklusive mini-pumpen.

Ventiltyper (fig. H)

B: racerventil (også kaldet Presta-ventil eller fransk ventil)

Denne ventil er den smalleste ventil og anvendes primært til racercykler. Skru ventilhætten af. På ventilhovedet sidder der en fingermøtrik (B1), som skal drejes mod uret for at pumpe dækket. Skru begge dele fast og på igen, når du er færdig med oppumpningen.

Advarsel: Ventilen kan nemt blive bøjet.

C: Schrader-ventil (også kaldet autoventil)

Denne ventil er den mest stabile ventil og anvendes primært til mountainbikes og trekkingcykler. Skru ventilhætten af. Ventilen har ingen møtrik, der skal løsnes før oppumpningen.

D: almindelig ventil (også kaldet Dunlop-ventil)

Denne ventil er smal men stabil og anvendes primært til almindelige cykler. Skru ventilhætten af. Under ventilhovedet sidder der en møtrik, som du skal løsne ved at dreje den mod uret før oppumpningen. Skru begge dele fast og på igen, når du er færdig med oppumpningen.

Brug

Teleskopfunktion

- Vælg ved lavt dæktryk til stort volumen **1. Volume**: Aktiver mini-pumpens teleskopfunktion ved at dreje låseskiven (1a) til venstre (fig. E).
- For at opnå et højt dæktryk skal du deaktivere teleskopfunktionen. Gør dette ved at vælge **2. Pressure**: Tryk mini-pumpen sammen, og drej låseskiven (1a) til højre, til den går i hak med et tydeligt "klik" (fig. E).

Pumpning

Bemærk: Træk håndtaget (1b) helt op, inden du pumper, og fold håndtaget ud i et T-håndtag. Drej grebet for at låse det (fig. E).

- Alt efter om du har en Schrader-ventil, Dunlop-ventil eller en racerventil, skruer du den pågældende side af ventiladapteren (1c) på pumpeslangen. Det gøres ved at dreje med uret på omløbermøtrikken med adapteren. Hvis du har en Schrader-ventil, skruer du den side af ventiladapteren (1c), som er mærket med "P", på pumpeslangen (fig. F). Den side af ventiladapteren, der er mærket med "S", er frit tilgængelig og kan sættes på Schrader-ventilen. Hvis du har en racerventil (også kaldet Presta-ventil eller fransk ventil) eller en Dunlop-ventil, skruer du den side af ventiladapteren (1c), som er mærket med "S", på pumpeslangen (fig. F). Den side af ventiladapteren, der er mærket med "P", er frit tilgængelig og kan sættes på racer- eller Dunlop-ventilen.
- Tag hætten af ventilen.
- Skru den tilsvarende ende af pumpeslangen på den ÅBNE ventil, og pump derefter (fig. G). Læs følgende afsnit om racerventilen.

Bemærk: Når pumpehåndtaget står nedad, er det ikke altid sikkert, at det bliver stående i den position. Slangen skal være sagt fast på håndtaget, for at håndtaget bliver stående i sin position.

Specielt ved oppumpning af cykeldæk med en Sclaverand-ventil:

1. Løsn fingermøtrikken på ventilen (ventilhuset).
2. Skru den anden ende af pumpeslangen lodret på cyklens Sclaverand-ventil, og begynd at pumpe.
3. Skru ventilens fingermøtrik fast igen, når du er færdig med oppumpningen.

Advarsel! Slangen til mini-pumpen må ikke knækkes!

- Betjen mini-luftpumpen regelmæssigt og ikke for hurtigt.
- Når du ikke bruger produktet, skal mini-luftpumpen sættes på mini-luftpumpeholderen.

Opbevaring, rengøring

Opbevar altid artiklen tør og ren ved stuetemperatur, når den ikke er i brug. Rengør kun med vand, og tør efter med et viskestykke.
VIGTIGT! Må aldrig rengøres med skrappe rengøringsmidler.

Henvisninger vedr. bortskaffelse

Bortskaf artiklen og emballagematerialerne i henhold til aktuelle, lokale forskrifter. Opbevar emballagematerialer (som f.eks. folieposer) utilgængeligt for børn. Yderligere informationer om bortskaffelse af den udtjente artikel kan indhentes hos kommunen. Bortskaf artiklen og emballagen på en miljøvenlig måde.

Genbrugskoden tjener til identifikation af forskellige materialer med hensyn til tilbageførsel til genanvendelseskredsløbet (recycling).
Koden består af et genbrugssymbol, som afspejler genanvendelseskredsløbet, og et tal, der identificerer materialet.

Oplysninger om garanti og servicehåndtering

Varen er fremstillet med største omhu og under løbende kontrol. DELTA-SPORT HANDELSKONTOR GmbH yder private slutkunder tre års garanti på varen fra købsdato (Garantifrist) i henhold til følgende bestemmelser. Garantien gælder kun for materiale- og fremstillingsfejl. Garantien dækker ikke dele, der udsættes for normal slitage og derfor må betragtes som sliddele (f.eks. batterier) eller skrøbelige dele såsom afbrydere eller dele, der er fremstillet af glas.
Garantien kan ikke gøres gældende, hvis varen er blevet anvendt ukorrekt eller uagtsomt eller til andre formål end det tilsigtede eller i det tilsigtede omfang. Garantien bortfalder ligeledes ved manglende overholdelse af anvisningerne i betjeningsvejledningen. Kunden skal kunne påvise, at der er tale om materiale- eller fremstillingsfejl og ikke fejl som følge af ovenstående omstændigheder.
Garantien kan kun gøres gældende i garantiperioden mod fremvisning af original kvittering. Gem derfor den originale kvittering. Garantiperioden forlænges ikke i tilfælde af reparation i henhold til garantien, den lovpligtige garanti eller pr. kulance. Dette gælder også for udskiftede og reparerede dele.
I tilfælde af klager er det muligt at kontakte nedenstående servicelinje eller kontakte os pr. e-mail. Ved garantisager vil vi efter eget skøn reparere varen uden beregning, ombytte varen eller refundere købsprisen. Der er ingen yderligere rettigheder under garantien.
Dine lovmæssige rettigheder, herunder navnlig garantikrav over for sælger, indskrænkes ikke som følge af denne garanti.

IAN: 436299_2307

(DK) Service Danmark
Tel.: 32 710005
E-Mail: deltasport@lidl.dk

Szívből gratulálunk!
Vásárlásával kiváló minőségű terméket választott. Használatba vétele előtt ismerkedjen meg a termékkel.

Figyelmesen olvassa el az alábbi használati útmutatót.

A terméket kizárólag az itt ismertetett módon, a rendeltetésének megfelelően használja. Gondosan őrizze meg a használati útmutatót. A termék továbbadásakor adja át az összes kapcsolódó dokumentumot is.

Csomag tartalma (A ábra)

1 x mini pumpa (1)
1 x mini pumpatartó (2)
2 x csavar (3)
1 x tépőzár (4)
1 x használati útmutató

Műszaki adatok

Méretek:
Átmérő: Ø kb. 25 mm
Hossz: kb. 288 mm
Tömeg: kb. 200 g
Névleges nyomás: 5,5 bar/80 psi
Lökettérfogat: kb. 70 ml

Gyártási dátum (hónap/év): 12/2023

Rendeltetésszerű használat

A terméket privát használatra terveztük a forgalomban lévő autó, hagyományos és szingó szelepes kerékpárkerekek felpumpálásához. A kerékpártartó csak olyan kerékpár keretén használható, amelyen megfelelő furatok találhatók a rögzítéséhez (B ábra). A termék gépkocsi kerekek felpumpálására nem alkalmas!

Biztonsági utasítások

- A meghibásodott terméket nem szabad tovább használni, azt le kell selejtezni, mert a termék nem javítható.

Életveszély!

- Soha ne hagyjon gyermeket felügyelet nélkül a csomagolóanyaggal. Légutak külső elzáródása miatti fulladásveszély.

Balesetveszély!

- A termék a használatához szükséges jelentős erő és a kapcsolódó kockázatok miatt nem alkalmas gyerekek, testi vagy szellemi fogyatékos személyek általi használatra.
- Minden használat előtt ellenőrizze a terméken a sérülés- és kopásnyomokat, különösen a kerékpártartót, valamint a szelep és a mini pumpa közötti jó kapcsolatot.
- A túlnyomás robbanást okozhat!
- A nyomást kalibrált mérőműszerrel kell ellenőrizni.

Égési sérülés veszélye!

- Hosszabb használat során a mini pumpa a dugattyú és a henger közötti súrlódás miatt felforrósodhat. A használat után csak a fogantyúnál fogja meg a terméket.

Előzze meg az anyagi károkat!

- Ne fújja fel jobban a kerékpár kerekét, mint a gyártó által megadott legnagyobb nyomás. Kerékpárok esetén ez többnyire a kerék oldalán megtalálható.

Felszerelés a kerékpárkeretre

1. Oldja ki az ivópalacktartó rögzítésére szolgáló csavarokat (A) a keretből (B ábra).
2. Rögzítse a mini pumpatartót (2) a mellékelt csavarokkal (3) vagy az ivópalacktartó csavarjaival (A) a keretre (C ábra).
3. Rögzítse a pumpát úgy, hogy nyomja erősen a mini pumpatartóba, majd a tépőzárral (4) fixálja (D ábra).

Figyelmeztetés! Ha a mellékelt csavarok túl nagyok vagy túl kicsik, akkor szakkereskedésből szerezzen be megfelelő méretűeket. Gondoskodjon a mindenkori biztos és stabil rögzítésről! A kerékpártartónak még egyenetlen talajon is stabilnak kell lennie, az nem lötyöghet. Különben a kerékpártartót és a mini pumpát elveszítheti.

Szeleptípusok (H ábra)

B: szingó szelep (más néven Presta vagy Sclaverand szelep)

A szelepek közül ez a legvékonyabb, elsősorban versenykerékpárokon használják. Csavarja le a szelepsapkát. A szelep fején levő kontraanyát (B1) a felfújáshoz az óramutató járásával ellentétes irányba el kell csavarni. A felpumpálás után mindkettőt csavarja vissza szorosan.

Figyelmeztetés: a szelep könnyen elgörbül.

C: autó szelep

A szelepek közül ez a legstabilabb, elsősorban hegyi kerékpárokon és túrakerékpárokon használják. Csavarja le a szelepsapkát. A szelepen nincs semmilyen csavaranya, amit a felpumpálás előtt ki kellene csavarni.

D: hagyományos szelep (más néven Dunlop szelep)

Vékony, de stabil szelep, elsősorban a mindennapi kerékpárokon használják. Csavarja le a szelepsapkát. A szelepfej alatt van egy csavaranya, amelyet a felfújás előtt az óramutató járásával ellentétes irányba ki kell csavarni. A felpumpálás után mindkettőt csavarja vissza szorosan.

Használat

Teleszkóp funkció

- Alacsony keréknyomáson, nagy volumenhez válassza ki az **1. Volume**: Oldja ki ehhez a mini pumpa teleszkópfunkció reteszét a reteszelő kerék (1a) balra forgatásával (E ábra).
- Magas keréknyomás a teleszkópfunkció lezárásával érhető el. Válassza ki ehhez a **2. Pressure**: Nyomja össze a mini pumpát és bepattanásig, hallható „katt" hangig forgassa jobbra a rögzítőkereket (1a) (E ábra).

Pumpálás menete

Megjegyzés: pumpálás előtt húzza ki a fogantyút (1b) teljesen, és fordítsa el a fogantyút T alakba. Fordítsa el a fogantyút, hogy reteszelődjön (E ábra).

- Attól függően, hogy autó, hagyományos vagy szingó szelepről van-e szó, csavarja a szelepadapter (1c) megfelelő végét a pumpatömlőre. Ehhez forgassa el az óramutató járásával megegyező irányba az adapterrel az összekötő anyát.
  Ha autó szelepe van, akkor a szelepadapter (1c) „P" betűvel jelölt végét csavarja a pumpatömlőre (F ábra). A szelepadapter „S" vége szabadon hozzáférhető, és felhelyezhető az autó szelepre.
  Szingó szelep (más néven Presta szelep) vagy hagyományos szelep esetén a szelepadaptert (1c) „S" betűvel jelölt végével csavarja a pumpatömlőre (F ábra). A szelepadapter „P" vége szabadon hozzáférhető, és felhelyezhető a szingó vagy hagyományos szelepre.
- Távolítsa el a védőkupakot a tömlőszelepről.
- Csavarja a pumpatömlő megfelelő végét a NYITOTT szelepre, majd kezdje el a pumpálást (G ábra). Szingó szelepekhez vegye figyelembe a következő szakaszt.

Megjegyzés: ha a pumpa fogantyúja lefelé van fordítva, akkor előfordulhat, hogy elmozdul a helyéről. Ahhoz, hogy a fogantyú ne mozduljon el a helyéről, a tömlőt megfelelően kell rögzíteni a fogantyún.

A szingó szelepes kerékpárgumikra vonatkozó egyedi utasítások:

1. Csavarja le a kontraanyát a kerékpárszelepről (a kerékpárszelepházról).
2. Csavarja a pumpatömlőt a megfelelő végével függőségesen a kerékpár szingó szelepére, majd kezdjen el pumpálni.
3. A felpumpálás után csavarja vissza szorosan a kontraanyát a kerékpárszelepre.

Figyelmeztetés! A mini pumpa tömlőjét nem szabad megtörni!

- A mini pumpát egyenletesen, ne túl gyorsan használja.
- Ha már nincs szükség a termékre, akkor helyezze a mini pumpát a mini pumpatartóba.

Tárolás, tisztítás

A terméket mindig száraz, tiszta és szobahőmérsékletű helyen tárolja, ha azt nem használja. Csak vízzel tisztítsa, majd törlőkendővel törölje szárazra. FONTOS! Ne használjon éles tisztítószereket a tisztításához.

Tudnivalók a hulladékkezelésről

A terméket és a csomagolóanyagokat a hatályos helyi előírásoknak megfelelően semmisítse meg. A csomagolóanyagokat (például fóliatasakokat) tartsa távol a gyermekektől. Az elhasználódott termék ártalmatlanításával kapcsolatos további információkat a települési vagy városi önkormányzattól tudhatja meg. A terméket és a csomagolást környezetkímélő módon kell ártalmatlanítani.

Az újrahasznosítási kód az újrafelhasználási ciklusba való visszavezetésre (újrahasznosítás) szánt különböző anyagok azonosítására szolgál. A kód az újrahasznosítási ciklus újrahasznosítási szimbólumából és az anyagot azonosító számból áll.

A garanciával és a szerviz lebonyolításával kapcsolatos útmutató

A termék nagy gondossággal és állandó ellenőrzés mellett készült. A DELTA-SPORT HANDELSKONTOR GmbH privát végső felhasználóknak a vásárlás dátumától számított három év (garancia időtartama) garanciát ad erre a termékre a következő rendelkezések szerint. A garancia csak anyaghibára és feldolgozási hibára érvényes. A garancia nem terjed ki a szokásos elhasználódásnak kitett, ezért kopó alkatrésznek tekintendő alkatrészekre (pl. elemek), valamint a törékeny alkatrészekre sem, például a kapcsolókra vagy az üvegből készült alkatrészekre.
Kizárásra kerül a garanciaigény, ha a terméket szakszerűtlenül vagy helytelenül, nem rendeltetésszerűen vagy nem az előírányzott felhasználási körben használták, vagy figyelmen kívül hagyták a kezelési útmutató előírásait, kivéve, ha a végső felhasználó bizonyítja, hogy olyan anyag- vagy feldolgozási hiba áll fenn, amely nem a fent említett körülmények valamelyikéből ered.
A garanciaigény csak a garancia időtartamán belül, az eredeti pénztári bizonylat bemutatásával érvényesíthető. Ezért kérjük, őrizze meg az eredeti pénztári bizonylatot. A garancia, a törvényes garancia vagy a méltányosság alapján végzett esetleges javítások a garancia időtartamát nem hosszabbítják meg. Ez vonatkozik a kicserélt és javított alkatrészekre is.
Kérjük, hogy reklamáció esetén először az alábbi szervizvonalat hívja, vagy e-mailen keressen minket. Garanciális esetekben a terméket saját döntésünk alapján ingyenesen megjavítjuk, kicseréljük vagy megtérítjük a vételárat. A garanciából további jogok nem következnek.
A jelen garancia nem korlátozza az Ön törvényes jogait, különösen a mindenkori értékesítővel szembeni garanciaigényét.

IAN: 436299_2307

(HU) Szervíz Magyarország
Tel.: 06800 21225
E-Mail: deltasport@lidl.hu