OWIM GmbH & Co. KG
Stiftsbergstraße 1
74167 Neckarsulm
GERMANY

Model No.: HG11063
Version: 06/2026

IAN 521178_2601

/// PARKSIDE®

PDF ONLINE
parkside-diy.com

ASH VACUUM CLEANER / ASCHESAUGER / ASPIRATEUR DE CENDRES PAS 20 A1

GB
ASH VACUUM CLEANER
Operation and safety notes
Translation of the original instructions

DE AT BE
ASCHESAUGER
Bedienungs- und Sicherheitshinweise
Originalbetriebsanleitung

FR BE
ASPIRATEUR DE CENDRES
Instructions d'utilisation et consignes de sécurité
Traduction de la notice originale

NL BE
ASZUIGER
Bedienings- en veiligheidsinstructies
Vertaling van de oorspronkelijke gebruiksaanwijzing

PL
ODKURZACZ KOMINKOWY
Wskazówki dotyczące obsługi i bezpieczeństwa
Tłumaczenie instrukcji oryginalnej

CZ
VYSAVAČ NA POPEL
Pokyny pro obsluhu a bezpečnostní pokyny
Překlad původního návodu k používání

SK
VYSÁVAČ NA POPOL
Pokyny pre obsluhu a bezpečnostné pokyny
Preklad pôvodného návodu na použitie

ES
ASPIRADOR DE CENIZA
Instrucciones de utilización y de seguridad
Traducción del manual original

DK
ASKESUGER
Brugs- og sikkerhedsanvisninger
Oversættelse af den originale brugsanvisning

IT
BIDONE ASPIRACENERE
Indicazioni per l'uso e per la sicurezza
Traduzione delle istruzioni originali

HU
HAMUPORSZÍVÓ
Kezelési és biztonsági utalások
Eredeti használati utasítás fordítása

PT
ASPIRADOR DE CINZAS
Instruções de utilização e de segurança
Tradução do manual original

IAN 521178_2601

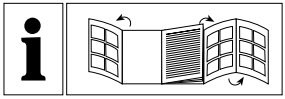

GB	Operation and safety notes	Page	5
DE/AT/BE	Bedienungs- und Sicherheitshinweise	Seite	18
FR/BE	Instructions d‘utilisation et consignes de sécurité	Page	33
NL/BE	Bedienings- en veiligheidsinstructies	Pagina	49
PL	Wskazówki dotyczące obsługi i bezpieczeństwa	Strona	64
CZ	Pokyny pro obsluhu a bezpečnostní pokyny	Strana	79
SK	Pokyny pre obsluhu a bezpečnostné pokyny	Strana	92
ES	Instrucciones de utilización y de seguridad	Página	105
DK	Brugs- og sikkerhedsanvisninger	Side	120
IT	Indicazioni per l’uso e per la sicurezza	Pagina	133
HU	Kezelési és biztonsági utalások	Oldal	148
PT	Instruções de utilização e de segurança	Página	161

A

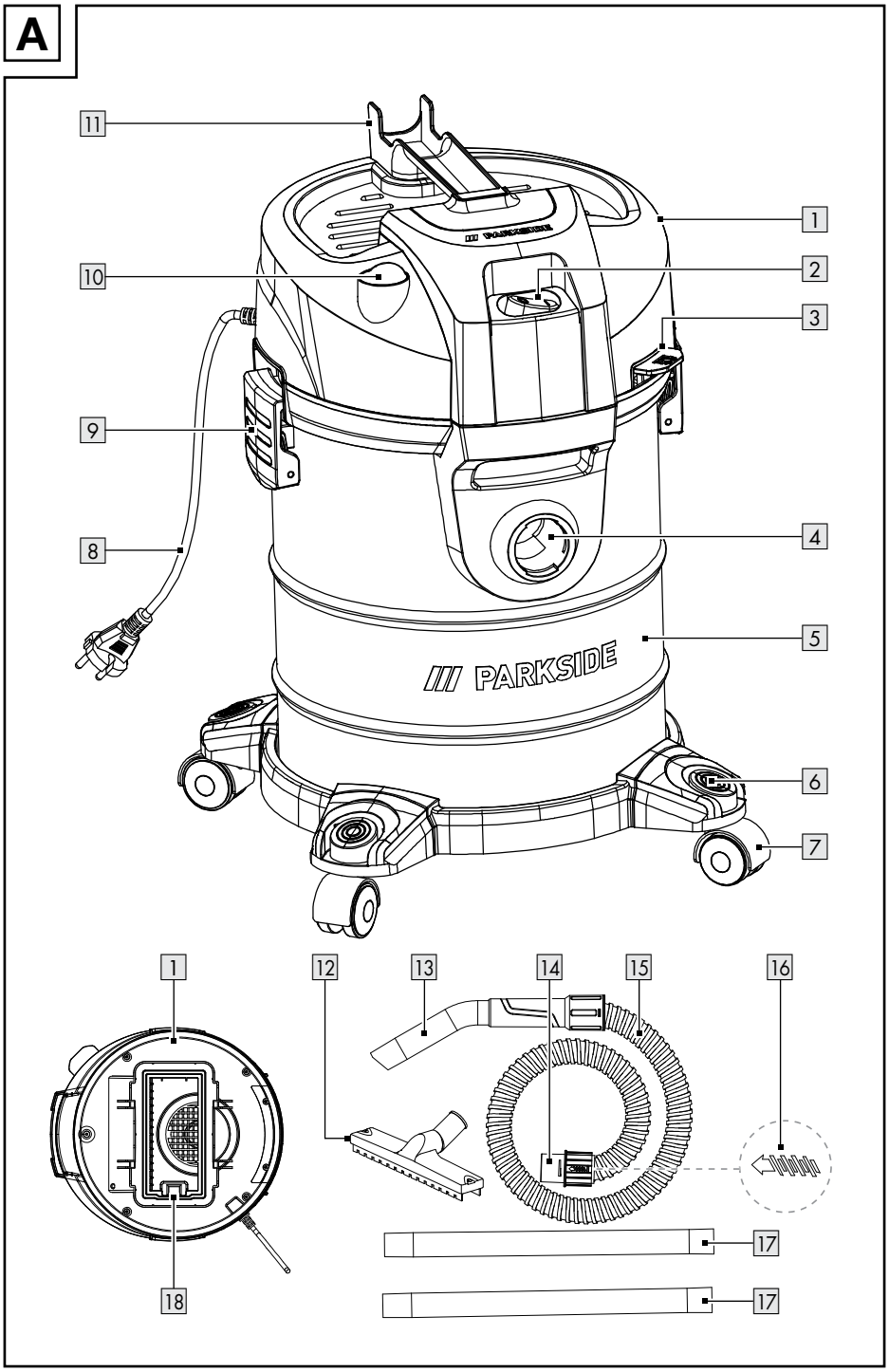

B

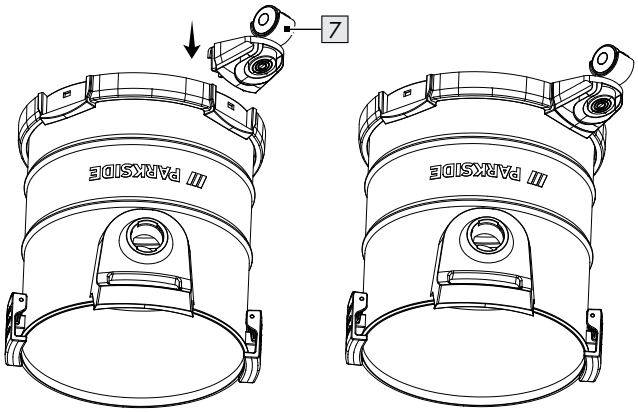

C

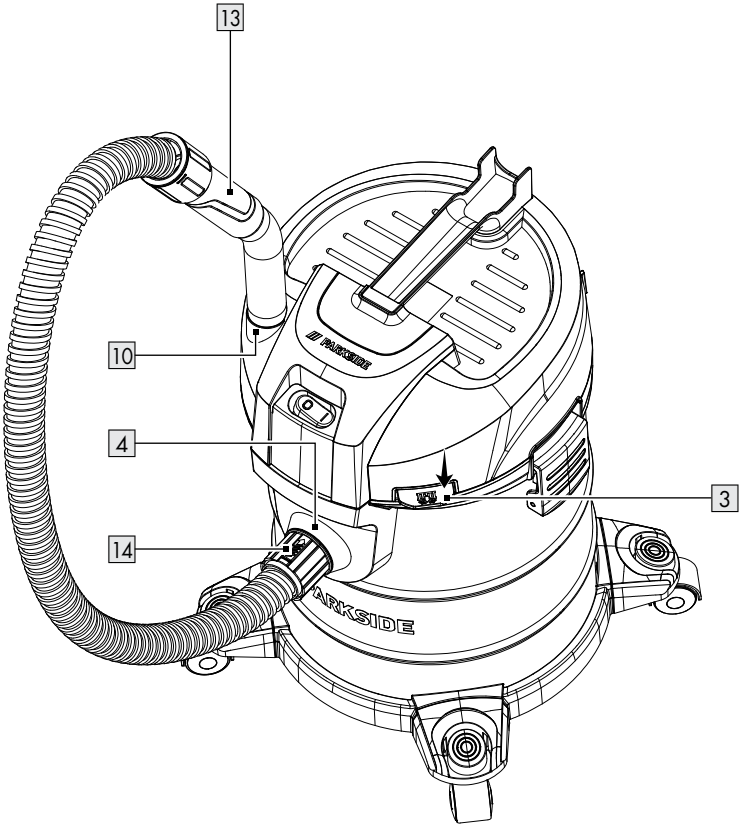

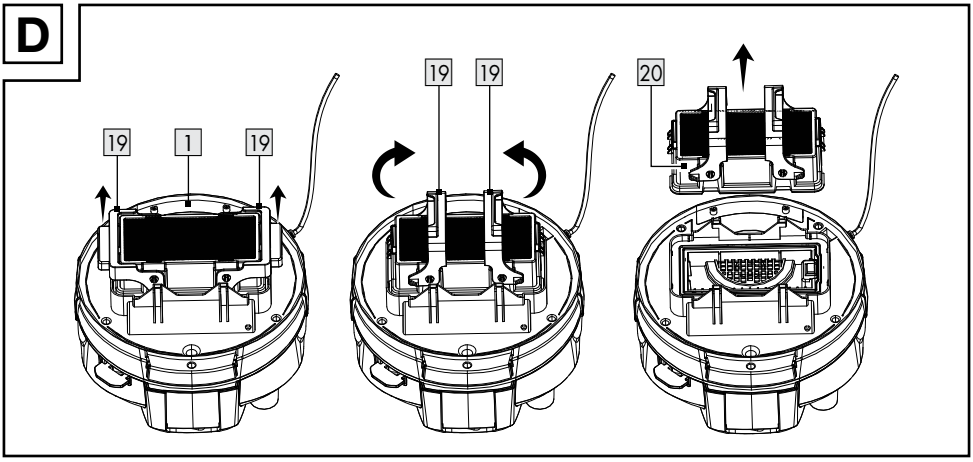
D
19
1
19
19
19
20

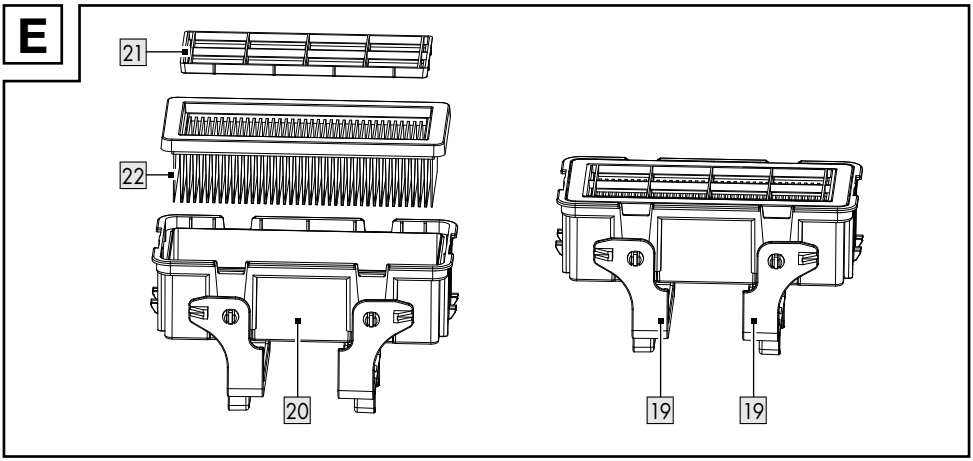
E
21
22
20
19
19

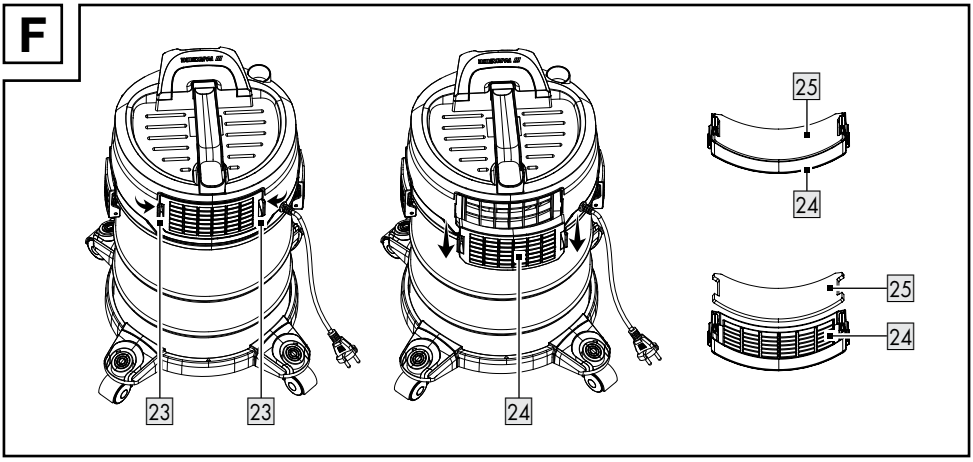
F
23
23
24
25
24
25
24

G

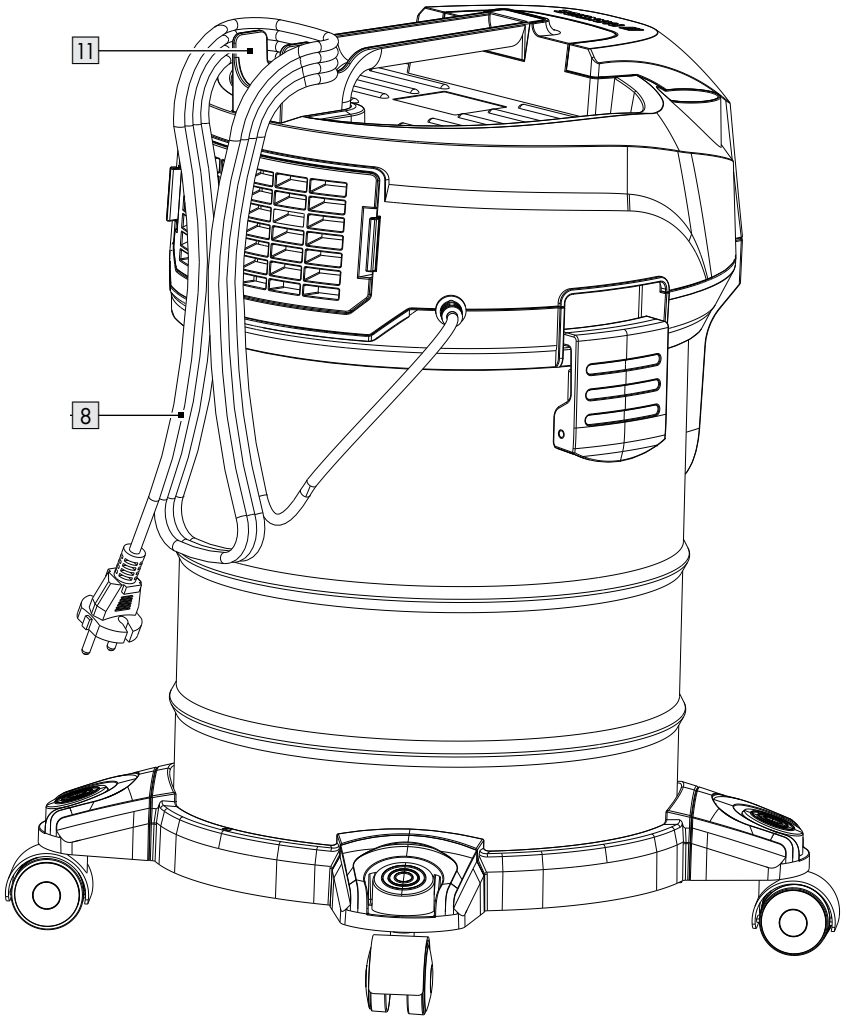

H

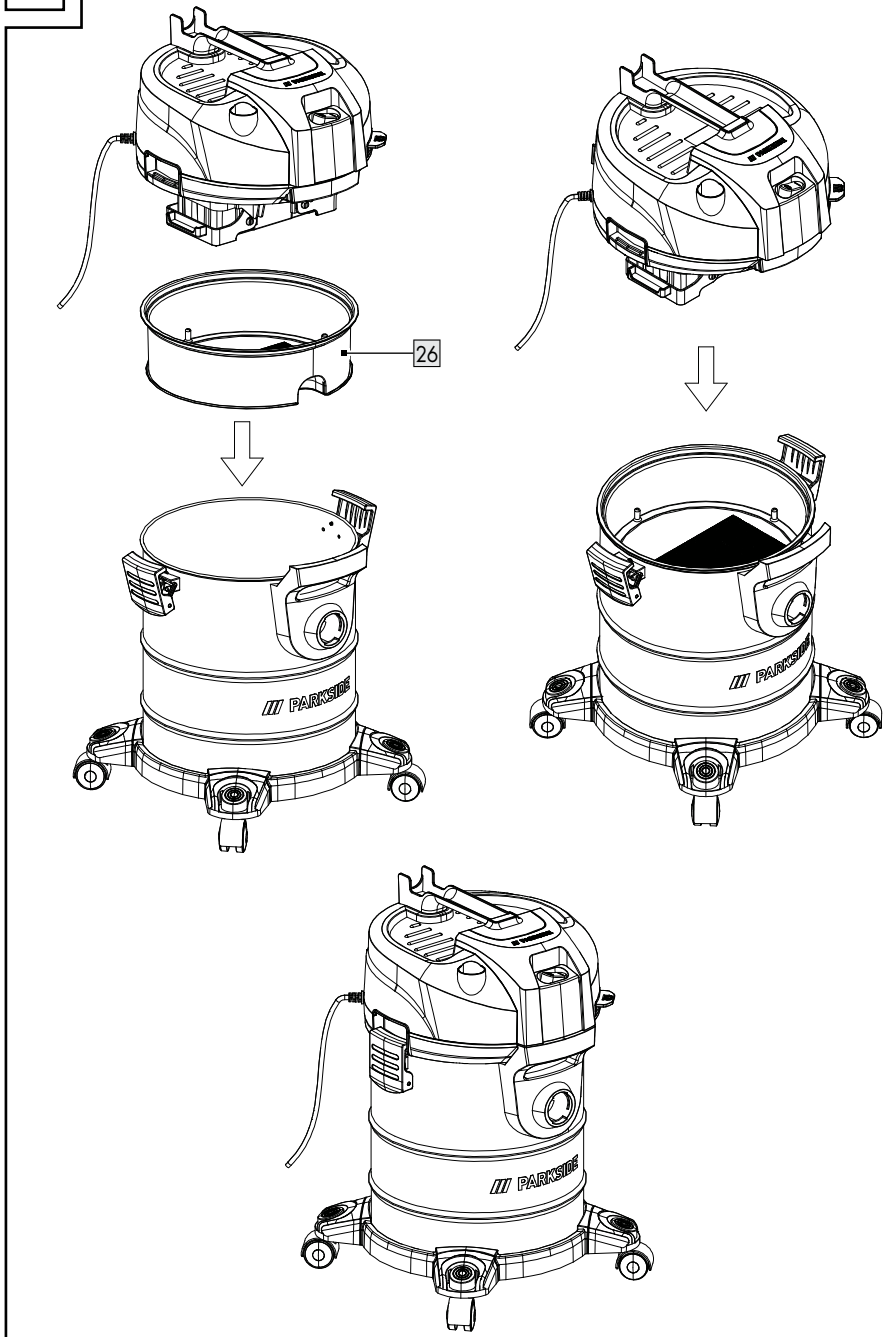

Warnings and symbols used . . . . . Page 6
Introduction . . . . . Page 7
Intended use . . . . . Page 7
Scope of delivery . . . . . Page 7
Description of parts . . . . . Page 7
Technical data . . . . . Page 8
Safety feature . . . . . Page 8
Safety instructions . . . . . Page 8
Before first use . . . . . Page 12
Before use . . . . . Page 12
Installing the swivel castors . . . . . Page 12
Connecting the hose . . . . . Page 12
Disconnecting the hose . . . . . Page 12
Connecting the suction tube . . . . . Page 12
Connecting the floor nozzle . . . . . Page 12
Storing the floor nozzle . . . . . Page 12
Fixing and removing the container lid . . . . . Page 12
Operation . . . . . Page 13
Emptying the metal container . . . . . Page 13
Cleaning the pleated filter . . . . . Page 13
Replacing the pleated filter . . . . . Page 13
Replacing the outlet filter . . . . . Page 14
Replacement parts/Accessories . . . . . Page 14
Storage . . . . . Page 14
Troubleshooting . . . . . Page 15
Transportation . . . . . Page 15
Cleaning and care . . . . . Page 16
Disposal . . . . . Page 16
Warranty . . . . . Page 16
Warranty claim procedure . . . . . Page 17
Service . . . . . Page 17

Warnings and symbols used

The following warnings are used in this user manual, on the packaging and on the rating label:

	Read the instruction manual!		Use the product in dry indoor spaces only!
	Switch off the product and disconnect it from the power supply before replacing attachments, cleaning and when not in use!		Do not vacuum incandescent materials!
			Do not vacuum burning ashes!
	DANGER! This symbol in combination with the signal word “Danger“ marks a high-risk hazard that if not prevented could result in death or serious injury.	MAX 40°C	Only vacuum cold ashes, temperature max. 40 °C!
		NO WATER	Do not vacuum water or any kind of fluid!
	WARNING! This symbol in combination with the signal word “Warning” marks a medium-risk hazard that if not prevented could result in death or serious injury.		Danger – risk of electric shock!
			Symbol for a Protection Class II product
	CAUTION! This symbol in combination with the signal word “Caution” marks a low-risk hazard that if not prevented could result in minor or moderate injury.		Alternating current/voltage
			Safety information Instructions for use
	WARNING - fire hazard! This symbol indicates do not vacuum burning materials. Wait until ashes have completely cooled before cleaning. Keep away from open flames and heat sources.	CE	CE mark indicates conformity with relevant EU directives applicable for this product.
			ATTENTION! This symbol with the signal word “Attention” indicates a possible property damage.

ASH VACUUM CLEANER

Introduction

We congratulate you on the purchase of your new product. You have chosen a high quality product. The instructions for use are part of the product. They contain important information concerning safety, use and disposal. Before using the product, please familiarise yourself with all of the safety information and instructions for use. Only use the product as described and for the specified applications. If you pass the product on to anyone else, please ensure that you also pass on all the documentation with it.

Intended use

⚠ WARNING!

- ▶ "Cold ash" is ash cooled down for a sufficient time without any pockets of embers inside. This can be confirmed by scouring the ash for pockets of embers by using metal tools before using the product. Cold ash does not emit any recognizable heat.
- ▶ Vacuum only ashes from admissible fuels!

- This product is intended for removing cold ash with a temperature not higher than 40 °C, and other cold small objects from chimneys, charcoal stoves, ashtrays or barbecue grills.
- The product is not suitable for vacuuming the following materials:
  - Liquids
  - Soot and glowing embers
  - Cement, gypsum and lime dust
  - Any materials that are combustible, explosive or constitute a health hazard
  - Heating boilers and oil-burning ovens
- Any other use or modification of the product are considered improper use and can result in hazards such as death, personal injury and damage. The manufacturer is not liable for any damages caused by improper use. The product is exclusively intended for household use. The product is not intended for commercial use.
- The floor nozzle 12 is only suitable for cleaning hard floors. The floor nozzle is not suitable for cleaning carpets.

Scope of delivery

After unpacking the product, check if the delivery is complete and if all parts are in good condition. Remove all packing materials before use.

1 Container lid (includes motor drive system and housing)
1 Metal container
1 Hose
1 Floor nozzle
2 Suction tubes
4 Swivel castors
1 Pleated filter with cover (pre-installed)
1 Outlet filter (pre-installed)
1 User manual

Description of parts

Before reading, unfold the page containing the illustrations and familiarise yourself with all functions of the product.

Fig. A

1 Container lid
2 On/off switch
3 Filter cleaning switch
4 Vacuum connector with notch
5 Metal container
6 Nozzle holder
7 Swivel castor
8 Power cord with power plug
9 Latch
10 Hose adaptor holder with notch
11 Power cord holder

12 Floor nozzle
13 Hose adaptor
14 Hose coupler
15 Hose
16 (coupler marking)
17 Suction tube (2 sections)
18 Safety switch

Fig. D

19 Bracket (pleated filter housing)
20 Pleated filter housing

Fig. E

21 Pleated filter cover
22 Pleated filter

Fig. F

23 Locking clamp (outlet grid)
24 Outlet grid
25 Outlet filter

Fig. H
26 Dust cover

Technical data

Ash vacuum cleaner	**PAS 20 A1**
Model number:	HG11063
Rated input power (power consumption):	1,000 W
Rated input voltage:	220–240 V~, 50 Hz
Declared off mode power:	≤0.3 W
Suction force:	17 kPa (170 mbar)
Suction rate:	27 l/s
Power cord length:	5 m
Protection class:	II/⧈
Hose length:	approx. 1.7 m
Guaranteed sound power level L_{wA}:	83 dB(A)

Metal container capacity	
Size:	Ø 28.5 cm × H 33 cm
Gross volume:	20 l

Safety feature

- The safety switch 18 at the bottom of the container lid 1 prevents the product from being operated when the pleated filter housing 20 is not installed.

Safety instructions

BEFORE USING THE PRODUCT, PLEASE FAMILIARISE YOURSELF WITH ALL OF THE SAFETY INFORMATION AND INSTRUCTIONS FOR USE! WHEN PASSING THIS PRODUCT ON TO OTHERS, PLEASE ALSO INCLUDE ALL THE DOCUMENTS!

In the case of damage resulting from non-compliance with these operating instructions the warranty claim becomes invalid! No liability is accepted for consequential damage! In the case of material damage or personal injury caused by incorrect handling or non-compliance with the safety instructions, no liability is accepted!

Children and persons with limitations

⚠ **WARNING! DANGER OF DEATH AND ACCIDENTS FOR TODDLERS AND CHILDREN!** Never leave children unsupervised with the packaging material. The packaging material represents a danger of suffocation. Children frequently underestimate the dangers.

- This product can be used by children aged from 8 years and above and persons with reduced physical, sensory or mental capabilities or lack of experience and knowledge if they have been given supervision or instruction concerning use of the product in a safe way and understand the hazards involved.
- Children shall not play with the product.
- Cleaning and user maintenance shall not be made by children unless they are older than 8 and supervised.

Intended use

⚠ **WARNING! Risk of injury!** Misuse may lead to injury. Use this product solely in accordance with these instructions. Do not attempt to modify the product in any way.

Electrical safety

⚠ **CAUTION:** In order to avoid a hazard due to inadvertent resetting of the thermal cut-out, this appliance must not be supplied through an external switching device, such as a timer, or connected to a circuit that is regularly switched on and off by the utility.

⚠ **DANGER! Risk of electric shock!** Never attempt to repair the product yourself. In case of malfunction, repairs are to be conducted by qualified personnel only.

⚠ **WARNING! Risk of electric shock!** Do not immerse the product's electrical components in water or other liquids. Never hold the product under running water.

⚠ **WARNING! Risk of electric shock!** Never use a damaged product. Disconnect the product from the socket outlet and contact your retailer if it is damaged.

⚠ **WARNING! Risk of electric shock!** Do not operate the product with wet hands or while standing on a wet floor.

⚠ **WARNING! Risk of injury!** Turn off the product and disconnect it from the power supply before cleaning and when the product is not in use.

- Do not use the product anymore if it has been dropped.
- Before connecting the power plug to the power supply: Check that the voltage and the current rating correspond with the power supply details shown on the product's rating label.
- Regularly check the power plug and the power cord for damages. If the power cord is damaged, it must be replaced by the manufacturer, its service agent or similarly qualified persons in order to avoid a hazard.
- Protect the power cord against damages. Do not let it hang over sharp edges, do not squeeze or bend it. Keep the power cord away from hot surfaces and open flames.

Operation

⚠ **WARNING! Risk of injury!** Never use the product to absorb
- water and other liquids,
- burning ashes,
- any material with a temperature exceeding 40 °C,
- incandescent materials.

- Disconnect the product from the power supply
  - when a malfunction occurs,
  - before attaching/changing accessories,
  - before cleaning the product,
  - if you will not use the product for a long time,
  - during a thunderstorm and
  - after each use.
- Disconnect the product from the power supply by pulling the power plug, but not by pulling on the power cord.
- Defective components must always be replaced by original spare parts.
- Do not obstruct the ventilation slots during operation. Risk of overheating and damage to the product.
- The product is equipped with a thermal fuse that automatically cuts off the power supply if the product overheats. If this safety product has turned off the product, disconnect the product from the power supply and let the product cool. Once the product has cooled down, you can connect the product with the power supply and use the product normally.

Cleaning and storage

⚠ **WARNING! Risk of injury!**
Disconnect the product from the power supply before cleaning work and when not in use.

- Protect the product, its power cord and power plug against dust, direct sunlight, dripping and splashing water.
- Store the product in a cool, dry place, protected from moisture and out of the reach of children.
- Protect the product against heat. Do not place the product close to open flames or heat sources such as stoves or heating appliances.

Before first use

⚠ WARNING!

▶ The product and the packaging are not children's toys! Children must not play with plastic bags, sheets and small parts! There is a danger of choking and suffocation!

- ☐ Unpack all parts and remove all packaging materials.
- ☐ Make sure the delivery contents are complete and free of damage. If you find that parts are missing or damaged, do not use the product and contact your dealer.
- ■ Using an incomplete or damaged product represents a hazard to people and property.

Before use

Installing the swivel castors

Fig. B

1. Turn the metal container 5 upside down so that its base is facing upwards.
2. Insert the swivel castors 7 into the slots at the rim of the metal container's 5 base. The swivel castors must audibly click into place.
3. Ensure that the swivel castors 7 can rotate freely.

Connecting the hose

1. Align ⇦ 16 with the notch in the vacuum connector 4.
2. Push the hose coupler 14 fully into the vacuum connector 4.
3. Turn the hose coupler 14 in a clockwise direction until it is fully engaged.
4. Check if the hose 15 is installed properly by pulling the hose coupler 14 slightly. If the hose coupler does not move, the hose is connected properly.

Disconnecting the hose

- ☐ Disconnecting the hose 15 from the vacuum connector 4 Rotate the hose coupler 14 in an anti-clockwise direction. Pull out the hose coupler.

Connecting the suction tube

NOTE

▶ The suction tube 17 is used for extending the working range.

- ☐ Insert the wide end of one suction tube 17 into the hose adaptor 13.
- ☐ Optional: Connect the second suction tube 17 to the first suction tube.

Connecting the floor nozzle

NOTE

▶ The floor nozzle 12 is only suitable for cleaning hard floors. The floor nozzle is not suitable for cleaning carpets.

- ☐ Insert the wide end of the floor nozzle 12 into the hose adaptor 13 or suction tube 17.

Storing the floor nozzle

- ☐ Slide the floor nozzle 12 into the nozzle holder 6 on one of the swivel castors 7.

Fixing and removing the container lid

- ☐ Fixing the container lid 1:
  - Place the container lid on the metal container 5.
  - Lock the container lid 1 in place with the latches 9.
- ☐ Removing the container lid 1:
  - Undo the latches 9.
  - Lift the container lid 1 off the metal container 5.

Operation

⚠ WARNING! Risk of injury!

- ▶ Do not vacuum incandescent materials. Even material that looks as though it has cooled off on the outside may still be very hot on the inside. Hot extracted material could be set alight again in the air current.
- ▶ Hot ashes should not be purged with water, as the sudden temperature difference can cause ruptures to the chimney.
- ▶ Wait at least 24 hours before vacuuming a fireplace to make sure that the fire has gone out and the ash has cooled down.

NOTE

- ▶ Set the on/off switch 2 to **O** before connecting the product with a suitable power supply.

1. Connect the power plug 8 with a suitable power supply.
2. Switching the product on: Set the on/off switch 2 to **I**.
3. Switching the product off: Set the on/off switch 2 to **O**.

Emptying the metal container

Fig. H

⚠ WARNING!

Always switch the product off and disconnect the power plug 8 from the power supply before performing inspections, installing accessories or making adjustments!

⚠ WARNING!

- ▶ Empty and clean the product before and after use to avoid the collection of materials that could pose a fire hazard in the product.

- ☐ Remove the container lid 1 from the metal container 5 (see “Fixing and removing the container lid“).
- ☐ Take out dust cover 26 from metal container 5.
- ☐ Empty the metal container.

Cleaning the pleated filter

Fig. C

NOTE

- ▶ Clean the pleated filter 22 after each use to preserve the product's full suction power.

1. Connect the hose coupler 14 to the vacuum connector 4.
2. Insert the hose adaptor 13 into the hose adaptor holder 10.
3. Connect the power plug 8 with a suitable power supply.
4. Set the on/off switch 2 to **I**.
5. Press and hold the filter cleaning switch 3 3× for approx. 4 seconds. This blows air through the pleated filter 22.

Replacing the pleated filter

Fig. D, E

⚠ WARNING!

- ▶ Check the pleated filter 22 regularly for damage and deformation. A damaged or deformed pleated filter cannot be cleaned and must be replaced. This is necessary to maintain the functionality of the product and to protect the product from damage.

⚠ WARNING!

- ▶ Only use replacement filters from Lidl or authorized resellers. Filters that are not compatible with the product can lead to injury and product damage.

NOTE

- ▶ The pleated filter housing 20 must press down the safety switch 18. Otherwise, the product does not operate.

1. Set the on/off switch 2 to **O**.
2. Disconnect the power plug 8 from the power supply.
3. Remove the container lid 1 from the metal container 5 (see “Fixing and removing the container lid“).
4. Turn over the container lid 1.
5. Fold both brackets 19 of the pleated filter housing 20 upwards.
6. Lift the pleated filter housing 20 off the container lid 1.
7. Remove the pleated filter cover 21 from the pleated filter 22.
8. Remove the pleated filter 22 from the pleated filter housing 20.
9. Insert the new pleated filter 22 into the pleated filter housing 20.
10. Place the pleated filter cover 21 onto the pleated filter 22.
11. Place the pleated filter housing 20 onto the bottom of the container lid 1.
12. Fold both brackets 19 of the pleated filter housing 20 downwards. The pleated filter housing is fixed once you hear a click sound.

● Replacing the outlet filter

Fig. F

1. Set the on/off switch 2 to **O**.
2. Disconnect the power plug 8 from the power supply.
3. Press the locking clamps 23 on the left and right side of the outlet grid 24 inwards to open the outlet grid.
4. Remove the outlet filter 25.
5. Insert a new outlet filter 25.
6. Reinstall the outlet grid 24.

● Replacement parts/ Accessories

- ■ Customers can obtain compatible replacement parts and accessories via www.optimex-shop.com.
- ■ You can only place orders online.
- □ Have the order number ready for your order.
- □ Contact the Lidl service hotline (see "Service") for further information.

Part	Order number
Hose adaptor 13 and Hose 15	99952558801
Suction tube 17	99952558802
Pleated filter 22	99952558803

● Storage

- ■ The temperature for long term storage (longer than 3 months) should be between +10 °C and +30 °C with a relative humidity not above 60 %.
- □ Set the on/off switch 2 to **O**. Disconnect the power plug 8 from the power supply. Let the product cool down.
- □ Clean the product (see "Cleaning and care").
- □ Wrap the power cord 8 around the power cord holder 11 (Fig. G).
- □ Store the product and its accessories in a dark, dry, frost-free, well-ventilated place.
- □ Always store the product in a place that is inaccessible to children.

Troubleshooting

Fault	Possible cause	Action
The product does not work.	The power plug 8 is not connected to the power supply.	Connect the power plug 8 with a suitable power supply.
The suction power is reduced and the product does not vacuum any dirt.	The metal container is 5 full.	Empty the metal container 5 (see “Emptying the metal container”).
	The air path is blocked.	Check the following parts for blockages and remove them: 5 Metal container 12 Floor nozzle 15 Hose
	The pleated filter 22 is clogged.	Clean the pleated filter 22 (see “Cleaning the pleated filter“).
The suction power is reduced even after cleaning the pleated filter 22.	The pleated filter 22 is damaged.	Replace the pleated filter 22 (see “Replacing the pleated filter“)
The product overheats.	The pleated filter 22 is clogged.	Clean the pleated filter 22 (see “Cleaning the pleated filter“).
	The outlet filter 25 is clogged.	Remove the clogging from the outlet filter 25 or replace the outlet filter (see “Replacing the outlet filter“).
Dust escapes from the product.	The container lid 1 was not installed correctly.	Install the container lid 1 correctly (see “Fixing and removing the container lid”).

Transportation

- Set the on/off switch 2 to **O**. Disconnect the power plug 8 from the power supply. Let the product cool down.
- Protect the product from any heavy impact or strong vibrations which may occur during transportation in vehicles.
- Secure the product to prevent it from slipping or falling over.

Cleaning and care

⚠ WARNING!

Always switch the product off, disconnect the power plug 8 from the power supply and let the product cool down before performing inspection, maintenance and cleaning work!

⚠ ATTENTION! Risk of product damage!

- ▶ Do not use any abrasive, aggressive cleaners, hard brushes, or sharp objects to clean the product or its accessories.
- ▶ Never let fluids get into the product.

- ■ Regular and proper cleaning will help ensure safe use and prolong the life of the product.
- □ The product must always be kept clean, dry and free from oil or grease. Remove dust from the product after each use and before storage.
- □ Clean the product with a dry cloth. Use a soft brush for areas that are hard to reach.
- □ This product does not contain any parts that can be repaired by the user. Contact an authorized service centre or a similarly qualified person to have it checked and repaired.

Disposal

Observe the marking of the packaging materials for waste separation, which are marked with abbreviations (a) and numbers (b) with following meaning: 1–7: plastics/20–22: paper and fibreboard/80–98: composite materials.

Contact your local refuse disposal authority for more details of how to dispose of your wornout product.

Please dispose of the product properly when it has reached the end of its useful life and not in the household waste. Information on collection points and their opening hours can be obtained from your local authority.

Warranty

The product has been manufactured to strict quality guidelines and meticulously examined before delivery. In the event of material or manufacturing defects you have legal rights against the retailer of this product. Your legal rights are not limited in any way by our warranty detailed below.

The warranty for this product is 3 years from the date of purchase. The warranty period begins on the date of purchase. Keep the original sales receipt in a safe location as this document is required as proof of purchase.

Any damage or defects already present at the time of purchase must be reported without delay after unpacking the product.

Should the product show any fault in materials or manufacture within 3 years from the date of purchase, we will repair or replace it – at our choice – free of charge to you. The warranty period is not extended as a result of a claim being granted. This also applies to replaced and repaired parts.

This warranty becomes void if the product has been damaged, or used or maintained improperly.

The warranty covers material or manufacturing defects. This warranty does not cover product parts subject to normal wear and tear, thus considered consumables (e.g. batteries, tubes, cartridges), nor damage to fragile parts, e.g. switches or glass parts.

Warranty claim procedure

So that your request can be processed quickly, please observe the following instructions:

For all inquiries, please have the receipt and item number (IAN 521178_2601) ready as proof of purchase.

The article number can be taken from the identification label on the product, engraving on the product, the front cover of your manual (at the bottom left), or the sticker on the back or bottom of the product.

If malfunctions or other defects arise, first contact the service department indicated below by phone or email.

You can then send a product recorded as defective to the communicated service address postage-free, making sure to enclose proof of purchase (receipt) and information on the details of the defect and when it occurred.

You can download and view this and numerous other manuals at parkside-diy.com. This QR code takes you directly to parkside-diy.com. Choose your country and use the search screen to search for the operating instructions. Entering the item number (IAN) 521178_2601 takes you to the operating instructions for your item.

PDF ONLINE
parkside-diy.com

Service

GB **Service Great Britain**
Tel.: 08000518970
Contact form on *parkside-diy.com*
IAN 521178_2601

CE

Verwendete Warnhinweise und Symbole . . . . . Seite 19
Einleitung . . . . . Seite 20
Bestimmungsgemäßer Gebrauch . . . . . Seite 20
Lieferumfang . . . . . Seite 20
Teilebeschreibung . . . . . Seite 20
Technische Daten . . . . . Seite 21
Sicherheitsmerkmal . . . . . Seite 21
Sicherheitshinweise . . . . . Seite 21
Vor dem ersten Gebrauch . . . . . Seite 25
Vor dem Gebrauch . . . . . Seite 26
Schwenkrollen montieren . . . . . Seite 26
Schlauch verbinden . . . . . Seite 26
Schlauch abkoppeln . . . . . Seite 26
Saugrohr anschließen . . . . . Seite 26
Bodendüse anschließen . . . . . Seite 26
Bodendüse aufbewahren . . . . . Seite 26
Behälterdeckel befestigen und abnehmen . . . . . Seite 26
Bedienung . . . . . Seite 26
Metallbehälter leeren . . . . . Seite 27
Faltenfilter reinigen . . . . . Seite 27
Faltenfilter ersetzen . . . . . Seite 27
Auslassfilter ersetzen . . . . . Seite 28
Ersatzteile/Zubehör . . . . . Seite 28
Aufbewahrung . . . . . Seite 28
Fehlersuche . . . . . Seite 29
Transport . . . . . Seite 30
Reinigung und Pflege . . . . . Seite 30
Entsorgung . . . . . Seite 30
Garantie . . . . . Seite 31
Abwicklung im Garantiefall . . . . . Seite 31
Service . . . . . Seite 32

Verwendete Warnhinweise und Symbole

In der Bedienungsanleitung, auf der Verpackung und auf dem Typenschild werden die folgenden Warnhinweise verwendet:

	Lesen Sie die Bedienungsanleitung!		Verwenden Sie das Produkt nur in trockenen Innenräumen!
	Schalten Sie das Produkt aus und trennen Sie es von der Stromversorgung, bevor Sie Aufsätze austauschen, reinigen und wenn Sie es nicht benutzen!		Keine glühenden Materialien absaugen!
			Keine brennende Asche absaugen!
	GEFAHR! Dieses Symbol mit dem Signalwort „Gefahr“ bezeichnet eine Gefährdung mit einem hohen Risikograd, die, wenn sie nicht vermieden wird, eine schwere Verletzung oder den Tod zur Folge hat.		Nur kalte Asche absaugen, Temperatur max. 40 °C!
			Kein Wasser und keine Flüssigkeiten jeglicher Art absaugen!
	WARNUNG! Dieses Symbol mit dem Signalwort „Warnung“ bezeichnet eine Gefährdung mit einem mittleren Risikograd, die, wenn sie nicht vermieden wird, eine schwere Verletzung oder den Tod zur Folge haben kann.		Gefahr – Risiko eines Stromschlags!
			Symbol für ein Produkt der Schutzklasse II
	VORSICHT! Dieses Symbol mit dem Signalwort „Vorsicht“ bezeichnet eine Gefährdung mit einem niedrigen Risikograd, die, wenn sie nicht vermieden wird, eine geringe oder mäßige Verletzung zur Folge haben kann.		Wechselstrom/-spannung
			Sicherheitshinweise Handlungsanweisungen
	WARNUNG – Brandgefahr! Dieses Symbol weist darauf hin, dass brennbare Materialien nicht abgesaugt werden dürfen. Warten Sie, bis die Asche vollständig abgekühlt ist, bevor Sie mit der Reinigung beginnen. Von offenen Flammen und Wärmequellen fernhalten.		Das CE-Zeichen bestätigt Konformität mit den für das Produkt zutreffenden EU-Richtlinien.
			ACHTUNG! Dieses Symbol mit dem Signalwort „Achtung“ zeigt die Gefahr einer möglichen Sachbeschädigung an.

ASCHESAUGER

Einleitung

Wir beglückwünschen Sie zum Kauf Ihres neuen Produkts. Sie haben sich damit für ein hochwertiges Produkt entschieden. Die Bedienungsanleitung ist Teil dieses Produkts. Sie enthält wichtige Hinweise für Sicherheit, Gebrauch und Entsorgung. Machen Sie sich vor der Benutzung des Produkts mit allen Bedien- und Sicherheitshinweisen vertraut. Benutzen Sie das Produkt nur wie beschrieben und für die angegebenen Einsatzbereiche. Händigen Sie alle Unterlagen bei Weitergabe des Produkts an Dritte mit aus.

Bestimmungsgemäßer Gebrauch

⚠ WARNUNG!

- ▶ „Kalte Asche“ ist Asche, die ausreichend lange erkaltet ist und keine Glutnester mehr enthält. Dies kann festgestellt werden, indem die Asche mit einem metallenen Hilfsmittel durchkämmt wird, bevor das Produkt zum Einsatz kommt. Von der kalten Asche geht keine wahrnehmbare Wärmestrahlung mehr aus.
- ▶ Nur Asche von zulässigen Brennstoffen einsaugen!

- Das Produkt ist zum Entfernen von kalter Asche mit einer Temperatur von nicht mehr als 40 °C und anderen kalten Kleinteilen aus Schornsteinen, Holzkohleöfen, Aschenbechern oder Grillrosten bestimmt.
- Das Produkt ist nicht geeignet zum Absaugen der folgenden Materialien:
  - Flüssigkeiten
  - Ruß und Glut
  - Zement-, Gips- und Kalkstaub
  - Brennbare, explosive oder gesundheitsgefährdende Materialien
  - Heizkessel und Ölöfen
- Jede andere Verwendung oder Veränderung des Produkts gilt als nicht bestimmungsgemäß und kann zu Gefahren wie Tod, Körperverletzung und Sachschäden führen. Der Hersteller haftet nicht für Schäden, die durch unsachgemäßen Gebrauch entstehen. Das Produkt ist ausschließlich für den Hausgebrauch bestimmt. Das Produkt ist nicht für den gewerblichen Gebrauch bestimmt.
- Die Bodendüse 12 ist ausschließlich für die Reinigung von Hartböden geeignet. Die Bodendüse ist nicht für die Reinigung von Teppichen geeignet.

Lieferumfang

Prüfen Sie nach dem Auspacken des Produkts, ob die Lieferung vollständig ist und ob alle Teile in gutem Zustand sind. Entfernen Sie vor der Verwendung alle Verpackungsmaterialien.

1 Behälterdeckel (inkl. Motorantriebs-system und Gehäuse)
1 Metallbehälter
1 Schlauch
1 Bodendüse
2 Saugrohre
4 Schwenkrollen
1 Faltenfilter mit Abdeckung (vorinstalliert)
1 Auslassfilter (vorinstalliert)
1 Bedienungsanleitung

Teilebeschreibung

Schlagen Sie vor dem Lesen die Seite mit den Abbildungen auf und machen Sie sich mit allen Funktionen des Produkts vertraut.

Abb. A

1 Behälterdeckel
2 Ein-/Aus-Schalter

3 Schalter für Filterreinigung
4 Sauganschluss mit Aussparung
5 Metallbehälter
6 Düsenhalter
7 Schwenkrolle
8 Anschlussleitung mit Netzstecker
9 Verriegelung
10 Schlauchadapterhalter mit Aussparung
11 Leitungshalterung
12 Bodendüse
13 Schlauchadapter
14 Schlauchkupplung
15 Schlauch
16 (Kupplungsmarkierung)
17 Saugrohr (2 Teile)
18 Sicherheitsschalter

Abb. D

19 Bügel (Faltenfiltergehäuse)
20 Faltenfiltergehäuse

Abb. E

21 Faltenfilterabdeckung
22 Faltenfilter

Abb. F

23 Verschlussklammer (Auslassgitter)
24 Auslassgitter
25 Auslassfilter

Abb. H
26 Staubschutzabdeckung

Technische Daten

Aschesauger:	**PAS 20 A1**
Modellnummer:	HG11063
Leistungsaufnahme (Nennwert):	1000 W
Nenneingangs-spannung:	220–240 V~, 50 Hz
Deklarierte Leistung im Aus-Zustand:	≤0,3 W
Saugkraft:	17 kPa (170 mbar)
Saugleistung:	27 l/s
Länge der Anschlussleitung:	5 m
Schutzklasse:	II/⧈
Schlauchlänge:	ca. 1,7 m
Garantierter Schallleistungspegel L_{wA}:	83 dB(A)
Kapazität des Metallbehälters	
Abmessungen:	Ø 28,5 cm × H 33 cm
Bruttovolumen:	20 l

Sicherheitsmerkmal

- Der Sicherheitsschalter 18 an der Unterseite des Behälterdeckels 1 verhindert, dass das Produkt betrieben wird, wenn das Faltenfiltergehäuse 20 nicht installiert ist.

⚠ Sicherheitshinweise

MACHEN SIE SICH VOR DER VERWENDUNG DES PRODUKTS MIT ALLEN SICHERHEITSHINWEISEN UND GEBRAUCHS-ANWEISUNGEN VERTRAUT! WENN SIE DIESES PRODUKT AN ANDERE WEITERGEBEN, GEBEN SIE AUCH ALLE DOKUMENTE WEITER!

Im Falle von Schäden aufgrund der Nichteinhaltung dieser Bedienungsanleitung erlischt Ihr Garantieanspruch! Für Folgeschäden wird

keine Haftung übernommen! Im Falle von Sach- oder Personenschäden aufgrund einer unsachgemäßen Benutzung oder Nichteinhaltung der Sicherheitshinweise wird keine Haftung übernommen!

Kinder und Personen mit Einschränkungen

⚠ **WARNUNG! LEBENS- UND UNFALLGEFAHR FÜR KLEINKINDER UND KINDER!**
Lassen Sie Kinder niemals unbeaufsichtigt mit dem Verpackungsmaterial. Es besteht Erstickungsgefahr durch Verpackungsmaterial. Kinder unterschätzen häufig die Gefahren.

- Dieses Produkt kann von Kindern ab 8 Jahren und darüber sowie von Personen mit verringerten physischen, sensorischen oder mentalen Fähigkeiten oder Mangel an Erfahrung und Wissen benutzt werden, wenn sie beaufsichtigt werden oder bezüglich des sicheren Gebrauchs des Produkts unterwiesen wurden und die daraus resultierenden Gefahren verstehen.
- Kinder dürfen nicht mit dem Produkt spielen.
- Reinigung und Benutzer-Wartung dürfen nicht von Kindern durchgeführt werden, es sei denn, sie sind älter als 8 Jahre und werden beaufsichtigt.

Bestimmungsgemäßer Gebrauch

⚠ **WARNUNG! Verletzungsrisiko!**
Eine unsachgemäße Verwendung kann zu Verletzungen führen. Verwenden Sie das Produkt ausschließlich dieser Anleitung entsprechend. Versuchen Sie nicht, das Produkt in irgendeiner Weise zu verändern.

Elektrische Sicherheit

⚠ **ACHTUNG:** um eine Gefährdung durch unbeabsichtigtes Zurücksetzen der Thermosicherung zu vermeiden, darf dieses Gerät nicht über ein externes Schaltgerät, wie z.B. eine Zeitschaltuhr, gespeist oder an einen Stromkreis angeschlossen werden, der regelmäßig vom Nutzen.

⚠ **GEFAHR!**
Stromschlagrisiko!
Versuchen Sie nicht, das Produkt selbst zu reparieren. Im Fall einer Fehlfunktion dürfen Reparaturen ausschließlich von qualifiziertem Personal durchgeführt werden.

⚠ **WARNUNG!**
Stromschlagrisiko!
Tauchen Sie die elektrischen Teile des Produkts nicht in Wasser oder andere Flüssigkeiten ein. Halten Sie das Produkt niemals unter fließendes Wasser.

⚠ **WARNUNG!**
Stromschlagrisiko!
Verwenden Sie kein beschädigtes Produkt. Trennen Sie das Produkt von der Stromversorgung und wenden Sie sich an Ihren Händler, wenn es beschädigt ist.

⚠ **WARNUNG!**
Stromschlagrisiko!
Bedienen Sie das Produkt nicht mit nassen Händen oder wenn Sie auf einem nassen Fußboden stehen.

⚠ **WARNUNG!**
Verletzungsrisiko!
Schalten Sie das Produkt aus und trennen Sie es von der Stromversorgung, bevor Sie Reinigungsarbeiten durchführen und wenn das Produkt nicht in Verwendung ist.

- Verwenden Sie das Produkt nicht mehr, wenn es fallen gelassen wurde.

- Vor dem Anschließen des Netzsteckers an die Stromversorgung: Achten Sie darauf, dass die Nennspannung am Typenschild des Produkts mit der Netzspannung Ihrer Stromversorgung übereinstimmt.
- Überprüfen Sie den Netzstecker und die Anschlussleitung regelmäßig auf Schäden. Wenn die Anschlussleitung beschädigt ist, muss sie vom Hersteller, seinem Kundendienst oder ähnlich qualifizierten Personen ersetzt werden, um Gefahren zu vermeiden.
- Schützen Sie die Anschlussleitung vor Schäden. Lassen Sie sie nicht über scharfe Kanten hängen und quetschen oder biegen Sie sie nicht. Halten Sie die Anschlussleitung von heißen Oberflächen und offenen Flammen fern.

Bedienung

⚠ **WARNUNG!**
Verletzungsrisiko!
Verwenden Sie das Produkt niemals zum Absaugen von
- Wasser und anderen Flüssigkeiten,
- brennender Asche,
- jeglichem Material mit einer Temperatur über 40 °C,
- Glut.

- Ziehen Sie den Netzstecker aus der Steckdose
  - wenn eine Fehlfunktion auftritt,
  - bevor Sie Zubehörteile aufsetzen/wechseln,
  - bevor Sie das Produkt reinigen,
  - wenn Sie das Produkt für längere Zeit nicht verwenden,
  - während eines Gewitters und
  - nach jeder Verwendung.
- Ziehen Sie am Netzstecker und nicht an der Anschlussleitung, um den Stecker aus der Steckdose zu ziehen.
- Defekte Teile müssen immer gegen Original-Ersatzteile ersetzt werden.

- Decken Sie während des Betriebs nicht die Lüftungsschlitze ab. Risiko einer Überhitzung und Schäden am Produkt.
- Das Produkt verfügt über eine Temperatursicherung, die bei Überhitzung automatisch die Stromzufuhr unterbricht. Falls diese Sicherheitsvorrichtung das Produkt ausgeschaltet hat, ziehen Sie den Netzstecker aus der Steckdose und lassen Sie das Produkt abkühlen. Sobald sich das Produkt abgekühlt hat, können Sie den Netzstecker wieder in die Steckdose stecken und das Produkt normal verwenden.

Reinigung und Lagerung

⚠ **WARNUNG! Verletzungsrisiko!** Trennen Sie das Produkt von der Stromversorgung, bevor Sie es reinigen oder wenn es nicht in Verwendung ist.

- Schützen Sie Produkt, Anschlussleitung und Netzstecker vor Staub, direkter Sonneneinstrahlung, Tropf- und Spritzwasser.
- Lagern Sie das Produkt an einem kühlen, trockenen Ort, geschützt vor Feuchtigkeit und außerhalb der Reichweite von Kindern.
- Schützen Sie das Produkt vor Hitze. Stellen Sie das Produkt nicht in der Nähe von offenen Flammen oder Hitzequellen wie Öfen oder Heizgeräten auf.

● **Vor dem ersten Gebrauch**

⚠ **WARNUNG!**

▶ Das Produkt und die Verpackung sind kein Kinderspielzeug! Kinder dürfen nicht mit Plastiktüten, Folien und Kleinteilen spielen! Es besteht Verschluckungs- und Erstickungsgefahr!

- □ Packen Sie alle Teile aus und entfernen Sie alle Verpackungsmaterialien.
- □ Vergewissern Sie sich, dass der Lieferumfang vollständig und unbeschädigt ist. Wenn Sie feststellen, dass Teile fehlen oder beschädigt sind, verwenden Sie das Produkt nicht und wenden Sie sich an Ihren Händler.
- Die Verwendung eines unvollständigen oder beschädigten Produkts stellt eine Gefahr für Personen und Gegenstände dar.

Vor dem Gebrauch

Schwenkrollen montieren

Abb. B

1. Stellen Sie den Metallbehälter 5 auf den Kopf, sodass dessen Boden nach oben zeigt.
2. Setzen Sie die Schwenkrollen 7 in die Aussparungen am Rand des Bodens des Metallbehälters 5 ein. Die Schwenkrollen müssen hörbar einrasten.
3. Stellen Sie sicher, dass die Schwenkrollen 7 sich frei drehen lassen.

Schlauch verbinden

1. Richten Sie ⇦ 16 an der Aussparung im Sauganschluss 4 aus.
2. Schieben Sie die Schlauchkupplung 14 ganz in den Sauganschluss 4.
3. Drehen Sie die Schlauchkupplung 14 im Uhrzeigersinn, bis sie vollständig eingerastet ist.
4. Prüfen Sie, ob der Schlauch 15 korrekt installiert ist, indem Sie leicht an der Schlauchkupplung 14 ziehen. Der Schlauch ist korrekt installiert, wenn die Schlauchkupplung sich nicht bewegt.

Schlauch abkoppeln

- Schlauch 15 vom Sauganschluss 4 abkoppeln: Drehen Sie die Schlauchkupplung 14 entgegen dem Uhrzeigersinn. Ziehen Sie die Schlauchkupplung heraus.

Saugrohr anschließen

HINWEIS

▶ Das Saugrohr 17 dient zur Erweiterung des Arbeitsbereichs.

- Stecken Sie das breite Ende von einem Saugrohr 17 in den Schlauchadapter 13.
- Optional: Verbinden Sie das zweite Saugrohr 17 mit dem ersten Saugrohr.

Bodendüse anschließen

HINWEIS

▶ Die Bodendüse 12 ist ausschließlich für die Reinigung von Hartböden geeignet. Die Bodendüse ist nicht für die Reinigung von Teppichen geeignet.

- Stecken Sie das breite Ende der Bodendüse 12 in den Schlauchadapter 13 oder das Saugrohr 17.

Bodendüse aufbewahren

- Schieben Sie die Bodendüse 12 in den Düsenhalter 6 an einer der Schwenkrollen 7.

Behälterdeckel befestigen und abnehmen

- Behälterdeckel 1 befestigen:
  - Setzen Sie den Behälterdeckel auf den Metallbehälter 5.
  - Befestigen Sie den Behälterdeckel 1 mit den Verriegelungen 9.
- Behälterdeckel 1 abnehmen:
  - Lösen Sie die Verriegelungen 9.
  - Heben Sie den Behälterdeckel 1 vom Metallbehälter 5 ab.

Bedienung

⚠ WARNUNG! Verletzungsrisiko!

▶ Saugen Sie keine glühenden Materialien auf. Auch Material, das von außen aussieht, als sei es abgekühlt, kann im Inneren noch sehr heiß sein. Heißes abgesaugtes Material kann sich im Luftstrom wieder entzünden.

▶ Heiße Asche sollte nicht mit Wasser gelöscht werden, da der plötzliche Temperaturunterschied zu Rissen im Kamin führen kann.

⚠ WARNUNG! Verletzungsrisiko!

- ▶ Warten Sie mindestens 24 Stunden, bevor Sie einen Kamin absaugen, um sicherzustellen, dass das Feuer erloschen und die Asche abgekühlt ist.

HINWEIS

- ▶ Stellen Sie den Ein-/Aus-Schalter 2 auf **O**, bevor Sie das Produkt mit einer geeigneten Steckdose verbinden.

1. Stecken Sie den Netzstecker 8 in eine geeignete Steckdose.
2. Produkt einschalten: Stellen Sie den Ein-/Aus-Schalter 2 auf **I**.
3. Produkt ausschalten: Stellen Sie den Ein-/Aus-Schalter 2 auf **O**.

Metallbehälter leeren

Abb. H

⚠ WARNUNG!

Schalten Sie das Produkt immer aus und ziehen Sie den Netzstecker 8 aus der Steckdose, bevor Sie Inspektionen durchführen, Zubehör installieren oder Einstellungen vornehmen!

⚠ WARNUNG!

- ▶ Leeren und reinigen Sie das Produkt vor und nach dem Gebrauch, um die Ansammlung von Materialien zu vermeiden, die ein Brandrisiko im Produkt darstellen könnten.

- ☐ Entfernen Sie den Behälterdeckel 1 vom Metallbehälter 5 (siehe „Behälterdeckel befestigen und abnehmen”).
- ☐ Staubschutzabdeckung 26 vom Metallbehälter 5 nehmen.
- ☐ Leeren Sie den Metallbehälter.

Faltenfilter reinigen

Abb. C

HINWEIS

- ▶ Reinigen Sie den Faltenfilter 22 nach jedem Gebrauch, um die volle Saugleistung des Produkts zu erhalten.

1. Verbinden Sie die Schlauchkupplung 14 mit dem Sauganschluss 4.
2. Stecken Sie den Schlauchadapter 13 in den Schlauchadapterhalter 10.
3. Stecken Sie den Netzstecker 8 in eine geeignete Steckdose.
4. Stellen Sie den Ein-/Aus-Schalter 2 auf **I**.
5. Halten Sie den Schalter für die Filterreinigung 3 3× jeweils ca. 4 Sekunden lang gedrückt. Dadurch wird Luft durch den Faltenfilter 22 geblasen.

Faltenfilter ersetzen

Abb. D, E

⚠ WARNUNG!

- ▶ Überprüfen Sie den Faltenfilter 22 regelmäßig auf Beschädigungen und Deformierung. Ein beschädigter oder deformierter Faltenfilter lässt sich nicht reinigen und muss ersetzt werden. Dies ist notwendig, um die Funktionsfähigkeit des Produkts aufrechtzuerhalten und das Produkt vor Beschädigungen zu bewahren.
- ▶ Verwenden Sie nur Ersatzfilter von Lidl oder autorisierten Fachhändlern. Filter, die nicht mit dem Produkt kompatibel sind, können zu Verletzungen und Produktschäden führen.

HINWEIS

▶ Das Faltenfiltergehäuse 20 muss den Sicherheitsschalter 18 herunterdrücken. Sonst ist das Produkt nicht funktionsfähig.

1. Stellen Sie den Ein-/Aus-Schalter 2 auf **O**.
2. Ziehen Sie den Netzstecker 8 aus der Steckdose.
3. Nehmen Sie den Behälterdeckel 1 vom Metallbehälter 5 ab (siehe „Behälterdeckel befestigen und abnehmen”).
4. Drehen Sie den Behälterdeckel 1 um.
5. Klappen Sie beide Bügel 19 des Faltenfiltergehäuses 20 nach oben.
6. Heben Sie das Faltenfiltergehäuse 20 vom Behälterdeckel 1 ab.
7. Entnehmen Sie die Faltenfilterabdeckung 21 vom Faltenfilter 22.
8. Entnehmen Sie den Faltenfilter 22 aus dem Faltenfiltergehäuse 20.
9. Setzen Sie den neuen Faltenfilter 22 in das Faltenfiltergehäuse 20 ein.
10. Setzen Sie die Faltenfilterabdeckung 21 auf den Faltenfilter 22.
11. Setzen Sie das Faltenfiltergehäuse 20 auf den Boden des Behälterdeckels 1.
12. Klappen Sie beide Bügel 19 des Faltenfiltergehäuses 20 nach unten. Das Faltenfiltergehäuse ist fixiert, sobald Sie ein Klickgeräusch hören.

Auslassfilter ersetzen

Abb. F

1. Stellen Sie den Ein-/Aus-Schalter 2 auf **O**.
2. Ziehen Sie den Netzstecker 8 aus der Steckdose.
3. Drücken Sie die Verschlussklammern 23 an der linken und rechten Seite des Auslassgitters 24 nach innen, um das Auslassgitter zu öffnen.
4. Nehmen Sie den Auslassfilter 25 heraus.
5. Setzen Sie einen neuen Auslassfilter 25 ein.
6. Setzen Sie das Auslassgitter 24 wieder ein.

Ersatzteile/Zubehör

- Kunden können kompatible Ersatzteile und Zubehör über www.optimex-shop.com beziehen.
- Sie können Bestellungen nur online aufgeben.
- ☐ Halten Sie die Bestellnummer für Ihre Bestellung bereit.
- ☐ Wenden Sie sich für weitere Informationen an die Lidl-Service-Hotline (siehe „Service“).

Teil	Bestellnummer
Schlauchadapter 13 und Schlauch 15	99952558801
Saugrohr 17	99952558802
Faltenfilter 22	99952558803

Aufbewahrung

- Die Temperatur für die Langzeitlagerung (länger als 3 Monate) sollte zwischen +10 °C und +30 °C bei einer relativen Luftfeuchtigkeit von nicht mehr als 60 % liegen.
- ☐ Stellen Sie den Ein-/Aus-Schalter 2 auf **O**. Ziehen Sie den Netzstecker 8 aus der Steckdose. Lassen Sie das Produkt abkühlen.
- ☐ Reinigen Sie das Produkt (siehe „Reinigung und Pflege”).
- ☐ Wickeln Sie die Anschlussleitung 8 um die Leitungshalterung 11 (Abb. G).
- ☐ Lagern Sie das Produkt und sein Zubehör an einem dunklen, trockenen, frostfreien und gut belüfteten Ort.
- ☐ Lagern Sie das Produkt immer an einem für Kinder unzugänglichen Ort.

● Fehlersuche

Störung	Mögliche Ursache	Maßnahme
Das Produkt funktioniert nicht.	Der Netzstecker 8 ist nicht mit der Stromversorgung verbunden.	Stecken Sie den Netzstecker 8 in eine geeignete Steckdose.
Die Saugleistung ist reduziert und das Produkt saugt keinen Schmutz.	Der Metallbehälter 5 ist voll.	Entleeren Sie den Metallbehälter 5 (siehe „Metallbehälter leeren”).
	Der Luftweg ist blockiert.	Prüfen Sie die folgenden Teile auf Verstopfungen und entfernen Sie die Verstopfungen: 5 Metallbehälter 12 Bodendüse 15 Schlauch
	Der Faltenfilter 22 ist verstopft.	Reinigen Sie den Faltenfilter 22 (siehe „Faltenfilter reinigen”).
Die Saugleistung ist auch nach der Reinigung des Faltenfilters 22 reduziert.	Der Faltenfilter 22 ist beschädigt.	Ersetzen Sie den Faltenfilter 22 (siehe „Faltenfilter ersetzen”).
Das Produkt ist überhitzt.	Der Faltenfilter 22 ist verstopft.	Reinigen Sie den Faltenfilter 22 (siehe „Faltenfilter reinigen”).
	Der Auslassfilter 25 ist verstopft.	Entfernen Sie die Verstopfung vom Auslass-filter 25 oder ersetzen Sie den Auslassfilter (siehe „Auslassfilter ersetzen”).
Es tritt Staub aus dem Produkt aus.	Der Behälterdeckel 1 wurde nicht korrekt montiert.	Bringen Sie den Behälterdeckel 1 korrekt an (siehe „Behälterdeckel befestigen und abnehmen”).

Transport

- Stellen Sie den Ein-/Aus-Schalter 2 auf **O**. Ziehen Sie den Netzstecker 8 aus der Steckdose. Lassen Sie das Produkt abkühlen.
- Schützen Sie das Produkt vor schweren Stößen oder starken Vibrationen, die beim Transport in Fahrzeugen auftreten können.
- Sichern Sie das Produkt gegen Verrutschen oder Umfallen.

Reinigung und Pflege

⚠ WARNUNG!

Schalten Sie das Produkt immer aus, ziehen Sie den Netzstecker 8 aus der Steckdose und lassen Sie das Produkt abkühlen, bevor Sie Inspektions-, Wartungs- und Reinigungsarbeiten durchführen!

⚠ ACHTUNG! Risiko von Produktschäden!

- Verwenden Sie keine scheuernden, aggressiven Reinigungsmittel, harte Bürsten oder scharfe Gegenstände, um das Produkt oder sein Zubehör zu reinigen.
- Lassen Sie niemals Flüssigkeiten in das Produkt eindringen.

- Eine regelmäßige und ordnungsgemäße Reinigung trägt zur sicheren Verwendung und zur Verlängerung der Lebensdauer des Produkts bei.
- Halten Sie das Produkt stets sauber, trocken und frei von Öl oder Fett. Befreien Sie das Produkt nach jedem Gebrauch und vor der Lagerung von Staub.
- Reinigen Sie das Produkt mit einem trockenen Tuch. Verwenden Sie eine weiche Bürste für schwer zugängliche Stellen.
- Dieses Produkt enthält keine Teile, die vom Benutzer selbst repariert werden können. Wenden Sie sich an eine autorisierte Servicestelle oder eine ähnlich qualifizierte Person, um es überprüfen und reparieren zu lassen.

Entsorgung

Beachten Sie die Kennzeichnung der Verpackungsmaterialien bei der Abfalltrennung, diese sind gekennzeichnet mit Abkürzungen (a) und Nummern (b) mit folgender Bedeutung: 1–7: Kunststoffe/20–22: Papier und Pappe/80–98: Verbundstoffe.

Möglichkeiten zur Entsorgung des ausgedienten Produkts erfahren Sie bei Ihrer Gemeinde oder Stadtverwaltung.

Gerät entsorgen
Das Symbol der durchgestrichenen Mülltonne bedeutet, dass dieses Gerät am Ende der Nutzungszeit nicht über den Haushaltsmüll entsorgt werden darf. Das Gerät ist bei eingerichteten Sammelstellen, Wertstoffhöfen oder Entsorgungsbetrieben abzugeben. Zudem sind Vertreiber von Elektro- und Elektronikgeräten sowie Vertreiber von Lebensmitteln zur Rücknahme verpflichtet. LIDL bietet Ihnen Rückgabemöglichkeiten direkt in den Filialen und Märkten an. Rückgabe und Entsorgung sind für Sie kostenfrei. Beim Kauf eines Neugerätes haben Sie das Recht, ein entsprechendes Altgerät unentgeltlich zurückzugeben. Zusätzlich haben Sie die Möglichkeit, unabhängig vom Kauf eines Neugerätes, unentgeltlich (bis zu drei) Altgeräte abzugeben, die in keiner Abmessung größer als

25 cm sind. Bitte löschen Sie vor der Rückgabe alle personenbezogenen Daten. Bitte entnehmen Sie vor der Rückgabe Batterien oder Akkumulatoren, die nicht vom Altgerät umschlossen sind, sowie Lampen, die zerstörungsfrei entnommen werden können und führen diese einer separaten Sammlung zu.

Garantie

Das Produkt wurde nach strengen Qualitätsrichtlinien hergestellt und vor der Auslieferung sorgfältig geprüft. Im Falle von Material- oder Herstellungsfehlern haben Sie gegenüber dem Verkäufer des Produkts gesetzliche Rechte. Ihre gesetzlichen Rechte werden in keiner Weise durch unsere unten aufgeführte Garantie eingeschränkt.

Die Garantie für dieses Produkt beträgt 3 Jahre ab Kaufdatum. Die Garantiezeit beginnt mit dem Kaufdatum. Bewahren Sie den Originalkaufbeleg an einem sicheren Ort auf, da dieses Dokument als Nachweis des Kaufs erforderlich ist.

Alle Schäden oder Mängel, die bereits zum Zeitpunkt des Kaufs vorhanden sind, müssen unverzüglich nach dem Auspacken des Produkts gemeldet werden.

Sollte das Produkt innerhalb von 3 Jahren ab Kaufdatum einen Material- oder Herstellungsfehler aufweisen, werden wir es – nach unserer Wahl – kostenlos für Sie reparieren oder ersetzen. Die Garantiezeit verlängert sich durch einen stattgegebenen Gewährleistungsanspruch nicht. Dies gilt auch für ersetzte und reparierte Teile.

Diese Garantie erlischt, wenn das Produkt beschädigt oder unsachgemäß verwendet oder gewartet wurde.

Die Garantie deckt Material- und Herstellungsfehler ab. Diese Garantie erstreckt sich weder auf Produktteile, die normalem Verschleiß unterliegen, und somit als Verschleißteile gelten (z. B. Batterien, Schläuche, Farbpatronen), noch auf Schäden an zerbrechlichen Teilen, z. B. Schalter oder Teile aus Glas.

Abwicklung im Garantiefall

Um eine schnelle Bearbeitung Ihres Anliegens zu gewährleisten, folgen Sie bitte den folgenden Hinweisen:

Bitte halten Sie für alle Anfragen den Kassenbon und die Artikelnummer (IAN 521178_2601) als Nachweis für den Kauf bereit.

Die Artikelnummer entnehmen Sie bitte dem Typenschild am Produkt, einer Gravur am Produkt, dem Titelblatt Ihrer Anleitung (unten links) oder dem Aufkleber auf der Rück- oder Unterseite des Produktes.

Sollten Funktionsfehler oder sonstige Mängel auftreten kontaktieren Sie zunächst die nachfolgend benannte Serviceabteilung telefonisch oder per EMail.

Ein als defekt erfasstes Produkt können Sie dann unter Beifügung des Kaufbelegs (Kassenbon) und der Angabe, worin der Mangel besteht und wann er aufgetreten ist, für Sie portofrei an die Ihnen mitgeteilte Service Anschrift übersenden.

Auf parkside-diy.com können Sie diese und viele weitere Handbücher einsehen und herunterladen. Mit diesem QR-Code gelangen Sie direkt auf parkside-diy.com. Wählen Sie Ihr Land aus, und suchen Sie über die Suchmaske nach den Bedienungsanleitungen. Mittels Eingabe der Artikelnummer (IAN) 521178_2601 gelangen Sie zur Bedienungsanleitung für Ihren Artikel.

PDF ONLINE
parkside-diy.com

Service

DE **Service Deutschland**
Tel.: 08008855300
Kontaktformular auf *parkside-diy.com*
IAN 521178_2601

AT **Service Österreich**
Tel.: 0800447750
Kontaktformular auf *parkside-diy.com*
IAN 521178_2601

BE **Service Belgien**
Tél.: 080012614
Kontaktformular auf *parkside-diy.com*
IAN 521178_2601

CE

Avertissements et symboles utilisés . . . . . Page 34
Introduction . . . . . Page 35
Utilisation conforme aux prescriptions . . . . . Page 35
Contenu de l’emballage . . . . . Page 35
Description des pièces . . . . . Page 36
Données techniques . . . . . Page 36
Caractéristique de sécurité . . . . . Page 36
Consignes de sécurité . . . . . Page 37
Avant la première utilisation . . . . . Page 40
Avant l’utilisation . . . . . Page 41
Monter les roulettes pivotantes . . . . . Page 41
Raccordement du tuyau . . . . . Page 41
Retrait du tuyau . . . . . Page 41
Raccorder le tube d’aspiration . . . . . Page 41
Raccorder la buse de sol . . . . . Page 41
Ranger la buse de sol . . . . . Page 41
Fixation et retrait du couvercle de la cuve . . . . . Page 41
Fonctionnement . . . . . Page 42
Vidage de la cuve en métal . . . . . Page 42
Nettoyer le filtre plissé . . . . . Page 42
Remplacement du filtre plissé . . . . . Page 43
Remplacer le filtre de sortie . . . . . Page 43
Pièces de rechange/accessoires . . . . . Page 43
Rangement . . . . . Page 44
Dépannage . . . . . Page 44
Transport . . . . . Page 45
Nettoyage et entretien . . . . . Page 45
Mise au rebut . . . . . Page 45
Garantie . . . . . Page 46
Faire valoir sa garantie . . . . . Page 47
Service après-vente . . . . . Page 48

Avertissements et symboles utilisés

Les avertissements suivants sont utilisés dans le mode d’emploi, sur l’emballage et sur l’étiquette signalétique :

	Lisez le mode d’emploi !		Utilisez le produit seulement à l’intérieur de locaux secs !
	Éteignez le produit et débranchez-le de l’alimentation électrique, lorsque vous remplacez un accessoire, le nettoyez et lorsqu’il n’est pas utilisé !		Ne pas aspirer de matières incandescentes !
			Ne pas aspirer de cendres brûlantes !
	DANGER ! Ce symbole avec ce signal important de « Danger » indique un danger avec un risque élevé de blessures graves ou de mort si la situation dangereuse n’est pas évitée.	MAX 40°C	Aspirer uniquement des cendres froides, température 40 °C maxi !
		NO WATER	Ne pas aspirer d’eau ou de liquides qu’importe leur nature !
	AVERTISSEMENT ! Ce symbole avec ce signal important d’« Avertissement » indique un danger avec un risque moyen de blessures graves ou de mort si la situation dangereuse n’est pas évitée.		Danger – risque d’électrocution !
			Symbole pour un produit de la classe de protection II
	PRUDENCE ! Ce symbole avec ce signal important de « Prudence » indique un danger avec un risque faible de blessures légères à importantes si la situation dangereuse n’est pas évitée.	~	Courant alternatif/tension alternative
			Consignes de sécurité Instructions de manipulation
	AVERTISSEMENT - Risque d’incendie ! Ce symbole indique qu’il ne faut pas aspirer des matériaux en feu. Attendre que les cendres aient complètement refroidi avant de les aspirer. Maintenir à l’écart des flammes nues et des sources de chaleur.	CE	Le sigle CE confirme la conformité aux directives de l’UE applicables au produit.
			ATTENTION ! Ce symbole avec la mention « Attention » indique un possible risque de dégâts matériels.

ASPIRATEUR DE CENDRES

Introduction

Nous vous félicitons pour l'achat de votre nouveau produit. Vous avez opté pour un produit de grande qualité. Le mode d'emploi fait partie intégrante de ce produit. Il contient des indications importantes pour la sécurité, l'utilisation et la mise au rebut. Veuillez lire consciencieusement toutes les indications d'utilisation et de sécurité du produit. Ce produit doit uniquement être utilisé conformément aux instructions et dans les domaines d'application spécifiés. Lors d'une cession à tiers, veuillez également remettre tous les documents.

Utilisation conforme aux prescriptions

⚠ AVERTISSEMENT !

- ▶ Le terme « cendres froides » se réfère à des cendres qui ont longtemps et suffisamment refroidi et qui ne contiennent plus de braises. Les cendres peuvent être examinées en les ratissant avec un ustensile métallique avant d'utiliser le produit. Des cendres froides ne dégagent pas de chaleur perceptible.
- ▶ Aspirer uniquement des cendres de combustibles autorisés !

- Le produit est prévu pour enlever des cendres froides à une température ne dépassant pas plus de 40 °C et des petits résidus froids des cheminées, grils à charbon de bois, cendriers ou barbecues.
- Le produit n'est pas adapté pour aspirer les matières suivantes :
  - Liquides
  - Suie et braises
  - Poussières de ciment, de plâtre et de chaux
  - Matières inflammables, explosives ou nocives pour la santé
  - Chaudières et poêles à mazout
- Toute autre utilisation ou modification du produit sont considérées comme une utilisation non conforme et peuvent entraîner des risques tels que la mort, des blessures et des dégâts matériels. Le fabricant n'assume aucune responsabilité pour les dommages qui seront causés par une utilisation illicite. Le produit est uniquement destiné à un usage domestique. Ce produit n'est pas conçu à des fins commerciales.
- La buse de sol 12 est exclusivement conçue pour le nettoyage des sols durs. La buse de sol ne convient pas au nettoyage de tapis.

Contenu de l'emballage

Après l'ouverture de l'emballage du produit, vérifiez l'exhaustivité de la livraison et si toutes les pièces sont en bon état. Enlevez tous les matériaux d'emballage avant l'utilisation.

1 Couvercle de la cuve (comprenant le dispositif d'entraînement par moteur et le boîtier)
1 Cuve en métal
1 Tuyau
1 Buse de sol
2 Tubes d'aspiration
4 Roulettes pivotantes
1 Filtre plissé avec couvercle (préinstallé)
1 Filtre de sortie (préinstallé)
1 Mode d'emploi

Description des pièces

Avant de lire, dépliez la page des illustrations et familiarisez-vous avec toutes les fonctionnalités du produit.

Fig. A

1 Couvercle de la cuve
2 Interrupteur marche/arrêt
3 Bouton pour nettoyage du filtre
4 Bouche d'aspiration avec encoche
5 Cuve en métal
6 Porte-buse
7 Roulette pivotante
8 Cordon d'alimentation avec fiche secteur
9 Verrouillage
10 Support pour adaptateur de tuyau avec encoche
11 Patte pour rangement du câble
12 Buse de sol
13 Adaptateur du tuyau
14 Raccord du tuyau
15 Tuyau
16 (repère du raccord)
17 Tube d'aspiration (2 pièces)
18 Interrupteur de sécurité

Fig. D

19 Étrier (boîtier de filtre plissé)
20 Boîtier de filtre plissé

Fig. E

21 Couvercle du filtre plissé
22 Filtre plissé

Fig. F

23 Pince de fermeture (grille de sortie)
24 Grille de sortie
25 Filtre de sortie

Fig. H

26 Couvercle anti-poussière

Données techniques

Aspirateur de cendres :	**PAS 20 A1**
Numéro de modèle :	HG11063
Puissance absorbée (valeur nominale) :	1000 W
Tension d'entrée nominale :	220–240 V~, 50 Hz
Puissance déclarée en mode arrêt :	≤0,3 W
Puissance d'aspiration :	17 kPa (170 mbar)
Puissance d'aspiration :	27 l/s
Longueur du cordon d'alimentation :	5 m
Classe de protection :	II/⧈
Longueur de tuyau :	env. 1,7 m
Niveau de puissance acoustique garanti L_{wA} :	83 dB(A)
Capacité de la cuve en métal	
Dimensions :	Ø 28,5 cm × H 33 cm
Volume brut :	20 l

Caractéristique de sécurité

- L'interrupteur de sécurité 18 situé sur la partie inférieure du couvercle de la cuve 1 empêche le produit de fonctionner si le boîtier du filtre plissé 20 n'est pas installé.

Consignes de sécurité

AVANT D'UTILISER LE PRODUIT, FAMILIARISEZ-VOUS AVEC TOUTES LES CONSIGNES DE SÉCURITÉ ET LES INSTRUCTIONS CONCERNANT SON UTILISATION ! TRANSMETTEZ TOUS LES DOCUMENTS CONCERNANT LE PRODUIT LORSQUE VOUS LE DONNEZ À UN TIERS !

Dans le cas de dommages résultant du non-respect des instructions du mode d'emploi, le recours à la garantie est annulé ! Toute responsabilité est déclinée en cas de dommages consécutifs ! Aucune responsabilité n'est assumée dans le cas de dommages aux biens et aux personnes résultant d'une utilisation inappropriée ou du non-respect des consignes de sécurité !

Enfants et personnes atteintes d'un handicap

⚠ AVERTISSEMENT ! RISQUE MORTEL ET D'ACCIDENT POUR LES NOURRISSONS ET LES ENFANTS !
Prière de ne jamais laisser des enfants sans surveillance avec des matériaux d'emballage.
Les matériaux d'emballage représentent un risque d'asphyxie. Les enfants sous-estiment souvent les dangers.

- Ce produit peut être utilisé par des enfants de plus de 8 ans et par des personnes ayant des capacités physiques, sensorielles ou mentales limitées ou ayant une expérience et des connaissances réduites, seulement s'ils sont surveillés ou s'ils ont reçu des instructions concernant l'utilisation en toute sécurité du produit et ont compris les risques encourus.
- Les enfants ne doivent pas jouer avec le produit.

- Le nettoyage et l'entretien réalisables par l'utilisateur ne doivent pas être effectués par des enfants à moins qu'ils aient plus de 8 ans et qu'ils soient surveillés.

Utilisation conforme aux prescriptions

⚠ **AVERTISSEMENT ! Risque de blessures !**
Une utilisation non conforme peut provoquer des blessures. Utilisez ce produit uniquement comme décrit dans ce mode d'emploi. N'essayez pas de modifier le produit d'une quelconque manière.

Sécurité électrique

⚠ **PRUDENCE :** Afin d'éviter tout danger lié à une réinitialisation involontaire du disjoncteur thermique, cet appareil ne doit pas être alimenté par un dispositif de commutation externe, tel qu'un minuteur, ni être connecté à un circuit régulièrement activé et désactivé par le fournisseur d'électricité.

⚠ **DANGER ! Risque d'électrocution !**
N'essayez pas de réparer le produit par vous-même. En cas de dysfonctionnement, les réparations doivent être effectuées par de la main d'œuvre qualifiée.

⚠ **AVERTISSEMENT ! Risque d'électrocution !**
Ne plongez jamais les pièces électriques du produit dans de l'eau ou d'autres liquides. Ne maintenez jamais le produit sous l'eau courante.

⚠ **AVERTISSEMENT ! Risque d'électrocution !**
N'utilisez aucun produit endommagé. Débranchez le produit endommagé de l'alimentation électrique et adressez-vous à votre commerçant.

⚠ **AVERTISSEMENT ! Risque d'électrocution !**
N'utilisez pas le produit avec des mains humides ou si vous vous tenez sur un sol humide.

⚠ **AVERTISSEMENT !**
Risque de blessures !
Éteignez le produit et débranchez-le de l'alimentation électrique, avant d'effectuer des travaux de nettoyage et lorsqu'il ne fonctionne pas.

- N'utilisez plus le produit, s'il est tombé.
- Avant de raccorder la fiche de secteur à l'alimentation électrique : Veillez à ce que la tension nominale indiquée sur l'étiquette signalétique du produit corresponde bien à la tension de réseau de votre alimentation en électricité.
- Vérifiez régulièrement l'état de la fiche secteur et du cordon d'alimentation afin de détecter tout dommage éventuel. Si le cordon d'alimentation est endommagé, il doit être remplacé soit par le fabricant ou par son service après-vente ou soit par un personnel qualifié afin d'éviter tout danger.
- Protégez le cordon d'alimentation de tout dommage. Ne le faites pas passer sur des bords tranchants et assurez-vous de ne pas le coincer ou le plier. Conservez le cordon d'alimentation hors de la portée de surfaces chaudes ainsi que des feux et flammes.

Fonctionnement

⚠ **AVERTISSEMENT !**
Risque de blessures !
N'utilisez jamais le produit pour aspirer
- Eau et autres liquides,
- Cendres brûlantes,
- Une matière avec une température dépassant 40 °C,
- Braises.

- Débranchez la fiche de secteur de la prise de courant
  - Lorsqu'un dysfonctionnement apparaît,
  - Avant de monter/changer d'accessoires,
  - Avant de nettoyer le produit,

– Si vous n’utilisez pas le produit sur une longue période,
– Durant un orage et
– Après chaque utilisation.

- Pour retirer la fiche de secteur de la prise de courant, tirez sur la fiche et non sur le cordon d’alimentation.
- Les pièces défectueuses doivent toujours être remplacées par des pièces de rechange d’origine.
- Ne couvrez jamais les fentes d’aération durant le fonctionnement. Risque d’une surchauffe et d’endommagement du produit.
- Le produit dispose d’un protecteur thermique qui coupe automatiquement l’alimentation électrique en cas de surchauffe. Si ce dispositif de sécurité a éteint le produit, débranchez la fiche de secteur de la prise de courant et laissez le produit refroidir. Dès que le produit a refroidi, vous pouvez rebrancher la fiche de secteur sur la prise de courant et réutiliser le produit normalement.

Nettoyage et rangement

⚠ AVERTISSEMENT !
Risque de blessures !
Débranchez le produit de l’alimentation électrique avant d’effectuer tout nettoyage et lorsqu’il n’est pas utilisé.

- Protégez le produit, le cordon d’alimentation et la fiche secteur de la poussière, de la lumière directe du soleil, des projections et des égouttements d’eau.
- Rangez le produit dans un endroit frais et sec, protégé contre l’humidité et hors de la portée des enfants.
- Protégez le produit de la chaleur. Ne posez pas le produit à proximité de flammes ou sources de chaleur comme des fours ou des chauffages.

● **Avant la première utilisation**

⚠ AVERTISSEMENT !

▶ Le produit et les matériaux d’emballage ne sont pas des jouets pour les enfants ! Les enfants ne sont pas autorisés à jouer avec des sacs en plastique, des films et des petites pièces ! Il existe un danger d’asphyxie et d’ingestion !

- Déballez toutes les pièces et retirez tous les matériaux d'emballage.
- Assurez-vous que le contenu de l'emballage est complet et en bon état. Si vous trouvez que des pièces manquent ou sont endommagées, n'utilisez pas le produit et contactez votre commerçant.

■ L'utilisation d'un produit incomplet ou endommagé présente un risque pour les biens et les personnes.

Avant l'utilisation

Monter les roulettes pivotantes

Fig. B

1. Retournez la cuve en métal 5 de manière à ce que le fond soit orienté vers le haut.
2. Placez les roulettes pivotantes 7 dans les encoches sur le bord du fond de la cuve en métal 5. Les roulettes pivotantes doivent s'enclencher de manière audible.
3. Assurez-vous que les roulettes pivotantes 7 tournent librement.

Raccordement du tuyau

1. Orientez ⇦ 16 sur l'encoche de la bouche d'aspiration 4.
2. Poussez le raccord du tuyau 14 entièrement dans la bouche d'aspiration 4.
3. Tournez le raccord du tuyau 14 dans le sens des aiguilles d'une montre, jusqu'à ce qu'il soit complètement engagé.
4. Vérifiez si le tuyau 15 est correctement installé en tirant doucement sur le raccord du tuyau 14. Le tuyau est installé correctement, si le raccord du tuyau ne bouge pas.

Retrait du tuyau

- Débrancher le tuyau 15 de la bouche d'aspiration 4 : Tournez le raccord du tuyau 14 dans le sens inverse des aiguilles d'une montre. Retirez le raccord du tuyau.

Raccorder le tube d'aspiration

REMARQUE

▶ Le tube d'aspiration 17 sert à élargir la zone de travail.

- Insérez l'extrémité large du tube d'aspiration 17 dans l'adaptateur du tuyau 13.
- Facultatif : Raccordez le deuxième tube d'aspiration 17 au premier tube d'aspiration.

Raccorder la buse de sol

REMARQUE

▶ La buse de sol 12 est exclusivement conçue pour le nettoyage des sols durs. La buse de sol ne convient pas au nettoyage de tapis.

- Insérez l'extrémité large de la buse de sol 12 dans l'adaptateur de tuyau 13 ou le tube d'aspiration 17.

Ranger la buse de sol

- Insérez la buse de sol 12 dans le porte-buse 6 sur l'une des roulettes pivotantes 7.

Fixation et retrait du couvercle de la cuve

- Fixer le couvercle de la cuve 1 :
  - Placez le couvercle de la cuve sur la cuve en métal 5.
  - Attachez le couvercle de la cuve 1 avec les clips de verrouillage 9.
- Retirer le couvercle de la cuve 1 :
  - Ouvrez les clips de verrouillage 9.

– Soulevez le couvercle de cuve 1 de la cuve en métal 5.

Fonctionnement

⚠ AVERTISSEMENT ! Risque de blessures !

- ▶ N'aspirez pas de matières incandescentes. Même une matière qui semble être refroidie de l'extérieur peut encore être très chaude à l'intérieur. À cause du flux de l'air, la matière aspirée chaude peut s'enflammer à nouveau.
- ▶ Les cendres chaudes ne doivent pas être éteintes avec de l'eau, car la différence soudaine de température peut provoquer des fissures dans le foyer.
- ▶ Attendez au moins 24 heures avant d'aspirer dans le foyer ainsi vous pouvez vous assurer que le feu est éteint et que les cendres ont refroidi.

REMARQUE

- ▶ Avant de brancher le produit sur une prise de courant compatible, réglez l'interrupteur marche/arrêt 2 sur **O**.

1. Branchez la fiche secteur 8 sur une prise de courant compatible.
2. Allumer le produit : Positionnez l'interrupteur marche/arrêt 2 sur **I**.
3. Éteindre le produit : Positionnez l'interrupteur marche/arrêt 2 sur **O**.

Vidage de la cuve en métal

Fig. H

⚠ AVERTISSEMENT !

Avant d'effectuer des inspections, d'installer des accessoires ou d'effectuer des réglages, éteignez toujours le produit et débranchez la fiche de secteur 8 de la prise de courant !

⚠ AVERTISSEMENT !

- ▶ Videz et nettoyez le produit avant et après utilisation pour éviter l'accumulation de matières pouvant présenter un risque d'incendie dans le produit.

- □ Enlevez le couvercle de la cuve 1 fixé sur la cuve en métal 5 (voir « Fixation et retrait du couvercle de la cuve »).
- □ Retirez le couvercle anti-poussière 26 du récipient métallique 5.
- □ Videz le récipient métallique.

Nettoyer le filtre plissé

Fig. C

REMARQUE

- ▶ Afin d'obtenir la pleine puissance d'aspiration du produit, nettoyez le filtre plissé 22 après chaque utilisation.

1. Raccorder le raccord de tuyau 14 à la bouche d'aspiration 4.
2. Insérez l'adaptateur de tuyau 13 dans le support d'adaptateur de tuyau 10.
3. Branchez la fiche secteur 8 sur une prise de courant compatible.
4. Positionnez l'interrupteur marche/arrêt 2 sur **I**.
5. Appuyez et maintenez enfoncé le bouton pour nettoyage du filtre 3 3 fois pendant environ 4 secondes à chaque fois. De l'air va passer au travers du filtre plissé 22.

Remplacement du filtre plissé

Fig. D, E

⚠ AVERTISSEMENT !

- Vérifiez régulièrement que le filtre plissé 22 n'est ni endommagé ni déformé. Un filtre plissé endommagé ou déformé ne peut pas être bien nettoyé et doit être remplacé. Cela est nécessaire afin de maintenir la fonctionnalité du produit et de le protéger contre les dommages.
- N'utilisez que des filtres de rechange de Lidl ou de revendeurs spécialisés agréés. Les filtres incompatibles avec le produit peuvent causer des blessures et endommager le produit.

REMARQUE

- Le boîtier du filtre plissé 20 doit abaisser l'interrupteur de sécurité 18. Sinon, le produit ne fonctionnera pas.

1. Positionnez l'interrupteur marche/arrêt 2 sur **O**.
2. Débranchez la fiche secteur 8 de la prise.
3. Retirez le couvercle de la cuve 1 de la cuve en métal 5 (voir « Fixation et retrait du couvercle de la cuve »).
4. Retournez le couvercle de la cuve 1.
5. Rabattez les deux étriers 19 du boîtier du filtre plissé 20 vers le haut.
6. Soulevez le boîtier du filtre plissé 20 du couvercle de la cuve 1.
7. Retirez le couvercle du filtre plissé 21 du filtre plissé 22.
8. Retirez le filtre plissé 22 du boîtier du filtre plissé 20.
9. Placez le nouveau filtre plissé 22 dans le boîtier du filtre plissé 20.
10. Placez le couvercle du filtre plissé 21 sur le filtre plissé 22.
11. Placez le boîtier du filtre plissé 20 sur le fond du couvercle de la cuve 1.
12. Rabattez les deux étriers 19 du boîtier du filtre plissé 20 vers le bas. Le boîtier du filtre plissé est fixé dès que vous entendez un clic.

Remplacer le filtre de sortie

Fig. F

1. Positionnez l'interrupteur marche/arrêt 2 sur **O**.
2. Débranchez la fiche secteur 8 de la prise.
3. Poussez les pinces de fermeture 23 sur les côtés gauche et droit de la grille de sortie 24 vers l'intérieur pour ouvrir la grille de sortie.
4. Retirez le filtre de sortie 25.
5. Installez un nouveau filtre de sortie 25.
6. Remettez la grille de sortie 24 en place.

Pièces de rechange/accessoires

- Les clients peuvent acheter des pièces de rechange et chargeurs compatibles sur www.optimex-shop.com.
- Vous ne pouvez passer des commandes qu'en ligne.
- Préparez le numéro de commande pour votre commande.
- Pour plus d'informations, contactez le service d'assistance téléphonique de Lidl (voir « Service après-vente »).

Pièce	Numéro de commande
Adaptateur du tuyau 13 et tuyau 15	99952558801
Tube d'aspiration 17	99952558802
Filtre plissé 22	99952558803

Rangement

- La température de stockage sur le long terme (plus de 3 mois) doit être comprise entre +10 °C et +30 °C avec une humidité relative ne dépassant pas 60 %.

- Positionnez l'interrupteur marche/arrêt 2 sur **O**. Débranchez la fiche secteur 8 de la prise. Laissez le produit refroidir.
- Nettoyez le produit (voir « Nettoyage et entretien »).
- Enroulez le cordon d'alimentation 8 autour de la patte pour rangement du câble 11 (fig. G).
- Rangez le produit et ses accessoires dans un endroit sombre, sec, hors gel et bien aéré.
- Rangez toujours le produit dans un endroit qui est hors de la portée des enfants.

Dépannage

Dysfonctionnement	Cause possible	Mesure à prendre
Le produit ne fonctionne pas.	La fiche secteur 8 n'est pas raccordée à l'alimentation électrique.	Branchez la fiche secteur 8 sur une prise de courant compatible.
La puissance d'aspiration est réduite et le produit n'aspire aucune saleté.	La cuve en métal 5 est pleine.	Videz la cuve en métal 5 (voir « Vidage de la cuve en métal »).
	Le passage de l'air est obstrué.	Vérifiez les pièces suivantes pour y détecter des blocages et les supprimer : 5 Cuve en métal 12 Buse de sol 15 Tuyau
	Le filtre plissé 22 est bouché.	Nettoyez le filtre plissé 22 (voir « Nettoyer le filtre plissé »).
La puissance d'aspiration est réduite même après le nettoyage du filtre plissé 22.	Le filtre plissé 22 est endommagé.	Remplacez le filtre plissé 22 (voir « Remplacement du filtre plissé »).
Le produit a surchauffé.	Le filtre plissé 22 est bouché.	Nettoyez le filtre plissé 22 (voir « Nettoyer le filtre plissé »).
	Le filtre de sortie 25 est bouché.	Éliminez l'obstruction du filtre de sortie 25 ou remplacez le filtre de sortie (voir « Remplacer le filtre de sortie »).
De la poussière sort du produit.	Le couvercle de la cuve 1 n'a pas été correctement monté.	Fixer correctement le couvercle de la cuve 1 (voir « Fixation et retrait du couvercle de la cuve »).

Transport

- Positionnez l’interrupteur marche/arrêt 2 sur **O**. Débranchez la fiche secteur 8 de la prise. Laissez le produit refroidir.
- Protégez le produit des chocs violents ou fortes vibrations pouvant survenir lors du transport dans des véhicules.
- Sécurisez le produit contre tout glissement et basculement.

Nettoyage et entretien

⚠ AVERTISSEMENT !

Éteignez toujours le produit, débranchez la fiche secteur 8 de la prise de courant et laissez le produit refroidir avant de procéder à des travaux d’inspection, d’entretien ou de nettoyage !

⚠ ATTENTION ! Risque de détérioration du produit !

- ▶ Pour nettoyer le produit et ses accessoires, n’utilisez jamais de produits de nettoyage soit agressifs soit récurants ni de brosses dures ni d’objets pointus.
- ▶ Ne laissez jamais de liquides pénétrer dans le produit.

- Un nettoyage régulier et approprié contribuera à garantir une utilisation sûre et à prolonger la durée de vie du produit.
- Conservez toujours le produit propre, sec et exempt d’huile ou de graisse. Dépoussiérez le produit après chaque utilisation et avant son rangement.
- Nettoyez le produit avec un chiffon sec. Utilisez une brosse douce pour atteindre les endroits difficiles.
- Ce produit ne contient aucune pièce pouvant être réparée par l’utilisateur. Pour faire vérifier et réparer le produit, contactez un service après-vente agréé ou une personne ayant les qualifications nécessaires.

Mise au rebut

Veuillez respecter l‘identification des matériaux d‘emballage pour le tri sélectif, ils sont identifiés avec des abréviations (a) et des chiffres (b) ayant la signification suivante : 1–7 : plastiques / 20–22 : papiers et cartons / 80–98 : matériaux composite.

Produit :

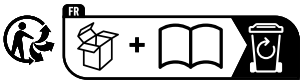

Suivez l'info-tri illustré pour un tri optimal. Ce marquage est spécifique au marché français.

Votre mairie ou votre municipalité vous renseigneront sur les possibilités de mise au rebut des produits usagés.

Veuillez éliminer ce produit de manière appropriée lorsqu’il arrive en fin de vie, et ne le jetez pas avec les déchets ménagers. Pour obtenir des renseignements concernant les points de collecte et leurs horaires d’ouverture, vous pouvez contacter votre municipalité.

● Garantie

Article L217-16 du Code de la consommation

Lorsque l‘acheteur demande au vendeur, pendant le cours de la garantie commerciale qui lui a été consentie lors de l‘acquisition ou de la réparation d‘un bien meuble, une remise en état couverte par la garantie, toute période d‘immobilisation d‘au moins sept jours vient s‘ajouter à la durée de la garantie qui restait à courir. Cette période court à compter de la demande d‘intervention de l‘acheteur ou de la mise à disposition pour réparation du bien en cause, si cette mise à disposition est postérieure à la demande d‘intervention.

Indépendamment de la garantie commerciale souscrite, le vendeur reste tenu des défauts de conformité du bien et des vices rédhibitoires dans les conditions prévues aux articles L217-4 à L217-13 du Code de la consommation et aux articles 1641 à 1648 et 2232 du Code Civil.

Article L217-4 du Code de la consommation

Le vendeur livre un bien conforme au contrat et répond des défauts de conformité existant lors de la délivrance.

Il répond également des défauts de conformité résultant de l‘emballage, des instructions de montage ou de l‘installation lorsque celle-ci a été mise à sa charge par le contrat ou a été réalisée sous sa responsabilité.

Article L217-5 du Code de la consommation

Le bien est conforme au contrat :

1° S´il est propre à l‘usage habituellement attendu d‘un bien semblable et, le cas échéant :

- s‘il correspond à la description donnée par le vendeur et posséder les qualités que celui-ci a présentées à l‘acheteur sous forme d‘échantillon ou de modèle ;
- s‘il présente les qualités qu‘un acheteur peut légitimement attendre eu égard aux déclarations publiques faites par le vendeur, par le producteur ou par son représentant, notamment dans la publicité ou l‘étiquetage ;

2° Ou s‘il présente les caractéristiques définies d‘un commun accord par les parties ou être propre à tout usage spécial recherché par l‘acheteur, porté à la connaissance du vendeur et que ce dernier a accepté.

Article L217-12 du Code de la consommation

L‘action résultant du défaut de conformité se prescrit par deux ans à compter de la délivrance du bien.

Article 1641 du Code civil

Le vendeur est tenu de la garantie à raison des défauts cachés de la chose vendue qui la rendent impropre à l‘usage auquel on la destine, ou qui diminuent tellement cet usage que l‘acheteur ne l‘aurait pas acquise, ou n‘en aurait donné qu‘un moindre prix, s‘il les avait connus.

Article 1648 1er alinéa du Code civil

L‘action résultant des vices rédhibitoires doit être intentée par l‘acquéreur dans un délai de deux ans à compter de la découverte du vice.

Les pièces détachées indispensables à l’utilisation du produit sont disponibles pendant la durée de la garantie du produit.

Le produit a été fabriqué selon des critères de qualité stricts, et contrôlé consciencieusement avant sa livraison. En cas de défaut de matériau ou de fabrication, vous avez des droits légaux vis-à-vis du vendeur du produit. Vos droits légaux ne sont en aucun cas limités par notre garantie mentionnée ci-dessous.

La garantie de ce produit est de 3 ans à partir de la date d'achat. La période de garantie commence à la date d'achat. Conservez l'original de la preuve d'achat dans un endroit sûr car ce document est nécessaire pour prouver l'achat.

Tout dommage ou défaut déjà présent au moment de l'achat doit être signalé immédiatement après le déballage du produit.

Si le produit présente un défaut de matériau ou de fabrication dans les 3 ans qui suivent la date d'achat, nous le réparerons ou le remplacerons - à notre choix - gratuitement pour vous. La période de garantie n'est pas prolongée par une demande de garantie acceptée. Cette mesure s'applique également pour les pièces remplacées et réparées.

Cette garantie est annulée si le produit a été endommagé ou utilisé ou entretenu de manière incorrecte.

La garantie couvre les défauts de matériels et de fabrication. Cette garantie ne couvre pas les pièces du produit soumises à une usure normale, et qui sont donc considérées comme des pièces d'usure (par exemple les piles, tuyaux, les cartouches d'encre), ni les dommages aux pièces fragiles, par exemple les interrupteurs ou les pièces en verre.

Faire valoir sa garantie

Afin de garantir la rapidité de traitement de votre demande, veuillez tenir compte des indications suivantes :

Pour toute demande, veuillez conserver le ticket de caisse et le numéro de référence de l'article (IAN 521178_2601) au titre de preuves d'achat.

Le numéro de référence de l'article est indiqué sur la plaque signalétique du produit, sur une gravure présente sur celui-ci, sur la page de couverture de votre manuel (en bas à gauche) ou sur l'autocollant placé sur la face arrière ou inférieure du produit.

En cas de dysfonctionnement de l'appareil ou de tout autre défaut, contactez en premier lieu le service après-vente par téléphone ou par e-mail aux coordonnées indiquées ci-dessous.

Tout produit considéré comme défectueux peut alors être envoyé sans frais de port supplémentaires au service clientèle indiqué, accompagné de la preuve d'achat (ticket de caisse) et d'une description écrite du défaut mentionnant également sa date d'apparition.

Le site parkside-diy.com vous permet de visualiser et de télécharger ce mode d'emploi ainsi que de nombreux autres manuels. Ce code QR vous permet d'accéder directement au site parkside-diy.com. Sélectionnez votre pays et cherchez les modes d'emploi dans le champ de recherche. La numéro de référence de l'article (IAN) 521178_2601 vous permet d'accéder au mode d'emploi se rapportant à votre article.

PDF ONLINE
parkside-diy.com

Service après-vente

FR **Service après-vente France**
Tél.: 0800907612
Formulaire de contact sur
parkside-diy.com
IAN 521178_2601

BE **Service après-vente Belgique**
Tél.: 080012614
Formulaire de contact sur
parkside-diy.com
IAN 521178_2601

CE

Gebruikte waarschuwingen en symbolen . . . . . Pagina 50
Inleiding . . . . . Pagina 51
Beoogd gebruik . . . . . Pagina 51
Leveringsomvang . . . . . Pagina 51
Onderdelenbeschrijving . . . . . Pagina 51
Technische gegevens . . . . . Pagina 52
Veiligheidskenmerk . . . . . Pagina 52
Veiligheidsaanwijzingen . . . . . Pagina 52
Voor het eerste gebruik . . . . . Pagina 57
Vóór gebruik . . . . . Pagina 57
Zwenkwielen monteren . . . . . Pagina 57
Slang aankoppelen . . . . . Pagina 57
Slang loskoppelen . . . . . Pagina 57
Zuigbuis aansluiten . . . . . Pagina 57
Vloermondstuk aansluiten . . . . . Pagina 57
Vloermondstuk bewaren . . . . . Pagina 57
Reservoirdeksel bevestigen en verwijderen . . . . . Pagina 58
Bediening . . . . . Pagina 58
Metalen reservoir leegmaken . . . . . Pagina 58
Vouwfilter schoonmaken . . . . . Pagina 58
Vouwfilter vervangen . . . . . Pagina 59
Uitlaatfilter vervangen . . . . . Pagina 59
Reserveonderdelen/accessoires . . . . . Pagina 59
Opbergen . . . . . Pagina 60
Foutopsporing . . . . . Pagina 60
Transport . . . . . Pagina 61
Schoonmaken en onderhoud . . . . . Pagina 61
Afvoer . . . . . Pagina 61
Garantie . . . . . Pagina 62
Afwikkeling in geval van garantie . . . . . Pagina 62
Service . . . . . Pagina 63

Gebruikte waarschuwingen en symbolen

De volgende waarschuwingen worden in de gebruiksaanwijzing, op de verpakking en op het typeplaatje gebruikt:

	Lees de gebruiksaanwijzing!		Gebruik het product alleen in droge binnenruimtes!
	Zet het product uit en koppel het los van het elektriciteitsnet voordat u opzetstukken verwisselt, het product schoonmaakt en wanneer u het niet gebruikt!		Geen gloeiend materiaal opzuigen!
			Geen brandende as afzuigen!
	GEVAAR! Dit symbool met de aanduiding “Gevaar” duidt op een groot risico op gevaar dat, indien niet vermeden, zware verwondingen of de dood tot gevolg kan hebben.		Alleen koude as afzuigen, temperatuur max. 40 °C!
			Geen water of enig ander soort vloeistoffen afzuigen!
	WAARSCHUWING! Dit symbool met de aanduiding “Waarschuwing” betekent een middelmatig risico op gevaar dat, indien niet vermeden, zware verwondingen of de dood tot gevolg kan hebben.		Gevaar – kans op elektrische schokken!
			Symbool voor een product uit beschermingsklasse II
	VOORZICHTIG! Dit symbool met de aanduiding “Voorzichtig” duidt op een klein risico op gevaar dat, indien niet vermeden, kan leiden tot kleine of middelgrote verwondingen.		Wisselstroom/-spanning
			Veiligheidsaanwijzingen Handelingsaanwijzingen
	WAARSCHUWING - brandgevaar! Dit symbool geeft aan dat brandende materialen niet mogen worden opgezogen. Wacht tot de as volledig is afgekoeld voordat u gaat reinigen. Houd uit de buurt van open vuur en warmtebronnen.		Het CE-teken bevestigt dat het product voldoet aan de betreffende EU-richtlijnen.
			OPGELET! Dit symbool met de aanduiding “Opgelet” geeft aan dat er mogelijk gevaar bestaat op materiële schade.

ASZUIGER

Inleiding

Hartelijk gefeliciteerd met de aankoop van uw nieuwe product. U heeft voor een hoogwaardig product gekozen.
De gebruiksaanwijzing is een deel van het product. Deze bevat belangrijke aanwijzingen voor veiligheid, gebruik en verwijdering. Maakt U zich voor de ingebruikname van het product met alle bedienings- en veiligheidsvoorschriften vertrouwd. Gebruik het product alleen zoals beschreven en voor de aangegeven toepassingsgebieden. Overhandig alle documenten bij doorgifte van het product aan derden.

Beoogd gebruik

⚠ WAARSCHUWING!

- ▶ “Koude as” is as die voor voldoende lange tijd is afgekoeld en die geen resten smeulende sintels meer bevat. Dit kan worden vastgesteld door de as met metalen gereedschap om te woelen voor het product gebruikt wordt. Koude as verspreidt geen waarneembare warmtestraling.
- ▶ Alleen as van toegestane brandbare stoffen opzuigen!

- Dit product is bestemd voor het verwijderen van koude as met een temperatuur van niet meer dan 40 °C en andere koude kleine objecten uit schoorstenen, houtskoolovens, asbakken of BBQ’s.
- Het product is niet geschikt voor het afzuigen van onderstaande materialen:
  - Vloeistoffen
  - Roet en smeulende sintels
  - Cement-. gips- en kalkstof
  - Brandbare, explosieve of materialen die een gevaar voor de gezondheid vormen
  - Verwarmingsketels en oliekachels
- Ieder ander gebruik of veranderingen aangebracht aan het product gelden als incorrect en kunnen leiden tot gevaren zoals overlijden, lichamelijke verwondingen en materiële schade. De fabrikant is niet verantwoordelijk voor schade ontstaan door onjuist gebruik. Het product is uitsluitend bestemd voor gebruik thuis. Dit product is niet bestemd voor commercieel gebruik.
- Het vloermondstuk 12 is uitsluitend geschikt voor het schoonmaken van harde vloeren. Het vloermondstuk is niet geschikt voor het schoonmaken van tapijten.

Leveringsomvang

Controleer na het uitpakken van het product of de levering volledig is en alle onderdelen in goede staat verkeren. Verwijder voor gebruik al het verpakkingsmateriaal.

1 Reservoirdeksel (incl. motoraandrijfsysteem en behuizing)
1 Metalen reservoir
1 Slang
1 Vloermondstuk
2 Zuigbuis
4 Zwenkwielen
1 Vouwfilter met afdekking (vooraf geïnstalleerd)
1 Uitlaatfilter (vooraf geïnstalleerd)
1 Gebruiksaanwijzing

Onderdelenbeschrijving

Sla, voordat u verder leest, de bladzijde met afbeeldingen open en maak uzelf met alle functies van het product vertrouwd.

Afb. A

1 Reservoirdeksel
2 Aan/uit-schakelaar
3 Schakelaar voor filterreiniging
4 Zuigaansluiting met uitsparing
5 Metalen reservoir
6 Mondstukkenhouder
7 Zwenkwiel

8 Aansluitsnoer met netstekker
9 Vergrendeling
10 Slangadapterhouder met uitsparing
11 Snoerhaspel
12 Vloermondstuk
13 Slangadapter
14 Slangkoppeling
15 Slang
16 ⇦ (koppelingsmarkering)
17 Zuigbuis (2 delen)
18 Veiligheidsschakelaar

Afb. D

19 Beugel (vouwfilterbehuizing)
20 Vouwfilterbehuizing

Afb. E

21 Vouwfilterafdekking
22 Vouwfilter

Afb. F

23 Sluitklem (uitlaatrooster)
24 Uitlaatrooster
25 Uitlaatfilter

Fig. H

26 Stofdeksel

Technische gegevens

Aszuiger:	**PAS 20 A1**
Modelnummer:	HG11063
Energieverbruik (nominale waarde):	1000 W
Nominale voedingsspanning:	220–240 V~, 50 Hz
Aangegeven vermogen wanneer uitgeschakeld:	≤0,3 W
Zuigkracht:	17 kPa (170 mbar)
Zuigvermogen:	27 l/s
Lengte van het aansluitsnoer:	5 m
Beschermingsklasse:	II/⧈
Lengte slang:	ca. 1,7 m
Gegarandeerd geluidsvermogensniveau L_{wA}:	83 dB(A)
Capaciteit metalen reservoir	
Afmetingen:	Ø 28,5 cm × H 33 cm
Brutovolume:	20 l

Veiligheidskenmerk

- De veiligheidsschakelaar 18 aan de onderzijde van het reservoirdeksel 1 voorkomt dat het product wordt gebruikt, indien de vouwfilterbehuizing 20 niet geïnstalleerd is.

⚠ Veiligheids-aanwijzingen

MAAK U, VOORDAT U HET PRODUCT GEBRUIKT, VERTROUWD MET ALLE VEILIGHEIDSTIPS EN GEBRUIKSAANWIJZINGEN! ALS U DIT PRODUCT AAN IEMAND ANDERS DOORGEEFT, GEEF DAN OOK ALLE DOCUMENTATIE MEE!

In geval van schade als gevolg van het niet naleven van deze gebruiksaanwijzing, vervalt uw aanspraak op garantie! Wij aanvaarden geen aansprakelijkheid voor gevolgschade! Er wordt geen aansprakelijkheid aanvaard voor materiële schade of persoonlijk letsel ontstaan door ondeskundig gebruik of het niet opvolgen van de veiligheidsaanwijzingen!

Kinderen en personen met beperkingen

⚠ **WAARSCHUWING! LEVENSGEVAAR EN GEVAAR VOOR ONGEVALLEN VOOR (KLEINE) KINDEREN!**
Laat kinderen nooit zonder toezicht achter met het verpakkingsmateriaal. Gevaar voor verstikking door het verpakkingsmateriaal. Kinderen onderschatten gevaren vaak.

- Dit product mag door kinderen vanaf 8 jaar alsmede door personen met verminderde fysieke, sensorische of geestelijke vermogens of gebrek aan ervaring en kennis alleen gebruikt worden als ze onder supervisie staan of geïnstrueerd zijn wat betreft veilig gebruik van het product en begrepen hebben welke gevaren uit dat gebruik voortvloeien.
- Kinderen mogen niet met het product spelen.
- Schoonmaken en gebruikersonderhoud mogen niet door kinderen worden uitgevoerd tenzij ze ouder zijn dan 8 jaar en onder toezicht staan.

Beoogd gebruik

⚠ **WAARSCHUWING! Verwondingsgevaar!**
Ondeskundig gebruik kan verwondingen veroorzaken. Gebruik het product uitsluitend zoals aangegeven in deze handleiding. Probeer niet op een of andere wijze iets aan het product te veranderen.

Elektrische veiligheid

⚠ **VOORZICHTIG:** Om gevaar door het onbedoeld resetten van de thermische beveiliging te voorkomen, mag dit apparaat niet worden gevoed via een extern schakelsysteem, zoals een timer, en niet worden aangesloten op een circuit dat door de energieleverancier regelmatig wordt in- en uitgeschakeld.

⚠ **GEVAAR! Kans op elektrische schokken!** Probeer het product niet zelf te repareren. In geval van een storing mogen reparaties alleen door gekwalificeerde vaklieden worden uitgevoerd.

⚠ **WAARSCHUWING! Kans op elektrische schokken!** Dompel de elektrische onderdelen van het product nooit onder in water of andere vloeistoffen. Houd het product nooit onder stromend water.

⚠ **WAARSCHUWING! Kans op elektrische schokken!** Gebruik het product nooit als het is beschadigd. Ontkoppel het product van de stroomtoevoer en neem contact op met uw verkoper als het beschadigd is.

⚠ **WAARSCHUWING! Kans op elektrische schokken!** Bedien het product niet met natte handen of als u op een natte ondergrond staat.

⚠ **WAARSCHUWING! Verwondingsgevaar!** Schakel het product uit en koppel het los van het elektriciteitsnet voordat u het product schoonmaakt en zorg ervoor dat het op dat moment niet gebruikt wordt.

- Gebruik het product niet meer als het gevallen is.

- Voor het aansluiten van de netstekker op het elektriciteitsnet: Let erop dat de nominale spanning die op het typeplaatje van het product is aangegeven, overeenstemt met de netspanning van uw elektriciteitsnet.
- Controleer de netstekker en het aansluitsnoer regelmatig op beschadigingen. Als het aansluitsnoer beschadigd is, moet dit door de fabrikant, zijn klantendienst of door vergelijkbaar gekwalificeerde personen vervangen worden om gevaar te vermijden.
- Bescherm het aansluitsnoer tegen beschadiging. Laat het niet over scherpe randen hangen en plet of buig het niet. Houd het aansluitsnoer uit de buurt van hete oppervlakken en open vuur.

Bediening

⚠ **WAARSCHUWING!**
Verwondingsgevaar!
Gebruik het product nooit voor het opzuigen van
- Water en andere vloeistoffen,
- Brandende as,
- Ieder materiaal dat warmer is dan 40 °C,
- Smeulende sintels.

- Trek de netstekker uit de stopcontact
  - Als er zich een storing voordoet,
  - Voordat u hulpstukken installeert/verwisselt,
  - Voordat u het product schoonmaakt,
  - Als het product voor langere tijd niet gebruikt zal worden,
  - Tijdens onweer en
  - Na ieder gebruik.
- Trek aan de netstekker en niet aan het aansluitsnoer om de stekker uit het stopcontact te trekken.

- Defecte onderdelen moeten altijd door originele onderdelen vervangen worden.
- Dek tijdens het gebruik de ventilatiesleuf niet af. Gevaar voor oververhitting en schade aan het product.
- Het product beschikt over een temperatuurbeveiliging die bij oververhitting automatisch de stroomtoevoer onderbreekt. Mocht deze veiligheidsvoorziening het product hebben uitgeschakeld, trek dan de netstekker uit het stopcontact en laat het product afkoelen. Zodra het product afgekoeld is, kunt u de netstekker weer in het stopcontact steken en het product normaal gebruiken.

Schoonmaken en opbergen

⚠ **WAARSCHUWING! Verwondingsgevaar!**
Koppel het product los van het elektriciteitsnet voordat u het schoonmaakt of wanneer het niet gebruikt wordt.

- Bescherm het product, het aansluitsnoer en de netstekker tegen stof, direct zonlicht, waterdruppels en opspattend water.
- Berg het product op een droge, koele plaats op, waar het beschermd is tegen vocht en het zich buiten bereik van kinderen bevindt.
- Bescherm het product tegen hitte. Zet het product niet neer in de buurt van open vlammen of hittebronnen zoals kachels of verwarmingsapparatuur.

Voor het eerste gebruik

⚠ WAARSCHUWING!

▶ Het product zowel als het verpakkingsmateriaal zijn geen kinderspeelgoed! Kinderen mogen niet met de plastic zakken, folie en kleine onderdelen spelen! Er bestaat gevaar voor inslikken en verstikking!

- ☐ Pak alle onderdelen uit en verwijder al het verpakkingsmateriaal.
- ☐ Vergewis uzelf ervan dat de levering volledig en onbeschadigd is. Als u vaststelt dat onderdelen ontbreken of beschadigd zijn, gebruik het product dan niet en wend u tot uw leverancier.
- ■ Gebruik van een onvolledig of beschadigd product is een gevaar voor personen of voorwerpen.

Vóór gebruik

Zwenkwielen monteren

Afb. B

1. Zet het metalen reservoir 5 op zijn kop zodat de onderkant naar boven gericht is.
2. Zet de zwenkwielen 7 in de uitsparingen op de rand van de onderkant van het metalen reservoir 5. De zwenkwielen moeten hoorbaar vastklikken.
3. Zorg ervoor dat de zwenkwielen 7 vrij kunnen draaien.

Slang aankoppelen

1. Lijn ⇦ 16 uit met de uitsparing in de zuigaansluiting 4.
2. Schuif de slangkoppeling 14 helemaal in de zuigaansluiting 4.
3. Draai de slangkoppeling 14 met de wijzers van de klok mee tot deze volledig vastklikt.
4. Controleer of de slang 15 correct geïnstalleerd is door zachtjes aan de slangkoppeling 14 te trekken. De slang is correct geïnstalleerd als de slangkoppeling zich niet beweegt.

Slang loskoppelen

- ☐ Slang 15 van zuigaansluiting 4 loskoppelen: Draai de slangkoppeling 14 tegen de wijzers van de klok in. Trek de slangkoppeling naar buiten.

Zuigbuis aansluiten

TIP

▶ De zuigbuis 17 dient voor de uitbreiding van het werkbereik.

- ☐ Steek het brede eind van een zuigbuis 17 in de slangadapter 13.
- ☐ Optioneel: Verbind de tweede zuigbuis 17 met de eerste zuigbuis.

Vloermondstuk aansluiten

TIP

▶ Het vloermondstuk 12 is uitsluitend geschikt voor het schoonmaken van harde vloeren. Het vloermondstuk is niet geschikt voor het schoonmaken van tapijten.

- ☐ Steek het brede eind van het vloermondstuk 12 in de slangadapter 13 of de zuigbuis 17.

Vloermondstuk bewaren

- ☐ Schuif het vloermondstuk 12 in de mondstukkenhouder 6 aan een van de zwenkwielen 7.

Reservoirdeksel bevestigen en verwijderen

- Reservoirdeksel 1 bevestigen:
  - Plaats het reservoirdeksel op het metalen reservoir 5.
  - Maak het reservoirdeksel 1 vast met behulp van de vergrendelingen 9.
- Reservoirdeksel 1 verwijderen:
  - Draai de vergrendelingen 9 los.
  - Til het reservoirdeksel 1 van het metalen reservoir 5.

Bediening

⚠ WAARSCHUWING! Verwondingsgevaar!

- Geen gloeiend materiaal opzuigen. Ook materiaal dat aan de buitenkant afgekoeld lijkt te zijn, kan van binnen nog zeer heet zijn. Heet materiaal dat weggezogen wordt, kan in een luchtstroom weer ontbranden.
- Hete as moet niet met water worden geblust omdat het plotselinge temperatuurverschil scheuren in de schoorsteen kan veroorzaken.
- Wacht minstens 24 uur voordat u een schoorsteen uitzuigt om er zeker van te zijn dat het vuur gedoofd en de as afgekoeld is.

TIP

- Zet de aan/uit-schakelaar 2 op **O**, voordat u het product aansluit op een daarvoor geschikt stopcontact.

1. Steek de netstekker 8 in een daarvoor geschikt stopcontact.
2. Het product inschakelen: Zet de aan/uit-schakelaar 2 op stand **I**.
3. Het product uitschakelen: Zet de aan/uit-schakelaar 2 op stand **O**.

Metalen reservoir leegmaken

Fig. H

⚠ WAARSCHUWING!

Schakel het product altijd uit en trek de netstekker 8 uit het stopcontact voordat u een inspectie uitvoert, accessoires installeert of instellingen verandert!

⚠ WAARSCHUWING!

- Leeg het product voor en na gebruik en maak het schoon om ophoping van al dat stof tegen te gaan dat een risico voor het ontstaan van vuur in het product kan vormen.

- Verwijder het reservoirdeksel 1 van het metalen reservoir 5 (zie “Reservoirdeksel bevestigen en verwijderen”).
- Haal het stofdeksel 26 uit het metalen reservoir 5.
- Leeg het metalen reservoir.

Vouwfilter schoonmaken

Afb. C

TIP

- Maak het vouwfilter 22 na elk gebruik schoon om het volledige zuigvermogen van het product te behouden.

1. Verbind de slangkoppeling 14 met de zuigaansluiting 4.
2. Steek de slangadapter 13 in de slangadapterhouder 10.
3. Steek de netstekker 8 in een daarvoor geschikt stopcontact.
4. Zet de aan/uit-schakelaar 2 op stand **I**.
5. Houd de schakelaar voor de filterreiniging 3 3× voor telkens ca. 4 seconden lang ingedrukt. Daardoor wordt lucht door het vouwfilter 22 geblazen.

Vouwfilter vervangen

Afb. D, E

⚠ WAARSCHUWING!

- Controleer het vouwfilter 22 regelmatig op beschadigingen en vervorming. Een beschadigd of vervormd vouwfilter kan niet schoon worden gemaakt en moet worden vervangen. Dit is nodig om ervoor te zorgen dat het product goed blijft werken en om het product te beschermen tegen beschadigingen.
- Gebruik alleen reservefilters van Lidl of van andere gemachtigde vakhandelaren. Filters die niet geschikt zijn voor het product, kunnen leiden tot verwondingen en schade aan het product.

TIP

- De vouwfilterbehuizing 20 moet de veiligheidsschakelaar 18 naar onderen drukken. Anders is het product niet gebruiksklaar.

1. Zet de aan/uit-schakelaar 2 op stand **O**.
2. Trek de netstekker 8 uit de contactdoos.
3. Verwijder het reservoirdeksel 1 van het metalen reservoir 5 (zie “Reservoirdeksel bevestigen en verwijderen”).
4. Draai het reservoirdeksel 1 om.
5. Klap de beide beugels 19 van het vouwfilterbehuizing 20 naar boven.
6. Til de vouwfilterbehuizing 20 van het reservoirdeksel 1 af.
7. Verwijder de vouwfilterafdekking 21 van het vouwfilter 22.
8. Verwijder het vouwfilter 22 uit de vouwfilterbehuizing 20.
9. Plaats het nieuwe vouwfilter 22 in de vouwfilterbehuizing 20.
10. Plaats de vouwfilterafdekking 21 op het vouwfilter 22.
11. Plaats de vouwfilterbehuizing 20 op de bodem van het reservoirdeksel 1.
12. Klap de beide beugels 19 van het vouwfilterbehuizing 20 naar onder. Het vouwfilterbehuizing is bevestigd, zodra u een klikgeluid hoort.

Uitlaatfilter vervangen

Afb. F

1. Zet de aan/uit-schakelaar 2 op stand **O**.
2. Trek de netstekker 8 uit de contactdoos.
3. Druk de sluitklemmen 23 aan de linker- en rechterzijde van het uitlaatrooster 24 naar binnen, om het uitlaatrooster te openen.
4. Neem het uitlaatfilter 25 uit.
5. Plaats een nieuw uitlaatfilter 25.
6. Plaats het uitlaatrooster 24 weer terug.

Reserveonderdelen/ accessoires

- Klanten kunnen compatibele reserveonderdelen en accessoires via www.optimex-shop.com aanschaffen.
- U kunt bestellingen alleen online doorgeven.
- Houd het bestelnummer bij de hand voor uw bestelling.
- Neem voor meer informatie contact op met de Lidl-Service-Hotline (zie “Service”).

Onderdeel	Bestelnummer
Slangadapter 13 en slang 15	99952558801
Zuigbuis 17	99952558802
Vouwfilter 22	99952558803

Opbergen

- De temperatuur tijdens de langdurige opslag (langer dan 3 maanden) moet liggen tussen +10 °C en +30 °C bij een relatieve luchtvochtigheid van hoogstens 60 %.

- Zet de aan/uit-schakelaar 2 op stand **O**. Trek de netstekker 8 uit de contactdoos. Laat het product afkoelen.
- Maak het product schoon (zie “Schoonmaken en onderhoud”).
- Wikkel het aansluitsnoer 8 om de snoerhaspel 11 (afb. G).
- Berg het product en de erbij behorende hulpstukken op een donkere, droge, vorstvrije en goed geventileerde plaats op.
- Berg het product altijd op een voor kinderen onbereikbare plek op.

Foutopsporing

Storing	Mogelijke oorzaak	Wat te doen
Het product werkt niet.	De netstekker 8 zit niet in het stopcontact.	Steek de netstekker 8 in een daarvoor geschikt stopcontact.
Het zuigvermogen is minder en het product zuigt geen vuil meer op.	Het metalen reservoir 5 is vol.	Leeg het metalen reservoir 5 (zie “Metalen reservoir leegmaken”).
	De luchtweg is geblokkeerd.	Controleer of de volgende onderdelen misschien verstopt zijn en verwijder die verstoppingen dan: 5 Metalen reservoir 12 Vloermondstuk 15 Slang
	Het vouwfilter 22 is verstopt.	Maak het vouwfilter 22 schoon (zie “Vouwfilter schoonmaken”).
Het zuigvermogen is ook na het schoonmaken van het vouwfilter 22 minder.	Het vouwfilter 22 is beschadigd.	Vervang het vouwfilter 22 (zie “Vouwfilter vervangen”).
Het product is oververhit.	Het vouwfilter 22 is verstopt.	Maak het vouwfilter 22 schoon (zie “Vouwfilter schoonmaken”).
	Het uitlaatfilter 25 is verstopt.	Verwijder de verstopping van het uitlaatfilter 25 of vervang het uitlaatfilter (zie “Uitlaatfilter vervangen”).

Storing	Mogelijke oorzaak	Wat te doen
Er komt stof uit het product naar buiten.	Het reservoirdeksel 1 is niet correct geplaatst.	Breng het reservoirdeksel 1 correct aan (zie “Reservoirdeksel bevestigen en verwijderen”).

Transport

- Zet de aan/uit-schakelaar 2 op stand **O**. Trek de netstekker 8 uit de contactdoos. Laat het product afkoelen.
- Bescherm het product tegen stoten en sterke trillingen, die vooral kunnen optreden bij transport in voertuigen.
- Zeker het product tegen verschuiven en omkiepen.

Schoonmaken en onderhoud

⚠ WAARSCHUWING!

Zet het product altijd uit, trek de netstekker 8 uit het stopcontact en laat het product afkoelen voordat u inspectie-, onderhouds- of schoonmaakwerk gaat verrichten!

⚠ OPGELET! Risico op schade aan het product!

- ▶ Gebruik voor het schoonmaken van het product en de accessoires geen schurende of agressieve schoonmaakmiddelen, harde borstels of spitse voorwerpen.
- ▶ Laat nooit vloeistoffen in het product binnendringen.

- Regelmatig en op juiste wijze uitgevoerd schoonmaken draagt bij aan veilig gebruik van het product en verlengt de levensduur.
- Houd het product altijd schoon, droog en vrij van olie of vet. Verwijder na iedere keer dat u het gebruikt hebt of voordat u het opbergt, alle stof van het product.
- Maak het product met een droge doek schoon. Gebruik voor moeilijk toegankelijke plaatsen een zachte borstel.
- Dit product bevat geen onderdelen die door de gebruiker zelf gerepareerd kunnen worden. Neem contact op met een geautoriseerd servicepunt of een vergelijkbaar gekwalificeerd persoon om het te controleren en te laten repareren.

Afvoer

Neem de aanduiding van de verpakkingsmaterialen voor de afvalscheiding in acht. Deze zijn gemarkeerd met de afkortingen (a) en een cijfers (b) met de volgende betekenis: 1–7: kunststoffen / 20–22: papier en vezelplaten / 80–98: composietmaterialen.

Informatie over de mogelijkheden om het uitgediende product na gebruik te verwijderen, verstrekt uw gemeentelijke overheid.

Gooi het afgedankte product niet weg via het huisvuil maar geef het af bij het daarvoor bestemde depot of het gemeentelijke milieupark. Informatie over inzamelpunten en openingstijden kunt u opvragen bij uw lokale gemeentelijke instanties.

Garantie

Het product werd volgens strenge kwaliteitsrichtlijnen gemaakt en voor de uitlevering zorgvuldig gecontroleerd. In geval van materiaal- of fabricagefouten hebt u tegenover de verkoper van het product wettelijke rechten. Uw wettelijke rechten worden op geen enkele manier door onze hieronder vermelde garantie beperkt.

De garantie voor dit product bedraagt 3 jaar vanaf aankoopdatum. De garantieperiode gaat in op de datum van aankoop. Bewaar het originele bewijs van aankoop op een veilige plek aangezien dit document nodig is als bewijs.

Alle beschadigingen of gebreken die reeds op het moment van aankoop aanwezig zijn, moeten meteen na het uitpakken van het product worden gemeld.

Mocht het product binnen 3 jaar na aankoopdatum een materiaal- of fabricagefout vertonen, zullen wij het – naar onze keuze – gratis voor u repareren of vervangen. De garantieperiode wordt door een plaatsgevonden garantieverlening niet verlengd. Dit geldt ook voor vervangen en gerepareerde onderdelen.

Deze garantie vervalt als het product werd beschadigd of onjuist is gebruikt of onderhouden.

De garantie dekt materiaal- en fabricagefouten af. Deze garantie dekt geen productonderdelen die aan normale slijtage onderhevig zijn en daarom als verbruiksartikelen worden beschouwd (bv. batterijen, slangen, inktpatronen), noch dekt zij schade aan breekbare onderdelen, bv. schakelaars of onderdelen die van glas zijn gemaakt.

Afwikkeling in geval van garantie

Volg de volgende aanwijzingen op voor een snelle behandeling van uw probleem:

Houd bij alle vragen alstublieft de kassabon en het artikelnummer (IAN 521178_2601) als bewijs van aankoop bij de hand.

Het artikelnummer kunt u vinden op het typeplaatje van het product, een gravure op het product, het titelblad van uw gebruiksaanwijzing (linksonder) of de sticker op de achter- of onderkant van het product.

Neem bij problemen of overige gebreken met het product eerst contact op met de hieronder vermelde service-afdeling, telefonisch of per e-mail.

Een als defect aangemerkt product kunt u dan samen met het aankoopbewijs (kassabon) en een uitleg over het probleem of gebrek en wanneer het zich heeft voorgedaan gratis naar het aan u meegedeelde service-adres opsturen.

Op parkside-diy.com kunt u deze en vele andere handleidingen inzien en downloaden. Met deze QR-code komt u direct op parkside-diy.com. Selecteer daar uw land en zoek via de zoekfunctie naar de gebruiksaanwijzingen. Door het invoeren van het artikelnummer (IAN) 521178_2601 komt u bij de gebruiksaanwijzingen voor uw artikel.

PDF ONLINE
parkside-diy.com

Service

NL **Service Nederland**
Tel.: 08000229556
Contactformulier op *parkside-diy.com*
IAN 521178_2601

BE **Service België**
Tel.: 080012614
Contactformulier op *parkside-diy.com*
IAN 521178_2601

CE

Używane ostrzeżenia i symbole . . . . . Strona 65
Wstęp . . . . . Strona 66
Używać zgodnie z przeznaczeniem . . . . . Strona 66
Zakres dostawy . . . . . Strona 66
Opis części . . . . . Strona 67
Dane techniczne . . . . . Strona 67
Funkcja bezpieczeństwa. . . . . Strona 67
Instrukcje bezpieczeństwa . . . . . Strona 68
Przed pierwszym użyciem . . . . . Strona 72
Przed użyciem . . . . . Strona 72
Montaż kółek skrętnych . . . . . Strona 72
Podłączanie węża . . . . . Strona 72
Odłączanie węża. . . . . Strona 72
Podłączanie rury ssącej . . . . . Strona 72
Podłączanie dyszy podłogowej . . . . . Strona 72
Przechowywanie dyszy podłogowej. . . . . Strona 72
Mocowanie i zdejmowanie pokrywy pojemnika . . . . . Strona 73
Obsługa . . . . . Strona 73
Opróżnianie metalowego pojemnika . . . . . Strona 73
Czyszczenie filtra harmonijkowego. . . . . Strona 73
Wymiana filtra harmonijkowego . . . . . Strona 74
Wymiana filtra wylotowego. . . . . Strona 74
Części zamienne i akcesoria . . . . . Strona 74
Przechowywanie . . . . . Strona 75
Rozwiązywanie problemów . . . . . Strona 75
Transport . . . . . Strona 76
Czyszczenie i konserwacja . . . . . Strona 76
Utylizacja . . . . . Strona 77
Gwarancja . . . . . Strona 77
Sposób postępowania w przypadku naprawy gwarancyjnej . . . . . Strona 78
Serwis . . . . . Strona 78

Używane ostrzeżenia i symbole

W instrukcji obsługi, na opakowaniu i tabliczce znamionowej zastosowano następujące ostrzeżenia:

	Przeczytać instrukcję obsługi!		Produkt stosować tylko w pomieszczeniach suchych!
	Wyłączać produkt i odłączać od gniazdka elektrycznego przed czyszczeniem nasadek i gdy produkt nie jest używany!		Nie odkurzać żadnych żarzących się materiałów!
			Nie odkurzać żarzącego się popiołu!
	NIEBEZPIECZEŃSTWO! Ten symbol ze słowem „Niebezpieczeństwo” wskazuje na zagrożenie o wysokim stopniu ryzyka, które, jeśli się go nie uniknie, spowoduje śmierć lub poważne obrażenia.		Odkurzać tylko zimny popiół, temperatura maks. 40 °C!
			Nie odkurzaj wody ani żadnych cieczy!
	OSTRZEŻENIE! Ten symbol ze słowem „Ostrzeżenie” wskazuje na zagrożenie o średnim stopniu ryzyka, które, jeśli się go nie uniknie, spowoduje śmierć lub poważne obrażenia.		Niebezpieczeństwo – ryzyko porażenia prądem!
			Symbol dla produktu ze stopniem ochrony II
	OSTROŻNIE! Ten symbol ze słowem „Ostrożnie” wskazuje na zagrożenie o niskim stopniu ryzyka, które, jeśli się go nie uniknie, spowoduje małe lub umiarkowane obrażenia.		Prąd przemienny/napięcie przemienne
			Instrukcje bezpieczeństwa Instrukcje użytkowania
	OSTRZEŻENIE - Ryzyko pożaru! Symbol ten oznacza, żeby nie odkurzać płonących materiałów. Odczekać, aż popiół całkowicie ostygnie przed odkurzeniem. Przechowywać z dala od otwartych płomieni i źródeł wysokich temperatur.		Znak CE potwierdza zgodność z dyrektywami UE mającymi zastosowanie do produktu.
			UWAGA! Ten symbol ze słowem ostrzegawczym „Uwaga” wskazuje na możliwość uszkodzenia mienia.

ODKURZACZ KOMINKOWY

Wstęp

Gratulujemy Państwu zakupu nowego produktu. Tym samym zdecydowali się Państwo na zakup produktu wysokiej jakości. Instrukcja obsługi jest częścią tego produktu. Zawiera ona ważne wskazówki dotyczące bezpieczeństwa, użytkowania i utylizacji. Przed pierwszym użyciem produktu należy zapoznać się ze wszystkimi wskazówkami dotyczącymi obsługi i bezpieczeństwa. Używać produktu wyłącznie zgodnie z jego poniżej opisanym przeznaczeniem. W przypadku przekazania produktu innej osobie należy dołączyć do niego całą jego dokumentację.

Używać zgodnie z przeznaczeniem

⚠ OSTRZEŻENIE!

- ▶ „Zimny popiół” to popiół, który stygł wystarczająco długo i nie zawiera już żadnego żaru. Można to ustalić, przegrzebując popiół metalowym narzędziem przed użyciem produktu. Z zimnego popiołu nie emanuje odczuwalne promieniowanie cieplne.
- ▶ Zasysać tylko popiół z zatwierdzonych paliw!

- Produkt przeznaczony do usuwania zimnego popiołu o temperaturze nie przekraczającej 40 °C oraz innych zimnych drobnych elementów z kominów, pieców na węgiel drzewny, popielniczek lub grilli.
- Produkt nie nadaje się do odkurzania następujących materiałów:
  - Płynów
  - Sadzy i żaru
  - Pyłów cementowych, gipsowych i wapiennych
  - Materiałów łatwopalnych, wybuchowych lub niebezpiecznych
  - Kotłów i pieców olejowych
- Wszelkie inne użycie lub modyfikacje produktu są uważane za niewłaściwe i mogą prowadzić do niebezpieczeństw, takich jak śmierć, obrażenia ciała i uszkodzenie mienia. Producent nie ponosi odpowiedzialności za szkody spowodowane niewłaściwym użytkowaniem. Produkt przeznaczony jest wyłącznie do użytku domowego. Produkt nie jest przeznaczony do użytku komercyjnego.
- Dysza podłogowa 12 nadaje się wyłącznie do czyszczenia twardych powierzchni. Dysza podłogowa nie nadaje się do czyszczenia dywanów.

Zakres dostawy

Po rozpakowaniu produktu należy sprawdzić, czy dostawa jest kompletna i czy wszystkie części są w dobrym stanie. Przed użyciem usunąć wszystkie materiały pakunkowe.

1 Pokrywa pojemnika (wraz z napędem silnikowym i obudową)
1 Metalowy pojemnik
1 Wąż
1 Dysza podłogowa
2 Rury ssące
4 Kółka skrętne
1 Filtr harmonijkowy z pokrywą (wstępnie zainstalowany)
1 Filtr wylotowy (wstępnie zamontowany)
1 Instrukcja obsługi

Opis części

Przed przeczytaniem należy zajrzeć na stronę z rysunkami i zapoznać się ze wszystkimi funkcjami produktu.

Rys. A

1 Pokrywa pojemnika
2 Przełącznik zasilania
3 Przełącznik czyszczenia filtra
4 Przyłącze ssawne z karbem
5 Metalowy pojemnik
6 Uchwyt dyszy
7 Kółka skrętne
8 Kabel zasilania z wtyczką sieciową
9 Rygiel
10 Uchwyt przejściówki węża z karbem
11 Uchwyt kabla zasilania
12 Dysza podłogowa
13 Przejściówka węża
14 Złącze węża
15 Wąż
16 (znak złącza)
17 Rura ssąca (2 części)
18 Wyłącznik bezpieczeństwa

Rys. D

19 Wspornik (obudowy filtra harmonijkowego)
20 Obudowa filtra harmonijkowego

Rys. E

21 Pokrywa filtra harmonijkowego
22 Filtr harmonijkowy

Rys. F

23 Klips blokujący (kratka wylotowa)
24 Kratka wylotowa
25 Filtr wylotowy

Rys. H

26 Pokrywa przeciwpyłowa

Dane techniczne

Odkurzacz kominkowy:	**PAS 20 A1**
Numer modelu:	HG11063
Pobór mocy (wartość nominalna):	1000 W
Nominalne napięcie wejściowe:	220–240 V~, 50 Hz
Deklarowany pobór mocy w stanie wyłączonym:	≤0,3 W
Moc ssania:	17 kPa (170 mbar)
Wydajność pompy:	27 l/s
Długość kabla zasilania:	5 m
Stopień ochrony:	II/⧈
Długość węża:	ok. 1,7 m
Gwarantowany poziom mocy akustycznej L_{wA}:	83 dB(A)
Pojemność metalowego pojemnika	
Wymiary:	Ø 28,5 cm × wys. 33 cm
Objętość brutto:	20 l

Funkcja bezpieczeństwa

- Wyłącznik bezpieczeństwa 18 na spodzie pokrywy pojemnika 1 zapobiega uruchomieniu produktu, jeśli nie jest zamontowana obudowa filtr harmonijkowego 20.

Instrukcje bezpieczeństwa

PRZED ROZPOCZĘCIEM KORZYSTANIA Z PRODUKTU NALEŻY ZAPOZNAĆ SIĘ ZE WSZYSTKIMI INSTRUKCJAMI BEZPIECZEŃSTWA I INSTRUKCJAMI UŻYTKOWANIA! PRZEKAZUJĄC PRODUKT INNYM OSOBOM, NALEŻY DOŁĄCZYĆ DO NIEGO PEŁNĄ DOKUMENTACJĘ!

Uszkodzenia powstałe w wyniku nieprzestrzegania niniejszej instrukcji obsługi nie są objęte gwarancją! Nie ponosimy żadnej odpowiedzialności w przypadku wystąpienia szkód wtórnych! Nie bierzemy odpowiedzialności za uszkodzenia mienia lub obrażenia ciała, powstałe w wyniku niewłaściwego użytkowania lub nieprzestrzegania instrukcji bezpieczeństwa!

Dzieci i osoby z ograniczeniami

⚠ **OSTRZEŻENIE! ZAGROŻENIE ŻYCIA I NIEBEZPIECZEŃSTWO WYPADKU DLA MAŁYCH DZIECI I NIEMOWLĄT!** Nigdy nie pozostawiać małych dzieci bez nadzoru w pobliżu materiałów pakunkowych. Istnieje ryzyko uduszenia spowodowanego materiałami pakunkowymi. Dzieci często lekceważą zagrożenia.

- Produkt ten może być używany przez dzieci w wieku powyżej 8 lat i osoby o ograniczonych zdolnościach fizycznych, zmysłowych lub umysłowych lub o braku doświadczenia i wiedzy, gdy są one nadzorowane lub zostały pouczone o bezpiecznym użyciu produktu i o zagrożeniach wynikających z użytkowania.
- Dzieci nie mogą bawić się produktem.

- Czyszczenia ani prac konserwacyjnych wykonywanych przez użytkownika nie mogą wykonywać dzieci, chyba że mają powyżej 8 lat i są nadzorowane.

Używać zgodnie z przeznaczeniem

⚠ **OSTRZEŻENIE! Ryzyko zranienia!** Niewłaściwe użytkowanie może doprowadzić do obrażeń ciała. Z produktu należy korzystać wyłącznie zgodnie z niniejszą instrukcją. Nigdy nie próbować modyfikować produktu w żaden sposób.

Bezpieczeństwo elektryczne

⚠ **OSTROŻNIE:** Aby uniknąć zagrożenia spowodowanego nieumyślnym zresetowaniem wyłącznika termicznego, urządzenie to nie może być zasilane za pomocą zewnętrznego urządzenia przełączającego, takiego jak timer, ani podłączone do obwodu, który jest regularnie włączany i wyłączany przez dostawcę energii elektrycznej.

⚠ **NIEBEZPIECZEŃSTWO! Ryzyko porażenia prądem!** Nigdy nie naprawiać produktu samodzielnie. W razie awarii naprawy mogą być wykonywane wyłącznie przez wykwalifikowany personel.

⚠ **OSTRZEŻENIE! Ryzyko porażenia prądem!** Nie zanurzać części elektrycznych produktu w wodzie lub innych płynach. Nigdy nie trzymać produktu pod bieżącą wodą.

⚠ **OSTRZEŻENIE! Ryzyko porażenia prądem!** Nie używać uszkodzonego produktu. Odłączyć produkt od źródła zasilania i skontaktować się ze sprzedawcą, jeśli jest uszkodzony.

⚠ **OSTRZEŻENIE! Ryzyko porażenia prądem!** Nie obsługiwać produktu mokrymi rękami lub stojąc na mokrej podłodze.

⚠ **OSTRZEŻENIE! Ryzyko zranienia!** Przed czyszczeniem i gdy produkt nie jest używany należy go wyłączyć i odłączyć od gniazdka elektrycznego.

- Nie używać produktu, jeśli został upuszczony.
- Przed podłączeniem wtyczki sieciowej do źródła zasilania: Upewnić się, że napięcie znamionowe na tabliczce znamionowej produktu odpowiada napięciu sieci zasilającej.
- Regularnie sprawdzać, czy wtyczka sieciowa i kabel zasilania nie są uszkodzone. W przypadku uszkodzenia kabla zasilania tego produktu musi on zostać wymieniony przez producenta, jego serwis posprzedażny lub też osobę posiadającą podobne kwalifikacje, co pozwoli uniknąć niebezpieczeństwa.
- Kabel zasilania chronić przed uszkodzeniem. Nie dopuszczać, aby zwisał nad ostrymi krawędziami, był ściśnięty lub zgięty. Kabel zasilania trzymać z dala od gorących powierzchni i otwartego ognia.

Obsługa

⚠ **OSTRZEŻENIE! Ryzyko zranienia!** Nigdy nie używać produktu do odkurzania
  - Wody i innych płynów,
  - Palącego się popiołu,
  - Jakiegokolwiek materiału o temperaturze powyżej 40 °C,
  - Żaru.
- Wyjąć wtyczkę sieciową z gniazdka sieciowego
  - Jeśli wystąpi usterka,
  - Przed podłączeniem lub wymianą akcesoriów,
  - Przed czyszczeniem produktu,
  - Jeśli produkt nie będzie używany przez długi czas,
  - Podczas burzy i
  - Po każdym użyciu.

- Aby wyciągnąć wtyczkę sieciową z gniazdka sieciowego, ciągnąć za wtyczkę sieciową, a nie za kabel zasilania.
- Wadliwe części należy zawsze wymieniać na oryginalne części zamienne.
- Podczas pracy nie zakrywać otworów wentylacyjnych. Ryzyko przegrzania i uszkodzenia produktu.
- Produkt ma bezpiecznik temperaturowy, który automatycznie odcina zasilanie, jeśli urządzenie przegrzeje się. Jeśli produkt zostanie wyłączony przez urządzenie zabezpieczające, to wtyczkę sieciową należy wyciągnąć z gniazdka sieciowego i pozwolić produktowi ostygnąć.
  Po ostygnięciu produktu wtyczkę sieciową można ponownie włożyć do gniazdka sieciowego, aby normalnie korzystać z produktu.

Czyszczenie i przechowywanie

⚠ **OSTRZEŻENIE! Ryzyko zranienia!** Przed czyszczeniem lub gdy nie jest używany odłączać produkt od źródła zasilania.

- Chronić produkt, kabel zasilania i wtyczkę sieciową przed kurzem, bezpośrednim działaniem promieni słonecznych, kapiącą i pryskającą wodą.
- Produkt przechowywać w chłodnym, suchym miejscu, z dala od wilgoci i poza zasięgiem dzieci.
- Chronić produkt przed wysoką temperaturą. Nie umieszczać produktu w pobliżu otwartego ognia ani źródeł ciepła, takich jak piece lub grzejniki.

Przed pierwszym użyciem

⚠ OSTRZEŻENIE!

▶ Produkt i opakowanie nie są zabawkami dla dzieci! Dzieci nie mogą bawić się plastikowymi torbami, foliami i drobnymi częściami! Istnieje niebezpieczeństwo połknięcia i uduszenia się!

- ☐ Rozpakować wszystkie części i usunąć wszystkie materiały opakowaniowe.
- ☐ Upewnić się, że dostawa jest kompletna i nieuszkodzona. Jeśli okaże się, że brakuje jakichkolwiek części lub są one uszkodzone, nie używać produktu i skontaktować się ze sprzedawcą.
- ■ Używanie niekompletnego lub uszkodzonego produktu stwarza zagrożenie dla ludzi i mienia.

Przed użyciem

Montaż kółek skrętnych

Rys. B

1. Metalowy pojemnik 5 odwrócić tak, aby dolna powierzchnia była skierowana do góry.
2. Kółka skrętne 7 wsunąć w karby na krawędzi dna metalowego pojemnika 5. Kółka skrętne muszą zatrzasnąć się ze słyszalnym szczęknięciem.
3. Upewnić się, że kółka skrętne 7 obracają się swobodnie.

Podłączanie węża

1. Znak złącza ⇦ 16 dopasować do karbu przyłącza ssawnego 4.
2. Złącze węża 14 całkowicie wsunąć do przyłącza ssawnego 4.
3. Złącze węża 14 przekręcić zgodnie z ruchem wskazówek zegara, aż zostanie całkowicie zatrzaśnięte.
4. Sprawdzić, czy wąż 15 jest prawidłowo zainstalowany, pociągając delikatnie za złącze węża 14. Wąż jest prawidłowo zainstalowany, jeśli złącze węża nie porusza się.

Odłączanie węża

- ☐ Odłączanie węża 15 od przyłącza ssawnego 4: Złącze węża 14 przekręcić przeciwnie do ruchu wskazówek zegara. Wyciągnąć złącze węża.

Podłączanie rury ssącej

RADA

▶ Rura ssąca 17 służy do rozszerzania obszaru roboczego.

- ☐ Szeroki koniec rury ssącej 17 włożyć w przejściówkę węża 13.
- ☐ Opcjonalnie: Drugą rurę ssącą 17 podłączyć do pierwszej rury ssącej.

Podłączanie dyszy podłogowej

RADA

▶ Dysza podłogowa 12 nadaje się wyłącznie do czyszczenia twardych powierzchni. Dysza podłogowa nie nadaje się do czyszczenia dywanów.

- ☐ Szeroki koniec dyszy podłogowej 12 włożyć w przejściówkę węża 13 lub rury ssącej 17.

Przechowywanie dyszy podłogowej

- ☐ Dyszę podłogową 12 wsunąć w uchwyt dyszy 6 na jednym z kółek skrętnych 7.

Mocowanie i zdejmowanie pokrywy pojemnika

- Mocowanie pokrywy pojemnika 1:
  - Pokrywę pojemnika nałożyć na metalowy pojemnik 5.
  - Ryglami 9 zamocować na miejscu pokrywę pojemnika 1.
- Zdejmowanie pokrywy pojemnika 1:
  - Zwolnić rygle 9.
  - Pokrywę pojemnika 1 zdjąć z metalowego pojemnika 5.

Obsługa

⚠ OSTRZEŻENIE! Ryzyko zranienia!

- ▶ Nie odkurzać żadnych żarzących się materiałów. Nawet materiał, który z zewnątrz wygląda jakby ostygł, w środku nadal może być bardzo gorący. Zasysany gorący materiał może ponownie zapalić się w strumieniu powietrza.
- ▶ Gorącego popiołu nie należy gasić wodą, gdyż nagła różnica temperatur może spowodować pęknięcia w kominie.
- ▶ Odczekać co najmniej 24 godziny przed odkurzaniem kominka, aby upewnić się, że ogień zgasł, a popiół ostygł.

RADA

- ▶ Przed podłączeniem produktu do odpowiedniego gniazdka sieciowego przełącznik zasilania 2 ustawić w pozycji **O**.

1. Wtyczkę sieciową 8 włożyć do gniazdka sieciowego.
2. Włączanie produktu: Przełącznik zasilania 2 ustawić w pozycji **I**.
3. Wyłączanie produktu: Przełącznik zasilania 2 ustawić w pozycji **O**.

Opróżnianie metalowego pojemnika

Rys. H

⚠ OSTRZEŻENIE!

Zawsze wyłączać produkt i odłączać wtyczkę sieciową 8 od gniazdka sieciowego przed wykonywaniem kontroli, instalacją akcesoriów lub dokonywaniem regulacji!

⚠ OSTRZEŻENIE!

- ▶ Produkt opróżniać i czyścić przed i po użyciu, aby uniknąć gromadzenia się materiałów, które mogą stanowić zagrożenie pożarowe, gdy będą w produkcie.

- Pokrywę pojemnika 1 zdjąć z metalowego pojemnika 5 (patrz akapit „Mocowanie i zdejmowanie pokrywy pojemnika”).
- Zdjąć pokrywę przeciwpyłową 26 z metalowego pojemnika 5.
- Opróżnić pojemnik metalowy.

Czyszczenie filtra harmonijkowego

Rys. C

RADA

- ▶ Filtr harmonijkowy 22 należy czyścić po każdym użyciu, aby utrzymać pełną moc ssania produktu.

1. Złączkę węża 14 podłączyć do przyłącza ssawnego 4.
2. Przejściówkę węża 13 włożyć do uchwytu przejściówki węża 10.
3. Wtyczkę sieciową 8 włożyć do gniazdka sieciowego.
4. Przełącznik zasilania 2 ustawić w pozycji **I**.

5. Przełącznik czyszczenia filtra 3 przytrzymać wciśnięty 3 razy przez ok. 4 sekundy za każdym razem. Spowoduje to przedmuchiwanie powietrza przez filtr harmonijkowy 22.

Wymiana filtra harmonijkowego

Rys. D, E

⚠ OSTRZEŻENIE!

- Regularnie sprawdzać filtr harmonijkowy 22 pod kątem uszkodzeń i odkształceń. Uszkodzonego lub zdeformowanego filtra harmonijkowego nie można wyczyścić i należy go wymienić. Jest to konieczne w celu utrzymania funkcjonalności produktu i ochrony produktu przed uszkodzeniem.
- Stosować wyłącznie filtry zamienne firmy Lidl lub autoryzowanych sprzedawców. Filtry niezgodne z produktem mogą spowodować obrażenia ciała i uszkodzenie produktu.

RADA

- Obudowa filtra harmonijkowego 20 musi wcisnąć wyłącznik bezpieczeństwa 18. W przeciwnym razie produkt nie będzie działał.

1. Przełącznik zasilania 2 ustawić w pozycji **O**.
2. Wtyczkę sieciową 8 wyjąć z gniazdka sieciowego.
3. Pokrywę pojemnika 1 zdjąć z metalowego pojemnika 5 (patrz akapit „Mocowanie i zdejmowanie pokrywy pojemnika”).
4. Odwrócić pokrywę pojemnika 1.
5. Złożyć oba wsporniki 19 obudowy filtra harmonijkowego 20.
6. Obudowę filtra harmonijkowego 20 zdjąć z pokrywy pojemnika 1.
7. Pokrywę filtra harmonijkowego 21 zdjąć z filtra harmonijkowego 22.
8. Filtr harmonijkowy 22 wyjąć z obudowy filtra harmonijkowego 20.
9. Do obudowy filtra harmonijkowego 20 włożyć nowy filtr harmonijkowy 22.
10. Pokrywę filtra harmonijkowego 21 nałożyć na filtr harmonijkowy 22.
11. Obudowę filtra harmonijkowego 20 umieścić na dnie pokrywy pojemnika 1.
12. Osadzić oba wsporniki 19 obudowy filtra harmonijkowego 20. Obudowa filtra harmonijkowego zostanie zamocowana po kliknięciu.

Wymiana filtra wylotowego

Rys. F

1. Przełącznik zasilania 2 ustawić w pozycji **O**.
2. Wtyczkę sieciową 8 wyjąć z gniazdka sieciowego.
3. Wcisnąć klipsy blokujące 23 po lewej i prawej stronie kratki wylotowej 24, aby otworzyć kratkę wylotową.
4. Wyjąć filtr wylotowy 25.
5. Włożyć nowy filtr wylotowy 25.
6. Ponownie zamontować kratkę wylotową 24.

Części zamienne i akcesoria

- Na stronie www.optimex-shop.com klienci mogą nabyć kompatybilne zamienne części zamienne i akcesoria.
- Zamówienia można składać wyłącznie online.
- ☐ Przygotować numer zamówienia.
- ☐ Więcej informacji można uzyskać kontaktując się z infolinią serwisową firmy Lidl (patrz akapit „Serwis”).

Część	Numer zamówienia
Przejściówka węża 13 i wąż 15	99952558801
Rura ssąca 17	99952558802
Filtr harmonijkowy 22	99952558803

Przechowywanie

- Temperatura przechowywania długoterminowego (dłużej niż 3 miesiące) powinna wynosić od +10 °C do +30 °C przy wilgotności względnej nie większej niż 60 %.

- Przełącznik zasilania 2 ustawić w pozycji **O**. Wtyczkę sieciową 8 wyjąć z gniazdka sieciowego. Pozostawić produkt do całkowitego ostygnięcia.
- Wyczyścić produkt (patrz rozdział „Czyszczenie i konserwacja”).
- Kabel zasilania 8 owinąć wokół uchwytu kabla zasilania 11 (rys. G).
- Przechowywać produkt i jego akcesoria w ciemnym, suchym, wolnym od mrozu miejscu o dobrej wentylacji.
- Zawsze przechowywać produkt w miejscu niedostępnym dla dzieci.

Rozwiązywanie problemów

Niesprawność	Możliwa przyczyna	Rozwiązanie
Produkt nie działa.	Wtyczka sieciowa 8 nie jest podłączona do gniazdka sieciowego.	Wtyczkę sieciową 8 włożyć do gniazdka sieciowego.
Moc ssania jest zmniejszona, a produkt nie wchłania żadnego brudu.	Metalowy pojemnik 5 jest pełny.	Opróżnić metalowy pojemnik 5 (patrz akapit „Opróżnianie metalowego pojemnika”).
	Wylot powietrza jest zablokowany.	Następujące elementy sprawdzić pod kątem zablokowania i usunąć blokadę: 5 Metalowy pojemnik 12 Dysza podłogowa 15 Wąż
	Filtr harmonijkowy 22 jest zatkany.	Wyczyścić filtr harmonijkowy 22 (patrz akapit „Czyszczenie filtra harmonijkowego”).
Siła ssania zmniejsza się nawet po oczyszczeniu filtra harmonijkowego 22.	Filtr harmonijkowy 22 jest uszkodzony.	Wymienić filtr harmonijkowy 22 (patrz akapit „Wymiana filtra harmonijkowego”).

Niesprawność	Możliwa przyczyna	Rozwiązanie
Produkt jest przegrzany.	Filtr harmonijkowy 22 jest zatkany.	Wyczyścić filtr harmonijkowy 22 (patrz akapit „Czyszczenie filtra harmonijkowego”).
	Filtr wylotowy 25 jest zatkany.	Usunąć przeszkodę z filtra wylotowego 25 lub wymienić filtr wylotowy (patrz akapit „Wymiana filtra wylotowego”).
Kurz wydostaje się z produktu.	Pokrywa pojemnika 1 nie została prawidłowo założona.	Prawidłowo założyć pokrywę pojemnika 1 (patrz akapit „Mocowanie i zdejmowanie pokrywy pojemnika”).

Transport

- Przełącznik zasilania 2 ustawić w pozycji **O**. Wtyczkę sieciową 8 wyjąć z gniazdka sieciowego. Pozostawić produkt do całkowitego ostygnięcia.
- Chronić produkt przed uderzeniami i silnymi wstrząsami, które mogą wystąpić podczas transportu w pojazdach.
- Zabezpieczać produkt przed ześlizgnięciem się lub upadkiem.

Czyszczenie i konserwacja

⚠ OSTRZEŻENIE!

Przed wykonaniem jakiejkolwiek kontroli, konserwacji lub czyszczenia wyłączyć produkt, wtyczkę sieciową 8 wyjąć z gniazdka sieciowego i poczekać, aż urządzenie ostygnie!

⚠ UWAGA! Ryzyko uszkodzenia produktu!

- ▶ Do czyszczenia produktu lub jego akcesoriów nie używać ściernych, agresywnych środków czyszczących, twardych szczotek ani ostrych przedmiotów.
- ▶ Nigdy nie pozwól, aby płyny dostały się do produktu.

- Regularne i właściwe czyszczenie pomoże zapewnić bezpieczne użytkowanie i przedłuży żywotność produktu.
- Zawsze utrzymywać produkt w czystości, suchy i wolny od oleju lub smarów. Po każdym użyciu i przed schowaniem usuwać kurz.
- Produkt czyścić suchą szmatką. Do czyszczenia trudno dostępnych miejsc używać miękkiej szczotki.
- Ten produkt nie zawiera żadnych części, które mogą być naprawiane przez użytkownika. Skontaktować się z autoryzowanym centrum serwisowym lub podobnie wykwalifikowaną osobą w celu sprawdzenia i naprawy.

Utylizacja

Przy segregowaniu odpadów prosimy zwrócić uwagę na oznakowanie materiałów opakowaniowych, oznaczone są one skrótami (a) i numerami (b) o następującym znaczeniu: 1–7: Tworzywa sztuczne / 20–22: Papier i tektura / 80–98: Materiały kompozytowe.

Informacji na temat możliwości utylizacji wyeksploatowanego produktu udziela urząd gminy lub miasta.

Nie wyrzucać produktu po zakończeniu eksploatacji do odpadów domowych, lecz prawidłowo zutylizować. Informacji o punktach zbiorczych i ich godzinach otwarcia udziela odpowiedni urząd.

Elektroodpady nie mogą być wyrzucane do pojemników do selektywnej zbiórki odpadów komunalnych. Można je oddać w specjalnie wyznaczonych miejscach np. Punkt Selektywnej Zbiórki Odpadów Komunalnych lub/bądź w punktach handlowych oferujących w sprzedaży sprzęt elektroniczny.

Należy postępować zgodnie z obowiązującymi w Polsce przepisami dotyczącymi selektywnej zbiórki urządzeń elektrycznych i elektronicznych. Zużyty sprzęt może mieć szkodliwy wpływ na środowisko i zdrowie ludzi z uwagi na potencjalną zawartość niebezpiecznych substancji, mieszanin oraz części składowych. Gospodarstwo domowe spełnia ważną rolę w przyczynianiu się do ponownego użycia i odzysku surowców wtórnych, w tym recyklingu zużytego sprzętu. Na tym etapie kształtuje się postawy, które wpływają na zachowanie wspólnego dobra jakim jest czyste środowisko naturalne.

Gwarancja

Produkt został wyprodukowany zgodnie z surowymi wytycznymi dotyczącymi jakości i dokładnie przetestowane przed dostawą. W przypadku wad materiałowych lub produkcyjnych przysługują Państwu prawa ustawowe wobec sprzedawcy produktu. Państwa prawa ustawowe nie są w żaden sposób ograniczone przez naszą gwarancję przedstawioną poniżej.

Gwarancja na ten produkt wynosi 3 lata od daty zakupu. Okres gwarancji rozpoczyna się od daty zakupu. Proszę przechowywać oryginalny rachunek w bezpiecznym miejscu, ponieważ ten dokument jest wymagany jako dowód zakupu.

Wszelkie uszkodzenia lub wady obecne już w momencie zakupu należy zgłosić niezwłocznie po rozpakowaniu produktu.

Jeżeli w ciągu 3 lat od daty zakupu produkt wykaże wady materiałowe lub produkcyjne, to – według naszego uznania – bezpłatnie go naprawimy lub wymienimy. Okres gwarancji nie ulega przedłużeniu o przyznane roszczenie gwarancyjne. Dotyczy to również wymienionych i naprawionych części.

Niniejsza gwarancja traci ważność, jeśli produkt został uszkodzony, był niewłaściwie użytkowany lub konserwowany.

Gwarancja obejmuje wady materiałowe i produkcyjne. Niniejsza gwarancja nie obejmuje części produktu, które podlegają normalnemu zużyciu i dlatego są uważane za części zużywalne (np. baterie, węże, wkłady atramentowe), ani nie obejmuje uszkodzeń części delikatnych, np. przełączników lub części wykonanych ze szkła.

Zgodnie z Kodeksem Cywilnym art. 581 §1 wraz z wymianą urządzenia lub ważnej części czas gwarancji rozpoczyna się na nowo.

Sposób postępowania w przypadku naprawy gwarancyjnej

Aby zapewnić szybkie rozpatrzenie wniosku, należy postępować zgodnie z poniższymi instrukcjami:

Do wszystkich zapytań proszę mieć przygotowany paragon i numer artykułu (IAN 521178_2601) jako dowód zakupu.

Numer artykułu można znaleźć na tabliczce znamionowej produktu, na grawerze na produkcie, na stronie tytułowej instrukcji (w lewym dolnym rogu) lub na naklejce z tyłu lub na spodzie produktu.

W przypadku wystąpienia usterek funkcjonalnych lub innych wad należy najpierw skontaktować się telefonicznie lub pocztą elektroniczną z wymienionym poniżej działem serwisowym.

Następnie można wysłać produkt zarejestrowany jako wadliwy na podany adres serwisowy bezpłatnie, załączając dowód zakupu (paragon) i określając, na czym polega wada i kiedy wystąpiła.

Te i wiele innych instrukcji można przeglądać i pobrać na stronie parkside-diy.com. Ten kod QR przeniesie Cię bezpośrednio na stronę parkside-diy.com. Wybierz swój kraj i użyj maski wyszukiwania, aby wyszukać instrukcje obsługi. Wprowadź numer artykułu (IAN) 521178_2601, aby uzyskać dostęp do instrukcji obsługi artykułu.

PDF ONLINE
parkside-diy.com

Serwis

PL **Serwis Polska**
Tel.: 008004912069
Formularz kontaktowy na stronie
parkside-diy.com
IAN 521178_2601

CE

Použitá výstražná upozornění a symboly . . . . . Strana 80
Úvod . . . . . Strana 81
Použití v souladu s určením . . . . . Strana 81
Rozsah dodávky . . . . . Strana 81
Popis dílů . . . . . Strana 81
Technické údaje . . . . . Strana 82
Bezpečnostní prvek . . . . . Strana 82
Bezpečnostní pokyny . . . . . Strana 82
Před prvním použitím . . . . . Strana 86
Před použitím . . . . . Strana 86
Montáž otočných koleček . . . . . Strana 86
Připojte hadici . . . . . Strana 86
Odpojte hadici . . . . . Strana 86
Připojení sacího potrubí . . . . . Strana 86
Připojení podlahové hubice . . . . . Strana 86
Uložení podlahové hubice . . . . . Strana 86
Upevněte a sejměte víko nádoby . . . . . Strana 86
Obsluha . . . . . Strana 87
Vyprázdněte kovovou nádobu . . . . . Strana 87
Vyčistěte skládaný filtr . . . . . Strana 87
Vyměňte skládaný filtr . . . . . Strana 87
Výměna výstupního filtru . . . . . Strana 88
Náhradní díly/příslušenství . . . . . Strana 88
Skladování . . . . . Strana 88
Vyhledávání závad . . . . . Strana 89
Transport . . . . . Strana 89
Čištění a péče . . . . . Strana 89
Zlikvidování . . . . . Strana 90
Záruka . . . . . Strana 90
Postup v případě uplatňování záruky . . . . . Strana 90
Servis . . . . . Strana 91

Použitá výstražná upozornění a symboly

V tomto návodu na obsluhu, na obalu a typovém štítku jsou používána následující varovná upozornění:

	Přečtěte si návod na obsluhu!		Používejte výrobek jen v suchých vnitřních prostorách!
	Výrobek vypněte a odpojte jej od elektrického napájení předtím, než ho začnete čistit, a když výrobek nebudete používat!		Nevysávejte žhnoucí materiály!
			Nevysávejte hořící popel!
	NEBEZPEČÍ! Tento symbol se signální slovem „Nebezpečí“ označuje ohrožení s vysokým stupněm rizika, které má, pokud se mu nezabrání, za následek těžké zranění nebo smrt.	MAX 40°C	Odsávejte pouze studený popel, teplota max. 40 °C!
		NO WATER	Nevysávejte vodu ani tekutiny jakéhokoli druhu!
	VAROVÁNÍ! Tento symbol se signální slovem „Varování“ označuje ohrožení se středním stupněm rizika, které může mít, pokud se mu nezabrání, za následek těžké zranění nebo smrt.		Nebezpečí – riziko úrazu elektrickým proudem!
			Symbol pro výrobek ochranné třídy II
	OPATRNĚ! Tento symbol se signální slovem „Opatrně“ označuje ohrožení s nízkým stupněm rizika, které může mít, pokud se mu nezabrání, za následek malé nebo lehké zranění.		Střídavý proud/napětí
			Bezpečnostní pokyny Pokyny pro činnost
	VAROVÁNÍ – Nebezpečí požáru! Tento symbol znamená, že hořlavé materiály nesmí být vysávány. Před vysáváním počkejte, až popel zcela vychladne. Uchovávejte mimo dosah otevřeného ohně a zdrojů tepla.		Značka CE potvrzuje shodu se směrnicemi EU, které se na výrobek vztahují.
			VÝSTRAHA! Tento symbol se signálním slovem „Výstraha“ označuje nebezpečí možného poškození majetku.

VYSAVAČ NA POPEL

Úvod

Blahopřejeme Vám ke koupi nového výrobku. Rozhodli jste se pro kvalitní produkt. Návod k obsluze je součástí tohoto výrobku. Obsahuje důležité pokyny pro bezpečnost, použití a likvidaci. Před použitím výrobku se seznamte se všemi pokyny k obsluze a bezpečnostními pokyny. Používejte výrobek jen popsaným způsobem a na uvedených místech. Při předání výrobku třetí osobě předejte i všechny podklady.

Použití v souladu s určením

⚠ VAROVÁNÍ!

- ▶ „Studený popel“ je popel, který se dostatečně dlouho chladil a již neobsahuje žhavá místa. To lze určit rozhrabáním popela kovovým nástrojem před použitím výrobku. Studený popel již nevydává žádné zjistitelné tepelné záření.
- ▶ Vysávejte pouze popel z přípustných paliv!

- Výrobek je určen k odstraňování studeného popela při teplotě nepřesahující 40 °C a jiných chladných malých částic z komínů, kamen na dřevěné uhlí, popelnic nebo grilovacích roštů.
- Výrobek není vhodný pro vysávání následujících materiálů:
  - Kapaliny
  - Saze a uhlíky
  - Cementový, sádrový a vápenný prach
  - Hořlavé, výbušné nebo nebezpečné materiály
  - Vytápěcí kotle a naftová kamna
- Jiné použití nebo úpravy výrobku se považují za užívání v rozporu se stanoveným účelem a mohou vést k rizikům, jako je nebezpečí smrti, zranění nebo věcné škody. Výrobce neručí za škody, které vzniknou neodborným používáním. Tento výrobek je vhodný výhradně pro použití v domácnosti. Výrobek není určen pro komerční použití.
- Podlahová hubice 12 není vhodná pro čištění koberců. Podlahová hubice není vhodná pro čištění koberců.

Rozsah dodávky

Po vybalení výrobku zkontrolujte, zda je dodávka kompletní a zda jsou všechny díly v dobrém stavu. Před použitím odstraňte všechny obalové materiály.

1 Víko nádoby (včetně hnacího systému motoru a skříně)
1 Kovová nádoba
1 Hadice
1 Podlahová hubice
2 Sací potrubí
4 Otočná kolečka
1 Skládaný filtr s krytem (předinstalovaný)
1 Výstupní filtr (předinstalovaný)
1 Návod na obsluhu

Popis dílů

Otevřete před dalším čtením stránku s obrázky a seznamte se se všemi funkcemi výrobku.

Obr. A

1 Víko nádoby
2 Vypínač Zap/Vyp
3 Přepínač pro čištění filtru
4 Sací přípojka s vybráním
5 Kovová nádoba
6 Držák hubice
7 Otočné kolečko
8 Přípojné vedení se síťovou zástrčkou
9 Zámek
10 Držák hadicového adaptéru s vybráním

11 Držák vedení
12 Podlahová hubice
13 Hadicový adaptér
14 Hadicová spojka
15 Hadice
16 (označení spojky)
17 Sací potrubí (2 díly)
18 Bezpečnostní spínač

Obr. D

19 Držák (skříň skládaného filtru)
20 Skříň skládaného filtru

Obr. E

21 Kryt skládaného filtru
22 Skládaný filtr

Obr. F

23 Uzavírací spona (výstupní mřížka)
24 Výstupní mřížka
25 Výstupní filtr

Obr. H

26 Protiprachový kryt

Technické údaje

Vysavač na popel:	**PAS 20 A1**
Číslo modelu:	HG11063
Spotřeba energie (jmenovitá hodnota):	1000 W
Nominální vstupní napětí:	220–240 V~, 50 Hz
Deklarovaný výkon ve vypnutém stavu:	≤0,3 W
Sací síla:	17 kPa (170 mbar)
Výkon sání:	27 l/s
Délka přípojného vedení:	5 m
Ochranná třída:	II/⧈
Délka hadice:	cca 1,7 m
Zaručená hladina akustického výkonu L_{wA}:	83 dB(A)
Objem kovové nádoby	
Rozměry:	Ø 28,5 cm × V 33 cm
Hrubý objem:	20 l

Bezpečnostní prvek

- Bezpečnostní spínač 18 na spodní straně víka nádoby 1 zabraňuje provozu výrobku, pokud není nainstalován skříň skládaného filtru 20.

Bezpečnostní pokyny

SEZNAMTE SE PŘED POUŽITÍM VÝROBKU SE VŠEMI BEZPEČNOSTNÍMI POKYNY A POKYNY PRO OBSLUHU! KDYŽ PŘEDÁVÁTE TENTO VÝROBEK JINÝM LIDEM, PŘEDEJTE JIM I VŠECHNY DOKUMENTY!

V případě poškození v důsledku nedodržení tohoto návodu na obsluhu se vaše záruka ruší! Za následné škody se nepřebírá žádná odpovědnost! V případě škody na majetku nebo zranění způsobené nesprávným používáním nebo nedodržením bezpečnostních pokynů se nepřebírá žádná odpovědnost!

Děti a osoby se zdravotním omezením

⚠ **VAROVÁNÍ! NEBEZPEČÍ SMRTI A NEHOD PRO BATOLATA A DĚTI!** Nikdy nenechávejte děti bez dozoru s obalovým materiálem. Existuje nebezpečí udušení obalovým materiálem. Děti často podcení nebezpečí.

- Tento výrobek mohou používat děti starší 8 let i osoby se sníženými fyzickými, smyslovými či mentálními schopnostmi nebo s nedostatkem zkušeností a znalostí, pokud jsou pod dohledem nebo byly poučeny ohledně bezpečného používání výrobku a chápou z toho vyplývající rizika.
- Děti si nesmí s výrobkem hrát.
- Čistění a uživatelská údržba nesmí být prováděny dětmi, ledaže by byly starší než 8 let a byly pod dozorem.

Použití v souladu s určením

⚠ **VAROVÁNÍ! Riziko zranění!** Neodborné použití může vést k zraněním. Používejte tento výrobek výhradně podle tohoto návodu. Nepokoušejte se výrobek jakýmkoliv způsobem měnit.

Elektrická bezpečnost

⚠ **UPOZORNĚNÍ:** Aby se zabránilo nebezpečí v důsledku neúmyslného resetování tepelné pojistky, nesmí být tento spotřebič napájen prostřednictvím externího spínacího zařízení, jako je časovač, ani připojen k obvodu, který je pravidelně zapínán a vypínán dodavatelem elektrické energie.

⚠ **NEBEZPEČÍ! Riziko úrazu elektrickým proudem!** Nepokoušejte se sami výrobek opravovat. V případě poruchy smí opravy provádět výhradně kvalifikovaný personál.

⚠ **VAROVÁNÍ! Riziko úrazu elektrickým proudem!** Neponořujte elektrické části výrobku do vody nebo jiných kapalin. Nikdy výrobek nedržte pod tekoucí vodou.

⚠ **VAROVÁNÍ! Riziko úrazu elektrickým proudem!** Poškozený výrobek nepoužívejte. Když je výrobek poškozen oddělte výrobek z elektrického napájení a obraťte se na svého prodejce.

⚠ **VAROVÁNÍ! Riziko úrazu elektrickým proudem!** Nepoužívejte výrobek s mokrýma rukama nebo pokud stojíte na vlhké podlaze.

⚠ **VAROVÁNÍ! Riziko zranění!** Výrobek vypněte a odpojte jej od elektrického napájení předtím, než začnete provádět čisticí práce, a v případě, že výrobek není používán.

- Výrobek nepoužívejte, pokud spadl.
- Před připojením síťové zástrčky k napájení: Dbejte na to, aby jmenovité napětí na typovém štítku výrobku odpovídalo napětí v síti vašeho napájení.
- Pravidelně kontrolujte síťovou zástrčku a přípojné vedení na poškození. Když je přípojné vedení poškozeno, musí být nahrazeno výrobcem, jeho zákaznickým servisem nebo podobně kvalifikovanou osobou, aby se zabránilo nebezpečím.
- Chraňte přípojné vedení před poškozením. Nenechte ho viset přes ostré hrany a nelámejte ani neohýbejte jej. Chraňte přípojné vedení před horkými povrchy a otevřenými plameny.

Obsluha

⚠ **VAROVÁNÍ! Riziko zranění!** Nikdy nepoužívejte výrobek k odsávání
- Vody a jiných kapalin,
- Hořícího popela,
- Jakéhokoli materiálu s teplotou vyšší než 40 °C,
- Žhavého uhlí.

- Vytáhněte síťovou zástrčku ze zásuvky
  - Když dojde k poruše,
  - Před připojením/výměnou příslušenství,
  - Před čištěním výrobku,
  - Pokud nechcete používat výrobek po delší dobu,
  - Během bouřky a
  - Po každém použití.
- Pro vytažení výrobku ze zásuvky tahejte za síťovou zástrčku, nikoliv za přípojné vedení.
- Vadné díly musí být vždy nahrazeny originálními náhradními díly.
- V průběhu provozu nezakrývejte větrací otvory. Riziko přehřátí a poškození výrobku.
- Výrobek má teplotní pojistku, která v případě přehřátí automaticky odpojí přívod proudu. Pokud toto bezpečnostní zařízení výrobek vypnulo, vytáhněte síťovou zástrčku ze zásuvky a nechte výrobek vychladnout. Jakmile je výrobek vychladne, můžete opět zastrčit síťovou zástrčku do zásuvky a výrobek normálně používat.

Čištění a skladování

⚠ **VAROVÁNÍ! Riziko zranění!** Oddělte výrobek od napájení před tím, než ho budete čistit nebo se nebude používat.
- Chraňte výrobek, přípojné vedení a síťovou zástrčku před prachem, přímým slunečním zářením, kapající a stříkající vodě.
- Skladujte výrobek na suchém, studeném místě chráněném před vlhkostí a mimo dosah dětí.
- Chraňte výrobek proti horku. Nepokládejte výrobek do blízkosti otevřeného ohně nebo zdrojů tepla, jako jsou kamna nebo topná tělesa.

Před prvním použitím

⚠ VAROVÁNÍ!

▶ Výrobek a balicí materiály nejsou dětská hračka! Nedovolte dětem hrát si s plastovými sáčky, fóliemi a malými díly! Hrozí nebezpečí polknutí a udušení!

- ☐ Vybalte všechny díly a odstraňte všechny obalové materiály.
- ☐ Zkontrolujte, zda je rozsah dodávky kompletní a nepoškozený. Pokud zjistíte, že díly chybí nebo jsou poškozené, výrobek nepoužívejte a obraťte se na prodejce.
- ■ Použití neúplného nebo poškozeného výrobku představuje riziko pro osoby a předměty.

Před použitím

Montáž otočných koleček

Obr. B

1. Obraťte kovovou nádobu 5 tak, aby povrch dna směřoval nahoru.
2. Vložte otočná kolečka 7 do vybrání na okraji základny kovové nádoby 5. Otočná kolečka musí slyšitelně zaklapnout.
3. Ujistěte se, že se otočná kolečka 7 mohou volně otáčet.

Připojte hadici

1. Vyrovnejte 16 s vybráním v sací přípojce 4.
2. Hadicovou spojku 14 zcela zatlačte do sací přípojky 4.
3. Otáčejte hadicovou spojkou 14 ve směru hodinových ručiček, dokud zcela nezapadne.
4. Zkontrolujte, zda je hadice 15 správně namontována mírným tahem za hadicovou spojku 14. Pokud se hadicová spojka nepohybuje, hadice je správně nainstalována.

Odpojte hadici

- ☐ Odpojte hadici 15 od sací přípojky 4: Otočte hadicovou spojku 14 proti směru hodinových ručiček. Vytáhněte hadicovou spojku.

Připojení sacího potrubí

UPOZORNĚNÍ

▶ Sací potrubí 17 slouží k rozšíření pracovního prostoru.

- ☐ Zasuňte široký konec sacího potrubí 17 do hadicového adaptéru 13.
- ☐ Volitelně: Připojte druhou sací potrubí 17 k první sací trubce.

Připojení podlahové hubice

UPOZORNĚNÍ

▶ Podlahová hubice 12 není vhodná pro čištění koberců. Podlahová hubice není vhodná pro čištění koberců.

- ☐ Zasuňte široký konec podlahové hubice 12 do hadicového adaptéru 13 nebo do sacího potrubí 17.

Uložení podlahové hubice

- ☐ Zasuňte podlahovou hubici 12 do držáku hubice 6 na jednom z otočných koleček 7.

Upevněte a sejměte víko nádoby

- ☐ Upevněte víko nádoby 1:
  - – Vložte víko nádoby na kovovou nádobu 5.
  - – Upevněte víko nádoby 1 se zámky 9.
- ☐ Víko nádoby 1 odebrat:
  - – Uvolněte zámky 9.
  - – Zvedněte víko nádoby 1 z kovové nádoby 5.

Obsluha

⚠ VAROVÁNÍ! Riziko zranění!

- ▶ Nevysávejte žhnoucí materiály. Dokonce i materiál, který vypadá zvenku vychladlý, může být uvnitř stále velmi horký. Horký vysátý materiál se může v proudu vzduchu znovu vznítit.
- ▶ Horký popel by neměl být hašen vodou, protože náhlý teplotní rozdíl může způsobit trhliny v krbu.
- ▶ Před vysáváním krbu počkejte nejméně 24 hodin, abyste se ujistili, že oheň vyhasl a popel vychladl.

UPOZORNĚNÍ

- ▶ Před připojením výrobku k vhodné elektrické zásuvce nastavte vypínač Zap/Vyp 2 do polohy **O**.

1. Síťovou zástrčku 8 zasuňte do vhodné zásuvky.
2. Zapněte výrobek: Přepněte vypínač Zap/Vyp 2 do polohy **I**.
3. Vypněte výrobek: Přepněte vypínač Zap/Vyp 2 do polohy **O**.

Vyprázdněte kovovou nádobu

Obr. H

⚠ VAROVÁNÍ!

Před prováděním kontrol, instalace příslušenství nebo nastavováním výrobek vypněte a vytáhněte síťovou zástrčku 8 ze zásuvky!

⚠ VAROVÁNÍ!

- ▶ Před použitím a po použití výrobek vyprázdněte a vyčistěte, aby se zabránilo hromadění materiálů, které by ve výrobku mohly představovat riziko požáru.

- □ Odstraňte víko nádoby 1 z kovové nádoby 5 (viz „Upevněte a sejměte víko nádoby“).
- □ Vyjměte protiprachový kryt 26 z kovové nádoby 5.
- □ Vyprázdněte kovovou nádobu.

Vyčistěte skládaný filtr

Obr. C

UPOZORNĚNÍ

- ▶ Po každém použití vyčistěte skládaný filtr 22, abyste zachovali plný sací výkon výrobku.

1. Spojte hadicovou spojku 14 s sací přípojkou 4.
2. Vložte hadicový adaptér 13 do držáku hadicového adaptéru 10.
3. Síťovou zástrčku 8 zasuňte do vhodné zásuvky.
4. Přepněte vypínač Zap/Vyp 2 do polohy **I**.
5. Stiskněte a podržte přepínač pro čištění filtru 3 3× vždy po dobu přibližně 4 sekund. To způsobuje prohánění vzduchu přes skládaný filtr 22.

Vyměňte skládaný filtr

Obr. D, E

⚠ VAROVÁNÍ!

- ▶ Zkontrolujte skládaný filtr 22 pravidelně na poškození a deformaci. Poškozený nebo deformovaný skládaný filtr nelze vyčistit a musí se vyměnit. To je nezbytné, aby byla zachována funkčnost výrobku a výrobek byl ochráněn před poškozeními.
- ▶ Používejte pouze náhradní filtry od společnosti Lidl nebo autorizovaných prodejců. Filtry, které nejsou kompatibilní s výrobkem, mohou způsobit zranění a poškození výrobku.

UPOZORNĚNÍ

▶ Skříň skládaného filtru 20 musí stlačit bezpečnostní spínač 18. V opačném případě nebude výrobek fungovat.

1. Přepněte vypínač Zap/Vyp 2 do polohy **O**.
2. Vytáhněte síťovou zástrčku 8 ze zásuvky.
3. Sejměte víko nádoby 1 z kovové nádoby 5 (viz „Upevněte a sejměte víko nádoby“).
4. Otočte víko nádoby 1.
5. Sklopte oba držáky 19 skříně skládaného filtru 20 směrem nahoru.
6. Zvedněte skříň skládaného filtru 20 z víka nádoby 1.
7. Sejměte kryt skládaného filtru 21 ze skládaného filtru 22.
8. Vyjměte skládaný filtr 22 ze skříně skládaného filtru 20.
9. Vložte nový skládaný filtr 22 do skříně skládaného filtru 20.
10. Nasaďte kryt skládaného filtru 21 na skládaný filtr 22.
11. Umístěte skříň skládaného filtru 20 na dno víka nádoby 1.
12. Sklopte oba držáky 19 skříně skládaného filtru 20 směrem dolů. Skříň skládaného filtru je upevněna na místě, jakmile uslyšíte cvaknutí.

Výměna výstupního filtru

Obr. F

1. Přepněte vypínač Zap/Vyp 2 do polohy **O**.
2. Vytáhněte síťovou zástrčku 8 ze zásuvky.
3. Stiskněte uzavírací spony 23 na levé a pravé straně výstupní mřížky 24 směrem dovnitř, aby se výstupní mřížka otevřela.
4. Vyjměte výstupní filtr 25.
5. Vložte nový výstupní filtr 25.
6. Vložte výstupní mřížku 24 zase zpět.

Náhradní díly/příslušenství

- Zákazníci si mohou zakoupit kompatibilní náhradní díly a příslušenství přes www.optimex-shop.com.
- Objednávky můžete zadávat pouze online.
- □ Připravte si objednací číslo své objednávky.
- □ Další informace získáte na servisní lince Lidl (viz „Servis“).

Díl	Objednací číslo
Hadicový adaptér 13 a hadice 15	99952558801
Sací potrubí 17	99952558802
Skládaný filtr 22	99952558803

Skladování

- Teplota pro dlouhodobé skladování (déle než 3 měsíce) by měla být mezi +10 °C a +30 °C s relativní vlhkostí vzduchu nejvýše 60 %.
- □ Přepněte vypínač Zap/Vyp 2 do polohy **O**. Vytáhněte síťovou zástrčku 8 ze zásuvky. Nechte výrobek ochladit.
- □ Očistěte výrobek (viz „Čištění a péče“).
- □ Naviňte přípojné vedení 8 okolo držáku vedení 11 (obr. G).
- □ Výrobek a jeho příslušenství skladujte na temném, suchém, nezamrzajícím a dobře větraném místě.
- □ Uchovávejte výrobek stále na místě nedostupném pro děti.

Vyhledávání závad

Porucha	Možná příčina	Opatření
Výrobek nefunguje.	Síťová zástrčka 8 není propojena s napájením.	Síťovou zástrčku 8 zasuňte do vhodné zásuvky.
Sací výkon se sníží a výrobek nenasává žádnou špínu.	Kovová nádoba 5 je plná.	Vyprázdněte kovovou nádobu 5 (viz „Vyprázdněte kovovou nádobu“).
	Cesta vzduchu je zablokována.	Zkontrolujte následující součásti, zda nejsou ucpané, a odstraňte ucpání: 5 Kovová nádoba 12 Podlahová hubice 15 Hadice
	Skládaný filtr 22 je ucpaný.	Vyčistěte skládaný filtr 22 (viz „Vyčistěte skládaný filtr“).
Sací výkon je snížený i po vyčištění skládaného filtru 22.	Skládaný filtr 22 je poškozen.	Vyměňte skládaný filtr 22 (viz „Vyměňte skládaný filtr“).
Výrobek je přehřátý.	Skládaný filtr 22 je ucpaný.	Vyčistěte skládaný filtr 22 (viz „Vyčistěte skládaný filtr“).
	Výstupní filtr 25 je ucpaný.	Odstraňte ucpání výstupního filtru 25 nebo vyměňte výstupní filtr (viz „Výměna výstupního filtru“).
Z výrobku vystupuje prach.	Víko nádoby 1 nebylo správně namontováno.	Nasaďte správně víko nádoby 1 (viz „Upevněte a sejměte víko nádoby“).

Transport

- Přepněte vypínač Zap/Vyp 2 do polohy **O**. Vytáhněte síťovou zástrčku 8 ze zásuvky. Nechte výrobek ochladit.
- Chraňte výrobek před údery nebo silnými vibracemi, které nastávají zejména během přepravy ve vozidlech.
- Zajistěte výrobek proti sklouznutí a převrhnutí.

Čištění a péče

⚠ VAROVÁNÍ!

Před prováděním prací kontroly, údržby a čištění výrobek vždy vypněte, odpojte síťovou zástrčku 8 ze zásuvky a nechte výrobek vychladnout!

⚠ **VÝSTRAHA! Riziko poškození výrobku!**

- ▶ K čištění výrobku nebo jeho příslušenství nepoužívejte abrazivní, agresivní čisticí prostředky, tvrdé kartáče ani ostré předměty.
- ▶ Nikdy nedovolte, aby do výrobku vnikly kapaliny.

- ■ Pravidelné a správné čištění pomůže zajistit bezpečné používání a prodloužit životnost výrobku.
- □ Udržujte výrobek stále čistý, suchý a zbavený oleje nebo mazacích tuků. Po každém použití a před uskladněním odstraňte prach.
- □ Výrobek čistěte suchou utěrkou. Pro obtížně přístupné oblasti použijte měkký kartáč.
- □ Tento výrobek neobsahuje žádné části, které by mohly být opraveny uživatelem samotným. Obraťte se na autorizované servisní středisko nebo na obdobně kvalifikovanou osobu, aby ho zkontrolovala a opravila.

● Zlikvidování

Při třídění odpadu se řiďte podle označení obalových materiálů zkratkami (a) a čísly (b), s následujícím významem: 1–7: umělé hmoty / 20–22: papír a lepenka / 80–98: složené látky.

O možnostech likvidace vysloužilých zařízení se informujte u správy vaší obce nebo města.

Po dosažení konce životnosti výrobek správně zlikvidujte a nevhazujte do komunálního odpadu. Informace o sběrných dvorech a otevíracích hodinách získáte u své obecní správy.

● Záruka

Výrobek byl vyroben podle přísných směrnic kvality a před dodáním pečlivě otestován. V případě materiálních nebo výrobních vad máte zákonná práva vůči prodejci výrobku. Vaše zákonná práva nejsou níže uvedenou zárukou nijak omezená.

Záruka na tento výrobek je 3 roky od data zakoupení. Záruční doba začíná dnem zakoupení. Originál dokladu o zakoupení si uschovejte na bezpečném místě, protože tento doklad je vyžadován jako doklad o koupi.

Jakékoli poškození nebo závady, které se vyskytly již v okamžiku nákupu, musí být nahlášeny ihned po vybalení výrobku.

Pokud se u výrobku během 3 let od data zakoupení projeví vada materiálu nebo výrobní vada, pak vám ho podle naší volby bezplatně opravíme nebo vyměníme. Záruční doba se po uznané reklamaci neprodlužuje. To platí také pro vyměněné a opravené díly.

Tato záruka je neplatná, pokud byl výrobek poškozený nebo nesprávně používaný anebo udržovaný.

Záruka se kryje na materiálové a výrobní vady. Tato záruka se nevztahuje na díly výrobku, které podléhají běžnému opotřebení, a tím platí jako opotřebitelné díly (např. baterie, inkoustové barevné patrony), ani se nevztahuje na poškození rozbitných dílů, např. spínačů nebo dílů ze skla.

● Postup v případě uplatňování záruky

V zájmu rychlého zpracování Vašeho požadavku se řiďte následujícími pokyny:

Pro všechny požadavky si uschovejte pokladní stvrzenku jako doklad o nákupu a číslo položky (IAN 521178_2601).

Číslo položky najdete na typovém štítku, je vyryto na výrobku, je uvedeno na titulní stránce Vašeho návodu (vlevo dole) nebo je na nálepce na zadní nebo spodní straně výrobku.

Při poruchách funkce nebo jiných závadách nejdříve kontaktujte telefonicky nebo e-mailem níže uvedené servisní oddělení.

Na adresu servisu, kterou Vám sdělíme, můžete zdarma odeslat pouze výrobek, který byl zaznamenaný jako vadný, a to spolu s pokladním dokladem (stvrzenkou), popisem závady a uvedením doby, kdy k závadě došlo.

Na stránkách parkside-diy.com najdete tuto a celou řadu dalších příruček k nahlédnutí a ke stažení. Pomocí tohoto QR kódu se dostanete přímo na stránky parkside-diy.com. Vyberte svou zemi a vyhledejte návod k obsluze pomocí formuláře k vyhledávání. Zadáním čísla položky (IAN) 521178_2601 se dostanete k návodu k obsluze Vašeho výrobku.

PDF ONLINE
parkside-diy.com

Servis

CZ **Servis Česká republika**
Tel.: 800023611
Kontaktní formulář je zapnutý
parkside-diy.com
IAN 521178_2601

CE

Použité výstražné upozornenia a symboly . . . . . Strana 93
Úvod . . . . . Strana 94
Používanie v súlade s určením . . . . . Strana 94
Rozsah dodávky . . . . . Strana 94
Popis súčiastok . . . . . Strana 94
Technické údaje . . . . . Strana 95
Bezpečnostný prvok . . . . . Strana 95
Bezpečnostné upozornenia . . . . . Strana 95
Pred prvým použitím . . . . . Strana 99
Pred použitím . . . . . Strana 99
Montáž otočných koliesok . . . . . Strana 99
Pripojenie hadice . . . . . Strana 99
Odpojenie hadice . . . . . Strana 99
Pripojenie sacej trubice . . . . . Strana 99
Pripojenie podlahovej dýzy . . . . . Strana 99
Skladovanie podlahovej dýzy . . . . . Strana 99
Pripevnenie a odobratie veka nádoby . . . . . Strana 99
Obsluha . . . . . Strana 100
Vyprázdnenie kovovej nádoby . . . . . Strana 100
Čistenie skladacieho filtra . . . . . Strana 100
Výmena skladacieho filtra . . . . . Strana 100
Výmena výpustného filtra . . . . . Strana 101
Náhradné diely/príslušenstvo . . . . . Strana 101
Skladovanie . . . . . Strana 101
Riešenie problémov . . . . . Strana 102
Preprava . . . . . Strana 102
Čistenie a starostlivosť . . . . . Strana 102
Likvidácia . . . . . Strana 103
Záruka . . . . . Strana 103
Postup v prípade poškodenia v záruke . . . . . Strana 104
Servis . . . . . Strana 104

Použité výstražné upozornenia a symboly

V tomto návode na obsluhu, na obale a na typovom štítku sú použité nasledujúce výstražné upozornenia:

	Prečítajte si návod na obsluhu!		Produkt používajte len v suchých interiéroch!
	Pred výmenou nadstavcov, čistením a keď produkt nepoužívate, vypnite ho a odpojte ho z napájania!		Nevysávajte žeravé materiály!
			Nevysávajte horiaci popol!
	NEBEZPEČENSTVO! Tento symbol so signálnym slovom „Nebezpečenstvo“ označuje nebezpečenstvo s vysokým stupňom rizika, ktoré, ak sa mu nevyhnete, bude mať za následok smrť alebo vážne zranenie.		Vysávajte len studený popol, teplota max. 40 °C!
			Nevysávajte vodu ani iné tekutiny akéhokoľvek druhu!
	VÝSTRAHA! Tento symbol so signálnym slovom „Výstraha“ označuje nebezpečenstvo so stredným stupňom rizika, ktoré, ak sa mu nevyhnete, bude mať za následok vážne zranenie alebo smrť.		Nebezpečenstvo – úrazu elektrickým prúdom!
			Symbol pre produkt s triedou ochrany II
	POZOR! Tento symbol so signálnym slovom „Pozor“ označuje nebezpečenstvo s nízkym stupňom rizika, ktoré, ak sa mu nevyhnete, bude mať za následok ľahké alebo stredne ťažké zranenie.		Striedavý prúd/striedavé napätie
			Bezpečnostné upozornenia Manipulačné pokyny
	VAROVANIE – Nebezpečenstvo požiaru! Tento symbol znamená, že horľavé materiály sa nesmú vysávať. Pred vysávaním počkajte, kým popol úplne vychladne. Uchovávajte mimo dosahu otvoreného ohňa a zdrojov tepla.		Značka CE potvrdzuje zhodu so smernicami EÚ, ktoré sú relevantné pre produkt.
			OPATRNE! Tento symbol so signálnym slovom „Opatrne“ označuje možné poškodenie majetku.

VYSÁVAČ NA POPOL

Úvod

Blahoželáme Vám ku kúpe Vášho nového výrobku. Rozhodli ste sa pre veľmi kvalitný výrobok. Návod na obsluhu je súčasťou tohto výrobku. Obsahuje dôležité upozornenia týkajúce sa bezpečnosti, používania a likvidácie. Skôr ako začnete výrobok používať, oboznámte sa so všetkými pokynmi k obsluhe a bezpečnosti. Výrobok používajte iba v súlade s popisom a v uvedených oblastiach používania.
V prípade postúpenia výrobku ďalším osobám odovzdajte aj všetky dokumenty patriace k výrobku.

Používanie v súlade s určením

⚠ VÝSTRAHA!

- ▶ „Studený popol“ je popol, ktorý sa chladil dostatočne dlho a už neobsahuje žeravé uhlíky. Zistíte to tak, že pred použitím produktu cez popol prejdete kovovým pomocným nástrojom. Zo studeného popola už nesála citeľné teplo.
- ▶ Vysávajte len popol z povolených palív!

- Produkt je určený na odstraňovanie studeného popola s teplotou maximálne 40 °C a iných studených malých častíc z komínov, pecí na drevené uhlie, popolníkov alebo grilovacích roštov.
- Produkt nie je vhodný na vysávanie nasledovných materiálov:
  - Tekutiny
  - Sadze a pahreba
  - Prach z cementu, sadry a vápna
  - Horľavé, výbušné alebo zdravie ohrozujúce materiály
  - Kotly a olejové pece
- Akékoľvek iné použitie alebo zmena produktu sa považujú za použitie mimo určenia a môžu spôsobiť nebezpečenstvá ako smrť, poranenie tela a poškodenie produktu. Výrobca nepreberá záruku za škody, ktoré vzniknú neodborným používaním produktu. Produkt je určený výlučne na používanie v domácnosti. Produkt nie je určený na priemyselné použitie.
- Podlahová dýza 12 je vhodná výlučne na čistenie tvrdých podláh. Podlahová dýza nie je vhodná na čistenie kobercov.

Rozsah dodávky

Po vybalení produktu skontrolujte, či je balenie kompletné a či sú všetky časti v dobrom stave. Pred použitím odstráňte všetky obalové materiály.

1 Veko nádoby (vrátane systému motorového pohonu a telesa)
1 Kovová nádoba
1 Hadica
1 Podlahová dýza
2 Sacie trubice
4 Otočné kolieska
1 Skladací filter s krytom (predinštalovaný)
1 Výstupný filter (predinštalovaný)
1 Návod na obsluhu

Popis súčiastok

Pred čítaním si otvorte stranu s obrázkami a oboznámte sa so všetkými funkciami produktu.

Obr. A

1 Veko nádoby
2 Vypínač
3 Vypínač čistenia filtra
4 Sacia prípojka s drážkou
5 Kovová nádoba
6 Držiak na dýzu
7 Otočné koliesko
8 Napájací kábel so sieťovou zástrčkou
9 Zaisťovací uzáver

10 Držiak na adaptér hadice s drážkou
11 Držiak kábla
12 Podlahová dýza
13 Adaptér hadice
14 Spojenie na hadici
15 Hadica
16 ⇦ (označenie spojenia)
17 Sacia trubica (2 časti)
18 Bezpečnostný spínač

Obr. D

19 Rúčka (teleso skladacieho filtra)
20 Teleso skladacieho filtra

Obr. E

21 Kryt skladacieho filtra
22 Skladací filter

Obr. F

23 Spona s uzáverom (výpustná mriežka)
24 Výpustná mriežka
25 Výpustný filter

Obr. H

26 Protiprachový kryt

Technické údaje

Vysávač na popol:	**PAS 20 A1**
Číslo modelu:	HG11063
Príkon (menovitá hodnota):	1000 W
Menovité vstupné napätie:	220–240 V~, 50 Hz
Deklarovaný výkon vo vypnutom stave:	≤0,3 W
Sacia sila:	17 kPa (170 mbar)
Sací výkon:	27 l/s
Dĺžka napájacieho kábla:	5 m
Trieda ochrany:	II/⧈
Dĺžka hadice:	pribl. 1,7 m
Zaručená úroveň zvukového výkonu L_{wA}:	83 dB(A)
Kapacita kovovej nádoby	
Rozmery:	Ø 28,5 cm × V 33 cm
Hrubý objem:	20 l

Bezpečnostný prvok

- Bezpečnostný spínač 18 na spodnej strane veka nádoby 1 zabraňuje používaniu produktu, keď v ňom nie je nainštalované teleso skladacieho filtra 20.

⚠ Bezpečnostné upozornenia

PRED POUŽITÍM PRODUKTU SA OBOZNÁMTE SO VŠETKÝMI BEZPEČNOSTNÝMI UPOZORNENIAMI A POKYNMI NA OBSLUHU! KEĎ BUDETE TENTO PRODUKT ODOVZDÁVAŤ ĎALEJ, ODOVZDAJTE AJ KOMPLETNÚ DOKUMENTÁCIU K PRODUKTU!

V prípade poškodenia z dôvodu nedodržania tohto návodu na obsluhu zaniká nárok na záruku! Za následne vzniknuté škody nepreberáme žiadnu záruku! V prípade majetkových alebo personálnych škôd

z dôvodu neodborného používania alebo nedodržania bezpečnostných upozornení nepreberáme žiadnu zodpovednosť!

Deti a osoby s postihnutím

⚠ **VÝSTRAHA! NEBEZPEČENSTVO OHROZENIA ŽIVOTA A NEBEZPEČENSTVO NEHODY PRE MALÉ DETI A DETI!** Nikdy nenechávajte deti bez dozoru s obalovým materiálom. Existuje nebezpečenstvo udusenia obalovým materiálom. Deti často podceňujú nebezpečenstvá.

- Tento produkt môžu používať deti od 8 rokov a staršie, ako aj osoby so zníženými fyzickými, zmyslovými alebo duševnými schopnosťami, alebo nedostatkom skúseností a vedomostí, len ak sú pod dozorom alebo boli poučené ohľadom bezpečného používania produktu a z toho vyplývajúcich nebezpečenstiev.
- Deti sa nesmú s produktom hrať.
- Čistenie a údržbu nesmú vykonávať deti mladšie ako 8 rokov a staršie deti musia byť pri týchto činnostiach pod dozorom.

Používanie v súlade s určením

⚠ **VÝSTRAHA! Nebezpečenstvo poranenia!** Neodborné použitie môže spôsobiť zranenia. Tento produkt používajte výlučne podľa tohto návodu. Nepokúšajte sa produkt žiadnym spôsobom meniť.

Elektrická bezpečnosť

⚠ **UPOZORNENIE:** Aby sa predišlo nebezpečenstvu v dôsledku neúmyselného resetovania tepelnej poistky, tento spotrebič nesmie byť napájaný prostredníctvom externého spínacieho zariadenia, ako je časovač, ani pripojený k obvodu, ktorý je pravidelne zapínaný a vypínaný dodávateľom elektrickej energie.

⚠ **NEBEZPEČENSTVO! Riziko úrazu elektrickým prúdom!** Nepokúšajte sa opravovať produkt svojpomocne. V prípade poruchy môžu opravy vykonávať výlučne kvalifikovaní odborníci.

⚠ **VÝSTRAHA! Riziko úrazu elektrickým prúdom!** Elektrické časti produktu neponárajte do vody alebo iných kvapalín. Produkt nikdy nedržte pod tečúcou vodou.

⚠ **VÝSTRAHA! Riziko úrazu elektrickým prúdom!** Nepoužívajte poškodený produkt. Ak je produkt poškodený, odpojte ho z napájania a obráťte sa na predajcu.

⚠ **VÝSTRAHA! Riziko úrazu elektrickým prúdom!** Produkt nepoužívajte s mokrými rukami alebo vtedy, keď stojíte na mokrej podlahe.

⚠ **VÝSTRAHA! Nebezpečenstvo poranenia!** Pred vykonaním čistiacich prác a keď produkt nepoužívate, vypnite ho a odpojte od napájania.

- Produkt nepoužívajte, ak spadol.
- Pred zapojením sieťovej zástrčky do napájania: Dbajte na to, aby menovité napätie na typovom štítku produktu zodpovedalo sieťovému napätiu vášho napájania.
- Sieťovú zástrčku a napájací kábel pravidelne kontrolujte, či nie sú poškodené. Keď je napájací kábel poškodený, musí ho vymeniť výrobca, jeho zákaznícka služba alebo podobne kvalifikovaná osoba, aby sa predišlo nebezpečenstvám.
- Chráňte napájací kábel pred poškodením. Nenechajte ho visieť nad ostrými hranami a nestláčajte ho, ani ho neohýbajte. Napájací kábel držte v dostatočnej vzdialenosti od horúcich plôch a otvoreného plameňa.

Obsluha

⚠ **VÝSTRAHA! Nebezpečenstvo poranenia!** Produkt nikdy nepoužívajte na vysávanie
- Vody a iných tekutín,
- Horiaceho popola,
- Akéhokoľvek materiálu s teplotou nad 40 °C,
- Pahreby.

- Vytiahnite sieťovú zástrčku zo zásuvky
  - Ak sa vyskytne porucha,
  - Pred nasadením/výmenou príslušenstva,
  - Pred čistením produktu,
  - Ak produkt dlhšiu dobu nebudete používať,
  - Počas búrky a
  - Po každom použití.
- Pri odpájaní produktu zo zásuvky ťahajte za sieťovú zástrčku, nie za napájací kábel.
- Chybné diely musia byť vymenené vždy za originálne náhradné diely.
- Nezakrývajte ventilačné otvory počas prevádzky. Riziko prehriatia a poškodenia produktu.
- Produkt je vybavený tepelnou poistkou, ktorá automaticky preruší prívod prúdu v prípade prehriatia. Keď toto bezpečnostné zariadenie vypne produkt, odpojte sieťovú zástrčku zo zásuvky a nechajte produkt vychladnúť. Po vychladnutí produktu môžete znovu zapojiť sieťovú zástrčku do zásuvky a produkt normálne používať.

Čistenie a skladovanie

⚠ **VÝSTRAHA! Nebezpečenstvo poranenia!** Pred čistením a keď produkt nepoužívate, odpojte ho z napájania.

- Produkt, napájací kábel a sieťovú zástrčku chráňte pred prachom, priamym slnečným žiarením, kvapkajúcou a striekajúcou vodou.
- Produkt skladujte na chladnom, suchom mieste, chránený pred vlhkosťou a mimo dosahu detí.
- Produkt chráňte pred teplom. Produkt neumiestňujte do blízkosti otvoreného ohňa alebo zdrojov tepla, ako sú kachle alebo ohrievače.

Pred prvým použitím

⚠ VÝSTRAHA!

▶ Produkt a obaly nie sú hračky pre deti! Deti sa nesmú hrať s plastovými vreckami, fóliami a malými časťami! Hrozí riziko prehltnutia a udusenia!

- ☐ Rozbaľte všetky diely a odstráňte všetky obalové materiály.
- ☐ Uistite sa, že balenie je úplné a nepoškodené. Ak zistíte, že nejaké časti chýbajú alebo sú poškodené, produkt nepoužívajte a obráťte sa na predajcu.
- ■ Používanie neúplného alebo poškodeného produktu predstavuje nebezpečenstvo pre osoby a predmety.

Pred použitím

Montáž otočných koliesok

Obr. B

1. Položte kovovú nádobu 5 dole hlavou tak, aby jej dno smerovalo nahor.
2. Otočné kolieska 7 vložte do drážok na okraji dna kovovej nádoby 5. Otočné kolieska musia zreteľne zacvaknúť.
3. Uistite sa, či sa otočné kolieska 7 dajú voľne otáčať.

Pripojenie hadice

1. ⇦ 16 nasmerujte na drážku v sacej prípojke 4.
2. Spojenie na hadici 14 úplne zasuňte do sacej prípojky 4.
3. Spojenie na hadici 14 otočte v smere hodinových ručičiek, kým úplne nezacvakne.
4. Jemným potiahnutím spojenia na hadici 14 skontrolujte, či je hadica 15 nainštalovaná správne. Hadica je nainštalovaná správne, ak sa spojenie na hadici nehýbe.

Odpojenie hadice

- ☐ Odpojenie hadice 15 zo sacej prípojky 4: Spojenie na hadici 14 otočte proti smeru hodinových ručičiek. Vytiahnite spojenie na hadici.

Pripojenie sacej trubice

UPOZORNENIE

▶ Sacia trubica 17 slúži na rozšírenie pracovnej oblasti.

- ☐ Široký koniec sacej trubice 17 zasuňte do adaptéra hadice 13.
- ☐ Voliteľné: Druhú saciu trubicu 17 spojte s prvou sacou trubicou.

Pripojenie podlahovej dýzy

UPOZORNENIE

▶ Podlahová dýza 12 je vhodná výlučne na čistenie tvrdých podláh. Podlahová dýza nie je vhodná na čistenie kobercov.

- ☐ Široký koniec podlahovej dýzy 12 vložte do adaptéra hadice 13 alebo do sacej trubice 17.

Skladovanie podlahovej dýzy

- ☐ Podlahovú dýzu 12 zasuňte do držiaka na dýzu 6 na jednom z otočných koliesok 7.

Pripevnenie a odobratie veka nádoby

- ☐ Pripevnenie veka nádoby 1:
  - – Veko nádoby dajte na kovovú nádobu 5.
  - – Veko nádoby 1 pripevnite pomocou zaisťovacích uzáverov 9.
- ☐ Odobratie veka nádoby 1:
  - – Uvoľnite zaisťovacie uzávery 9.
  - – Veko nádoby 1 zdvihnite z kovovej nádoby 5.

Obsluha

⚠ VÝSTRAHA! Nebezpečenstvo poranenia!

- Nevysávajte žeravé materiály. Aj materiál, ktorý zvonka vyzerá, že už vychladol, môže byť vo vnútri ešte veľmi horúci. Horúci povysávaný materiál sa môže prúdením vzduchu znova zapáliť.
- Horúci popol by sa nemal hasiť vodou, pretože náhla zmena teploty môže viesť k prasklinám v kozube.
- Pred vysávaním kozubu počkajte aspoň 24 hodín, aby ste sa uistili, že sa oheň uhasil a popol vychladol.

UPOZORNENIE

- Pred zapojením produktu do vhodnej zásuvky nastavte vypínač 2 na **O**.

1. Sieťovú zástrčku 8 zapojte do vhodnej zásuvky.
2. Zapnutie produktu: Vypínač 2 nastavte na **I**.
3. Vypnutie produktu: Vypínač 2 nastavte na **O**.

Vyprázdnenie kovovej nádoby

Obr. H

⚠ VÝSTRAHA!

Pred vykonaním inšpekcie, inštalovaním príslušenstva alebo nastavovaním produkt vždy vypnite a sieťovú zástrčku 8 vytiahnite zo zásuvky!

⚠ VÝSTRAHA!

- Pred a po použití produkt vyprázdnite a vyčistite, aby ste zabránili hromadeniu materiálov, ktoré by mohli predstavovať riziko požiaru.

- Veko nádoby 1 odstráňte z kovovej nádoby 5 (pozri „Pripevnenie a odobratie veka nádoby“).
- Vyberte protiprachový kryt 26 z kovovej nádoby 5.
- Vyprázdnite kovovú nádobu.

Čistenie skladacieho filtra

Obr. C

UPOZORNENIE

- Skladací filter 22 čistite po každom použití, aby ste dosiahli plný sací výkon produktu.

1. Spojenie na hadici 14 zapojte do sacej prípojky 4.
2. Adaptér hadice 13 zasuňte do držiaka na adaptér hadice 10.
3. Sieťovú zástrčku 8 zapojte do vhodnej zásuvky.
4. Vypínač 2 nastavte na **I**.
5. Vypínač čistenia filtra 3 podržte stlačený 3× vždy pribl. na 4 sekundy. Tým sa cez skladací filter 22 vyfúkne vzduch.

Výmena skladacieho filtra

Obr. D, E

⚠ VÝSTRAHA!

- Pravidelne kontrolujte, či skladací filter 22 nie je poškodený alebo deformovaný. Poškodený alebo deformovaný skladací filter sa nedá vyčistiť a musí sa vymeniť. To je potrebné, aby zostala zachovaná funkčnosť produktu a produkt bol chránený pred poškodením.
- Používajte len náhradné filtre, ktoré dodáva Lidl alebo autorizovaný predajca. Filtre, ktoré nie sú kompatibilné s produktom, môžu spôsobiť poranenia alebo poškodenia produktu.

UPOZORNENIE

▶ Teleso skladacieho filtra 20 musí stláčať bezpečnostný spínač 18 nadol. Inak produkt nebude fungovať.

1. Vypínač 2 nastavte na **O**.
2. Vytiahnite sieťovú zástrčku 8 zo zásuvky.
3. Veko nádoby 1 odoberte z kovovej nádoby 5 (pozri „Pripevnenie a odobratie veka nádoby“).
4. Obráťte veko nádoby 1.
5. Obe rúčky 19 na telese skladacieho filtra 20 vyklopte nahor.
6. Teleso skladacieho filtra 20 zdvihnite z veka nádoby 1.
7. Zo skladacieho filtra 22 dajte dole kryt skladacieho filtra 21.
8. Skladací filter 22 vyberte z telesa skladacieho filtra 20.
9. Do telesa skladacieho filtra 20 vložte nový skladací filter 22.
10. Na skladací filter 22 nasaďte kryt skladacieho filtra 21.
11. Teleso skladacieho filtra 20 položte na dno veka nádoby 1.
12. Obe rúčky 19 na telese skladacieho filtra 20 zaklapnite nadol. Teleso skladacieho filtra je zafixované, keď zaznie cvaknutie.

Výmena výpustného filtra

Obr. F

1. Vypínač 2 nastavte na **O**.
2. Vytiahnite sieťovú zástrčku 8 zo zásuvky.
3. Spony s uzáverom 23 na ľavej a pravej strane výpustnej mriežky 24 zatlačte dovnútra, čím sa otvorí výpustná mriežka.
4. Vyberte výpustný filter 25.
5. Vložte nový výpustný filter 25.
6. Výpustnú mriežku 24 vložte naspäť.

Náhradné diely/príslušenstvo

- ■ Zákazníci si môžu kompatibilné náhradné diely a príslušenstvo kúpiť cez stránku www.optimex-shop.com.
- ■ Objednávky sa dajú zadávať len online.
- □ Na objednávku si pripravte objednávacie číslo.
- □ Pre viac informácií sa obráťte na zákaznícku linku Lidl (pozri „Servis“).

Diel	Objednávacie číslo
Adaptér hadice 13 a hadica 15	99952558801
Sacia trubica 17	99952558802
Skladací filter 22	99952558803

Skladovanie

- ■ Teplota pri dlhodobom skladovaní (dlhšie ako 3 mesiace) by mala byť medzi +10 °C a +30 °C pri relatívnej vlhkosti nižšej ako 60 %.
- □ Vypínač 2 nastavte na **O**. Vytiahnite sieťovú zástrčku 8 zo zásuvky. Produkt nechajte vychladnúť.
- □ Vyčistite produkt (pozri „Čistenie a starostlivosť“).
- □ Napájací kábel 8 naviňte okolo držiaka kábla 11 (obr. G).
- □ Produkt a jeho príslušenstvo skladujte na tmavom, suchom a dobre vetranom mieste bez mrazu.
- □ Produkt vždy skladujte na deťom neprístupnom mieste.

Riešenie problémov

Porucha	Možná príčina	Opatrenie
Produkt nefunguje.	Sieťová zástrčka 8 nie je zapojená do napájania.	Sieťovú zástrčku 8 zapojte do vhodnej zásuvky.
Sací výkon sa znížil a produkt nesaje nečistoty.	Kovová nádoba 5 je plná.	Vyprázdnite kovovú nádobu 5 (pozri „Vyprázdnenie kovovej nádoby“).
	Prístup vzduchu je zablokovaný.	Skontrolujte, či nie sú nasledovné časti upchaté a upchatia odstráňte: 5 Kovová nádoba 12 Podlahová dýza 15 Hadica
	Skladací filter 22 je upchatý.	Vyčistite skladací filter 22 (pozri „Čistenie skladacieho filtra“).
Sací výkon sa po vyčistení skladacieho filtra 22 znížil.	Skladací filter 22 je poškodený.	Vymeňte skladací filter 22 (pozri „Výmena skladacieho filtra“).
Produkt je prehriaty.	Skladací filter 22 je upchatý.	Vyčistite skladací filter 22 (pozri „Čistenie skladacieho filtra“).
	Výpustný filter 25 je upchatý.	Z výpustného filtra 25 odstráňte príčinu upchatia alebo výpustný filter vymeňte (pozri „Výmena výpustného filtra“).
Prach uniká z produktu.	Veko nádoby 1 nie je správne namontované.	Veko nádoby 1 namontujte správne (pozri „Pripevnenie a odobratie veka nádoby“).

Preprava

- Vypínač 2 nastavte na **O**. Vytiahnite sieťovú zástrčku 8 zo zásuvky. Produkt nechajte vychladnúť.
- Produkt chráňte pred silnými nárazmi a vibráciami, ktoré môžu vzniknúť pri preprave vo vozidlách.
- Produkt zabezpečte proti zošmyknutiu a prevráteniu.

Čistenie a starostlivosť

⚠ VÝSTRAHA!

Pred vykonaním kontroly, údržby alebo čistenia produkt vždy vypnite, sieťovú zástrčku 8 odpojte zo zásuvky a produkt nechajte vychladnúť!

⚠ OPATRNE! Riziko poškodenia produktu!

- ▶ Na čistenie produktu alebo jeho príslušenstva nepoužívajte žiadne abrazívne, agresívne čistiace prostriedky, tvrdé kefy ani ostré predmety.
- ▶ Zabráňte vniknutiu tekutín do produktu.

- ■ Pravidelné a správne čistenie prispieva k bezpečnému používaniu a predĺženiu životnosti produktu.
- □ Produkt vždy udržujte čistý, suchý a bez oleja alebo mazív. Po každom použití a pred uskladnením odstráňte z produktu prach.
- □ Produkt vyčistite suchou handrou. Na ťažko prístupné miesta použite mäkkú kefku.
- □ Tento produkt neobsahuje žiadne časti, ktoré by mohol používateľ opraviť sám. Obráťte sa na autorizované servisné stredisko alebo podobne kvalifikovanú osobu, aby produkt skontrolovali a opravili.

● Likvidácia

Všímajte si prosím označenie obalových materiálov pre triedenie odpadu, sú označené skratkami (a) a číslami (b) s nasledujúcim významom: 1–7: Plasty / 20–22: Papier a kartón / 80–98: Spojené látky.

O možnostiach likvidácie opotrebovaného výrobku sa môžete informovať na Vašej obecnej alebo mestskej správe.

Keď výrobok dosiahne koniec svojej životnosti, zlikvidujte ho riadnym spôsobom a nevyhadzujte ho do domového odpadu. Informácie o zberných miestach a ich otváracích hodinách získate na Vašom miestnom úrade.

● Záruka

Výrobok bol starostlivo vyrobený v súlade s prísnymi smernicami kvality a pred dodaním dôkladne otestovaný. V prípade materiálových alebo výrobných chýb máte zákonné práva voči predajcovi výrobku. Vaše zákonné práva nie sú žiadnym spôsobom obmedzené našou zárukou uvedenou nižšie.

Záruka na tento výrobok je 3 roky od dátumu nákupu. Záručná doba začína plynúť dátumom kúpy. Originál dokladu o kúpe si uschovajte na bezpečnom mieste, pretože tento doklad je potrebný ako dôkaz o kúpe.

Akékoľvek poškodenie alebo nedostatky prítomné už v čase nákupu je potrebné nahlásiť ihneď po vybalení výrobku.

Ak sa v priebehu 3 rokov od dátumu zakúpenia preukáže, že výrobok vykazuje chyby materiálu alebo spracovania, podľa vlastného uváženia Vám ho bezplatne opravíme alebo vymeníme. Záručná doba sa na základe poskytnutej záručnej reklamácie nepredlžuje. To platí aj pre vymenené alebo opravené diely.

Táto záruka je neplatná, ak bol výrobok poškodený alebo nesprávne používaný alebo udržiavaný.

Záruka sa vzťahuje na chyby materiálu a výrobné chyby. Táto záruka sa nevzťahuje na časti výrobku, ktoré podliehajú bežnému opotrebovaniu, a preto sa považujú za opotrebovateľné diely (napr. batérie, hadice, atramentové kazety), ani na poškodenie krehkých častí, napr. spínačov alebo častí zo skla.

Postup v prípade poškodenia v záruke

Na zabezpečenie rýchleho spracovania svojej žiadosti postupujte podľa ďalej uvedených pokynov:

Pre všetky otázky majte pripravený pokladničný lístok a číslo výrobku (IAN 521178_2601) ako doklad o kúpe.

Číslo výrobku nájdete na typovom štítku výrobku, gravúre výrobku, titulnej strane návodu (vľavo dole) alebo na nálepke na zadnej alebo spodnej strane výrobku.

Pri výskyte funkčných porúch alebo iných nedostatkov sa najprv telefonicky alebo e-mailom obráťte na ďalej uvedené servisné oddelenie.

Výrobok označený ako chybný potom môžete bezplatne zaslať na poskytnutú servisnú adresu, pričom priložte doklad o kúpe (pokladničný lístok) a uveďte, v čom spočíva nedostatok a kedy sa vyskytol.

Na stránke parkside-diy.com si môžete stiahnuť túto a mnohé ďalšie príručky. Týmto QR kódom sa dostanete priamo na parkside-diy.com. Vyberte svoju krajinu a pomocou vyhľadávacej masky vyhľadajte návody na obsluhu. Zadaním čísla výrobku (IAN) 521178_2601 sa dostanete na návod na obsluhu pre svoj výrobok.

PDF ONLINE
parkside-diy.com

Servis

SK **Servis Slovensko**
Tel.: 0800003409
Kontaktný formulár je zapnutý
parkside-diy.com
IAN 521178_2601

CE

Indicaciones de advertencia y símbolos empleados . . . . . Página 106
Introducción . . . . . Página 107
Uso previsto . . . . . Página 107
Volumen de suministro . . . . . Página 107
Descripción de las piezas . . . . . Página 107
Datos técnicos . . . . . Página 108
Característica de seguridad . . . . . Página 108
Indicaciones de seguridad . . . . . Página 108
Antes del primer uso . . . . . Página 112
Antes del uso . . . . . Página 112
Montaje de las ruedas giratorias . . . . . Página 112
Conexión del tubo flexible . . . . . Página 113
Desacoplamiento del tubo flexible . . . . . Página 113
Conexión del tubo de aspiración . . . . . Página 113
Conexión de la boquilla de suelo . . . . . Página 113
Almacenamiento de la boquilla de suelo . . . . . Página 113
Fijación y extracción de la tapa del depósito . . . . . Página 113
Funcionamiento . . . . . Página 113
Vaciado del depósito metálico . . . . . Página 114
Limpieza del filtro de pliegues . . . . . Página 114
Sustituir el filtro de pliegues . . . . . Página 114
Sustitución del filtro de salida . . . . . Página 115
Piezas de repuesto/accesorios . . . . . Página 115
Conservación . . . . . Página 116
Localización de averías . . . . . Página 116
Transporte . . . . . Página 117
Limpieza y cuidado . . . . . Página 117
Eliminación . . . . . Página 117
Garantía . . . . . Página 118
Tramitación de la garantía . . . . . Página 118
Asistencia . . . . . Página 119

Indicaciones de advertencia y símbolos empleados

En el manual de instrucciones, el embalaje y la placa de características se emplean las indicaciones de advertencia siguientes:

	¡Lea el manual de instrucciones!		¡Utilice el producto solo en espacios interiores secos!
	Apague el producto y desconéctelo del suministro de corriente antes de cambiar los accesorios y limpiarlo. ¡Apáguelo también si no va a utilizarlo!		¡No aspire materiales incandescentes!
			¡No aspire cenizas incandescentes!
	¡PELIGRO! Este símbolo con la palabra de señalización “Peligro” identifica un riesgo de nivel alto que, si no se evita, puede tener como consecuencia una lesión grave o incluso la muerte.	MAX 40°C	¡Aspire únicamente cenizas frías que estén a una temperatura máxima de 40 °C!
		NO WATER	¡No aspire agua ni ningún tipo de líquido!
	¡ADVERTENCIA! Este símbolo con la palabra de señalización “Advertencia” identifica un riesgo de nivel medio que, si no se evita, puede tener como consecuencia una lesión grave o incluso la muerte.		¡Peligro – riesgo de descarga eléctrica!
			Símbolo para un producto de la clase de protección II
	¡CUIDADO! Este símbolo con la palabra de señalización “Cuidado” identifica un riesgo de nivel bajo que, si no se evita, puede tener como consecuencia una lesión menor o de tipo leve.		Tensión/corriente alterna
			Indicaciones de seguridad Instrucciones de manipulación
	¡ADVERTENCIA! peligro de incendio! Este símbolo indica que no se deben aspirar materiales en combustión. Espere a que las cenizas se hayan enfriado por completo antes de limpiarlas. Mantener alejado de llamas abiertas y fuentes de calor.	CE	El marcado CE ratifica la conformidad con las directivas de la UE aplicables al producto.
			¡ATENCIÓN! Este símbolo en combinación con la palabra de señalización “Atención” advierte de un posible daño material.

ASPIRADOR DE CENIZA

Introducción

Enhorabuena por la adquisición de su nuevo producto. Ha optado por un producto de alta calidad. El manual de instrucciones forma parte de este producto. Contiene importantes indicaciones sobre seguridad, uso y eliminación. Antes de usar el producto, familiarícese con todas las indicaciones de manejo y de seguridad. Utilice el producto únicamente como se describe a continuación y para las aplicaciones indicadas. Adjunte igualmente toda la documentación en caso de entregar el producto a terceros.

Uso previsto

⚠ ¡ADVERTENCIA!

- ▶ Las “cenizas frías” son las que se han enfriado lo suficiente y ya no contienen brasas. Esto puede determinarse removiendo las cenizas con una herramienta metálica antes de utilizar el producto. Las cenizas frías ya no emiten ninguna radiación térmica perceptible.
- ▶ ¡Aspire únicamente cenizas de materiales combustibles permitidos!

- El producto está destinado a recoger cenizas frías que estén a una temperatura no superior a 40 °C y otras partículas frías de chimeneas, hornos de leña, ceniceros o parrillas.
- El producto no es adecuado para aspirar los siguientes materiales:
  - Líquidos
  - Hollín y brasas
  - Polvo de cemento, yeso y cal
  - Materiales combustibles, explosivos o nocivos para la salud
  - Calderas y estufas de aceite
- Cualquier otro uso o modificación del producto se considera contrario al uso previsto y puede provocar peligros como la muerte, lesiones corporales y daños materiales. El fabricante no se responsabiliza de los daños producidos por un uso indebido. El producto está destinado exclusivamente al uso doméstico. El producto no está destinado al uso comercial.
- La boquilla de suelo 12 solo es apropiada para la limpieza de suelos duros. La boquilla de suelo no es apropiada para la limpieza de alfombras.

Volumen de suministro

Después de desembalar el producto, compruebe si ha recibido todas las piezas y si estas están en buen estado. Antes del uso, elimine todos los materiales de embalaje.

1 Tapa del depósito (incluye el sistema de accionamiento del motor y la carcasa)
1 Depósito metálico
1 Tubo flexible
1 Boquilla de suelo
2 Tubos de aspiración
4 Ruedas giratorias
1 Filtro de pliegues con tapa (preinstalado)
1 Filtro de salida (preinstalado)
1 Manual de instrucciones

Descripción de las piezas

Antes de comenzar a leer el manual, vaya a la página con las ilustraciones y familiarícese con todas las funciones del producto.

Fig. A

1 Tapa del depósito
2 Interruptor de encendido/apagado
3 Interruptor para la limpieza del filtro
4 Conexión de aspiración con hueco
5 Depósito metálico

6 Portaboquillas
7 Rueda giratoria
8 Cable de conexión con enchufe
9 Bloqueo
10 Soporte de adaptador de tubo flexible con hueco
11 Soporte del cable
12 Boquilla de suelo
13 Adaptador de tubo flexible
14 Acoplamiento de tubo flexible
15 Tubo flexible
16 (marca del acoplamiento)
17 Tubo de aspiración (2 piezas)
18 Interruptor de seguridad

Fig. D

19 Soporte (carcasa del filtro de pliegues)
20 Carcasa del filtro de pliegues

Fig. E

21 Tapa del filtro de pliegues
22 Filtro de pliegues

Fig. F

23 Clip de cierre (rejilla de salida)
24 Rejilla de salida
25 Filtro de salida

Fig. H

26 Guardapolvo

Datos técnicos

Aspirador de ceniza:	**PAS 20 A1**
Número de modelo:	HG11063
Consumo de potencia (valor nominal):	1000 W
Tensión nominal de entrada:	220–240 V~, 50 Hz
Potencia declarada en estado apagado:	≤0,3 W
Fuerza de aspiración:	17 kPa (170 mbar)
Potencia de aspiración:	27 l/s
Longitud del cable de conexión:	5 m
Clase de protección:	II/⧈
Longitud del tubo flexible:	aprox. 1,7 m
Nivel de potencia sonora garantizado L_{wA}:	83 dB(A)
Capacidad del depósito metálico	
Dimensiones:	Ø 28,5 cm × Al 33 cm
Volumen bruto:	20 l

Característica de seguridad

- El interruptor de seguridad 18 situado en la parte inferior de la tapa del depósito 1 impide que el producto funcione si la carcasa del filtro de pliegues 20 no está instalada.

Indicaciones de seguridad

¡ANTES DE USAR EL PRODUCTO, FAMILIARÍCESE CON TODAS LAS INDICACIONES DE SEGURIDAD E INSTRUCCIONES DE USO! ¡SI TRANSFIERE ESTE PRODUCTO, HÁGALO CON TODA LA DOCUMENTACIÓN!

¡Quedará anulada su garantía en el caso de daños resultantes de la no observación de este manual de instrucciones! ¡No se asumirá ninguna responsabilidad por daños indirectos! ¡No se asumirá ninguna responsabilidad en el caso de daños materiales o a personas si esos daños son el resultado de un uso inadecuado o de la no observación de las indicaciones de seguridad!

Niños y personas con limitaciones

⚠ **¡ADVERTENCIA! ¡PELIGRO DE MUERTE O ACCIDENTES EN BEBÉS Y NIÑOS!** Nunca deje a los niños solos con el material de embalaje. Existe peligro de asfixia con el material de embalaje. Los niños a menudo subestiman los peligros.

- Este producto puede ser utilizado por niños mayores de 8 años, así como por personas con capacidades físicas, sensoriales o mentales reducidas o con falta de experiencia o conocimientos, siempre y cuando se les supervise o se les haya enseñado cómo utilizar el producto de forma segura y hayan comprendido los posibles peligros.
- No permita que los niños jueguen con el producto.
- La limpieza y mantenimiento por parte del usuario no deben ser llevados a cabo por niños, a menos que estos sean mayores de 8 años y estén bajo supervisión.

Uso previsto

⚠ **¡ADVERTENCIA! ¡Riesgo de lesión!** Un uso no conforme a lo previsto puede provocar lesiones. Utilice el producto solo conforme a este manual de instrucciones. Nunca intente modificar el producto en modo alguno.

Seguridad eléctrica

⚠ **PRECAUCIÓN:** Para evitar peligros debido al restablecimiento inadvertido del disyuntor térmico, este aparato no debe alimentarse a través de un dispositivo de conmutación externo, como un temporizador, ni conectado a un circuito que sea activado y desactivado regularmente por la compañía de suministro.

⚠ **¡PELIGRO! ¡Riesgo de descarga eléctrica!** Nunca intente reparar el producto usted mismo. En caso de fallo de funcionamiento, deje que solo el personal cualificado lleve a cabo las reparaciones.

⚠ **¡ADVERTENCIA! ¡Riesgo de descarga eléctrica!** No sumerja las partes eléctricas del producto en agua u otros líquidos. Nunca ponga el producto debajo del agua corriente.

⚠ **¡ADVERTENCIA! ¡Riesgo de descarga eléctrica!** No utilice ningún producto dañado. Desconecte el producto del suministro de corriente y póngase en contacto con su distribuidor si el producto está dañado.

⚠ **¡ADVERTENCIA! ¡Riesgo de descarga eléctrica!** No maneje el producto con las manos húmedas o si se encuentra sobre suelo húmedo.

⚠ **¡ADVERTENCIA! ¡Riesgo de lesión!** Apague el producto y desconéctelo del suministro de corriente antes de comenzar a limpiarlo. Apáguelo también si no va a utilizarlo.

- No utilice el producto si se le ha caído.
- Antes de conectar el enchufe al suministro de corriente: Asegúrese de que la tensión nominal de la placa de características del producto coincida con la tensión nominal de su suministro de corriente.

- Compruebe regularmente la presencia de daños en el enchufe y el cable de conexión. Si el cable de conexión está dañado, para evitar riesgos, solicite su sustitución al fabricante, a su representante de servicio al cliente o a una persona con una cualificación similar.
- Proteja el cable de conexión de posibles daños. No deje que cuelgue sobre bordes afilados ni tampoco lo aplaste o doble. Mantenga alejado el cable de conexión de superficies calientes y llamas abiertas.

Funcionamiento

⚠ **¡ADVERTENCIA! ¡Riesgo de lesión!** Nunca utilice el producto para aspirar
  - Agua y otros líquidos,
  - Cenizas ardientes,
  - Cualquier material que esté a una temperatura superior a 40 °C,
  - Brasas.

- Desconecte el enchufe de la toma de corriente
  - Si se produce un fallo de funcionamiento,
  - Antes de colocar/cambiar los accesorios,
  - Antes de limpiar el producto,
  - Si no va a utilizar el producto durante un periodo largo de tiempo,
  - Durante una tormenta y
  - Después de cada uso.
- No desconecte el enchufe de la toma de corriente tirando del cable de conexión.
- Las piezas defectuosas deben sustituirse siempre por piezas de recambio originales.
- No cubra las ranuras de ventilación durante el funcionamiento. Existe riesgo de sobrecalentamiento y daños en el producto.

- El producto dispone de un fusible térmico que interrumpe el suministro de corriente de forma automática en caso de sobrecalentamiento. Si este dispositivo de seguridad apaga el producto, desconecte el enchufe de la toma de corriente y deje enfriar el producto. Una vez se haya enfriado el producto, ya puede volver a insertar el enchufe en la toma de corriente y utilizar el producto con normalidad.

Limpieza y almacenamiento

⚠ **¡ADVERTENCIA! ¡Riesgo de lesión!** Desconecte el producto del suministro de corriente antes de limpiarlo. Desconéctelo también si no va a utilizarlo.

- Proteja el producto, cable de conexión y enchufe del polvo, radiación solar directa, goteo y salpicaduras.
- Guarde el producto en un lugar seco, refrigerado, protegido contra la humedad y fuera del alcance de los niños.
- Proteja el producto contra el calor. No coloque el producto cerca de llamas abiertas o fuentes de calor como hornos o aparatos de calefacción.

Antes del primer uso

⚠ **¡ADVERTENCIA!**

▶ ¡El producto y el embalaje no son juguetes para niños! ¡Los niños no deben jugar con bolsas de plástico, láminas y piezas pequeñas! ¡Existe peligro de atragantamiento y asfixia!

- □ Desembale todas las piezas y retire todos los materiales de embalaje.
- □ Cerciórese de que el volumen de suministro está completo y sin daños. Si observa que falta alguna pieza o hay alguna pieza dañada, no utilice el producto y póngase en contacto con su distribuidor.
- El uso de un producto incompleto o dañado supone un peligro para personas y bienes materiales.

Antes del uso

Montaje de las ruedas giratorias

Fig. B

1. Coloque el depósito metálico [5] boca abajo, de modo que el fondo quede hacia arriba.
2. Inserte las ruedas giratorias [7] en los huecos del borde del suelo del depósito metálico [5]. Las ruedas giratorias deben encajar de forma audible.
3. Asegúrese de que las ruedas giratorias [7] giren sin problemas.

Conexión del tubo flexible

1. Alinee ⇦ 16 con el hueco en la conexión de aspiración 4.
2. Introduzca el acoplamiento de tubo flexible 14 completamente en la conexión de aspiración 4.
3. Gire el acoplamiento de tubo flexible 14 en el sentido de las agujas del reloj hasta que quede completamente encajado en su sitio.
4. Compruebe que el tubo flexible 15 está correctamente instalado tirando ligeramente del acoplamiento de tubo flexible 14. El tubo flexible está correctamente instalado si el acoplamiento de tubo flexible no se mueve.

Desacoplamiento del tubo flexible

- Desconecte el tubo flexible 15 de la conexión de aspiración 4: Gire el acoplamiento de tubo flexible 14 en sentido contrario a las agujas del reloj. Extraiga el acoplamiento de tubo flexible.

Conexión del tubo de aspiración

NOTA

▶ El tubo de aspiración 17 sirve para ampliar el área de trabajo.

- Inserte el extremo ancho de un tubo de aspiración 17 en el adaptador de tubo flexible 13.
- Opcional: Conecte el segundo tubo de aspiración 17 al primer tubo de aspiración.

Conexión de la boquilla de suelo

NOTA

▶ La boquilla de suelo 12 solo es apropiada para la limpieza de suelos duros. La boquilla de suelo no es apropiada para la limpieza de alfombras.

- Inserte el extremo ancho de la boquilla de suelo 12 en el adaptador de tubo flexible 13 o el tubo de aspiración 17.

Almacenamiento de la boquilla de suelo

- Inserte la boquilla de suelo 12 en el portaboquillas 6 de una de las ruedas giratorias 7.

Fijación y extracción de la tapa del depósito

- Fijar la tapa del depósito 1:
  - Coloque la tapa del depósito sobre el depósito metálico 5.
  - Fije la tapa del depósito 1 con los elementos de bloqueo 9.
- Retirar la tapa del depósito 1:
  - Afloje los elementos de bloqueo 9.
  - Levante la tapa del depósito 1 del depósito metálico 5.

Funcionamiento

⚠ ¡ADVERTENCIA! ¡Riesgo de lesión!

▶ No aspire materiales que estén al rojo vivo. Incluso un material que parece frío por fuera puede estar muy caliente por dentro. El material caliente aspirado puede volver a encenderse en contacto con la corriente de aire.

⚠ ¡ADVERTENCIA! ¡Riesgo de lesión!

- ▶ Las cenizas calientes no deben apagarse con agua, ya que la diferencia brusca de temperatura puede provocar grietas en la chimenea.
- ▶ Espere al menos 24 horas antes de aspirar una chimenea para asegurarse de que el fuego está apagado y las cenizas están frías.

NOTA

- ▶ Coloque el interruptor de encendido/apagado 2 en **O** antes de conectar el producto a una toma de corriente adecuada.

1. Inserte el enchufe 8 en una toma de corriente adecuada.
2. Encendido del producto: Coloque el interruptor de encendido/apagado 2 en **I**.
3. Apagado del producto: Coloque el interruptor de encendido/apagado 2 en **O**.

Vaciado del depósito metálico

Fig. H

⚠ ¡ADVERTENCIA!

¡Apague siempre el producto y desconecte el enchufe 8 de la toma de corriente antes de realizar inspecciones, instalar accesorios o efectuar ajustes!

⚠ ¡ADVERTENCIA!

- ▶ Vacíe y limpie el producto antes y después de su uso para evitar la acumulación de materiales que puedan suponer un riesgo de incendio en el producto.

- □ Quite la tapa del depósito 1 del depósito metálico 5 (véase “Fijación y extracción de la tapa del depósito”).
- □ Saque el guardapolvo 26 del recipiente de metal 5.
- □ Vacíe el recipiente de metal.

Limpieza del filtro de pliegues

Fig. C

NOTA

- ▶ Limpie el filtro de pliegues 22 después de cada uso para mantener toda la fuerza de aspiración del producto.

1. Conecte el acoplamiento de tubo flexible 14 a la conexión de aspiración 4.
2. Inserte el adaptador de tubo flexible 13 en el soporte de adaptador de tubo flexible 10.
3. Inserte el enchufe 8 en una toma de corriente adecuada.
4. Coloque el interruptor de encendido/apagado 2 en **I**.
5. Mantenga pulsado el interruptor para la limpieza del filtro 3 durante aprox. 4 segundos. Repita esta operación 3 veces. De este modo se sopla aire a través del filtro de pliegues 22 cada vez.

Sustituir el filtro de pliegues

Fig. D, E

⚠ ¡ADVERTENCIA!

- ▶ Revise regularmente el filtro de pliegues 22 para detectar daños o deformaciones. Un filtro de pliegues dañado o deformado no se puede limpiar y debe ser sustituido.
  Esto es necesario para mantener la funcionalidad del producto y protegerlo de daños.

⚠ **¡ADVERTENCIA!**

- Utilice únicamente filtros de repuesto de Lidl o de distribuidores especializados autorizados. Los filtros que no son compatibles con el producto pueden causar lesiones y dañar el producto.

NOTA

- La carcasa del filtro de pliegues 20 debe presionar el interruptor de seguridad 18. En caso contrario, el producto no podrá funcionar.

1. Coloque el interruptor de encendido/apagado 2 en **O**.
2. Desconecte el enchufe 8 de la toma de corriente.
3. Quite la tapa del depósito 1 del depósito metálico 5 (véase “Fijación y extracción de la tapa del depósito”).
4. Dele la vuelta a la tapa del depósito 1.
5. Pliegue los dos soportes 19 de la carcasa del filtro de pliegues 20 hacia arriba.
6. Levante la carcasa del filtro de pliegues 20 de la tapa del depósito 1.
7. Quite la tapa del filtro de pliegues 21 del filtro de pliegues 22.
8. Saque el filtro de pliegues 22 de la carcasa del filtro de pliegues 20.
9. Inserte el nuevo filtro de pliegues 22 en la carcasa del filtro de pliegues 20.
10. Coloque la tapa del filtro de pliegues 21 en el filtro de pliegues 22.
11. Coloque la carcasa del filtro de pliegues 20 en el fondo de la tapa del depósito 1.
12. Pliegue hacia abajo los dos soportes 19 de la carcasa del filtro de pliegues 20. La carcasa del filtro de pliegues se fija, tan pronto como se escucha un clic.

Sustitución del filtro de salida

Fig. F

1. Coloque el interruptor de encendido/apagado 2 en **O**.
2. Desconecte el enchufe 8 de la toma de corriente.
3. Presione hacia dentro los clips de cierre 23 en el lado derecho e izquierdo de la rejilla de salida 24 para abrirla.
4. Extraiga el filtro de salida 25.
5. Inserte un filtro de salida 25 nuevo.
6. Vuelva a insertar la rejilla de salida 24.

Piezas de repuesto/accesorios

- Los clientes pueden adquirir accesorios y piezas de repuesto compatibles en www.optimex-shop.com.
- Solo puede realizar pedidos online.
- Tenga a mano el número de pedido a la hora de hacer el pedido.
- Para más información, póngase en contacto con la línea de atención al cliente Lidl (véase “Servicio”).

Pieza	Número de pedido
Adaptador de tubo flexible 13 y tubo flexible 15	99952558801
Tubo de aspiración 17	99952558802
Filtro de pliegues 22	99952558803

Conservación

- La temperatura para el almacenamiento a largo plazo (más de 3 meses) debe estar entre +10 °C y +30 °C con una humedad relativa no superior al 60 %.
- Coloque el interruptor de encendido/apagado 2 en **O**. Desconecte el enchufe 8 de la toma de corriente. Deje que el producto se enfríe.
- Limpie el producto (véase “Limpieza y cuidado”).
- Enrolle el cable de conexión 8 en el soporte del cable 11 (fig. G).
- Guarde el producto y sus accesorios en un lugar oscuro, seco, libre de heladas y bien ventilado.
- Guarde siempre el producto en un lugar inaccesible para los niños.

Localización de averías

Avería	Causa posible	Medida
El producto no funciona.	El enchufe 8 no está conectado al suministro de corriente.	Inserte el enchufe 8 en una toma de corriente adecuada.
La fuerza de aspiración se reduce y el producto no aspira la suciedad.	El depósito metálico 5 está lleno.	Vacíe el depósito metálico 5 (véase “Vaciado del depósito metálico”).
	La vía de circulación del aire está bloqueada.	Revise las siguientes piezas en busca de obstrucciones y elimine esas obstrucciones: 5 Depósito metálico 12 Boquilla de suelo 15 Tubo flexible
	El filtro de pliegues 22 está obstruido.	Limpie el filtro de pliegues 22 (véase “Limpieza del filtro de pliegues”).
La fuerza de aspiración se reduce incluso después de limpiar el filtro de pliegues 22.	El filtro de pliegues 22 está dañado.	Sustituya el filtro de pliegues 22 (véase “Sustituir el filtro de pliegues”).
El producto se sobrecalienta.	El filtro de pliegues 22 está obstruido.	Limpie el filtro de pliegues 22 (véase “Limpieza del filtro de pliegues”).
	El filtro de salida 25 está obstruido.	Elimine la obstrucción del filtro de salida 25 o reemplácelo por otro (véase “Sustitución del filtro de salida”).

Avería	Causa posible	Medida
Sale polvo del producto.	La tapa del depósito 1 no se ha montado correctamente.	Coloque correctamente la tapa del depósito 1 (véase “Fijación y extracción de la tapa del depósito”).

Transporte

- Coloque el interruptor de encendido/apagado 2 en **O**. Desconecte el enchufe 8 de la toma de corriente. Deje que el producto se enfríe.
- Proteja el producto contra golpes fuertes y vibraciones intensas que puedan ocurrir durante el transporte en vehículos.
- Asegure el producto para evitar desplazamientos y caídas.

Limpieza y cuidado

⚠ ¡ADVERTENCIA!

¡Apague siempre el producto, desconecte el enchufe 8 de la toma de corriente y espere hasta que el producto se enfríe antes de realizar trabajos de inspección, mantenimiento y limpieza!

⚠ ¡ATENCIÓN! ¡Riesgo de daños en el producto!

- Para limpiar el producto o sus accesorios, no utilice productos de limpieza abrasivos, agresivos, cepillos duros ni objetos puntiagudos.
- En ningún caso permita la penetración de líquidos en el producto.

- Una limpieza regular y adecuada contribuirá a garantizar un uso seguro y a prolongar la vida útil del producto.
- Mantenga siempre el producto limpio, seco, sin aceite y sin grasa. Quite el polvo presente en el producto después de cada uso y antes de guardarlo.
- Limpie el producto con un paño seco. Utilice un cepillo suave para las zonas de difícil acceso.
- Este producto no contiene ninguna pieza que pueda ser reparada por el usuario. Póngase en contacto con un centro de servicio autorizado o con una persona con cualificación similar para realizar la correspondiente revisión o reparación.

Eliminación

Tenga en cuenta el distintivo del embalaje para la separación de residuos. Está compuesto por abreviaturas (a) y números (b) que significan lo siguiente: 1–7: plásticos / 20–22: papel y cartón / 80–98: materiales compuestos.

Para obtener información sobre las posibilidades de desecho del producto al final de su vida útil, acuda a la administración de su comunidad o ciudad.

No tire el producto junto con la basura doméstica cuando ya no le sea útil. Deséchelo en un contenedor de reciclaje. Diríjase a la administración competente para obtener información sobre los puntos de recogida de residuos y sus horarios.

Garantía

El producto ha sido fabricado según normas de calidad exigentes y ha sido probado minuciosamente antes de la entrega. En caso de fallos de material o de fabricación, dispone de derechos legales frente al vendedor del producto. Nuestra garantía mencionada a continuación no restringe sus derechos legales de ningún modo.

La garantía para este producto es de 3 años a partir de la fecha de compra. La garantía empieza el día de la fecha de compra. Conserve el justificante de compra original en un lugar seguro, ya que este documento es necesario para demostrar la compra.

Todos los daños o defectos ya presente en el momento de la compra deben informarse inmediatamente tras desembalar el producto.

Si el producto presenta defectos de material o fabricación en los 3 años a partir de la fecha de compra, lo repararemos o sustituiremos, según nuestra elección, gratuitamente para usted. El período de garantía no se extiende por una reclamación de garantía aprobada. Esto también es aplicable a las piezas sustituidas y reparadas.

La garantía pierde su validez si el producto se daña o se utiliza o mantiene de forma inadecuada.

La garantía cubre defectos de material y fabricación. Esta garantía no cubre las piezas del producto sujetas a un uso y desgaste normal y, por lo tanto, consideradas piezas de desgaste (por ej. pilas, baterías, mangueras, cartuchos de tinta) ni los daños a las piezas frágiles, por ej. interruptores o piezas de cristal.

Tramitación de la garantía

Para garantizar un procesamiento rápido de su consulta, por favor, siga las indicaciones siguientes:

Para cualquier consulta, tenga a mano el recibo y el número de artículo (IAN 521178_2601) como justificante de compra.

Encontrará el número de articulo en la placa de características del producto, un gravado en el producto, la portada de las instrucciones (abajo a la izquierda) o el adhesivo en la parte posterior o inferior del producto.

Si se producen fallos de funcionamiento o cualquier otro defecto, contacte primero por teléfono o correo electrónico con el departamento de servicio mencionado a continuación.

Entonces podrá enviar gratuitamente para usted un producto registrado como defectuoso a la dirección de servicio que se le proporcione adjuntando la factura de compra (recibo) e indicando cuál es el defecto y cuándo tuvo lugar.

En parkside-diy.com puede visualizar y descargar este y muchos otros manuales. Con este código QR accede directamente a parkside-diy.com. Seleccione su país y busque los manuales de instrucciones a través de la máscara de búsqueda. Introduciendo el número de artículo (IAN) 521178_2601 accede al manual de instrucciones de su artículo.

PDF ONLINE
parkside-diy.com

Asistencia

ES **Asistencia en España**
Tel.: 900994940
Formulario de contacto en
parkside-diy.com
IAN 521178_2601

Anvendte advarselssætninger og symboler . . . . . Side 121
Indledning . . . . . Side 122
Forskriftsmæssig anvendelse . . . . . Side 122
Leveringsomfang . . . . . Side 122
Beskrivelse af delene . . . . . Side 122
Tekniske data . . . . . Side 123
Sikkerhedsegenskab . . . . . Side 123
Sikkerhedsanvisninger . . . . . Side 123
Før første ibrugtagning . . . . . Side 127
Før ibrugtagning . . . . . Side 127
Montering af drejehjul . . . . . Side 127
Forbindelse af slangen . . . . . Side 127
Frakobling af slangen . . . . . Side 127
Tilslutning af sugerør . . . . . Side 127
Tilslutning af gulvmundstykke . . . . . Side 127
Opbevaring af gulvmundstykket . . . . . Side 127
Fastgørelse og fjernelse af beholderlåget . . . . . Side 127
Betjening . . . . . Side 128
Tømning af metalbeholder . . . . . Side 128
Rengøring af foldefilteret . . . . . Side 128
Udskiftning af foldefilteret . . . . . Side 128
Udskiftning af udløbsfilter . . . . . Side 129
Reservedele/tilbehør . . . . . Side 129
Opbevaring . . . . . Side 129
Fejlsøgning . . . . . Side 130
Transport . . . . . Side 130
Rengøring og vedligeholdelse . . . . . Side 130
Bortskaffelse . . . . . Side 131
Garanti . . . . . Side 131
Afvikling af garantisager . . . . . Side 132
Service . . . . . Side 132

Anvendte advarselssætninger og symboler

De følgende advarselstegn bruges i denne betjeningsvejledning, på emballagen og på typeskiltet:

	Læs betjeningsvejledningen!		Anvend kun produktet indendørs i tørre lokaler!
	Sluk for produktet, og afbryd det fra strømforsyningen, før tilbehør udskiftes, under rengøring og når produktet ikke anvendes!		Opsug aldrig glødende materialer!
			Opsug ikke brændende aske!
	FARE! Dette symbol, sammen med signalordet ”Fare”, betegner en faresituation med høj risikofaktor, som, hvis den ikke afværges, kan medføre alvorlige kvæstelser eller dødsfald.	MAX 40°C	Opsug kun kold aske, temperatur maks. 40 °C!
		NO WATER	Opsug ikke vand og væsker af nogen slags!
	ADVARSEL! Dette symbol, sammen med signalordet ”Advarsel”, betegner en faresituation med mellemstor risikofaktor, som, hvis den ikke afværges, kan medføre alvorlige kvæstelser eller dødsfald.		Fare – risiko for elektrisk stød!
			Symbol for et produkt i beskyttelsesklasse II
	FORSIGTIG! Dette symbol, sammen med signalordet ”Forsigtig”, betegner en faresituation med lav risikofaktor, som, hvis den ikke afværges, kan medføre mindre eller moderate kvæstelser.		Vekselstrøm/-spænding
			Sikkerhedsanvisninger Handlingsanvisninger
	ADVARSEL - brandfare! Dette symbol angiver, at brændende materialer ikke må støvsuges. Vent, indtil asken er helt kold, før rengøring. Produktet skal holdes væk fra åben ild og varmekilder.		CE-mærket bekræfter overensstemmelse med de for produktet gældende EU-direktiver.
			OBS! Dette symbol, sammen med signalordet ”Obs”, betyder fare for tingskader.

ASKESUGER

Indledning

Hjerteligt tillykke med købet af deres nye produkt. Du har besluttet dig for et produkt af høj kvalitet. Brugervejledningen er en del af dette produkt. Den indeholder vigtige informationer om sikkerhed, brug og bortskaffelse. Gør dig inden ibrugtagning af produktet fortrolig med alle betjenings- og sikkerhedsanvisninger. Benyt kun produktet som beskrevet og til de oplyste formål. Videregiv alle papirer, hvis du giver produktet videre til tredjemand.

Forskriftsmæssig anvendelse

⚠ ADVARSEL!

- ”Kold aske” er aske, som er afkølet i tilstrækkelig lang tid og ikke indeholder gløder. Dette kan konstateres ved at rive igennem aksen med et hjælpemiddel af metal, før produktet tages i brug. Der udgår ingen mærkbar varmestråling fra kold aske.
- Opsug kun aske fra tilladte brændstoffer!

- Produktet er beregnet til fjernelse af kold aske med en temperatur på højest 40 °C og andre kolde små dele fra skorstene, brændeovne, askebægere eller grillrister.
- Produktet er ikke egnet til opsugning af følgende materialer:
  - Væsker
  - Sod og gløder
  - Cement-, gips- og kalkstøv
  - Brændbare, eksplosive eller sundhedsfarlige materialer
  - Kedelanlæg og olieovne
- Enhver anden brug eller ændring af produktet gælder som ikke-forskriftsmæssig og kan forårsage farer som død, kvæstelser og tingskader. Fabrikanten hæfter ikke for skader, der opstår som følge af ikke-forskriftsmæssig anvendelse. Produktet er udelukkende beregnet til husholdningsbrug. Produktet er ikke beregnet til erhvervsmæssigt brug.
- Gulvmundstykket 12 er udelukkende egnet til rengøring af hårde gulve. Gulvmundstykket er ikke egnet til rengøring af tæpper.

Leveringsomfang

Ved udpakning af produktet skal det kontrolleres, at leverancen er komplet, og at alle dele er i en god tilstand. Før anvendelse skal al emballage fjernes.

1 Beholderlåg (inkl. motordrevsystem og hus)
1 Metalbeholder
1 Slange
1 Gulvmundstykke
2 Sugerør
4 Drejehjul
1 Foldefilter med afdækning (forinstalleret)
1 Udløbsfilter (forinstalleret)
1 Betjeningsvejledning

Beskrivelse af delene

Slå før læsningen op på siden med figurerne, og gør dig fortrolig med alle produktets funktioner.

Fig. A

1 Beholderlåg
2 Til/fra-afbryder
3 Omskifter til filterrengøring
4 Sugetilslutning med fordybning
5 Metalbeholder
6 Mundstykkeholder
7 Drejehjul
8 Tilslutningsledning med netstik
9 Smæklås

10 Slangeadapterholder med fordybning
11 Ledningsholder
12 Gulvmundstykke
13 Slangeadapter
14 Slangekobling
15 Slange
16 ⇦ (koblingsmarkering)
17 Sugerør (2 dele)
18 Sikkerhedskontakt

Fig. D

19 Bøjle (foldefilterhus)
20 Foldefilterhus

Fig. E

21 Foldefilterafdækning
22 Foldefilter

Fig. F

23 Låseclips (udløbsgitter)
24 Udløbsgitter
25 Udløbsfilter

Fig. H

26 Støvdæksel

Tekniske data

Askesuger:	**PAS 20 A1**
Modelnummer:	HG11063
Strømforbrug (nom. værdi):	1000 W
Nominel indgangsspænding:	220–240 V~, 50 Hz
Deklareret effekt i slukket tilstand:	≤0,3 W
Sugekraft:	17 kPa (170 mbar)
Sugeeffekt:	27 l/s
Længde på tilslutningsledning:	5 m
Beskyttelsesklasse:	II/⧈
Slangelængde:	ca. 1,7 m
Garanteret lydeffekt L_{wA}:	83 dB(A)
Metalbeholderens kapacitet	
Dimensioner:	Ø 28,5 cm × H 33 cm
Bruttovolumen:	20 l

Sikkerhedsegenskab

- Sikkerhedskontakten 18 på undersiden af beholderlåget 1 forhindrer, at produktet anvendes, hvis foldefilterhuset 20 ikke er installeret.

⚠ Sikkerheds-anvisninger

FØR PRODUKTET TAGES I BRUG SKAL DU VÆRE FORTROLIG MED ALLE SIKKERHEDS- OG BETJENINGSANVISNINGER! HVIS PRODUKTET OVERLADES TIL TREDJEMAND, SKAL ALLE DOKUMENTER MEDFØLGE!

Hvis der opstår skader som følge af, at betjeningsvejledningen ikke følges, bortfalder erstatningsansvaret! Leverandøren påtager sig intet ansvar for følgeskader! Leverandøren påtager sig intet ansvar for ting- eller personskader, der

opstår som følge af forkert anvendelse, eller hvis sikkerhedsanvisningerne ikke følges!

Børn og personer med handicap

⚠ **ADVARSEL! FARE FOR DØDSFALD OG ULYKKER FOR SMÅ BØRN OG SPÆDBØRN!** Børn må aldrig være alene med emballagen uden opsyn. Emballagematerialet udgør risiko for kvælning. Børn undervurderer ofte faresituationer.

- Produktet kan anvendes af børn over 8 år og personer med reducerede fysiske, sensoriske eller mentale evner, eller mangel på erfaring og viden, hvis de er under opsyn eller modtager instruktioner i forhold til sikker brug af produktet, og hvis de har forstået hvilke farer der er.
- Børn må ikke lege med produktet.
- Rengøring og brugervedligeholdelse må ikke udføres af børn, medmindre de er ældre end 8 år og under opsyn.

Forskriftsmæssig anvendelse

⚠ **ADVARSEL! Fare for kvæstelser!** Enhver uautoriseret brug kan medføre kvæstelser. Anvend kun produktet i henhold til denne vejledning. Forsøg ikke at ændre produktet på nogen måde.

Elektrisk sikkerhed

⚠ **FORSIGTIG:** Da det kan være farligt, hvis termoafbryderen nulstilles ved et uheld, må dette apparat ikke forsynes via en ekstern afbryder, såsom en timer. Det må heller ikke tilsluttes et kredsløb, der regelmæssigt tændes og slukkes af forsyningsselskabet.

⚠ **FARE! Risiko for elektriske stød!** Forsøg ikke selv at reparere produktet. Ved funktionsfejl skal reparationer udføres af kvalificerede medarbejdere.

⚠ **ADVARSEL! Risiko for elektriske stød!** Produktets elektriske dele må aldrig nedsænkes i vand eller andre væsker. Hold aldrig produktet under rindende vand.

⚠ **ADVARSEL! Risiko for elektriske stød!** Anvend aldrig et beskadiget produkt. Afbryd produktet fra strømforsyningen, og ret henvendelse til forhandleren, hvis det er beskadiget.

⚠ **ADVARSEL! Risiko for elektriske stød!** Produktet må ikke betjenes med våde hænder, eller hvis du står på et vådt gulv.

⚠ **ADVARSEL! Fare for kvæstelser!** Sluk for produktet, og afbryd det fra strømforsyningen, før produktet rengøres, og når produktet ikke anvendes.

- Produktet må ikke tages i brug, hvis det er blevet tabt på gulvet.
- Før tilslutning af netstikket til spændingsforsyningen: Kontrollér, at netspændingen på typeskiltet stemmer overens med spændingen på forsyningsnettet.
- Kontrollér jævnligt netstik og tilslutningsledning for skader. Hvis produktets tilslutningsledning er beskadiget, skal den udskiftes af producenten eller dennes kundeservice eller en tilsvarende kvalificeret person for at undgå farer.
- Beskyt tilslutningsledningen mod skader. Lad den ikke hænge over skarpe kanter, og knæk eller bøj den ikke. Tilslutningsledningen skal holdes væk fra varme overflader og åben ild.

Betjening

⚠ **ADVARSEL! Fare for kvæstelser!** Anvend aldrig produktet til at opsuge
- Vand og andre væsker,
- Brændende aske,
- Ethvert materiale med en temperatur over 40 °C,
- Gløder.

- Træk netstikket ud af stikkontakten
  - Når der opstår en fejl,
  - Før der påsættes/ udskiftes tilbehørsdele,
  - Før produktet rengøres,
  - Hvis produktet ikke anvendes i længere tid,
  - Under tordenvejr og
  - Efter hver anvendelse.
- Tag fat i netstikket og ikke i tilslutningsledningen for at trække stikket ud af stikkontakten.
- Defekte dele skal altid erstattes af originale reservedele.
- Luftåbningerne må ikke tildækkes under drift. Risiko for overophedning og skader på produktet.
- Produktet er forsynet med en termostat, der automatisk afbryder spændingsforsyningen ved overophedning. Hvis denne sikkerhedsforanstaltning har afbrudt produktet, skal du trække netstikket ud af stikkontakten og lade produktet afkøle. Når produktet er afkølet kan netstikket sættes i stikkontakten, og produktet kan igen anvendes normalt.

Rengøring og opbevaring

⚠ ADVARSEL! Fare for kvæstelser!
Afbryd produktet fra strømforsyningen, før det rengøres, eller når det ikke er i brug.

- Beskyt produktet, tilslutningsledningen og netstikket mod støv, direkte sol, vanddråber og -stænk.
- Opbevar produktet på et tørt, køligt sted, beskyttet mod fugt og uden for børns rækkevidde.
- Beskyt produktet mod varme. Anbring ikke produktet i nærheden af åben ild eller varmekilder som ovne eller varmeovne.

Før første ibrugtagning

⚠ ADVARSEL!

▶ Produktet og emballagen er ikke legetøj til børn! Børn må ikke lege med plastikposer, folier og små dele! Der er fare for slugning og kvælning!

- ☐ Pak alle dele ud, og fjern emballagemateriale.
- ☐ Kontroller, at leveringen er fuldstændig og ubeskadiget. Hvis du konstaterer, at dele mangler eller er beskadigede, så tag ikke produktet i brug, og ret henvendelse til forhandleren.
- ■ Brug af et ufuldstændigt eller beskadiget produkt er en fare for personer og genstande.

Før ibrugtagning

Montering af drejehjul

Fig. B

1. Vend metalbeholderen 5 om, så bunden viser opad.
2. Sæt drejehjulene 7 ind i fordybningen på kanten af metalbeholderens 5 bund. Drejehjulene skal falde hørbart i hak.
3. Kontrollér, at drejehjulene 7 kan dreje frit.

Forbindelse af slangen

1. Indstil ⇦ 16 efter fordybningen i sugetilslutningen 4.
2. Skub slangekoblingen 14 helt ind i sugetilslutningen 4.
3. Drej slangekoblingen 14 med uret, til den er klikket helt i.
4. Kontroller, om slangen 15 er korrekt installeret, ved at trække let i slangekoblingen 14. Slangen er korrekt installeret, hvis slangekoblingen ikke kan bevæges.

Frakobling af slangen

- ☐ Frakobling af slangen 15 fra sugetilslutningen 4: Drej slangekoblingen 14 mod uret. Træk slangekoblingen ud.

Tilslutning af sugerør

BEMÆRK

▶ Sugerøret 17 er beregnet til udvidelse af arbejdsområdet.

- ☐ Stik et sugerørs 17 brede ende ind i slangeadapteren 13.
- ☐ Valgfrit: Forbind det andet sugerør 17 med det første sugerør.

Tilslutning af gulvmundstykke

BEMÆRK

▶ Gulvmundstykket 12 er udelukkende egnet til rengøring af hårde gulve. Gulvmundstykket er ikke egnet til rengøring af tæpper.

- ☐ Stik gulvmundstykkes 12 brede ende ind i slangeadapteren 13 eller sugerøret 17.

Opbevaring af gulvmundstykket

- ☐ Skub gulvmundstykket 12 ind i mundstykkeholderen 6 på en af drejehjulene 7.

Fastgørelse og fjernelse af beholderlåget

- ☐ Fastgørelse af beholderlåget 1:
  - – Sæt beholderlåget på metalbeholderen 5.
  - – Fastgør beholderlåget 1 med smæklåsene 9.
- ☐ Fjernelse af beholderlåget 1:
  - – Løsn smæklåsene 9.
  - – Løft beholderlåget 1 af metalbeholderen 5.

Betjening

⚠ ADVARSEL! Fare for kvæstelser!

- Opsug ingen glødende materialer. Også materiale, som udefra ser ud som om, det er afkølet, kan stadig være meget varmt indvendigt. Varmt materiale, som suges op, kan antænde igen i luftstrømmen.
- Varmt aske skal ikke slukkes med vand, da den pludselige temperaturforskel kan forårsage revner i kaminen.
- Vent mindst 24 timer, før du støvsuger en kamin for at sikre, at ilden er slukket, og asken er afkølet.

BEMÆRK

- Stil til/fra-afbryderen 2 på **O**, før du forbinder produktet med en egnet stikdåse.

1. Stik netstikket 8 i en egnet stikkontakt.
2. Tænd produktet: Sæt til/fra-afbryderen 2 på **I**.
3. Sluk produktet: Stil til/fra-afbryderen 2 på **O**.

Tømning af metalbeholder

Fig. H

⚠ ADVARSEL!

Sluk altid produktet, og træk netstikket 8 ud af stikkontakten, før du udfører inspektioner, installerer tilbehør eller foretager indstillinger!

⚠ ADVARSEL!

- Tøm og rengør produktet før og efter brug for at undgå, at der samles materialer, da dette kan udgøre en brandfare.

- ☐ Fjern beholderlåget 1 fra metalbeholderen 5 (se ”Fastgørelse og fjernelse af beholderlåget”).
- ☐ Tag støvdækslet 26 ud af metalbeholderen 5.
- ☐ Tøm metalbeholderen.

Rengøring af foldefilteret

Fig. C

BEMÆRK

- Rengør foldefilteret 22 efter hver anvendelse for at bevare produktets fulde sugeeffekt.

1. Forbind slangekoblingen 14 med sugetilslutningen 4.
2. Stik slangeadapteren 13 i slangeadapterholderen 10.
3. Stik netstikket 8 i en egnet stikkontakt.
4. Sæt til/fra-afbryderen 2 på **I**.
5. Hold omskifteren til filterrengøring 3 nede 3 gange i ca. 4 sekunder hver gang. Sådan blæses der luft gennem foldefilteret 22.

Udskiftning af foldefilteret

Fig. D, E

⚠ ADVARSEL!

- Kontroller regelmæssigt foldefilteret 22 for beskadigelse og deformering. Et beskadiget eller deformeret foldefilter kan ikke rengøres og skal udskiftes. Dette er nødvendigt for at opretholde produktets funktionalitet og for at beskytte produktet mod skader.
- Anvend kun udskiftningsfiltre fra Lidl eller autoriserede specialforhandlere. Filtre, som ikke er kompatible med produktet, kan forårsage kvæstelser og produktbeskadigelser.

BEMÆRK

▶ Foldefilterhuset 20 skal trykke sikkerhedskontakten 18 ned. Ellers er produktet ikke funktionsdygtig.

1. Stil til/fra-afbryderen 2 på **O**.
2. Træk netstikket 8 ud af stikkontakten.
3. Tag beholderlåget 1 af metalbeholderen 5 (se ”Fastgørelse og fjernelse af beholderlåget”).
4. Vend beholderlåget 1 om.
5. Klap begge bøjler 19 på foldefilterhuset 20 opad.
6. Løft foldefilterhuset 20 af beholderlåget 1.
7. Fjern foldefilterafdækningen 21 fra foldefilteret 22.
8. Tag foldefilteret 22 ud af foldefilterhuset 20.
9. Sæt det nye foldefilter 22 ind i foldefilterhuset 20.
10. Sæt foldefilterafdækningen 21 på foldefilteret 22.
11. Sæt foldefilterhuset 20 på bunden af beholderlåget 1.
12. Klap begge bøjler 19 på foldefilterhuset 20 nedad. Foldefilterhuset er fikseret, så snart du hører en kliklyd.

Udskiftning af udløbsfilter

Fig. F

1. Stil til/fra-afbryderen 2 på **O**.
2. Træk netstikket 8 ud af stikkontakten.
3. Tryk låseclipsene 23 på venstre og højre side af udløbsgitteret 24 indad for at åbne udløbsgitteret.
4. Tag udløbsfilteret 25 ud.
5. Sæt et nyt udløbsfilter 25 i.
6. Sæt udløbsgitteret 24 i igen.

Reservedele/tilbehør

- Kunder kan købe kompatible reservedele og batteriopladere på www.optimex-shop.com.
- Du kan kun bestille online.
- ☐ Hav bestillingsnummeret klar til din bestilling.
- ☐ Henvend dig til Lidl-service-hotline for at få yderligere oplysninger (se ”Service”).

Del	Bestillingsnummer
Slangeadapter 13 og slange 15	99952558801
Sugerør 17	99952558802
Foldefilter 22	99952558803

Opbevaring

- Temperaturen for en langtidsopbevaring (længere end 3 måneder) skal være mellem +10 °C og +30 °C ved en relativ luftfugtighed på højest 60 %.
- ☐ Stil til/fra-afbryderen 2 på **O**. Træk netstikket 8 ud af stikkontakten. Lad produktet afkøle.
- ☐ Rengøring af produktet (se ”Rengøring og vedligeholdelse”).
- ☐ Sno tilslutningsledningen 8 rundt om ledningsholderen 11 (fig. G).
- ☐ Opbevar produktet og tilbehøret på et mørkt, tørt og frostfrit sted med god udluftning.
- ☐ Opbevar produktet på et sted, som er utilgængeligt for børn.

Fejlsøgning

Fejl	Mulig årsag	Løsning
Produktet fungerer ikke.	Netstikket 8 er forbundet med strømforsyningen.	Stik netstikket 8 i en egnet stikkontakt.
Sugeeffekten er reduceret, og produktet suger ikke snavs.	Metalbeholderen 5 er fuld.	Tøm metalbeholderen 5 (se ”Tømning af metalbeholder”).
	Luftvejen er blokeret.	Kontroller følgende dele for forstoppelse, og fjern eventuelle forstoppelser: 5 Metalbeholder 12 Gulvmundstykke 15 Slange
	Foldefilteret 22 er forstoppet.	Rengør foldefilteret 22 (se ”Rengøring af foldefilteret”).
Sugeeffekten er også reduceret efter rengøringen af foldefilteret 22.	Foldefilteret 22 er beskadiget.	Udskift foldefilteret 22 (se ”Udskiftning af foldefilteret”).
Produktet er overophedet.	Foldefilteret 22 er forstoppet.	Rengør foldefilteret 22 (se ”Rengøring af foldefilteret”).
	Udløbsfilteret 25 er forstoppet.	Fjern tilstopningen fra udløbsfilterett 25 eller udskift udløbsfilteret (se ”Udskiftning af udløbsfilter”).
Der kommer støv ud af produktet.	Beholderlåget 1 er ikke monteret korrekt.	Sæt beholderlåget 1 korrekt på (se ”Fastgørelse og fjernelse af beholderlåget”).

Transport

- Stil til/fra-afbryderen 2 på **O**. Træk netstikket 8 ud af stikkontakten. Lad produktet afkøle.
- Beskyt produktet mod alvorlige stød eller stærke vibrationer, som kan opstå ved transport i køretøjer.
- Sikr produktet mod at glide eller vælte.

Rengøring og vedligeholdelse

⚠ ADVARSEL!

Sluk altid produktet, træk netstikket 8 ud af stikkontakten, og lad produktet køle af, før du udfører inspektions-, vedligeholdelses- eller rengøringsopgaver!

⚠ OBS! Fare for produktskader!

- ▶ Anvend ingen skuremidler, aggressive rengøringsmidler, hårde børster eller spidse genstande til rengøring af produktet eller dets tilbehør.
- ▶ Sørg for, at der aldrig trænger væske ind i produktet.

- ■ Regelmæssig og korrekt rengøring bidrager til sikker brug og til forlængelse af produktets levetid.
- □ Hold altid produktet rent, tørt og frit for olie og fedt. Fjern støv fra produktet før hver anvendelse og før opbevaring.
- □ Rengør produktet med en tør klud. Anvend en blød børste til svært tilgængelige steder.
- □ Dette produkt indeholder ikke dele, som brugeren selv kan reparere. Ret henvendelse til et autoriseret servicested eller en person med lignende kvalifikationer for at få det kontrolleret og repareret.

● Bortskaffelse

Bemærk forpakningsmaterialernes mærkning til affaldssorteringen, disse er mærket med forkortelser (a) og numre (b) med følgende betydning: 1–7: kunststoffer / 20–22: papir og pap / 80–98: kompositmaterialer.

De får oplyst muligheder til bortskaffelse af det udtjente produkt hos deres lokale myndigheder eller bystyre.

Bortskaf produktet korrekt, når det har nået slutningen på sin levetid, og ikke i husholdningsaffaldet. Du kan få oplysninger om indsamlingssteder og deres åbningstider hos de lokale myndigheder.

● Garanti

Produktet er blevet fremstillet efter strenge kvalitetsstandarder og kontrolleret nøje før udlevering. I tilfælde af materiale- eller produktionsfejl kan du i medfør af loven gøre krav gældende over for sælgeren af produktet. Dine lovmæssige rettigheder begrænses på ingen måde af den af os nedennævnte garanti.

Garantien på dette produkt gælder i 3 år regnet fra købsdatoen. Garantien gælder fra købsdatoen. Opbevar den originale kvittering et sikkert sted, da dette dokument forlanges forlagt som dokumentation for købet.

Alle skader eller mangler, der allerede forefindes på tidspunktet for købet, skal straks meddeles efter udpakningen af produktet.

Hvis der inden for 3 år regnet fra købsdatoen viser sig en materiale- eller produktionsfejl på produktet, reparerer eller udskifter vi det – efter vores valg – gratis for dig. Garantiperioden forlænges ikke som følge af et imødekommet krav om garanti. Dette gælder også for udskiftede og reparerede dele.

Denne garanti bortfalder, hvis produktet er blevet beskadiget eller anvendt og vedligeholdt forkert.

Garantien dækker materiale- og produktionsfejl. Denne garanti dækker hverken produktdele, der er udsat for normal slitage og derfor er at betragte som sliddele (f.eks. batterier, slanger, farvepatroner), eller skader på skrøbelige dele, f.eks. kontakter eller dele af glas.

Afvikling af garantisager

For at sikre en hurtig behandling af din forespørgsel, bedes du overholde følgende instruktioner:

Ved alle forespørgsler, skal kvitteringen og varenummeret (IAN 521178_2601) kunne forevises som dokumentation på købet.

Varenummeret kan du aflæse på produktets typeskilt, en gravering på produktet, forsiden af din betjeningsvejledning (nederst til venstre) eller på en mærkat på bagsiden eller undersiden af produktet.

Hvis der opstår funktionsfejl eller andre mangler, skal du i første omgang kontakte serviceafdelingen via telefon eller e-mail.

Et defekt produkt kan gratis sendes til den serviceadresse, der er blevet oplyst, vedlagt kvitteringen (kassebonen) og en beskrivelse af, hvilken defekt der er opstået og hvornår den er opstået.

På parkside-diy.com kan du se og downloade denne og mange andre manualer. Ved at scanne QR-koden får du adgang til parkside-diy.com. Vælg dit land og søg efter betjeningsvejledningen i søgefeltet. Ved at indtaste varenummeret (IAN) 521178_2601 finder du frem til betjeningsvejledningen af dit produkt.

PDF ONLINE
parkside-diy.com

Service

DK **Service Danmark**
Tel.: 80254583
Kontaktformular på *parkside-diy.com*
IAN 521178_2601

CE

Avvertenze e simboli utilizzati . . . . . Pagina 134
Introduzione . . . . . Pagina 135
Uso previsto. . . . . Pagina 135
Contenuto della confezione . . . . . Pagina 135
Descrizione dei componenti . . . . . Pagina 135
Dati tecnici . . . . . Pagina 136
Caratteristica di sicurezza. . . . . Pagina 136
Istruzioni di sicurezza . . . . . Pagina 136
Prima del primo utilizzo . . . . . Pagina 140
Prima dell'utilizzo. . . . . Pagina 140
Montaggio delle rotelle girevoli . . . . . Pagina 140
Collegamento del tubo flessibile . . . . . Pagina 140
Scollegamento del tubo flessibile. . . . . Pagina 141
Collegamento del tubo di aspirazione . . . . . Pagina 141
Collegamento dell'ugello per pavimenti . . . . . Pagina 141
Conservazione dell'ugello per pavimenti . . . . . Pagina 141
Fissaggio e rimozione del coperchio del contenitore . . . . . Pagina 141
Funzionamento . . . . . Pagina 141
Svuotamento del contenitore in metallo . . . . . Pagina 142
Pulizia del filtro pieghettato . . . . . Pagina 142
Sostituzione del filtro pieghettato . . . . . Pagina 142
Sostituzione del filtro di scarico . . . . . Pagina 143
Pezzi di ricambio/accessori . . . . . Pagina 143
Conservazione . . . . . Pagina 143
Risoluzione dei problemi . . . . . Pagina 144
Trasporto . . . . . Pagina 145
Pulizia e manutenzione . . . . . Pagina 145
Smaltimento . . . . . Pagina 145
Garanzia . . . . . Pagina 145
Gestione dei casi in garanzia . . . . . Pagina 146
Assistenza. . . . . Pagina 147

Avvertenze e simboli utilizzati

Nel manuale di istruzioni, sull'imballaggio e sulla targhetta sono utilizzate le seguenti avvertenze:

	Leggere il manuale di istruzioni!		Utilizzare il prodotto solo in ambiente asciutto!
	Spegnere il prodotto e scollegarlo dall'alimentazione prima di sostituire gli attacchi e quando non lo si utilizza!		Non aspirare materiali incandescenti!
			Non aspirare cenere incandescente!
	PERICOLO! Questo simbolo con il termine "Pericolo" indica una minaccia ad alto rischio che, se non evitata, può causare gravi lesioni o un esito letale.	MAX 40°C	Aspirare solo cenere fredda, temperatura max. 40 °C!
		NO WATER	Non aspirare acqua o liquidi di qualsiasi tipo!
	AVVERTENZA! Questo simbolo con il termine "Avvertenza" indica una minaccia a medio rischio che, se non evitata, può causare gravi lesioni o un esito letale.		Pericolo – rischio di scossa elettrica!
			Simbolo di un prodotto della classe di protezione II
	CAUTELA! Questo simbolo con il termine "Cautela" indica una minaccia a basso rischio che, se non evitata, può causare lesioni lievi o di media gravità.	~	Alimentazione a corrente alternata
			Istruzioni di sicurezza Istruzioni
	AVVERTENZA! Rischio di incendio! Questo simbolo indica il divieto di aspirare materiali incandescenti. Attendere che la cenere si sia completamente raffreddata prima della pulizia. Tenere lontano da fiamme libere e fonti di calore.	CE	Il marchio CE conferma la conformità alle direttive UE applicabili al prodotto.
			ATTENZIONE! Questo simbolo, insieme alla parola "Attenzione", indica il rischio di possibili danni materiali.

BIDONE ASPIRACENERE

Introduzione

Congratulazioni per l'acquisto del vostro nuovo prodotto. Avete optato per un prodotto di alta qualità. Le istruzioni d'uso sono parte integrante di questo prodotto. Esse contengono importanti avvertenze sulla sicurezza, l'impiego e lo smaltimento. Prima dell'utilizzo del prodotto, prendere conoscenza di tutte le istruzioni d'uso e delle avvertenze di sicurezza. Utilizzare il prodotto solo come descritto e per i campi di applicazione indicati. Consegnare tutte le documentazioni su questo prodotto quando viene ceduto a terzi.

Uso previsto

⚠ AVVERTENZA!

- ▶ La "cenere fredda" è la cenere che si è raffreddata abbastanza a lungo e non contiene più alcuna brace. Questo può essere determinato rastrellando la cenere con un attrezzo metallico prima di usare il prodotto. La cenere fredda non emana più alcuna radiazione di calore percepibile.
- ▶ Aspirare solo cenere da combustibili consentiti!

- Il prodotto è destinato a rimuovere la cenere fredda a una temperatura non superiore a 40 °C e altre piccole parti fredde da camini, stufe a carbone, cassetti per la cenere o griglie.
- Il prodotto non è adatto all'aspirazione dei seguenti materiali:
  - Liquidi
  - Fuliggine e brace
  - Polvere di cemento, gesso e calce
  - Materiali infiammabili, esplosivi o pericolosi
  - Caldaie e stufe a olio
- Qualsiasi altro uso o modifica al prodotto è considerato improprio e può comportare pericoli come morte, lesioni e danni materiali. Il produttore non è responsabile per danni causati da un uso improprio. Il prodotto è destinato esclusivamente all'uso domestico. Il prodotto non è destinato all'uso commerciale.
- L'ugello per pavimenti 12 è adatto solo alla pulizia dei pavimenti duri. L'ugello per pavimenti non è adatto alla pulizia dei tappeti.

Contenuto della confezione

Dopo avere disimballato il prodotto, verificare che la confezione sia integra e che tutti i componenti siano in buono stato. Rimuovere tutti i materiali di imballaggio prima dell'uso.

1 Coperchio del contenitore (incl. sistema di azionamento motore e alloggiamento)
1 Contenitore in metallo
1 Tubo flessibile
1 Ugello per pavimenti
2 Tubi di aspirazione
4 Rotelle girevoli
1 Filtro pieghettato con coperchio (preinstallato)
1 Filtro di scarico (preinstallato)
1 Manuale di istruzioni

Descrizione dei componenti

Prima di leggere, aprire la pagina delle figure e familiarizzare con tutte le caratteristiche del prodotto.

Fig. A

1 Coperchio del contenitore
2 Interruttore ON/OFF
3 Interruttore per la pulizia del filtro
4 Raccordo di aspirazione con incavo
5 Contenitore in metallo
6 Portaugelli
7 Rotella girevoleV
8 Cavo di alimentazione e spina
9 Dispositivo di bloccaggio

10 Porta adattatore del tubo flessibile con incavo
11 Portacavo
12 Ugello per pavimenti
13 Adattatore del tubo flessibile
14 Giunto del tubo flessibile
15 Tubo flessibile
16 ⇦ (segno del giunto)
17 Tubo di aspirazione (2 parti)
18 Interruttore di sicurezza

Fig. D

19 Staffa (alloggiamento del filtro pieghettato)
20 Alloggiamento del filtro pieghettato

Fig. E

21 Coperchio del filtro pieghettato
22 Filtro pieghettato

Fig. F

23 Morsetto di bloccaggio (griglia di scarico)
24 Griglia di scarico
25 Filtro di scarico

Fig. H

26 Copertura antipolvere

Dati tecnici

Bidone aspiracenere:	**PAS 20 A1**
Modello numero:	HG11063
Potenza assorbita (valore nominale):	1000 W
Tensione di ingresso nominale:	220–240 V~, 50 Hz
Potenza dichiarata in condizione di apparecchio spento:	≤0,3 W
Forza di aspirazione:	17 kPa (170 mbar)
Potenza di aspirazione:	27 l/s
Lunghezza del cavo di alimentazione:	5 m
Classe di protezione:	II/⧈
Lunghezza tubo:	circa 1,7 m
Livello di potenza sonora garantito L_{wA}:	83 dB(A)
Capacità del contenitore in metallo	
Dimensioni:	Ø 28,5 cm × A 33 cm
Volume lordo:	20 l

Caratteristica di sicurezza

- L’interruttore di sicurezza 18 sul lato inferiore del coperchio del contenitore 1 impedisce il funzionamento del prodotto se l’alloggiamento del filtro pieghettato 20 non è installato.

⚠ Istruzioni di sicurezza

PRIMA DI USARE IL PRODOTTO PER LA PRIMA VOLTA, FAMILIARIZZARE CON TUTTE LE ISTRUZIONI PER L’USO E LA SICUREZZA! IN CASO DI CESSIONE DEL PRODOTTO A TERZI, AVERE CURA DI CONSEGNARE TUTTA LA DOCUMENTAZIONE!

In caso di danni dovuti al mancato rispetto di questo manuale di istruzioni, la garanzia è invalidata! La Società declina qualsiasi responsabilità per danni consequenziali! Il Produttore declina qualsiasi responsabilità in caso di danni a cose o persone dovuti a un utilizzo non conforme o al mancato rispetto delle istruzioni di sicurezza!

Bambini e disabili

⚠ **AVVERTENZA! PERICOLO PER L'INCOLUMITÀ DEI BAMBINI!** Non lasciare mai i bambini incustoditi con il materiale per imballaggio. Sussiste il pericolo di soffocamento dei bambini con il materiale d'imballaggio. I bambini non sono in grado di valutare l'entità dei pericoli.

- Questo prodotto può essere utilizzato da bambini di età superiore agli 8 anni, da persone con capacità fisiche, sensoriali o mentali ridotte o da persone inesperte solo se supervisionate o preventivamente istruite sull'utilizzo in sicurezza del prodotto e solo se informate dei pericoli legati al prodotto stesso.
- I bambini non devono giocare con il prodotto.
- Pulizia e manutenzione da parte dell'utente non devono essere eseguite dai bambini, a meno che non siano maggiori di 8 anni e sorvegliati.

Uso previsto

⚠ **AVVERTENZA! Rischio di lesioni!** L'uso improprio può causare lesioni. Utilizzare il prodotto esclusivamente in conformità alle presenti istruzioni. Non tentare di modificare in alcun modo il prodotto.

Sicurezza elettrica

⚠ **ATTENZIONE:** Per evitare pericoli dovuti al ripristino accidentale dell'interruttore termico, questo apparecchio non deve essere alimentato tramite dispositivi di attivazione esterni, come un timer, o collegato a un circuito che viene attivato e disattivato periodicamente dall'ente di fornitura.

⚠ **PERICOLO! Rischio di scossa elettrica!** Non tentare di riparare il prodotto autonomamente. In caso di cattivo funzionamento le riparazioni devono essere eseguite esclusivamente da personale qualificato.

⚠ **AVVERTENZA! Rischio di scossa elettrica!** Non immergere le parti elettriche del prodotto in acqua o altri liquidi. Non tenere mai il prodotto sotto l'acqua corrente.

⚠ **AVVERTENZA! Rischio di scossa elettrica!** Non utilizzare un prodotto danneggiato. Scollegare il prodotto dall'alimentazione elettrica e contattare il rivenditore se è danneggiato.

⚠ **AVVERTENZA! Rischio di scossa elettrica!** Non maneggiare il prodotto con le mani bagnate o stando su un pavimento bagnato.

⚠ **AVVERTENZA! Rischio di lesioni!** Spegnere il prodotto e scollegarlo dall'alimentazione prima di pulirlo e quando non viene utilizzato.

- Non utilizzare più il prodotto se è stato fatto cadere.
- Prima di collegare la spina all'alimentazione elettrica: Prestare attenzione affinché la tensione nominale della targhetta segnaletica del prodotto corrisponda alla tensione nominale dell'alimentazione elettrica.

- Verificare regolarmente se sono presenti eventuali danni sulla spina e sul cavo di alimentazione. Se il cavo di alimentazione è danneggiato, va sostituito dal produttore, dal suo servizio clienti o da persone analogamente qualificate, per evitare rischi.
- Proteggere il cavo di alimentazione da eventuali danni. Non lasciarlo appeso su spigoli vivi e non schiacciarlo o piegarlo. Tenere il cavo di alimentazione lontano da superfici calde e da fiamme libere.

Funzionamento

⚠ **AVVERTENZA! Rischio di lesioni!** Non utilizzare mai il prodotto per l'aspirazione di
- Acqua e altri liquidi,
- Cenere incandescente,
- Qualsiasi materiale con una temperatura superiore a 40 °C,
- Brace.

- Scollegare la spina dalla presa
  - Se si verifica un malfunzionamento,
  - Prima di mettere/ cambiare gli accessori,
  - Prima di pulire il prodotto,
  - Se il prodotto non viene utilizzato per un periodo di tempo prolungato,
  - Durante un temporale e
  - Dopo ogni uso.
- Staccare la spina dalla presa tirando la spina e non il cavo di alimentazione.
- Le parti difettose devono essere sostituite sempre con ricambi originali.
- Non coprire le fessure di ventilazione durante il funzionamento. Rischio di surriscaldamento e di danni al prodotto.
- Il prodotto è dotato di un fusibile termico che interrompe automaticamente l'alimentazione in caso di surriscaldamento del prodotto. Se questo dispositivo di sicurezza ha spento il prodotto, staccare la spina dalla

presa e lasciare raffreddare il prodotto. Una volta che il prodotto si è raffreddato, è possibile ricollegare la spina alla presa e utilizzare il prodotto normalmente.

Pulizia e conservazione

⚠ **AVVERTENZA! Rischio di lesioni!** Scollegare il prodotto dall'alimentazione prima di pulirlo o quando non lo si utilizza.

- Proteggere il prodotto, il cavo di alimentazione e la spina dalla polvere, dai raggi diretti del sole, da gocce e spruzzi d'acqua.
- Conservare il prodotto in luogo fresco, asciutto, protetto dall'umidità e fuori dalla portata dei bambini.
- Proteggere il prodotto dal calore. Non collocare il prodotto vicino a fiamme libere o a fonti di calore come stufe o termosifoni.

Prima del primo utilizzo

⚠ **AVVERTENZA!**

▶ Il prodotto e l'imballaggio non sono giocattoli per bambini! I bambini non devono giocare con sacchetti di plastica, pellicole e piccole parti! Sussiste il rischio di ingerimento e soffocamento!

- ☐ Disimballare tutte le parti e rimuovere tutti i materiali di imballaggio.
- ☐ Assicurarsi che la fornitura sia completa e non danneggiata. Se si scopre che alcune parti mancano o sono danneggiate, non utilizzare il prodotto e contattare il rivenditore.
- ■ L'uso di un prodotto incompleto o danneggiato rappresenta un pericolo per persone e cose.

Prima dell'utilizzo

Montaggio delle rotelle girevoli

Fig. B

1. Capovolgere il contenitore in metallo 5 con il fondo rivolto verso l'alto.
2. Inserire le rotelle girevoli 7 negli incavi sul bordo del fondo del contenitore in metallo 5. Le rotelle girevoli devono scattare in posizione in modo udibile.
3. Assicurarsi che le rotelle girevoli 7 possano girare liberamente.

Collegamento del tubo flessibile

1. Allineare 16 all'incavo nel raccordo di aspirazione 4.
2. Spingere il giunto del tubo flessibile 14 fino in fondo nel raccordo di aspirazione 4.
3. Ruotare il giunto del tubo flessibile 14 in senso orario finché non scatta completamente.

4. Controllare che il tubo flessibile 15 sia installato correttamente tirando leggermente il giunto del tubo flessibile 14. Il tubo flessibile è installato correttamente se il giunto del tubo flessibile non si muove.

Scollegamento del tubo flessibile

- Scollegamento del tubo flessibile 15 dal raccordo di aspirazione 4: Ruotare il giunto del tubo flessibile 14 in senso antiorario. Estrarre il giunto del tubo flessibile.

Collegamento del tubo di aspirazione

INDICAZIONE

- Il tubo di aspirazione 17 serve ad estendere l'area di lavoro.

- Inserire l'estremità larga di un tubo di aspirazione 17 nell'adattatore del tubo flessibile 13.
- Opzionale: Collegare il secondo tubo di aspirazione 17 al primo tubo di aspirazione.

Collegamento dell'ugello per pavimenti

INDICAZIONE

- L'ugello per pavimenti 12 è adatto solo alla pulizia dei pavimenti duri. L'ugello per pavimenti non è adatto alla pulizia dei tappeti.

- Inserire l'estremità larga dell'ugello per pavimenti 12 nell'adattatore del tubo flessibile 13 o nel tubo di aspirazione 17.

Conservazione dell'ugello per pavimenti

- Spingere l'ugello per pavimenti 12 nel portaugelli 6 su una delle rotelle girevoli 7.

Fissaggio e rimozione del coperchio del contenitore

- Fissare il coperchio del contenitore 1:
  - Posizionare il coperchio del contenitore sul contenitore in metallo 5.
  - Fissare il coperchio del contenitore 1 con i dispositivi di bloccaggio 9.
- Rimuovere il coperchio del contenitore 1:
  - Allentare i dispositivi di bloccaggio 9.
  - Sollevare il coperchio del contenitore 1 dal contenitore in metallo 5.

Funzionamento

⚠ AVVERTENZA! Rischio di lesioni!

- Non aspirare materiali incandescenti. Anche il materiale che sembra essersi raffreddato all'esterno può essere ancora molto caldo all'interno. Il materiale caldo aspirato può riaccendersi nel flusso d'aria.
- La cenere calda non deve essere spenta con acqua, poiché l'improvvisa differenza di temperatura può causare crepe nel camino.
- Aspettare almeno 24 ore prima di aspirare un camino per assicurarsi che il fuoco sia spento e che la cenere si sia raffreddata.

INDICAZIONE

- Prima di collegare il prodotto a una presa di corrente adeguata, portare l'interruttore ON/OFF 2 in posizione **O**.

1. Collegare la spina 8 a una presa idonea.
2. Accensione del prodotto: Portare l'interruttore ON/OFF 2 in posizione **I**.
3. Spegnimento del prodotto: Portare l'interruttore ON/OFF 2 in posizione **O**.

Svuotamento del contenitore in metallo

Fig. H

⚠ AVVERTENZA!

Spegnere sempre il prodotto e staccare la spina 8 dalla presa di corrente prima di eseguire ispezioni, installare accessori o effettuare delle messe a punto!

⚠ AVVERTENZA!

- ▶ Svuotare e pulire il prodotto prima e dopo l'uso per evitare l'accumulo di materiali che potrebbero costituire un rischio di incendio nel prodotto.

- ☐ Rimuovere il coperchio del contenitore 1 dal contenitore in metallo 5 (vedere "Fissaggio e rimozione del coperchio del contenitore").
- ☐ Rimuovere la copertura antipolvere 26 dal contenitore metallico 5.
- ☐ Svuotare il contenitore metallico.

Pulizia del filtro pieghettato

Fig. C

INDICAZIONE

- ▶ Pulire il filtro pieghettato 22 dopo ogni utilizzo per mantenere la piena potenza di aspirazione del prodotto.

1. Attaccare il giunto del tubo flessibile 14 al raccordo di aspirazione 4.
2. Inserire l'adattatore del tubo flessibile 13 nel porta adattatore del tubo flessibile 10.
3. Collegare la spina 8 a una presa idonea.
4. Portare l'interruttore ON/OFF 2 in posizione **I**.
5. Tenere premuto l'interruttore per la pulizia del filtro 3 3 volte per circa 4 secondi alla volta. L'aria verrà così soffiata attraverso il filtro pieghettato 22.

Sostituzione del filtro pieghettato

Fig. D, E

⚠ AVVERTENZA!

- ▶ Controllare regolarmente il filtro pieghettato 22 per verificare la presenza di danni e deformazioni. Un filtro pieghettato danneggiato o deformato non può essere pulito e va sostituito. Ciò è necessario per mantenere la funzionalità del prodotto e per proteggerlo da eventuali danni.
- ▶ Usare solo filtri di ricambio di Lidl o di rivenditori specializzati autorizzati. I filtri che non sono compatibili con il prodotto possono causare lesioni e danni al prodotto.

INDICAZIONE

- ▶ L'alloggiamento del filtro pieghettato 20 deve premere l'interruttore di sicurezza 18. In caso contrario, il prodotto non funzionerà.

1. Portare l'interruttore ON/OFF 2 in posizione **O**.
2. Staccare la spina 8 dalla presa.
3. Rimuovere il coperchio del contenitore 1 dal contenitore in metallo 5 (vedere "Fissaggio e rimozione del coperchio del contenitore").
4. Capovolgere il coperchio del contenitore 1.
5. Ribaltare entrambe le staffe 19 dell'alloggiamento del filtro pieghettato 20 verso l'alto.
6. Sollevare l'alloggiamento del filtro pieghettato 20 dal coperchio del contenitore 1.
7. Rimuovere il coperchio del filtro pieghettato 21 dal filtro pieghettato 22.
8. Estrarre il filtro pieghettato 22 dall'alloggiamento del filtro pieghettato 20.

9. Inserire il nuovo filtro pieghettato 22 nell'alloggiamento del filtro pieghettato 20.
10. Posizionare il coperchio del filtro pieghettato 21 sul filtro pieghettato 22.
11. Posizionare l'alloggiamento del filtro pieghettato 20 sul fondo del coperchio del contenitore 1.
12. Ribaltare entrambe le staffe 19 dell'alloggiamento del filtro pieghettato 20 verso il basso. L'alloggiamento del filtro pieghettato è fissato non appena si sente un clic.

Sostituzione del filtro di scarico

Fig. F

1. Portare l'interruttore ON/OFF 2 in posizione **O**.
2. Staccare la spina 8 dalla presa.
3. Premere verso l'interno i morsetti di bloccaggio 23 sul lato destro e sinistro della griglia di scarico 24 per aprire la griglia di scarico.
4. Estrarre il filtro di scarico 25.
5. Inserire un nuovo filtro di scarico 25.
6. Riposizionare la griglia di scarico 24.

Pezzi di ricambio/accessori

- ■ I clienti possono acquistare ricambi compatibili e accessori su www.optimex-shop.com.
- ■ È possibile effettuare ordini solo online.
- □ Tenere a portata di mano il numero d'ordine.
- □ Per ulteriori informazioni, contattare il servizio di assistenza Lidl (vedere "Assistenza").

Parte	Numero d'ordine
Adattatore del tubo flessibile 13 e tubo flessibile 15	99952558801
Tubo di aspirazione 17	99952558802
Filtro pieghettato 22	99952558803

Conservazione

- ■ La temperatura per la conservazione a lungo termine (più di 3 mesi) dovrebbe essere compresa tra +10 °C e +30 °C con un'umidità relativa non superiore al 60 %.
- □ Portare l'interruttore ON/OFF 2 in posizione **O**. Staccare la spina 8 dalla presa. Lasciar raffreddare il prodotto.
- □ Pulire il prodotto (vedere "Pulizia e manutenzione").
- □ Avvolgere il cavo di alimentazione 8 sul portacavo 11 (fig. G).
- □ Conservare il prodotto e i suoi accessori in un luogo buio, asciutto, al riparo dal gelo e ben ventilato.
- □ Conservare sempre il prodotto fuori dalla portata dei bambini.

● Risoluzione dei problemi

Problema	Possibile causa	Misura
Il prodotto non funziona.	La spina 8 non è collegata all'alimentazione elettrica.	Collegare la spina 8 a una presa idonea.
La potenza di aspirazione è ridotta e il prodotto non aspira lo sporco.	Il contenitore in metallo 5 è pieno.	Svuotare il contenitore in metallo 5 (vedere "Svuotamento del contenitore in metallo").
	Il percorso dell'aria è bloccato.	Controllare che le seguenti parti non siano ostruite e rimuovere le ostruzioni: 5 Contenitore in metallo 12 Ugello per pavimenti 15 Tubo flessibile
	Il filtro pieghettato 22 è intasato.	Pulire il filtro pieghettato 22 (vedere "Pulizia del filtro pieghettato").
La potenza di aspirazione è ridotta anche dopo la pulizia del filtro pieghettato 22.	Il filtro pieghettato 22 è danneggiato.	Sostituire il filtro pieghettato 22 (vedere "Sostituzione del filtro pieghettato").
Il prodotto è surriscaldato.	Il filtro pieghettato 22 è intasato.	Pulire il filtro pieghettato 22 (vedere "Pulizia del filtro pieghettato").
	Il filtro di scarico 25 è intasato.	Rimuovere l'intasamento dal filtro di scarico 25 o sostituire il filtro di scarico (vedere "Sostituzione del filtro di scarico").
Dal prodotto fuoriesce polvere.	Il coperchio del contenitore 1 non è stato montato correttamente.	Fissare correttamente il coperchio del contenitore 1 (vedere "Fissaggio e rimozione del coperchio del contenitore").

Trasporto

- Portare l'interruttore ON/OFF 2 in posizione **O**. Staccare la spina 8 dalla presa. Lasciar raffreddare il prodotto.
- Proteggere il prodotto da urti violenti e forti vibrazioni che possono verificarsi durante il trasporto in veicoli.
- Mettere in sicurezza il prodotto contro lo scivolamento o la caduta.

Pulizia e manutenzione

⚠ AVVERTENZA!

Spegnere sempre il prodotto, staccare la spina 8 dalla presa e lasciare raffreddare il prodotto prima di effettuare qualsiasi operazione di ispezione, manutenzione e pulizia!

⚠ ATTENZIONE! Rischio di danni al prodotto!

- ▶ Non utilizzare detergenti abrasivi aggressivi, spazzole dure o oggetti taglienti per pulire il prodotto e gli accessori.
- ▶ Non lasciare mai che dei liquidi penetrino nel prodotto.

- Una pulizia regolare e corretta contribuisce ad un uso sicuro e allunga la vita del prodotto.
- Mantenere sempre il prodotto pulito, asciutto e privo di olio o grasso. Rimuovere la polvere dal prodotto dopo ogni utilizzo e prima della conservazione.
- Pulire il prodotto con un panno asciutto. Usare una spazzola morbida per i punti difficili da raggiungere.
- Questo prodotto non contiene parti che possono essere sottoposte a riparazione da parte dell'utente. Contattare un centro di assistenza autorizzato o una persona altrettanto qualificata per farlo controllare e riparare.

Smaltimento

Osservare l'identificazione dei materiali di imballaggio per lo smaltimento differenziato, i quali sono contrassegnati da abbreviazioni (a) e da numeri (b) con il seguente significato: 1–7: plastiche / 20–22: carta e cartone / 80–98: materiali compositi.

E' possibile informarsi circa le possibilità di smaltimento del prodotto usato presso l'amministrazione comunale o cittadina.

Si prega di smaltire adeguatamente il prodotto una volta raggiunto il termine della sua vita utile e non tra i rifiuti domestici. Le informazioni concernenti i punti di raccolta e gli orari di apertura degli stessi sono disponibili presso l'ente locale preposto.

Garanzia

Il prodotto è stato fabbricato accuratamente secondo severe direttive di qualità ed è stato controllato meticolosamente prima della consegna. In caso di difetti di materiale o fabbricazione l'acquirente può far valere diritti legali nei confronti del venditore. La nostra garanzia sotto riportata non costituisce alcun limite ai diritti legali dell'acquirente.

Questo prodotto è garantito per 3 anni con decorrenza dalla data di acquisto. La garanzia decorre dalla data d'acquisto. Conservare lo scontrino originale in un posto sicuro perché questo documento viene richiesto come prova dell'avvenuto acquisto.

Tutti i danni o difetti presenti già al momento dell'acquisto devono essere comunicati subito dopo l'apertura della confezione.

Se entro 3 anni dalla data di acquisto di questo prodotto si rileva un difetto di materiale o di fabbricazione, noi procederemo, a nostra discrezione, alla riparazione o sostituzione gratuite del prodotto o al rimborso del prezzo di acquisto. Un eventuale intervento in garanzia non prolunga né rinnova il periodo di garanzia stesso. Ciò vale anche per le parti sostituite e riparate.

Questa garanzia decade in caso di danneggiamento oppure uso o manutenzione impropri del prodotto.

La prestazione in garanzia vale per difetti del materiale o di fabbricazione. Questa garanzia non si estende a componenti del prodotto esposti a normale logorio, che possono pertanto essere considerati come componenti soggetti a usura (esempio capacità della batteria, calcificazione, lampade, pneumatici, filtri, spazzole…). La garanzia non si estende altresì a danni che si verificano su componenti delicati (esempio interruttori, batterie, parti realizzate in vetro, schermi, accessori vari) nonché danni derivanti dal trasporto o altri incidenti.

Gestione dei casi in garanzia

Per permetterci di risolvere rapidamente il vostro problema, procedete nel seguente modo:

per tutte le richieste conservare lo scontrino e il codice articolo (IAN 521178_2601) a prova dell'avvenuto acquisto.

Il codice articolo si trova nell'etichetta del prodotto, come incisione sul prodotto, nella pagina del titolo di queste istruzioni (in basso a sinistra) oppure nell'adesivo apposto sul retro o sul lato inferiore del prodotto.

In caso di errori di funzionamento o altri difetti contattare innanzitutto il seguente servizio di assistenza telefonicamente o per e-mail.

Potete inviare gratuitamente all'indirizzo dell'assistenza che vi è stato fornito un eventuale prodotto difettoso, allegando la ricevuta d'acquisto (scontrino), la descrizione del tipo di difetto e l'indicazione di quando si è verificato.

Su parkside-diy.com potete visionare e scaricare questo e molti altri manuali. Con questo codice QR accedete direttamente a parkside-diy.com. Scegliete il vostro paese e cercate le istruzioni per l'uso attraverso la maschera di ricerca. Inserendo il codice articolo (IAN) 521178_2601 accedete alle istruzioni per l'uso relative al vostro articolo.

PDF ONLINE
parkside-diy.com

Assistenza

IT **Assistenza Italia**
Tel.: 800172663
Modulo di contatto sul sito
parkside-diy.com
IAN 521178_2601

CE

Felhasznált figyelmeztető jelzések és szimbólumok . . . . . Oldal 149
Bevezető . . . . . Oldal 150
Rendeltetésszerű használat . . . . . Oldal 150
A csomagolás tartalma . . . . . Oldal 150
A részegységek leírása . . . . . Oldal 150
Műszaki adatok . . . . . Oldal 151
Biztonsági megjegyzés . . . . . Oldal 151
Biztonsági utasítások . . . . . Oldal 151
Mielőtt először használná . . . . . Oldal 155
Használat előtt . . . . . Oldal 155
A forgatható görgők felszerelése . . . . . Oldal 155
A gégecső csatlakoztatása . . . . . Oldal 155
A gégecső lekapcsolása . . . . . Oldal 155
A szívócső csatlakoztatása . . . . . Oldal 155
A padlótisztító fej csatlakoztatása . . . . . Oldal 155
A padlótisztító fej tárolása . . . . . Oldal 156
A tartályfedél felrögzítése és levétele . . . . . Oldal 156
Kezelés . . . . . Oldal 156
A fém tartály kiürítése . . . . . Oldal 156
A redős szűrő tisztítása . . . . . Oldal 156
A redős szűrő cseréje . . . . . Oldal 157
A kimeneti szűrő cseréje . . . . . Oldal 157
Pótalkatrészek/tartozékok . . . . . Oldal 157
Tárolás . . . . . Oldal 158
Hibaelhárítás . . . . . Oldal 158
Szállítás . . . . . Oldal 159
Tisztítás és ápolás . . . . . Oldal 159
Mentesítés . . . . . Oldal 159
Garancia . . . . . Oldal 159
Garanciális ügyek lebonyolítása . . . . . Oldal 160
Szerviz . . . . . Oldal 160

Felhasznált figyelmeztető jelzések és szimbólumok

Ebben a használati útmutatóban, a csomagoláson és az adattáblán az alábbi figyelmeztető jelzések láthatók:

	Olvassa el a használati útmutatót!		A terméket csak száraz helyiségekben, beltéren használja!
	Kapcsolja ki a terméket és szüntesse meg az áramellátását, mielőtt csatolmányokat szerel fel rá, ha tisztítja vagy ha nem használja!		Ne szívjon fel izzó anyagokat!
			Ne szívjon fel égő hamut!
	VESZÉLY! Ez a szimbólum a „Veszély” szó mellett nagy kockázati tényezőre hívja fel a figyelmet, melyet ha nem kerülnek el, az súlyos sérülésekhez vagy halálesethez vezet.		Csak max. 40 °C hőmérsékletű, hideg hamut szívjon fel!
			Ne szívjon fel vizet vagy bármilyen folyadékot!
	FIGYELMEZTETÉS! Ez a szimbólum a „Figyelmeztetés” szó mellett közepes kockázati tényezőre hívja fel a figyelmet, melyet ha nem kerülnek el, az súlyos sérülésekhez vagy akár halálesethez is vezethet.		Veszély – áramütésveszély!
			A II. védelmi osztályú termék szimbóluma
	VIGYÁZAT! Ez a szimbólum a „Vigyázat” szó mellett alacsony kockázati tényezőre hívja fel a figyelmet, melyet ha nem kerülnek el, az kisebb vagy mérsékelt sérülésekhez vezethet.		Váltóáram/-feszültség
			Biztonsági utasítások Kezelési utasítások
	FIGYELMEZTETÉS – tűz okozta veszély! Ez a szimbólum azt jelzi, hogy ne porszívózzon fel égő anyagokat. Tisztítás előtt várja meg, amíg a hamu teljesen lehűl. Tartsa távol nyílt lángtól és hőforrásoktól.		A CE-jelzés azt jelzi, hogy a termék megfelel a rá vonatkozó EU előírásoknak.
			FIGYELEM! Ez a szimbólum a „Figyelem” szó mellett anyagi károk veszélyére utal.

HAMUPORSZÍVÓ

Bevezető

Gratulálunk új termékének vásárlása alkalmából. Ezzel a döntésével vállalatunk értékes terméke mellett döntött. A használati utasítás ezen termék része. A biztonságra, a használatára és a megsemmisítésre vonatkozó fontos tudnivalókat tartalmazza. A termék használata előtt ismerje meg az összes használati és biztonsági tudnivalót. A terméket csak a leírtak szerint és a megadott felhasználási területeken alkalmazza. A termék harmadik személy számára való továbbadása esetén kézbesítse vele annak a teljes dokumentációját is.

Rendeltetésszerű használat

⚠ FIGYELMEZTETÉS!

- ▶ A „hideg hamu” olyan hamu, mely elegendő ideje lehűlt, és már nincsenek benne parázsfészkek. Ezt úgy állapíthatja meg, hogy a termék használata előtt a hamut egy fém segédeszközzel átvizsgálja. A hideg hamuból nem távozik érzékelhető hő.
- ▶ Csak a megengedett tüzelőanyagok hamuját szívja fel!

- A termék a 40 °C-ot meg nem haladó hőmérsékletű hideg hamu és egyéb hideg kisebb darabok eltávolítására szolgál kéményekből, faszenes kályhákból, hamutálcákból vagy grillrácsokból.
- A termék nem alkalmas az alábbi anyagok felszívására:
  - Folyadékok
  - Korom és parázs
  - Cement-, gipsz- és krétapor
  - Gyúlékony, robbanékony vagy egészségre ártalmas anyagok
  - Kazánok és olajkályhák
- A termék más használati módjai vagy módosításai nem rendeltetésszerűnek minősülnek és halálhoz, sérülésekhez és anyagi károkhoz vezethetnek. A gyártó nem vállal felelősséget a szakszerűtlen használat miatt bekövetkező károkért. A termék kizárólag háztartási célra használható. A termék üzleti használatra nem alkalmas.
- A padlótisztító fej 12 kizárólag kemény padlóhoz alkalmas. A padlótisztító fej nem alkalmas szőnyegek tisztítására.

A csomagolás tartalma

A termék kicsomagolása után ellenőrizze a csomagolás teljességét és az alkatrészek jó állapotát. A használat előtt távolítson el minden csomagolóanyagot.

1 Tartályfedél (beleértve a motorhajtóművet és a burkolatot is)
1 Fém tartály
1 Gégecső
1 Padlótisztító fej
2 Szívócsövek
4 Forgatható görgők
1 Redős szűrő fedővel (behelyezve)
1 Kimeneti szűrő (behelyezve)
1 Használati útmutató

A részegységek leírása

Elolvasás előtt hajtogassa ki az ábrákat tartalmazó oldalt és ismerkedjen meg a termék funkcióival.

A ábra

1 Tartályfedél
2 Be-/kikapcsológomb
3 A szűrőtisztítás kapcsolója
4 Beszívócsatlakozó bemélyedéssel
5 Fém tartály
6 Szívófejtartó
7 Forgatható görgő
8 Elektromos vezeték csatlakozóval
9 Retesz
10 Tömlőadapter-tartó bemélyedéssel
11 Vezetéktartó

12 Padlótisztító fej
13 Tömlőadapter
14 Tömlőkapocs
15 Gégecső
16 ⇦ (csatolójelzés)
17 Szívócső (2 részes)
18 Biztonsági kapcsoló

D ábra

19 Tartókonzol (a redős szűrő burkolatához)
20 A redős szűrő burkolata

E ábra

21 A redős szűrő fedele
22 Redős szűrő

F ábra

23 Zárcsat (kimeneti rács)
24 Kimeneti rács
25 Kimeneti szűrő

H ábra

26 Porvédő burkolat

Műszaki adatok

Hamuporszívó:	**PAS 20 A1**
Modellszám:	HG11063
Bemenő teljesítmény (névleges):	1000 W
Névleges bemenő feszültség:	220–240 V~, 50 Hz
Közölt teljesítmény kikapcsolt állapotban:	≤0,3 W
Szívóerő:	17 kPa (170 mbar)
Szívóteljesítmény:	27 l/s
Az elektromos vezeték hossza:	5 m
Védelmi osztály:	II/⧈
Csőhossz:	kb. 1,7 m
Garantált hangteljesítményszint L_{wA}:	83 dB(A)
A fém tartály űrtartalma	
Méretek:	Ø 28,5 cm × H 33 cm
Bruttó űrtartalom:	20 l

Biztonsági megjegyzés

- A tartályfedél 1 alján található biztonsági kapcsoló 18 megakadályozza a termék beüzemelését, ha a redős szűrő burkolata 20 nincs a helyén.

⚠ Biztonsági utasítások

A TERMÉK HASZNÁLATBA VÉTELE ELŐTT ISMERKEDJEN MEG A TERMÉK BIZTONSÁGI ÉS KEZELÉSI UTASÍTÁSAIVAL! HA A TERMÉKET TOVÁBBADJA, ADJA MELLÉ EZEKET A DOKUMENTUMOKAT IS!

A jelen használati útmutatóban leírtak figyelmen kívül hagyásából adódó károk esetén a garancia érvényét veszti! A közvetett károkért nem vállalunk felelősséget! A szakszerűtlen használat vagy a biztonsági utasítások figyelmen kívül hagyása következtében történő anyagi károkért és személyi

sérülésekért nem vállalunk felelősséget!

Gyermekek és fogyatékkal élők

⚠ **FIGYELMEZTETÉS! ÉLET- ÉS BALESETVESZÉLY GYERMEKEK, KISGYERMEKEK SZÁMÁRA!** Soha ne hagyja gyermekeit felügyelet nélkül a csomagolóanyagokkal. A csomagolóanyagok fulladásveszélyt okozhatnak. A gyermekek gyakran alábecsülik a veszélyeket.

- A terméket akkor használhatják 8 éves és afeletti gyermekek, csökkent testi, érzékszervi vagy szellemi képességű, valamint megfelelő tapasztalattal és tudással nem rendelkező személyek, ha számukra felügyeletet biztosítanak vagy ha utasításokat kapnak a termék biztonságos használatával kapcsolatban és megértik az azzal járó veszélyeket.
- Gyermekek nem játszhatnak a termékkel.
- A tisztítást és a felhasználói karbantartást gyermekek nem végezhetik, kivéve ha elmúltak 8 évesek és számukra felügyeletet biztosítanak.

Rendeltetésszerű használat

⚠ **FIGYELMEZTETÉS! Sérülés kockázata!** A szakszerűtlen kezelés sérülésekhez vezethet. A terméket kizárólag ezen használati útmutatónak megfelelően használja. Ne próbálja meg a terméket bármilyen módon módosítani.

Elektromos biztonság

⚠ **VIGYÁZAT:** A készüléket ne üzemeltesse külső kapcsoló berendezésen (pl. kapcsolóórán) keresztül, és ne kapcsolja olyan áramkörhöz, amelyet egy berendezés rendszeresen be- és kikapcsol, mert az a hőmérséklet-határolót akaratlanul is lenullázhatja, ami veszélyezteti a készüléket.

⚠ **VESZÉLY!**
Áramütésveszély! Ne próbálja meg saját kezűleg megjavítani a terméket. Hibás működés esetén a termék javítási munkáit bízza képzett szakemberre.

⚠ **FIGYELMEZTETÉS!**
Áramütésveszély! A termék elektromos részeit ne merítse vízbe vagy más folyadékokba. Soha ne tartsa a terméket folyó víz alá.

⚠ **FIGYELMEZTETÉS!**
Áramütésveszély! Ne használja a terméket, ha sérült. Ha a termék megsérült, válassza hálózati áramellátásról és forduljon az eladójához.

⚠ **FIGYELMEZTETÉS!**
Áramütésveszély! Ne használja a terméket nedves kézzel, vagy ha vizes talajon áll.

⚠ **FIGYELMEZTETÉS!**
Sérülés kockázata! Tisztítás előtt, vagy ha a terméket nem használja, kapcsolja ki a terméket és szüntesse meg az áramellátását.

- Ne használja a terméket, ha azt leejtették.
- Mielőtt az elektromos csatlakozót a konnektorba dugná: Ügyeljen arra, hogy a hálózati feszültség adatai megfeleljenek a termék adattábláján feltüntetett névleges feszültség adatainak.
- Rendszeresen ellenőrizze az elektromos vezeték és a csatlakozó épségét. Ha a termék elektromos vezetéke megsérül, a kockázatok elkerülése érdekében azt a gyártónak, annak az ügyfélszolgálatának, vagy egy annak megfelelő képzettségű szakembernek kell kicserélnie.
- Óvja az elektromos vezetéket a sérülésektől. Ne hagyja azt éles sarkokon átlógni, becsípődni, és ne hajlítsa meg. Az elektromos vezetéket tartsa forró felületektől és nyílt lángoktól távol.

Kezelés

⚠ **FIGYELMEZTETÉS!**
Sérülés kockázata! A terméket soha ne használja az alábbiak felszívására
- Víz és más folyadékok,
- Izzó hamu,
- Bármilyen 40 °C feletti hőmérsékletű anyag,
- Parázs.

- Húzza ki az elektromos csatlakozót a konnektorból
  - Hibás működés esetén,
  - Alkatrészek felcsatolása vagy cseréje előtt,
  - A termék tisztítása előtt,
  - Ha a terméket hosszabb ideig nem használja,
  - Vihar esetén, valamint
  - Minden használat után.
- Amikor a csatlakozót kihúzza a konnektorból, magát az elektromos csatlakozót húzza, ne a vezetéket.
- A hibás alkatrészeket mindig eredeti pótalkatrészekre cserélje.
- Működés közben ne takarja le a szellőzőnyílásokat. A termék túlhevülhet és károsodhat.
- A termék hőbiztosítékkal rendelkezik, mely túlhevülés esetén megszünteti az áramellátást. Ha a biztonsági egység kikapcsolja a terméket, húzza ki az elektromos csatlakozót a konnektorból, és hagyja a terméket lehűlni. Amint a termék lehűlt, újra bedughatja az elektromos csatlakozót a konnektorba, és ismét a megszokott módon használhatja a terméket.

Tisztítás és tárolás

⚠ **FIGYELMEZTETÉS!**
Sérülés kockázata!
A termék tisztítása előtt, illetve ha nincs használatban, szüntesse meg a termék áramellátását.

- A terméket, az elektromos vezetéket és a csatlakozót óvja a portól, a közvetlen napfénytől, a rácseppenő vagy ráfröccsenő víztől.
- A terméket tárolja hűvös, száraz, nedvességtől védett, gyermekektől elzárt helyen.

- Óvja a terméket a hőtől. Ne tegye a terméket nyílt lángok vagy hőforrások (tűzhelyek, fűtőberendezések) közelébe.

Mielőtt először használná

⚠ FIGYELMEZTETÉS!

▶ A termék és a csomagolás nem játékszerek! Gyermekek nem játszhatnak a műanyag zacskókkal, fóliákkal és az apró alkatrészekkel! Lenyelés és fulladás veszélye!

- Csomagolja ki az alkatrészeket és távolítsa el a csomagolóanyagokat.
- Ellenőrizze a csomagolás teljességét és a termék épségét. Hiányzó vagy sérült alkatrészek esetén ne használja a terméket, és vegye fel a kapcsolatot az eladóval.
- Hiányos vagy hibás termékek használata személyi sérülésekhez vagy anyagi károkhoz vezethet.

Használat előtt

A forgatható görgők felszerelése

B ábra

1. Állítsa a fém tartályt 5 a tetejére úgy, hogy a talpa felfelé nézzen.
2. Illessze be a forgatható görgőket 7 a fém tartály 5 aljának szélén található bemélyedésekbe. A forgatható görgőknek a helyükre kell kattanniuk.
3. Győződjön meg arról, hogy a forgatható görgők 7 könnyen el tudnak mozogni.

A gégecső csatlakoztatása

1. Igazítsa a ⇦ 16 jelet a beszívócsatlakozó bemélyedéséhez 4.
2. Tolja be a tömlőkapcsot 14 teljesen a beszívócsatlakozóba 4.
3. Fordítsa el a tömlőkapcsot 14 az óramutató járásával megegyező irányban, amíg az teljes mértékben be nem rögzül.
4. A tömlőkapocs 14 enyhe meghúzásával ellenőrizze a gégecső 15 megfelelő rögzülését. A gégecső akkor van megfelelően felszerelve, ha a tömlőkapocs nem mozog.

A gégecső lekapcsolása

- A gégecső 15 lekapcsolása a beszívócsatlakozóról 4: Fordítsa el a tömlőkapcsot 14 az óramutató járásával ellenkező irányban. Húzza ki a tömlőkapcsot.

A szívócső csatlakoztatása

MEGJEGYZÉS

▶ A szívócső 17 a munkaterület megnövelésére szolgál.

- Dugja rá az szívócső 17 széles végét a tömlőadapterre 13.
- Opcionális: Csatolja rá a második szívócsövet 17 az első szívócsőre.

A padlótisztító fej csatlakoztatása

MEGJEGYZÉS

▶ A padlótisztító fej 12 kizárólag kemény padlóhoz alkalmas. A padlótisztító fej nem alkalmas szőnyegek tisztítására.

- Dugja rá az padlótisztító fej 12 széles végét a tömlőadapterre 13 vagy a szívócsőre 17.

A padlótisztító fej tárolása

- Tolja be a padlótisztító fejet 12 a forgatható görgők 7 egyikén lévő szívófejtartóba 6.

A tartályfedél felrögzítése és levétele

- A tartályfedél 1 rögzítése:
  - Helyezze rá a tartályfedelet a fém tartályra 5.
  - Rögzítse a tartályfedelet 1 a reteszekkel 9.
- A tartályfedél 1 levétele:
  - Oldja ki a reteszeket 9.
  - Emelje le a tartályfedelet 1 a fém tartályról 5.

Kezelés

⚠ FIGYELMEZTETÉS! Sérülés kockázata!

- Ne szívjon fel izzó anyagokat. Egyes anyagok, amelyek kívülről úgy tűnnek, hogy kihűltek, belül még forróak lehetnek. A forró anyagok felszívás után a légáramban újra begyulladhatnak.
- A forró hamut nem ajánlott vízzel eloltani, mert a hirtelen hőmérsékletkülönbség a kémény megrepedéséhez vezethet.
- A kandalló kiporszívózása előtt várjon legalább 24 órát hogy megbizonyosodjon arról, hogy a tűz elaludt és a hamu lehűlt.

MEGJEGYZÉS

- A be-/kikapcsológombot 2 fordítsa **O** állásba, mielőtt a terméket egy megfelelő konnektorhoz csatlakoztatná.

1. Dugja be az elektromos csatlakozót 8 egy megfelelő konnektorba.
2. A termék bekapcsolása: A be-/kikapcsológombot 2 fordítsa **I** állásba.
3. A termék kikapcsolása: A be-/kikapcsológombot 2 fordítsa **O** állásba.

A fém tartály kiürítése

H ábra

⚠ FIGYELMEZTETÉS!

Mindig kapcsolja ki a terméket és húzza ki az elektromos csatlakozót 8 a konnektorból, mielőtt a terméket átvizsgálná, alkatrészeket szerelne fel vagy beállításokat végezne!

⚠ FIGYELMEZTETÉS!

- Használat előtt és után ürítse ki és tisztítsa meg a terméket, megelőzve az anyagok összegyűlését, melyek a termékben meggyulladhatnak.

- Vegye le a tartályfedelet 1 a fém tartályról 5 (lásd „A tartályfedél felrögzítése és levétele” c. részt).
- Vegye le a porvédő burkolatot 26 a fém tartályról 5.
- Ürítse ki a fém tartályt.

A redős szűrő tisztítása

C ábra

MEGJEGYZÉS

- A termék maximális szívóteljesítményének eléréséhez tisztítsa meg a redős szűrőt 22 minden használat után.

1. Csatlakoztassa a tömlőkapcsot 14 a beszívócsatlakozóhoz 4.
2. Illessze bele a tömlőadaptert 13 a tömlőadapter-tartóba 10.

3. Dugja be az elektromos csatlakozót 8 egy megfelelő konnektorba.
4. A be-/kikapcsológombot 2 fordítsa **I** állásba.
5. Tartsa lenyomva a szűrőtisztító kapcsolóját 3 3-szor, egyenként kb. 4 másodpercig. Ezáltal a levegő a redős szűrőn 22 keresztül fog kifúvódni.

A redős szűrő cseréje

D, E ábra

⚠ FIGYELMEZTETÉS!

- Rendszeresen ellenőrizze, hogy a redős szűrő 22 nem sérült-e, vagy nem formálódott-e el. Ha a redős szűrő sérült vagy elformálódott, azt nem lehet megtisztítani, így ki kell cserélni. A termék működőképessége és épségének megőrzése érdekében ez fontos.
- Csak a Lidl -nél vagy az arra jogosult szaküzletekben vásárolt pótszűrőket használjon. A termékkel nem kompatibilis szűrők sérüléseket és a termék károsodását okozhatják.

MEGJEGYZÉS

- A redős szűrő burkolatának 20 le kell nyomnia a biztonsági kapcsolót 18. Ellenkező esetben a termék nem fog működni.

1. A be-/kikapcsológombot 2 fordítsa **O** állásba.
2. Húzza ki az elektromos csatlakozót 8 a konnektorból.
3. Vegye le a tartályfedelet 1 a fém tartályról 5 (lásd „A tartályfedél felrögzítése és levétele” c. részt).
4. Fordítsa meg a tartályfedőt 1.
5. Hajtsa fel a redős szűrő burkolatának 20 két tartókonzolját 19.
6. Emelje le a redős szűrő burkolatát 20 a tartályfedélről 1.
7. Vegye le a redős szűrő fedelét 21 a redős szűrőről 22.
8. Vegye ki az redős szűrőt 22 a redős szűrő burkolatából 20.
9. Helyezze be az új redős szűrőt 22 a redős szűrő burkolatába 20.
10. Helyezze rá a redős szűrő fedelét 21 a redős szűrőre 22.
11. Helyezze rá a redős szűrő burkolatát 20 a tartályfedél 1 aljára.
12. Hajtsa le a redős szűrő burkolatának 20 két tartókonzolját 19. Amikor egy kattanást hall, a redős szűrő burkolata a helyére rögzült.

A kimeneti szűrő cseréje

F ábra

1. A be-/kikapcsológombot 2 fordítsa **O** állásba.
2. Húzza ki az elektromos csatlakozót 8 a konnektorból.
3. A kimeneti rács kinyitásához nyomja meg befelé a kimeneti rács 24 bal és jobb oldalán lévő zárcsatokat 23.
4. Vegye ki a kimeneti szűrőt 25.
5. Helyezze be az új kimeneti szűrőt 25.
6. Tegye vissza a kimeneti rácsot 24.

Pótalkatrészek/tartozékok

- Ügyfeleink kompatibilis cserealkatrészeket és tartozékokat a www.optimex-shop.com oldalról szerezhetnek.
- Rendeléseket csak online tud leadni.
- A rendeléshez készítse elő a rendelési számot.
- További információkat a Lidl ügyfélszolgálati forródrótján kaphat (lásd a „Szerviz” c. részt).

Alkatrész	Rendelési szám
Tömlőadapter 13 és gégecső 15	99952558801
Szívócső 17	99952558802
Redős szűrő 22	99952558803

Tárolás

- Hosszú távú (3 hónapot meghaladó) tárolás esetén a hőmérsékletnek +10 °C és +30 °C között kell lennie, legfeljebb 60 %-os relatív páratartalom mellett.
- A be-/kikapcsológombot 2 fordítsa **O** állásba. Húzza ki az elektromos csatlakozót 8 a konnektorból. Hagyja a terméket lehűlni.
- Tisztítsa meg a terméket (lásd a „Tisztítás és ápolás” c. részt).
- Tekerje az elektromos vezetéket 8 a vezetéktartó 11 köré (G ábra).
- A terméket és alkatrészeit tárolja sötét, száraz, fagymentes és jól szellőző helyen.
- A mindig terméket tárolja gyermekek számára nem elérhető helyen.

Hibaelhárítás

Hiba	Lehetséges ok	Teendő
A termék nem működik.	Az elektromos csatlakozó 8 nincs bedugva az áramforrásba.	Dugja be az elektromos csatlakozót 8 egy megfelelő konnektorba.
A szívóteljesítmény lecsökkent és a termék nem szívja fel a koszt.	A fém tartály 5 megtelt.	Ürítse ki a fém tartályt 5 (lásd „A fém tartály kiürítése” c. részt).
	A légáram elzáródott.	Ellenőrizze az alábbi alkatrészeket, és adott esetben szüntesse meg az eltömődéseket: 5 Fém tartály 12 Padlótisztító fej 15 Gégecső
	A redős szűrő 22 eltömődött.	Tisztítsa meg a redős szűrőt 22 (lásd „A redős szűrő tisztítása” c. részt).
A szívóerő a redős szűrő 22 megtisztítása után gyengébb lett.	A redős szűrő 22 megsérült.	Cseréje ki a redős szűrőt 22 (lásd „A redős szűrő cseréje” c. részt).
A termék túlhevült.	A redős szűrő 22 eltömődött.	Tisztítsa meg a redős szűrőt 22 (lásd „A redős szűrő tisztítása” c. részt).
	A kimeneti szűrő 25 eltömődött.	Szüntesse meg az eltömődést a kimeneti szűrőből 25, vagy cserélje ki a kimeneti szűrőt (lásd „A kimeneti szűrő cseréje” c. részt).
A termékből por távozik.	A tartályfedél 1 nem megfelelően van felrögzítve.	Helyezze fel e a tartályfedelet 1 megfelelően (lásd „A tartályfedél felrögzítése és levétele” c. részt).

Szállítás

- A be-/kikapcsológombot 2 fordítsa **O** állásba. Húzza ki az elektromos csatlakozót 8 a konnektorból. Hagyja a terméket lehűlni.
- Óvja a terméket az erős ütődésektől vagy rázkódásoktól, melyek a szállítás során a járművekben érhetik.
- Rögzítse a terméket, hogy az ne tudjon elcsúszni vagy eldőlni.

Tisztítás és ápolás

⚠ FIGYELMEZTETÉS!

Az átvizsgálás, illetve a karbantartási és a tisztítási munkák megkezdése előtt kapcsolja ki a terméket, húzza ki az elektromos csatlakozót 8 a konnektorból és hagyja a terméket lehűlni!

⚠ FIGYELEM! A termék sérülésének veszélye!

- ▶ A termék és az alkatrészeit tisztításához ne használjon súroló hatású, durva tisztítószereket. illetve kemény keféket vagy éles tárgyakat.
- ▶ Ne hagyja, hogy a termékbe folyadékok jussanak.

- A rendszeres és helyes tisztítás biztonságosabbá teszi a termék használatát és meghosszabbítja annak élettartamát is.
- A terméket mindig tartsa tisztán, szárazon, olajtól és zsiradékoktól mentesen. Minden használat után és tárolás előtt portalanítsa a terméket.
- A terméket tisztítsa egy száraz ruhával. A nehezen hozzáférhető helyeken használjon egy puha kefét.
- Jelen termék nem tartalmaz olyan alkatrészeket, amelyeket a felhasználó megjavíthat. A termék átvizsgálásához vagy javításához forduljon egy arra jogosult javítóműhelyhez vagy egy annak megfelelő képzettségű személyhez.

Mentesítés

A hulladék elkülönítéséhez vegye figyelembe a csomagolóanyagon található jelzéseket. Ezek rövidítéseket (a) és számokat (b) tartalmaznak a következő jelentéssel: 1–7: műanyagok / 20–22: papír és karton / 80–98: kötőanyagok.

A kiszolgált termék megsemmisítési lehetőségeiről lakóhelye illetékes önkormányzatánál tájékozódhat.

Ne dobja a kiszolgált terméket a háztartási szemétbe, hanem adja le szakszerű ártalmatlanításra. A gyűjtőhelyekről és azok nyitvatartási idejéről az illetékes önkormányzatnál tájékozódhat.

Garancia

A terméket gondosan, szigorú minőségi előírások betartásával gyártottuk, és a szállítás előtt gondosan ellenőriztük. Anyag- vagy gyártási hibák esetén a termék eladójával szemben törvényes jogok illetik meg. Az Ön törvényes jogait az általunk alább meghatározott garancia semmilyen módon nem korlátozza.

Erre a termékre 3 év garanciát adunk a vásárlás dátumától számítva. A garancia idő a vásárlás dátumával kezdődik. Biztonságos helyen őrizze meg az eredeti vásárlói bizonylatot, mert ez a dokumentum szükséges a vásárlás bizonyításához.

A vásárláskor fennálló károkat és hiányosságokat a termék kicsomagolása után haladéktalanul jelezze.

Ha ezen a terméken a vásárlástól számított 3 éven belül anyag- vagy gyártási hibát észlel, választásunk szerint ingyenesen megjavítjuk vagy kicseréljük a terméket. A garancia idő nem hosszabbodik meg a helyette nyújtott szavatossági igény által. Ez a kicserélt vagy javított alkatrészekre is érvényes.

A garancia megszűnik, ha a terméket megrongálták, ill. nem szakszerűen kezelték vagy végezték a karbantartást.

A garancia az anyag- és gyártási hibákra vonatkozik. Ez a garancia nem terjed ki azokra a termékalkatrészekre, amelyek normál kopásnak vannak kitéve, és ezért gyorsan kopó alkatrésznek minősülnek (pl. elemekre, tömlőkre, tintapatronokra), illetve a törékeny alkatrészek sérülésére, pl. kapcsolókra vagy üveg alkatrészekre.

Garanciális ügyek lebonyolítása

Megkeresése gyors feldolgozásához kérjük, kövesse az alábbi utasításokat:

Megkeresés esetén kérjük, mindig készítse elő a pénztárblokkot és a termékszámot (IAN 521178_2601) a vásárlás igazolására.

A termékszámot kérjük, olvassa le a típustábláról, a terméken elhelyezett gravírozásból, az útmutató címlapjáról (alul a bal oldalon), vagy a termék hátsó vagy alsó oldalán található matricáról.

Működési hiba vagy egyéb hiányosság fellépése esetén először vegye fel a kapcsolatot a következőkben felsorolt szervizek valamelyikével telefonon, vagy e-mailen.

A hibásnak ítélt terméket a pénztárblokk és a hiba leírásának és keletkezési idejének megjelölésével, díjmentesen küldheti el az Ön számára kijelölt szerviz címére.

A parkside-diy.com oldalon ezt és számos további kézikönyvet tud megtekinteni és letölteni. Ezzel a QR-kóddal közvetlenül a parkside-diy.com oldalra jut. Válassza ki az országot, és a keresőfelületen keresse meg a használati útmutatókat. A termékszám (IAN) 521178_2601 beírásával juthat el az Ön termékének használati útmutatójához.

PDF ONLINE
parkside-diy.com

Szerviz

HU **Szerviz Magyarország**
Tel.: 0680021647
A formanyomtatvány itt elérhető:
parkside-diy.com
IAN 521178_2601

CE

Avisos e símbolos utilizados . . . . . Página 162
Introdução . . . . . Página 163
Utilização prevista . . . . . Página 163
Âmbito de entrega . . . . . Página 163
Descrição das peças . . . . . Página 163
Características técnicas . . . . . Página 164
Característica de segurança . . . . . Página 164
Instruções de segurança . . . . . Página 164
Antes da primeira utilização . . . . . Página 168
Antes da utilização . . . . . Página 168
Instalar as rodas oscilantes . . . . . Página 168
Ligar a mangueira . . . . . Página 168
Retirar a mangueira . . . . . Página 168
Ligar o tubo de aspiração . . . . . Página 169
Ligar o bocal do chão . . . . . Página 169
Guardar o bocal do chão . . . . . Página 169
Fixar e retirar a tampa do recipiente . . . . . Página 169
Funcionamento . . . . . Página 169
Esvaziar o recipiente de metal . . . . . Página 169
Limpeza do filtro pregueado . . . . . Página 170
Substituir o filtro pregueado . . . . . Página 170
Substituir o filtro de saída . . . . . Página 170
Peças/Acessórios de substituição . . . . . Página 171
Armazenamento . . . . . Página 171
Resolução de problemas . . . . . Página 171
Transporte . . . . . Página 172
Limpeza e cuidados . . . . . Página 172
Eliminação . . . . . Página 172
Garantia . . . . . Página 173
Procedimento no caso de ativação da garantia . . . . . Página 173
Assistência Técnica . . . . . Página 174

Avisos e símbolos utilizados

Os seguintes avisos são usados neste manual, na embalagem e na placa das especificações:

	Leia o manual de instruções!		Use o produto apenas em espaços secos no interior!
	Desligue o aparelho e retire a ficha da tomada antes de substituir acessórios, proceder à limpeza e quando não usar o aparelho!		Não aspire materiais incandescentes!
			Não aspire cinza a arder!
	PERIGO! Este símbolo, juntamente com a palavra “Perigo”, indica um risco elevado que, se não for evitado, pode dar origem a morte ou ferimentos sérios.	MAX 40°C	Aspire apenas cinzas arrefecidas, com uma temperatura máxima de 40 °C!
		NO WATER	Não aspire água nem qualquer tipo de líquidos!
	AVISO! Este símbolo, juntamente com a palavra “Aviso”, indica um risco médio que, se não for evitado, pode dar origem a morte ou ferimentos sérios.		Perigo - Risco de choque elétrico!
			Símbolo para produto com classe de proteção II
	CUIDADO! Este símbolo, juntamente com a palavra “Cuidado”, indica um risco baixo que, se não for evitado, pode dar origem a ferimentos ligeiros ou moderados.		Corrente alternada/voltagem
			Informação de segurança Instruções de utilização
	AVISO - Perigo de incêndio! Este símbolo indica que não pode aspirar materiais a arder. Espere que as cinzas arrefeçam por completo antes de proceder à limpeza. Mantenha-se afastado de chamas sem proteção e de fontes de calor.	CE	A marca CE indica a conformidade com as diretivas UE relevantes aplicáveis a este produto.
			ATENÇÃO! Este símbolo com a palavra de sinalização “Atenção” indica possíveis danos patrimoniais.

ASPIRADOR DE CINZAS

Introdução

Damos-lhe os parabéns pela aquisição do seu novo produto. Acabou de adquirir um produto de grande qualidade. O manual de instruções é parte integrante deste produto. Contém indicações importantes referentes à segurança, utilização e eliminação. Familiarize-se com todas as indicações de utilização e de segurança do produto. Utilize o produto apenas como descrito e para as áreas de aplicação indicadas. Se transmitir o artigo a terceiros, entregue também os respectivos documentos.

Utilização prevista

⚠ AVISO!

- ▶ "Cinza arrefecida" é cinza que arrefeceu tempo suficiente sem quaisquer brasas no seu interior. Isto pode ser confirmado remexendo a cinza para procurar as brasas, usando ferramentas de metal, antes de usar o produto. As cinzas arrefecidas não emitem qualquer calor.
- ▶ Aspire apenas cinzas de combustíveis aceites!

- Este produto foi criado para remover cinza arrefecida com uma temperatura inferior a 40 °C, e outros pequenos objetos arrefecidos de chaminés, fornos a carvão, cinzeiros e grelhadores.
- O produto não é adequado para aspirar os seguintes materiais:
  - Líquidos
  - Brasas incandescentes
  - Pó de cimento, gesso e calcário
  - Quaisquer materiais que sejam combustíveis, explosivos ou que constituam um perigo para a saúde
  - Caldeiras de aquecimento e fornos a óleo
- Qualquer outra utilização ou modificação do produto é considerada inadequada e pode dar origem ao perigo de morte, ferimentos e danos. O fabricante não se responsabiliza por danos causados por uma utilização inadequada. Este produto foi criado exclusivamente para um uso doméstico. O produto não foi criado para uma utilização comercial.
- O bocal do chão 12 é adequado apenas para limpar pisos duros. O bocal do chão não é adequado para limpar carpetes.

Âmbito de entrega

Após desempacotar este produto, certifique-se de que possui todas as peças e que estas se encontram em bom estado. Retire todo o material de empacotamento antes da utilização.

1 Tampa do recipiente (inclui sistema condutor do motor e estrutura)
1 Recipiente de metal
1 Mangueira
1 Bocal do chão
2 Tubo de aspiração
4 Rodas oscilantes
1 Filtro pregueado com cobertura (pré-instalado)
1 Filtro de saída (pré-instalado)
1 Manual de utilização

Descrição das peças

Antes de ler, desdobre a página com as imagens e familiarize-se com todas as funções do produto.

Imagem A

1 Tampa do recipiente
2 Interruptor de ligar/desligar
3 Interruptor de limpeza do filtro
4 Conector de aspiração com entalhe
5 Recipiente de metal
6 Suporte do bocal
7 Roda oscilante

8 Fio e ficha da alimentação
9 Trinco
10 Suporte do adaptador para mangueira com entalhe
11 Suporte do fio da alimentação
12 Bocal do chão
13 Adaptador para mangueira
14 Acoplador da mangueira
15 Mangueira
16 (marca do acoplador)
17 Tubo de aspiração (2 secções)
18 Interruptor de segurança

Imagem D

19 Suporte (estrutura do filtro pregueado)
20 Estrutura do filtro pregueado

Imagem E

21 Cobertura do filtro pregueado
22 Filtro pregueado

Imagem F

23 Braçadeira de fixação (grelha de saída)
24 Grelha de saída
25 Filtro de saída

Imagem H

26 Cobertura de proteção contra o pó

Características técnicas

Aspirador de cinzas	**PAS 20 A1**
Número do modelo:	HG11063
Potência nominal de entrada (consumo de energia):	1000 W
Voltagem de entrada nominal:	220–240 V~, 50 Hz
Potência declarada no estado desligado:	≤0,3 W
Força de aspiração:	17 kPa (170 mbar)
Taxa de aspiração:	27 l/s
Comprimento do fio da alimentação:	5 m
Classe de proteção:	II/⧈
Comprimento da mangueira:	Cerca de 1,7 m
Nível de potência do som garantido L_{wA}:	83 dB(A)
Capacidade do recipiente de metal	
Tamanho:	Ø 28,5 cm × A 33 cm
Volume bruto:	20 l

Característica de segurança

- O interruptor de segurança 18 no fundo da tampa do recipiente 1 evita que o produto seja utilizado quando a estrutura do filtro pregueado 20 não estiver instalada.

Instruções de segurança

ANTES DE USAR O PRODUTO, FAMILIARIZE-SE COM TODA A INFORMAÇÃO DE SEGURANÇA E INSTRUÇÕES DE UTILIZAÇÃO! QUANDO ENTREGAR ESTE PRODUTO A OUTRAS PESSOAS, ENTREGUE TAMBÉM TODOS OS DOCUMENTOS!

No caso de danos devido ao não seguimento destas instruções de funcionamento, a garantia é anulada! Não nos responsabilizamos por danos consequenciais! No caso de danos materiais ou ferimentos devido ao manuseamento incorreto ou não conformidade com as instruções de segurança, não aceitaremos quaisquer responsabilidades!

Crianças e pessoas com limitações

⚠ **AVISO! RISCO DE MORTE E ACIDENTES PARA CRIANÇAS PEQUENAS!** Nunca deixe uma criança sem supervisão com o material de empacotamento. O material de empacotamento representa um perigo de sufocação. As crianças não se costumam preocupar com os perigos.

- Este produto pode ser usado por crianças com mais de 8 anos de idade e pessoas com capacidades físicas, sensoriais ou mentais reduzidas, ou falta de experiência e conhecimentos, se forem supervisionadas e ensinadas quanto à utilização do produto de um modo seguro, e compreenderem os perigos envolvidos.
- As crianças não deverão brincar com o produto.
- A limpeza e manutenção não deverão ser feitas por crianças, a não ser que tenham mais de 8 anos e sejam supervisionadas.

Utilização prevista

⚠ **AVISO! Risco de ferimentos!** A má utilização pode dar origem a ferimentos. Use este produto apenas de acordo com estas instruções. Não tente modificar o produto de forma alguma.

Segurança elétrica

⚠ **CUIDADO:** Para evitar riscos decorrentes do reinício inadvertido do disjuntor térmico, este aparelho não deve ser alimentado por um dispositivo de comutação externo, como um temporizador, nem ligado a um circuito que seja regularmente ligado e desligado pela rede elétrica.

⚠ **PERIGO! Risco de choque elétrico!** Nunca tente reparar o produto sozinho. No caso de mau funcionamento, as reparações só podem ser efetuadas por pessoal qualificado.

⚠ **AVISO! Risco de choque elétrico!** Não coloque os componentes elétricos do produto dentro de água nem de noutros líquidos. Nunca coloque o produto debaixo de água corrente.

⚠ **AVISO! Risco de choque elétrico!** Nunca use um produto danificado. Desligue o produto da alimentação e contacte o seu revendedor, caso este esteja danificado.

⚠ **AVISO! Risco de choque elétrico!** Não utilize o produto com as mãos molhadas ou enquanto está em chão molhado.

⚠ **AVISO! Existe o risco de ferimentos!** Desligue o produto e retire a ficha da tomada antes de proceder à limpeza e quando não o usar.

- Não use este produto se tiver caído.
- Antes de ligar a ficha à tomada: Certifique-se de que a voltagem e a corrente correspondem aos detalhes da alimentação apresentados na placa das especificações.
- Verifique regularmente a ficha e o fio quanto a danos. Se o fio da alimentação ficar danificado, deverá ser substituído pelo fabricante, o agente de reparação ou uma pessoa igualmente qualificada, de modo a evitar quaisquer perigos.

- Proteja o fio da alimentação de danos. Não o deixe pendurado em extremidades afiadas, não o aperte nem o dobre. Mantenha o fio da alimentação afastado de superfícies quentes e chamas sem proteção.

Funcionamento

⚠ **AVISO! Existe o risco de ferimentos!** Nunca use o produto para absorver
  - água e outros líquidos,
  - cinzas incandescentes,
  - qualquer material com uma temperatura superior a 40 °C,
  - materiais incandescentes.
- Retire a ficha da tomada
  - quando ocorrer um mau funcionamento,
  - antes de fixar/substituir acessórios,
  - antes de limpar o produto,
  - se não usar o produto durante um longo período de tempo,
  - durante trovoadas e
  - após cada utilização.
- Retire a ficha da tomada puxando pela tomada e não pelo fio.
- Os componentes com defeitos têm de ser sempre substituídos por peças sobresselentes originais.
- Não obstrua as ranhuras de ventilação durante o funcionamento. Risco de sobreaquecimento e danos no produto.
- O produto vem equipado com um fusível térmico que corta automaticamente a alimentação se o produto sobreaquecer. Se este dispositivo de segurança desligar o produto, retire a ficha da tomada e deixe o produto arrefecer. Quando o produto tiver arrefecido, pode ligar novamente a ficha à tomada e usar o produto normalmente.

Limpeza e armazenamento

⚠ **AVISO! Existe o risco de ferimentos!** Desligue o produto da alimentação antes de proceder à limpeza e quando não o usar.
- Proteja o produto, fio e ficha do pó, luz direta do Sol, pingos e salpicos.

- Guarde o produto num local fresco, seco, sem humidade e fora do alcance das crianças.
- Proteja o produto do calor. Não o coloque perto de chamas sem proteção ou fontes de calor, como fogões ou aparelhos de aquecimento.

Antes da primeira utilização

⚠ AVISO!

▶ O aparelho e material de empacotamento não são brinquedos! Não deixe crianças brincarem com sacos de plástico, películas e peças pequenas! Existe o perigo de asfixia e sufocação!

- ☐ Retire todas as peças da caixa e retire todos os materiais de empacotamento.
- ☐ Certifique-se de que os conteúdos entregues estão completos e não apresentam quaisquer danos. Se achar que faltam peças ou que estas apresentam danos, não utilize o produto e contacte o seu revendedor.
- Utilizar um aparelho incompleto ou danificado representa um perigo para pessoas e para a propriedade.

Antes da utilização

Instalar as rodas oscilantes

Imagem B

1. Vire o recipiente de metal 5 para baixo, de modo a que a base fique virada para cima.
2. Insira as rodas oscilantes 7 nas ranhuras no rebordo da base do recipiente de metal 5. As rodas oscilantes têm de fazer um som ao encaixarem no respetivo lugar.
3. Certifique-se de que as rodas oscilantes 7 rodam livremente.

Ligar a mangueira

1. Alinhe ⇦ 16 com o entalhe no conector de aspiração 4.
2. Pressione o acoplador da mangueira 14 por completo para o conector de aspiração 4.
3. Rode o acoplador da mangueira 14 no sentido dos ponteiros do relógio até ficar completamente encaixado.
4. Verifique se a mangueira 15 está devidamente instalada puxando ligeiramente o acoplador da mangueira 14. Se o acoplador da mangueira não se mover, significa que a mangueira está devidamente ligada.

Retirar a mangueira

- ☐ Retire a mangueira 15 do conector de aspiração 4. Rode o acoplador da mangueira 14 no sentido inverso ao dos ponteiros do relógio. Puxe o acoplador da mangueira para fora.

Ligar o tubo de aspiração

NOTA

▶ O tubo de aspiração 17 é usado para aumentar o raio de funcionamento.

- Insira a extremidade larga de um tubo de aspiração 17 no adaptador da mangueira 13.
- Opcional: Ligue o segundo tubo de aspiração 17 no primeiro tubo de aspiração.

Ligar o bocal do chão

NOTA

▶ O bocal do chão 12 é adequado apenas para limpar pisos duros. O bocal do chão não é adequado para limpar carpetes.

- Insira a extremidade larga do bocal do chão 12 no adaptador da mangueira 13 ou tubo de aspiração 17.

Guardar o bocal do chão

- Faça deslizar o bocal do chão 12 para o suporte do bocal 6 numa das rodas oscilantes 7.

Fixar e retirar a tampa do recipiente

- Fixar a tampa do recipiente 1:
  - Coloque a tampa do recipiente no recipiente de metal 5.
  - Fixe a tampa do recipiente 1 no respetivo lugar com os trincos 9.
- Retirar a tampa do recipiente 1:
  - Liberte os trincos 9.
  - Levante a tampa do recipiente 1 para fora do recipiente de metal 5.

Funcionamento

⚠ AVISO! Existe o risco de ferimentos!

▶ Não aspire materiais incandescentes. Mesmo que pareça que o material arrefeceu por fora, ainda pode estar muito quente por dentro. O material extraído quente pode reacender com a corrente de ar.

▶ As cinzas quentes não deverão ser humedecidas, pois a diferença repentina na temperatura pode causar ruturas na chaminé.

▶ Espere, pelo menos, 24 horas antes de aspirar uma lareira, para se certificar de que o fogo foi apagado e que a cinza arrefeceu.

NOTA

▶ Coloque o interruptor de ligar/desligar 2 em **O** antes de ligar o produto a uma alimentação adequada.

1. Ligue a ficha 8 a uma tomada adequada.
2. Ligar o produto: Coloque o interruptor de ligar/desligar 2 em **I**.
3. Desligar o produto: Coloque o interruptor de ligar/desligar 2 em **O**.

Esvaziar o recipiente de metal

Imagem H

⚠ AVISO!

Desligue sempre o produto e retire a ficha 8 da tomada antes de efetuar inspeções, instalar acessórios ou efetuar ajustes!

⚠ AVISO!

▶ Esvazie e limpe o produto antes e após a utilização, para evitar a recolha de materiais que possam constituir um risco de incêndio no produto.

- ☐ Retire a tampa do recipiente 1 do recipiente de metal 5 (consulte “Fixar e retirar a tampa do recipiente”).
- ☐ Retire a cobertura de proteção contra o pó 26 do recipiente de metal 5.
- ☐ Esvazie o recipiente de metal.

Limpeza do filtro pregueado

Imagem C

NOTA

▶ Limpe o filtro pregueado 22 após cada utilização, para preservar a potência de aspiração do produto.

1. Ligue o acoplador da mangueira 14 ao conector de aspiração 4.
2. Insira o adaptador da mangueira 13 no suporte do adaptador da mangueira 10.
3. Ligue a ficha 8 a uma tomada adequada.
4. Coloque o interruptor de ligar/desligar 2 em **I**.
5. Prima e mantenha premido o interruptor de limpeza do filtro 3 3× durante cerca de 4 segundos. Isto sopra o ar através do filtro pregueado 22.

Substituir o filtro pregueado

Imagem D, E

⚠ AVISO!

▶ Verifique regularmente o filtro pregueado 22 quanto a danos e deformação. Um filtro pregueado danificado ou deformado não pode ser limpo e tem de ser substituído. Isto é necessário para manter a funcionalidade do produto e para proteger o produto de danos.

▶ Use apenas filtros de substituição do Lidl ou de revendedores autorizados. Filtros que não sejam compatíveis com o produto podem dar origem a ferimentos e danos no produto.

NOTA

▶ A estrutura do filtro pregueado 20 tem de pressionar o interruptor de segurança 18. Caso contrário, o produto não funciona.

1. Coloque o interruptor de ligar/desligar 2 em **O**.
2. Retire a ficha 8 da tomada.
3. Retire a tampa do recipiente 1 do recipiente de metal 5 (consulte “Fixar e retirar a tampa do recipiente”).
4. Vire a tampa do recipiente 1.
5. Dobre ambos os suportes 19 da estrutura do filtro pregueado 20 para cima.
6. Levante a estrutura do filtro pregueado 20 para fora da tampa do recipiente 1.
7. Retire a cobertura do filtro pregueado 21 do filtro pregueado 22.
8. Retire o filtro pregueado 22 da estrutura do filtro pregueado 20.
9. Insira o novo filtro pregueado 22 na estrutura do filtro pregueado 20.
10. Coloque a cobertura do filtro pregueado 21 no filtro pregueado 22.
11. Coloque a estrutura do filtro pregueado 20 no fundo da tampa do recipiente 1.
12. Dobre ambos os suportes 19 da estrutura do filtro pregueado 20 para baixo. A estrutura do filtro pregueado fica fixada quando ouvir um clique.

Substituir o filtro de saída

Imagem F

1. Coloque o interruptor de ligar/desligar 2 em **O**.
2. Retire a ficha 8 da tomada.
3. Pressione as braçadeiras de fixação 23 no lado esquerdo e direito da grelha de saída 24 para dentro para abrir a grelha de saída.
4. Retire o filtro de saída 25.
5. Insira um novo filtro de saída 25.
6. Volte a instalar a grelha de saída 24.

Peças/Acessórios de substituição

- Os clientes podem obter peças de substituição compatíveis e acessórios através de www.optimex-shop.com.
- Só pode efetuar encomendas online.
- Tenha o número de encomenda pronto para efetuar a sua encomenda.
- Para mais informações, contacte a linha azul do cliente Lidl (consulte “Reparação”).

Peça	Número da encomenda
Adaptador da mangueira 13 e mangueira 15	99952558801
Tubo de aspiração 17	99952558802
Filtro pregueado 22	99952558803

Armazenamento

- A temperatura para um armazenamento prolongado (mais de 3 meses) encontra-se entre os +10 °C e +30 °C, com uma humidade relativa inferior a 60%.
- Coloque o interruptor de ligar/desligar 2 em **O**. Retire a ficha 8 da tomada. Deixe o produto arrefecer.
- Limpe o produto (consulte “Limpeza e cuidados”).
- Enrole o fio da alimentação 8 à volta do suporte do fio da alimentação 11 (Imagem G).
- Guarde o produto e respetivos acessórios num local escuro, seco, à prova de congelamento e bem ventilado.
- Guarde sempre o produto num local que seja inacessível a crianças.

Resolução de problemas

Avaria	Possível causa	Ação
O produto não funciona.	A ficha 8 não está ligada a uma tomada.	Ligue a ficha 8 a uma tomada adequada.
A potência de aspiração diminui e o produto não aspira qualquer sujidade.	O recipiente de metal 5 está cheio.	Esvazie o recipiente de metal 5 (consulte “Esvaziar o recipiente de metal”).
	A via do ar está bloqueada.	Verifique as seguintes peças quanto a bloqueios e elimine-os: 5 Recipiente de metal 12 Bocal do chão 15 Mangueira
	O filtro pregueado 22 está obstruído.	Limpe o filtro pregueado 22 (consulte “Limpeza do filtro pregueado”).
A potência de aspiração diminui, mesmo após limpar o filtro pregueado 22.	O filtro pregueado 22 está danificado.	Substitua o filtro pregueado 22 (consulte “Substituir o filtro pregueado”).

Avaria	Possível causa	Ação
O produto sobreaquece.	O filtro pregueado 22 está obstruído.	Limpe o filtro pregueado 22 (consulte “Limpeza do filtro pregueado”).
	O filtro de saída 25 está obstruído.	Elimine a obstrução do filtro de saída 25 ou substitua o filtro de saída (consulte “Substituir o filtro de saída”).
Sai pó do produto.	A tampa do recipiente 1 não foi instalada corretamente.	Instale corretamente a tampa do recipiente 1 (consulte “Fixar e retirar a tampa do recipiente”).

Transporte

- Coloque o interruptor de ligar/desligar 2 em **O**. Retire a ficha 8 da tomada. Deixe o produto arrefecer.
- Proteja o produto de qualquer impacto forte ou vibrações fortes que possam ocorrer durante o transporte em veículos.
- Fixe o produto para evitar que ele escorregue ou caia.

Limpeza e cuidados

⚠ AVISO!

Desligue sempre o produto, retire a ficha 8 da tomada e deixe o produto arrefecer antes de efetuar uma inspeção ou trabalho de manutenção e de limpeza!

⚠ ATENÇÃO! Risco de danos no produto!

- Não use quaisquer produtos de limpeza abrasivos ou agressivos, escovas duras nem objetos afiados para limpar o produto ou respetivos acessórios.
- Nunca permita que líquidos entrem no produto.

- Uma limpeza regular e correta irá ajudar a garantir uma utilização segura e prolongar a vida do aparelho.
- O produto tem de ser mantido sempre limpo, seco e sem óleo ou gordura. Retire o pó do produto após cada utilização e antes do armazenamento.
- Limpe o produto com um pano seco. Utilize uma escova suave para áreas de difícil acesso.
- Este aparelho não contém quaisquer peças que possam ser reparadas pelo utilizador. Contacte um centro de reparação autorizado ou uma pessoa com qualificações semelhantes para o verificar e reparar.

Eliminação

Esteja atento à especificação dos materiais da embalagem para a separação de lixo. Estas são identificadas com abreviações (a) e números (b) com o seguinte significado: 1–7: Plásticos / 20–22: Papel e papelão / 80–98: Materiais compostos.

As possibilidades de reciclagem dos artigos utilizados poderão ser averiguadas no seu Município ou Câmara Municipal.

Elimine o produto de forma adequada quando este chegar ao fim da sua vida útil e não o deite no lixo doméstico. Para obter informações sobre os pontos de recolha e respetivos horários de funcionamento, contacte a sua autarquia local.

Garantia

O produto foi fabricado de acordo com diretrizes de qualidade rigorosas e cuidadosamente testado antes da entrega. Em caso de defeitos materiais ou de fabrico, tem direitos legais contra o vendedor do produto. Os seus direitos legais não são limitados de forma alguma pela nossa garantia abaixo apresentada.

A garantia para este produto é de 3 anos a partir da data de compra. O período de garantia vcomeça na data da compra. Guarde o recibo de compra original num local seguro, pois este documento é exigido como prova de compra.

Quaisquer danos ou defeitos já presentes no momento da compra devem ser comunicados imediatamente após a desembalagem do produto.

No caso de o produto apresentar um defeito de material ou de fabrico dentro de 3 anos a partir da data de compra, repará-lo-emos ou substituí-lo-emos gratuitamente, à nossa critério. O período de garantia não pode ser prolongado por uma reclamação de garantia concedida. Isto também se aplica às peças substituídas e reparadas.

Esta garantia é nula se o produto tiver sido danificado ou utilizado ou mantido de forma inadequada.

A garantia cobre defeitos de material e de fabrico. Esta garantia não cobre peças do produto sujeitas a desgaste normal e, portanto, consideradas peças consumíveis (por ex., baterias, mangueiras, cartuchos de tinta), nem cobre danos em peças frágeis, por ex., interruptores ou peças feitas em vidro.

Com a troca do aparelho, de acordo com DL 67/2003, o tempo de garantia se inicia novamente.

Procedimento no caso de ativação da garantia

Para garantir que o seu pedido é processado rapidamente, siga as instruções abaixo:

Por favor, prepare para todas os pedidos o recibo de compra e o número de artigo (IAN 521178_2601) como prova da compra.

Consulte a placa de identificação no produto, uma gravação no produto, a página de título das suas instruções (em baixo à esquerda) ou o autocolante no verso ou na parte inferior do produto para obter o número do artigo.

Se ocorrerem falhas de funcionamento ou outros defeitos, contacte primeiro o serviço de assistência técnica abaixo indicado, por telefone ou por e-mail.

O produto considerado defeituoso pode então ser enviado gratuitamente para o endereço de serviço que lhe foi fornecido, juntando a prova de compra (recibo) e indicando o tipo de defeito e a data em que ocorreu.

Pode ver e descarregar estes e muitos outros manuais em parkside-diy.com. Este código QR irá levá-lo diretamente para parkside-diy.com. Selecione o seu país e utilize a máscara de pesquisa para procurar o manual de instruções. Introduzindo o número do artigo (IAN) 521178_2601, irá aceder ao manual de instruções do seu artigo.

PDF ONLINE
parkside-diy.com

Assistência Técnica

PT **Serviço Portugal**
Tel.: 800849131
Formulário de contacto em
parkside-diy.com
IAN 521178_2601

CE