SILVERCREST®

PDF ONLINE
www.lidl-service.com

MINI CHOPPER / MULTIZERKLEINERER / HACHOIR MULTIFONCTION SMZC 500 E1

GB IE NI MT
MINI CHOPPER
Operating instructions

FR BE CH
HACHOIR MULTIFONCTION
Mode d'emploi

IT CH MT
TRITATUTTO ELETTRICO
Istruzioni per l'uso

PT
PICADORA MULTIUSOS
Manual de instruções

DE AT BE CH
MULTIZERKLEINERER
Bedienungsanleitung

NL BE
MULTIHAKKER
Gebruiksaanwijzing

ES
PICADORA
Instrucciones de uso

IAN 516804_2510

GB IE NI MT

Before reading, unfold the page containing the illustrations and familiarise yourself with all functions of the device.

DE AT BE CH

Klappen Sie vor dem Lesen die Seite mit den Abbildungen aus und machen Sie sich anschließend mit allen Funktionen des Gerätes vertraut.

FR BE CH

Avant de lire le mode d'emploi, ouvrez la page contenant les illustrations et familiarisez-vous ensuite avec toutes les fonctions de l'appareil.

NL BE

Vouw vóór het lezen de pagina met de afbeeldingen open en maak u vertrouwd met alle functies van het apparaat.

IT CH MT

Prima di leggere aprire la pagina con le immagini e prendere confidenza con le diverse funzioni dell'apparecchio.

ES

Antes de empezar a leer abra la página que contiene las imágenes y, en seguida, familiarícese con todas las funciones del dispositivo.

PT

Antes de começar a ler abra na página com as imagens e, de seguida, familiarize-se com todas as funções do aparelho.

English	Operating instructions	Page	1
Deutsch	Bedienungsanleitung	Seite	9
Français	Mode d'emploi	Page	17
Nederlands	Gebruiksaanwijzing	Pagina	25
Italiano	Istruzioni per l'uso	Pagina	33
Español	Instrucciones de uso	Página	41
Português	Manual de instruções	Página	49

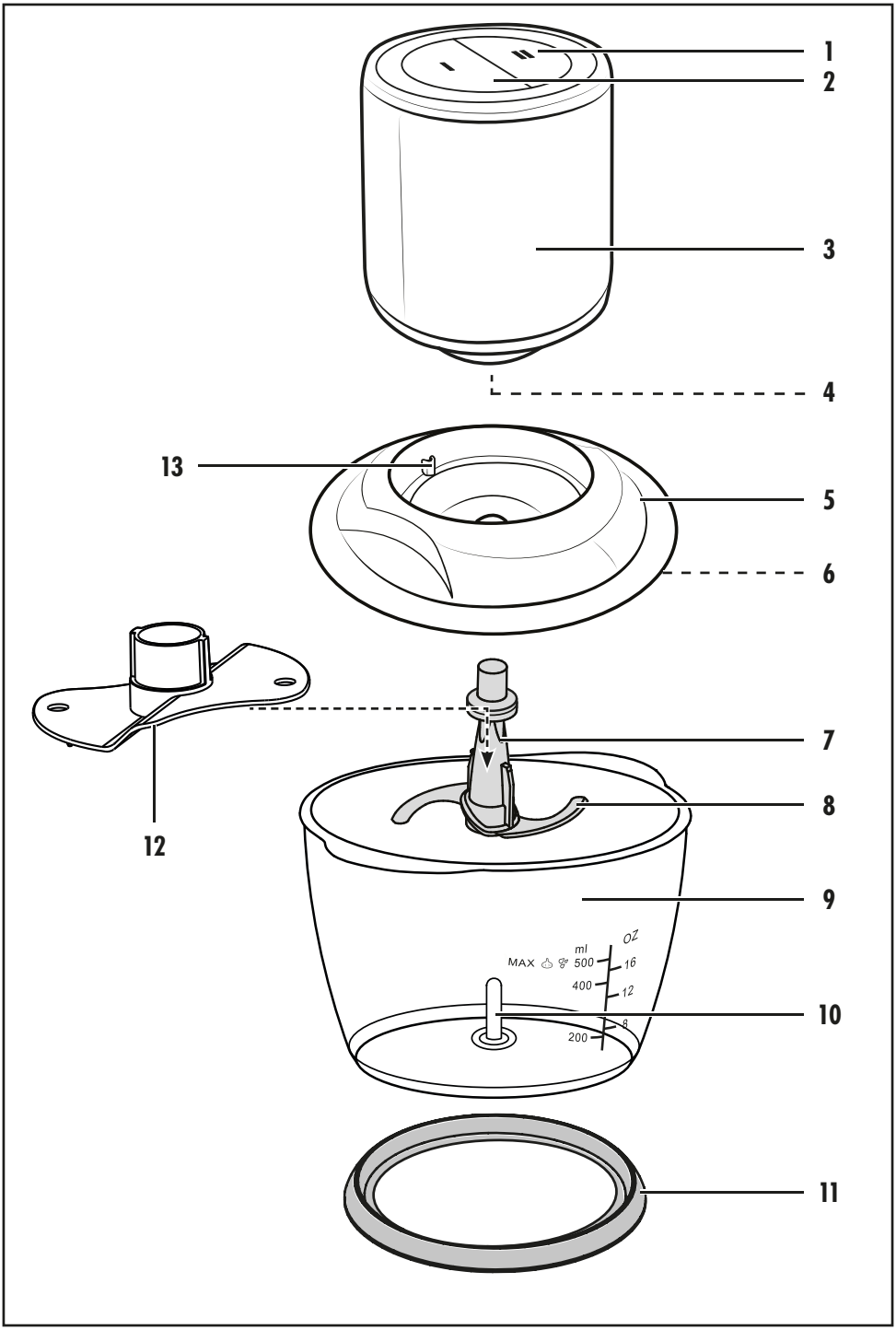
1
2
3
4
13
5
6
7
8
12
9
ml
OZ
MAX
500
16
400
12
8
200
10
11

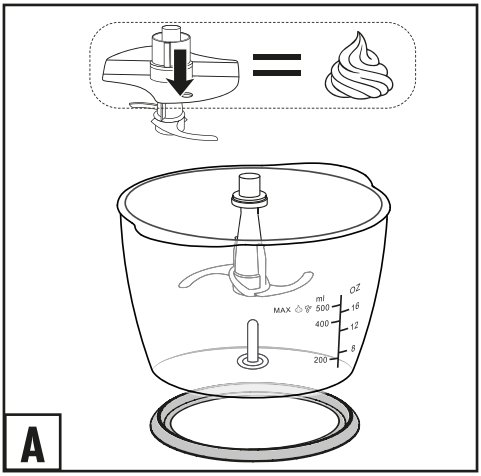
A
MAX
ml
500
400
200
OZ
16
12
8

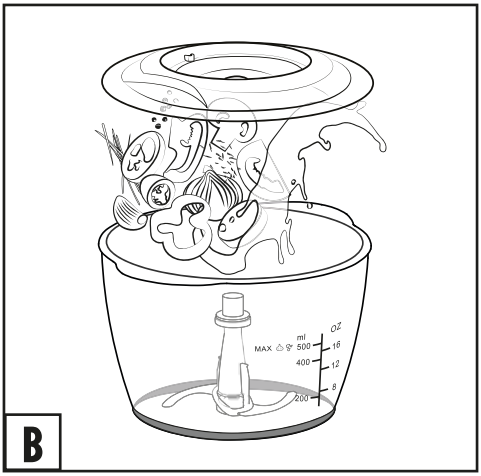
B
MAX
ml
500
400
200
OZ
16
12
8

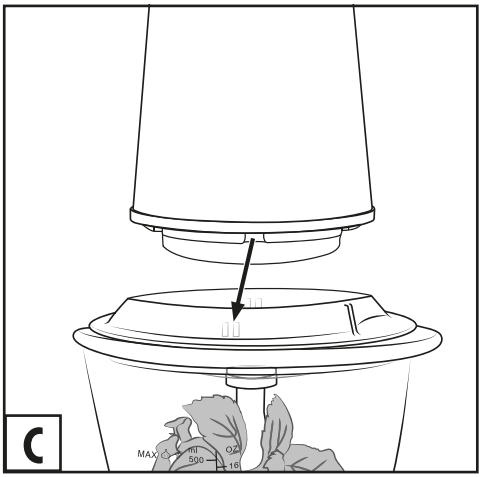
C
MAX
ml
500
OZ
16

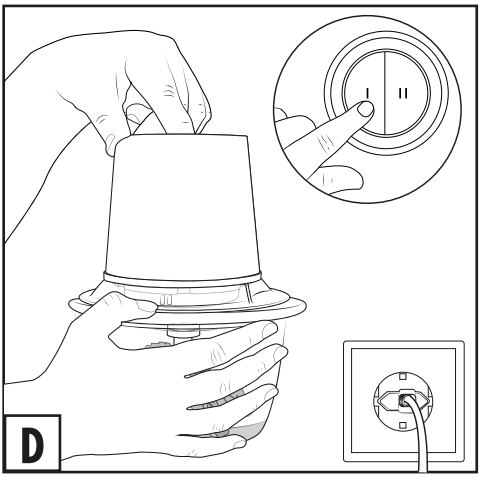
D
I
II

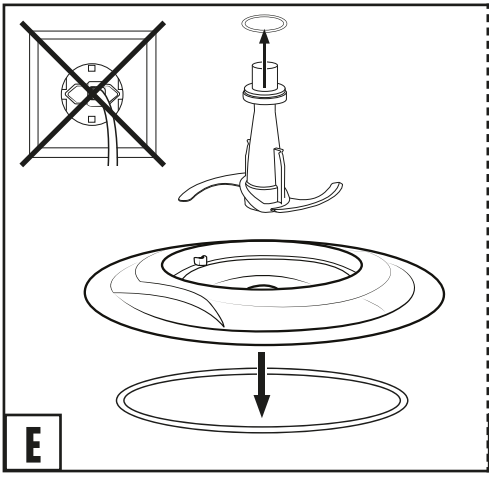
E

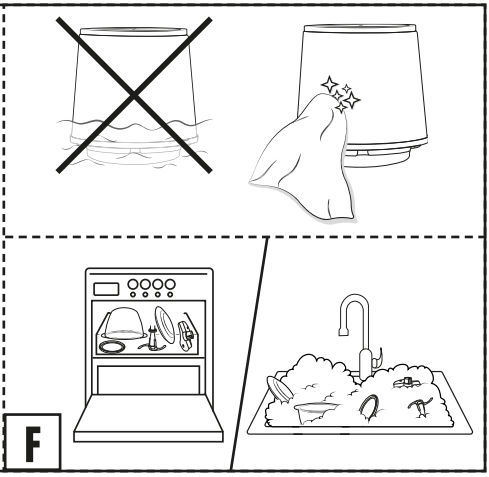
F

Contents

1. Intended use **2**

2. Package contents **2**

3. Appliance description **2**

4. Warnings and symbols used **2**

5. Technical data **3**

6. Safety information **4**

7. Before first use **6**

8. Operation **6**

8.1. Chopping/emulsifying 6

9. Cleaning and care **6**

10. Storage **6**

11. Disposal **7**

12. Kompernass Handels GmbH warranty **7**

12.1. Service 8

12.2. Importer 8

13. Ordering replacement parts **8**

1. Intended use

This appliance is intended for the chopping of foods in small amounts or for whipping cream and emulsifying liquids. This appliance is intended exclusively for use in domestic households. All other uses are deemed to be improper and may result in property damage or even in personal injury. No liability will be accepted for damages which result from improper use of the appliance.

2. Package contents

The appliance is supplied with the following components as standard:

- Mini Chopper
- Blade holder with blade
- Emulsifying disc
- Non-slip ring
- Operating instructions

3. Appliance description

1 Speed button - Level II
2 Speed button - Level I
3 Motor unit
4 Blade holder fitting
5 Lid
6 Sealing ring
7 Blade holder
8 Blade
9 Bowl
10 Guide axis
11 Non-slip ring
12 Emulsifying disc
13 Catch

4. Warnings and symbols used

The following warnings and symbols are used in these operating instructions, on the packaging and on the appliance (where applicable):

⚠	**DANGER!** A warning with this symbol and the signal word "DANGER" indicates an imminently hazardous situation that will result in death or serious injury if not avoided.
⚠	**WARNING!** A warning with this symbol and the signal word "WARNING" indicates a potentially hazardous situation that could result in death or serious injury if not avoided.
⚠	**CAUTION!** A warning with this symbol and the signal word "CAUTION" indicates a potentially hazardous situation that could result in a minor or moderate injury if not avoided.
!	**ATTENTION!** A warning with this symbol and the signal word "ATTENTION" indicates a potential situation that could result in property damage if not avoided.
i	**Note:** A note identifies additional information that facilitates the use of the appliance.
📖	**Read the instructions.** Note all instructions regarding safety and use before using the product. Please pass all product documentation on to any future owner.
~	AC current/voltage
⧈	Protection class II: Protection by double or reinforced insulation.
	Do not immerse in water!
	Dishwasher-proof.
	All of the parts of this appliance that come into contact with food are food-safe.

CE	This product satisfies the requirements of the applicable European and national regulations.
	Do not dispose of electrical appliances in the household waste!
	Dispose of the packaging in an environmentally-responsible manner.
b a	The packaging is made of recyclable materials. Observe the labelling on the packaging material when sorting for disposal: The material is labelled with abbreviations (a) and numbers (b) with the following meanings: 1-7: plastics, 20-22: paper and cardboard, 80-98: composites.
ES/PT AZUL ES/PT AMARILLO AMARELO **ES/PT**	The packaging contains paper and/or cardboard components. The packaging contains plastic and/or metal components.

FR Cet appareil et ses accessoires se recyclent — À DÉPOSER EN MAGASIN ou À DÉPOSER EN DÉCHÈTERIE

Points de collecte sur www.quefairedemesdechets.fr
Privilégiez la réparation ou le don de votre appareil !

FR ÉLÉMENTS D'EMBALLAGE — BAC DE TRI

FR

FR: The product, its packaging and the operating instructions are recyclable. They are subject to an extended manufacturer responsibility and will be collected separately.

5. Technical data

Mains voltage	220-240 V ~, 50/60 Hz
Rated power	500 W
Power consumption in off mode	0.0 W
Protection class	II
CO time	30 seconds when working with the blade **(8)** 2 minutes when working with the emulsifying disc **(12)**
Bowl capacity **(9)**	1200 ml
Max. capacity	Food products/Liquids up to the 500 ml marking

CO time

The CO time (continuous operation time) is the amount of time an appliance can be operated without the motor overheating and becoming damaged. After the appliance has been operated for the given CO time, switch it off until the motor has cooled down.

6. Safety information

⚠ DANGER! ELECTRIC SHOCK!

- Connect the appliance only to correctly installed mains power sockets that supply a current rating of 220 - 240 V ~, at 50/60 Hz.
- To avoid potential risks, if the appliance power cable is damaged, it must be replaced by the manufacturer, its customer service or by a qualified technician.
- In event of operating malfunctions and before cleaning the appliance, remove the power plug from the mains power socket.
- Always remove the power cable from the socket by pulling on the plug, not on the power cable itself.
- Do not kink or crush the power cable, and route the cable so that it cannot be stepped on or tripped over.
- Do not expose the appliance to humidity and do not use it outdoors. If any liquid gets into the housing, disconnect the appliance from the mains power socket immediately and have it repaired by a qualified technician.
- Never hold the appliance, power cable or power plug with wet hands.
- If the power cable or the motor unit are damaged, you must have the appliance repaired by qualified technicians before using it again. Do not attempt to open the motor unit housing. This can lead to risks and also invalidates the warranty.
- Disconnect the appliance from the mains power source immediately after use. The appliance is completely free of electrical power only when unplugged.
- Never immerse the motor unit in liquid and do not allow any liquids to enter the motor unit casing.

⚠ WARNING! RISK OF INJURY!

- Before replacing any accessories or additional parts that move during operation, the appliance must be switched off and disconnected from mains power.
- Never use the appliance for purposes other than those described in these instructions.
- Take care when emptying the bowl! The blade is extremely sharp!
- Take care when cleaning the appliance! The blade is extremely sharp!
- The appliance must always be disconnected from the mains when left unsupervised and before assembly, disassembly or cleaning.
- This appliance may not be used by children.
- The appliance and its connecting cable must be kept away from children.
- This appliance may be used by persons with limited physical, sensory or mental capabilities or lack of experience and knowledge, provided that they are under supervision or have been told how to use the appliance safely and are aware of the potential risks.
- Do not allow children to use the appliance as a plaything.

- Children should be supervised to ensure that they do not play with the appliance.
- Handle the extremely sharp blade with caution as it can cause injuries. Reassemble the appliance after using and/or cleaning it so that you do not injure yourself with the exposed blade. Keep the blade out of the reach of children.
- Never attempt to remove foodstuffs from the bowl as long as the blade is still rotating. Risk of injury!
- Wait until the blade has stopped rotating before removing the motor unit.
- Never try to grasp the blade if it is still rotating!
  Risk of injury!

(!) ATTENTION! PROPERTY DAMAGE!

- Do not allow the appliance to run for more than 2 minutes. Afterwards, allow it to cool down.
- Do not use the appliance to process boiling or hot food.
- Do not use the appliance to chop or grind bones, coffee beans, cereals, nutmeg or frozen food. The only exception to this rule is ice cubes.
- See the table on the recommended fill quantities in the section **8.1. Chopping/ emulsifying**. Otherwise, there is a risk of contamination due to leaking contents.
- Do not clean the motor unit in the dishwasher, as this will damage it.
- Never operate the appliance when it is empty.
- Particularly hard foods should be cut into small pieces (approx. 2 cm) before processing. Otherwise, the motor unit could block. Use a pulsing processing method when working with hard foods. To do this, press the relevant speed button **(1)**/**(2)** several times.
- If the blade **(8)** stops and starts or does not turn at all, release the speed button immediately and pull out the mains plug. Check whether the blade is jammed as a result of too hard/tough food and free this. Otherwise, the motor unit could overheat.

(i) NOTE

- No user action is required to switch the product between 50 and 60 Hz. The product adapts automatically to either 50 or 60 Hz.

7. Before first use

Thoroughly clean all component parts as described in the section **9. Cleaning and care** before using the appliance for the first time.

8. Operation

8.1. Chopping/emulsifying

- Chop solid food into pieces approx. 2 cm in size.
- Remove stems and stalks from herbs.
- Remove the shell from nuts, e. g. walnuts.
- Remove bones, skin and sinew from meat.
- Assemble the appliance as shown in **Figures A, B and C**.
- Select a speed level appropriate to the ingredients. Add the ingredients into the bowl **(9)**.
  For optimum results, we recommend the following maximum filling quantities:

Food	Fill level	Processing time	Speed
Garlic	50 g	pulse approx. 5 x 1 sec.	Level II
Onions	150 g	pulse approx. 5-10 x 1 sec.	Level I
Carrots	200 g	2 x 5 sec.	Level I
Almonds	200 g	coarse: 1 x 5 sec. medium: 1 x 10 sec. fine: 3 x 10 sec.	Level II
Meat (cubed 2 x 2 cm)	250 g	6 x 5 sec.	Level II
Ice cubes	100 g*	pulse coarse 10 x 1 sec. fine 20 x 1 sec.	Level II
The times and quantities listed in this table are guide values and can vary depending on the composition of the processed food!			
*100 g is the ideal filling quantity for crushing ice. You can add ice cubes up to the 500 ml mark. In this case, however, the ice will not be crushed so evenly.			

- Do as shown **in Figure D**.

You can also use the emulsifying disc **(12)** (**see Fig. A**) to whip cream with this appliance (min. 200 ml, max. 400 ml).

Note

- To whip cream, you should make sure that it is chilled well before whipping (max. 8 °C/fridge temperature).
- For 200 ml of cream, we recommend a whipping time of around 30–40 seconds at speed level I **(2)**.
- For 400 ml of cream, we recommend a whipping time of around 40 seconds at speed level I **(2)**.
- The whipping time can vary, however, depending on the amount and various factors, such as fat content or the ambient temperature. Keep an eye on the cream while you are whipping it and adjust the whipping time to suit your needs.

9. Cleaning and care

1) Pull out the power plug and disassemble the appliance for cleaning (**see Fig. E and F**).
2) Clean the motor unit **(3)** with a moist cloth. If necessary, add a little mild detergent onto the cloth. Wipe off with a cloth moistened only with clear water so that all detergent residues are removed (**see Fig. F**).
3) Clean the remaining parts in warm water with a little mild detergent. Rinse all the parts using clean water to remove any detergent residues. Dry all parts well (**see Fig. F**).

Note

- Alternatively, you can clean all of the parts apart from the motor unit **(3)** in the dishwasher. Place the parts in the upper dishwasher basket if possible. Ensure that the parts cannot become jammed in any way.

4) After cleaning, push the sealing ring **(6)** back onto the flange of the lid **(5)**. Ensure that the flat side of the sealing ring **(6)** rests flat on the lid **(5)**.
5) Place the small rubber ring back on the upper end of the blade holder **(7)**.

You can now reassemble the appliance.

10. Storage

- Store the cleaned appliance in a clean and dry location.

11. Disposal

The symbol of the crossed-out wheelie bin means that this appliance may not be disposed of in regular household waste at the end of its service life. The appliance must be deposited at an established collection point, recycling centre or disposal company.

Please erase all personal data before returning an appliance.

The packaging is made from environmentally friendly material which can be disposed of at your local recycling plant.

Dispose of the packaging in an environmentally friendly manner.

12. Kompernass Handels GmbH warranty

Dear Customer,

This appliance has a 3-year warranty valid from the date of purchase. If this product has any faults, you, the buyer, have certain statutory rights. Your statutory rights are not restricted in any way by the warranty described below.

Warranty conditions

The warranty period starts on the date of purchase. Please keep your receipt in a safe place. This will be required as proof of purchase. If any material or manufacturing fault occurs within three years of the date of purchase of the product, we will either repair or replace the product for you or refund the purchase price (at our discretion). This warranty service requires that you present the defective appliance and the proof of purchase (receipt) within the three-year warranty period, along with a brief written description of the fault and of when it occurred.

If the defect is covered by the warranty, your product will either be repaired or replaced by us. The repair or replacement of a product does not signify the beginning of a new warranty period.

Warranty period and statutory claims for defects

The warranty period is not prolonged by repairs effected under the warranty. This also applies to replaced and repaired components. Any damage and defects present at the time of purchase must be reported immediately after unpacking. Repairs carried out after expiry of the warranty period shall be subject to a fee.

Scope of the warranty

This appliance has been manufactured in accordance with strict quality guidelines and inspected meticulously prior to delivery.

The warranty covers material faults or production faults. The warranty does not extend to product parts subject to normal wear and tear or to fragile parts which could be considered as consumable parts such as switches or parts made of glass.

The warranty does not apply if the product has been damaged, improperly used or improperly maintained. The directions in the operating instructions for the product regarding proper use of the product are to be strictly followed. Uses and actions that are discouraged in the operating instructions or which are warned against must be avoided.

This product is intended solely for private use and not for commercial purposes. The warranty shall be deemed void in cases of misuse or improper handling, use of force and modifications / repairs which have not been carried out by one of our authorised Service centres.

Warranty claim procedure

To ensure quick processing of your case, please observe the following instructions:

- Please have the till receipt and the item number (IAN) 516804_2510 available as proof of purchase.
- You will find the item number on the type plate on the product, an engraving on the product, on the front page of the operating instructions (below left) or on the sticker on the rear or bottom of the product.
- If functional or other defects occur, please contact the service department listed either by **telephone** or by **e-mail**.
- You can return a defective product to us free of charge to the service address that will be provided to you. Ensure that you enclose the proof of purchase (till receipt) and information about what the defect is and when it occurred.

12.1. Service

(GB) **Service Great Britain**
Tel.: 0800 404 7657
E-Mail: kompernass@lidl.co.uk

(IE) **Service Ireland**
Tel.: 1800 101010
E-Mail: kompernass@lidl.ie

(MT) **Service Malta**
Tel.: 80062230
E-Mail: kompernass@lidl.com.mt

IAN 516804_2510

12.2. Importer

KOMPERNASS HANDELS GMBH
BURGSTRASSE 21
44867 BOCHUM
GERMANY
www.kompernass.com

13. Ordering replacement parts

You can order replacement parts for this product on the Internet at **www.kompernass.com**.

Scan the QR code with your smartphone/tablet.
You can use this QR code to go directly to our website to view and order the available spare parts.

Note

- If you have problems with your online order, you can contact our service centre by phone or e-mail.
- Always quote the article number (IAN) 516804_2510 in your order.
- Please note that online ordering of replacement parts is not possible for all countries.

Inhaltsverzeichnis

1. Bestimmungsgemäße Verwendung **10**

2. Lieferumfang **10**

3. Gerätebeschreibung **10**

4. Verwendete Warnhinweise und Symbole **10**

5. Technische Daten **11**

6. Sicherheitshinweise **12**

7. Vor der ersten Inbetriebnahme **14**

8. Bedienen **14**

8.1. Zerkleinern/Emulgieren 14

9. Reinigung und Pflege **14**

10. Lagerung **14**

11. Entsorgung **15**

12. Garantie der Kompernaß Handels GmbH **15**

12.1. Service 16

12.2. Importeur 16

13. Ersatzteile bestellen **16**

1. Bestimmungsgemäße Verwendung

Dieses Gerät dient ausschließlich dem Zerkleinern von Lebensmitteln in kleinen Mengen oder dem Schlagen von Sahne und Emulgieren von Flüssigkeiten. Dieses Gerät ist ausschließlich für die Benutzung im privaten Haushalt bestimmt. Jede andere Verwendung gilt als nicht bestimmungsgemäß und kann zu Sachschäden oder sogar zu Personenschäden führen. Es werden keine Haftungen für Schäden, die durch nicht bestimmungsgemäßen Gebrauch entstehen, übernommen.

2. Lieferumfang

Das Gerät wird standardmäßig mit folgenden Komponenten geliefert:

- Multizerkleinerer
- Messereinsatz mit Messer
- Emulgieraufsatz
- Antirutschring
- Bedienungsanleitung

3. Gerätebeschreibung

1 Geschwindigkeitstaste - Stufe II
2 Geschwindigkeitstaste - Stufe I
3 Motorblock
4 Messereinsatz-Aufnahme
5 Deckel
6 Dichtungsring
7 Messereinsatz
8 Messer
9 Mixbehälter
10 Führungsachse
11 Antirutschring
12 Emulgieraufsatz
13 Arretierung

4. Verwendete Warnhinweise und Symbole

In der vorliegenden Bedienungsanleitung, auf der Verpackung und dem Gerät werden folgende Warnhinweise und Symbole verwendet (falls zutreffend):

⚠	**GEFAHR!** Ein Warnhinweis mit diesem Symbol und dem Signalwort „GEFAHR“ kennzeichnet eine unmittelbar bevorstehende Gefährdungssituation, die, wenn sie nicht vermieden wird, den Tod oder eine schwere Verletzung zur Folge hat.
⚠	**WARNUNG!** Ein Warnhinweis mit diesem Symbol und dem Signalwort „WARNUNG“ kennzeichnet eine mögliche Gefährdungssituation, die, wenn sie nicht vermieden wird, den Tod oder eine schwere Verletzung zur Folge haben könnte.
⚠	**VORSICHT!** Ein Warnhinweis mit diesem Symbol und dem Signalwort „VORSICHT“ kennzeichnet eine mögliche Gefährdungssituation, die, wenn sie nicht vermieden wird, eine geringfügige oder mäßige Verletzung zur Folge haben könnte.
!	**ACHTUNG!** Ein Warnhinweis mit diesem Symbol und dem Signalwort „ACHTUNG“ kennzeichnet eine mögliche Situation, die, wenn sie nicht vermieden wird, einen Sachschaden zur Folge haben könnte.
i	Ein Hinweis kennzeichnet zusätzliche Informationen, die den Umgang mit dem Gerät erleichtern.
📖	**Anleitung lesen.** Vor Benutzung alle Bedien- und Sicherheitshinweise beachten. Bei Weitergabe des Produkts an Dritte alle Unterlagen mit aushändigen.
~	Wechselstrom/-spannung
⧈	Schutzklasse II: Schutz durch doppelte oder verstärkte Isolierung zwischen spannungsführenden und berührbaren Teilen.
🚫	Nicht in Wasser tauchen!

	Für die Reinigung in der Spülmaschine geeignet.
	Alle Teile dieses Gerätes, die mit Lebensmitteln in Berührung kommen, sind lebensmittelecht.
	Dieses Produkt erfüllt die Anforderungen der geltenden europäischen und nationalen Richtlinien.
	Elektrogerät nicht in den Hausmüll entsorgen!
	Führen Sie die Verpackung einer umweltgerechten Entsorgung zu.
b a	Verpackung aus recyclebaren Materialien. Beachten Sie die Kennzeichung der Verpackungsmaterialien bei der Abfalltrennung: Diese sind gekennzeichnet mit Abkürzungen (a) und Ziffern (b) mit folgender Bedeutung: 1-7: Kunststoffe, 20-22: Papier und Pappe, 80-98: Verbundstoffe.
ES/PT AZUL ES/PT AMARILLO AMARELO **ES/PT**	Die Verpackung enthält Bestandteile aus Papier und/oder Pappe. Die Verpackung enthält Bestandteile aus Plastik und/oder Metall.

FR Cet appareil et ses accessoires se recyclent — À DÉPOSER EN MAGASIN ou À DÉPOSER EN DÉCHÈTERIE

Points de collecte sur www.quefairedemesdechets.fr
Privilégiez la réparation ou le don de votre appareil !

FR ÉLÉMENTS D'EMBALLAGE — BAC DE TRI

FR

FR: Das Produkt, die Verpackung und die Bedienungsanleitung sind recycelbar, unterliegen einer erweiterten Herstellerverantwortung und werden getrennt gesammelt.

5. Technische Daten

Netzspannung	220-240 V ~, 50/60 Hz
Nennleistung	500 W
Leistungsaufnahme im Aus-Zustand	0,0 W
Schutzklasse	II ⧈
KB-Zeit	30 Sekunden beim Arbeiten mit dem Messer **(8)** 2 Minuten beim Arbeiten mit dem Emulgieraufsatz **(12)**
Fassungsvermögen Mixbehälter **(9)**	1200 ml
Nutzvolumen	Lebensmittel/Flüssigkeiten bis zur 500 ml-Markierung

KB-Zeit

Die KB-Zeit (Kurzzeitbetrieb) gibt an, wie lange man ein Gerät betreiben kann, ohne dass der Motor überhitzt und Schaden nimmt. Nach der angegebenen KB-Zeit muss das Gerät so lange ausgeschaltet werden, bis sich der Motor abgekühlt hat.

6. Sicherheitshinweise

⚠ GEFAHR! ELEKTRISCHER SCHLAG

- Schließen Sie das Gerät nur an eine vorschriftsmäßig installierte Netzsteckdose mit einer Netzspannung von 220 - 240 V ~, mit 50/60 Hz an.
- Wenn die Netzanschlussleitung dieses Gerätes beschädigt wird, muss sie durch den Herrsteller oder seinen Kundendienst oder eine ähnlich qualifizierte Person ersetzt werden, um Gefährdungen zu vermeiden.
- Ziehen Sie bei Betriebsstörungen und bevor Sie das Gerät reinigen den Netzstecker aus der Netzsteckdose.
- Ziehen Sie das Netzkabel stets am Stecker aus der Netzsteckdose, ziehen Sie nicht am Kabel selbst.
- Knicken oder quetschen Sie das Netzkabel nicht und verlegen Sie das Netzkabel so, dass niemand darauf treten oder darüber stolpern kann.
- Sie dürfen das Gerät keiner Feuchtigkeit aussetzen und nicht im Freien benutzen. Falls doch einmal Flüssigkeit in das Gerätegehäuse gelangt, ziehen Sie sofort den Netzstecker des Geräts aus der Netzsteckdose und lassen Sie es von qualifiziertem Fachpersonal reparieren.
- Fassen Sie Gerät, Netzkabel und -stecker nie mit nassen Händen an.
- Wenn das Netzkabel oder der Motorblock beschädigt sind, müssen Sie das Gerät vom Fachpersonal reparieren lassen, bevor Sie es erneut verwenden. Sie dürfen das Motorblockgehäuse nicht öffnen. In diesem Falle ist die Sicherheit nicht gegeben und die Gewährleistung erlischt.
- Trennen Sie das Gerät sofort nach dem Gebrauch vom Stromnetz. Nur wenn Sie den Netzstecker aus der Netzsteckdose ziehen, ist es vollständig stromfrei.
- Sie dürfen den Motorblock keinesfalls in Flüssigkeit tauchen und keine Flüssigkeiten in das Gehäuse des Motorblocks gelangen lassen.

⚠ WARNUNG! VERLETZUNGSGEFAHR!

- Vor dem Auswechseln von Zubehör oder Zusatzteilen, die im Betrieb bewegt werden, muss das Gerät ausgeschaltet und vom Netz getrennt werden.
- Missbrauchen Sie das Gerät nicht für andere Zwecke, als in dieser Anleitung beschrieben.
- Gehen Sie vorsichtig beim Leeren des Mixbehälters vor! Das Messer ist sehr scharf!
- Gehen Sie vorsichtig beim Reinigen des Gerätes vor! Das Messer ist sehr scharf!
- Das Gerät ist bei nicht vorhandener Aufsicht und vor dem Zusammenbau, dem Auseinandernehmen oder Reinigen, stets vom Netz zu trennen.
- Das Gerät darf nicht von Kindern benutzt werden.
- Das Gerät und seine Anschlussleitung sind von Kindern fernzuhalten.
- Dieses Gerät kann von Personen mit reduzierten physischen, sensorischen oder mentalen Fähigkeiten oder Mangel an Erfahrung und/oder Wissen benutzt werden, wenn sie beaufsichtigt oder bezüglich des sicheren Gebrauchs des Gerätes unterwiesen wurden und die daraus resultierenden Gefahren verstanden haben.

- Kinder dürfen nicht mit dem Gerät spielen.
- Kinder müssen beaufsichtigt werden, um sicherzustellen, dass sie nicht mit dem Gerät spielen.
- Beim Umgang mit dem extrem scharfen Messer besteht Verletzungsgefahr. Setzen Sie das Gerät nach Benutzung und Reinigung wieder zusammen, damit Sie sich nicht am freiliegenden Messer verletzen. Halten Sie das Messer für Kinder unzugänglich.
- Entnehmen Sie niemals die Lebensmittel aus dem Mixbehälter, solange sich das Messer noch dreht. Verletzungsgefahr!
- Warten Sie, bis das Messer steht, bevor Sie den Motorblock abnehmen.
- Greifen Sie niemals in das noch rotierende Messer!
  Verletzungsgefahr!

ⓘ ACHTUNG - GERÄTESCHÄDEN!

- Sie dürfen das Gerät nicht länger als 2 Minuten laufen lassen. Lassen Sie es danach abkühlen.
- Benutzen Sie das Gerät nicht, um kochende oder heiße Lebensmittel zu verarbeiten.
- Benutzen Sie das Gerät nicht, um Knochen, Kaffeebohnen, Getreide, Muskatnüsse oder gefrorene Lebensmittel zu zerkleinern. Ausgenommen hiervon sind Eiswürfel.
- Beachten Sie die Tabelle über die Füllmengen im Kapitel **8.1. Zerkleinern/Emulgieren**. Andernfalls besteht Verschmutzungsgefahr durch herausquellendes Füllgut.
- Sie dürfen den Motorblock nicht in der Geschirrspülmaschine reinigen, dieser würde dadurch beschädigt.
- Betreiben Sie das Gerät niemals im Leerzustand.
- Besonders harte Lebensmittel müssen vor der Bearbeitung in kleinere Stücke zerteilt werden (ca. 2 cm). Ansonsten kann der Motor blockieren.
  Wählen Sie eine pulsierende Bearbeitung bei harten Lebensmitteln. Drücken Sie hierzu mehrfach kurzzeitig die jeweilige Geschwindigkeits-Taste **(1)/(2)**.
- Falls sich das Messer **(8)** nur stockend oder gar nicht dreht, lösen Sie sofort die Geschwindigkeitstaste und ziehen Sie den Netzstecker. Kontrollieren Sie, ob das Messer durch zu harte/zähe Lebensmittel eingeklemmt ist und lösen Sie diese. Ansonsten kann der Motor überhitzen.

ⓘ HINWEIS

- Es ist keine Aktion seitens der Benutzer erforderlich, um das Produkt zwischen 50 und 60 Hz umzustellen. Das Produkt passt sich sowohl für 50 als auch für 60 Hz an.

7. Vor der ersten Inbetriebnahme

Reinigen Sie das Gerät vor der ersten Inbetriebnahme wie im Kapitel **9. Reinigung und Pflege** beschrieben.

8. Bedienen

8.1. Zerkleinern/Emulgieren

- Schneiden Sie feste Lebensmittel in ca. 2 cm große Stücke.
- Entfernen Sie Stängel und Stiele von Kräutern.
- Entfernen Sie bei Nüssen, z. B. Walnüsse, die Schale.
- Entfernen Sie Knochen, Haut und Sehnen vom Fleisch.
- Setzen Sie das Gerät, wie in den **Abbildungen A, B und C**, zusammen.
- Wählen Sie eine Geschwindigkeitsstufe entsprechend der Zutaten. Geben Sie das Füllgut in den Mixbehälter **(9)**. Für optimale Ergebnisse empfehlen wir folgende maximale Füllmengen:

Lebens-mittel	Füllmenge	Bearbeitungs-zeit	Geschwin-digkeit
Knoblauch	50 g	pulsierend ca. 5 x 1 Sek.	Stufe II
Zwiebeln	150 g	pulsierend ca. 5-10 x 1 Sek.	Stufe I
Karotten	200 g	2 x 5 Sek.	Stufe I
Mandeln	200 g	grob: 1 x 5 Sek. mittel: 1 x 10 Sek. fein: 3 x 10 Sek.	Stufe II
Fleisch (gewürfelt, 2 x 2 cm)	250 g	6 x 5 Sek.	Stufe II
Eiswürfel	100 g*	pulsierend grob 10 x 1 Sek. fein 20 x 1 Sek.	Stufe II
Die angegebenen Zeiten und Mengen in dieser Tabelle sind Richtwerte und können je nach Beschaffenheit der verarbeiteten Lebensmittel variieren!			
*Bei 100 g Füllmenge werden die Eiswürfel bestmöglich zerstoßen. Sie können jedoch auch Eiswürfel bis zur 500 ml - Markierung einfüllen. Das zerstoßene Eis wird dann etwas ungleichmäßiger.			

- Befolgen Sie **Abbildung D**.

Mit dem Emulgieraufsatz **(12)** (s. **Abb. A**) können Sie mit diesem Gerät auch Sahne schlagen (min. 200 ml, max. 400 ml).

Hinweis

- Um Sahne zu schlagen, sollte diese vor dem Steifschlagen gut gekühlt sein (max. 8°C/Kühlschranktemperatur).
- Wir empfehlen bei 200 ml Sahne eine Schlagzeit von ca. 30 – 40 Sekunden bei Geschwindigkeitsstufe I **(2)**.
- Bei 400 ml Sahne empfehlen wir eine Schlagzeit von ca. 40 Sekunden bei Geschwindigkeitsstufe I.
- Bedingt durch die Menge und verschiedene Einflüsse, wie z. B. Fettgehalt der Sahne oder die Außentemperatur, kann die Schlagzeit variieren! Beobachten Sie die Sahne während des Steifschlagens und passen Sie die Schlagzeit Ihren Bedürfnissen an.

9. Reinigung und Pflege

1) Ziehen Sie den Netzstecker und nehmen Sie das Gerät zum Reinigen auseinander (**s. Abb. E und F**).
2) Reinigen Sie den Motorblock **(3)** mit einem feuchten Tuch. Geben Sie gegebenenfalls ein mildes Spülmittel auf das Tuch. Wischen Sie mit einem nur mit klarem Wasser befeuchteten Tuch nach, so dass alle Spülmittelreste entfernt werden (**s. Abb. F**).
3) Reinigen Sie die restlichen Teile in warmem Wasser und geben Sie ein mildes Spülmittel hinzu. Spülen Sie alle Teile mit klarem Wasser nach, so dass keine Spülmittelreste daran haften. Trocknen Sie alle Teile gut ab (**s. Abb. F**).

Hinweis

- Alternativ können alle Teile, außer dem Motorblock **(3)**, in der Geschirrspülmaschine gereinigt werden. Legen Sie die Teile möglichst in den oberen Korb der Spülmaschine. Achten Sie darauf, dass die Teile nicht eingeklemmt werden.

4) Schieben Sie nach der Reinigung den Dichtungsring **(6)** wieder auf den Bund des Deckels **(5)**. Achten Sie darauf, dass die flache Seite des Dichtungsringes plan auf dem Deckel aufliegt.
5) Stecken Sie den kleinen Gummiring wieder auf das obere Ende des Messereinsatzes **(7)**.

Sie können das Gerät nun wieder zusammenbauen.

10. Lagerung

- Lagern Sie das gereinigte Gerät an einem trockenen und staubfreien Ort, außerhalb der Reichweite von Kindern.

11. Entsorgung

Das Symbol der durchgestrichenen Mülltonne bedeutet, dass dieses Gerät am Ende der Nutzungszeit nicht über den Haushaltsmüll entsorgt werden darf. Das Gerät ist bei eingerichteten Sammelstellen, Wertstoffhöfen oder Entsorgungsbetrieben abzugeben.

Für den deutschen Markt gilt:

Zudem sind Vertreiber von Elektro- und Elektronikgeräten sowie Vertreiber von Lebensmitteln zur Rücknahme verpflichtet. LIDL bietet Ihnen Rückgabemöglichkeiten direkt in den Filialen und Märkten an. Rückgabe und Entsorgung sind für Sie kostenfrei. Beim Kauf eines Neugerätes haben Sie das Recht, ein entsprechendes Altgerät unentgeltlich zurückzugeben. Zusätzlich haben Sie die Möglichkeit, unabhängig vom Kauf eines Neugerätes, unentgeltlich (bis zu drei) Altgeräte abzugeben, die in keiner Abmessung größer als 25 cm sind.

Bitte löschen Sie vor der Rückgabe alle personenbezogenen Daten.

Die Verpackung besteht aus umweltfreundlichen Materialien, die Sie über die örtlichen Recyclingstellen entsorgen können.

Entsorgen Sie die Verpackung umweltgerecht.

12. Garantie der Kompernaß Handels GmbH

Sehr geehrte Kundin, sehr geehrter Kunde,

Sie erhalten auf dieses Gerät 3 Jahre Garantie ab Kaufdatum. Im Falle von Mängeln dieses Produkts stehen Ihnen gegen den Verkäufer des Produkts gesetzliche Rechte zu. Diese gesetzlichen Rechte werden durch unsere im Folgenden dargestellte Garantie nicht eingeschränkt.

Garantiebedingungen

Die Garantiefrist beginnt mit dem Kaufdatum. Bitte bewahren Sie den Kassenbon gut auf. Dieser wird als Nachweis für den Kauf benötigt. Tritt innerhalb von drei Jahren ab dem Kaufdatum dieses Produkts ein Material- oder Fabrikationsfehler auf, wird das Produkt von uns – nach unserer Wahl – für Sie kostenlos repariert, ersetzt oder der Kaufpreis erstattet. Diese Garantieleistung setzt voraus, dass innerhalb der Dreijahresfrist das defekte Gerät und der Kaufbeleg (Kassenbon) vorgelegt und schriftlich kurz beschrieben wird, worin der Mangel besteht und wann er aufgetreten ist.

Wenn der Defekt von unserer Garantie gedeckt ist, erhalten Sie das reparierte oder ein neues Produkt zurück. Mit Reparatur oder Austausch des Produkts beginnt kein neuer Garantiezeitraum.

Garantiezeit und gesetzliche Mängelansprüche

Die Garantiezeit wird durch die Gewährleistung nicht verlängert. Dies gilt auch für ersetzte und reparierte Teile. Eventuell schon beim Kauf vorhandene Schäden und Mängel müssen sofort nach dem Auspacken gemeldet werden. Nach Ablauf der Garantiezeit anfallende Reparaturen sind kostenpflichtig.

Garantieumfang

Das Gerät wurde nach strengen Qualitätsrichtlinien sorgfältig produziert und vor Auslieferung gewissenhaft geprüft.

Die Garantieleistung gilt für Material- oder Fabrikationsfehler. Diese Garantie erstreckt sich nicht auf Produktteile, die normaler Abnutzung ausgesetzt sind und daher als Verschleißteile angesehen werden können oder für Beschädigungen an zerbrechlichen Teilen, z. B. Schalter oder Teile, die aus Glas gefertigt sind.

Diese Garantie verfällt, wenn das Produkt beschädigt, nicht sachgemäß benutzt oder gewartet wurde. Für eine sachgemäße Benutzung des Produkts sind alle in der Bedienungsanleitung aufgeführten Anweisungen genau einzuhalten. Verwendungszwecke und Handlungen, von denen in der Bedienungsanleitung abgeraten oder vor denen gewarnt wird, sind unbedingt zu vermeiden.

Das Produkt ist nur für den privaten und nicht für den gewerblichen Gebrauch bestimmt. Bei missbräuchlicher und unsachgemäßer Behandlung, Gewaltanwendung und bei Eingriffen, die nicht von unserer autorisierten Serviceniederlassung vorgenommen wurden, erlischt die Garantie.

Abwicklung im Garantiefall

Um eine schnelle Bearbeitung Ihres Anliegens zu gewährleisten, folgen Sie bitte den folgenden Hinweisen:

- Bitte halten Sie für alle Anfragen den Kassenbon und die Artikelnummer (IAN) 516804_2510 als Nachweis für den Kauf bereit.
- Die Artikelnummer entnehmen Sie bitte dem Typenschild am Produkt, einer Gravur am Produkt, dem Titelblatt der Bedienungsanleitung (unten links) oder dem Aufkleber auf der Rück- oder Unterseite des Produktes.
- Sollten Funktionsfehler oder sonstige Mängel auftreten, kontaktieren Sie zunächst die nachfolgend benannte Serviceabteilung **telefonisch** oder per **E-Mail**.
- Ein als defekt erfasstes Produkt können Sie dann unter Beifügung des Kaufbelegs (Kassenbon) und der Angabe, worin der Mangel besteht und wann er aufgetreten ist, für Sie portofrei an die Ihnen mitgeteilte Serviceanschrift übersenden.

12.1. Service

(DE) **Service Deutschland**
Tel.: 0800 5435 111 (kostenfrei
aus dem dt. Festnetz / Mobilfunknetz)
E-Mail: kompernass@lidl.de

(AT) **Service Österreich**
Tel.: 0800 447 744
E-Mail: kompernass@lidl.at

(BE) **Service Belgien**
Tel.: 0800 12089
E-Mail: kompernass@lidl.be

(CH) **Service Schweiz**
Tel.: 0800 56 44 33
E-Mail: kompernass@lidl.ch

IAN 516804_2510

12.2. Importeur

KOMPERNASS HANDELS GMBH
BURGSTRASSE 21
44867 BOCHUM
DEUTSCHLAND
www.kompernass.com

13. Ersatzteile bestellen

Sie können Ersatzteile für dieses Produkt bequem im Internet unter **www.kompernass.com** dauerhaft nachbestellen.

Scannen Sie den QR-Code mit Ihrem Smartphone/Tablet. Mit diesem QR-Code gelangen Sie direkt auf unsere Webseite und können die verfügbaren Ersatzteile einsehen und bestellen.

Hinweis

- Sollten Sie Probleme mit der Online-Bestellung haben, können Sie sich telefonisch oder per E-Mail an unser Servicecenter wenden.
- Geben Sie immer die Artikelnummer (IAN) 516804_2510 bei Ihrer Bestellung mit an.
- Bitte beachten Sie, dass nicht für alle Lieferländer eine Online-Bestellung von Ersatzteilen möglich ist.

Table des matières

1. Utilisation conforme **18**

2. Matériel livré **18**

3. Description de l'appareil **18**

4. Avertissements et symboles utilisés **18**

5. Caractéristiques techniques **19**

6. Consignes de sécurité **19**

7. Avant la première mise en service **21**

8. Utilisation **21**

8.1. Hachage/émulsion 21

9. Nettoyage et entretien **22**

10. Stockage **22**

11. Recyclage **22**

12. Garantie pour Kompernass Handels GmbH (France) **22**

13. Garantie pour Kompernass Handels GmbH (Belgique/Suisse) **23**

14. Service après-vente **24**

15. Importateur **24**

16. Commander des pièces de rechange **24**

1. Utilisation conforme

Cet appareil sert exclusivement à broyer des produits alimentaires en petite quantité ou à fouetter de la crème ou à émulsionner des liquides. Cet appareil est exclusivement destiné à un usage domestique. Toute autre utilisation est considérée comme non conforme et peut entraîner des dommages matériels, voire des accidents. Aucune responsabilité ne peut être assumée au titre de dommages engendrés par un usage non conforme.

2. Matériel livré

L'appareil est livré équipé standard avec les composants suivants :

- Hachoir multifonction
- Porte-lame avec lame
- Disque émulsionneur
- Anneau antidérapant
- Mode d'emploi

3. Description de l'appareil

1 Touche de vitesse - Niveau II
2 Touche de vitesse - Niveau I
3 Bloc-moteur
4 Logement du porte-lame
5 Couvercle
6 Anneau d'étanchéité
7 Porte-lame
8 Lame
9 Bol
10 Axe de guidage
11 Anneau antidérapant
12 Disque émulsionneur
13 Verrouillage

4. Avertissements et symboles utilisés

Les avertissements et symboles suivants sont utilisés (s'il y a lieu) dans le présent mode d'emploi, sur l'emballage et sur l'appareil :

⚠	**DANGER !** Un avertissement accompagné de ce symbole et de la mention « DANGER » désigne une situation dangereuse imminente qui, si elle n'est pas évitée, a pour conséquence d'entraîner la mort ou une blessure grave.
⚠	**AVERTISSEMENT !** Un avertissement accompagné de ce symbole et de la mention « AVERTISSEMENT » désigne une situation possiblement dangereuse qui, si elle n'est pas évitée, peut entraîner la mort ou une blessure grave.
⚠	**PRUDENCE !** Un avertissement accompagné de ce symbole et de la mention « PRUDENCE » annonce une situation possiblement dangereuse qui, si elle n'est pas évitée, pourrait occasionner une blessure légère ou modérée.
!	**ATTENTION !** Un avertissement accompagné de ce symbole et de la mention « ATTENTION » annonce une situation susceptible d'occasionner des dégâts matériels si elle n'est pas évitée.
i	**Remarque :** Une remarque comporte des informations supplémentaires facilitant la manipulation de l'appareil.
📖	**Lire le mode d'emploi.** Avant l'utilisation du produit, noter toutes les consignes d'utilisation et de sécurité. En cas de cession du produit à un tiers, remettre également tous les documents.
~	Courant/tension alternatif(ive)
⧈	Classe de protection II : protection par une isolation double.
	Ne pas plonger dans l'eau !
	Peut être lavé au lave-vaisselle.
	Toutes les parties de cet appareil en contact avec des aliments conviennent aux produits alimentaires.
CE	Ce produit répond aux exigences des directives européennes et nationales applicables.
	Ne pas jeter les appareils électriques dans les ordures ménagères !
	Recyclez l'emballage en respectant les règles environnementales.

b a	Emballage en matériaux recyclables. Pour le tri des déchets, respectez l'identification des matériaux d'emballage : ils sont repérés par des abréviations (a) et des numéros (b) qui ont la signification suivante : 1-7 : plastiques, 20-22 : papier et carton, 80-98 : matériaux composites.
ES/PT AZUL ES/PT AMARILLO AMARELO **ES/PT**	L'emballage se compose d'éléments en papier et/ou en carton. L'emballage se compose d'éléments en plastique et/ou en métal.

Le produit, l'emballage et le mode d'emploi sont recyclables, soumis à une responsabilité élargie du fabricant, et sont collectés séparément.

5. Caractéristiques techniques

Tension secteur	220 - 240 V ~, 50/60 Hz
Puissance nominale	500 W
Puissance absorbée à l'état inactif	0,0 W
Classe de protection	II ⧈
Temps d'opération par intermittence	30 secondes en cas d'utilisation de la lame **(8)** 2 minutes en cas de travail avec le disque émulsionneur **(12)**
Capacité du bol **(9)**	1200 ml
Quantité de remplissage max.	Aliments/Liquides jusqu'au repère 500 ml

Temps d'opération par intermittence

Le temps d'opération par intermittence indique pendant combien de temps l'appareil peut être opéré sans que le moteur ne surchauffe ou subisse de dommages. Suite au temps d'opération par intermittence, l'appareil doit être éteint jusqu'à ce que le moteur soit refroidi.

6. Consignes de sécurité

⚠ DANGER ! RISQUE D'ÉLECTROCUTION !

- L'appareil ne doit être branché que dans une prise réglementairement installée et alimentée par une tension secteur de 220 - 240 V ~ en 50/60 Hz.
- Si le cordon d'alimentation de cet appareil est endommagé, il doit être remplacé par le fabricant, son service après-vente ou une personne de qualification similaire afin d'éviter tout risque.
- En cas de dysfonctionnements et avant de nettoyer l'appareil, débranchez la fiche secteur de la prise secteur.
- Pour débrancher le cordon d'alimentation, toujours prendre soin de retirer la fiche de la prise et de ne pas tirer sur le cordon.
- Évitez de plier ou d'écraser le cordon d'alimentation et posez-le de telle manière que personne ne puisse marcher ni trébucher dessus.
- Il est interdit d'exposer l'appareil à l'humidité et de l'utiliser à l'extérieur. Si toutefois du liquide devait pénétrer dans le boîtier de l'appareil, débranchez immédiatement la fiche de la prise secteur et confiez l'appareil à un atelier spécialisé pour le réparer.
- Ne jamais saisir l'appareil, le cordon ou la fiche avec des mains humides.
- Si le cordon d'alimentation ou le bloc-moteur est endommagé, il faut confier la réparation de l'appareil à du personnel qualifié avant de le réutiliser à nouveau. Il ne faut jamais ouvrir le corps du bloc-moteur. Dans ce cas, la sécurité n'est plus assurée et vous perdez le bénéfice de la garantie.

- Après utilisation de l'appareil, débranchez-le immédiatement du réseau électrique. L'appareil n'est entièrement hors tension que si vous débranchez la fiche mâle de la prise secteur.
- Ne plongez jamais le bloc moteur dans des liquides et ne laissez jamais des liquides pénétrer dans le corps du bloc-moteur.

⚠ AVERTISSEMENT !
RISQUE DE BLESSURES !

- Avant de changer les accessoires ou les pièces supplémentaires mobiles lors de l'utilisation, l'appareil doit être à l'arrêt et débranché du secteur.
- N'utilisez pas l'appareil à d'autres fins que celles décrites dans cette notice.
- Procédez avec la plus grande prudence lorsque vous videz le bol ! La lame est extrêmement tranchante !
- Procédez avec la plus grande prudence lorsque vous nettoyez l'appareil ! La lame est extrêmement tranchante !
- Il faut toujours débrancher l'appareil du réseau électrique s'il doit rester sans surveillance, avant l'assemblage, le démontage ou le nettoyage.
- L'appareil ne doit pas être utilisé par des enfants.
- Tenez l'appareil et son cordon de raccordement hors de portée des enfants.
- Cet appareil peut être utilisé par des personnes ayant des capacités physiques, sensorielles ou mentales réduites ou un manque d'expérience et de connaissances, à condition qu'elles soient supervisées ou qu'elles aient reçu des instructions concernant l'utilisation de l'appareil en toute sécurité et qu'elles comprennent les dangers encourus.
- Les enfants ne doivent pas jouer avec l'appareil.
- Il faut surveiller les enfants pour être sûr qu'ils ne jouent pas avec l'appareil.
- Risque de blessures pendant le maniement de la lame extrêmement tranchante. Après l'utilisation et le nettoyage, remontez l'appareil afin de ne pas vous blesser au contact de la lame à nu. Rangez la lame hors de portée des enfants.
- Ne retirez jamais les produits alimentaires du bol tant que la lame tourne. Risque de blessures !
- Avant de retirer le bloc-moteur, attendez que la lame se soit immobilisée.
- N'approchez jamais les doigts de la lame en train de tourner ! Risque de blessures !

(!) ATTENTION !
DOMMAGES SUR L'APPAREIL !

- Ne laissez jamais l'appareil fonctionner plus de 2 minutes d'affilée. Laissez-le ensuite refroidir.
- N'utilisez pas l'appareil pour transformer des produits alimentaires en ébullition ou très chauds.
- N'utilisez pas l'appareil pour broyer des os, grains de café, céréales, noix muscades ou des produits alimentaires congelés. Exception : les glaçons.
- Respectez le contenu du tableau des quantités au chapitre **8.1. Hachage/émulsion**. Il y a sinon risque de vous salir au contact du contenu en train de déborder.
- Le bloc-moteur ne doit pas passer au lave-vaisselle car il risque d'être endommagé.

- N'opérez jamais l'appareil à vide.
- Avant de transformer des aliments particulièrement durs, il faut les couper en morceaux plus petits (2 cm env.). Le moteur risque sinon de se bloquer. Avec les aliments durs, utilisez de préférence une transformation par impulsions. Appuyez pour cela plusieurs fois brièvement sur la touche de vitesse respective **(1)/(2)**.
- Si la lame **(8)** tourne seulement par à-coups ou pas du tout, relâchez immédiatement la touche de vitesse et débranchez la fiche secteur de la prise secteur. Contrôlez si la lame s'est coincée du fait de produits alimentaires trop durs/coriaces et détachez-les. Le moteur risque sinon de surchauffer.

ⓘ REMARQUE

- Aucune action de la part de l'utilisateur n'est nécessaire pour passer le produit de 50 à 60 Hz. Le produit est à la fois adapté à 50 et à 60 Hz.

7. Avant la première mise en service

Nettoyez l'appareil avant la première mise en service, comme décrit au chapitre **9. Nettoyage et entretien**.

8. Utilisation

8.1. Hachage/émulsion

- ♦ Coupez les aliments fermes en morceaux d'environ 2 cm.
- ♦ Retirez les pédoncules et les tiges des herbes aromatiques.
- ♦ Retirez la coque de tous les types de noix utilisés.
- ♦ Retirez les os, la peau et les tendons de la viande.
- ♦ Assemblez l'appareil comme sur les **figures A, B et C**.
- ♦ Choisissez un niveau de vitesse adapté aux ingrédients. Ajoutez les aliments dans le bol du blender **(9)**. Pour d'excellents résultats, nous recommandons les quantités maximales suivantes :

Aliments	Quantité	Temps de transformation	Vitesse
Ail	50 g	par impulsions 5 x 1 sec.	Niveau II
Oignons	150 g	par impulsions 5-10 x 1 sec.	Niveau I
Carottes	200 g	2 x 5 sec.	Niveau I
Amandes	200 g	Broyage grossier : 1 x 5 sec. Broyage moyen : 1 x 10 sec. Broyage fin : 3 x 10 sec.	Niveau II
Viande (découpée en dés de 2 x 2 cm)	250 g	6 x 5 sec.	Niveau II
Glaçons	100 g*	par impulsions broyage grossier 10 x 1 sec. broyage grossier 20 x 1 sec.	Niveau II
Les temps et quantités indiqués dans ce tableau sont des valeurs indicatives susceptibles de varier suivant la nature des produits alimentaires transformés !			
*Une quantité de 100 g à la fois permet de piler les glaçons le mieux possible. Toutefois, vous pouvez également remplir de glaçons jusqu'au repère 500 ml. Dans ce cas, la glace pilée sera un peu plus irrégulière.			

- ♦ Suivez la **figure D**.

Avec l'disque émulsionneur **(12)** (**cf. fig. A**), l'appareil permet également de fouetter de la crème (min. 200 ml, max. 400 ml).

ⓘ Remarque

- ► Pour fouetter de la crème et obtenir une crème fouettée ferme, il faut qu'elle soit bien froide (max. 8°C/température du réfrigérateur).
- ► Nous recommandons de fouetter 200 ml de crème pendant env. 30 - 40 secondes au niveau de vitesse I **(2)**.
- ► Nous recommandons de fouetter 400 ml de crème pendant env. 40 secondes au niveau de vitesse I.
- ► La durée de battage peut varier en fonction de la quantité et de différents facteurs comme par ex. la teneur en matière grasse de la crème et la température ambiante ! Pendant que vous fouettez la crème, observez sa consistance et adaptez la durée selon vos besoins.

9. Nettoyage et entretien

1) Débranchez la fiche secteur et démontez l'appareil pour le nettoyer (cf. fig. E et F).
2) Nettoyez le bloc-moteur **(3)** à l'aide d'un chiffon humide. Le cas échéant, ajoutez du liquide vaisselle doux sur le chiffon. Pour enlever tous les résidus de produit vaisselle, essuyez avec un chiffon imbibé seulement d'eau claire (cf. fig. F).
3) Nettoyez les autres pièces à l'eau chaude et ajoutez un peu de liquide de vaisselle doux. Rincez toutes les pièces à l'eau claire afin qu'aucun résidu de liquide vaisselle n'y adhère. Séchez bien toutes les pièces (cf. fig. F).

ⓘ **Remarque**

► À titre d'alternative, vous pouvez mettre toutes les pièces – sauf le bloc-moteur **(3)**– au lave-vaisselle. Placez les pièces de préférence dans le panier supérieur du lave-vaisselle. Veillez à ce que les pièces ne soient pas coincées.

4) Après le nettoyage, remontez l'anneau d'étanchéité **(6)** sur le collet du couvercle **(5)**. Veillez bien à ce que le côté plat de l'anneau d'étanchéité applique bien à plat sur le couvercle.
5) Montez à nouveau la petite bague en caoutchouc sur l'extrémité supérieure du porte-lame **(7)**.

Vous pouvez maintenant réassembler l'appareil.

10. Stockage

■ Rangez l'appareil nettoyé dans un endroit sec et exempt de poussière.

11. Recyclage

Le symbole de la poubelle barrée signifie que cet appareil ne doit pas être jeté avec les ordures ménagères à la fin de sa période d'utilisation. L'appareil doit être remis aux points de collecte établis, aux déchetteries ou aux entreprises chargées du recyclage. Veuillez effacer toutes vos données personnelles avant le retour. L'emballage est constitué de matériaux écologiques que vous pouvez recycler par le biais des services de recyclage locaux. Éliminez l'emballage dans le respect de l'environnement.

12. Garantie pour Kompernass Handels GmbH (France)

Chère cliente, cher client,

Cet appareil est garanti 3 ans à partir de la date d'achat. Si ce produit venait à présenter des vices, vous disposez de droits légaux face au vendeur de ce produit. Vos droits légaux ne sont pas restreints par notre garantie présentée ci-dessous.

Conditions de garantie

La période de garantie débute à la date d'achat. Veuillez bien conserver le ticket de caisse. Celui-ci servira de preuve d'achat. Si dans un délai de trois ans suivant la date d'achat de ce produit, un vice de matériel ou de fabrication venait à apparaître, le produit sera réparé, remplacé gratuitement par nos soins ou le prix d'achat remboursé, selon notre choix. Cette prestation sous garantie nécessite, dans le délai de trois ans, la présentation de l'appareil défectueux et du justificatif d'achat (ticket de caisse) ainsi que la description brève du vice et du moment de son apparition. Si le vice est couvert par notre garantie, vous recevrez le produit réparé ou un nouveau produit en retour. Aucune nouvelle période de garantie ne débute avec la réparation ou l'échange du produit.

Période de garantie et réclamation légale pour vices cachés

L'exercice de la garantie ne prolonge pas la période de garantie. Cette disposition s'applique également aux pièces remplacées ou réparées. Les dommages et vices éventuellement déjà présents à l'achat doivent être signalés immédiatement après le déballage. Toute réparation survenant après la période sous garantie fera l'objet d'une facturation.

Étendue de la garantie

L'appareil a été fabriqué avec soin conformément à des directives de qualité strictes et consciencieusement contrôlé avant sa livraison. La prestation de la garantie s'applique aux vices de matériel et de fabrication. Cette garantie ne s'étend pas aux pièces du produit qui sont exposées à une usure normale et peuvent de ce fait être considérées comme pièces d'usure, ni aux détériorations de pièces fragiles, par ex. interrupteurs ou pièces en verre.

Cette garantie devient caduque si le produit est détérioré, utilisé ou entretenu de manière non conforme. Toutes les instructions listées dans le manuel d'utilisation doivent être exactement respectées pour une utilisation conforme du produit. Des buts d'utilisation et actions qui sont déconseillés dans le manuel d'utilisation, ou dont vous êtes avertis doivent également être évités.

Le produit est uniquement destiné à un usage privé et ne convient pas à un usage professionnel. La garantie est annulée en cas d'entretien incorrect et inapproprié, d'usage de la force et en cas d'intervention non réalisée par notre centre de service après-vente agréé.

Article L217-16 du Code de la consommation

Lorsque l'acheteur demande au vendeur, pendant le cours de la garantie commerciale qui lui a été consentie lors de l'acquisition ou de la réparation d'un bien meuble, une remise en état couverte par la garantie, toute période d'immobilisation d'au moins sept jours vient s'ajouter à la durée de la garantie qui restait à courir. Cette période court à compter de la demande d'interven-

tion de l'acheteur ou de la mise à disposition pour réparation du bien en cause, si cette mise à disposition est postérieure à la demande d'intervention. Indépendamment de la garantie commerciale souscrite, le vendeur reste tenu des défauts de conformité du bien et des vices rédhibitoires dans les conditions prévues aux articles L217-4 à L217-13 du Code de la consommation et aux articles 1641 à 1648 et 2232 du Code Civil.

Article L217-4 du Code de la consommation

Le vendeur livre un bien conforme au contrat et répond des défauts de conformité existant lors de la délivrance. Il répond également des défauts de conformité résultant de l'emballage, des instructions de montage ou de l'installation lorsque celle-ci a été mise à sa charge par le contrat ou a été réalisée sous sa responsabilité.

Article L217-5 du Code de la consommation

Le bien est conforme au contrat :

1° S´il est propre à l'usage habituellement attendu d'un bien semblable et, le cas échéant :
   - s'il correspond à la description donnée par le vendeur et posséder les qualités que celui-ci a présentées à l'acheteur sous forme d'échantillon ou de modèle ;
   - s'il présente les qualités qu'un acheteur peut légitimement attendre eu égard aux déclarations publiques faites par le vendeur, par le producteur ou par son représentant, notamment dans la publicité ou l'étiquetage ;

2° Ou s'il présente les caractéristiques définies d'un commun accord par les parties ou être propre à tout usage spécial recherché par l'acheteur, porté à la connaissance du vendeur et que ce dernier a accepté.

Article L217-12 du Code de la consommation

L'action résultant du défaut de conformité se prescrit par deux ans à compter de la délivrance du bien.

Article 1641 du Code civil

Le vendeur est tenu de la garantie à raison des défauts cachés de la chose vendue qui la rendent impropre à l'usage auquel on la destine, ou qui diminuent tellement cet usage que l'acheteur ne l'aurait pas acquise, ou n'en aurait donné qu'un moindre prix, s'il les avait connus.

Article 1648 1er alinéa du Code civil

L'action résultant des vices rédhibitoires doit être intentée par l'acquéreur dans un délai de deux ans à compter de la découverte du vice. Les pièces détachées indispensables à l'utilisation du produit sont disponibles pendant la durée de la garantie du produit.

Procédure en cas de garantie

Afin de garantir un traitement rapide de votre demande, veuillez suivre les indications suivantes :

- Veuillez avoir à portée de main pour toutes questions le ticket de caisse et la référence article (IAN) 516804_2510 en tant que justificatif de votre achat.
- Vous trouverez la référence sur la plaque signalétique sur le produit, une gravure sur le produit, sur la page de garde du mode d'emploi (en bas à gauche) ou sur l'autocollant au dos ou sur le dessous du produit.
- Si des erreurs de fonctionnement ou d'autres vices venaient à apparaître, veuillez d'abord contacter le département service clientèle cité ci-dessous par **téléphone** ou par **e-mail**.
- Vous pouvez ensuite retourner un produit enregistré comme étant défectueux en joignant le ticket de caisse et en indiquant en quoi consiste le vice et quand il est survenu, sans devoir l'affranchir à l'adresse de service après-vente communiquée.

13. Garantie pour Kompernass Handels GmbH (Belgique/Suisse)

Chère cliente, cher client,

Cet appareil est garanti 3 ans à partir de la date d'achat. Si ce produit venait à présenter des vices, vous disposez de droits légaux face au vendeur de ce produit. Vos droits légaux ne sont pas restreints par notre garantie présentée ci-dessous.

Conditions de garantie

La période de garantie débute à la date d'achat. Veuillez bien conserver le ticket de caisse. Celui-ci servira de preuve d'achat. Si dans un délai de trois ans suivant la date d'achat de ce produit, un vice de matériel ou de fabrication venait à apparaître, le produit sera réparé, remplacé gratuitement par nos soins ou le prix d'achat remboursé, selon notre choix. Cette prestation sous garantie nécessite, dans le délai de trois ans, la présentation de l'appareil défectueux et du justificatif d'achat (ticket de caisse) ainsi que la description brève du vice et du moment de son apparition. Si le vice est couvert par notre garantie, vous recevrez le produit réparé ou un nouveau produit en retour. Aucune nouvelle période de garantie ne débute avec la réparation ou l'échange du produit.

Période de garantie et réclamation légale pour vices cachés

L'exercice de la garantie ne prolonge pas la période de garantie. Cette disposition s'applique également aux pièces remplacées ou réparées.

Les dommages et vices éventuellement déjà présents à l'achat doivent être signalés immédiatement après le déballage. Toute réparation survenant après la période sous garantie fera l'objet d'une facturation.

Étendue de la garantie

L'appareil a été fabriqué avec soin conformément à des directives de qualité strictes et consciencieusement contrôlé avant sa livraison. La prestation de la garantie s'applique aux vices de matériel et de fabrication. Cette garantie ne s'étend pas aux pièces du produit qui sont exposées à une usure normale et peuvent de ce fait être considérées comme pièces d'usure, ni aux détériorations de pièces fragiles, par ex. interrupteurs ou pièces en verre.

Cette garantie devient caduque si le produit est détérioré, utilisé ou entretenu de manière non conforme. Toutes les instructions listées dans le manuel d'utilisation doivent être exactement respectées pour une utilisation conforme du produit. Des buts d'utilisation et actions qui sont déconseillés dans le manuel d'utilisation, ou dont vous êtes avertis doivent également être évités.

Le produit est uniquement destiné à un usage privé et ne convient pas à un usage professionnel. La garantie est annulée en cas d'entretien incorrect et inapproprié, d'usage de la force et en cas d'intervention non réalisée par notre centre de service après-vente agréé.

Procédure en cas de garantie

Afin de garantir un traitement rapide de votre demande, veuillez suivre les indications suivantes :

- Veuillez avoir à portée de main pour toutes questions le ticket de caisse et la référence article (IAN) 516804_2510 en tant que justificatif de votre achat.
- Vous trouverez la référence sur la plaque signalétique sur le produit, une gravure sur le produit, sur la page de garde du mode d'emploi (en bas à gauche) ou sur l'autocollant au dos ou sur le dessous du produit.
- Si des erreurs de fonctionnement ou d'autres vices venaient à apparaître, veuillez d'abord contacter le département service clientèle cité ci-dessous par **téléphone** ou par **e-mail**.
- Vous pouvez ensuite retourner un produit enregistré comme étant défectueux en joignant le ticket de caisse et en indiquant en quoi consiste le vice et quand il est survenu, sans devoir l'affranchir à l'adresse de service après-vente communiquée.

14. Service après-vente

(FR) **Service France**
Tel.: 0800 919270
E-Mail: kompernass@lidl.fr

(BE) **Service Belgique**
Tel.: 0800 12089
E-Mail: kompernass@lidl.be

(CH) **Service Suisse**
Tel.: 0800 56 44 33
E-Mail: kompernass@lidl.ch

IAN 516804_2510

15. Importateur

KOMPERNASS HANDELS GMBH
BURGSTRASSE 21
44867 BOCHUM
ALLEMAGNE
www.kompernass.com

16. Commander des pièces de rechange

Vous pouvez commander des pièces détachées pour ce produit de manière pratique sur Internet sur **www.kompernass.com**.

Scannez le code QR avec votre smartphone/tablette.
Ce code QR vous donne un accès direct à notre site web sur lequel vous pouvez visualiser et commander les pièces de rechange disponibles.

REMARQUE

- Si vous rencontrez des problèmes avec la commande en ligne, vous pouvez vous adresser par téléphone ou par e-mail à notre Centre de service après-vente.
- Veuillez toujours indiquer à la commande la référence article (IAN) 516804_2510.
- Veuillez noter qu'une commande en ligne de pièces de rechange n'est pas possible pour tous les pays de livraison.

Inhoud

1. Gebruik in overeenstemming met bestemming **26**

2. Inhoud van het pakket **26**

3. Beschrijving van het apparaat **26**

4. Gebruikte waarschuwingen en pictogrammen **26**

5. Technische specificaties **27**

6. Veiligheidsvoorschriften **28**

7. Voor de ingebruikname **30**

8. Bedienen **30**

8.1. Fijnhakken/emulgeren 30

9. Reiniging en onderhoud **30**

10. Opbergen **30**

11. Afvoeren **31**

12. Garantie van Kompernaß Handels GmbH **31**

12.1. Service 32

12.2. Importeur 32

13. Vervangingsonderdelen bestellen **32**

1. Gebruik in overeenstemming met bestemming

Dit apparaat dient uitsluitend voor het fijnhakken van levensmiddelen in kleine hoeveelheden of voor het kloppen van slagroom en emulgeren van vloeistoffen. Dit apparaat is uitsluitend bestemd voor gebruik in het privéhuishouden. Elk ander gebruik geldt als niet in overeenstemming met de bestemming en kan resulteren in materiële schade of zelfs lichamelijk letsel. Er wordt geen aansprakelijkheid aanvaard voor schade die wordt veroorzaakt door gebruik dat niet in overeenstemming is met de bestemming.

2. Inhoud van het pakket

Het apparaat wordt standaard met de volgende componenten geleverd:

- Multihakker
- Meshouder met mes
- Emulsieschijf
- Antislip-ring
- Gebruiksaanwijzing

3. Beschrijving van het apparaat

1 Snelheidsknop - Stand II
2 Snelheidsknop - Stand I
3 Motorblok
4 Meshouderklem
5 Deksel
6 Afdichtring
7 Meshouder
8 Mes
9 Kom
10 Geleidingsas
11 Antislip-ring
12 Emulsieschijf
13 Vergrendeling

4. Gebruikte waarschuwingen en pictogrammen

In deze gebruiksaanwijzing, op de verpakking en op het apparaat worden de volgende waarschuwingen en pictogrammen gebruikt (indien van toepassing):

⚠	**GEVAAR!** Een waarschuwing met dit pictogram en met het signaalwoord "GEVAAR" duidt op een onmiddellijk aanwezige gevaarlijke situatie, die fataal of ernstig letsel tot gevolg heeft als deze niet wordt vermeden.
⚠	**WAARSCHUWING!** Een waarschuwing met dit pictogram en met het signaalwoord "WAARSCHUWING" duidt op een mogelijk gevaarlijke situatie, die fataal of ernstig letsel tot gevolg kan hebben als deze niet wordt vermeden.
⚠	**VOORZICHTIG!** Een waarschuwing met dit pictogram en met het signaalwoord "VOORZICHTIG" duidt op een mogelijk gevaarlijke situatie, die licht of matig letsel tot gevolg kan hebben als deze niet wordt vermeden.
!	**LET OP!** Een waarschuwing met dit pictogram en met het signaalwoord "LET OP" duidt op een mogelijke situatie die materiële schade tot gevolg kan hebben als deze niet wordt vermeden.
i	**Opmerking:** Een opmerking bevat extra informatie die de omgang met het apparaat eenvoudiger maakt.
📖	**Lees de gebruiksaanwijzing.** Lees alle bedienings- en veiligheidsvoorschriften voordat u het product gebruikt. Geef alle documenten mee als u het product doorgeeft aan een derde.
~	Wisselstroom/-spanning
⧈	Beschermingsklasse II: bescherming door dubbele of versterkte isolatie.
	Niet onderdompelen in water!

	Geschikt voor reiniging in de vaatwasser.
	Alle delen van dit apparaat die in aanraking komen met voedingsmiddelen, zijn levensmiddelveilig.
	Dit product voldoet aan de eisen van de toepasselijke Europese en nationale richtlijnen.
	Elektrisch apparaat niet via het huisvuil verwijderen!
	Voer de verpakking af in overeenstemming met de milieuvoorschriften.
b a	Verpakking van recyclebare materialen. Neem de aanduiding van de verpakkingsmaterialen in acht bij de afvalscheiding: de verpakkingsmaterialen zijn voorzien van afkortingen (a) en cijfers (b) met de volgende betekenis: 1-7: kunststoffen, 20-22: papier en karton, 80-98: composietmaterialen.
ES/PT AZUL ES/PT AMARILLO AMARELO ES/PT	De verpakking bevat bestanddelen van papier en/of karton. De verpakking bevat bestanddelen van plastic en/of metaal.

FR Cet appareil et ses accessoires se recyclent — À DÉPOSER EN MAGASIN ou À DÉPOSER EN DÉCHÈTERIE

Points de collecte sur www.quefairedemesdechets.fr
Privilégiez la réparation ou le don de votre appareil !

FR ÉLÉMENTS D'EMBALLAGE — BAC DE TRI

FR

FR: Het product, de verpakking en de gebruiksaanwijzing zijn recycleerbaar, vallen onder de uitgebreide producentenverantwoordelijkheid en worden gescheiden ingezameld.

5. Technische specificaties

Netspanning	220 - 240 V ~, 50/60 Hz
Nominaal vermogen	500 W
Opgenomen vermogen in uit-toestand	0,0 W
Beschermingsklasse	II
KB-tijd	30 seconden bij gebruik van het mes **(8)** 2 minuten bij gebruik van de emulsieschijf **(12)**
Inhoud van kom **(9)**	1200 ml
Max. vulniveau	Vaste levensmiddelen/ Vloeistoffen tot aan de 500ml-markering

KB-tijd

De KB-tijd (kort bedrijf) geeft aan hoe lang een apparaat kan worden bediend zonder dat de motor oververhit en beschadigd raakt. Na de aangegeven KB-tijd moet het apparaat zo lang worden uitgeschakeld tot de motor is afgekoeld.

6. Veiligheidsvoorschriften

⚠ GEVAAR! ELEKTRISCHE SCHOK!

- Sluit het apparaat uitsluitend aan op een volgens de voorschriften geïnstalleerd stopcontact met een netspanning van 220 - 240 V ~, 50/60 Hz.
- Wanneer het snoer van dit apparaat beschadigd raakt, moet het worden vervangen door de fabrikant of de klantenservice van de fabrikant of een persoon met vergelijkbare kwalificaties, om risico's te voorkomen.
- Haal bij storing van het apparaat en voordat u het apparaat schoonmaakt de stekker uit het stopcontact.
- Trek het snoer altijd aan de stekker uit het stopcontact, trek niet aan het snoer zelf.
- Knik of plet het snoer niet en leg het snoer zodanig dat niemand erop kan gaan staan of erover kan struikelen.
- Stel het apparaat niet bloot aan vocht en gebruik het niet in de openlucht. Mocht er toch vloeistof in de behuizing van het apparaat komen, haal dan direct de stekker van het apparaat uit het stopcontact en laat het apparaat door gekwalificeerd deskundig personeel repareren.
- Pak het apparaat, het netsnoer en de stekker nooit met natte handen vast.
- Wanneer het snoer of het motorblok beschadigd is, dient u het apparaat door deskundig personeel te laten repareren voordat u het opnieuw gebruikt. U mag de behuizing van het motorblok niet openen. In dat geval is de veiligheid niet gegarandeerd en vervalt de garantie.
- Koppel het apparaat meteen na gebruik los van het lichtnet. Alleen wanneer u de stekker uit het stopcontact trekt, is het apparaat helemaal spanningsloos.
- Dompel het motorblok in geen geval onder in vloeistoffen en voorkom dat er vloeistoffen in de behuizing van het motorblok komen.

⚠ WAARSCHUWING! LETSELGEVAAR!

- Schakel het apparaat uit en haal de stekker uit het stopcontact voordat u accessoires of hulpstukken verwisselt die bij gebruik in beweging zijn.
- Gebruik het apparaat nooit voor andere doeleinden dan in deze gebruiksaanwijzing zijn beschreven.
- Wees voorzichtig bij het legen van de kom! Het mes is zeer scherp!
- Wees voorzichtig bij het reinigen van het apparaat! Het mes is zeer scherp!
- Het apparaat moet altijd van het lichtnet worden losgekoppeld als er geen toezicht is, en tevens voor montage, demontage en reiniging.
- Het apparaat mag niet door kinderen worden gebruikt.

- Houd het apparaat en het bijbehorende snoer buiten bereik van kinderen.
- Dit apparaat mag worden gebruikt door personen met beperkte fysieke, zintuiglijke of geestelijke vermogens of gebrek aan ervaring en/of kennis, mits ze onder toezicht staan of over het veilige gebruik van het apparaat zijn geïnstrueerd en de daaruit resulterende gevaren hebben begrepen.
- Kinderen mogen niet met het apparaat spelen.
- Houd kinderen in de buurt van het apparaat in de gaten zodat ze er niet mee kunnen gaan spelen.
- Er bestaat letselgevaar bij de omgang met het extreem scherpe mes. Zet het apparaat na gebruik en reiniging weer in elkaar, zodat u zich niet aan het blootliggende mes kunt verwonden. Zorg dat kinderen niet bij het mes kunnen komen.
- Haal nooit de levensmiddelen uit de kom terwijl het mes nog draait. Letselgevaar!
- Wacht tot het mes tot stilstand is gekomen voordat u het motorblok afneemt.
- Grijp nooit in het nog draaiende mes! Letselgevaar!

(!) LET OP - MATERIËLE SCHADE!

- Laat het apparaat nooit langer dan 2 minuten werken.
  Laat het daarna afkoelen.
- Gebruik het apparaat niet om kokende of hete levensmiddelen te verwerken.
- Gebruik het apparaat niet om beenderen, koffiebonen, granen, muskaatnoten of diepgevroren levensmiddelen fijn te hakken. Een uitzondering daarop zijn ijsblokjes.
- Neem de tabel voor vulhoeveelheden in het hoofdstuk **8.1. Fijnhakken/emulgeren** in acht. Anders kunnen de levensmiddelen uit de kom lopen en de omgeving bevuilen.
- Was het motorblok nooit in de vaatwasmachine, want dan kan het motorblok beschadigd raken.
- Gebruik het apparaat nooit in lege toestand.
- Vooral harde levensmiddelen moeten voor de bewerking in kleinere stukken worden gesneden (ca. 2 cm). Anders kan de motor blokkeren. Kies voor harde levensmiddelen een pulserende bewerking. Druk daartoe meermaals kort op de snelheidsknop **(1)/(2)**.
- Als het mes **(8)** haperend of helemaal niet draait, laat dan de snelheidsknop onmiddellijk los en haal de stekker uit het stopcontact. Controleer of het mes niet vastzit in te harde/zachte levensmiddelen en maak het mes indien nodig los. Anders kan de motor oververhit raken.

(i) OPMERKING

- Om het product tussen 50 en 60 Hz te schakelen, is geen tussenkomst van de gebruiker vereist. Het product past zich zowel voor 50 als voor 60 Hz aan.

7. Voor de ingebruikname

Reinig eerst het apparaat zoals beschreven in hoofdstuk **9. Reiniging en onderhoud** voordat u het in gebruik neemt.

8. Bedienen

8.1. Fijnhakken/emulgeren

- Snijd de groente in stukken van ongeveer 2 cm.
- Verwijder stengels en stelen van kruiden.
- Verwijder de dop van noten, bv. bij walnoten.
- Verwijder beenderen, huid en pezen van vlees.
- Zet het apparaat in elkaar zoals te zien is op de **afbeeldingen A, B en C**.
- Kies een snelheidsstand op basis van de ingrediënten. Doe het te verwerken product in de kom **(9)**. Voor optimale resultaten adviseren wij de volgende maximale vulhoeveelheden:

Levens-middel	Vulhoe-veelheid	Bewerkingstijd	Snelheid
Knoflook	50 g	pulserend ong. 5 x 1 sec.	Stand II
Uien	150 g	pulserend ong. 5-10 x 1 sec.	Stand I
Wortels	200 g	2 x 5 sec.	Stand I
Amandelen	200 g	grof: 1 x 5 sec. middel: 1 x 10 sec. fijn: 3 x 10 sec.	Stand II
Vlees (blokjes 2 x 2 cm)	250 g	6 x 5 sec.	Stand II
IJsklontjes	100 g*	pulserend grof 10 x 1 sec. fijn 20 x 1 sec.	Stand II
De in deze tabel vermelde tijden en hoeveelheden zijn richtwaarden en kunnen afwijken naargelang de toestand van de te bewerken levensmiddelen!			
*Bij een vulhoeveelheid van 100 g worden de ijsklontjes het beste vermalen. Desgewenst kunt u echter ook ijsklontjes toevoegen tot de 500 ml-markering. Het ijs wordt dan iets onregelmatiger vermalen.			

- Volg **afbeelding D**.

Met de emulsieschijf **(12)** (**zie afb. A**) kunt u met dit apparaat ook slagroom kloppen (min. 200 ml, max. 400 ml).

Opmerking

- Om slagroom te kloppen moet die vooraf goed gekoeld zijn (max. 8 °C/koelkasttemperatuur).
- We raden voor 200 ml room een kloptijd van ca. 30-40 seconden in snelheidsstand I **(2)** aan.
- Voor 400 ml room raden we een kloptijd van ca. 40 seconden in snelheidsstand I **(2)** aan.
- De kloptijd kan echter variëren afhankelijk van de hoeveelheid room en van andere elementen zoals het vetgehalte van de room of de omgevingstemperatuur! Houd de room tijdens het kloppen in de gaten en pas de kloptijd aan uw wensen aan.

9. Reiniging en onderhoud

1) Haal de stekker uit het stopcontact en haal het apparaat uit elkaar om het te reinigen (**zie afb. E en F**).
2) Reinig het motorblok **(3)** met een vochtige doek. Doe desgewenst een beetje afwasmiddel op de doek. Veeg vervolgens het motorblok schoon met een doek die met schoon water is bevochtigd, om alle afwasmiddelresten te verwijderen (**zie afb. F**).
3) Reinig de resterende onderdelen in warm water waaraan wat mild afwasmiddel is toegevoegd. Spoel daarna alle onderdelen af met schoon water, zodat er geen afwasmiddelresten achterblijven. Droog alle onderdelen goed af (**zie afb. F**).

Opmerking

- Alle onderdelen, behalve het motorblok **(3)**, kunnen ook in de vaatwasser worden gereinigd. Leg de onderdelen in het bovenste gedeelte van de vaatwasser. Zorg ervoor dat de onderdelen niet beklemd raken.

4) Schuif na reiniging de afdichtring **(6)** weer op de rand van het deksel **(5)**. Zorg ervoor dat de platte kant van de afdichtring **(6)** vlak op het deksel **(5)** ligt.
5) Steek de kleine rubberschijven terug op de bovenkant van de meshouder **(7)**.

Nu kunt u het apparaat weer in elkaar zetten.

10. Opbergen

- Bewaar het apparaat op een droge en stofvrije plaats.

11. Afvoeren

Het symbool met een doorstreepte vuilnisbak betekent dat dit apparaat aan het einde van zijn levensduur niet met het normale huisvuil meegegeven mag worden. Het apparaat moet worden ingeleverd bij speciaal hiervoor bestemde inzamelpunten, milieustraten of afvalverwerkingsbedrijven.

Verwijder alle persoonlijke gegevens voordat u het product inlevert.

De verpakking bestaat uit milieuvriendelijke materialen, die u via de plaatselijke recyclepunten kunt afvoeren.

Voer de verpakking af volgens de milieuvoorschriften.

12. Garantie van Kompernaß Handels GmbH

Geachte klant,

U hebt op dit apparaat 3 jaar garantie vanaf de aankoopdatum. In geval van gebreken in dit product hebt u wettelijke rechten tegenover de verkoper van het product. Deze wettelijke rechten worden door onze hierna beschreven garantie niet beperkt.

Garantievoorwaarden

De garantieperiode geldt vanaf de datum van aankoop. Bewaar de kassabon zorgvuldig. U hebt hem nodig als bewijs van aankoop. Als er binnen drie jaar vanaf de aankoopdatum van dit product een materiaal- of fabricagefout optreedt, wordt - naar onze keuze - het product door ons kosteloos gerepareerd of vervangen of wordt de koopprijs terugbetaald. Voorwaarde voor deze garantie is dat het defecte apparaat en het aankoopbewijs (kassabon) binnen de termijn van drie jaar worden overlegd en dat kort wordt omschreven waaruit het gebrek bestaat en wanneer het is opgetreden.

Wanneer het defect door onze garantie wordt gedekt, krijgt u het gerepareerde product of een nieuw product retour. Met de reparatie of vervanging van het product begint er geen nieuwe garantieperiode.

Garantieperiode en wettelijke aanspraken bij gebreken

De garantieperiode wordt door deze waarborg niet verlengd. Dat geldt ook voor vervangen en gerepareerde onderdelen. Eventueel al bij aankoop aanwezige schade en gebreken moeten meteen na het uitpakken worden gemeld. Voor reparaties na afloop van de garantieperiode worden kosten in rekening gebracht.

Garantieomvang

Het apparaat is op basis van strenge kwaliteitsnormen met de grootst mogelijke zorg vervaardigd en voorafgaand aan de levering nauwkeurig gecontroleerd.

De garantie geldt voor materiaal- of fabricagefouten. Deze garantie geldt niet voor productonderdelen die onderhevig zijn aan normale slijtage en die daarom als slijtonderdelen worden beschouwd, of voor schade aan breekbare onderdelen zoals schakelaars of onderdelen die van glas zijn gemaakt.

Deze garantie vervalt wanneer het product is beschadigd, ondeskundig is gebruikt of is gerepareerd. Voor deskundig gebruik van het product moeten alle in de gebruiksaanwijzing beschreven aanwijzingen precies worden opgevolgd. Gebruiksdoeleinden en handelingen die in de gebruiksaanwijzing worden afgeraden of waarvoor wordt gewaarschuwd, moeten beslist worden vermeden.

Het product is uitsluitend bestemd voor privégebruik en niet voor bedrijfsmatige doeleinden. Bij verkeerd gebruik en ondeskundige behandeling, bij gebruik van geweld en bij reparaties die niet door ons erkend servicefiliaal zijn uitgevoerd, vervalt de garantie.

Afhandeling bij een garantiekwestie

Voor een snelle afhandeling van uw aanvraag neemt u de volgende aanwijzingen in acht:

- Houd voor alle aanvragen de kassabon en het artikelnummer (IAN) 516804_2510 als aankoopbewijs bij de hand.
- Het artikelnummer vindt u op het typeplaatje van het product, op het product gegraveerd, op de titelpagina van de gebruiksaanwijzing (linksonder) of op de sticker op de achter- of onderkant van het product.
- Als er fouten in de werking of andere gebreken optreden, neemt u eerst contract op met de hierna genoemde serviceafdeling, **telefonisch** of **via e-mail**.
- Een als defect geregistreerd product kunt u dan zonder portokosten naar het aan u doorgegeven serviceadres sturen. Voeg het aankoopbewijs (kassabon) bij en vermeld waaruit het gebrek bestaat en wanneer het is opgetreden.

12.1. Service

(NL) **Service Nederland**
Tel.: 0800 0249630
E-Mail: kompernass@lidl.nl

(BE) **Service België**
Tel.: 0800 12089
E-Mail: kompernass@lidl.be

IAN 516804_2510

12.2. Importeur

KOMPERNASS HANDELS GMBH
BURGSTRASSE 21
44867 BOCHUM
DUITSLAND
www.kompernass.com

13. Vervangingsonderdelen bestellen

Vervangingsonderdelen voor dit product kunt u altijd comfortabel op internet nabestellen op **www.kompernass.com**.

Scan de QR-code met uw smartphone/tablet.
Met deze QR-code gaat u rechtstreeks naar onze website en kunt u de beschikbare vervangingsonderdelen bestellen.

Opmerking

- Mocht u problemen ondervinden met de online bestelling, dan kunt u telefonisch of via e-mail contact opnemen met ons servicecenter.
- Geef bij uw bestelling altijd het artikelnummer (IAN) 516804_2510 op.
- Houd er rekening mee dat online bestellen van vervangingsonderdelen niet in alle landen mogelijk is.

Indice

1. Uso conforme **34**

2. Volume della fornitura **34**

3. Descrizione dell'apparecchio **34**

4. Avvertenze e simboli utilizzati **34**

5. Dati tecnici **35**

6. Indicazioni relative alla sicurezza **36**

7. Prima della prima messa in funzione **37**

8. Uso **38**

8.1. Sminuzzare/Emulsionare 38

9. Pulizia e piccola manutenzione **38**

10. Conservazione **38**

11. Smaltimento **39**

12. Garanzia della Kompernass Handels GmbH **39**

12.1. Assistenza 40

12.2. Importatore 40

13. Ordinazione dei pezzi di ricambio **40**

1. Uso conforme

Questo apparecchio serve esclusivamente per tritare alimenti in piccole quantità o montare la panna ed emulsionare liquidi. Questo apparecchio è destinato esclusivamente all'impiego in ambiente domestico privato. Qualsiasi altro impiego viene considerato non conforme e può dare luogo a danni a cose o a persone. Non si assume alcuna ressponsabilità per i danni causati da uso non conforme alla destinazione.

2. Volume della fornitura

La fornitura standard dell'apparecchio comprende i seguenti componenti:

- Tritatutto elettrico
- Portalama con lama
- Disco emulgatore
- Anello antisdrucciolo
- Manuale di istruzioni

3. Descrizione dell'apparecchio

1 Tasto velocità - Livello II
2 Tasto velocità - Livello I
3 Blocco motore
4 Inserto del portalama
5 Coperchio
6 Anello di guarnizione
7 Portalama
8 Lama
9 Ciotola
10 Asse guida
11 Anello antisdrucciolo
12 Disco emulgatore
13 Blocco

4. Avvertenze e simboli utilizzati

Nel presente manuale di istruzioni, sulla confezione e sull'apparecchio vengono utilizzati gli avvisi e i simboli seguenti (se pertinenti):

⚠	**PERICOLO!** Un avviso con questo simbolo e la parola di segnalazione "PERICOLO" indica una situazione di pericolo immediata che, se non viene evitata, ha come conseguenza la morte o una grave lesione.
⚠	**AVVERTENZA!** Un avviso con questo simbolo e la parola di segnalazione "AVVERTENZA" indica una possibile situazione di pericolo che, se non viene evitata, potrebbe avere come conseguenza la morte o una grave lesione.
⚠	**CAUTELA!** Un avviso con questo simbolo e la parola di segnalazione "CAUTELA" indica una possibile situazione di pericolo che, se non viene evitata, potrebbe avere come conseguenza una lesione di entità lieve o moderata.
!	**ATTENZIONE!** Un avviso con questo simbolo e la parola di segnalazione "ATTENZIONE" indica una possibile situazione che, se non viene evitata, potrebbe avere come conseguenza danni materiali.
i	**Nota:** Una nota fornisce ulteriori informazioni volte a facilitare l'uso dell'apparecchio.
📖	**Leggere le istruzioni.** Prima di utilizzare il prodotto, rispettare tutte le note relative all'uso e alla sicurezza. In caso di cessione del prodotto a terze persone, consegnare anche tutta la documentazione.
~	Corrente/tensione alternata
⧈	Classe di protezione II: protezione mediante isolamento doppio o rinforzato.
🚫	Non immergere in acqua!
	Adatto al lavaggio in lavastoviglie.

	Tutti i componenti di questo apparecchio che vengono a contatto con alimenti sono idonei al contatto con gli alimenti.
	Questo prodotto soddisfa tutti i requisiti delle vigenti direttive europee e nazionali.
	Non smaltire l'apparecchio elettrico insieme ai rifiuti domestici!
	Smaltire l'imballaggio in modo ecologico.
b a	Imballaggio in materiali riciclabili. Per la differenziazione dei rifiuti tenere conto dell'identificazione dei materiali di imballaggio: presentano codici costituiti da abbreviazioni (a) e numeri (b) con il seguente significato: 1-7: materie plastiche, 20-22: carta e cartone, 80-98: materiali compositi.
ES/PT AZUL ES/PT AMARILLO AMARELO **ES/PT**	L'imballaggio contiene elementi di carta e/o cartone. L'imballaggio contiene elementi di plastica e/o metallo.

FR Cet appareil et ses accessoires se recyclent — À DÉPOSER EN MAGASIN ou À DÉPOSER EN DÉCHÈTERIE

Points de collecte sur www.quefairedemesdechets.fr
Privilégiez la réparation ou le don de votre appareil !

FR ÉLÉMENTS D'EMBALLAGE — BAC DE TRI

FR

FR: Il prodotto, l'imballaggio e il libretto di istruzioni sono riciclabili, sono soggetti ad una responsabilità estesa del produttore e vengono raccolti in maniera differenziata.

5. Dati tecnici

Tensione di rete	220 - 240 V ~, 50/60 Hz
Potenza nominale	500 W
Assorbimento di potenza da spento	0,0 W
Classe di protezione	II
Ciclo di funzionamento breve	30 secondi durante il funzionamento con la lama **(8)** 2 minuti durante il funzionamento con il disco emulgatore **(12)**
Capacità della ciotola **(9)**	1200 ml
Quantità max. di riempimento	Alimenti solidi/Liquidi fino alla tacca 500 ml

Ciclo di funzionamento breve

Il ciclo di funzionamento breve indica il tempo di funzionamento dell'apparecchio senza pericolo di surriscaldamento e di guasti al motore. Al termine del ciclo di funzionamento breve, l'apparecchio deve rimanere spento fino a motore raffreddato.

6. Indicazioni relative alla sicurezza

⚠ PERICOLO! RISCHIO DI FOLGORAZIONE!

- Collegare l'apparecchio esclusivamente a una presa di rete installata a norma con tensione di rete da 220 - 240 V ~, con 50/60 Hz.
- In caso di danni al cavo di alimentazione dell'apparecchio, per evitare pericoli farlo sostituire dal produttore, dal servizio di assistenza clienti o da personale altrettanto qualificato.
- In caso di guasti e prima della pulizia, staccare sempre la spina dalla presa di corrente.
- Per disinserire la spina dalla presa tirare sempre dalla spina, mai dal cavo.

⚠ PERICOLO DI SCOSSE ELETTRICHE

- Non piegare o schiacciare il cavo di rete e posizionarlo in modo che non costituisca intralcio o inciampo.
- Non esporre l'apparecchio all'umidità e non utilizzarlo all'aperto. In caso di infiltrazioni di liquidi nell'alloggiamento dell'apparecchio, disinserire subito la spina dalla presa e fare riparare l'apparecchio da personale specializzato qualificato.
- Non toccare mai l'apparecchio, il cavo di rete e la spina di rete con le mani umide.
- In caso di danni al cavo di rete o al blocco motore, è obbligatorio fare riparare l'apparecchio dal personale specializzato prima di riutilizzarlo. Non aprire l'alloggiamento del blocco motore. In caso contrario, la sicurezza non può essere garantita e la garanzia decade.
- Dopo l'uso, staccare immediatamente l'apparecchio dalla rete elettrica. L'apparecchio è completamente privo di tensione solo se scollegato dalla rete elettrica.
- Non immergere mai il blocco motore dell'apparecchio in liquidi e impedire la penetrazione di liquidi nell'alloggiamento del blocco motore.

⚠ AVVERTENZA! PERICOLO DI LESIONI!

- Prima di sostituire accessori o pezzi aggiuntivi mobili durante il funzionamento, è assolutamente necessario spegnere l'apparecchio e staccare la spina dalla presa di corrente.
- Non utilizzare mai l'apparecchio per scopi diversi da quelli descritti nel presente manuale.
- Procedere con cautela durante lo svuotamento della ciotola! La lama è molto affilata!
- Procedere con cautela durante la pulizia dell'apparecchio! La lama è molto affilata!
- Staccare sempre l'apparecchio dalla rete in caso di assenza di sorveglianza e prima del montaggio, dello smontaggio o della pulizia.
- Questo apparecchio non deve essere utilizzato dai bambini.
- Tenere lontani i bambini dall'apparecchio e dal relativo cavo.

- Questo apparecchio può essere utilizzato da persone con capacità fisiche, sensoriali o mentali ridotte o insufficiente esperienza o conoscenza, solo se sorvegliate o istruite sull'uso sicuro dell'apparecchio e qualora ne abbiano compreso i pericoli associati.
- I bambini non devono giocare con l'apparecchio.
- Sorvegliare i bambini per assicurarsi che non giochino con l'apparecchio.
- L'uso della lama estremamente affilata comporta pericolo di infortuni. Dopo l'uso e la pulizia, ricomporre l'apparecchio, per evitare lesioni con la lama lasciata scoperta. Tenere la lama lontano dalla portata dei bambini.
- Non prelevare mai gli alimenti dalla ciotola mentre la lama è ancora in movimento. Pericolo di lesioni!
- Attendere l'arresto della lama prima di rimuovere il coperchio.
- Non toccare mai la lama in movimento! Pericolo di lesioni!

(!) ATTENZIONE - DANNI ALL'APPARECCHIO!

- Non fare funzionare l'apparecchio per oltre 2 minuti.
  Lasciarlo quindi raffreddare.
- Non utilizzare l'apparecchio per lavorare alimenti bollenti o caldi.
- Non utilizzare l'apparecchio per tritare ossa, chicchi di caffè, cereali, noce moscata o alimenti surgelati. Fanno eccezione i cubetti di ghiaccio.
- Rispettare le quantità da immettere indicate nella tabella al capitolo **8.1. Sminuzzare/ Emulsionare**. In caso contrario, sussiste il pericolo di fuoriuscita degli alimenti e conseguente imbrattamento.
- Non lavare il blocco motore in lavastoviglie in quanto potrebbe danneggiarsi.
- Non azionare mai l'apparecchio a vuoto.
- Ridurre in piccoli pezzi (circa 2 cm) gli alimenti particolarmente duri prima della lavorazione. In caso contrario, il motore si potrebbe bloccare.
  Nel caso di alimenti duri selezionare una lavorazione a impulsi. A tal fine premere più volte brevemente il rispettivo tasto velocità **(1)/(2)**.
- Se la lama **(8)** gira a fatica o non si sposta per niente, rilasciare immediatamente il tasto velocità e staccare la spina dalla presa di corrente. Controllare che la lama non si sia incastrata a causa di alimenti troppo duri/ morbidi e staccarli. In caso contrario, il motore potrebbe surriscaldarsi.

(i) NOTA

- Non è necessaria alcuna azione da parte dell'utente per commutare il prodotto tra 50 e 60 Hz. Il prodotto si adegua sia a 50 Hz che a 60 Hz.

7. Prima della prima messa in funzione

Pulire l'apparecchio prima della prima messa in funzione, come descritto al capitolo **9. Pulizia e piccola manutenzione**.

8. Uso

8.1. Sminuzzare/Emulsionare

- Tagliare gli alimenti solidi in pezzi di circa 2 cm.
- Rimuovere gambi e steli dalle erbe.
- Nel caso della frutta secca, ad es. noci, rimuovere i gusci.
- Rimuovere ossa, pelle e tendini dalla carne.
- Versare gli alimenti da tritare nella ciotola **(9)**. Orientarsi in base alla seguente tabella:
- Assemblare l'apparecchio come riportato nelle **figure A, B e C**.
- Selezionare un livello di velocità idoneo agli ingredienti. Inserire gli alimenti da tritare nel bicchiere del frullatore **(9)**. Per risultati ottimali si consigliano le seguenti quantità di riempimento massime:

Alimento	Quantità da versare	Tempo di lavorazione	Velocità
Aglio	50 g	funzionamento a impulsi per circa 5 x 1 sec.	Livello II
Cipolle	150 g	funzionamento a impulsi per circa 5-10 x 1 sec.	Livello I
Carote	200 g	2 x 5 sec.	Livello I
Mandorle	200 g	tritatura grossolana: 1 x 5 sec. tritatura media: 1 x 10 sec. tritatura fine: 3 x 10 sec.	Livello II
Carne (a dadini 2 x 2 cm)	250 g	6 x 5 sec.	Livello II
Cubetti di ghiaccio	100 g*	a impulsi grossolano 10 x 1 sec. fine 20 x 1 sec.	Livello II
I tempi e le quantità indicati nella presente tabella rappresentano valori orientativi, che possono cambiare a seconda della consistenza degli alimenti elaborati!			
*100 g è la quantità di cubetti di ghiaccio che consente la migliore triturazione. Si possono comunque versare cubetti di ghiaccio fino alla tacca dei 500 ml. In questo caso il ghiaccio triturato sarà un poco più irregolare.			

- Attenersi alla **Figura D**.

Grazie all'accessorio emulgatore **(12)** (**v. Fig. A**) con questo apparecchio è possibile anche montare la panna (min. 200 ml, max. 400 ml):

Nota

- Per montare la panna, è necessario averla fatta raffreddare bene (temperatura del frigorifero max. 8 °C).
- Per 200 ml di panna, consigliamo un tempo di montatura di circa 30 - 40 secondi a velocità I **(2)**.
- Per 400 ml di panna, consigliamo un tempo di montatura di circa 40 secondi a velocità I **(2)**.
- Il tempo di montatura può variare in base alla quantità e a vari tipi di influssi, come ad es. il contenuto di grasso della panna o la temperatura esterna! Durante la montatura, osservare la panna e adattare il tempo di montatura alle proprie esigenze.

9. Pulizia e piccola manutenzione

1) Staccare la spina dalla presa di corrente e smontare l'apparecchio per la pulizia (**Fig. E ed F**).
2) Pulire il blocco motore **(3)** con un panno umido. Se necessario aggiungere al panno un poco di detersivo delicato. Quindi ripassare tutto con un panno inumidito con sola acqua, per rimuovere i residui di detersivo (**v. Fig. F**).
3) Pulire le parti rimanenti in acqua calda versandovi un po' di detersivo delicato. Risciacquare tutti i pezzi con acqua pulita, per rimuovere qualsiasi resto di detersivo. Asciugare bene tutti i pezzi (**v. Fig. F**).

Nota

- In alternativa, tutti i pezzi, tranne il blocco motore **(3)**, possono essere lavati in lavastoviglie. Disporre gli accessori possibilmente nel cestello superiore della lavastoviglie facendo attenzione a che non rimangano incastrati.

4) Dopo la pulizia, riportare l'anello di guarnizione **(6)** a filo con il coperchio **(5)**. Assicurarsi in tal caso che il lato piatto dell'anello di guarnizione **(6)** poggi orizzontalmente sul coperchio **(5)**.
5) Reinserire la rondella di gomma sull'estremità superiore del portalama **(7)**.

È possibile quindi ricomporre l'apparecchio.

10. Conservazione

- Conservare l'apparecchio pulito in un luogo asciutto e privo di polvere.

11. Smaltimento

Il simbolo del cassonetto dei rifiuti barrato significa che questo apparecchio non deve essere smaltito con i normali rifiuti domestici al termine della sua durata utile. L'apparecchio deve essere conferito a punti di raccolta autorizzati, centri di riciclaggio o aziende di smaltimento.

Si prega di eliminare tutti i dati personali prima della riconsegna.

L'imballaggio è costituito da materiali ecocompatibili che possono essere smaltiti tramite gli appositi centri di raccolta e riciclaggio.

Smaltire l'imballaggio conformemente alle norme di tutela ambientale.

12. Garanzia della Kompernass Handels GmbH

Egregio Cliente,

Questo apparecchio ha una garanzia di 3 anni dalla data di acquisto. Qualora questo prodotto presentasse vizi, Le spettano diritti legali nei confronti del venditore del prodotto. La garanzia qui di seguito descritta non costituisce alcun limite a tali diritti legali.

Condizioni di garanzia

Il periodo di garanzia decorre dalla data di acquisto. Si prega di conservare bene lo scontrino di cassa. Quest'ultimo è necessario come prova d'acquisto. Qualora entro tre anni a partire dalla data d'acquisto del prodotto si presentasse un difetto del materiale o di fabbricazione, provvederemo a nostra discrezione a riparare o a sostituire gratuitamente il prodotto oppure a rimborsare il prezzo d'acquisto. Questa prestazione di garanzia ha come presupposto che l'apparecchio guasto e la prova d'acquisto (scontrino di cassa) vengano presentati entro il termine di tre anni e che si descriva per iscritto in cosa consiste il difetto e quando si è evidenziato. Se il vizio rientra nell'ambito della nostra garanzia, il Suo prodotto verrà riparato o sostituito da uno nuovo. Con la riparazione o la sostituzione del prodotto non decorre un nuovo periodo di garanzia.

Periodo di garanzia e diritti legali di rivendicazione di vizi

Il periodo di garanzia non viene prolungato da interventi in garanzia. Ciò vale anche per le parti sostituite e riparate. Danni e vizi eventualmente già presenti al momento dell'acquisto devono venire segnalati immediatamente dopo che l'apparecchio è stato disimballato. Le riparazioni eseguite dopo la scadenza del periodo di garanzia sono a pagamento.

Ambito della garanzia

L'apparecchio è stato prodotto con cura secondo severe direttive qualitative e debitamente collaudato prima della consegna.

La prestazione in garanzia vale per difetti del materiale o di fabbricazione. Questa garanzia non si estende a componenti del prodotto esposti a normale logorio, che possono pertanto essere considerati come componenti soggetti a usura (esempio capacità della batteria, calcificazione, lampade, pneumatici, filtri, spazzole...). La garanzia non si estende altresì a danni che si verificano su componenti delicati (esempio interruttori, parti realizzate in vetro, schermi, accessori vari) nonché danni derivanti dal trasporto o altri incidenti.

Questa garanzia decade se il prodotto è stato danneggiato oppure utilizzato o sottoposto a interventi di manutenzione in modo non conforme. Per un utilizzo adeguato del prodotto si devono rigorosamente rispettare tutte le istruzioni esposte nel manuale di istruzioni per l'uso. Si devono assolutamente evitare modalità di utilizzo e azioni che il manuale di istruzioni per l'uso sconsiglia o da cui esso mette in guardia.

Il prodotto è destinato esclusivamente all'uso domestico e non a quello commerciale. La garanzia decade in caso di impiego improprio o manomissione, uso della forza e interventi non eseguiti dalla nostra filiale di assistenza autorizzata.

Trattamento dei casi di garanzia

Per garantire una rapida evasione della Sua richiesta, La preghiamo di seguire le seguenti istruzioni:

- Tenga a portata di mano per qualsiasi richiesta lo scontrino di cassa e il codice dell'articolo (IAN) 516804_2510 come prova di acquisto.
- Il codice dell'articolo è riportato sulla targhetta identificativa o su un'incisione presenti sul prodotto, sul frontespizio del manuale di istruzioni (in basso a sinistra) o su un adesivo applicato alla parte posteriore o inferiore del prodotto.
- Qualora si presentassero malfunzionamenti o altri tipi di vizi, contatti innanzitutto il reparto assistenza clienti qui di seguito indicato **telefonicamente** o via **e-mail**.
- Una volta che il prodotto è stato registrato come difettoso, lo può poi spedire a nostro carico, provvedendo ad allegare la prova di acquisto (scontrino di cassa), una descrizione del vizio e l'indicazione della data in cui si è presentato, all'indirizzo del servizio di assistenza clienti che Le è stato comunicato.

12.1. Assistenza

(IT) **Assistenza Italia**
Tel.: 800781188
E-Mail: kompernass@lidl.it

(CH) **Assistenza Svizzera**
Tel.: 0800 56 44 33
E-Mail: kompernass@lidl.ch

(MT) **Service Malta**
Tel.: 80062230
E-Mail: kompernass@lidl.com.mt

IAN 516804_2510

12.2. Importatore

KOMPERNASS HANDELS GMBH
BURGSTRASSE 21
44867 BOCHUM
GERMANIA
www.kompernass.com

13. Ordinazione dei pezzi di ricambio

È sempre possibile ordinare comodamente pezzi di ricambio per questo prodotto su Internet, all'indirizzo **www.kompernass.com**.

Scansionare il codice QR con lo smartphone/il tablet.
Con questo codice QR si giunge direttamente al nostro sito web ed è possibile vedere e ordinare i ricambi disponibili.

Nota

- Qualora si riscontrino problemi con l'ordine online, ci si può rivolgere al nostro centro di assistenza telefonicamente o tramite e-mail.
- Al momento dell'ordine si prega di indicare sempre il codice articolo (IAN) 516804_2510.
- Si tenga presente che l'ordine online di pezzi di ricambio non è possibile in tutti i Paesi in cui effettuiamo consegne.

Índice

1. Uso previsto **42**

2. Volumen de suministro **42**

3. Descripción del aparato **42**

4. Indicaciones de advertencia y símbolos utilizados **42**

5. Características técnicas **43**

6. Indicaciones de seguridad **44**

7. Antes de la primera puesta en funcionamiento **45**

8. Manejo **46**

8.1. Triturar/emulsionar 46

9. Limpieza y mantenimiento **46**

10. Almacenamiento **46**

11. Desecho **47**

12. Garantía de Kompernass Handels GmbH **47**

12.1. Asistencia técnica. 48

12.2. Importador 48

13. Pedido de recambios **48**

1. Uso previsto

Este aparato está diseñado exclusivamente para triturar/picar alimentos en pequeñas cantidades o montar nata y emulsionar líquidos. Este aparato está previsto exclusivamente para su uso doméstico privado. Cualquier otro uso se considera contrario al uso al previsto y puede provocar daños materiales e incluso lesiones personales. El fabricante no asumirá responsabilidad alguna por los daños derivados de una utilización contraria al uso previsto.

2. Volumen de suministro

El aparato se suministra de serie con los siguientes componentes:

- Picadora
- Portacuchillas con cuchilla
- Disco emulsionador
- Anillo antideslizante
- Instrucciones de uso

3. Descripción del aparato

1 Botón de velocidad: nivel II
2 Botón de velocidad: nivel I
3 Bloque motor
4 Alojamiento del portacuchillas
5 Tapa
6 Anillo hermético
7 Portacuchillas
8 Cuchilla
9 Recipiente
10 Eje
11 Anillo antideslizante
12 Disco emulsionador
13 Encastre

4. Indicaciones de advertencia y símbolos utilizados

En estas instrucciones de uso, en el embalaje y en el aparato se utilizan las siguientes indicaciones de advertencia y símbolos (si corresponde):

⚠	**¡PELIGRO!** Una indicación de advertencia marcada con este símbolo y con el término "PELIGRO" designa una situación de peligro inminente que, si no se evita, causa lesiones mortales o graves.
⚠	**¡ADVERTENCIA!** Una indicación de advertencia marcada con este símbolo y con el término "ADVERTENCIA" designa una posible situación peligrosa que, si no se evita, puede causar lesiones mortales o graves.
⚠	**¡CUIDADO!** Una indicación de advertencia marcada con este símbolo y con el término "CUIDADO" designa una posible situación peligrosa que, si no se evita, puede causar lesiones de gravedad leve a moderada.
!	**¡ATENCIÓN!** Una indicación de advertencia marcada con este símbolo y con el término "ATENCIÓN" designa una posible situación que, si no se evita, puede causar daños materiales.
i	**Indicación:** La indicación proporciona información adicional que facilita el manejo del aparato.
📖	**Lea las instrucciones.** Antes de usar el producto, lea todas las indicaciones de manejo y de seguridad. Entregue todos los documentos cuando transfiera el producto a terceros.
~	Corriente/tensión alterna
⧈	Clase de aislamiento II: protección mediante un aislamiento doble o reforzado.
	¡No sumerja este producto en agua!
	Producto apto para el lavavajillas.

	Todas las piezas de este aparato que entran en contacto con alimentos son aptas para su uso con alimentos.
	Este producto cumple los requisitos de las normas europeas y nacionales aplicables.
	¡No deseche este aparato eléctrico con la basura doméstica!
	Deseche el embalaje de forma respetuosa con el medio ambiente.
b a	Embalaje realizado con materiales reciclables. Observe la indicación de los materiales de embalaje para su reciclaje: se indican con abreviaciones (a) y cifras (b) que significan lo siguiente: 1-7: plásticos; 20-22: papel y cartón, 80-98: materiales compuestos.
ES/PT AZUL ES/PT AMARILLO AMARELO ES/PT	El embalaje contiene componentes de papel y/o cartón. El embalaje contiene componentes de plástico y/o metal.

FR Cet appareil et ses accessoires se recyclent — À DÉPOSER EN MAGASIN ou À DÉPOSER EN DÉCHÈTERIE

Points de collecte sur www.quefairedemesdechets.fr
Privilégiez la réparation ou le don de votre appareil !

FR ÉLÉMENTS D'EMBALLAGE — BAC DE TRI

FR

FR: El producto, el embalaje y las instrucciones de uso son reciclables, se someten a una responsabilidad ampliada del fabricante y se desechan por separado.

5. Características técnicas

Tensión de red	220-240 V ~, 50/60 Hz
Potencia nominal	500 W
Consumo de potencia en estado apagado	0,0 W
Clase de protección	II
Duración del funcionamiento corto	30 segundos con la cuchilla **(8)** 2 minutos con el disco emulsionador **(12)**
Capacidad del recipiente **(9)**	1200 ml
Máx. cantidad de llenado	Alimentos sólidos/Líquidos: hasta la marca de 500 ml

Duración del funcionamiento corto

La duración del funcionamiento corto indica durante cuánto tiempo puede funcionar un aparato sin que el motor se sobrecaliente ni se dañe. Después del intervalo de uso indicado, deberá apagarse el aparato hasta que el motor se haya enfriado.

6. Indicaciones de seguridad

⚠ ¡PELIGRO! ¡DESCARGA ELÉCTRICA!

- Conecte exclusivamente el aparato a una toma eléctrica instalada conforme a la normativa y con una tensión de red de 220-240 V ~ con 50/60 Hz.
- Si se estropea el cable de conexión de red de este aparato, encomiende su sustitución al fabricante, a su servicio de asistencia técnica o a una persona que posea una cualificación similar para evitar peligros.
- Si se producen errores de funcionamiento y antes de limpiar el aparato, desconecte el enchufe de la red eléctrica.
- Para desconectar el cable de red de la toma eléctrica, tire siempre del enchufe y no del propio cable.
- No doble ni aplaste el cable de red y tiéndalo de modo que nadie pueda pisarlo ni tropezar con él.
- El aparato no debe estar expuesto a la humedad ni utilizarse a la intemperie. Si, por cualquier motivo, penetrase líquido en la carcasa del aparato, desconecte el enchufe de la red eléctrica y entregue el aparato al personal especializado cualificado para su reparación.
- No toque el aparato, el cable ni el enchufe con las manos húmedas.
- Si el cable de red o el bloque motor están dañados, debe encargar la reparación del aparato al personal especializado antes de volver a utilizarlo. No abra nunca la carcasa del bloque motor. De lo contrario, no podrá garantizarse la seguridad del aparato y se anulará el derecho a la garantía.
- Desconecte el aparato de la red eléctrica inmediatamente después de su uso. El aparato solo estará totalmente desconectado de la corriente cuando se extraiga el enchufe de la toma eléctrica.
- No sumerja nunca el bloque motor del aparato en líquidos y evite la penetración de líquidos en la carcasa del bloque motor.

⚠ ¡ADVERTENCIA! ¡PELIGRO DE LESIONES!

- Antes de cambiar los accesorios o las piezas móviles del aparato, apáguelo y desconéctelo de la red.
- No utilice nunca el aparato para fines distintos a los aquí descritos.
- Tenga cuidado al vaciar el recipiente. ¡La cuchilla está muy afilada!
- Tenga cuidado al limpiar el aparato. ¡La cuchilla está muy afilada!
- Desconecte el aparato de la red eléctrica siempre que no esté bajo vigilancia y antes de su montaje, desmontaje y limpieza.
- Los niños no deben utilizar el aparato.
- El aparato y su cable de conexión deben mantenerse fuera del alcance de los niños.

- Este aparato puede ser utilizado por personas cuyas facultades físicas, sensoriales o mentales sean reducidas o carezcan de los conocimientos y de la experiencia necesaria, siempre que sean vigiladas o hayan sido instruidas correctamente sobre el uso seguro del aparato y hayan comprendido los peligros que entraña.
- Los niños no deben jugar con el aparato.
- Vigile a los niños para asegurarse de que no jueguen con el aparato.
- Existe riesgo de lesiones al manipular las cuchillas extremadamente afiladas. Vuelva a montar el aparato después de su utilización y limpieza para no dañarse con la cuchilla suelta. Guarde la cuchilla fuera del alcance de los niños.
- No retire nunca los alimentos del recipiente mientras la cuchilla siga girando. ¡Peligro de lesiones!
- Espere hasta que la cuchilla se pare antes de retirar el bloque motor.
- ¡No toque nunca la cuchilla en movimiento! ¡Peligro de lesiones!

ⓘ ATENCIÓN: ¡DAÑOS EN EL APARATO!

- No debe dejar el aparato en funcionamiento durante más de 2 minutos. Una vez transcurridos, deje que se enfríe.
- No utilice el aparato para procesar alimentos en ebullición o calientes.
- No utilice el aparato para procesar huesos, granos de café, granos, nueces moscadas o alimentos congelados.
  Se exceptúan los cubitos de hielo.
- Observe las cantidades de llenado de la tabla del capítulo **8.1. Triturar/emulsionar**. De lo contrario, existe el peligro de que la superficie se ensucie por el rebosamiento/la salida de los alimentos.
- El bloque motor no debe limpiarse en el lavavajillas porque se dañaría.
- Nunca ponga el aparato en funcionamiento si está vacío.
- Los alimentos especialmente duros deben cortarse en trozos más pequeños (de aprox. 2 cm) antes del procesamiento. De lo contrario, el motor podría bloquearse.
  Seleccione un modo de funcionamiento intermitente para los alimentos duros. Para ello, pulse repetidamente y de forma breve el botón de velocidad **(1)/(2)** que corresponda.
- Si la cuchilla **(8)** gira con dificultad o no gira en absoluto, suelte inmediatamente el botón de velocidad y desenchufe el aparato. Compruebe si la cuchilla ha quedado atascada en un alimento demasiado duro/correoso y desatásquela. De lo contrario, el motor podría sobrecalentarse.

ⓘ INDICACIÓN

- El usuario no tiene que hacer nada para cambiar el ajuste del producto entre 50 y 60 Hz. El producto se adapta tanto a 50 Hz como a 60 Hz.

7. Antes de la primera puesta en funcionamiento

Limpie el aparato antes de la primera puesta en funcionamiento como se describe en el capítulo **9. Limpieza y mantenimiento**.

8. Manejo

8.1. Triturar/emulsionar

- Corte los alimentos sólidos en trozos de aprox. 2 cm.
- Retire las ramas y los tallos de las hierbas.
- Retire las cáscaras de los frutos secos, p. ej., de las nueces.
- Retire los huesos, la piel y los tendones de la carne.
- Monte el aparato como se muestra en las **figuras A**, **B y C**.
- Seleccione una velocidad adecuada para los ingredientes. Añada los alimentos en el recipiente de mezcla **(9)**. Para obtener un resultado óptimo, recomendamos las siguientes cantidades máximas de llenado:

Alimento	Cantidad	Tiempo de preparación	Velocidad
Ajos	50 g	Intermitente: aprox. 5 veces durante 1 s/vez	Nivel II
Cebollas	150 g	Intermitente: aprox. 5-10 veces durante 1 s/vez	Nivel I
Zanahorias	200 g	2 veces durante 5 s/vez	Nivel I
Almendras	200 g	En trozos grandes: 1 vez durante 5 s En trozos medianos: 1 vez durante 10 s En trozos finos: 3 veces durante 10 s/vez	Nivel II
Carne (en trozos de 2 x 2 cm)	250 g	6 veces durante 5 s/vez	Nivel II
Cubitos de hielo	100 g*	Intermitente Picado grueso: 10 veces durante 1 s/vez Picado fino: 20 veces durante 1 s/vez	Nivel II
Los tiempos y las cantidades especificados en esta tabla son valores orientativos y pueden variar según la naturaleza de los alimentos que deban procesarse.			
*Los cubitos de hielo se trituran mejor con una cantidad de llenado de 100 g. Pero también puede añadir cubitos de hielo hasta la marca de 500 ml. Sin embargo, en tal caso, el hielo triturado será algo menos uniforme.			

- Siga la **figura D**.

También puede montar nata (mín. 200 ml, máx. 400 ml) con este aparato con el accesorio emulsionador **(12)** (**véase fig. A**).

Indicación

- Para montar la nata, esta debe estar bien fría (máx. 8 °C/ temperatura de la nevera).
- Para batir 200 ml de nata, recomendamos hacerlo durante aprox. 30 - 40 segundos en el nivel de velocidad I **(2)**.
- Para batir 400 ml de nata, recomendamos hacerlo durante aprox. 40 segundos en el nivel de velocidad I **(2)**.
- No obstante, el tiempo de batido puede variar según la cantidad y distintos factores, como, p. ej., el contenido de grasa de la nata o la temperatura externa. Observe la nata mientras la monta y ajuste el tiempo según sea necesario.

9. Limpieza y mantenimiento

1) Desenchufe el aparato y desmóntelo para limpiarlo (**véanse figs. E y F**).
2) Limpie el bloque motor **(3)** con un paño húmedo. En caso necesario, añada un poco de jabón lavavajillas suave al paño. A continuación, vuelva a frotarlo con un paño humedecido solo con agua para que no quede ningún resto de jabón lavavajillas (**véase fig. F**).
3) Limpie las demás piezas en agua caliente y añada un poco de jabón lavavajillas suave. A continuación, enjuague todas las piezas con agua limpia para eliminar cualquier resto de jabón lavavajillas. Seque bien todas las piezas (**véase fig. F**).

Indicación

- Alternativamente, pueden lavarse todas las piezas, excepto el bloque motor **(3)** en el lavavajillas. En la medida de lo posible, coloque las piezas en la parte superior del lavavajillas. Tenga cuidado de no aprisionar las piezas.

4) Tras la limpieza, vuelva a colocar el anillo hermético **(6)** en la unión de la tapa **(5)**. Para ello, asegúrese de que la superficie plana del anillo hermético **(6)** quede colocada de forma plana en la tapa **(5)**.
5) Vuelva a colocar el pequeño anillo de goma sobre el extremo superior del portacuchillas **(7)**.

A continuación, podrá volver a montar el aparato.

10. Almacenamiento

- Guarde el aparato ya limpio en un lugar seco y libre de polvo.

11. Desecho

El símbolo de un contenedor tachado significa que este aparato no debe desecharse con la basura doméstica al final de su vida útil, sino en puntos de recogida, puntos limpios o empresas de desechos previstas especialmente para ello.

Antes de entregar el aparato, le rogamos que elimine todos los datos personales.

El embalaje consta de materiales ecológicos que pueden desecharse a través de los centros de reciclaje locales.

Deseche el embalaje de forma respetuosa con el medio ambiente.

12. Garantía de Kompernass Handels GmbH

Estimado cliente:

Este aparato cuenta con una garantía de 3 años a partir de la fecha de compra. Si se detectan defectos en el producto, puede ejercer sus derechos legales frente al vendedor. Estos derechos legales no se ven limitados por la garantía descrita a continuación.

Condiciones de la garantía

El plazo de la garantía comienza con la fecha de compra. Guarde bien el comprobante de caja, ya que lo necesitará como justificante de compra. Si dentro de un periodo de tres años a partir de la fecha de compra de este producto se detecta un defecto en su material o un error de fabricación, asumiremos la reparación o sustitución gratuita del producto o restituiremos el precio de compra a nuestra elección. La prestación de la garantía requiere la presentación del aparato defectuoso y del justificante de compra (comprobante de caja), así como una breve descripción por escrito del defecto detectado y de las circunstancias en las que se haya producido dicho defecto, dentro del plazo de tres años.

Si el defecto está cubierto por nuestra garantía, le devolveremos el producto reparado o le suministraremos uno nuevo. La reparación o sustitución del producto no supone el inicio de un nuevo periodo de garantía.

Duración de la garantía y reclamaciones legales por vicios

La duración de la garantía no se prolonga por hacer uso de ella. Este principio también se aplica a las piezas sustituidas y reparadas. Si después de la compra del aparato, se detecta la existencia de daños o de defectos al desembalarlo, deben notificarse de inmediato. Cualquier reparación que se realice una vez finalizado el plazo de garantía estará sujeta a costes.

Alcance de la garantía

El aparato se ha fabricado cuidadosamente según estándares elevados de calidad y se ha examinado en profundidad antes de su entrega. La prestación de la garantía se aplica a defectos en los materiales o errores de fabricación. Esta garantía no cubre las piezas del producto normalmente sometidas al desgaste y que, en consecuencia, puedan considerarse piezas de desgaste ni los daños producidos en los componentes frágiles, p. ej., interruptores o piezas de vidrio.

Se anulará la garantía si el producto se daña o no se utiliza o mantiene correctamente. Para utilizar correctamente el producto, deben observarse todas las indicaciones especificadas en las instrucciones de uso. Debe evitarse cualquier uso y manejo que esté desaconsejado o frente al que se advierta en las instrucciones de uso. El producto está previsto exclusivamente para su uso privado y no para su uso comercial. En caso de manipulación indebida e incorrecta, uso de la fuerza y apertura del aparato por personas ajenas a nuestros centros de asistencia técnica autorizados, la garantía perderá su validez.

Proceso de reclamación conforme a la garantía

Para garantizar una tramitación rápida de su reclamación, le rogamos que observe las siguientes indicaciones:

- Mantenga siempre a mano el comprobante de caja y el número de artículo (IAN) 516804_2510 como justificante de compra.
- Podrá ver el número de artículo en la placa de características del producto, grabado en el producto, en la portada de las instrucciones de uso (parte inferior izquierda) o en el adhesivo de la parte trasera o inferior del producto.
- Si se producen errores de funcionamiento u otros defectos, póngase primero en contacto con el departamento de asistencia técnica especificado a continuación **por teléfono** o **por correo electrónico.**
- Podrá enviar el producto calificado como defectuoso junto con el justificante de compra (comprobante de caja) y la descripción del defecto y de las circunstancias en las que se haya producido de forma gratuita a la dirección de correo proporcionada.

12.1. Asistencia técnica

(ES) **Servicio España**

Tel.: 900 984 989

E-Mail: kompernass@lidl.es

IAN 516804_2510

12.2. Importador

KOMPERNASS HANDELS GMBH
BURGSTRASSE 21
44867 BOCHUM
ALEMANIA
www.kompernass.com

13. Pedido de recambios

Puede pedir recambios para este producto cómodamente por Internet en **www.kompernass.com** de forma permanente.

Escanee el código QR con su smartphone/tableta.
Con este código QR, podrá acceder directamente a nuestra página web, ver los recambios disponibles y solicitarlos.

Indicación

- Si tiene algún problema con el pedido en línea, puede ponerse en contacto con nuestro centro de atención al cliente por teléfono o por correo electrónico.
- Especifique siempre el número de artículo (IAN) 516804_2510 al realizar su pedido.
- Le rogamos que tenga en cuenta que no en todos los países a los que realizamos envíos se pueden pedir recambios por Internet.

Índice

1. Utilização correta **50**

2. Conteúdo da embalagem **50**

3. Descrição do aparelho **50**

4. Indicações de aviso e símbolos utilizados **50**

5. Dados técnicos **51**

6. Instruções de segurança **52**

7. Antes da primeira colocação em funcionamento **53**

8. Utilização **54**

8.1. Triturar/Emulsionar 54

9. Limpeza e conservação **54**

10. Armazenamento **54**

11. Eliminação **55**

12. Garantia da Kompernass Handels GmbH **55**

12.1. Assistência Técnica 56

12.2. Importador 56

13. Encomendar peças sobresselentes **56**

1. Utilização correta

Este aparelho destina-se exclusivamente a triturar alimentos em pequenas quantidades ou a bater natas e emulsionar líquidos. Este aparelho foi concebido exclusivamente para a utilização doméstica privada. Qualquer outra utilização é considerada incorreta e pode acarretar danos materiais ou até pessoais. Não são assumidas quaisquer responsabilidades por danos resultantes da utilização incorreta.

2. Conteúdo da embalagem

Por norma, o aparelho é fornecido com os seguintes componentes:

- Picadora multiusos
- Suporte da lâmina com lâmina
- Disco para emulsionar
- Anel antiderrapante
- Manual de instruções

3. Descrição do aparelho

1 Botão de velocidade - Nível II
2 Botão de velocidade - Nível I
3 Bloco do motor
4 Alojamento do suporte da lâmina
5 Tampa
6 Anel vedante
7 Suporte da lâmina
8 Lâmina
9 Taça
10 Eixo guia
11 Anel antiderrapante
12 Disco para emulsionar
13 Retentor

4. Indicações de aviso e símbolos utilizados

No presente manual de instruções, na embalagem e no aparelho são utilizadas as seguintes indicações de aviso e símbolos (se aplicável):

⚠	**PERIGO!** Uma indicação de aviso com este símbolo e com a palavra sinalizadora "PERIGO" identifica uma situação de perigo iminente que, se não for evitada, terá como consequência ferimentos graves ou mortais.
⚠	**AVISO!** Uma indicação de aviso com este símbolo e com a palavra sinalizadora "AVISO" identifica uma possível situação de perigo que, se não for evitada, poderá ter como consequência ferimentos graves ou mortais.
⚠	**CUIDADO!** Uma indicação de aviso com este símbolo e com a palavra sinalizadora "CUIDADO" identifica uma possível situação de perigo que, se não for evitada, poderá ter como consequência ferimentos ligeiros ou moderados.
!	**ATENÇÃO!** Uma indicação de aviso com este símbolo e com a palavra sinalizadora "ATENÇÃO" identifica uma possível situação que, se não for evitada, poderá ter como consequência danos materiais.
i	**Nota:** Uma nota fornece informações adicionais que facilitam o manuseamento do aparelho.
📖	**Ler as instruções.** Antes de utilizar o produto, leia atentamente todas as instruções de operação e segurança. Ao transferir o produto para terceiros, entregue todos os respetivos documentos.
~	Corrente/tensão alternada
⧈	Classe de proteção II: proteção através de isolamento duplo ou reforçado.
🚫	Não mergulhar em água ou noutros líquidos.

	Adequado para a máquina de lavar loiça.
	Todas as peças deste aparelho que entram em contacto com alimentos são adequadas para utilização com produtos alimentares.
	Este produto cumpre os requisitos das diretivas europeias e nacionais em vigor.
	Não colocar aparelhos elétricos no lixo doméstico!
	Elimine os resíduos de embalagem de modo ecológico.
b a	Embalagem composta por materiais recicláveis. Tenha em atenção a identificação dos materiais de embalagem ao proceder à separação de resíduos: Estes estão identificados com abreviaturas (a) e algarismos (b), com os seguintes significados: 1-7: plásticos, 20-22: papel e cartão, 80-98: compostos.
ES/PT AZUL ES/PT AMARILLO AMARELO ES/PT	A embalagem contém componentes de papel e/ou cartão. A embalagem contém componentes de plástico e/ou metal.

FR: O produto, a embalagem e o manual de instruções são recicláveis, estão abrangidos pelo regime de responsabilidade alargada do fabricante e sujeitos a recolha separada.

5. Dados técnicos

Tensão de alimentação	220 - 240 V ~, 50/60 Hz
Potência nominal	500 W
Consumo de energia no estado desligado	0,0 W
Classe de proteção	II
Período de funcionamento temporário	30 segundos para trabalho com a lâmina **(8)** 2 minutos para trabalho com o disco para emulsionar **(12)**
Capacidade da taça **(9)**	1200 ml
Capacidade máxima	Alimentos/Líquidos até à marcação 500 ml

Período de funcionamento temporário

O período de funcionamento temporário indica quanto tempo se pode trabalhar com um aparelho sem que o motor sobreaqueça e fique danificado. Após o período de funcionamento temporário indicado, o aparelho deve ser desligado até que o motor arrefeça.

6. Instruções de segurança

⚠ PERIGO - CHOQUE ELÉTRICO!

- Ligue o aparelho apenas a uma tomada devidamente instalada, com uma tensão de alimentação de 220 - 240 V ~ com 50/60 Hz.
- Se o cabo de alimentação deste aparelho for danificado, terá de ser substituído pelo fabricante, pelo respetivo Serviço de Apoio ao Cliente ou por uma pessoa igualmente qualificada, a fim de evitar situações de perigo.
- Em caso de falhas de funcionamento, e antes de limpar o aparelho, retire a ficha da tomada.
- Retire o cabo de alimentação da tomada elétrica, puxando sempre pela ficha e nunca pelo próprio cabo.
- Não dobre nem esmague o cabo de alimentação e coloque-o de modo que ninguém possa pisá-lo ou tropeçar no mesmo.
- Não exponha o aparelho a humidade nem o utilize ao ar livre. No entanto, em caso de infiltração de líquido no corpo do aparelho, remova imediatamente a ficha da tomada e solicite a respetiva reparação por técnicos devidamente qualificados.
- Nunca toque no aparelho, no cabo de alimentação e na ficha elétrica com as mãos molhadas.
- Se o cabo de alimentação ou o bloco do motor estiverem danificados, o aparelho deve ser reparado por um técnico antes de voltar a ser utilizado. O corpo do bloco do motor não pode ser aberto. Caso contrário, a segurança não é assegurada e a garantia extingue-se.
- Após a utilização, desligue imediatamente o aparelho da corrente. Este só fica totalmente isento de corrente quando retira a ficha da tomada.
- Nunca mergulhe o bloco do motor em líquidos nem permita que penetrem líquidos no corpo do mesmo.

⚠ AVISO! PERIGO DE FERIMENTOS!

- Antes da substituição de acessórios ou peças adicionais, em movimento durante o funcionamento, o aparelho deve ser desligado e a ficha retirada da tomada.
- Nunca utilize o aparelho para fins diferentes dos descritos neste manual.
- Tenha cuidado ao esvaziar a taça! A lâmina é muito afiada!
- Tenha cuidado ao limpar o aparelho! A lâmina é muito afiada!
- O aparelho deve ser sempre desligado da corrente em caso de inexistência de vigilância e antes da montagem, desmontagem ou limpeza.
- Este aparelho não pode ser utilizado por crianças.
- O aparelho e o respetivo cabo de ligação devem ser mantidos afastados das crianças.

- Este aparelho pode ser utilizado por pessoas com capacidades físicas, sensoriais ou mentais reduzidas, ou com falta de experiência e/ou conhecimento, caso sejam vigiadas ou instruídas sobre a utilização segura do aparelho e tenham compreendido os perigos daí resultantes.
- As crianças não podem brincar com o aparelho.
- As crianças devem ser vigiadas para garantir que não brincam com o aparelho.
- Perigo de ferimentos ao manusear a lâmina extremamente afiada. Após a utilização e limpeza, volte a montar o aparelho, de modo que não se possa ferir na lâmina desprotegida. Mantenha a lâmina fora do alcance de crianças.
- Nunca retire os alimentos da taça com a lâmina ainda em rotação. Perigo de ferimentos!
- Aguarde até que a lâmina pare, antes de retirar o bloco do motor.
- Nunca toque na lâmina em rotação! Perigo de ferimentos!

ⓘ ATENÇÃO - DANOS NO APARELHO!

- Não deixe o aparelho funcionar durante mais de 2 minutos. Deixe-o arrefecer depois.
- Não utilize o aparelho para processar alimentos a ferver ou quentes.
- Não utilize o aparelho para triturar ossos, grãos de café, cereais, nozes moscada ou alimentos congelados. Com exceção de cubos de gelo.
- Tenha em atenção a tabela acerca das quantidades de enchimento no capítulo **8.1. Triturar/Emulsionar**. Caso contrário, existe perigo de sujidade, porque o conteúdo pode transbordar.
- O bloco do motor não pode ser lavado na máquina de lavar loiça, pois poderá ser danificado.
- Nunca utilize o aparelho vazio.
- Alimentos particularmente duros deverão ser cortados em pedaços pequenos (aprox. 2 cm) antes da preparação. Caso contrário, o motor pode bloquear.
  Para alimentos duros, selecione uma preparação por impulsos. Para tal, prima repetidamente, por breves segundos, o respetivo botão de velocidade**(1)**/**(2)**.
- Caso a lâmina **(8)** rode com dificuldade ou não rode, solte imediatamente o botão de velocidade e retire a ficha da tomada. Verifique se a lâmina ficou presa devido a alimentos demasiado duros e liberte-a. Caso contrário, o motor pode sobreaquecer.

ⓘ NOTA

- Não é necessária qualquer ação por parte do utilizador para mudar o aparelho entre os 50 e 60 Hz. O aparelho adapta-se tanto para os 50 como para os 60 Hz.

7. Antes da primeira colocação em funcionamento

Antes da primeira utilização, limpe o aparelho como descrito no capítulo **9. Limpeza e conservação**.

8. Utilização

8.1. Triturar/Emulsionar

- Corte os alimentos sólidos em pedaços de aprox. 2 cm.
- Remova os caules e pés das ervas.
- No caso de frutos secos como, p. ex., nozes, retire a casca.
- Remova os ossos, a pele e os tendões da carne.
- Monte o aparelho como ilustrado nas **figuras A, B e C**.
- Selecione uma velocidade adequada aos ingredientes. Coloque os alimentos no recipiente **(9)**.
  Para resultados ideais, recomendamos as seguintes quantidades máximas de enchimento:

Alimento	Quantidade de enchimento	Tempo de preparação	Velocidade
Alho	50 g	Intermitente aprox. 5 x 1 segundo	Nível II
Cebolas	150 g	Intermitente aprox. 5-10 x 1 segundo	Nível I
Cenouras	200 g	2 x 5 segundos	Nível I
Amêndoas	200 g	Grossa: 1 x 5 segundos Média: 1 x 10 segundos Fina: 3 x 10 segundos	Nível II
Carne (em cubos de 2 x 2 cm)	250 g	6 x 5 segundos	Nível II
Cubos de gelo	100 g*	Intermitente Grossa: 10 x 1 segundo Fina: 20 x 1 segundo	Nível II
As quantidades e tempos indicados nesta tabela são valores de referência e podem variar em função das características dos alimentos processados!			
*Com 100 g de quantidade de enchimento, recomendamos que os cubos de gelo sejam esmagados. No entanto, pode encher com cubos de gelo até à marcação de 500 ml. O gelo esmagado fica menos uniforme.			

- Siga **a ilustração D**.

Com o acessório para emulsionar **(12)** (**ver fig. A**), também é possível bater natas com este aparelho (mín. 200 ml, máx. 400 ml).

Nota

- Para fazer chantilly, as natas deverão estar bem refrigeradas antes de serem batidas (máx. 8 °C de temperatura no frigorífico).
- Recomendamos que 200 ml de natas sejam batidas durante aprox. 30 a 40 segundos à velocidade I **(2)**.
- Para 400 ml de natas recomendamos um tempo de aprox. 40 segundos à velocidade I **(2)**.
- Em função da quantidade e de diferentes fatores, como p. ex. o teor de gordura das natas ou a temperatura exterior, o tempo pode variar! Observe as natas enquanto são batidas e adapte o tempo às suas necessidades.

9. Limpeza e conservação

1) Desligue a ficha da tomada e desmonte o aparelho para limpeza (**ver fig. E e F**).
2) Limpe o bloco do motor **(3)** com um pano húmido. Se necessário, aplique um detergente suave no pano. Limpe depois com um pano humedecido apenas com água limpa, de forma a eliminar todos os resíduos de detergente (**ver fig. F**).
3) Limpe as peças restantes em água morna e adicione um detergente suave. Passe todas as peças por água limpa, de forma a não ficarem quaisquer resíduos de detergente nas mesmas. Seque bem todas as peças (**ver fig. F**).

Nota

- Em alternativa, pode lavar todas as peças, exceto o bloco do motor **(3)**,na máquina de lavar loiça. Coloque as peças, se possível, no cesto superior da máquina de lavar loiça. Certifique-se de que as peças não ficam presas.

4) Após a lavagem, volte a colocar o anel vedante **(6)** na tampa **(5)**. Certifique-se
   de que o lado plano do anel vedante **(6)** fica corretamente assente na tampa **(5)**.
5) Volte a colocar o pequeno anel de borracha na extremidade superior do suporte da lâmina **(7)**.

Pode então voltar a montar o aparelho.

10. Armazenamento

- Armazene o aparelho num local seco e sem pó.

11. Eliminação

O símbolo do contentor do lixo com uma cruz por cima indica que este aparelho, no final da sua vida útil, não deve ser eliminado juntamente com os resíduos domésticos. O aparelho deve ser entregue em pontos de recolha apropriados, ecocentros ou centros de tratamento de resíduos autorizados.

Por favor, elimine todos os dados pessoais do aparelho antes de o devolver.

A embalagem é composta por materiais amigos do ambiente e pode ser descartada nos pontos de reciclagem locais.

Elimine a embalagem de modo ecológico.

12. Garantia da Kompernass Handels GmbH

Estimada Cliente, Estimado Cliente,

Este aparelho tem uma garantia de 3 anos a contar da data de compra. No caso deste produto ter defeitos, tem direitos legais contra o vendedor do produto. Estes direitos legais não são limitados pela nossa garantia que passamos a transcrever.

Condições de garantia

O prazo de garantia tem início na data da compra. Por favor, guarde bem o talão de compra. Este é necessário como comprovativo da compra. Se, no prazo de três anos a contar da data de compra deste produto, ocorrer um defeito de material ou de fabrico, o produto será reparado ou substituído por nós, ao nosso critério, gratuitamente, ou o preço de compra será reembolsado. Esta garantia parte do princípio que o aparelho avariado e o comprovativo da compra (talão de compra) são apresentados no prazo de três anos, junto com uma descrição breve, por escrito, da falha e das circunstâncias em que a mesma ocorreu.

Se o defeito estiver coberto pela nossa garantia, receberá o produto reparado ou um novo produto. Com a substituição do produto é iniciado um novo prazo de garantia segundo DL 67/2003.

Prazo de garantia e direitos legais

O período de garantia não é prolongado pelo acionamento da mesma. Isto também se aplica a peças substituídas e reparadas. Danos e defeitos que possam eventualmente já existir no momento da compra devem ser imediatamente comunicados, após retirar o aparelho da embalagem. Expirado o período da garantia, quaisquer reparações necessárias estão sujeitas a pagamento.

Âmbito da garantia

O aparelho foi fabricado segundo diretivas de qualidade rigorosas, com o maior cuidado, e testado escrupulosamente antes da sua distribuição. A garantia abrange apenas defeitos de material ou de fabrico. Esta garantia não abrange peças do produto sujeitas ao desgaste normal e que podem, por isso, ser consideradas peças de desgaste, ou danos em peças frágeis, p. ex., interruptores ou peças de vidro.

Esta garantia perde a validade, se o produto for danificado, utilizado incorretamente ou se a manutenção tenha sido realizada indevidamente. Para garantir uma utilização correta do produto, é necessário cumprir todas as instruções contidas no manual de instruções. Ações ou fins de utilização que são desaconselhados, ou para os quais é alertado no manual de instruções, têm de ser impreterivelmente evitados. O produto foi concebido apenas para uso privado e não para uso comercial. A garantia extingue-se em caso de utilização incorreta, uso de força e intervenções que não tenham sido efetuadas pela nossa Filial de Assistência Técnica autorizada.

Procedimento em caso de acionamento da garantia

Para garantir um processamento rápido do seu pedido, siga, por favor, as seguintes instruções:

- Para todos os pedidos de esclarecimento, tenha à mão o talão de compra e o número do artigo (IAN) 516804_2510 como comprovativo da compra.
- O número do artigo consta da capa do manual de instruções (em baixo à esquerda), da placa de características, de uma impressão no produto ou do autocolante na traseira ou lado inferior do produto.
- Caso ocorram falhas de funcionamento ou outros defeitos, contacte primeiro o Serviço de Assistência Técnico, indicado em seguida, **telefonicamente** ou **por e-mail**.
- De seguida, pode enviar gratuitamente o produto registado como defeituoso, incluindo o comprovativo da compra (talão de compra) e indique o defeito e quando este ocorreu, para a morada do Serviço de Assistência Técnica que lhe foi indicada.

12.1. Assistência Técnica

(PT) **Assistência Portugal**
Tel.: 800849000
E-Mail: kompernass@lidl.pt

IAN 516804_2510

12.2. Importador

KOMPERNASS HANDELS GMBH
BURGSTRASSE 21
44867 BOCHUM
ALEMANHA
www.kompernass.com

13. Encomendar peças sobresselentes

Se pretender encomendar peças sobresselentes para este produto, pode fazê-lo comodamente em qualquer altura via Internet, em **www.kompernass.com**.

Digitalize o código QR com o seu smartphone ou tablet. Através deste código QR, acederá diretamente à nossa página Internet, onde é possível encomendar as peças sobresselentes disponíveis.

Nota

- Se tiver problemas com a encomenda online, pode contactar o nosso centro de assistência técnica por telefone ou por e-mail.
- Ao encomendar, indique sempre o número de artigo (IAN) 516804_2510.
- Tenha em atenção que a encomenda online de peças sobresselentes não está disponível para todos os países de envio.

KOMPERNASS HANDELS GMBH
BURGSTRASSE 21
44867 BOCHUM
GERMANY
www.kompernass.com

Last Information Update · Stand der Informationen · Version des informations
Stand van de informatie · Versione delle informazioni · Estado de las informaciones
Estado das informações: 01/ 2026 · Ident.-No.: SMZC500E1-122025-1

IAN 516804_2510

1