LIVARNO

TELESCOPIC INSECT SCREEN
INSEKTENSCHUTZ-TELESKOPFENSTER

GB IE NI MT
TELESCOPIC INSECT SCREEN
Assembly and safety instructions

DE AT BE CH
INSEKTENSCHUTZ-TELESKOPFENSTER
Montage- und Sicherheitshinweise

FR BE CH
MOUSTIQUAIRE DE FENÊTRE
Instructions de montage et consignes de sécurité

NL BE
ALUMINIUM INSECTENWERING-TELESCOOPVENSTER
Montage- en veiligheidsinstructies

ES
MOSQUITERA-VENTANA TELESCÓPICA
Instrucciones de montaje y de seguridad

IT CH MT
ZANZARIERA TELESCOPICA PER FINESTRE
Istruzioni di montaggio e avvertenze di sicurezza

CZ
OCHRANA PROTI HMYZU – TELESKOPICKÁ OKENNÍ ROLETA
Montážní a bezpečnostní pokyny

SK
OKENNÁ ROLETA S OCHRANOU PROTI HMYZU
Montážne a bezpečnostné pokyny

HU
MÉRETRE IGAZÍTHATÓ ROVARVÉDŐHÁLÓ
Szerelési és biztonsági útmutató

PL
MOSKITIERA OKIENNA ZWIJANA
Wskazówki dotyczące montażu i bezpieczeństwa

DK
INSEKTBESKYTTELSESTELESKOPVINDUE
Monterings- og sikkerhedsanvisninger

LT
LANGŲ RITININĖ UŽUOLAIDA NUO VABZDŽIŲ
Montavimo ir saugos nurodymai

LV
IZVELKAMS AIZSARGTĪKLS AR ALUMĪNIJA RĀMI AIZSARDZĪBAI PRET KUKAIŅIEM
Montāžas un drošības instrukcijas

SI
ZAŠČITA ZA MRČES ZA OKNO
Navodila za montažo in varnostni napotki

HR
TELESKOPSKI PROZOR ZA ZAŠTITU OD INSEKATA
Upute za montažu i sigurnosne napomen

RS
ALUMINIJUMSKI OKVIR ZA PROZORE SA ZAŠTITOM OD INSEKATA
Uputstvo za montažu i bezbednosne napomene

BG
ТЕЛЕСКОПИЧЕН ПРОЗОРЕЦ ПРОТИВ НАСЕКОМИ
Указания за монтаж и безопасност

GR
ΜΕ ΣΙΤΑ ΠΡΟΣΤΑΣΙΑΣ ΑΠΟ ΕΝΤΟΜΑ-ΤΗΛΕΣΚΟΠΙΚΟ ΠΑΡΑΘΥΡΟ
Οδηγίες τοποθέτησης και ασφάλειας

IAN 506198_2507
GB DE FR BE NL ES IT CZ SK HU PL DK LT LV SL HR RS BG GR CY

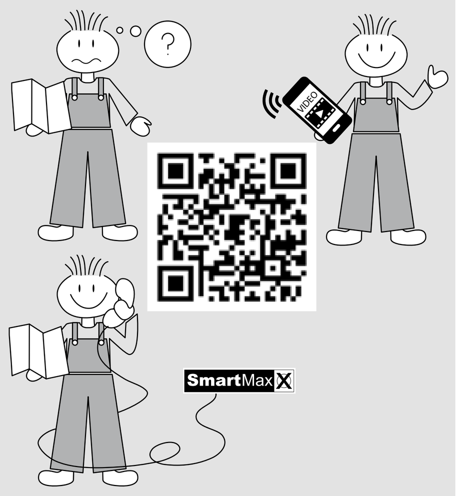

Smartmaxx GmbH
Schulzstraße 2c, 85579 Neubiberg, GERMANY

Information status · Stand der Informationen · Version des informations · Stand van de informatie · Estado de las informaciones · Versione delle informazioni · Stav informací · Stav informácií · Információk állása · Stan informacji · Tilstand af information · Informacijos būsena · Informācija sagatavota · Stanje informacij · Stanje informacija · Stanje informacija · Актуалност на информацията · Έκδοση των πληροφοριών: 09/2025

Ident.-Nr.: 506198 092025-GB/DE/FR/NL/ES/IT/CZ/SK/HU/PL/DK/LT/LV/SI/HR/RS/BG/GR

QA949

GB Required tools DE Benötigtes Werkzeug
FR Outils nécessaires NL Benodigd gereedschap
ES Herramienta necesaria IT Utensili necessari
CZ Potřebné nástroje SK Potrebné náradie
HU Szükséges szerszámok PL Potrzebne narzędzia
DK Værktøj, du skal bruge LT Reikalingi įrankiai
LV Nepieciešamie darbarīki SI Potrebno orodje
HR Potreban alat RS Potreban alat BG Необходими инструменти GR Απαιτούμενα εργαλεία

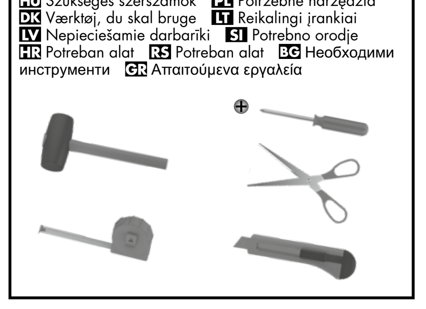

GB IE MT For spare parts orders:
DE AT CH Für Ersatzteilbestellungen:
FR CH BE Pour les commandes de pièces derechange :
NL BE Voor bestellingen van onderdelen:
ES Para pedidos de piezas de recambio:
IT Per ordini di parti di ricambio:
CZ Pro objednávky náhradních dílů:
SK Pre objednávky náhradných dielov:
HU Pótalkatrész rendelés esetén:
PL W przypadku zamówień na części zamienne:
DK For bestillinger af reservedele:
LT Rezerves daļu pasūtījumiem:
LV Rezerves daļu pasūtījumiem:
SI Za naročila rezervnih delov:
HR Za narudžbe rezervnih dijelova:
RS Za porudžbine rezervnih delova:
BG За поръчки на резервни части:
GR Για παραγγελίες ανταλλακτικών:

https://www.smartmaxx.info/c/ersatzteile

GB Contents DE Inhalt FR Conten NL Inhoud
ES Contenido IT Contenuto CZ Obsah
SK Obsah HU Tartalom PL Treść
DK Indhold LT Turinys LV Saturs
SI Vsebina HR Sadržaj RS Sadržaj
BG Съдържание GR Περιεχόμενα

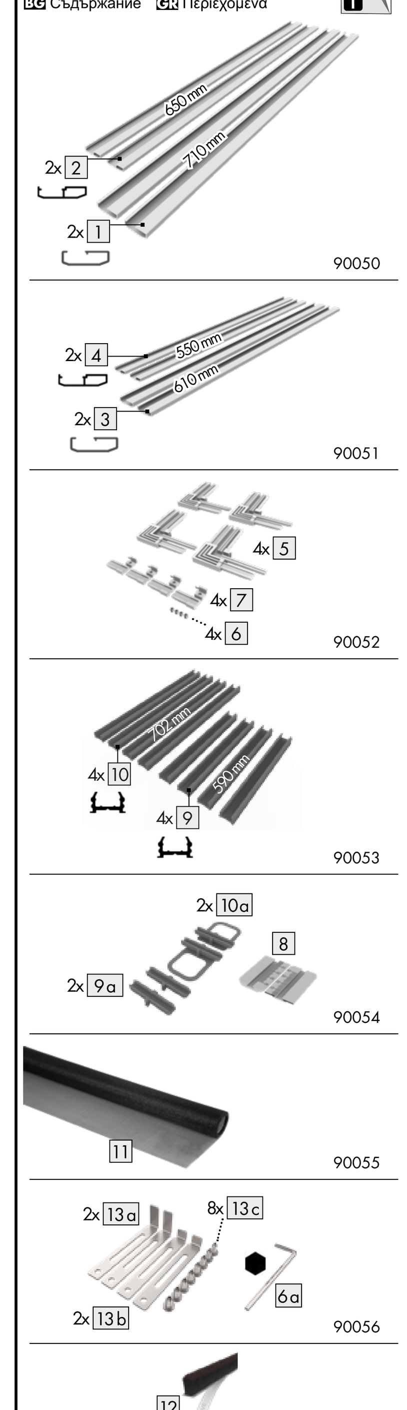

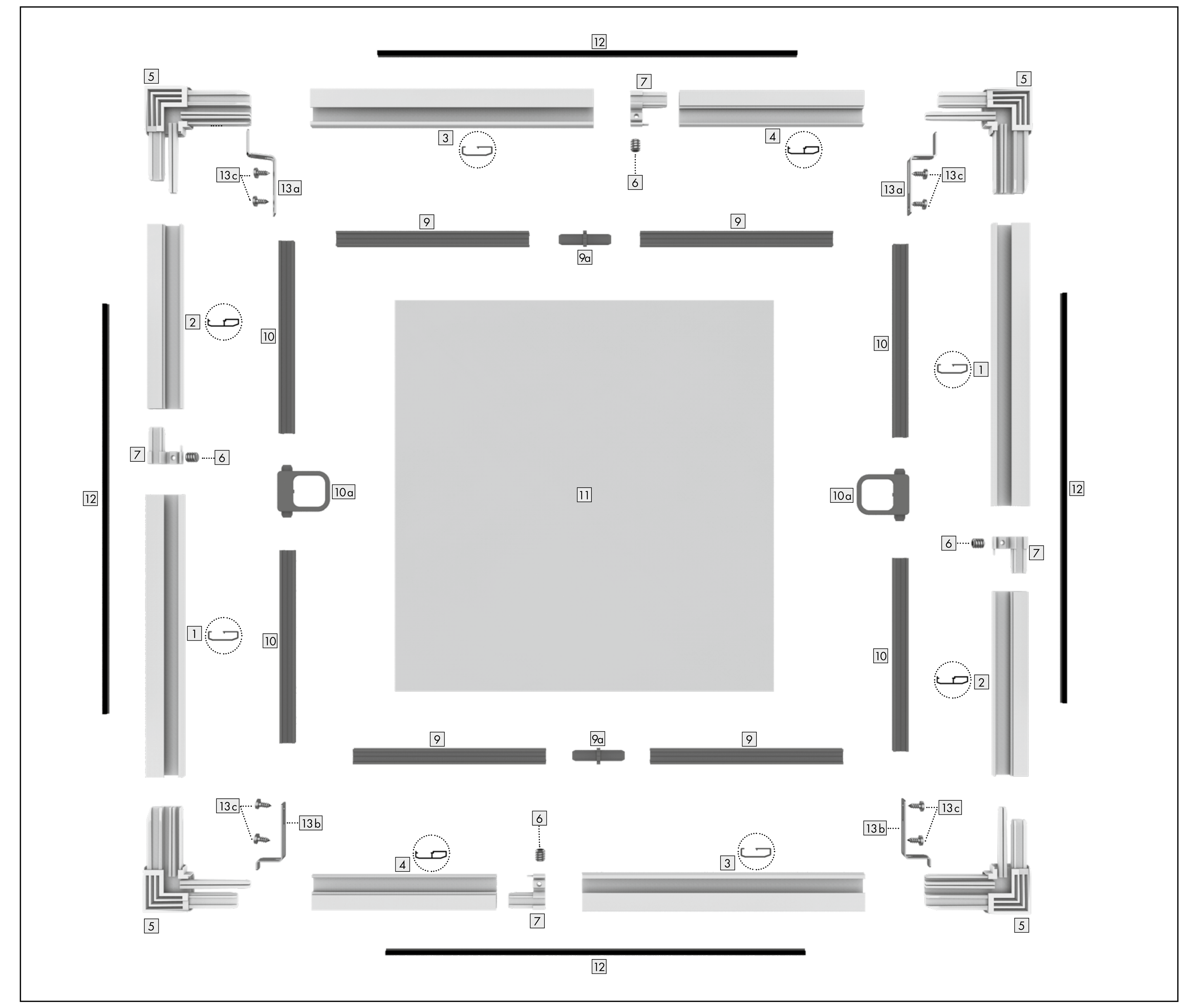

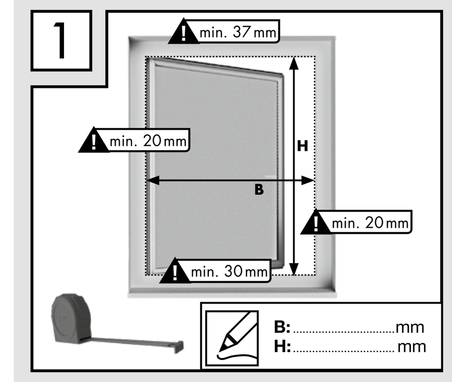

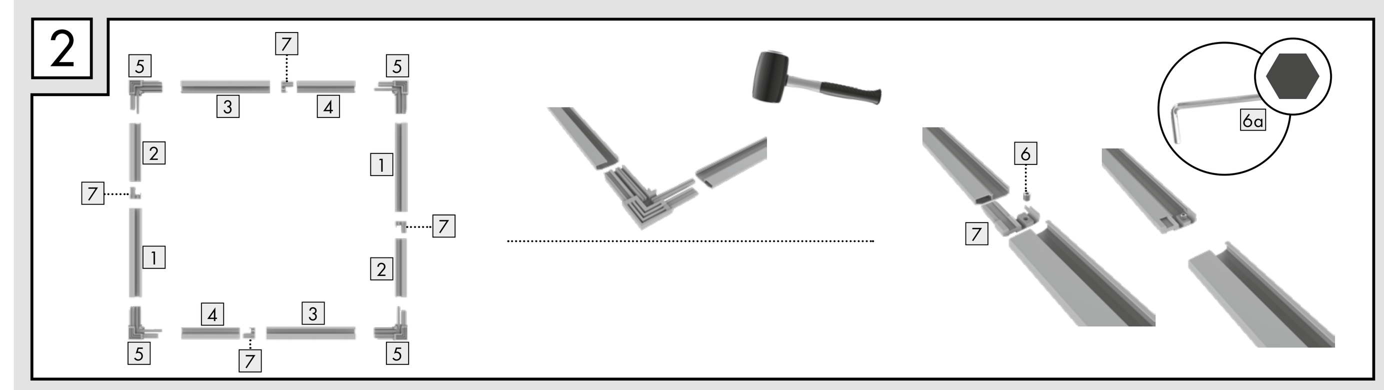

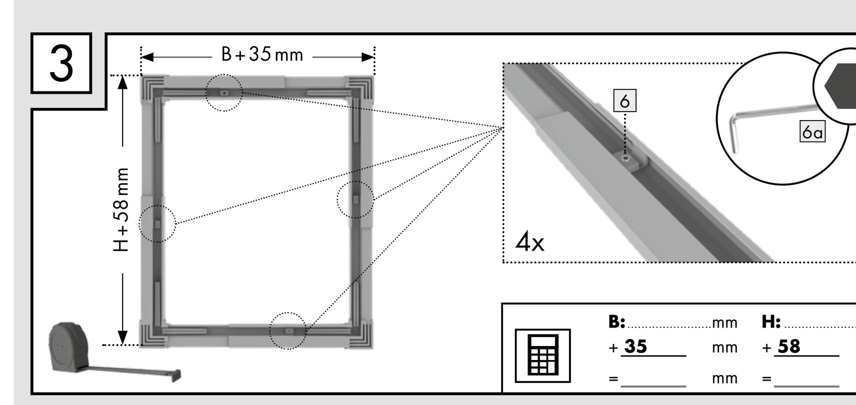

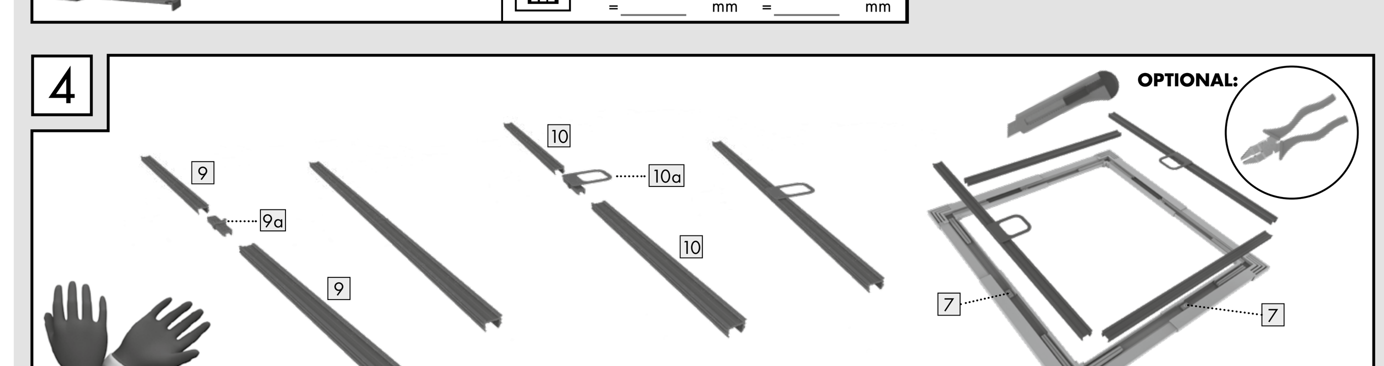

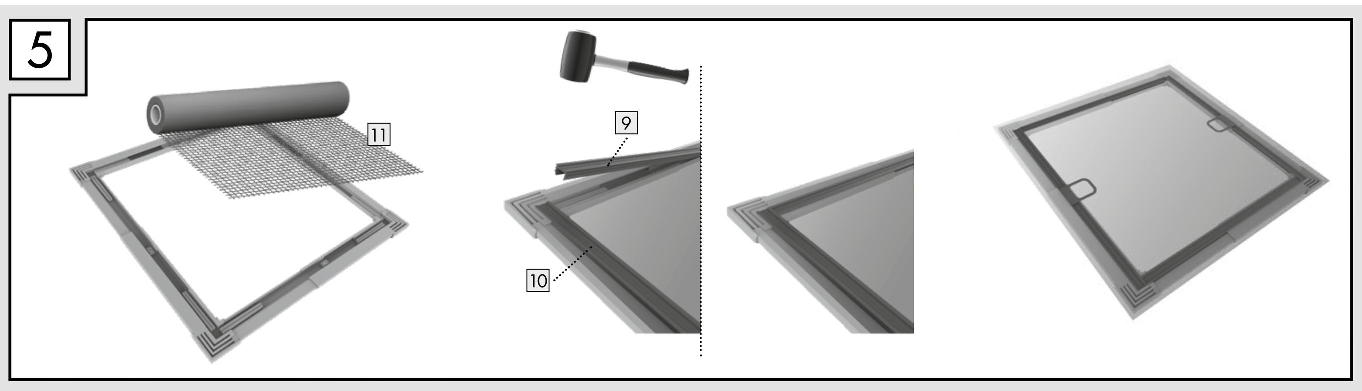

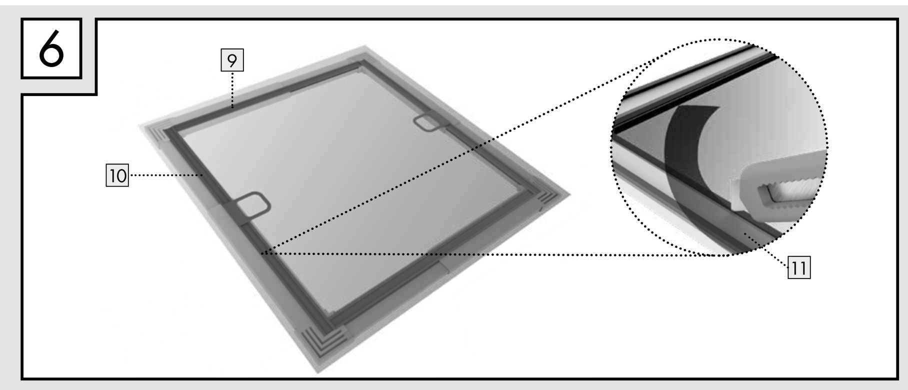

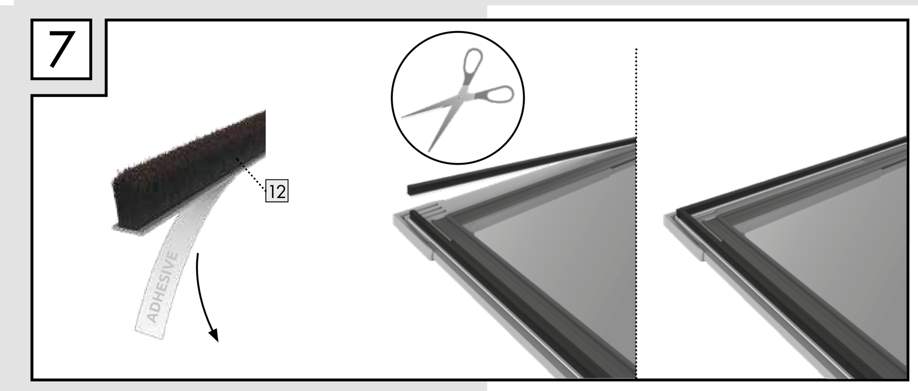

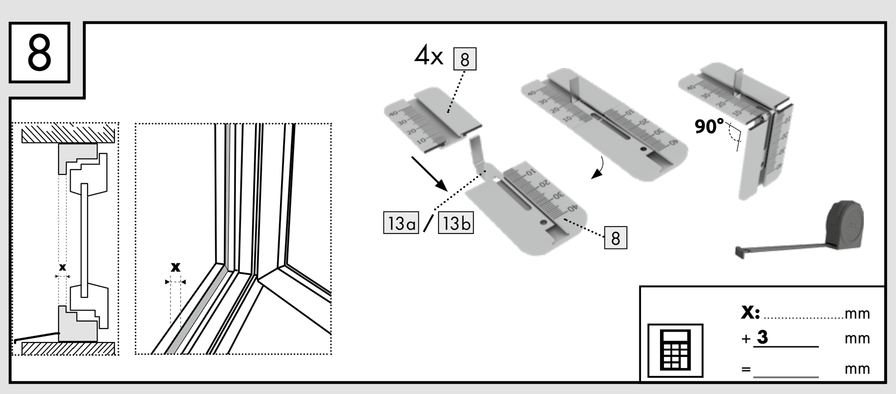

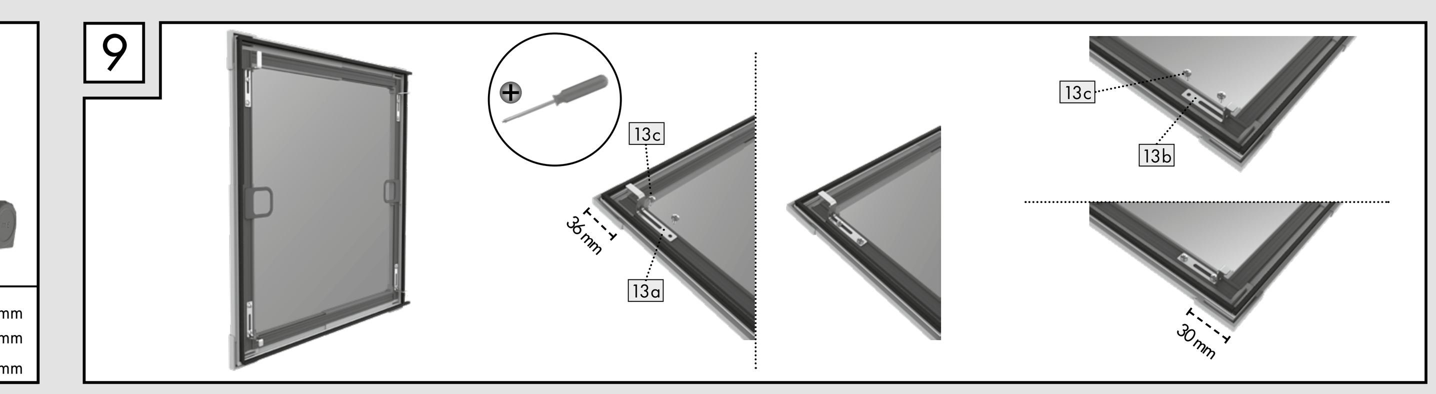

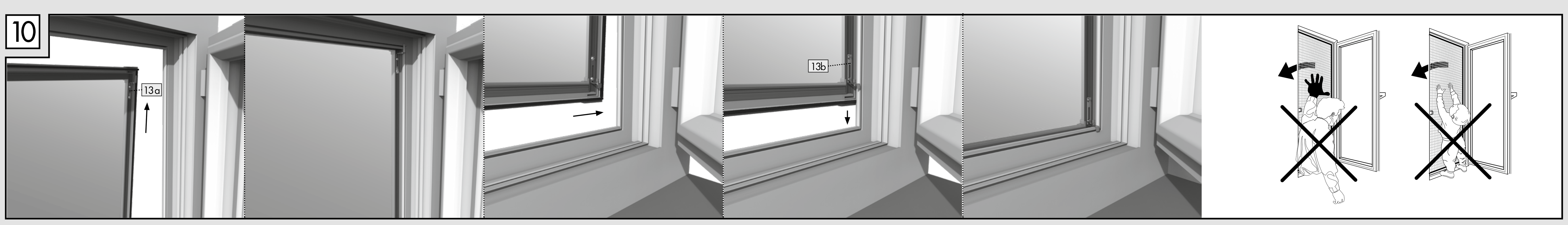

GB 1. Introduction
Congratulations!
You have purchased a high-quality product. Be sure to familiarise yourself with the product before installation and operation. Please read the following installation and safety instructions carefully. Use the product only as described and for the specified areas of application. Keep this manual in a safe place. Please also hand over all documents to third parties when passing on the product.

2. Proper use
This article is intended to provide protection against insects such as flies in private homes. Any use other than the one described above or modifications to the product are not permitted and may result in injury and/or damage to the product. The manufacturer assumes no liability for damage resulting from improper use or caused by assembly. This product is not intended for commercial use. Operation at freezing temperatures may damage the product.

PLEASE ALWAYS CONTACT OUR SERVICE CENTRE FIRST IN CASE OF PROBLEMS OR QUESTIONS ABOUT THE PRODUCT OR THE ASSEMBLY. WE WILL GLADLY HELP YOU OUT.

3. Technical data
Max. **kit dimensions**: 120 x 140 cm
Min. window frame interior dimensions: 64 x 72 mm
Max. window frame interior dimensions: 116 x 134 cm
Installation depth: 12 mm

WHEN UNPACKING, MAKE SURE THAT YOU DO NOT ACCIDENTALLY THROW AWAY ANY MOUNTING MATERIAL. IMMEDIATELY AFTER UNPACKING, CHECK THE PACKAGE TO ENSURE THAT IT IS COMPLETE AND THAT THE PRODUCT AND ALL PARTS ARE IN PERFECT CONDITION. DO NOT INSTALL THE PRODUCT IF THE PACKAGE IS INCOMPLETE.

4. Safety instructions
Warning — Do not lean against the product — Do not leave children unattended — Note

WARNING! LIFE-THREATENING DANGER AND RISK OF INJURY FOR CHILDREN AND TODDLERS!
The packaging and contents pose risks of suffocation, strangulation and injury. Children are not aware of these dangers. The product is not a toy.

WARNING! RISK OF FALLING! LIFE-THREATENING DANGER AND RISK OF INJURY!
Do not lean against the product. This product is not a reliable exit barrier and must not be used as a replacement for a closed window or door. Only attach the product to windows and doors which can be accessed safely. Do not lean out of the window / door or against the product and do not push against the insect screen from inside when attaching, removing or cleaning the product.

CAUTION! RISK OF INJURY!
Incorrect assembly and the use of unsuitable tools can present a risk of injury. Use work gloves if necessary. The product may only be assembled and operated by individuals who have familiarised themselves with the instructions and are able to install the product independently. Incomplete assembly kits or damaged parts may under no circumstances be used for assembly. This could impair the operation and safety of the product. Keep the product and all flammable parts away from heat sources and fire.

5. Assembly
Please pay close attention to the installation instructions (images 1 – 10). Observe the safety instructions!

6. Cleaning and care
- Never use corrosive or abrasive cleaning agents.
- Clean the fabric and frame with a slightly damp lint-free cloth.
- Regularly take the retractable insect screen off the window and clean it thoroughly.
- If necessary, use a mild detergent.

7. Disposal
The packaging is made from environmentally friendly materials. It can be disposed of in local recycling containers. You can find out how to dispose of the used up product by contacting your municipality or town council.

22 PAP

8. Assembly video
You can find an assembly video at:
www.smartmaxx.info

9. Manufacturer / Service
3-year warranty.
For service and warranty claims, please contact:

Smartmaxx GmbH
Schulzstraße 2c, 85579 Neubiberg, GERMANY
Hotline: +49 89 24 42 94 79
E-mail: support.gb@smartmaxx.info

For all inquiries, please be ready to provide the receipt and item number **IAN 506198_2507** as proof of purchase.

10. FAQ
Is this insect repellent product suitable for mounting between window and roller shutter?
Yes, provided that the space between window and roller shutter is sufficient. The corresponding dimensions can be found in the respective product information /technical data.

What can I do if parts are missing from the kit or are faulty?
If you find that a part listed in the scope of delivery is missing or defective, please inform us by sending the item number of your product and the purchase receipt via e-mail to support.gb@smartmaxx.info or use our contact form. Within the warranty period, you will receive a replacement free of charge.

What is important when installing the clamping strips?
The fabric must not be tensioned additionally when mounting the clamping strips. The clamping process causes the fabric to tension itself. Additional tension can cause distortion of the frame.

NB:
Subject to errors, amendments and print errors.
Download the current version of the instructions as a PDF file at www.smartmaxx.info

DE 1. Einleitung
Herzlichen Glückwunsch!
Mit Ihrem Kauf haben Sie sich für ein hochwertiges Produkt entschieden. Machen Sie sich vor der Montage und der ersten Inbetriebnahme mit dem Produkt vertraut. Lesen Sie hierzu aufmerksam die nachfolgende Montageanleitung und die Sicherheitshinweise. Benutzen Sie das Produkt nur wie beschrieben und für die angegebenen Einsatzbereiche. Bewahren Sie diese Anleitung gut auf. Händigen Sie alle Unterlagen bei Weitergabe des Produkts an Dritte ebenfalls mit aus.

2. Bestimmungsgemäßer Gebrauch
Dieser Artikel ist als Schutz gegen Insekten wie Fliegen im privaten Wohnbereich vorgesehen. Eine andere Verwendung als zuvor beschrieben oder eine Veränderung des Produkts ist nicht zulässig und kann zu Verletzungen und/oder Beschädigungen des Produkts führen. Für aus bestimmungswidriger Verwendung entstandene Schäden oder Schäden die durch die Montage entstehen übernimmt der Hersteller keine Haftung. Das Produkt ist nicht für den gewerblichen Einsatz bestimmt. Die Bedienung bei Frost kann das Produkt beschädigen.

BITTE SETZEN SIE SICH BEI PROBLEMEN ODER RÜCKFRAGEN ZUM PRODUKT ODER ZUR MONTAGE IMMER ZUNÄCHST MIT UNSERER SERVICESTELLE IN VERBINDUNG. WIR HELFEN IHNEN GERNE WEITER.

3. Technische Daten
Max. Bausatzmaß: 120 x 140 cm
Min. Innenmaß des Fensterrahmens: 64 x 72 mm
Max. Innenmaß des Fensterrahmens: 116 x 134 cm
Einbautiefe: 12 mm

ACHTEN SIE BEIM AUSPACKEN DARAUF, DASS SIE NICHT VERSEHENTLICH MONTAGEMATERIAL WEGWERFEN. KONTROLLIEREN SIE UNMITTELBAR NACH DEM AUSPACKEN DEN LIEFERUMFANG AUF VOLLSTÄNDIGKEIT SOWIE DEN EINWANDFREIEN ZUSTAND DES PRODUKTS UND ALLER TEILE. MONTIEREN SIE DAS PRODUKT KEINESFALLS, WENN DER LIEFERUMFANG NICHT VOLLSTÄNDIG IST.

4. Sicherheitshinweise
Warnung — Anlehnen verboten — Kinder nicht unbeaufsichtigt lassen — Hinweis

WARNUNG! LEBENS- UND UNFALLGEFAHR FÜR KLEINKINDER UND KINDER!
Erstickungs-, Strangulations- und Verletzungsgefahr durch Verpackungsbestandteile und Inhalt. Kinder sind sich dieser Gefahren nicht bewusst. Das Produkt ist kein Spielzeug.

WARNUNG! (AB-)STURZGEFAHR! LEBENS- UND UNFALLGEFAHR!
Lehnen Sie sich nicht gegen das Produkt. Dieses Produkt stellt keine belastbare Austrittsbarriere dar und darf nicht als Ersatz für ein geschlossenes Fenster bzw. eine geschlossene Tür verwendet werden. Bringen Sie das Produkt nur an gefahrlos zugänglichen Fenstern und Türen an. Lehnen Sie sich beim Anbringen, Demontieren oder Reinigen des Produkts nicht aus dem Fenster / der Tür oder gegen das Produkt und drücken Sie nicht von Innen gegen das Insektenschutzgitter.

VORSICHT! VERLETZUNGSGEFAHR!
Es besteht Verletzungsgefahr durch unsachgemäße Montage und bei der Verwendung von Werkzeug. Verwenden Sie gegebenenfalls Arbeitshandschuhe. Die Montage und Bedienung dürfen nur von Personen durchgeführt werden, die sich mit der Anleitung vertraut gemacht haben und es selbstständig montieren können. Unvollständige Bausätze bzw. beschädigte Teile dürfen keinesfalls zur Montage verwendet werden. Funktion und Sicherheit können dadurch beeinträchtigt werden. Halten Sie das Produkt und sämtliche brennbaren Teile von Hitzequellen und Feuer fern.

Verpackung aufbewahren, enthält wichtige Informationen.

5. Montage
Bitte folgen Sie strikt der Montageanleitung (Bild 1 – 10). Beachten Sie die Sicherheitshinweise!

6. Reinigung und Pflege
- Verwenden Sie keinesfalls ätzende oder scheuernde Reinigungsmittel.
- Reinigen Sie Gewebe und Rahmen mit einem fusselfreien, leicht angefeuchteten Tuch.
- Nehmen Sie das Insektenschutz-Fenster in regelmäßigen Abständen aus dem Fenster und reinigen Sie es gründlich.
- Verwenden Sie ggf. ein mildes Reinigungsmittel.

7. Entsorgung
Die Verpackung besteht aus umweltfreundlichen Materialien. Entsorgen Sie diese in den örtlichen Recyclingbehältern. Möglichkeiten zur Entsorgung des ausgedienten Produkts erfahren Sie bei Ihrer Gemeinde oder Stadtverwaltung.

22 PAP

8. Montagevideo
Ein Montagevideo finden Sie unter:
www.smartmaxx.info

9. Hersteller / Service
3 Jahre Garantie.
Bei Service und Garantiefall kontaktieren Sie:

Smartmaxx GmbH
Schulzstraße 2c, 85579 Neubiberg, GERMANY
Hotline: +49 89 678 45 06 22
E-Mail: DE: support.de@smartmaxx.info
AT: support.at@smartmaxx.info
CH: support.ch@smartmaxx.info

Bitte halten Sie für alle Anfragen den Kassenbon und die Artikelnummer **IAN 506198_2507** als Nachweis für den Kauf bereit.

10. FAQ
Eignet sich der Insektenschutz Artikel zur Montage zwischen Fenster und Rollladen?
Ja, sofern der Zwischenraum zwischen Fenster und Rollladen ausreichend ist. Die entsprechenden Maße finden Sie in den jeweiligen Produktangaben / technischen Daten.

Was tun, wenn Teile im Bausatz fehlen/defekt sind?
Stellen Sie fest, dass ein im Lieferumfang aufgeführtes Teil fehlt oder defekt ist, teilen Sie uns dieses unter Übermittlung der Artikelnummer Ihres Produkts und des Kaufbeleges via E-Mail an support.de@smartmaxx.info / support.at@smartmaxx.info / support.ch@smartmaxx.info mit oder nutzen Sie unser Kontaktformular. Sie erhalten innerhalb der Gewährleistungszeit umgehend kostenlos Ersatz.

Was ist beim Anbringen der Klemmleisten zu beachten?
Das Gewebe darf bei der Montage der Klemmleisten nicht zusätzlich gespannt werden. Durch den Klemmvorgang spannt sich das Gewebe von selbst. Zusätzliche Spannung kann zu einem Verzug des Rahmens führen.

Hinweis:
Irrtümer, Änderungen und Druckfehler vorbehalten.
Aktuelle Version der Anleitung als PDF Download unter www.smartmaxx.info

FR 1. Introduction
Félicitations !
Vous venez d'acquérir un produit de haute qualité. Familiarisez-vous avec le produit avant le montage et la première mise en service. Veuillez lire attentivement les instructions de montage ci-dessous et les consignes de sécurité. Utilisez le produit uniquement de la manière décrite et dans les domaines d'utilisation indiqués. Conservez ce manuel. En cas de transmission du produit à des tiers, remettez-leur l'ensemble des documents.

2. Utilisation conforme
Ce produit a une fonction de protection contre les insectes, comme les mouches, dans les espaces intérieurs privés. Toute autre utilisation que celle décrite ou toute modification du produit est interdite et pourrait entraîner des blessures et/ou des dommages au produit. Le fabricant ne pourra en aucun cas être tenu responsable des dommages causés par une utilisation non conforme ou lors de la procédure de montage. Le produit n'est pas destiné à un usage commercial. Toute utilisation de ce produit dans des conditions de gel risque de l'endommager.

EN CAS DE PROBLÈME OU DE QUESTION CONCERNANT LE PRODUIT OU LE MONTAGE, VEUILLEZ TOUJOURS CONTACTER NOTRE CENTRE DE SERVICE EN PREMIER LIEU. NOUS RESTONS À VOTRE DISPOSITION POUR VOUS AIDER.

3. Caractéristiques techniques
Dimensions max. du kit de montage : 120 x 140 cm
Dimensions intérieures min. du cadre de fenêtre : 64 x 72 cm
Dimensions intérieures max. du cadre de fenêtre : 116 x 134 cm
Profondeur : 12 mm

EN DÉBALLANT LE PRODUIT, VEILLEZ À NE PAS JETER PAR MÉGARDE DES ÉLÉMENTS DU MATÉRIEL DE MONTAGE. AU DÉBALLAGE, CONTRÔLEZ L'EXHAUSTIVITÉ ET L'ÉTAT IRRÉPROCHABLE DU PRODUIT ET DE TOUS LES COMPOSANTS CONTENUS DANS LA LIVRAISON. N'ASSEMBLEZ PAS LE PRODUIT SI LA LIVRAISON N'EST PAS COMPLÈTE.

4. Consignes de sécurité
Avertissement — Ne vous appuyez pas sur le produit — Ne laissez pas les enfants utiliser le produit sans surveillance — Remarque

AVERTISSEMENT ! DANGER DE MORT ET D'ACCIDENT POUR LES NOURRISSONS ET LES ENFANTS !
Certains éléments d'emballage et son contenu présentent des risques d'étouffement, de strangulation ou de blessure. Les enfants n'ont pas conscience de ces dangers. Ce produit n'est pas un jouet.

AVERTISSEMENT ! RISQUE DE CHUTE ! DANGER DE MORT ET D'ACCIDENT !
Ne vous appuyez pas sur le produit. Ce produit ne constitue pas une barrière résistante et ne doit pas être utilisé pour remplacer une fenêtre ou une porte fermée. Ne fixez le produit que sur des portes et des fenêtres accessibles sans danger depuis l'extérieur. Lors de la pose, du démontage ou du nettoyage du produit, ne vous penchez pas par la fenêtre/la porte ou contre le produit et n'appuyez pas de l'intérieur contre la moustiquaire.

ATTENTION ! RISQUE DE BLESSURES !
Le montage et l'utilisation d'outils non conformes présentent un risque de blessure. Le cas échéant, utilisez des gants de travail. Le montage et l'utilisation ne doivent être effectués que par des personnes qui ont pris connaissance des instructions et qui sont en mesure de monter le produit seules. Des jeux de montage incomplets ou des pièces endommagées ne doivent en aucun cas être utilisés pour le montage. Leur utilisation risquerait de nuire au bon fonctionnement du produit et de présenter des risques de sécurité. Gardez le produit et toute pièce inflammable à distance des sources de chaleur et des flammes.

5. Montage
Veuillez suivre strictement les instructions de montage (Illustrations 1 – 10). Respectez les consignes de sécurité !

6. Nettoyage et entretien
- N'utilisez pas de produits d'entretien agressifs ou abrasifs.
- Nettoyez la toile et le cadre à l'aide d'un chiffon non pelucheux, légèrement humide.
- Retirez la moustiquaire pour fenêtre à intervalles réguliers pour la nettoyer en profondeur.
- Utilisez si besoin un produit d'entretien doux.

7. Élimination
L'emballage est composé de matériaux respectueux de l'environnement. Éliminez-le dans les conteneurs de recyclage à votre disposition. Vous obtiendrez plus d'informations sur les possibilités d'éliminer le produit usagé auprès de votre commune ou de votre municipalité.

22 PAP

DONNEZ OU RECYCLEZ — ASSOCIATION OU MAGASIN OU DÉCHÈTERIE
Adresses sur quefairedemesdechets.fr

8. Vidéo de montage
Une vidéo de montage est disponible à l'adresse suivante :
www.smartmaxx.info

9. Fabricant / Service
3 ans de garantie.
En cas de demande SAV ou pour faire valoir la garantie, contactez :

Smartmaxx GmbH
Schulzstraße 2c, 85579 Neubiberg, ALLEMAGNE
Assistance téléphonique : +49 89 24 42 94 79
E-mail : FR : support.fr@smartmaxx.info
BE : support.be@smartmaxx.info

Pour toute question, veuillez préparer le ticket de caisse et la référence de l'article **IAN 506198_2507** faisant office de preuve d'achat.

Valable pour la France :
Article L217-16 du Code de la consommation
Lorsque l'acheteur demande au vendeur, pendant le cours de la garantie commerciale qui lui a été consentie lors de l'acquisition ou de la réparation d'un bien meuble, une remise en état couverte par la garantie, toute période d'immobilisation d'au moins sept jours vient s'ajouter à la durée de la garantie qui restait à courir. Cette période court à compter de la demande d'intervention de l'acheteur ou de la mise à disposition pour réparation du bien en cause, si cette mise à disposition est postérieure à la demande d'intervention.

Indépendamment de la garantie commerciale souscrite, le vendeur reste tenu des défauts de conformité du bien et des vices rédhibitoires dans les conditions prévues aux articles L217-4 à L217-13 du Code de la consommation et aux articles 1641 à 1648 et 2232 du Code Civil.

Article L217-4 du Code de la consommation
Le vendeur livre un bien conforme au contrat et répond des défauts de conformité existant lors de la délivrance. Il répond également des défauts de conformité résultant de l'emballage, des instructions de montage ou de l'installation lorsque celle-ci a été mise à sa charge par le contrat ou a été réalisée sous sa responsabilité.

Article L217-5 du Code de la consommation
Le bien est conforme au contrat :
1° S'il est propre à l'usage habituellement attendu d'un bien semblable et, le cas échéant :
- s 'il correspond à la description donnée par le vendeur et posséder les qualités que celui-ci a présentées à l'acheteur sous forme d'échantillon ou de modèle ;
- s 'il présente les qualités qu'un acheteur peut légitimement attendre eu égard aux déclarations publiques faites par le vendeur, par le producteur ou par son représentant, notamment dans la publicité ou l'étiquetage ;
2°Ou s'il présente les caractéristiques définies d'un commun accord par les parties ou être propre à tout usage spécial recherché par l'acheteur, porté à la connaissance du vendeur et que ce dernier a accepté.

Article L217-12 du Code de la consommation
L'action résultant du défaut de conformité se prescrit par deux ans à compter de la délivrance du bien.

Article 1641 du Code civil
Le vendeur est tenu de la garantie à raison des défauts cachés de la chose vendue qui la rendent impropre à l'usage auquel on la destine, ou qui diminuent tellement cet usage que l'acheteur ne l'aurait pas acquise, ou n'en aurait donné qu'un moindre prix, s'il les avait connus.

Article 1648 1er alinéa du Code civil
L'action résultant des vices rédhibitoires doit être intentée par l'acquéreur dans un délai de deux ans à compter de la découverte du vice.

10. FAQ
Est-il possible de monter la moustiquaire entre une fenêtre et un store ?
Oui, à condition que l'espace disponible entre la fenêtre et le store soit suffisant. Les dimensions correspondantes sont indiquées dans les données techniques / caractéristiques du produit.

Que faire lorsque des pièces du kit sont manquantes / défectueuses ?
Si vous constatez l'absence ou la défaillance d'une pièce indiquée dans le contenu de la livraison, veuillez nous en informer par e-mail à l'adresse support.fr@smartmaxx.info en indiquant la référence de l'article de votre produit et en joignant la preuve d'achat, ou veuillez utiliser notre formulaire de contact. Si votre produit est toujours sous garantie, votre article sera immédiatement remplacé gratuitement.

À quoi dois-je faire attention lors du montage des baguettes ?
Lors du montage des baguettes, le tissu ne doit pas être trop tendu. Le tissu se tendra de lui-même lors du serrage. Une tension trop importante risque d'entraîner une déformation du cadre.

Remarque :
Sous réserve d'erreurs, de modifications et de fautes d'impression. Version actuelle des instructions disponible en téléchargement au format PDF à l'adresse www.smartmaxx.info

NL 1. Inleiding
Hartelijk gefeliciteerd!
Met uw aanschaf hebt u gekozen voor een hoogwaardig product. Zorg voor de montage en de eerste inbedrijfstelling dat u het product goed kent. Lees hiertoe aandachtig de onderstaande montagehandleiding en de veiligheidsinstructies. Gebruik het product alleen zoals omschreven en voor de vermelde toepassingen. Bewaar deze handleiding zorgvuldig. Overhandig ook alle documentatie wanneer u het product aan derden geeft.

2. Beoogd gebruik
Dit artikel is bedoeld als bescherming tegen insecten zoals vliegen in particuliere woonruimten. Een ander gebruik dan hierboven beschreven of een wijziging van het product, is niet toegestaan en kan leiden tot letsels en/of beschadiging van het product. Voor schade die het gevolg is van een ongeoorloofd gebruik of van een foutieve montage aanvaardt de fabrikant geen aansprakelijkheid. Het product is niet bestemd voor commerciële toepassingen. De bediening bij vorst kan het product beschadigen.

NEEM BIJ PROBLEMEN OF VRAGEN OVER HET PRODUCT OF DE MONTAGE ZO SNEL MOGELIJK CONTACT OP MET ONZE KLANTENSERVICE. WE ZIJN U GRAAG VAN DIENST.

3. Technische gegevens
Max. afm. montageset: 120 x 140 cm
Min. binnenmaat van het raamkozijn: 64 x 72 mm
Max. binnenmaat van het raamkozijn: 116 x 134 cm
Montagediepte: 12 mm

ZORG DAT U BIJ HET UITPAKKEN GEEN MONTAGEMATERIAAL WEGGOOIT. CONTROLEER ONMIDDELLIJK NA HET UITPAKKEN OF ALLE ONDERDELEN ZIJN MEEGELEVERD EN OF HET PRODUCT EN DE COMPONENTEN IN ONBERISPELIJKE TOESTAND VERKEREN. MONTEER HET PRODUCT NOOIT WANNEER NIET ALLE ONDERDELEN ZIJN MEEGELEVERD.

4. Veiligheidsinstructies
Waarschuwing — Leunen verboden — Kinderen niet zonder toezicht laten — Aanwijzing

WAARSCHUWING! RISICO OP ERNSTIGE ONGEVALLEN EN LEVENSGEVAAR VOOR BABY'S EN KINDEREN!
Gevaar voor verstikking, wurging en letsel door onderdelen en verpakking. Kinderen zijn zich niet van deze gevaren bewust. Het product is geen speelgoed.

WAARSCHUWING! VALGEVAAR! RISICO OP ERNSTIGE ONGEVALLEN EN LEVENSGEVAAR!
Leun niet tegen het product. Dit product is geen belastbare barrière en mag niet gebruikt worden als vervanging voor een gesloten raam of deur. Breng het product enkel aan bij ramen en deuren die zonder gevaar toegankelijk zijn. Wanneer u het product aanbrengt, demonteert of reinigt, leun dan niet uit het raam/deur of tegen het product, en druk niet van binnenuit tegen de insectenwering.

VOORZICHTIG! LETSELGEVAAR!
Er bestaat letselgevaar in geval van een verkeerde montage of gebruik van gereedschap. Draag zo nodig veiligheidshandschoenen. De montage en bediening mogen enkel worden uitgevoerd door personen die zich vertrouwd hebben gemaakt met de handleiding en het product zelfstandig kunnen monteren. Onvolledige bouwpakketten of beschadigde onderdelen mogen in geen geval worden gebruikt voor de montage. De werking en veiligheid kunnen daardoor in gevaar komen. Houd het product en alle brandbare delen weg van vuur en warmtebronnen.

5. Montage
Volg nauwlettend de montagehandleiding (afb. 1 – 10). Neem de veiligheidsinstructies in acht.

6. Reiniging en onderhoud
- Gebruik geen bijtende of schurende schoonmaakmiddelen.
- Reinig het gaas en het frame met een stofvrije, iets vochtige doek.
- Neem de insectenhor regelmatig uit het raamkozijn om deze grondig schoon te maken.
- Gebruik eventueel een mild schoonmaakmiddel.

7. Afvalverwijdering
De verpakking bestaat uit milieuvriendelijke materialen. Dit afval kunt u afgeven bij uw plaatselijke recyclingpunt. Hoe u het product na beëindiging van het gebruik als afval kunt verwijderen, kunt u opvragen bij uw gemeente- of stadsbestuur.

22 PAP

8. Montagevideo
Een montagevideo vindt u onder:
www.smartmaxx.info

9. Producent / Service
3 jaar garantie
Neem voor service en aanspraak op garantie contact op met:

Smartmaxx GmbH
Schulzstraße 2c, DE-85579 Neubiberg, DUITSLAND
Hotline: +49 89 24 42 94 79
E-mail: NL : support.nl@smartmaxx.info
BE : support.be@smartmaxx.info

Houd bij al uw aanvragen de kassabon en het artikelnummer **IAN 506198_2507** binnen handbereik als bewijs van aankoop.

10. Vaak gestelde vragen
Is de insectenhor geschikt voor montage tussen het raam en een rolluik?
Ja, voor zover de tussenruimte tussen raam en rolluik voldoende groot is. De betreffende afmetingen vindt u in de specifieke product- en/of technische gegevens.

Wat moet ik doen als er onderdelen in het bouwpakket ontbreken / defect zijn?
Wanneer u constateert dat een meegeleverd onderdeel ontbreekt of defect is, stel ons hiervan dan op de hoogte door het artikelnummer van uw product en het bewijs van aankoop per e-mail te verzenden aan: support.nl@smartmaxx.info / support.be@smartmaxx.info of maak hiervoor gebruik van ons contactformulier. U ontvangt binnen de garantietermijn onmiddellijk een gratis vervangend onderdeel.

Waarop moet worden gelet bij het aanbrengen van de klemprofielen?
Het horrengaas mag bij de aanbrenging van de klemprofielen niet extra gespannen worden. Door het vastklemmen spant het gaas zich vanzelf. Extra spanning kan leiden tot vervorming van het frame.

Aanwijzing:
Vergissingen, wijzigingen en drukfouten voorbehouden.
De actuele versie van de handleiding kunt u als pdf downloaden op www.smartmaxx.info

ES 1. Introducción
¡Enhorabuena!
Ha decidido usted comprar un producto de calidad. Familiarícese con el producto antes de montarlo y utilizarlo por primera vez. Además, lea detenidamente las siguientes instrucciones de montaje e indicaciones de seguridad. Utilice el producto únicamente tal y como se describe y para los usos que se indican. Guarde debidamente estas instrucciones. Así mismo, si entregase este producto a un tercero, hágale entrega de toda la documentación.

2. Uso adecuado
Este artículo se ha concebido para utilizarse como protección contra insectos, tales como moscas, en entornos domésticos. No está permitido darle un uso distinto al que se ha descrito anteriormente o modificar el producto y ello puede provocar lesiones o dañar el producto. El fabricante no se hace responsable por los daños que pudieran derivarse de su uso indebido o de su montaje. El producto no está destinado al uso industrial. Utilizar el producto cuando haya heladas podría deteriorarlo.

SI TIENE ALGÚN PROBLEMA O CONSULTA SOBRE EL PRODUCTO O SU MONTAJE, LE ROGAMOS QUE PRIMERAMENTE SE PONGA EN CONTACTO CON NUESTRO CENTRO DE ASISTENCIA TÉCNICA. LE AYUDAREMOS CON MUCHO GUSTO.

3. Datos técnicos
Medidas máx. del kit: 120 × 140 cm
Dimensión interna mín. del marco de la ventana: 64 × 72 mm
Dimensión interna máx. del marco de la ventana: 116 × 134 cm
Profundidad de instalación: 12 mm

AL DESEMBALARLO, ASEGÚRESE DE NO TIRAR MATERIAL DE MONTAJE POR ACCIDENTE. NADA MÁS DESEMBALARLO, COMPRUEBE QUE ESTÉ INCLUIDO TODO EL MATERIAL Y QUE TODAS LAS PARTES DEL PRODUCTO SE ENCUENTREN EN PERFECTO ESTADO. SI EL MATERIAL SUMINISTRADO ESTUVIESE INCOMPLETO, BAJO NINGÚN CONCEPTO DEBERÁ PROCEDER A SU MONTAJE.

4. Indicaciones de seguridad
Advertencia — Prohibido apoyarse aquí — No dejar a los niños sin supervisión — Nota

¡AVISO! ¡PELIGRO DE MUERTE Y DE ACCIDENTE PARA NIÑOS!
Peligro de asfixia, estrangulación y lesiones por los componentes del embalaje y su contenido. Los niños no son conscientes de dichos peligros. El producto no es ningún juguete.

¡AVISO! ¡PELIGRO DE CAÍDA! ¡PELIGRO DE ACCIDENTE Y MUERTE!
No se apoye en el producto. Este producto no es una barrera contra salida de carga y no se debe utilizar como sustituto de una ventana o puerta cerrada. Coloque el producto únicamente en ventanas y puertas cuyo acceso no sea peligroso. Al montar, desmontar o limpiar el producto, no se apoye en la ventana/puerta o en el producto y no presione la mosquitera desde el interior.

¡ATENCIÓN! ¡PELIGRO DE LESIONES!
Existe riesgo de lesiones debido a un montaje incorrecto y al uso de herramientas. Dado el caso, utiliza guantes de trabajo. Solo lo deben montar y manejar personas que estén familiarizadas con las instrucciones y que puedan montar el producto de forma autónoma. Los kits de construcción incompletos y las piezas deterioradas no deben utilizarse en el montaje bajo ningún concepto. Ello podría afectar negativamente a su función y seguridad. Mantenga el producto y todas las piezas inflamables lejos de fuentes de calor y del fuego.

5. Montaje
Le rogamos que siga detenidamente las instrucciones de montaje (imagen 1–10). ¡Siga las indicaciones de seguridad!

6. Limpieza y mantenimiento
- No utilice nunca productos de limpieza cáusticos o abrasivos.
- Limpie la malla y el marco con un paño ligeramente humedecido que no suelte pelusa.
- Retire periódicamente la mosquitera de la ventana y límpiela a fondo.
- En caso necesario utilice un producto de limpieza suave.

7. Eliminación
El embalaje está hecho de materiales que no dañan al medioambiente. Elimínelos en los contenedores para reciclaje de su localidad. En su comunidad o ayuntamiento le informarán acerca de las posibilidades para eliminar el producto ya usado.

22 PAP — ES/PT AZUL

8. Vídeo del montaje
Encontrará un vídeo explicativo del montaje en:
www.smartmaxx.info

9. Fabricante / asistencia técnica
3 años de garantía.
En caso de necesitar asistencia técnica o para cualquier cuestión relacionada con la garantía, póngase en contacto con:

Smartmaxx GmbH
Schulzstraße 2c, 85579 Neubiberg, ALEMANIA
Línea directa: +49 89 24 42 94 79
Correo electrónico: support.es@smartmaxx.info

Tenga a mano el tique de compra y el número de artículo **IAN 506198_2507** como acreditación de la compra para cualquier consulta.

10. Preguntas frecuentes
¿La mosquitera puede montarse entre la ventana y las persianas?
Sí, siempre y cuando haya suficiente espacio entre la ventana y la persiana. Encontrará las medidas correspondientes en la información o los datos técnicos del producto en cuestión.

¿Qué debo hacer si en el material suministrado falta alguna pieza o hay piezas defectuosas?
Si comprobase que alguna de las piezas incluidas en el material suministrado faltase o fuese defectuosa, háganoslo saber enviando un correo electrónico a support.es@smartmaxx.info indicando el número de artículo de su producto y adjuntando el justificante de compra, o bien, a través de nuestro formulario de contacto. Dentro del periodo de garantía recibirá un recambio inmediata y gratuitamente.

¿Qué hay que tener en cuenta al colocar las varillas de sujeción?
Al montar las varillas de sujeción, el tejido no debe tensarse adicionalmente. El tejido se tensa por sí mismo durante el proceso de sujeción. Una tensión adicional puede provocar una deformación del marco.

Observación:
Sujeto a errores, modificaciones y errores de imprenta.
Puede descargar la versión actualizada en formato PDF en www.smartmaxx.info

IT 1. Introduzione
Congratulazioni!
Acquistando questo articolo avete scelto un prodotto di alta qualità. Si prega di familiarizzare con il prodotto prima del montaggio e della prima messa in funzione. Leggere attentamente le seguenti istruzioni di montaggio e le avvertenze di sicurezza. Utilizzare il prodotto soltanto come descritto ed esclusivamente per gli scopi designati. Conservare con cura queste istruzioni. In caso di cessione del prodotto a terzi, consegnare anche tutta la documentazione.

2. Utilizzo conforme alla destinazione d'uso
Questo articolo è designato come protezione da insetti quali mosche in ambito domestico. Un altro utilizzo diverso da quello descritto o una modifica del prodotto non sono consentiti e possono provocare lesioni e/o danni al prodotto. Il produttore non si assume alcuna responsabilità per danni derivanti da un utilizzo non conforme alla destinazione d'uso o dal montaggio. Il prodotto non è destinato all'uso commerciale. Il prodotto può subire danni se utilizzato in presenza di gelo.

PER PROBLEMI O DOMANDE RELATIVI AL PRODOTTO O AL MONTAGGIO, VI PREGHIAMO DI CONTATTARE SEMPRE IL NOSTRO SERVIZIO DI ASSISTENZA. SAREMO SEMPRE A VOSTRA DISPOSIZIONE.

3. Dati tecnici
Dimensioni massime kit di montaggio: 120 x 140 cm
Dimensioni interne minime del telaio della finestra: 64 x 72 mm
Dimensioni interne massime del telaio della finestra: 116 x 134 cm
Profondità di incasso: 12 mm

AL DISIMBALLAGGIO DEL PRODOTTO FARE ATTENZIONE A NON GETTARE PER ERRORE IL MATERIALE DI MONTAGGIO. CONTROLLARE IL PRODOTTO SUBITO DOPO AVERLO DISIMBALLATO E VERIFICARE CHE IL CONTENUTO DELLA FORNITURA SIA COMPLETO E LE CONDIZIONI DEL PRODOTTO E DI TUTTI GLI ALTRI PEZZI SIANO REGOLARI. NON MONTARE ASSOLUTAMENTE IL PRODOTTO SE IL CONTENUTO DELLA FORNITURA NON È COMPLETO.

4. Avvertenze di sicurezza
Attenzione — Vietato appoggiarsi — Non lasciare incustoditi i bambini — Nota

ATTENZIONE! PERICOLO DI MORTE O INFORTUNIO PER NEONATI E BAMBINI!
Rischio di soffocamento, strangolamento e lesioni dovuto ai componenti e al contenuto della confezione. I bambini non sono consapevoli di questi pericoli. Il prodotto non è un giocattolo.

ATTENZIONE! PERICOLO DI CADUTA! PERICOLO DI MORTE O INFORTUNIO!
Non appoggiarsi al prodotto. Questo prodotto non rappresenta una solida barriera contro l'uscita dall'ambiente interno e non deve essere utilizzato al posto di una finestra o di una porta chiusa. Fissare il prodotto solo a finestre e porte accessibili in sicurezza. Durante l'installazione, lo smontaggio o la pulizia del prodotto, non sporgersi dalla finestra/porta o appoggiarsi al prodotto e non premere contro la zanzariera dall'interno.

ATTENZIONE! RISCHIO DI INFORTUNIO!
Sussiste il rischio di lesioni dovute a montaggio e uso improprio degli strumenti. Se necessario, utilizzare guanti da lavoro. Il montaggio e l'utilizzo devono essere eseguiti solo da persone che abbiano familiarizzato con le istruzioni e che siano in grado di montare il prodotto autonomamente. Per il montaggio non devono mai essere utilizzati kit incompleti o parti danneggiate. Così facendo, la funzionalità e la sicurezza possono essere compromesse. Tenere il prodotto e tutte le parti combustibili lontano da fonti di calore e fuoco.

5. Montaggio
Si prega di seguire scrupolosamente le istruzioni di montaggio (fig. 1 – 10). Rispettare le avvertenze di sicurezza!

6. Pulizia e cura
- Non utilizzare assolutamente detersivi corrosivi o abrasivi.
- Pulire la rete e il telaio con un panno privo di lanugine e leggermente inumidito.
- Ad intervalli regolari togliere la zanzariera dalla finestra e pulirla a fondo.
- Utilizzare eventualmente un detersivo delicato.

7. Smaltimento
La confezione è realizzata con materiali ecologici. Gettare questi rifiuti nei contenitori di raccolta locali. Informarsi presso l'amministrazione comunale o locale sulle possibilità di smaltimento non dannoso per l'ambiente.

22 PAP

8. Video relativo al montaggio
Un video relativo al montaggio è disponibile alla pagina:
www.smartmaxx.info

9. Produttore/Assistenza
Garanzia di 3 anni.
Per assistenza o garanzia contattare:

Smartmaxx GmbH
Schulzstraße 2c, 85579 Neubiberg, GERMANIA
Linea diretta: +49 89 24 42 94 79
E-mail: support.it@smartmaxx.info

Per qualsiasi richiesta, si prega di tenere a portata di mano la ricevuta e il numero dell'articolo **IAN 506198_2507** come prova d'acquisto.

La prestazione in garanzia vale per difetti del materiale o di fabbricazione. Questa garanzia non si estende a componenti del prodotto esposti a normale logorio, che possono pertanto essere considerati come componenti soggetti a usura (esempio capacità della batteria, calcificazione, lampade, pneumatici, filtri, spazzole…). La garanzia non si estende altresì a danni che si verificano su componenti delicati (esempio interruttori, batterie, parti realizzate in vetro, schermi, accessori vari) nonché danni derivanti dal trasporto o altri incidenti.

10. FAQ
La zanzariera è adatta per il montaggio tra finestra e tapparella?
Sì, laddove lo spazio intermedio tra finestra e tapparella sia sufficiente. Le rispettive dimensioni sono riportate nelle informazioni sul prodotto /dati tecnici.

Che cosa bisogna fare se nel kit di montaggio mancano elementi o sono presenti elementi difettosi?
Se si constata l'assenza di un elemento indicato nella fornitura o la presenza di difetti in un elemento, vi preghiamo di comunicarcelo indicando il codice articolo del prodotto o dello scontrino per email all'indirizzo support.it@smartmaxx.info o utilizzando il modulo di contatto. Entro il periodo di garanzia riceverete immediatamente una sostituzione gratuita.

A cosa bisogna fare attenzione quando si fissano i listelli?
Il tessuto non deve essere sottoposto a una maggiore tensione durante il montaggio dei listelli. Durante l'operazione di serraggio il tessuto si tende da sé. Una tensione maggiore può provocare una deformazione del telaio.

Nota:
Salvo errori, modifiche e refusi di stampa.
Versione aggiornata delle istruzioni in PDF disponibile per il download al sito www.smartmaxx.info

CZ 1. Úvodem
Srdečně blahopřejeme!
Svojí koupí jste se rozhodli pro kvalitní výrobek. Před montáží a prvním uvedením do provozu se s výrobkem seznamte. Přečtěte si pozorně následující návod k montáži a bezpečnostní pokyny. Používejte výrobek jen tak, jak je popsáno, a jen pro uvedené oblasti použití. Tento návod si dobře uschovejte. Při předání výrobku třetím osobám přiložte i veškerou dokumentaci.

2. Použití k určenému účelu
Tento výrobek je určen k ochraně proti hmyzu, například mouchám, v soukromých obytných prostorách. Jakékoliv jiné použití, než je popsáno výše, nebo změny výrobku jsou nepřípustné a mohou vést k poranění a/nebo poškození výrobku. Výrobce nenese odpovědnost za škody vzniklé použitím v rozporu s určením produktu nebo škody způsobené montáží. Výrobek není určen ke komerčnímu využití. Obsluha v mrazu může výrobek poškodit.

PŘI POTÍŽÍCH NEBO DOTAZECH V SOUVISLOSTI S VÝROBKEM NEBO JEHO MONTÁŽÍ VŽDY NEJPRVE KONTAKTUJTE NAŠE SERVISNÍ STŘEDISKO. RÁDI VÁM POMŮŽEME.

3. Technické údaje
Max. rozměr sady: 120 x 140 cm
Min. vnitřní rozměry okenního rámu: 64 x 72 mm
Max. vnitřní rozměry okenního rámu: 16 x 134 cm
Montážní hloubka: 12 mm

PŘI VYBALOVÁNÍ DÁVEJTE POZOR, ABYSTE OMYLEM NEVYHODILI MONTÁŽNÍ MATERIÁL. IHNED PO VYBALENÍ ZKONTROLUJTE, ZDA JE DODÁVKA KOMPLETNÍ A ZDA JSOU VŠECHNY DÍLY VÝROBKU V BEZVADNÉM STAVU. JESTLIŽE NENÍ DODÁVKA KOMPLETNÍ, V ŽÁDNÉM PŘÍPADĚ VÝROBEK NEMONTUJTE.

4. Bezpečnostní pokyny

Varování
Zákaz opírání
Nenechávejte děti bez dozoru
Upozornění

VAROVÁNÍ! NEBEZPEČÍ OHROŽENÍ ŽIVOTA PRO BATOLATA A DĚTI!
Nebezpečí udušení, uškrcení a zranění součástmi obalu a obsahu. Děti si nejsou vědomy těchto nebezpečí. Výrobek není hračka.

VAROVÁNÍ! NEBEZPEČÍ PÁDU! NEBEZPEČÍ OHROŽENÍ ŽIVOTA A ÚRAZU!
Neopírejte se o výrobek. Tento výrobek nepředstavuje žádnou zatížitelnou zábranu a nesmí být používán jako náhrada za zavřené okno nebo zavřené dveře. Montujte výrobek pouze na bezpečně přístupná okna a dveře. Při montáži, demontáži nebo čištění výrobku se nevyklánějte z okna/dveří ani se o produkt neopírejte a na ochranu proti hmyzu zevnitř netlačte.

POZOR! NEBEZPEČÍ ZRANĚNÍ!
V případě neodborné montáže a neodborného použití nářadí hrozí nebezpečí zranění. Případně používejte pracovní rukavice. Výrobek mohou montovat a obsluhovat pouze osoby, které se seznámily s návodem a dokážou montáž provést samostatně. K montáži nesmí být v žádném případě použity nekompletní montážní sady, příp. poškozené díly. Tím může být narušena funkce a bezpečnost. Udržujte výrobek a veškeré hořlavé díly dále od zdrojů tepla a ohně.

5. Montáž
Postupujte přesně podle návodu k montáži (obrázek 1–10). Dodržujte bezpečnostní pokyny!

6. Čištění a ošetřování
- Nikdy nepoužívejte leptavé nebo abrazivní čisticí prostředky.
- Čistěte tkaninu a rám navlhčeným hadříkem, který nepouští vlákna.
- Vyjměte okno na ochranu proti hmyzu v pravidelných intervalech z okna a důkladně ho očistěte.
- Použijte případně jemný čisticí prostředek.

7. Likvidace
Balení se skládá z materiálů šetrných k životnímu prostředí. Odložte je do místních recyklačních kontejnerů. O možnostech likvidace vysloužilého výrobku se informujte na obecním nebo městském úřadě.

22 PAP

8. Montážní video
Montážní video najdete zde:
www.smartmaxx.info

9. Výrobce/Servis
Záruka 3 roky.
Pro servis a záruku kontaktujte:

Smartmaxx GmbH
Schulzstraße 2c, 85579 Neubiberg, NĚMECKO
Hotline: +49 89 24 42 94 79
E-mail: support.cz@smartmaxx.info

Pro případ jakýchkoli dotazů mějte připraven prodejní doklad a číslo výrobku **IAN 506198_2507** jako důkaz o koupi.

10. FAQ
Je výrobek na ochranu proti hmyzu vhodný pro montáž mezi okno a roletu?
Ano, pokud je mezi oknem a roletou dostatek místa. Odpovídající rozměry najdete v příslušných údajích o výrobku / technických údajích.

Co mám dělat, když v montážní sadě chybí díly / jsou vadné?
Pokud zjistíte, že díl uvedený v rozsahu dodávky chybí nebo je vadný, oznamte nám to spolu s číslem artiklu Vašeho výrobku a dokladem o koupi prostřednictvím e-mailu na adresu support.cz@smartmaxx.info nebo použijte náš kontaktní formulář. V rámci záruční lhůty obdržíte obratem bezplatnou výměnu.

Na co je třeba dávat pozor při montáži svěracích lišt?
Při montáži svěracích lišt se nesmí tkanina dodatečně napínat. V důsledku sevření se tkanina sama napne. Další napnutí může způsobit deformaci rámu.

Upozornění:
Omyly, změny a chyby tisku vyhrazeny.
Aktuální verze návodu jako PDF ke stažení na adrese www.smartmaxx.info

---

SK 1. Úvod
Gratulujeme!
Svojou kúpou ste sa rozhodli pre výrobok vysokej kvality. Pred montážou a prvým uvedením do prevádzky sa najprv oboznámte s výrobkom. Pozorne si prečítajte nasledujúci návod na montáž a bezpečnostné pokyny. Výrobok používajte len tak, ako je to opísané, a len na určené oblasti použitia. Tento návod si uschovajte. Pri odovzdaní výrobku tretej osobe jej odovzdajte aj všetky podklady.

2. Zamýšľané použitie
Tento výrobok je určený na ochranu súkromných obytných priestorov proti hmyzu, napríklad proti muchám. Akékoľvek iné použitie, ako je opísané, alebo akákoľvek úprava výrobku nie sú povolené a môžu mať za následok poranenie a/alebo poškodenie výrobku. Výrobca neručí za škody pri montáži, ktoré vznikli pri inom používaní ako na zamýšľaný účel. Výrobok nie je určený na komerčné používanie. Používaním výrobku v mraze môže dôjsť k jeho poškodeniu.

V PRÍPADE PROBLÉMOV ALEBO OTÁZOK K VÝROBKU ALEBO MONTÁŽI SA VŽDY NAJPRV SPOJTE S NAŠÍM SERVISNÝM MIESTOM. RADI VÁM POMÔŽEME.

3. Technické údaje
Max. konštrukčné rozmery: 120 × 140 cm
Min. vnútorný rozmer okenného rámu: 64 × 72 cm
Max. vnútorný rozmer okenného rámu:
116 × 134 cm
Vstavaná hĺbka: 12 mm

PRI ROZBAĽOVANÍ DÁVAJTE POZOR, ABY STE NEDOPATRENÍM NEVYHODILI MONTÁŽNY MATERIÁL. IHNEĎ PO ROZBALENÍ SKONTROLUJTE, ČI JE DODÁVKA KOMPLETNÁ A ČI SÚ VÝROBOK A VŠETKY JEHO DIELY V BEZCHYBNOM STAVE. VÝROBOK V ŽIADNOM PRÍPADE NEMONTUJTE, AK NIE JE DODÁVKA KOMPLETNÁ.

4. Bezpečnostné pokyny

Varovanie
Opieranie zakázané
Nenechávajte deti bez dozoru
Upozornenie

VAROVANIE! NEBEZPEČENSTVO OHROZENIA ŽIVOTA A NEBEZPEČENSTVO ÚRAZU DETÍ!
Nebezpečenstvo udusenia, uškrtenia a poranenia časťami obalu a obsahom. Deti nevnímajú takéto nebezpečenstvá! Výrobok nie je hračka.

VAROVANIE! NEBEZPEČENSTVO PÁDU! NEBEZPEČENSTVO OHROZENIA ŽIVOTA A NEBEZPEČENSTVO ÚRAZU!
Neopierajte sa o výrobok. Tento výrobok nie je žiadna bariéra brániaca výstupu, ktorú možno zaťažiť, a nesmie sa používať ako náhrada za zatvorené okno alebo zatvorené dvere. Výrobok montujte len na bezpečne prístupné okná a dvere. Pri montáži, demontáži alebo čistení výrobku sa nevykláňajte z okna/dverí ani proti výrobku a na ochrannú mriežku proti hmyzu netlačte.

POZOR! NEBEZPEČENSTVO PORANENIA!
Hrozí nebezpečenstvo poranenia v dôsledku neodbornej montáže a použitia nástrojov. V prípade potreby použite pracovné rukavice. Montáž a obsluhu môžu vykonávať len osoby, ktoré sa oboznámili s návodom a dokážu ho samostatne namontovať. Na montáž sa v žiadnom prípade nesmú použiť nekompletné konštrukčné, resp. poškodené diely. Môže to mať negatívny vplyv na funkciu a bezpečnosť výrobku. Výrobok a všetky horľavé diely držte mimo zdrojov tepla a ohňa.

5. Montáž
Dodržiavajte presne návod na montáž (Obrázok 1–10). Dodržiavajte bezpečnostné pokyny!

6. Čistenie a starostlivosť
- V žiadnom prípade nepoužívajte leptavé alebo drsné čistiace prostriedky.
- Pletivo a rám čistite jemne navlhčenou handričkou, ktorá nepúšťa vlákna.
- Ochranu proti hmyzu vyberajte v pravidelných intervaloch z okna a dôkladne ju vyčistite.
- V prípade potreby použite jemný čistiaci prostriedok.

7. Likvidácia
Obal sa skladá z ekologických materiálov. Vyhoďte ho do miestneho kontajnera na recykláciu. Možnosti zneškodnenia použitého výrobku sa dozviete na svojom obecnom alebo mestskom úrade.

22 PAP

8. Montážne video
Montážne video nájdete na:
www.smartmaxx.info

9. Výrobca/servis
3-ročná záruka.
Pri servise a v záručných prípadoch kontaktujte:

Smartmaxx GmbH
Schulzstraße 2c, 85579 Neubiberg, GERMANY
Horúca linka: +49 89 24 42 94 79
E-mail: support.sk@smartmaxx.info

Pre prípadné otázky majte poruke pokladničný doklad a číslo výrobku **IAN 506198_2507** ako dôkaz o kúpe.

10. Často kladené otázky
Je výrobok na ochranu proti hmyzu vhodný na montáž medzi okno a vonkajšie rolety?
Áno, pokiaľ je medzi oknom a vonkajšou roletou dostatočný priestor. Zodpovedajúce rozmery nájdete v príslušných údajoch o výrobku /technických údajoch.

Čo robiť, ak v balení chýbajú diely alebo sú poškodené?
Ak zistíte, že chýba diel, ktorý je uvedený v rozsahu dodávky, alebo že je tento diel poškodený, oznámte nám to spolu s uvedením čísla výrobku a dokladu o kúpe na e-mailovú adresu support.sk@smartmaxx.info alebo použite náš kontaktný formulár. V rámci záručnej lehoty dostanete bezplatnú náhradu.

Na čo treba dať pozor pri nasadzovaní upínacích líšt?
Pletivo sa pri nasadzovaní upínacích líšt nesmie dodatočne napnúť. Pri upínaní sa pletivo napne samo. Dodatočné napnutie môže spôsobiť skrivenie rámu.

Upozornenie:
omyly, zmeny a tlačové chyby vyhradené.
Aktuálnu verziu návodu si môžete stiahnuť ako PDF na www.smartmaxx.info

---

HU 1. Bevezetés
Szívből gratulálunk!
Vásárlásával kiváló termék mellett döntött. Felszerelés és használatbavétel előtt ismerkedjen meg a termékkel. Ehhez olvassa el figyelmesen az alábbi szerelési útmutatót és a biztonsági tudnivalókat. A terméket csak a leírás szerint és a megadott alkalmazási területeken használja. Őrizze meg ezt az útmutatót. A termék továbbadásakor minden dokumentumot is adjon át a harmadik félnek.

2. Rendeltetésszerű használat
Ezt a terméket lakóterületen történő felhasználásra, rovarok és legyek elleni védelemre tervezték. Az előzőekben leírtaktól eltérő használat vagy a termék módosítása tilos, valamint személyi sérülésekhez és/vagy a termék károsodásához vezethet. A nem rendeltetésszerű használatból eredő vagy a szerelés közben keletkezett károkért a gyártó nem vállal felelősséget. A termék nem ipari felhasználásra készült. Fagy esetén történő használat esetén a termék károsodhat.

A TERMÉKKEL VAGY A SZERELÉSSEL KAPCSOLATOS PROBLÉMÁK VAGY KÉRDÉSEK ESETÉN ELŐSZÖR MINDIG A VEVŐSZOLGÁLATUNKHOZ FORDULJON. KÉSZSÉGGEL ÁLLUNK RENDELKEZÉSÉRE.

3. Műszaki adatok
Max. készletméret: 120 × 140 cm
Az ablakkeret min. belső mérete: 64 x 72 mm
Az ablakkeret max. belső mérete: 116 x 134 cm
Beépítési mélység: 12 mm

KICSOMAGOLÁSNÁL ÜGYELJEN ARRA, NEHOGY VÉLETLENÜL SZERELÉSI ANYAGOT DOBJON EL. KÖZVETLENÜL A KICSOMAGOLÁS UTÁN ELLENŐRIZZE, HIÁNYTALAN-E A SZÁLLÍTMÁNY TARTALMA, VALAMINT A TERMÉK ÉS VALAMENNYI ALKATRÉSZ KIFOGÁSTALAN ÁLLAPOTBAN VAN-E. SEMMIKÉPPEN NE SZERELJE FEL A TERMÉKET, HA A SZÁLLÍTMÁNY TARTALMA NEM HIÁNYTALAN.

4. Biztonsági utasítások

Figyelmeztetés
Nekitámaszkodni
Ne hagyja felügyelet nélkül a gyermekeket
Megjegyzés

VIGYÁZAT! KISGYERMEKEKET ÉS GYERMEKEKET FENYEGETŐ ÉLET- ÉS BALESETVESZÉLY!
Fulladás, fojtás és sérülés veszélye a csomagolás összetevői és tartalma miatt. A gyerekek nincsenek tisztában ezekkel a veszélyekkel. A termék nem játékszer.

VIGYÁZAT! (LE)ZUHANÁSVESZÉLY! ÉLETVESZÉLY ÉS BALESETVESZÉLY!
Ne támaszkodjon a terméknek. Ez a termék nem egy terhelhető kilépési korlát, és nem használható zárt ablak vagy ajtó helyettesítésére. A terméket csak biztonságosan hozzáférhető ablakokra és ajtókra szerelje fel. A termék felszerelésekor, eltávolításakor vagy tisztításakor ne hajoljon ki az ablakon / ajtón, ne támaszkodjon a terméknek, és ne nyomja belülről a rovarvédő hálót.

VIGYÁZAT! SÉRÜLÉSVESZÉLY!
A szakszerűtlen összeszerelés miatt és a szerszámhasználat során fennáll a sérülés veszélye. Szükség esetén használjon védőkesztyűt. Az összeszerelést és a kezelést csak olyan személyek végezhetik, akik megismerték az útmutatót, és képesek az önálló összeszerelésre. A hiányos készletek ill. sérült alkatrészek soha nem szabad összeszerelésre használni. Ez hátrányosan befolyásolhatja a működést és a biztonságot. Tartsa távol a terméket és minden gyúlékony alkatrészt hőforrásoktól és tűztől.

5. Összeszerelés
Szigorúan tartsa be a szerelési útmutatót (1–10. kép). Tartsa be a biztonsági útmutatásokat!

6. Tisztítás és karbantartás
- Semmiképpen ne használjon maró hatású tisztítószereket vagy súrolószereket.
- A szövetet és a keretet szöszmentes, enyhén benedvesített kendővel tisztítsa meg.
- A rovarvédő ablakot rendszeres időközökben vegye ki az ablakból, és alaposan tisztítsa le.
- Szükség esetén kímélő tisztítószert használjon.

7. Ártalmatlanítás
A csomagolás környezetbarát anyagokból készült. Tegye a helyi, újrahasznosítható hulladékot gyűjtő tartályokba. Az elhasználódott termék hulladékkezelésének lehetőségeiről érdeklődjön a községi vagy városi önkormányzatnál.

22 PAP

8. Összeszerelési videó
Szerelési videónkat a következő oldalon találja:
www.smartmaxx.info

9. Gyártó / vevőszolgálat
3 év garancia.
Szervizeset és garanciális kérdések esetén forduljon a következő elérhetőséghez:

Smartmaxx GmbH
Schulzstraße 2c, 85579 Neubiberg, GERMANY
Hotline: +49 89 24 42 94 79
E-mail: support.hu@smartmaxx.info

Kérjük, kérdés esetén készítse elő a pénztárbizonylatot és a **IAN 506198_2507** cikkszámot a vásárlás bizonyítékaként.

10. GYIK
A rovarháló alkalmas az ablak és a roló közé történő beépítésre?
Igen, amennyiben elég hely van az ablak és a gördülő redőny között. A megfelelő méreteket megtalálja a termék adatai /műszaki adatai között.

Mi a teendő, ha hiányoznak/hibásak az alkatrészek?
Ha azt tapasztalja, hogy a csomagból hiányzik egy alkatrész vagy hibás a benne lévő alkatrész, a termék cikkszámának és nyugtájának birtokában tájékoztasson bennünket e-mailben az support.hu@smartmaxx.info címen, vagy használja kapcsolatfelvételi űrlapunkat. A garanciális időszakban haladéktalanul és ingyenesen ellátjuk cserealkatrésszel.

Mire kell ügyelni a rögzítősínek felszerelése során?
Nem szabad kifeszíteni a szövetet a rögzítősínek szerelése közben. Rögzítéskor a szövet magától kifeszül. A túlzott kifeszítés következtében elmozdulhat a keret.

Megjegyzés:
A tévedések, változtatások és nyomdahibák jogát fenntartjuk. Az útmutató aktuális változata PDF formátumban a következő oldalról tölthető le: www.smartmaxx.info

---

PL 1. Wstęp
Gratulujemy!
Szanowni Klienci, zdecydowali się Państwo na zakup produktu wysokiej jakości. Przed przystąpieniem do montażu i zastosowania należy zapoznać się z produktem. Zaleca się uważne przeczytanie poniższej instrukcji montażu i wskazówek dotyczących bezpieczeństwa. Produktu należy używać tylko zgodnie z jego opisem i przeznaczeniem. Niniejszą instrukcję należy starannie przechowywać. W przypadku przekazania produktu osobom trzecim należy dołączyć do niego całą dokumentację.

2. Zastosowanie zgodne z przeznaczeniem
Moskitiera jest przewidziana do ochrony wnętrz mieszkalnych przed dostępem owadów, takich jak muchy. Inne zastosowanie niż powyżej opisane lub dokonanie modyfikacji wyrobu nie jest dozwolone, ponieważ może być przyczyną skaleczeń i/lub uszkodzenia wyrobu. Producent nie ponosi odpowiedzialności za szkody powstałe w wyniku użytkowania niezgodnego z przeznaczeniem lub uszkodzenia spowodowane montażem. Produkt nie jest przeznaczony do zastosowań profesjonalnych. Użytkowanie podczas mrozu może spowodować uszkodzenie wyrobu.

W RAZIE WYSTĄPIENIA PROBLEMÓW LUB PYTAŃ DOTYCZĄCYCH WYROBU LUB JEGO MONTAŻU NALEŻY ZAWSZE ZWRACAĆ SIĘ DO NASZEGO PUNKTU SERWISOWEGO. CHĘTNIE PAŃSTWU POMOŻEMY.

3. Dane techniczne
Maks. wymiary: 120 cm × 140 cm
Min. wymiar wewnętrzny ramy okiennej:
64 mm × 72 mm
Maks. wymiar wewnętrzny ramy okiennej:
116 cm × 134 cm
Głębokość montażowa: 12 mm

PODCZAS WYPAKOWYWANIA ZWRACAĆ UWAGĘ, ŻEBY PRZYPADKOWO NIE WYRZUCIĆ CZĘŚCI MONTAŻOWYCH. BEZPOŚREDNIO PO WYPAKOWANIU SKONTROLOWAĆ, CZY OPAKOWANIE ZAWIERAŁO WSZYSTKIE CZĘŚCI ORAZ SPRAWDZIĆ NIENAGANNY STAN WYROBU I WSZYSTKICH CZĘŚCI. W ŻADNYM WYPADKU NIE NALEŻY PRZYSTĘPOWAĆ DO MONTAŻU, JEŚLI NABYTY PRODUKT NIE JEST KOMPLETNY.

4. Przepisy bezpieczeństwa

Ostrzeżenie
Zakaz opierania się
Nie pozostawiać dzieci bez nadzoru
Wskazówka

OSTRZEŻENIE! ZAGROŻENIE ŻYCIA I NIEBEZPIECZEŃSTWO WYPADKU DLA MAŁYCH I WIĘKSZYCH DZIECI!
Ryzyko uduszenia i zranienia przez części opakowania i jego zawartość. Dzieci nie są świadome tych zagrożeń. Produkt nie jest zabawką.

OSTRZEŻENIE! NIEBEZPIECZEŃSTWO UPADKU! ZAGROŻENIE ŻYCIA I NIEBEZPIECZEŃSTWO WYPADKU!
Nie opierać się o produkt. Ten produkt nie jest wytrzymałą barierą wyjściową i nie może być wykorzystywany w zastępstwie zamkniętego okna lub zamkniętych drzwi. Umieszczać produkt tylko na oknach i drzwiach, do których dostęp jest bezpieczny. Przy umieszczaniu, demontowaniu lub czyszczeniu produktu nie wychylać się z okna/drzwi, nie opierać się o produkt i nie naciskać od środka na moskitierę.

OSTROŻNIE! RYZYKO ZRANIENIA!
Istnieje ryzyko zranienia w wyniku nieprawidłowego montażu i niewłaściwego zastosowania narzędzi. W razie potrzeby stosować rękawice robocze. Montaż i obsługa mogą być przeprowadzane wyłącznie przez osoby, które zapoznały się z instrukcją i są w stanie samodzielnie wykonać montaż. Niekompletne zestawy elementów lub uszkodzone części nie mogą być stosowane do montażu. Może to powodować ograniczenie funkcjonalności i bezpieczeństwa. Trzymać produkt i wszystkie palne części z dala od źródeł gorąca i ognia.

5. Montaż
Prosimy o ścisłe przestrzeganie instrukcji montażu (rys. 1–10). Przestrzegać wskazówek bezpieczeństwa!

6. Czyszczenie i pielęgnacja
- W żadnym wypadku nie stosować żrących lub szorujących środków czyszczących.
- Siatkę z włókna szklanego i ramę czyścić lekko nawilżoną ściereczką niepozostawiającą włókien.
- Regularnie okresowo zdejmować moskitierę ramową z okna i czyścić ją gruntownie.
- W razie potrzeby użyć łagodnego środka do czyszczenia.

7. Utylizacja
Opakowanie wykonane jest z materiałów nieszkodliwych dla środowiska. Przekazać je do recyklingu, wrzucając do lokalnych pojemników na surowce wtórne. Na temat możliwości utylizacji zużytego produktu prosimy zasięgnąć informacji w lokalnym urzędzie miejskim lub gminie.

22 PAP

Zużyty sprzęt może mieć szkodliwy wpływ na środowisko i zdrowie ludzi z uwagi na potencjalną zawartość niebezpiecznych substancji, mieszanin oraz części składowych. Gospodarstwo domowe spełnia ważną rolę w przyczynianiu się do ponownego użycia i odzysku surowców wtórnych, w tym recyklingu zużytego sprzętu. Na tym etapie kształtuje się postawy, które wpływają na zachowanie wspólnego dobra jakim jest czyste środowisko naturalne.

8. Wideo pokazujące etapy montażu
Film pokazujący etapy montażu jest dostępny na stronie:
www.smartmaxx.info

9. Producent/serwis
3-letnia gwarancja.
W sprawach serwisu i gwarancji prosimy skontaktować się z:

Smartmaxx GmbH
Schulzstraße 2c, 85579 Neubiberg, NIEMCY
Infolinia: +49 89 24 42 94 79
E-mail: support.pl@smartmaxx.info

W razie wszelkich pytań proszę przygotować numer artykułu **IAN 506198_2507** i paragon jako dowód kupna produktu.

10. FAQ
Czy moskitiery są przystosowane do montażu między oknem a roletą zewnętrzną?
Tak, o ile przestrzeń pomiędzy oknem a roletą zewnętrzną jest dostatecznie duża. Niezbędne wymiary podano w specyfikacji produktu / danych technicznych.

Co zrobić, gdy brakuje części w komplecie bądź są uszkodzone?
Upewnić się, czy części na liście kompletu są zgodne z zawartością opakowania; w razie stwierdzenia braku bądź uszkodzonej części przesłać numer artykułu wyrobu i kwit kasowy poprzez e-mail pod adresem support.pl@smartmaxx.info albo skorzystać z naszego formularza kontaktowego. W okresie gwarancyjnym otrzymacie Państwo nieodpłatnie element zastępczy.

Co należy uwzględnić przy zakładaniu listw zaciskowych?
Podczas zakładania listw zaciskowych nie wolno dodatkowo napinać siatki. W wyniku zaciskania następuje samoczynne napinanie siatki. Dodatkowe napinanie może spowodować skrzywienie ramy.

Wskazówka:
Pomyłki, zmiany techniczne i błędy w druku zastrzeżone. Aktualną wersję instrukcji można pobrać jako plik PDF pod adresem www.smartmaxx.info

---

DK 1. Indledning
Tillykke!
Med dit køb har du valgt et produkt af høj kvalitet. Gør dig fortrolig med produktet inden montering og første ibrugtagning. Læs hertil den efterfølgende monteringsvejledning og sikkerhedsoplysningerne omhyggeligt igennem. Brug produktet udelukkende som beskrevet og til de anførte anvendelsesområder. Opbevar denne vejledning på et sikkert sted. Udlever alle dokumenter ved videregivelse af produktet til en tredjepart.

2. Tilsigtet brug
Produktet er beregnet til beskyttelse mod insekter, som f.eks. fluer, i private boliger. Anden brug end den førnævnte eller en ændring af produktet er ikke tilladt og kan medføre kvæstelser og/eller beskadigelse af produktet. Producenten hæfter ikke for skader, der er opstået på grund af forkert brug eller skader, der opstår på grund af monteringen. Produktet er ikke beregnet til erhvervsmæssig brug. Betjening ved frost kan beskadige produktet.

KONTAKT ALTID FØRST VORES SERVICE, HVIS DU OPLEVER PROBLEMER ELLER HAR SPØRGSMÅL TIL PRODUKTET ELLER MONTERING. VI HJÆLPER DIG GERNE.

3. Tekniske data
Maks. byggesætmål: 120 x 140 cm
Min. indvendigt mål på vinduesrammen: 64 x 72 mm
Maks. indvendigt mål på vinduesrammen:
116 x 134 cm
Monteringsdybde: 12 mm

VÆR UNDER UDPAKNING OPMÆRKSOM PÅ, AT DU IKKE SMIDER MONTERINGSMATERIALE UD VED EN FEJL. KONTROLLÉR STRAKS EFTER UDPAKNINGEN, AT LEVERINGSOMFANGET ER KOMPLET OG AT PRODUKTET OG ALLE DELE ER I UPÅKLAGELIG TILSTAND. MONTÉR UNDER INGEN OMSTÆNDIGHEDER PRODUKTET, HVIS LEVERINGSOMFANGET IKKE ER KOMPLET.

4. Sikkerhedsanvisninger

Advarsel
Lænen op ad forbudt
Lad ikke børn være uden opsyn
Henvisning

ADVARSEL! LIVSFARE OG ULYKKESRISIKO FOR SMÅBØRN OG BØRN!
Fare for kvælning, strangulation og tilskadekomst fra emballagekomponenter og indhold. Børn er ikke bevidste om disse farer. Produktet er ikke et stykke legetøj.

ADVARSEL! FARE FOR AT FALDE (NED)! LIVSFARE OG FARE FOR ULYKKER!
Læn dig ikke mod produktet. Dette produkt er ikke en belastbar udgangsbarriere og må ikke bruges som erstatning for et lukket vindue eller en lukket dør. Anbring kun produktet på vinduer og døre, der uden fare er tilgængelige. Når produktet anbringes, adskilles eller rengøres, må man ikke læne sig ud af vinduet / døren eller mod produktet og tryk ikke på insektbeskyttelsesgitteret indefra.

FORSIGTIG! FARE FOR TILSKADEKOMST!
Der er fare for tilskadekomst på grund af usagkyndig montage og ved brug af værktøj. Brug arbejdshandsker om nødvendigt. Montering og betjening må kun udføres af personer, der har gjort sig fortrolige med vejledningen og selv er i stand til at montere det. Ufuldstændige byggesæt eller beskadigede dele må under ingen omstændigheder anvendes til montering. Funktionen og sikkerheden kan herved forringes. Hold produktet og alle brændbare dele væk fra varmekilder og ild.

5. Montering
Følg omhyggeligt monteringsvejledningen (billede 1–10). Overhold sikkerhedsanvisningerne!

6. Rengøring og pleje
- Brug under ingen omstændigheder ætsende eller skurende rengøringsmidler.
- Rengør stoffet og rammen med en fnugfri, let fugtet klud.
- Tag insektbeskyttelsen til vinduer med jævne mellemrum ud af vinduet, og rengør den grundigt.
- Brug et mildt rengøringsmiddel, om nødvendigt.

7. Bortskaffelse
Emballagen består af miljøvenlige materialer. Bortskaf disse på den lokale genbrugsplads. Du kan få oplysninger om bortskaffelse af det udtjente produkt hos kommunen.

22 PAP

8. Monteringsvideo
Du finder en monteringsvideo nedenfor:
www.smartmaxx.info

9. Producent/service
3-års garanti.
Ved service og i garantitilfælde bedes du kontakte:

Smartmaxx GmbH
Schulzstraße 2c, D-85579 Neubiberg, TYSKLAND
Hotline: +49 89 24 42 94 79
Mail: support.dk@smartmaxx.info

Hav venligst kassebonen og varenummeret **IAN 506198_2507** parat som købsbevis ved alle henvendelser.

10. Ofte stillede spørgsmål
Er insektbeskyttelsen egnet til montering mellem vinduer og rullejalousier?
Ja, hvis der er tilstrækkeligt mellemrum mellem vinduet og rullejalousien. Du kan finde de pågældende mål i de respektive produktoplysninger / tekniske data.

Sådan gør du, når dele i byggesættet mangler eller er defekte.
Hvis du konstaterer, at en del, der er angivet i leveringsomfanget, mangler eller er defekt, så informer os om dette i en mail, hvor du angiver produktets varenummer og vedhæfter købsbeviset, som du sender til support.dk@smartmaxx.info eller benyt vores kontaktformular. Inden for garantitiden modtager du straks en gratis erstatning.

Det skal du være opmærksom på, når du anbringer klemlisterne.
Stoffet må ikke spændes yderligere ved montering af klemlisterne. Stoffet spændes automatisk ved klemningen. Ekstra spænding kan medføre en vridning af vinduesrammen.

Bemærk:
Der tages forbehold for fejl, ændringer og trykfejl.
En aktuel version af vejledningen kan downloades som PDF på www.smartmaxx.info

---

LT 1. Įžanga
Sveikiname!
Įsigijote kokybišką gaminį. Prieš pradėdami montuoti ir naudoti susipažinkite su gaminiu. Tam atidžiai perskaitykite toliau pateiktą montavimo instrukciją ir saugos nurodymus. Gaminį naudokite tik taip, kaip aprašyta, ir tik nurodytais naudojimo tikslais. Būtinai išsaugokite šią instrukciją. Perduodami gaminį tretiesiems asmenims, kartu perduokite ir visus jo dokumentus.

2. Naudojimas pagal paskirtį
Šis prietaisas skirtas tik apsaugai nuo vabzdžių, pvz., musių, privačiose gyvenamosiose patalpose. Bet koks kitas naudojimas, išskyrus aprašytą aukščiau, arba gaminio modifikavimas yra draudžiamas, nes dėl to gali būti sužaloti asmenys ir (arba) sugadintas gaminys. Gamintojas neprisiima atsakomybės už žalą, galinčią atsirasti sumontavus gaminį nesilaikant nurodymų arba naudojant jį ne pagal paskirtį. Gaminys nėra skirtas komercinio naudojimo reikmėms. Naudojant šaltyje gaminys gali būti sugadintas.

JEIGU DĖL GAMINIO ARBA JĮ MONTUOJANT KYLA PROBLEMŲ AR KLAUSIMŲ, VISADA PIRMIAUSIA KREIPKITĖS Į MŪSŲ KLIENTŲ APTARNAVIMO SKYRIŲ. MIELAI JUMS PADĖSIME.

3. Techniniai duomenys
Maks. paruošto montuoti rinkinio matmenys:
120 x 140 cm
Mažiausias vidinis lango rėmo matmuo: 64 x 72 mm
Didžiausias vidinis lango rėmo matmuo:
116 x 134 cm
Montavimo gylis: 12 mm

IŠPAKUODAMI BŪKITE ATIDŪS, KAD ATSITIKTINAI NEIŠMESTUMĖTE MONTAVIMO REIKMENŲ. IŠPAKAVĘ IŠKART PATIKRINKITE TIEKIAMĄ RINKINĮ IR ĮSITIKINKITE, KAD NIEKO NETRŪKSTA IR NĖRA GAMINIO IR JO DALIŲ PAŽEIDIMŲ. JOKIU BŪDU NEMONTUOKITE GAMINIO, JEIGU PRISTATYTAME RINKINYJE TRŪKSTA DALIŲ

4. Saugos nurodymai

Įspėjimas
Draudžiama remtis
Nepalikite vaikų be priežiūros
Pastaba

ĮSPĖJIMAS! MIRTIES IR NELAIMINGŲ ATSITIKIMŲ PAVOJUS VAIKAMS!
Pakuotės komponentai ir turinys kelia uždusimo, pasmaugimo ir susižalojimo pavojų. Vaikai šių pavojų nesupranta. Gaminys nėra žaislas.

ĮSPĖJIMAS! PAVOJUS NUKRISTI! PAVOJUS GYVYBEI IR NELAIMINGŲ ATSITIKIMŲ RIZIKA!
Nesiremkite į gaminį. Šis gaminys nėra apkrovai atsparus išėjimo barjeras, todėl negali būti naudojamas kaip uždaro lango ar uždarų durų pakaitalas. Prietaisą tvirtinkite jį tik prie langų ir durų, prie kurių galima prieiti be jokio pavojaus. Montuodami, nuimdami ar valydami gaminį, nesilenkite pro langą ar duris, nesiremkite į gaminį ir nespauskite tinklelio nuo vabzdžių iš vidaus.

ATSARGIAI! PAVOJUS SUSIŽALOTI!
Dėl netinkamo montavimo ir įrankių naudojimo kyla pavojus susižaloti. Jei reikia, mūvėkite darbo pirštines. Surinkti ir eksploatuoti prietaisą gali tik asmenys, kurie yra susipažinę su instrukcija ir gali savarankiškai jį surinkti. Surenkant negalima naudoti nepilnų rinkinių arba pažeistų dalių. Dėl to gali pablogėti veiksmingumas ir saugumas. Gaminį ir visas degias dalis laikykite atokiau nuo šilumos ir ugnies šaltinių.

5. Montavimas
Griežtai laikykitės montavimo instrukcijos (1–10 pav.). Laikykitės saugos nurodymų!

6. Valymas ir priežiūra
- Nenaudokite korozinių arba abrazyvinių valiklių.
- Tinklelį ir rėmą valykite nesipūkuojančiu, šiek tiek sudrėkintu šluoste.
- Tinklelį nuo vabzdžių su aliuminio rėmu reguliariai numontuokite nuo lango ir kruopščiai nuvalykite.
- Jei reikia, naudokite švelnų valiklį.

7. Šalinimas
Pakuotė pagaminta iš aplinkai nekenkiančių medžiagų. Išmeskite ją į antriniam perdirbimui skirtų atliekų konteinerius. Informacijos apie naudojimui nebetinkamo gaminio šalinimą suteiks savivaldybės arba miesto administracija.

22 PAP

8. Montavimo vaizdo įrašas
Aiškinamąjį montavimo vaizdo įrašą rasite adresu:
www.smartmaxx.info

9. Gamintojas / aptarnavimas
Suteikiama 3 metų garantija.
Jei reikalingos aptarnavimo paslaugos arba norite pasinaudoti garantija, kreipkitės:

Smartmaxx GmbH
Schulzstraße 2c, 85579 Neubiberg, VOKIETIJA
Pagalbos linija: +49 89 24 42 94 79
El. paštas: support.lt@smartmaxx.info

Kreipdamiesi visada šalia turėkite kasos čekį ir prekės numerį **IAN 506198_2507**, kaip prekės įsigijimo įrodymą.

10. DUK
Ar apsaugai nuo vabzdžių skirti gaminiai gali būti montuojami tarp langų ir ritininių žaliuzių?
Taip, jeigu tarpas tarp lango ir ritininių žaliuzių yra pakankamas. Atitinkamus matmenis galima rasti gaminio specifikacijose / informacijoje apie techninius duomenis.

Ką daryti, jeigu rinkinio dalys yra ne visos / sugedusios?
Jei pastebėsite, kad trūksta tiekiamo gaminio dokumentuose nurodytos dalies arba ji sugedusi, praneškite mums el. paštu adresu support.lt@smartmaxx.info, pateikdami pirkimą patvirtinantį dokumentą ir gaminio prekės numerį arba užpildydami mūsų kontaktinę formą. Garantijos laikotarpiu nedelsiant nemokamai gausite kitą dalį.

Į ką reikėtų atkreipti dėmesį tvirtinimo juostų montavimo metu?
Montuojant tvirtinimo juostas tinklelis neturi būti papildomai įtemptas. Tvirtinimo metu tinklelis įsitempia automatiškai. Papildomai įtempiant gali persikreipti rėmas.

Pastaba:
Gali būti netikslumų, pakeitimų ir spausdinimo klaidų. Naujausią instrukcijos versiją galite atsisiųsti PDF formatu iš www.smartmaxx.info

---

LV 1. Ievads
Apsveicam!
Veicot šo pirkumu, jūs savā īpašumā esat ieguvis kvalitatīvu izstrādājumu. Iepazīstiet izstrādājumu pirms tā montāžas un pirmās lietošanas. Uzmanīgi izlasiet turpmāko montāžas instrukciju un drošības norādījumus. Izmantojiet izstrādājumu tikai atbilstoši sniegtajam aprakstam un vienīgi norādītajiem lietojuma veidiem. Saglabājiet šo instrukciju. Nododot izstrādājumu citai personai, dodiet līdzi arī visu dokumentāciju.

2. Paredzētais pielietojums
Šo izstrādājumu paredzēts lietot privātās dzīvojamās telpās kā aizsargu pret tādiem insektiem kā mušas. Jebkāds cits pielietojums, kas atšķiras no iepriekš aprakstītā, vai izstrādājuma pārveidojumi nav pieļaujami, jo var izraisīt traumas vai bojāt izstrādājumu. Ražotājs neatbild par zaudējumiem, kuru iemesls ir noteikumiem neatbilstoša lietošana vai bojājumi montāžas laikā. Izstrādājums nav paredzēts komerciālam izmantojumam. Lietojot izstrādājumu, kad ārā ir sals, to var sabojāt.

JA RODAS KĀDAS PROBLĒMAS VAI JAUTĀJUMI SAISTĪBĀ AR IZSTRĀDĀJUMU VAI MONTĀŽU, VIENMĒR VISPIRMS SAZINIETIES AR MŪSU SERVISA CENTRU. MĒS LABPRĀT JUMS PALĪDZĒSIM.

3. Tehniskie dati
Maks. komplekta izmērs: 120 x 140 cm
Minimālais loga rāmja iekšējais izmērs: 64 x 72 mm
Maksimālais loga rāmja iekšējais izmērs:
116 x 134 cm
Montāžas dziļums: 12 mm

IZSAIŅOJOT UZMANIETIES, LAI NEJAUŠI NEIZSVIESTU KĀDU MONTĀŽAS MATERIĀLU. TŪDAĻ PĒC IZSAIŅOŠANAS PĀRBAUDIET PIEGĀDES KOMPLEKTĀCIJU, VAI NETRŪKST KĀDAS DETAĻAS, KĀ ARĪ IZSTRĀDĀJUMA UN VISU DAĻU STĀVOKLI. NEKĀDĀ GADĪJUMĀ NESĀCIET MONTĒT IZSTRĀDĀJUMU, JA PIEGĀDĀTAJĀ KOMPLEKTĀ NAV VISU DETAĻU.

4. Drošības norādījumi

Brīdinājums
Atbalstīšanās aizliegta
Neatstāt bērnus bez uzraudzības
Norādījums

BRĪDINĀJUMS! DZĪVĪBAS APDRAUDĒJUMA UN NEGADĪJUMU RISKS MAZUĻIEM UN BĒRNIEM!
Nosmakšanas, nožņaugšanās un savainojumu risks, ko izraisa iepakojuma sastāvdaļas un saturs. Bērni neapzinās šo briesmu esamību. Izstrādājums nav rotaļlieta.

BRĪDINĀJUMS! PAKRIŠANAS RISKS! DZĪVĪBAS APDRAUDĒJUMA UN NEGADĪJUMU RISKS!
Neatbalstieties pret izstrādājumu. Šis izstrādājums nav noslogojama izejas barjera, un to nedrīkst izmantot kā aizvietotāju aizvērtam logam vai durvīm. Piestipriniet izstrādājumu tikai pie droši pieejamiem logiem un durvīm. Stiprinot, noņemot vai tīrot izstrādājumu, nelieciet pa logu / durvīm vai pret izstrādājumu, kā arī nespiedieties no iekšpuses pret insektu sietu.

UZMANĪBU! TRAUMU RISKS!
Nepareizas montāžas un instrumentu lietošanas dēļ pastāv traumu risks. Vajadzības gadījumā izmantojiet darba cimdus. Montāžu un ekspluatāciju drīkst veikt tikai personas, kuras ir iepazinušās ar instrukciju un var to samontēt patstāvīgi. Montāžai nekad nedrīkst izmantot nepilnīgus komplektus vai bojātas daļas. Pretējā gadījumā var tikt traucēta izstrādājuma darbība un mazināta drošība. Glabājiet izstrādājumu un visas viegli uzliesmojošās daļas prom no karstuma avotiem un uguns. Saglabājiet iepakojumu, tajā ir svarīga informācija.

5. Montāža
Stingri ievērojiet montāžas instrukciju (1.–10. att.). Ievērojiet visus drošības norādījumus!

6. Tīrīšana un kopšana
- Nekādā gadījumā nelietojiet kodīgus vai abrazīvus tīrīšanas līdzekļus.
- Tīriet audumu un rāmi ar viegli mitru drāniņu bez plūksnām.
- Pēc regulāriem starplaikiem izņemiet logu-insektu sietu un kārtīgi notīriet.
- Ja nepieciešams, lietojiet neitrālu tīrīšanas līdzekli.

7. Utilizācija
Iepakojums sastāv no videi nekaitīgiem materiāliem. Izmetiet to vietējās atkritumu tvertnēs. Par nolietotā izstrādājuma likvidēšanas iespējām jautājiet sava pagasta vai pilsētas pārvaldē.

22 PAP

8. Montāžas videofilma
Montāžas video var atrast vietnē:
www.smartmaxx.info

9. Ražotājs/serviss
3 gadu garantija.
Ja nepieciešams serviss vai garantijas pakalpojumi, sazinieties ar:

Smartmaxx GmbH
Schulzstraße 2c, 85579 Neubiberg, GERMANY
Atbalsta dienesta tālrunis: +49 89 24 42 94 79
E-pasts: support.lv@smartmaxx.info

Iesniedzot pieprasījumu, sagatavojiet kases čeku un preces numuru **IAN 506198_2507** kā pirkuma apliecinājumu.

10. Biežāk uzdotie jautājumi
Vai izstrādājums - insektu siets ir piemērots montāžai starp logu un aizlaidnēm?
Jā, ja telpa starp logu un aizlaidni ir pietiekami liela. Atbilstošos izmērus jūs atradīsiet attiecīgā izstrādājuma datos / tehniskajos datos.

Ko darīt, ja montāžas komplektā trūkst kādas detaļas vai kādai no tām ir defekts?
Pārliecinieties, ka piegādes komplektācijā trūkst kādas no norādītajām detaļām vai kādai no detaļām ir defekts, tad paziņojiet to mums kopā ar savā izstrādājuma artikula numuru un pirkuma čeku, sūtot uz e-pasta adresi support.lv@smartmaxx.info vai izmantojot mūsu kontaktu veidlapu. Garantijas laikā jūs bez maksas nekavējoties saņemsiet aizvietotāju.

Kas jāievēro, piestiprinot fiksācijas līstes?
Piemontējot fiksācijas līstes, tīkla audums nedrīkst papildus nostiept. Fiksācijas procesā tīkla audums nospriegojies pats no sevis. Papildu nospriegojums var sagriezt rāmi, padarot to greizu.

Norādījums.
Iespējamas kļūdas, izmaiņas un drukas kļūdas.
Instrukcijas jaunāko versiju PDF formātā var lejupielādēt vietnē www.smartmaxx.info

---

SI 1. Uvod
Prisrčne čestitke!
S tem nakupom ste se odločili za visokokakovosten izdelek. Pred montažo in prvim zagonom se seznanite z izdelkom. V ta namen pozorno preberite sledeče navodilo za montažo in varnostne napotke. Izdelek uporabljajte izključno skladno z opisanim namenom in za navedena področja uporabe. Dobro shranite ta navodila za uporabo. Pri predaji izdelka tretjim osebam jim predajte tudi ta navodila.

2. Uporaba skladno z namenom
Ta izdelek je predviden za zaščito pred mrčesom, npr. muhami, v zasebnih stanovanjskih stavbah. Drugačna uporaba od prej opisane ali sprememba izdelka ni dovoljena in lahko povzroči poškodbe in/ali poškodbe izdelka. Proizvajalec ne prevzame nobene odgovornosti za poškodbe, nastale zaradi nenamenske uporabe, ali poškodbe, nastale pri montaži. Izdelek ni namenjen gospodarski uporabi. Uporaba v primeru zmrzali lahko poškoduje izdelek.

ČE NALETITE NA TEŽAVE PRI UPORABI ALI MONTAŽI IZDELKA, OZIROMA POTREBUJETE DODATNE INFORMACIJE, SE PROSIMO NAJPREJ OBRNITE NA NAŠ SERVISNI ODDELEK. Z VESELJEM VAM BOMO POMAGALI.

3. Tehnični podatki
Najv. dimenzija kompleta: 120 x 140 cm
Najm. notranja mera okenskega okvirja:
64 x 72 mm
Najv. notranja mera okenskega okvirja:
116 x 134 cm
Vgradna globina: 12 mm

PRI ODPIRANJU EMBALAŽE BODITE POZORNI NA TO, DA NE BOSTE POMOTOMA ODVRGLI MONTAŽNEGA MATERIALA. TAKOJ PO ODPRTJU EMBALAŽE PREVERITE OBSEG DOBAVE GLEDE CELOTNOSTI KAKOR TUDI NEOPOREČNEGA STANJA IZDELKA IN VSEH DELOV. ČE OBSEG DOBAVE NI POPOLN, NIKAKOR NE MONTIRAJTE IZDELKA.

4. Varnostni napotki

Opozorilo
Naslanjanje prepovedano
Ne puščajte otrok brez nadzora
Opomba

OPOZORILO! NEVARNOST SMRTI IN NESREČ ZA DOJENČKE IN OTROKE!
Nevarnost zadušitve, zadavljenja in poškodb zaradi sestavnih delov in vsebine embalaže. Otroci se teh nevarnosti ne zavedajo. Izdelek ni igrača.

OPOZORILO! NEVARNOST PADCA! SMRTNA NEVARNOST IN NEVARNOST NESREČE!
Ne naslanjajte se na izdelek. Ta izdelek ni ovira za izhod, ki bi prenesla obremenitev, in se ne sme uporabljati kot nadomestek za zaprta okna ali vrata. Izdelek pritrdite samo na okna in vrata, ki so dostopna brez nevarnosti. Pri nameščanju, odstranjevanju ali čiščenju izdelka se ne nagibajte skozi okna/vrata in se ne naslanjajte na izdelek ter ne pritiskajte na zaščito proti mrčesu od znotraj.

PREVIDNO! NEVARNOST TELESNIH POŠKODB!
Zaradi nepravilne montaže in uporabe orodij obstaja nevarnost poškodb. Po potrebi uporabite delovne rokavice. Izdelek naj montirajo in uporabljajo le osebe, ki so seznanjene z navodili in ga lahko samostojno montirajo. Nepopolnih kompletov ali poškodovanih delov ne smete nikoli uporabiti za montažo. To lahko vpliva na zmanjšanje funkcije in varnosti. Izdelek in vse vnetljive dele hranite stran od virov toplote in ognja.

5. Montaža
Prosimo, da se strogo držite navodil za montažo (slike 1–10). Upoštevajte varnostne napotke!

6. Čiščenje in nega
- V nobenem primeru ne uporabite jedkih ali grobih čistil.
- Tkanino in okvir očistite z rahlo vlažno krpo, ki ne pušča nitk.
- V rednih razmakih snemite okno za zaščito pred insekti iz okenskega okvirja in ga temeljito očistite.
- Po potrebi uporabite nežno čistilno sredstvo.

7. Odstranjevanje
Embalaža je izdelana iz okolju prijaznih materialov. Odvrzite jih v zabojnike za recikliranje. Glede možnosti odstranjevanja iztrošenega izdelka se obrnite na svojo občino ali mestno upravo.

22 PAP

8. Montažni video
Montažni video je na voljo tukaj:
www.smartmaxx.info

9. Proizvajalec/servis
3 leta garancije.
Pri servisu ali garancijskih zahtevkih se obrnite na:

Smartmaxx GmbH
Schulzstraße 2c, 85579 Neubiberg, NEMČIJA
Servisna služba: +49 89 24 42 94 79
E-pošta: support.si@smartmaxx.info

Pri vseh morebitnih dodatnih vprašanjih pripravite račun in številko izdelka **IAN 506198_2507**, kot dokazilo o nakupu.

10. FAQ
Ali je izdelek zaščita pred insekti primerna za namestitev med okno in žaluzije?
Da, v kolikor je med oknom in žaluzijami dovolj prostora. Dimenzije so razvidne iz podatkov o izdelku / tehničnih podatkov.

Kaj storiti v primeru manjkajočih ali okvarjenih delov?
Če ugotovite, da je v obsegu dobave navedeni del pokvarjen ali da manjka, nam to sporočite s posredovanjem številke artikla svojega izdelka in računa na naslov support.si@smartmaxx.info ali pa uporabite naš kontaktni obrazec. Med trajanjem garancijske dobe boste takoj prejeli nadomestni del.

Kaj je potrebno upoštevati pri nameščanju pritrdilnih letev?
Med montažo pritrdilnih letev ni dovoljeno dodatno napenjati tkanine. Ob pritrditvi se bo tkanina napela sama od sebe. Dodatno napenjanje lahko povzroči izkrivljenje okvira.

Opomba:
Pridržujemo si pravico do napak, sprememb in tiskarskih napak. Trenutna različica navodil je za prenos na voljo na spletni strani www.smartmaxx.info v obliki zapisa PDF www.smartmaxx.info

---

HR 1. Uvod
Čestitamo!
Ovom kupnjom odlučili ste se za proizvod visoke kvalitete. Prije montaže i prvog puštanja u rad upoznajte proizvod. U tu svrhu pažljivo pročitajte sljedeće upute za montažu i sigurnosne napomene. Proizvod upotrebljavajte samo kako je opisano te za navedena područja primjene. Dobro čuvajte ove upute. Pri davanju proizvoda trećim osobama predajte im i svu dokumentaciju.

2. Namjenska upotreba
Ovaj artikl predviđen je za zaštitu od insekata poput muha u privatnim stambenim prostorijama. Bilo koja druga upotreba osim gore opisane ili promjena proizvoda nije dopuštena i može uzrokovati ozljede i/ili oštećenja proizvoda. Za oštećenja nastala zbog nenamjenske upotrebe ili oštećenja nastala tijekom montaže proizvođač ne snosi nikakvu odgovornost. Proizvod nije predviđen za komercijalnu upotrebu. Rukovanje proizvodom na mrazu može ga oštetiti.

U SLUČAJU PROBLEMA ILI PITANJA O PROIZVODU ILI MONTAŽI, UVIJEK SE NAJPRIJE OBRATITE NAŠEM SERVISNOM CENTRU. RADO ĆEMO VAM POMOĆI.

3. Tehnički podaci
Maksimalne dimenzije kompleta: 120 x 140 cm
Minimalne unutarnje dimenzije okvira prozora:
64 x 72 mm
Maks. unutarnje dimenzije okvira prozora:
116 x 134 cm
Dubina ugradnje: 12 mm

KOD VAĐENJA PROIZVODA IZ AMBALAŽE PRIPAZITE DA NEHOTICE NE BACITE MATERIJAL ZA MONTAŽU. ODMAH NAKON RASPAKIRAVANJA PROVJERITE JE LI OPSEG ISPORUKE POTPUN TE JESU LI PROIZVOD I SVI DIJELOVI U BESPRIJEKORNOM STANJU. AKO OPSEG ISPORUKE NIJE POTPUN, NI U KOJEM SLUČAJU NEMOJTE MONTIRATI PROIZVOD.

4. Sigurnosne napomene

Upozorenje
Zabranjeno naslanjanje
Ne ostavljajte djecu bez nadzora
Napomena

UPOZORENJE! OPASNOST PO ŽIVOT I OPASNOST OD NEZGODA KOD MALE DJECE I DJECE!
Opasnost od gušenja, davljenja i ozljeda uzrokovanih sastavnim dijelovima i sadržajem ambalaže. Djeca nisu svjesna ovih opasnosti. Proizvod nije igračka.

UPOZORENJE! OPASNOST OD PADA! OPASNOST PO ŽIVOT I OPASNOST OD NESREĆA!
Ne naslanjajte se na proizvod. Ovaj proizvod ne predstavlja otpornu prepreku za izlaz i ne smije se upotrebljavati kao zamjena za zatvoreni prozor odnosno zatvorena vrata. Postavite proizvod samo na prozore i vrata kojima se može bezopasno pristupiti. Prilikom postavljanja, demontiranja i čišćenja proizvoda ne naginjite se kroz prozor / vrata, ne naslanjajte se na komarnik i ne pritišćite ga iznutra.

OPREZ! OPASNOST OD OZLJEDA!
Postoji opasnost od ozljeda uslijed nepravilne montaže i upotrebe alata. Po potrebi upotrebljavajte radne rukavice. Montažu i rukovanje smiju izvoditi samo osobe koje su se upoznale s uputama i mogu samostalno montirati proizvod. Nepotpuni kompleti odnosno oštećeni dijelovi ne smiju se ni u kojem slučaju upotrebljavati za montažu. To može ugroziti funkciju i sigurnost. Držite proizvod i sve zapaljive dijelove dalje od izvora topline i vatre.

5. Montaža
Strogo se pridržavajte uputa za montažu (slike 1–10). Pridržavajte se sigurnosnih upozorenja!

6. Čišćenje i održavanje
- Ni u kojem slučaju ne upotrebljavajte nagrizajuća ili abrazivna sredstva za čišćenje.
- Mrežu i okvir čistite blago vlažnom krpom koja ne ostavlja dlačice.
- U redovitim razmacima izvadite komarnik za prozor iz prozora i temeljito ga očistite.
- Po potrebi upotrijebite blago sredstvo za čišćenje.

7. Odlaganje
Ambalaža je izrađena od ekoloških materijala. Odložite je u lokalne reciklažne spremnike. O mogućnostima odlaganja iskorištenih proizvoda možete se raspitati u svojoj općini ili gradskoj upravi.

22 PAP

8. Videozapis za montažu
Videozapis za montažu možete pronaći na:
www.smartmaxx.info

9. Proizvođač/servis
3 godine jamstva.
Kod servisa i u jamstvenom slučaju kontaktirajte:

Smartmaxx GmbH
Schulzstraße 2c, 85579 Neubiberg, GERMANY
Dežurna telefonska linija: +49 89 24 42 94 79
E-pošta: support.hr@smartmaxx.info

Za sve upite pripremite račun i broj artikla **IAN 506198_2507** kao dokaz o kupnji.

(1) U slučaju manjeg popravka jamstveni rok se produljuje onoliko koliko je kupac bio lišen uporabe stvari.

(2) Međutim, kad je zbog neispravnosti stvari izvršena njezina zamjena ili njezin bitni popravak, jamstveni rok počinje teći ponovno od zamjene, odnosno od vraćanja popravljene stvari.

(3) Ako je zamijenjen ili bitno popravljen samo neki dio stvari, jamstveni rok počinje teći ponovno samo za taj dio.

10. Česta pitanja
Je li artikl za zaštitu od insekata prikladan za montažu između prozora i roleta?
Da, ako ima dovoljno prostora između prozora i roleta. Odgovarajuće dimenzije pronaći ćete u podacima o pojedinom proizvodu / tehničkim podacima.

Što učiniti ako u kompletu nedostaju neki dijelovi ili su neispravni?
Ako utvrdite da nedostaje ili je neispravan neki dio koji je naveden u opsegu isporuke, to javite e-poštom na adresu support.hr@smartmaxx.info, s tim da navedete broj artikla svojeg proizvoda i priložite potvrdu o kupnji ili se koristite našim obrascem za kontakt. Unutar jamstvenog roka dobit ćete odmah besplatnu zamjenu.

Na što treba paziti kod postavljanja steznih letvica?
Tkanina se ne smije dodatno zatezati kod montaže priključnih letvica. Postupkom stezanja tkanina se zateže sama od sebe. Dodatno zatezanje može dovesti do razvlačenja okvira.

Napomena:
Ne odgovaramo za zabune, izmjene i tiskarske greške. Aktualnu verziju upute možete preuzeti kao PDF datoteku na www.smartmaxx.info

---

RS 1. Uvod
Čestitamo!
Kupovinom ovog proizvoda odlučili ste se za proizvod visokog kvaliteta. Pre montaže i prvog puštanja u rad upoznajte proizvod. U tu svrhu pažljivo pročitajte sledeća uputstva za montažu i bezbednosne napomene. Proizvod koristite samo kako je opisano te za navedena područja primene. Dobro čuvajte ovo uputstvo. Pri davanju proizvoda trećim licima predajte im i svu dokumentaciju.

2. Namenska upotreba
Ovaj artikal predviđen je za zaštitu od insekata poput muva u privatnim stambenim prostorijama. Drugačija primena od gore opisane ili promena proizvoda nisu dozvoljeni i mogu dovesti do povreda i / ili oštećenja proizvoda. Proizvođač ne preuzima odgovornost za oštećenja nastala zbog nenamenske upotrebe ili oštećenja nastala tokom montaže. Proizvod nije predviđen za komercijalnu upotrebu. Rukovanje na mrazu može oštetiti proizvod.

AKO SE POJAVE PROBLEMI ILI PITANJA O PROIZVODU ILI MONTAŽI, UVEK NAJPRE KONTAKTIRAJTE NAŠU SERVISNU SLUŽBU. RADO ĆEMO VAM POMOĆI.

3. Tehnički podaci
Maks. dimenzije seta: 120 x 140 cm
Min. unutrašnja dimenzija okvira prozora:
64 x 72 mm
Maks. unutrašnja dimenzija okvira prozora:
116 x 134 cm
Dubina ugradnje: 12 mm

PRI VAĐENJU PROIZVODA IZ AMBALAŽE PAZITE DA NEHOTIČNO NE BACITE MATERIJAL ZA MONTAŽU. ODMAH NAKON VAĐENJA IZ AMBALAŽE PROVERITE DA LI JE OPSEG ISPORUKE POTPUN TE JESU LI PROIZVOD I SVI DELOVI U BESPREKORNOM STANJU. NIPOŠTO NEMOJTE MONTIRATI PROIZVOD, AKO OPSEG ISPORUKE NIJE POTPUN.

4. Bezbednosne napomene

Upozorenje
Naslanjanje zabranjeno
Ne ostavljajte decu bez nadzora
Napomena

UPOZORENJE! OPASNOST PO ŽIVOT I OPASNOST OD NEZGODA KOD MALE DECE I DECE!
Opasnost od gušenja, davljenja i povreda uzrokovanih sastavnim delovima i sadržajem pakovanja. Deca nisu svesna ovih opasnosti. Proizvod nije igračka.

UPOZORENJE! OPASNOST OD PADA! OPASNOST PO ŽIVOT I OPASNOST OD NEZGODA!
Ne naslanjajte se na proizvod. Ovaj proizvod nije otporna prepreka za izlazak i ne bi trebalo da se koristi kao zamena za zatvoreni prozor ili vrata. Postavite proizvod samo na prozore i vrata kojima se može pristupiti bez opasnosti. Kada pričvršćujete, demontirate ili čistite proizvod, nemojte se naginjati kroz prozor/vrata ili na proizvod i ne pritiskajte komarnik iznutra.

OPREZ! OPASNOST OD POVREDA!
Postoji opasnost od povreda usled nepravilne montaže i upotrebe alata. Ako je potrebno, koristite radne rukavice. Montažu i rukovanje smeju obavljati samo osobe koje su upoznate sa uputstvom i mogu samostalno da montiraju proizvod. Nekompletni setovi ili oštećeni delovi se nikada ne smeju koristiti za montažu. Kao rezultat toga, mogu biti narušeni funkcija i bezbednost. Držite proizvod i sve zapaljive delove dalje od izvora toplote i vatre.

Čuvajte ambalažu jer sadrži važne informacije.

5. Montaža
Molimo da se strogo pridržavate uputstva o montaži (slike 1–10). Imajte u vidu bezbednosne napomene!

6. Čišćenje i održavanje
- Nipošto ne koristite nagrizajuća ili abrazivna sredstva za čišćenje.
- Mreže i okvire čistite blago navlaženom krpom koja ne ostavlja dlačice.
- Ram za zaštitu od insekata u redovnim vremenskim razmacima izvadite iz prozora i temeljno očistite.
- Po potrebi koristite blago sredstvo za čišćenje.

7. Odlaganje
Ambalaža je izrađena od ekoloških materijala. Odložite je u lokalnim reciklažnim kontejnerima. O mogućnostima odlaganja dotrajalih proizvoda možete se raspitati u svojoj opštini ili gradskoj upravi.

22 PAP

8. Video-snimak o montaži
Video-snimak o montaži naći ćete na:
www.smartmaxx.info

9. Proizvođač / servis
Garancija od 3 godine.
Kod servisa i u garantnom slučaju kontaktirajte:

Smartmaxx GmbH
Schulzstraße 2c, 85579 Neubiberg, NEMAČKA
Dežurna linija: +49 89 24 42 94 79
E-pošta: support.rs@smartmaxx.info

Za sve upite pripremite račun i broj artikla **IAN 506198_2507** kao dokaz o kupovini.

10. Često postavljana pitanja
Da li je artikal za zaštitu od insekata podesan za montažu između prozora i roletni?
Da, ako postoji dovoljno međuprostora između prozora i roletni. Odgovarajuće dimenzije možete naći u određenim podacima o proizvodu / tehničkim podacima.

Šta učiniti ako u setu nedostaju neki delovi ili su neispravni?
Ako utvrdite da nedostaje ili je neispravan neki deo koji je naveden u opsegu isporuke, to javite e-poštom na adresu support.rs@smartmaxx.info, s tim da navedete broj artikla svog proizvoda i priložite potvrdu o kupovini ili koristite naš obrazac za kontakt. Unutar garantnog roka dobićete odmah besplatnu zamenu.

Šta se mora imati u vidu prilikom postavljanja stezne letvice?
Mreža se prilikom montaže steznih letvica ne sme dodatno zatezati. Postupkom stezanja mreža se zateže sama od sebe. Dodatno zatezanje može izobličiti okvir.

Napomena:
Ne odgovaramo za zabune, izmene i štamparske greške. Aktuelnu verziju uputstva možete preuzeti kao PDF na www.smartmaxx.info

---

BG 1. Въведение
Поздравления!
С тази покупка Вие взехте решение да закупите един висококачествен продукт. Запознайте се с продукта преди монтажа и първата употреба. Моля, прочетете внимателно следващите инструкции за монтаж и указанията за безопасност. Използвайте продукта само по описания начин и за посочените сфери на приложение. Съхранявайте добре това ръководство. Когато предавате продукта на трети лица, предайте заедно с него всички документи.

2. Употреба по предназначение
Това съдържание е предвидено за защита от насекоми като мухи у дома. Не е разрешена употреба на продукта, различна от описаната по-горе, защото може да доведе до наранявания и/или повреда на продукта. При щети, възникнали поради неправилна употреба или монтаж, производителят не поема отговорност. Този продукт не е предназначен за промишлена употреба. Употребата на продукта при мраз може да го повреди.

МОЛЯ, СВЪРЗВАЙТЕ СЕ ВИНАГИ ПЪРВО С НАШИЯ СЕРВИЗ ПРИ ПРОБЛЕМИ ИЛИ АКО ИМАТЕ ВЪПРОСИ, СВЪРЗАНИ С ПРОДУКТА. С УДОВОЛСТВИЕ ЩЕ ВИ ПОМОГНЕМ.

3. Технически характеристики
Макс. размер на комплекта: 120 x 140 cm
Мин. вътрешен размер на рамката на прозореца:
64 x 72 mm
Макс. вътрешен размер на рамката на прозореца:
116 x 134 cm
Монтажна дълбочина 12 mm

ПРИ РАЗОПАКОВАНЕТО ВНИМАВАЙТЕ ДА НЕ ИЗХВЪРЛИТЕ ПО ПОГРЕШКА МОНТАЖЕН МАТЕРИАЛ. НЕПОСРЕДСТВЕНО СЛЕД РАЗОПАКОВАНЕТО НА ПРОДУКТА ПРОВЕРЕТЕ ДАЛИ КОМПЛЕКТЪТ НА ДОСТАВКАТА Е ПЪЛЕН И ДАЛИ ПРОДУКТЪТ И ВСИЧКИ ЧАСТИ СА В БЕЗУПРЕЧНО СЪСТОЯНИЕ. В НИКАКЪВ СЛУЧАЙ НЕ МОНТИРАЙТЕ ПРОДУКТА, АКО ДОСТАВКАТА НЕ Е В ПЪЛЕН КОМПЛЕКТ.

4. Указания за безопасност

Предупреждение
Облягането забранено
Не оставяйте децата без надзор
Указание

ПРЕДУПРЕЖДЕНИЕ! ОПАСНОСТ ЗА ЖИВОТА И ОПАСНОСТ ОТ ЗЛОПОЛУКА ЗА МАЛКИ ДЕЦА!
Опасност от задушаване, удушаване и нараняване от съставните части на опаковката и съдържанието. Децата не са наясно с тези опасности. Продуктът не е играчка.

ПРЕДУПРЕЖДЕНИЕ! ОПАСНОСТ ОТ ПАДАНЕ! ОПАСНОСТ ЗА ЖИВОТА И ОПАСНОСТ ОТ ЗЛОПОЛУКА!
Не се облягайте на продукта. Този продукт не представлява годна за поемане на натоварване изходна преграда и не трябва да служи за заместител на затворен прозорец, респ. на затворена врата. Поставяйте продукта само на безопасно достъпни прозорци и врати. При поставяне, демонтиране или почистване на продукта не се облягайте над прозореца / вратата или към продукта и не натискайте отвътре защитната преграда срещу насекоми.

ВНИМАНИЕ! ОПАСНОСТ ОТ НАРАНЯВАНЕ!
Има опасност от нараняване поради неправилен монтаж и при използване на инструмент. При необходимост използвайте работни ръкавици. Сглобяването и експлоатацията могат да се извършват само от лица, които са се запознали с инструкциите и могат да го монтират самостоятелно. Непълните комплекти, респективно повредените части не трябва да се използват за монтаж. В резултат на това може да се наруши функционирането и безопасността. Дръжте изделието и всички запалими части далеч от източници на топлина и огън.

Запазете опаковката, съдържа важна информация.

5. Монтаж
Моля, следвайте стриктно ръководството за монтаж (Фиг. 1 – 10). Съблюдавайте указанията за безопасност.

6. Поддържане и почистване
- В никакъв случай не използвайте разяждащи или абразивни препарати за почистване.
- Почиствайте плата и рамката с леко навлажнена кърпа без власинки.
- Сваляйте на редовно рамката от прозореца и я почиствайте основно.
- Евентуално използвайте мек препарат за миене.

7. Рециклиране
Опаковката се състои от екологични материали. Изхвърляйте ги в подходящи контейнери за рециклиране. Възможности за рециклиране на стария продукт можете да узнаете в общинската или градската администрация.

22 PAP

8. Видео на монтажа
Видео клип с монтажа може да бъде намерен на:
www.smartmaxx.info

9. Производител / Сервизно обслужване
3 години гаранция
В случай на гаранция и необходимост от сервизно обслужване се обърнете към:

Smartmaxx GmbH
Schulzstraße 2c, 85579 Neubiberg, ГЕРМАНИЯ
Гореща линия +49 89 678 45 0622
Електронна поща: support.bg@smartmaxx.info

Моля, при запитването си подгответе касовия бон и номера на продукта **IAN 506198_2407**, с които ще докажете покупката на продукта.

10. Често задавани въпроси
Може ли този продукт за защита от насекоми да бъде монтиран между прозореца и щората?
Да, ако има достатъчно разстояние между прозореца и рамката. Съответните размери ще намерите в данните / техническите характеристики на продукта.

Какво да направите, когато в комплекта има липсващи/дефектни части?
Ако установите, че липсва или е дефектна посочена в обхвата на доставката част, съобщете ни това като ни изпратите номера на продукта и касовата бележка по имейл на support.de@smartmaxx.info / support.at@smartmaxx.info / support.ch@smartmaxx.info или като използвате нашия формуляр за контакт. В рамките на гаранцията безплатно ще получите безплатна замяна.

На какво трябва да се обърне внимание при поставяне на закрепващите лайстни?
Платът не трябва да се обтяга допълнително при монтаж на закрепващите лайстни. При закрепването платът се обтяга самостоятелно. Допълнителното обтягане може да доведе до деформация на рамката.

Указание:
Запазено право на заблуда, промени и печатни грешки. Актуалната версия на ръководството в pdf формат можете да свалите на www.smartmaxx.info

---

GR 1. Εισαγωγή
Συγχαρητήρια!
Με την αγορά σας αποκτήσατε ένα προϊόν υψηλής ποιότητας. Πριν από την εγκατάσταση και την πρώτη θέση σε λειτουργία, εξοικειωθείτε με το προϊόν. Διαβάστε προσεκτικά τις παρακάτω οδηγίες εγκατάστασης και τις οδηγίες ασφαλείας. Χρησιμοποιείτε το προϊόν μόνο όπως περιγράφεται και για τις αναφερόμενες εφαρμογές. Φυλάξτε καλά αυτές τις οδηγίες. Παραδώστε επίσης όλα τα έγγραφα κατά τη μεταβίβαση του προϊόντος σε τρίτους.

2. Προβλεπόμενη χρήση
Αυτό το προϊόν προορίζεται για την προστασία από έντομα, όπως μύγες, σε ιδιωτικούς χώρους. Δεν επιτρέπεται οιαδήποτε άλλη χρήση εκτός από εκείνη που περιγράφεται παραπάνω ή οιαδήποτε τροποποίηση του προϊόντος, καθώς αυτό μπορεί να οδηγήσει σε τραυματισμούς ή/και ζημιές στο προϊόν. Για ζημιές που προκύπτουν από ακατάλληλη χρήση ή για ζημιές που προκύπτουν από την εγκατάσταση δεν φέρει καμία ευθύνη ο κατασκευαστής. Το προϊόν δεν προορίζεται για επαγγελματική χρήση. Η χρήση σε συνθήκες παγετού μπορεί να προκαλέσει ζημιά στο προϊόν.

ΕΑΝ ΕΧΕΤΕ ΠΡΟΒΛΗΜΑΤΑ Η ΕΡΩΤΗΣΕΙΣ ΣΧΕΤΙΚΑ ΜΕ ΤΟ ΠΡΟΪΟΝ ΓΙΑ ΤΗ ΣΥΝΑΡΜΟΛΟΓΗΣΗ ΤΟΥ, ΠΑΡΑΚΑΛΩ ΕΠΙΚΟΙΝΩΝΕΙΤΕ ΠΡΩΤΑ ΜΕ ΤΟ ΤΜΗΜΑ ΕΞΥΠΗΡΕΤΗΣΗΣ ΠΕΛΑΤΩΝ. ΘΑ ΧΑΡΟΥΜΕ ΝΑ ΣΑΣ ΕΞΥΠΗΡΕΤΗΣΟΥΜΕ.

3. Τεχνικά χαρακτηριστικά
Μέγιστο μέθεθος κιτ: 120 x 140 cm
Ελάχιστη εσωτερική διάσταση του Ελάχιστο εσωτερικό μέγεθος του πλαισίου παραθύρου:
64 x 72 mm
Μέγιστο εσωτερικό μέγεθος του πλαισίου παραθύρου:
116 x 134 cm
Βάθος εγκατάστασης: 12 mm

ΚΑΤΑ ΤΟ ΑΝΟΙΓΜΑ ΤΗΣ ΣΥΣΚΕΥΑΣΙΑΣ, ΠΡΟΣΕΞΤΕ ΝΑ ΜΗΝ ΠΕΤΑΞΕΤΕ ΚΑΤΑ ΛΑΘΟΣ ΥΛΙΚΑ ΣΥΝΑΡΜΟΛΟΓΗΣΗΣ. ΑΜΕΣΩΣ ΜΕΤΑ ΤΟ ΑΝΟΙΓΜΑ ΤΗΣ ΣΥΣΚΕΥΑΣΙΑΣ, ΕΛΕΓΞΤΕ ΟΤΙ ΤΟ ΠΕΡΙΕΧΟΜΕΝΟ ΤΗΣ ΠΑΡΑΔΟΣΗΣ ΕΙΝΑΙ ΠΛΗΡΕΣ ΚΑΙ ΟΤΙ ΤΟ ΠΡΟΪΟΝ ΚΑΙ ΟΛΑ ΤΑ ΕΞΑΡΤΗΜΑΤΑ ΤΟΥ ΕΙΝΑΙ ΣΕ ΑΡΙΣΤΗ ΚΑΤΑΣΤΑΣΗ. ΜΗΝ ΣΥΝΑΡΜΟΛΟΓΕΙΤΕ ΤΟ ΠΡΟΪΟΝ ΣΕ ΚΑΜΙΑ ΠΕΡΙΠΤΩΣΗ, ΕΑΝ ΤΟ ΠΕΡΙΕΧΟΜΕΝΟ ΤΗΣ ΣΥΣΚΕΥΑΣΙΑΣ ΔΕΝ ΕΙΝΑΙ ΠΛΗΡΕΣ.

4. Οδηγίες ασφαλείας

Προειδοποίηση
Απαγορεύεται να στηρίζεστε πάνω στο προϊόν
Μην αφήνετε τα παιδιά χωρίς επίβλεψη
Σημείωση

ΠΡΟΕΙΔΟΠΟΙΗΣΗ! ΚΙΝΔΥΝΟΣ ΑΤΥΧΗΜΑΤΩΝ ΓΙΑ ΝΗΠΙΑ ΚΑΙ ΜΙΚΡΑ ΠΑΙΔΙΑ!
Κίνδυνος ασφυξίας, στραγγαλισμού και τραυματισμού από τα εξαρτήματα της συσκευασίας και το περιεχόμενό της. Τα παιδιά δεν έχουν συνείδηση αυτών των κινδύνων. Το προϊόν δεν είναι παιχνίδι.

ΠΡΟΕΙΔΟΠΟΙΗΣΗ! ΚΙΝΔΥΝΟΣ ΠΤΩΣΗΣ! ΚΙΝΔΥΝΟΣ ΓΙΑ ΤΗ ΖΩΗ ΚΑΙ ΑΤΥΧΗΜΑΤΩΝ!
Μην στηρίζεστε στο προϊόν. Αυτό το προϊόν δεν αποτελεί ανθεκτικό φράγμα διαφυγής και δεν πρέπει να χρησιμοποιείται ως υποκατάστατο κλειστού παραθύρου ή κλειστής πόρτας. Τοποθετήστε το προϊόν μόνο σε παράθυρα και πόρτες που είναι ασφαλή για πρόσβαση. Κατά την τοποθέτηση, την αφαίρεση ή τον καθαρισμό του προϊόντος, μην σκύβετε από το παράθυρο/την πόρτα ή πάνω στο προϊόν και μην πιέζετε την σίτα από το εσωτερικό.

ΠΡΟΣΟΧΗ! ΚΙΝΔΥΝΟΣ ΤΡΑΥΜΑΤΙΣΜΟΥ!
Υπάρχει κίνδυνος τραυματισμού λόγω ακατάλληλης συναρμολόγησης και κατά τη χρήση εργαλείων. Χρησιμοποιήστε γάντια εργασίας, αν χρειάζεται. Η συναρμολόγηση και η λειτουργία επιτρέπεται να γίνονται μόνο από άτομα που έχουν εξοικειωθεί με τις οδηγίες και μπορούν να το συναρμολογήσουν αυτόνομα. Ελλιπή σετ ή κατεστραμμένα εξαρτήματα δεν πρέπει ποτέ να χρησιμοποιούνται για τη συναρμολόγηση. Αυτό μπορεί να επηρεάσει τη λειτουργία και την ασφάλεια. Διατηρείτε το προϊόν και όλα τα εύφλεκτα μέρη μακριά από πηγές θερμότητας και φωτιά.

Φυλάξτε τη συσκευασία. Περιέχει σημαντικές πληροφορίες.

5. Τοποθέτηση
Ακολουθήστε αυστηρά τις οδηγίες συναρμολόγησης (Εικόνες 1 – 10). Λαμβάνετε υπόψη τις υποδείξεις ασφαλείας!

6. Καθαρισμός και φροντίδα
- Σε καμία περίπτωση μην χρησιμοποιείτε καυστικά ή λειαντικά καθαριστικά.
- Καθαρίστε το ύφασμα και το πλαίσιο με ένα ελαφρώς υγρό πανί που δεν αφήνει χνούδι.
- Φροντίζετε να αφαιρείτε τη σίτα από το παράθυρο και να την πλένετε καλά ανά τακτά χρονικά διαστήματα.
- Εάν είναι απαραίτητο, χρησιμοποιήστε ένα ήπιο καθαριστικό.

7. Απόρριψη
Η συσκευασία αποτελείται από υλικά φιλικά προς το περιβάλλον. Απορρίψτε τα στους κατάλληλους κάδους ανακύκλωσης. Για τις δυνατότητες απόρριψης του χρησιμοποιημένου προϊόντος, απευθυνθείτε στην τοπική αυτοδιοίκηση ή στο δήμο σας.

22 PAP

8. Βίντεο συναρμολόγησης
Στην παρακάτω διεύθυνση θα βρείτε ένα βίντεο συναρμολόγησης: www.smartmaxx.info

9. Κατασκευαστής / Τμήμα εξυπηρέτησης πελατών
3ετής εγγύηση.
Σε περίπτωση ανάγκης συντήρησης ή χρήσης της εγγύησης επικοινωνήστε με:

Smartmaxx GmbH
Schulzstraße 2c, 85579 Neubiberg, ΓΕΡΜΑΝΙΑ
Γραμμή εξυπηρέτησης πελατών: +49 89 678 45 06 22
E-Mail:
GR: support.gr@smartmaxx.info
CY: support.cy@smartmaxx.info

Για τις όποιες απορίες, παρακαλείστε να έχετε έτοιμη την απόδειξη αγοράς και τον αριθμό είδους **IAN 506198_2407** ως αποδεικτικό στοιχείο αγοράς.

10. Συχνές Ερωτήσεις
Ενδείκνυται η τοποθέτηση σίτας προστασίας από έντομα ανάμεσα στο παράθυρο και το ρολό;
Ναι, εφόσον το διάστημα ανάμεσα στο παράθυρο και το ρολό είναι επαρκές. Οι αντίστοιχες διαστάσεις βρίσκονται στις εκάστοτε πληροφορίες προϊόντος / τεχνικά δεδομένα.

Τι πρέπει να κάνω, εάν κάποιο εξάρτημα λείπει ή είναι ελαττωματικό;
Εάν διαπιστώσετε ότι ένα εξάρτημα που περιλαμβάνεται στην παράδοση λείπει ή είναι ελαττωματικό, ενημερώστε μας στέλνοντας τον αριθμό είδους του προϊόντος σας και την απόδειξη αγοράς μέσω e-mail στη διεύθυνση support.de@smartmaxx.info / support.at@smartmaxx.info /support.ch@smartmaxx.info ή χρησιμοποιήστε τη φόρμα επικοινωνίας μας. Εντός της περιόδου εγγύησης θα λάβετε αμέσως δωρεάν αντικατάσταση.

Τι πρέπει να προσέξετε κατά την τοποθέτηση των λωρίδων σύσφιξης;
Κατά την τοποθέτηση των λωρίδων σύσφιξης, το ύφασμα δεν πρέπει να τεντώνεται επιπλέον. Μέσω της διαδικασίας σύσφιξης το ύφασμα τεντώνεται από μόνο του. Το πρόσθετο τέντωμα μπορεί να οδηγήσει σε παραμόρφωση του πλαισίου.

Σημείωση:
Δεν αποκλείονται λάθη, αλλαγές και τυπογραφικά λάθη. Μπορείτε να κατεβάσετε την τρέχουσα έκδοση των οδηγιών χρήσης ως αρχείο PDF από τον ιστότοπο: www.smartmaxx.info

---

GARANCIJA I GARANTNI LIST

Poštovani,
Ovim putem Vas upoznajemo sa Vašim pravima i obavezama koje proističu iz Zakona o zaštiti potrošača, a u pogledu ostvarivanja prava iz garancije.

Ova garancija ni na koji način ne utiče, niti isključuje prava koja kupac ima u skladu sa važećim Zakonom o zaštiti potrošača po osnovu zakonske odgovornosti prodavca za nesaobraznost robe ugovoru koja traje 2 godine od dana kada je roba predata kupcu.

Davalac garancije ovom izjavom preuzima obavezu da kupcima svojih aparata, a pod uslovima definisanim u ovoj izjavi, obezbedi:
- besplatno otklanjanje kvarova u garantnom roku, koji bi nastali kod uobičajene upotrebe i zbog grešaka u proizvodnji i materijalu, ili
- zamenu aparata, u garantnom roku predviđenim ovom garancijskom izjavom, u slučaju da opravka nije moguća, ili
- ako otklanjanje kvara nije moguće, kupac ima pravo da zahteva od prodavca povrat novca.

Ukupan rok garancije je 5 godine.
Garantni rok počinje da važi od datuma kupovine proizvoda, odnosno od prijema istog od strane kupca, a što se dokazuje fiskalnim računom.

Garancija važi na teritoriji Republike Srbije.

Kupac može da izjavi reklamaciju usmeno u nekom od prodajnih objekata Lidl Srbija KD, odnosno telefonom, pisanim putem ili elektronskim putem na kontakte kompanije Lidl Srbija KD, uz dostavu fiskalnog računa na uvid.

U cilju ispravnog funkcionisanja proizvod se koristi u skladu sa njegovom namenom i Uputstvom za upotrebu.

Na zahtev kupca, koji je izjavljen u garantnom roku, prodavac će izvršiti otklanjanje kvarova i nedostataka na proizvodu u roku predviđenom Zakonom.

Garantni uslovi:
Pre obraćanja prodavcu za tehničku pomoć, potrebno je proveriti ispravnost instalacije i ostalih potrebnih uslova naznačenih u Uputstvu za upotrebu.

Kupac je dužan da prodavcu preda sve pripadajuće delove proizvoda koje je preuzeo u trenutku kupovine.

Popravke u roku garancije:
Garancija važi počev od dana kada je roba predata kupcu, a na osnovu fiskalnog odsečka. U istom periodu davalac garancije, odnosno prodavac je u obavezi da otkloni sve tehničke kvarove bez naknade, u zakonskom roku.

Garancija ne važi u sledećim slučajevima:
1. Ukoliko prodavcu uz aparat nije priložen fiskalni račun sa datumom prodaje.
2. Ukoliko je kvar prouzrokovan udarom groma, strujnim udarom ili sličnim delovanjem spoljne sile na sam uređaj (požar, poplava, naponski udar...).
3. Ukoliko su nastali kvarovi i oštećenja na uređajuposledica delovanja spoljnih uticaja, kao što su: velika vlaga, previsoka i suviše niska temperatura (pucanje cevi usled smrzavanja, oštećenja gumenih delova, rđanje, itd.)
4. Ukoliko proizvod nije korišćen u skladu sa Uputstvom za upotrebu.
5. Ukoliko je proizvod pokušalo da popravi treće neo-vlašćeno lice.
6. Ukoliko proizvod nije korišćen u skladu sa namenom.
7. Ukoliko je čišćenje i održavanje uređaja urađeno protivno Uputstvu za upotrebu.
8. Ukoliko je proizvod korišćen u profesionalne svrhe.

Naziv proizvoda:	ALUMINIJUMSKI OKVIR ZA PROZORE SA ZAŠTITOM OD INSEKATA
Model:	120 x 140 cm
IAN / Serijski broj:	506198_2507
Proizvođač:	Smartmaxx GmbH, Schulzstraße 2c 85579 Neubiberg, GERMANY +49 89 678 45 06-0, office@smartmaxx.info
Ovlašćeni serviser:	Lidl Srbija KD, Prva južna radna 3, 22330 Nova Pazova, Republik Serbien, tel. 0800-300-199, E-Mail: kontakt@lidl.rs
Datum predaje robe potrošaču:	datum sa fiskalnog računa
Uvozi i stavlja u promet:	Lidl Srbija KD, Prva južna radna 3, 22330 Nova Pazova, Republika Srbija, tel. 0800-300-199, e-mail: kontakt@lidl.rs