LIVARNO home

PDF ONLINE
www.lidl-service.com

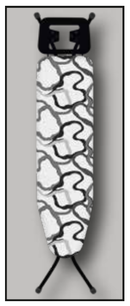

BÜGELTISCH/IRONING BOARD/ TABLE À REPASSER

DE AT CH
BÜGELTISCH
Bedienungs- und Sicherheitshinweise
FR BE
TABLE À REPASSER
Instructions d'utilisation et consignes de sécurité
PL
DESKA DO PRASOWANIA
Wskazówki dotyczące obsługi i bezpieczeństwa
SK
ŽEHLIACA DOSKA
Pokyny pre obsluhu a bezpečnostné pokyny
IT
ASSE DA STIRO
Indicazioni per l'uso e per la sicurezza
SI
LIKALNA DESKA
Navodila za upravljanje in varnostna opozorila
RO
MASĂ DE CĂLCAT
Instrucțiuni de utilizare și de siguranță
GR CY
ΣΙΔΕΡΏΣΤΡΑ
Υποδείξεις χειρισμού και ασφαλείας

GB IE NI
IRONING BOARD
Operation and safety notes
NL BE
STRIJKPLANK
Bedienings- en veiligheidsinstructies
CZ
ŽEHLICÍ PRKNO
Pokyny pro obsluhu a bezpečnostní pokyny
ES
TABLA DE PLANCHAR
Instrucciones de utilización y de seguridad
HU
VASALÓDESZKA
Kezelési és biztonsági utalások
HR
STOL ZA GLAČANJE
Upute za posluživanje i za Vašu sigurnost
BG
МАСА ЗА ГЛАДЕНЕ
Инструкции за обслужване и безопасност
DK
STRYGEBRÆT
Brugs- og sikkerhedsanvisninger

IAN 437883_2304

DE BE NL CZ FR SK

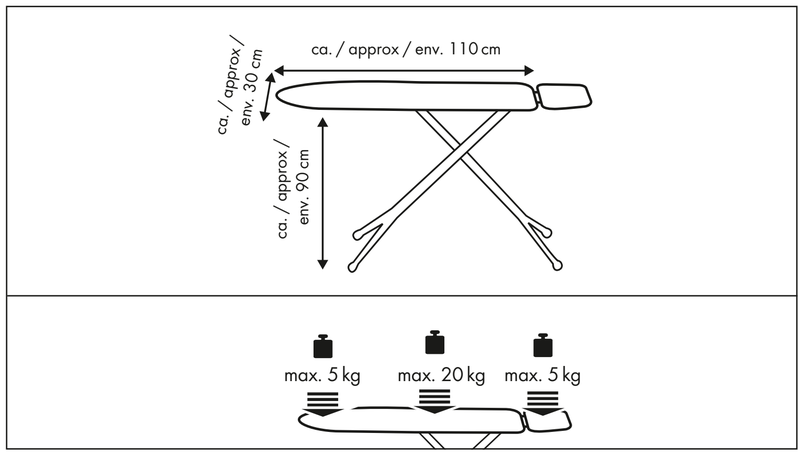

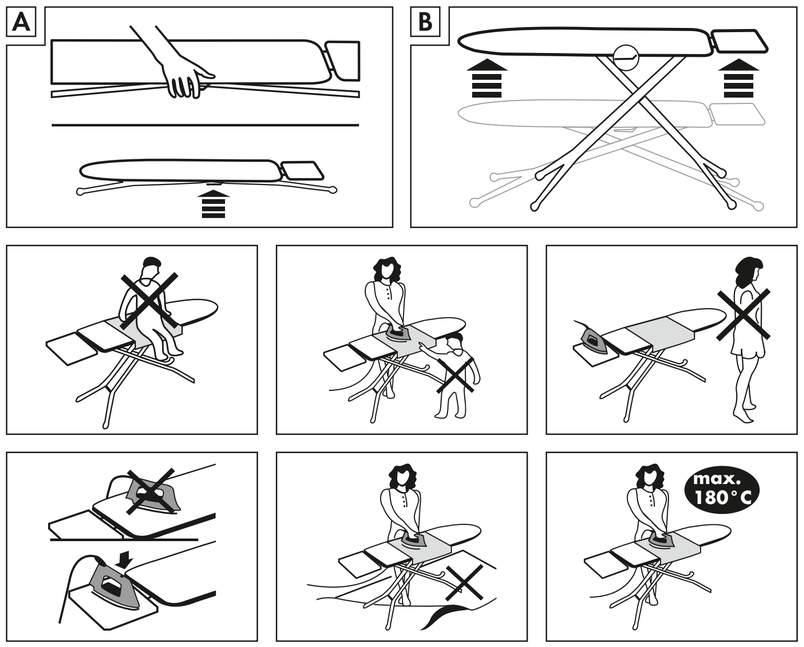

Legende der verwendeten Piktogramme	
	Anweisungen lesen!
	Warn- und Sicherheitshinweise beachten!
	Lassen Sie Kinder niemals unbeaufsichtigt mit Verpackungsmaterial und Produkt.
30	Der Bezug ist maschinenwaschbar. Stellen Sie die Waschmaschine auf einen Schonwaschgang bei 30 °C ein.
	Nicht bleichen.
	Nicht im Wäschetrockner trocknen.
	Der Baumwollbezug kann gebügelt werden.
P	Der Baumwollbezug kann mit Perchlorethylen gereinigt werden.
	Verpackung und Bügeltisch umweltgerecht entsorgen!

DE AT CH Bügeltisch

Einleitung

Wir beglückwünschen Sie zum Kauf Ihres neuen Produkts. Sie haben sich damit für ein hochwertiges Produkt entschieden. Machen Sie sich vor der ersten Inbetriebnahme mit dem Produkt vertraut. Lesen Sie hierzu aufmerksam die nachfolgende Bedienungsanleitung und die Sicherheitshinweise. Benutzen Sie das Produkt nur wie beschrieben und für die angegebenen Einsatzbereiche. Bewahren Sie diese Anleitung an einem sicheren Ort auf. Händigen Sie alle Unterlagen bei Weitergabe des Produktes an Dritte mit aus.

Bestimmungsgemäßer Gebrauch

Bei diesem Produkt handelt es sich um einen Bügeltisch. Nur zur Verwendung im Innenbereich. Eine Veränderung des Produkts ist nicht zulässig und führt zur Beschädigung. Darüber hinaus können weitere lebensgefährliche Gefahren und Verletzungen die Folgen sein. Dieses Produkt wurde ausschließlich für den Hausgebrauch konzipiert.

Es ist nicht für den kommerziellen Gebrauch vorgesehen. Für durch unsachgemäße Verwendung entstandene Schäden übernimmt der Hersteller keine Haftung.

Technische Daten

Artikelnummer:	CS98090
Bügelfläche:	ca. 110 x 30 cm
Höhe:	max. 90 cm
Max. Belastung Bügeleisenablage:	5 kg
Artikelgewicht:	3,80 kg
Produktions-ID:	04 / 2023

Sicherheitshinweise

- **WARNUNG! LEBENS- UND UNFALLGEFAHR FÜR KLEINKINDER UND KINDER!** Lassen Sie Kinder niemals unbeaufsichtigt mit dem Verpackungsmaterial. Es besteht Erstickungsgefahr.
- Dies ist kein Spielzeug. Bitte halten Sie Kinder vom Bügeltisch fern.
- Achten Sie auf Ihre Hände und Finger, wenn Sie den Bügeltisch auf- oder zusammenklappen.
- Versuchen Sie nie, das Produkt selbst zu reparieren.
- Lassen Sie das Bügeleisen nicht längere Zeit auf dem Bügelbrett stehen.
- Setzen Sie sich weder auf den Bügeltisch, noch lehnen Sie sich an.
- Gefahr durch heißes Wasser oder Dampf, welches vom Streckmetall des Bügeltisches abtropfen kann.
- Die Bügeleisenablage kann sich bei längerem Gebrauch erhitzen. Um Brandverletzungen zu vermeiden, achten Sie auf bereits erwähnte Hinweise.
- Halten Sie das Gerät von Wasser oder anderen Flüssigkeiten fern.

Gebrauch

Hinweis: Entfernen Sie sämtliches Verpackungsmaterial vom Produkt.

Bügeltisch aufstellen

- Halten Sie den zusammengeklappten Bügeltisch mit der Bügeloberfläche nach oben und drücken Sie den Einhandhebel mit der anderen Hand. Das Gestell öffnet sich bis zur maximalen Position (s. Abb. A).
- Stellen Sie sicher, dass das Gerät auf gerader Ebene steht und vollkommen eingerastet ist.

Höhe des Bügeltisches einstellen

- Um die Höhe des Bügeltisches einzustellen, halten Sie diesen mit beiden Händen fest. Ziehen am Einhandhebel, um die Verriegelung zu lösen.
- Stellen sie die gewünschte Höhe ein und lassen Sie den Einhandhebel los, damit das Gestell einrastet (s. Abb. B).

Bügeltisch zusammen klappen

- Um den Bügeltisch zusammenzuklappen, drücken Sie auf den Einhandhebel und drücken gleichzeitig die Bügelfläche nach unten, sodass sich die Standbeine zusammenfalten lassen.
- Haken Sie den Sicherheitsriegel am Nietbolzen fest.

Reinigung und Pflege

- Sie können den Baumwollbezug des Bügeltisches waschen:

30

- Reinigen Sie den Bügeltisch mit einem leicht angefeuchteten, fusselfreien Tuch.

Entsorgung

Die Verpackung besteht aus umweltfreundlichen Materialien, die Sie über die örtlichen Recyclingstellen entsorgen können.

Das Produkt und die Verpackungsmaterialien sind recycelbar, entsorgen Sie diese getrennt für eine bessere Abfallbehandlung. Das Triman-Logo gilt nur für Frankreich.

Möglichkeiten zur Entsorgung des ausgedienten Produkts erfahren Sie bei Ihrer Gemeinde- oder Stadtverwaltung.

Hersteller / Service

Casa Si Marketing- und VertriebsgmbH
Obkirchergasse 36
1190 Wien
AUSTRIA
Tel.: 00800 440 28 620 (DE)
+43 440 28 62 (AT)
00800 440 28 620 (CH)
E-Mail: service@casasi.com
www.casasi.com

IAN 437883_2304

Bitte halten Sie für alle Anfragen den Kassenbon und die Artikelnummer (437883_2304) als Nachweis für den Kauf bereit.

Garantie

Das Produkt wurde nach strengen Qualitätsrichtlinien hergestellt und vor der Auslieferung sorgfältig geprüft. Im Falle von Material- oder Herstellungsfehlern haben Sie gegenüber dem Verkäufer des Produkts gesetzliche Rechte. Ihre gesetzlichen Rechte werden in keiner Weise durch unsere unten aufgeführte Garantie eingeschränkt.

Die Garantie für dieses Produkt beträgt 3 Jahre ab Kaufdatum. Die Garantiezeit beginnt mit dem Kaufdatum. Bewahren Sie den Originalkaufbeleg an einem sicheren Ort auf, da dieses Dokument als Nachweis des Kaufs erforderlich ist.

Alle Schäden oder Mängel, die bereits zum Zeitpunkt des Kaufs vorhanden sind, müssen unverzüglich nach dem Auspacken des Produkts gemeldet werden.

Sollte das Produkt innerhalb von 3 Jahren ab Kaufdatum einen Material- oder Herstellungsfehler aufweisen, werden wir es – nach unserer Wahl – kostenlos für Sie reparieren oder ersetzen.

Die Garantiezeit verlängert sich durch einen stattgegebenen Gewährleistungsanspruch nicht. Dies gilt auch für ersetzte und reparierte Teile.

Diese Garantie erlischt, wenn das Produkt beschädigt oder unsachgemäß verwendet oder gewartet wurde. Die Garantie deckt Material- und Herstellungsfehler ab. Diese Garantie erstreckt sich weder auf Produktteile, die normalem Verschleiß unterliegen, und somit als Verschleißteile gelten (z. B. Batterien, Akkus, Schläuche, Farbpatronen), noch auf Schäden an zerbrechlichen Teilen, z. B. Schalter oder Teile aus Glas.

List of pictograms used	
	Read the instructions!
	Observe warnings and safety information!
	Never leave children unattended with the packaging material or the product.
30	The cover is machine-washable. Set the washing machine to a delicate wash cycle at 30 °C.
	Do not bleach.
	Do not tumble dry.
	The cotton cover can be ironed.
P	The cotton cover can be cleaned with perchloroethylene.
	Dispose of the packaging and the ironing board in an environmentally friendly manner!

GB IE NI Ironing board

Introduction

We congratulate you on the purchase of your new product. You have chosen a high quality product. Familiarise yourself with the product before using it for the first time. In addition, please carefully refer to the operating instructions and the safety advice below. Only use the product as instructed and only for the indicated field of application. Keep these instructions in a safe place. If you pass the product on to anyone else, please ensure that you also pass on all the documentation with it.

Intended use

This product is an ironing board. For indoor use only. Modifying the product is prohibited and will result in damage. Misuse may also result in other life-threatening risks and injuries. This product was designed for domestic use only. It is not intended for commercial use. The manufacturer is not liable for damages due to improper use.

Technical data

Item number:	CS98090
Ironing surface:	approx. 110 x 30 cm
Height:	max. 90 cm
Iron rest max. load:	5 kg
Item weight:	3,80 kg
Production ID:	04 / 2023

Safety information

- **WARNING! DANGER TO LIFE AND RISK OF ACCIDENTS FOR INFANTS AND CHILDREN!** Never leave children unsupervised with the packaging material. There is a danger of suffocation.
- It is not a toy. Please keep children away from the ironing board.
- Be careful of your fingers and hands when setting up and collapsing the ironing board.
- Never attempt to repair the product yourself.
- Do not set the iron on the ironing board for extended periods.
- Do not sit or lean on the ironing board.
- Danger due hot water or steam which may drip from the expanded metal on the ironing board.
- The iron rest can get hot if used for long periods of time. To avoid burn injuries, comply with the directions given above.
- Keep the device away from water and other liquids.

Use

Note: Remove all packaging material from the product.

Setting up the ironing board

- Hold the folded ironing board with the ironing surface facing upwards and press the lever with your other hand. The frame will open to the maximum position (see fig. A).
- Make sure that the device is level and is fully locked into position.

Adjusting the height of the ironing board

- To adjust the height of the ironing board, hold it with both hands. Pull on the lever to unlock.
- Adjust to your desired height and then release the lever so that the frame locks into place (see fig. B).

Collapsing the ironing board

- To collapse the ironing board, press on the lever and at the same time push the ironing surface downwards to that legs fold together.
- Hook the safety catch to the rivets.

Cleaning and care

- You can wash the cotton cover of the ironing board:

30 P

- Clean the ironing board with a slightly dampened, lint-free cloth.

Disposal

The packaging is made entirely of recyclable materials, which you may dispose of at local recycling facilities.

The product and packaging materials are recyclable, dispose of it separately for better waste treatment. The Triman logo is valid in France only.

Contact your local refuse disposal authority for more details of how to dispose of your worn-out product.

Manufacturer / Service

Casa Si Marketing- und VertriebsgmbH
Obkirchergasse 36
1190 Wien
AUSTRIA

Tel.: 00800 440 28 620
Fax: +43 1 440 28 62 17
Email: service@casasi.com
www.casasi.com

IAN 437883_2304

Please have your receipt and the item number (IAN 437883_2304) ready as your proof of purchase when enquiring about your product.

Warranty

The product has been manufactured to strict quality guidelines and meticulously examined before delivery. In the event of product defects you have legal rights against the retailer of this product. Your legal rights are not limited in any way by our warranty detailed below.

The warranty for this product is 3 years from the date of purchase. The warranty period begins on the date of purchase. Please keep the original sales receipt in a safe location. This document is required as your proof of purchase.

Should this product show any fault in materials or manufacture within 3 years from the date of purchase, we will repair or replace it – at our choice – free of charge to you. This warranty becomes void if the product has been damaged, or used or maintained improperly.

The warranty applies to defects in material or manufacture. This warranty does not cover product parts subject to normal wear, thus possibly considered consumables (e.g. batteries) or for damage to fragile parts, e.g. switches, rechargeable batteries or glass parts.

Légende des pictogrammes
Lisez les instructions !
Respectez les avertissements et les consignes de sécurité !
Ne laissez jamais les enfants manipuler le matériel d'emballage et le produit sans surveillance.
La housse est lavable en machine. Sélectionnez le programme de lavage pour linge délicat à 30 °C.
Ne pas blanchir.
Ne pas sécher au sèche-linge.
La housse en coton peut être repassée.
La housse en coton peut être nettoyée avec du perchloroéthylène.
Mettez l'emballage et l'appareil au rebut dans le respectde l'environnement !

FR BE Table à repasser

Introduction

Nous vous félicitons pour l'achat de votre nouveau produit. Vous avez opté pour un produit de grande qualité. Avant la première mise en service, vous devez vous familiariser avec toutes les fonctions du produit. Veuillez lire attentivement le mode d'emploi ci-dessous et les consignes de sécurité. N'utilisez le produit que pour l'usage décrit et les domaines d'application cités. Conserver ces instructions dans un lieu sûr. Si vous donnez le produit à des tiers, remettez-leur également la totalité des documents.

Utilisation conforme

Ce produit est une table à repasser. Pour une utilisation en intérieur uniquement. Toute modification du produit est interdite et conduit à des dommages. Il peut en outre en résulter des risques mortels ou des blessures. Ce produit a exclusivement été conçu pour un usage domestique. Il n'est pas destiné à un usage commercial. Le fabricant décline toute responsabilité en cas d'utilisation non conforme à l'usage prévu.

Caractéristiques techniques

Référence de l'article :	CS98090
Surface de repassage :	env. 110 x 30 cm
Hauteur :	max. 90 cm
Charge max. du repose-fer :	5 kg
Poids de l'article :	3,80 kg
ID de production :	04 / 2023

Consignes de sécurité

- **AVERTISSEMENT ! DANGER DE MORT ET RISQUE D'ACCIDENT POUR LES ENFANTS EN BAS ÂGE ET LES ENFANTS !** Ne laissez jamais les enfants manipuler les emballages sans surveillance. Risque d'asphyxie.
- Ceci n'est pas un jouet. Tenez les enfants à l'écart de la table à repasser.
- Faites attention à vos mains et à vos doigts lorsque vous dépliez ou repliez la table à repasser.
- N'essayez jamais de réparer le produit vous-même.
- Ne laissez pas le fer à repasser sur la planche durant un moment prolongé.
- Ne vous asseyez pas et ne vous appuyez pas non plus sur la table à repasser.
- La vapeur ou l'eau chaude, qui peut s'écouler du métal déployé de la planche à repasser, représente une source de danger.
- En cas d'utilisation prolongée, le repose-fer peut s'échauffer. Pour éviter les brûlures, prenez en compte les remarques déjà évoquées.
- Tenez l'appareil éloigné de l'eau ou d'autres liquides.

Utilisation

Remarque : Veuillez retirer l'ensemble des matériaux composant l'emballage du produit.

Installer la table à repasser

- Tenez la table à repasser pliée avec la surface de repassage vers le haut et appuyez sur le levier à une main avec l'autre main. L'armature s'ouvre jusqu'à la position maximale (voir ill. A).
- Assurez-vous que l'appareil soit sur une surface plane et totalement encliqueté.

Régler la hauteur de la table à repasser

- Pour régler la hauteur de la table à repasser, tenez-la avec les deux mains. Tirez sur le levier à une main pour enlever le verrouillage.
- Réglez la hauteur souhaitée et lâchez le levier à une main afin que l'armature s'encliquette (voir ill. B).

Plier la table à repasser

- Pour plier la table à repasser, appuyez sur le levier à une main et appuyez en même temps vers le bas sur la surface de repassage de manière à plier les jambes d'appui.
- Accrochez la barre de sécurité au rivet.

Nettoyage et entretien

- Vous pouvez laver la housse en coton de la table à repasser :
- Nettoyez la table à repasser avec un chiffon légèrement humidifié ne peluchant pas.

Mise au rebut

L'emballage se compose de matières recyclables pouvant être mises au rebut dans les déchetteries locales.

Le produit est recyclable, soumis à la responsabilité élargie du fabricant et collecté séparément.
Votre mairie ou votre municipalité vous renseigneront sur les possibilités de mise au rebut des produits usagés.

Fabricant / SAV

Casa Si Marketing- und VertriebsgmbH
Obkirchergasse 36
1190 Wien
AUTRICHE
Tél. : 00800 440 28 620 (FR)
00800 440 28 620 (BE)
Fax : +43 1 440 28 62 17
e-mail : service@casasi.com
www.casasi.com

IAN 437883_2304

Pour toute demande, veuillez conserver le ticket de caisse et le numéro d'article (IAN 437883_2304) comme preuve d'achat.

Garantie

Article L217-16 du Code de la consommation
Lorsque l'acheteur demande au vendeur, pendant le cours de la garantie commerciale qui lui a été consentie lors de l'acquisition ou de la réparation d'un bien meuble, une remise en état couverte par la garantie, toute période d'immobilisation d'au moins sept jours vient s'ajouter à la durée de la garantie qui restait à courir. Cette période court à compter de la demande d'intervention de l'acheteur ou de la mise à disposition pour réparation du bien en cause, si cette mise à disposition est postérieure à la demande d'intervention.

Indépendamment de la garantie commerciale souscrite, le vendeur reste tenu des défauts de conformité du bien et des vices rédhibitoires dans les conditions prévues aux articles L217-4 à L217-13 du Code de la consommation et aux articles 1641 à 1648 et 2232 du Code Civil.

Article L217-4 du Code de la consommation
Le vendeur livre un bien conforme au contrat et répond des défauts de conformité existant lors de la délivrance. Il répond également des défauts de conformité résultant de l'emballage, des instructions de montage ou de l'installation lorsque celle-ci a été mise à sa charge par le contrat ou a été réalisée sous sa responsabilité.

Article L217-5 du Code de la consommation
Le bien est conforme au contrat :
1° S´il est propre à l'usage habituellement attendu d'un bien semblable et, le cas échéant :
- s'il correspond à la description donnée par le vendeur et posséder les qualités que celui-ci a présentées à l'acheteur sous forme d'échantillon ou de modèle ;
- s'il présente les qualités qu'un acheteur peut légitimement attendre eu égard aux déclarations publiques faites par le vendeur, par le producteur ou par son représentant, notamment dans la publicité ou l'étiquetage ;

2° Ou s'il présente les caractéristiques définies d'un commun accord par les parties ou être propre à tout usage spécial recherché par l'acheteur, porté à la connaissance du vendeur et que ce dernier a accepté.

Article L217-12 du Code de la consommation
L'action résultant du défaut de conformité se prescrit par deux ans à compter de la délivrance du bien.

Article 1641 du Code civil
Le vendeur est tenu de la garantie à raison des défauts cachés de la chose vendue qui la rendent impropre à l'usage auquel on la destine, ou qui diminuent tellement cet usage que l'acheteur ne l'aurait pas acquise, ou n'en aurait donné qu'un moindre prix, s'il les avait connus.

Article 1648 1er alinéa du Code civil
L'action résultant des vices rédhibitoires doit être intentée par l'acquéreur dans un délai de deux ans à compter de la découverte du vice.

Les pièces détachées indispensables à l'utilisation du produit sont disponibles pendant la durée de la garantie du produit.

Le produit a été fabriqué selon des critères de qualité stricts et contrôlé consciencieusement avant sa livraison. En cas de défaillance, vous êtes en droit de retourner ce produit au vendeur. La présente garantie ne constitue pas une restriction de vos droits légaux.

Ce produit bénéficie d'une garantie de 3 ans à compter de sa date d'achat. La durée de garantie débute à la date d'achat. Veuillez conserver le ticket de caisse original. Il fera office de preuve d'achat.

Si un problème matériel ou de fabrication devait survenir dans 3 ans suivant la date d'achat de ce produit, nous assurons à notre discrétion la réparation ou le remplacement du produit sans frais supplémentaires. La garantie prend fin si le produit est endommagé suite à une utilisation inappropriée ou à un entretien défaillant.

La garantie couvre les vices matériels et de fabrication. Cette garantie ne s'étend ni aux pièces du produit soumises à une usure normale (p. ex. des piles) et qui, par conséquent, peuvent être considérées comme des pièces d'usure, ni aux dommages sur des composants fragiles, comme des interrupteurs, des batteries ou des éléments fabriqués en verre.

Legenda van de gebruikte pictogrammen
Lees a.u.b. de aanwijzingen!
Waarschuwingen en veiligheidsinstructies in acht nemen!
Laat kinderen nooit zonder toezicht bij het verpakkingsmateriaal en het product.
De hoes kan in de machine worden gewassen. Stel de wasmachine op een programma voor fijne was en op 30 °C in.
Niet bleken.
Niet in de wasdroger drogen.
De katoenen hoes kan worden gestreken.
De katoenen hoes kan met perchloorethyleen worden gereinigd.
Voer de verpakking en de strijkplank op milieuvriendelijke wijze af!

NL BE Strijkplank

Inleiding

Hartelijk gefeliciteerd met de aankoop van uw nieuwe product. U hebt voor een hoogwaardig product gekozen. Maak u voor de eerste ingebruikname vertrouwd met het product. Lees hiervoor aandachtig de volgende gebruiksaanwijzing en de veiligheidsvoorschriften. Gebruik het product alleen zoals beschreven en voor de aangegeven toepassingsgebieden. Bewaar deze gebruiksaanwijzing op een veilige plek. Geef, wanneer u het product doorgeeft aan derden, ook alle documenten mee.

Correct en doelmatig gebruik

Bij dit product gaat het om een strijkplank. Alleen voor gebruik binnenshuis. Een verandering aan het product is niet toegestaan en leidt tot beschadiging. Bovendien kan dit leiden tot levensgevaar en kans op verwondingen. Dit product werd uitsluitend ontwikkeld voor huishoudelijk gebruik. Het is niet bedoeld voor commercieel gebruik. De fabrikant is niet aansprakelijk voor schade die terug te voeren is op onjuist gebruik.

Technische gegevens

Artikelnummer:	CS98090
Strijkoppervlak:	ca. 110 x 30 cm
Hoogte:	max. 90 cm
Max. belasting strijkbouthouder:	5 kg
Artikelgewicht:	3,80 kg
Productie-ID:	04 / 2023

Veiligheidsinstructies

- **WAARSCHUWING! LEVENSGEVAAR EN KANS OP ONGEVALLEN VOOR KLEUTERS EN KINDEREN!** Laat kinderen nooit zonder toezicht bij het verpakkingsmateriaal. Er bestaat verstikkingsgevaar.
- Het is geen speelgoed. Houd kinderen uit de buurt van de strijkplank.
- Let op uw handen en vingers als u de strijkplank uit- of inklapt.
- Probeer nooit om het product zelf te repareren.
- Laat het strijkijzer niet gedurende een langere periode op de strijkplank staan.
- Ga niet op de strijplank zitten en leun er niet tegenaan.
- Gevaar door heet water of stoom, dat van het plaatijzer van de strijkplank kan druppelen.
- De strijkbouthouder kan bij langer gebruik warm worden. Neem de reeds genoemde aanwijzingen in acht om brandwonden te vermijden.
- Houd het apparaat uit de buurt van water of andere vloeistoffen.

Gebruik

Opmerking: verwijder al het verpakkingsmateriaal van het product.

Strijkplank neerzetten

- Houd de ingeklapte strijkplank met het strijkoppervlak naar boven en druk de hendel met uw andere hand in. Het onderstel opent zich tot aan de maximale positie (zie afb. A).
- Controleer of het apparaat in een vlakke positie staat en volkomen is vastgeklikt.

Hoogte van de strijkplank instellen

- Om de hoogte van de strijkplank in te stellen, houdt u deze met beide handen vast. Trek aan de hendel om de vergrendeling los te maken.
- Stel de gewenste hoogte in en laat de hendel los, zodat het onderstel vastklikt (zie afb. B).

Strijkplank inklappen

- Om de strijkplank in te klappen drukt u op de hendel en drukt u tegelijkertijd het strijkoppervlak naar onder, zodat de poten kunnen worden ingeklapt.
- Haak de veiligheidsgrendel aan de bout.

Reiniging en onderhoud

- U kunt de katoenen hoes van de strijkplank wassen:
- Reinig de strijkplank met een iets vochtige, pluisvrije doek.

Afvoer

De verpakking bestaat uit milieuvriendelijke grondstoffen die u via de plaatselijke recyclingcontainers kunt afvoeren.

Het product en de verpakkingsmaterialen zijn recyclebaar; verwijder deze afzonderlijk voor een betere afvalbehandeling. Het Triman-logo geldt alleen voor Frankrijk.

Informatie over de mogelijkheden om het uitgediende product na gebruik te verwijderen, verstrekt uw gemeentelijke overheid.

Fabrikant / Service

Casa Si Marketing- und VertriebsgmbH
Obkirchergasse 36
1190 Wien
OOSTENRIJK
Tel.: 00800 440 28 620 (NL)
00800 440 28 620 (BE)
Fax: +43 1 440 27 86 17
E-mail: service@casasi.com
www.casasi.com

IAN 437883_2304

Houd bij alle vragen alstublieft de kassabon en het artikelnummer (IAN 437883_2304) als bewijs van aankoop bij de hand.

Garantie

Het product wordt volgens strenge kwaliteitsrichtlijnen zorgvuldig geproduceerd en voor levering grondig getest. In geval van schade aan het product kunt u rechtmatig beroep doen op de verkoper van het product. Deze wettelijke rechten worden door onze hierna vermelde garantie niet beperkt.

Op dit product verlenen wij 3 jaar garantie vanaf aankoopdatum. De garantieperiode start op de dag van aankoop. Bewaar de originele kassabon alstublieft. Dit document is nodig als bewijs voor aankoop.

Wanneer binnen 3 jaar na de aankoopdatum van dit product een materiaal- of productiefout optreedt, dan wordt het product door ons – naar onze keuze – gratis voor u gerepareerd of vervangen. Deze garantie komt te vervallen als het product beschadigd wordt, niet correct gebruikt of onderhouden wordt.

De garantie geldt voor materiaal- en productiefouten. Deze garantie is niet van toepassing op productonderdelen, die onderhevig zijn aan normale slijtage en hierdoor als aan slijtage onderhevige onderdelen gelden (bijv. batterijen) of voor beschadigingen aan breekbare onderdelen, zoals bijv. schakelaars, accu's of dergelijke onderdelen, die gemaakt zijn van glas.

Legenda zastosowanych piktogramów	
	Należy przeczytać instrukcje!
	Należy przestrzegać ostrzeżeń i wskazówek bezpieczeństwa!
	Nigdy nie należy pozostawiać dzieci z materiałem opakowaniowym oraz produktem bez nadzoru.
30	Poszewkę można prać w pralkach automatycznych. Pralkę należy ustawić na program do prania delikatnych tkanin w temperaturze 30 °C.
	Nie wybielać.
	Nie suszyć w suszarce bębnowej.
	Poszycie bawełniane można prasować.
P	Poszycie bawełniane można czyścić perchloroetylenem.
PAP	Opakowanie oraz deskę do prasowania zutylizować zgodnie z zaleceniami dotyczącymi ochrony środowiska naturalnego!

PL Deska do prasowania

Wstęp

Gratulujemy Państwu zakupu nowego produktu. Zdecydowali się Państwo na zakup produktu najwyższej jakości. Przed uruchomieniem urządzenia po raz pierwszy zapoznaj się z nim. W tym celu przeczytaj uważnie poniższą instrukcję obsługi oraz wskazówki dotyczące bezpieczeństwa. Produkt należy użytkować w sposób tu opisany i zgodnie z określonym zakresem zastosowania. Należy przechowywać tę instrukcję w bezpiecznym miejscu. Przekazując produkt innej osobie, należy również przekazać wszystkie dokumenty.

Użycie zgodne z przeznaczeniem

W przypadku tego produktu chodzi o deskę do prasowania. Do stosowania tylko w pomieszczeniach. Wprowadzanie zmian do produktu jest niedozwolone i prowadzi do jego uszkodzenia. Poza tym mogą jeszcze wystąpić dalsze niebezpieczeństwa zagrażające życiu oraz obrażenia. Produkt ten został zaprojektowany wyłącznie do użytku domowego. Nie jest przeznaczony do zastosowań komercyjnych. Za szkody powstałe wskutek zastosowania niezgodnego z przeznaczeniem producent nie przejmuje odpowiedzialności.

Dane techniczne

Numer artykułu:	CS98090
Powierzchnia do prasowania:	ok. 110 x 30 cm
Wysokość:	maks. 90 cm
Maks. obciążenie półki na żelazko:	5 kg
Waga artykułu:	3,80 kg
ID produkcyjne:	04 / 2023

Wskazówki bezpieczeństwa

- **OSTRZEŻENIE! ZAGROŻENIE ŻYCIA I NIEBEZPIECZEŃSTWO WYPADKU DLA DZIECI!** Nigdy nie pozostawiać dzieci bez nadzoru z materiałem opakowania. Niebezpieczeństwo uduszenia.
- Produkt nie jest zabawką. Prosimy trzymać dzieci z dala od deski do prasowania.
- Należy uważać na ręce i palce podczas rozstawiania lub składania deski do prasowania.
- Nie należy próbować samodzielnie naprawiać produktu.
- Nie pozostawiać stojącego żelazka przez dłuższy czas na desce do prasowania.
- Nie należy siadać na desce do prasowania lub opierać się o nią.
- Istnieje niebezpieczeństwo spowodowane gorącą wodą lub parą, które mogą skapywać z metalowej siatki deski do prasowania.
- Półka na żelazko może się rozgrzać przy dłuższym użyciu. Aby uniknąć poparzeń, należy przestrzegać wskazówek wymienionych powyżej.
- Urządzenie należy trzymać z dala od wody i innych cieczy.

Użytkowanie

Wskazówka: należy całkowicie usunąć materiał opakowania z produktu.

Rozkładanie deski do prasowania

- Złożoną deskę do prasowania jedną ręką przytrzymać z powierzchnią do prasowania skierowaną do góry a drugą ręką nacisnąć dźwignię. Podstawa otwiera się do maksymalnej pozycji (patrz rys. A).
- Należy upewnić się, że urządzenie stopi na równej powierzchni i całkowicie zaskoczyło.

Ustawianie wysokości deski do prasowania

- W celu ustawienia wysokości deski do prasowania to należy przytrzymać ją obiema rękami. Pociągnąć dźwignię, aby odblokować blokadę.
- Ustawić żądaną wysokość i puścić dźwignię, aby podstawa zaskoczyła (patrz rys. B).

Składanie deski do prasowania

- W celu złożenia deski do prasowania należy nacisnąć na dźwignię i równocześnie przycisnąć do dołu powierzchnię do prasowania, aby nogi złożyły się razem.
- Zahaczyć blokadę zabezpieczającą przy bolcu.

Czyszczenie i pielęgnacja

- Bawełniane poszycie deski do prasowania można prać: 30
- Deskę do prasowania czyścić przy pomocy lekko wilgotnej, niemechacącej się szmatki.

Utylizacja

Opakowanie wykonane jest z materiałów przyjaznych dla środowiska, które można przekazać do utylizacji w lokalnym punkcie przetwarzania surowców wtórnych.

Produkt i materiał opakowania nadają się do ponownego przetworzenia, należy je zutylizować osobno w celu lepszego przetworzenia odpadów. Logo Triman jest ważne tylko dla Francji.

Informacji na temat możliwości utylizacji wyeksploatowanego produktu udziela urząd gminy lub miasta.

Producent / Serwis

Casa Si Marketing- und VertriebsgmbH
Obkirchergasse 36
1190 Wien
AUSTRIA
Tel.: 00800 440 28 620
Faks: +43 1 440 28 62 17
E-mail: service@casasi.com
www.casasi.com

IAN 437883_2304

Przed skontaktowaniem się z działem serwisowym należy przygotować jako dowód zakupu paragon i numer artykułu (IAN 437883_2304).

Gwarancja

Produkt wyprodukowano według wysokich standardów jakości i poddano skrupulatnej kontroli przed wysyłką. W przypadku wad produktu nabywcy przysługują ustawowe prawa. Gwarancja nie ogranicza ustawowych praw nabywcy produktu.

Produkt objęte jest 3 gwarancją, licząc od daty zakupu. Gwarancja wygasa w razie zawinionego przez użytkownika uszkodzenia produktu, niewłaściwego użycia lub konserwacji.

W przypadku wystąpienia w ciągu 3 lat od daty zakupu wad materiałowych lub fabrycznych, dokonujemy – według własnej oceny – bezpłatnej naprawy lub wymiany produktu.

Świadczenie gwarancyjne obejmuje wady materiałowe i fabryczne. Gwarancja nie obejmuje części produktu ulegających normalnemu zużyciu, uznawanych zaczęści zużywalne (np. baterie) oraz uszkodzeń części łamliwych, np. przełączników, akumulatorów lub wykonanych ze szkła.

Zgodnie z Kodeksem Cywilnym art. 581 §1 wraz z wymianą urządzenia lub ważnej części czas gwarancji rozpoczyna się na nowo.

Legenda použitých piktogramů	
	Přečtěte si pokyny!
	Respektujte výstražná a bezpečnostní upozornění!
	Nikdy nenechávejte děti bez dohledu s obalovým materiálem a výrobkem.
30	Povlak lze prát v pračce. Nastavte pračku na šetrný prací program při 30 °C.
	Nebělit.
	Nesušte v sušičce prádla.
	Bavlněný potah můžete žehlit.
P	Bavlněný potah můžete čistit perchlorety-lenem.
PAP	Obal a žehlicí prkno likvidujte ekologicky!

CZ Žehlicí prkno

Úvod

Blahopřejeme Vám ke koupi nového výrobku. Rozhodli jste se pro kvalitní výrobek. Před prvním uvedením do provozu se seznamte s výrobkem. K tomu si pozorně přečtěte následující návod k obsluze a bezpečnostní pokyny. Používejte výrobek jen popsaným způsobem a pouze pro uvedené oblasti použití. Uschovejte si tento návod na bezpečném místě. Všechny podklady vydejte při předání výrobku i třetí osobě.

Použití ke stanovenému účelu

Tento výrobek je žehlicí prkno. Používejte výrobek pouze v místnostech. Pozměňování výrobku není dovoleno a vede k jeho poškození. Mimo to může dojít k ohrožení života a zranění. Tento výrobek je koncipován jen k domácí použití. Výrobek není určen ke komerčnímu využití. Za škody vzniklé z použití k nestanovenému účelu nepřevezme výrobce ručení.

Technická data

Číslo výrobku:	CS98090
Plocha žehlicího prkna:	cca 110 x 30 cm
Výška:	max. 90 cm
Max. nosnost plochy k odkládání žehličky:	5 kg
Hmotnost výrobku:	3,80 kg
Výrobní ID:	04 / 2023

Bezpečnostní upozornění

- **VÝSTRAHA! NEBEZPEČÍ OHROŽENÍ ŽIVOTA A ZRANĚNÍ MALÝCH A VELKÝCH DĚTÍ!** Nenechávejte děti nikdy bez dohledu s obalovým materiálem. Hrozí nebezpečí udušení.
- Výrobek není hračka. Udržujte žehlicí prkno mimo dosah dětí.
- Při rozkládání nebo skládání žehlicího prkna dávejte pozor na ruce a prsty.
- Nepokoušejte se výrobek sami opravit.
- Nenechávejte žehličku delší dobu stát na žehlícím prknu.
- Na žehlicí prkno nesedejte ani se o ně neopírejte.
- Hrozí nebezpečí úrazu párou nebo horkou vodou, která může odkapávat z kovových součástí žehlicího prkna.
- Plocha k odložení žehličky se může při delším používání zahřát. K zabránění úrazů popálením dodržujte výše uvedené pokyny.
- Chraňte p řístroj před vodou a jinými kapalinami.

Použití

Upozornění: Odstraňte veškerý obalový materiál z výrobku.

Sestavení žehlicího prkna

- Držte složené žehlicí prkno žehlicí plochou nahoru a zatlačte druhou rukou páku. Konstrukce se otevře do maximální polohy (viz obr. A).
- Ujistěte se, že je přístroj na rovné ploše a že je kompletně zajištěný.

Nastavení výšky žehlicího prkna

- K nastavení výšky žehlicího prkna prkno přidržte oběma rukama. Zatáhněte páku, tím uvolníte pojistku.
- Nastavte požadovanou výšku a uvolněte páku tak, aby došlo k zajištění konstrukce (viz obr. B).

Složení žehlicího prkna

- Ke složení žehlicího prkna zatlačte páku a současně tlačte žehlicí prkno dolů tak, aby došlo ke složení opěrných noh.
- Zajistěte pojistnou západku za čep.

Čistění a ošetřování

- Bavlněný potah žehlicího prkna můžete vyprat: 30 P
- Čistěte žehlicí prkno mírně navlhčeným hadříkem, který nepouští vlákna.

Zlikvidování

Obal se skládá z ekologických materiálů, které můžete zlikvidovat prostřednictvím místních sběren recyklovatelných materiálů.

Výrobek a obalové materiály jsou recyklovatelné, zlikvidujte je odděleně pro lepší odstranění odpadu. Logo Triman platí jen pro Francii.

O možnostech likvidace vysloužilých zařízení se informujte u správy vaší obce nebo města.

Výrobce a servis

Casa Si Marketing- und VertriebsgmbH
Obkirchergasse 36
1190 Wien
RAKOUSKO
Tel.: +43 1 440 28 62
Fax: +43 1 440 28 62 17
E-mail: service@casasi.com
www.casasi.com

IAN 437883_2304

Pro všechny požadavky si připravte pokladní stvrzenku a číslo výrobku (IAN 437883_2304) jako doklad o nákupu.

Záruka

Výrobek byl vyroben s nejvyšší pečlivostí podle přísných kvalitativních směrnic a před odesláním prošel výstupní kontrolou. V případě závad máte možnost uplatnění zákonných práv vůči prodejci. Vaše práva ze zákona nejsou omezena naší níže uvedenou zárukou.

Na tento artikl platí 3 záruka od data zakoupení. Záruční lhůta začíná od data zakoupení. Uschovejte si dobře originál pokladní stvrzenky. Tuto stvrzenku budete potřebovat jako doklad o zakoupení.

Pokud se do 3 let od data zakoupení tohoto výrobku vyskytne vada materiálu nebo výrobní vada, výrobek Vám – dle našeho rozhodnutí – bezplatně opravíme nebo vyměníme. Tato záruka zaniká, jestliže se výrobek poškodí, neodborně použil nebo neobdržel pravidelnou údržbu.

Záruka platí na vady materiálu a výrobní vady. Tato záruka se nevztahuje na díly výrobku podléhající opotřebení (např. na baterie), dále na poškození křehkých, choulostivých dílů, např. vypínačů, akumulátorů nebo dílů zhotovených ze skla

Legenda použitých piktogramov	
	Prečítajte si pokyny!
	Rešpektujte výstražné a bezpečnostné upozornenia!
	Nikdy nenechávajte deti bez dozoru s obalovým materiálom a výrobkom.
30	Poťah je možné prať v práčke. Práčku nastavte na šetriaci program pri 30 °C.
	Nebieľte.
	Nesušte v sušičke na bielizeň.
	Bavlnený poťah možno žehliť.
P	Bavlnený poťah možno čistiť s perchlóre-tylénom.
PAP	Obal a žehliacu dosku zlikvidujte ekologicky!

SK Žehliaca doska

Úvod

Blahoželáme Vám ku kúpe Vášho nového výrobku. Kúpou ste sa rozhodli pre vysoko kvalitný produkt. Pred prvým uvedením do prevádzky sa oboznámte s výrobkom. Za týmto účelom si pozorne prečítajte nasledujúci návod na obsluhu a bezpečnostné pokyny. Výrobok používajte iba v súlade s popisom a v uvedených oblastiach používania. Tento návod uschovajte na bezpečnom mieste. Ak výrobok odovzdáte ďalšej osobe, priložte k nemu aj všetky podklady.

Používanie v súlade s určeným účelom

Tento výrobok je žehliaca doska. Iba na používanie v interiéri. Úprava výrobku nie je povolená a vedie k poškodeniu. Dôsledkom môžu byť i ďalšie životunebezpečné riziká a poranenia. Tento výrobok bol koncipovaný výhradne na domáce používanie. Nie je určený na komerčné používanie. Výrobca nepreberá ručenie za škody vzniknuté v dôsledku nesprávneho používania.

Technické údaje

Číslo výrobku:	CS98090
Žehliaca plocha:	cca. 110 x 30 cm
Výška:	max. 90 cm
Max. zaťaženie odkladacej plochy pre žehličku:	5 kg
Hmotnosť výrobku:	3,80 kg
Výrobné ID:	04 / 2023

Bezpečnostné upozornenia

- **VAROVANIE! NEBEZPEČENSTVO OHROZENIA ŽIVOTA A NEBEZPEČENSTVO ÚRAZU PRE MALÉ I STARŠIE DETI!** Nikdy nenechávajte deti bez dozoru s obalovým materiálom. Hrozí nebezpečenstvo zadusenia.
- Nie je to hračka. Držte deti v bezpečnej vzdialenosti od žehliacej dosky.
- Pri rozkladaní alebo skladaní žehliacej dosky dávajte pozor na Vaše ruky a prsty.
- Nikdy sa nepokúšajte opraviť výrobok sami.
- Nikdy nenechávajte žehličku dlhší čas stáť na žehliacej doske.
- Na žehliacu dosku si nesadajte ani sa o ňu neopierajte.
- Vzniká nebezpečenstvo skrze paru alebo horúcu vodu, ktorá môže kvapkať z kovovej časti žehliacej dosky.
- Odkladacia plocha pre žehličku sa môže pri dlhšom používaní rozpáliť. Aby ste zabránili poraneniam pri požiari, rešpektujte uvedené upozornenia.
- Držte prístroj v bezpečnej vzdialenosti od vody alebo iných kvapalín.

Používanie

Poznámka: Odstráňte celý obalový materiál z výrobku.

Postavenie žehliacej dosky

- Uchopte sklopenú žehliacu dosku so žehliacou plochou smerom nahor a druhou rukou zatlačte ručnú páku. Stojan sa otvorí až do maximálnej pozície (p. obr. A).
- Zabezpečte, aby zariadenie stálo na rovnej ploche a úplne zapadlo.

Nastavenie výšky žehliacej dosky

- Pre nastavenie výšky žehliacej dosky ju pevne držte oboma rukami. Potiahnite ručnú páku, aby ste uvoľnili blokovanie.
- Nastavte želanú výšku a pustite ručnú páku, aby stojan zapadol (p. obr. B).

Sklopenie žehliacej dosky

- Pre sklopenie žehliacej dosky stlačte ručnú páku a zároveň zatlačte žehliacu plochu smerom dole, aby sa nohy stojana dali zložiť.
- Pevne zaháknite bezpečnostnú západku na nit.

Čistenie a údržba

- Bavlnený poťah žehliacej dosky môžete prať: 30 P
- Žehliacu dosku čistite jemne navlhčenou handričkou, ktorá nepúšťa vlákna.

Likvidácia

Obal pozostáva z ekologických materiálov, ktoré môžete odovzdať na miestnych recyklačných zberných miestach.

Výrobok a obalové materiály sú recyklovateľné, zlikvidujte ich oddelene pre lepšie spracovanie odpadu. Triman-Logo platí iba pre Francúzsko.

O možnostiach likvidácie opotrebovaného výrobku sa môžete informovať na Vašej obecnej alebo mestskej správe.

Výrobca / Servis

Casa Si Marketing- und VertriebsgmbH
Obkirchergasse 36
1190 Wien
RAKÚSKO
Tel.: +43 1 440 28 62
Fax: +43 1 440 28 62 17
E-mail: service@casasi.com
www.casasi.com

IAN 437883_2304

Pre všetky otázky majte pripravený pokladničný doklad a číslo výrobku (IAN 437883_2304) ako dôkaz o kúpe.

Záruka

Tento výrobok bol dôkladne vyrobený podľa prísnych akostných smerníc a pred dodaním svedomito testovaný. V prípade nedostatkov tohto výrobku Vám prináležia zákonné práva voči predajcovi produktu. Tieto zákonné práva nie sú našou nižšie uvedenou zárukou obmedzené.

Na tento produkt poskytujeme 3-ročnú záruku od dátumu nákupu. Záručná doba začína plynúť dátumom kúpy. Starostlivo si prosím uschovajte originálny pokladničný lístok. Tento doklad je potrebný ako dôkaz o kúpe.

Ak sa v rámci 3 rokov od dátumu nákupu tohto výrobku vyskytne chyba materiálu alebo výrobná chyba, výrobok Vám bezplatne opravíme alebo vymeníme – podľa nášho výberu. Táto záruka zaniká, ak bol produkt poškodený, neodborne používaný alebo neodborne udržiavaný.

Poskytnutie záruky sa vzťahuje na chyby materiálu a výrobné chyby. Táto záruka sa nevzťahuje na časti produktu, ktoré sú vystavené normálnemu opotrebovaniu, a preto ich je možné považovať za opotrebovateľné diely (napr. batérie) alebo na poškodenia na rozbitných dieloch, napr. na spínači, akumulátorových batériach alebo častiach, ktoré sú zhotovené zo skla.

Leyenda de pictogramas utilizados	
	¡Lea las instrucciones!
	¡Tenga en cuenta las advertencias e indicaciones de seguridad!
	Nunca deje a los niños sin vigilancia con el material de embalaje o el producto.
30	La funda puede lavarse en la lavadora. Elija un programa de lavado para prendas delicadas a 30 °C.
	No blanquear.
	No secar en la secadora.
	La funda de algodón puede plancharse.
P	La funda de algodón puede limpiarse con percloretileno.
	¡Elimine el material de embalaje y la tabla de planchar sin dañar el medio ambiente!

ES Tabla de planchar

Introducción

Enhorabuena por la adquisición de su nuevo producto. Ha elegido un producto de alta calidad. Familiarícese con el producto antes de la primera puesta en funcionamiento. Lea detenidamente el siguiente manual de instrucciones y las indicaciones de seguridad. Utilice el producto únicamente como se describe a continuación y para las aplicaciones indicadas. Guarde estas instrucciones en un lugar seguro. En caso de transferir el producto a terceros, entregue también todos los documentos correspondientes.

Uso adecuado

Este producto es una tabla de planchar. Únicamente para uso en espacios interiores. La modificación del producto no está permitida y provocará daños. Además, como consecuencia podrían producirse lesiones y riesgos mortales. Este producto ha sido diseñado exclusivamente para uso doméstico. No ha sido diseñado para un uso comercial. El fabricante no se hace responsable de los daños que puedan derivarse de un uso indebido.

Características técnicas

Número de artículo:	CS98090
Superficie de planchado:	aprox. 110 x 30 cm
Altura:	máx. 90 cm
Carga máxima de la bandeja para la plancha:	5 kg
Peso del artículo:	3,80 kg
ID de producción:	04 / 2023

Advertencias de seguridad

- **¡ADVERTENCIA! ¡PELIGRO DE MUERTE Y ACCIDENTES PARA BEBÉS Y NIÑOS PEQUEÑOS!** Nunca deje a los niños sin vigilancia con el material de embalaje. Existe peligro de asfixia.
- Este producto no es un juguete. Mantenga a los niños alejados de la tabla de planchar.
- Preste atención a manos y dedos cuando pliegue y despliegue la tabla de planchar.
- No intente reparar el producto por su cuenta.
- No deje la plancha durante mucho tiempo sobre la tabla de planchar.
- No se siente ni se apoye en la tabla de planchar.
- Existe peligro de que puede pasar agua caliente o vapor a través del metal expandido de la tabla de planchar.
- La bandeja para la plancha puede calentarse tras un uso prolongado. Para evitar quemaduras, tenga en cuenta las indicaciones ya mencionadas.
- Mantenga el aparato alejado del agua u otros líquidos.

Utilización

Nota: Retire completamente el material de embalaje del producto.

Colocar la tabla de planchar

- Mantenga la tabla de planchar plegada con la superficie de planchado hacia arriba y presione la palanca de mano con la otra mano. El bastidor se abre hasta la posición máxima (ver fig. A).
- Asegúrese de que el aparato se encuentra sobre una superficie plana y que ha encajado totalmente.

Ajustar la altura de la tabla de planchar

- Para ajustar la altura de la tabla de planchar, sujétela bien con ambas manos. Estire de la palanca de mano para soltar el bloqueo.
- Ajuste la altura deseada y suelte la palanca de mano para que el bastidor encaje (ver fig. B).

Plegar la tabla de planchar

- Para plegar la tabla de planchar, presione la palanca de mano y la superficie de planchado hacia abajo al mismo tiempo para que los pies de soporte se plieguen.
- Enganche la barra de seguridad al remache.

Limpieza y conservación

- Puede lavar la funda de algodón de la tabla de planchar:

30

- Limpie la tabla de planchar con un paño suave libre de pelusas, ligeramente humedecido.

Eliminación

El embalaje está compuesto por materiales no contaminantes que pueden ser desechados en el centro de reciclaje local.

El producto y el material de embalaje son reciclables. Separe los materiales para un mejor tratamiento de los residuos. El logotipo Triman se aplica solo para Francia.

Para obtener información sobre las posibilidades de desecho del producto al final de su vida útil, acuda a la administración de su comunidad o ciudad.

Fabricante / Asistencia

Casa Si Marketing- und VertriebsgmbH
Obkirchergasse 36
1190 Wien
AUSTRIA
Tel.: 00800 440 28 620
Fax: +43 1 440 28 62 17
Correo electrónico: service@casasi.com
www.casasi.com

IAN 437883_2304

Para realizar cualquier consulta, tenga a mano el recibo y el número de artículo (IAN 437883_2304) como justificante de compra.

Garantía

El producto ha sido fabricado cuidadosamente siguiendo exigentes normas de calidad y ha sido probado antes de su entrega. En caso de defecto del producto, usted tiene derechos legales frente al vendedor del mismo. Nuestra garantía (abajo indicada) no supone una restricción de dichos derechos legales.

Este producto dispone de una garantía de 3 años desde la fecha de compra. El plazo de garantía comienza a partir de la fecha de compra. Por favor, conserve adecuadamente el justificante de compra original. Este documento se requerirá como prueba de que se realizó la compra.

Si en el plazo de 3 años a partir de la fecha de compra se produce un fallo de material o fabricación en este producto, repararemos el producto o lo sustituiremos gratuitamente por un producto nuevo (según nuestra elección). La garantía quedará anulada si el producto resulta dañado o es utilizado o mantenido de forma inadecuada.

La garantía cubre defectos de materiales o de fabricación. Esta garantía no cubre aquellos componentes del producto sometidos a un desgaste normal y que, por ello, puedan considerarse piezas de desgaste (por ej. las pilas). Tampoco cubre daños de componentes frágiles como, por ejemplo, los interruptores, baterías y piezas de cristal.

Legenda dei pittogrammi utilizzati	
	Leggere le istruzioni!
	Rispettare le avvertenze e le indicazioni di sicurezza!
	Non lasciare mai i bambini privi di sorveglianza in presenza del materiale di imballaggio e del prodotto.
30	La fodera è lavabile in lavatrice. Impostare la lavatrice su un ciclo per capi delicati a 30 °C.
	Non candeggiare.
	Non asciugare in asciugatrice.
	La fodera in cotone è stirabile.
P	La fodera in cotone può essere pulita con percloroetilene.
	Smaltire l'imballaggio e il ferro da stiro nel rispetto dell'ambiente!

IT Asse da stiro

Introduzione

Congratulazioni per l'acquisto del vostro nuovo prodotto. Con il vostro acquisto avete scelto un prodotto di alta qualità. Prima del primo utilizzo acquisire dimestichezza con il prodotto. A tale scopo, leggere attentamente le seguenti istruzioni per l'uso e le avvertenze in materia di sicurezza. Utilizzare il prodotto solo come descritto e per le destinazioni d'uso indicate. Conservare queste istruzioni in un luogo sicuro. In caso di cessione del prodotto a terzi, consegnare anche l'intera documentazione ad esso allegata.

Utilizzo conforme alla destinazione d'uso

Questo prodotto è un'asse da stiro. Solo per l'uso in ambienti interni. Modifiche non autorizzate possono provocare danni al prodotto. Ciò potrebbe esporre inoltre al rischio di lesioni e pericoli letali. Questo prodotto è stato realizzato esclusivamente per l'uso domestico. Non è destinato a un uso commerciale. Il produttore declina ogni responsabilità per eventuali danni derivanti da un utilizzo non conforme alla destinazione d'uso.

Specifiche tecniche

Codice articolo:	CS98090
Superficie di stiratura:	ca. 110 x 30 cm
Altezza:	max. 90 cm
Carico max. ripiano per ferro da stiro:	5 kg
Peso dell'articolo:	3,80 kg
ID di produzione:	04 / 2023

Avvertenze di sicurezza

- **ATTENZIONE! PERICOLO DI MORTE E DI INCIDENTE PER NEONATI E BAMBINI!** Non lasciare mai i bambini incustoditi con il materiale dell'imballaggio. Sussiste il rischio di soffocamento.
- Non è un giocattolo. Tenere l'asse da stiro lontano dalla portata dei bambini.
- Fare attenzione a mani e dita durante l'apertura o la chiusura dell'asse da stiro.
- Non tentare mai di riparare autonomamente il prodotto.
- Non lasciare il ferro da stiro a lungo sull'asse.
- Non sedersi sull'asse da stiro ed evitare di appoggiarvisi.
- Pericolo a causa di acqua bollente o vapore che potrebbe colare dalla lamiera stirata dell'asse da stiro.
- In caso di uso prolungato, il ripiano per il ferro da stiro può riscaldarsi. Attenersi alle indicazioni finora menzionate per evitare di incorrere in ustioni.
- Tenere lontano l'apparecchio da acqua o altri liquidi.

Utilizzo

Nota: rimuovere dal prodotto l'intero materiale di imballaggio.

Posizionamento dell'asse da stiro

- Tenere l'asse da stiro chiusa con la superficie da stiro rivolta verso l'alto e spingere la leva con l'altra mano. La struttura si apre fino ad arrivare nella sua posizione massima (vedi fig. A).
- Assicurarsi che l'apparecchio si trovi su un piano dritto e sia ben agganciato.

Regolazione dell'altezza dell'asse da stiro

- Per regolare l'altezza dell'asse da stiro, afferrarla con entrambe le mani. Tirare la leva per allentare il blocco.
- Regolare l'altezza desiderata e rilasciare la leva così che la struttura si agganci (vedi fig. B).

Chiusura dell'asse da stiro

- Per chiudere l'asse da stiro, premere sulla leva e premere contemporaneamente la superficie da stiro verso il basso in modo tale che sia possibile piegare le gambe di appoggio.
- Agganciare saldamente il dispositivo di sicurezza al perno.

Pulizia e manutenzione

- La fodera in cotone dell'asse da stiro è lavabile:

30 P

- Pulire l'asse da stiro con un panno leggermente umido e senza lanugine.

Smaltimento

L'imballaggio è composto da materiali ecologici, che possono essere smaltiti presso i siti di raccolta locali per il riciclo.

È possibile informarsi circa le possibilità di smaltimento del prodotto usato presso l'amministrazione comunale o cittadina.

Produttore / assistenza

Casa Si Marketing- und VertriebsgmbH
Obkirchergmontante 36
1190 Vienna
AUSTRIA

Tel.: 00800 440 28 620
Fax: +43 1 440 28 62 17
E-mail: service@casasi.com

IAN 437883_2304

Per qualunque richiesta conservare lo scontrino e il codice dell'articolo (IAN 437883_2304) come prova d'acquisto.

Garanzia

Il prodotto è stato prodotto secondo severe direttive di qualità e controllato con premura prima della consegna. In caso di difetti del prodotto, l'acquirente può far valere i propri diritti legali nei confronti del venditore. Questi diritti legali non vengono limitati in alcun modo dalla garanzia di seguito riportata.

Questo prodotto è garantito per 3 anni a partire dalla data di acquisto. Il termine di garanzia ha inizio a partire dalla data di acquisto. Conservare lo scontrino di acquisto originale in buone condizioni. Questo documento servirà a documentare l'avvenuto acquisto.

Il prodotto da Lei acquistato dà diritto ad una garanzia di 3 anni a partire dalla data di acquisto. La presente garanzia decade nel caso di danneggiamento del prodotto, di utilizzo o di manutenzione inadeguati.

La prestazione di garanzia vale sia per difetti di materiale che per difetti di fabbricazione. La presente garanzia non si estende a parti del prodotto soggette a normale usura e che possono essere identificate, pertanto, come parti soggette a usura (p. es., le batterie), né a danni su parti staccabili, come interruttore, batterie o simili, realizzate in vetro.

Az alkalmazott piktogramok jelmagyarázata	
	Olvassa el az utasításokat!
	Tartsa be a figyelmeztetéseket és a biztonsági tudnivalókat!
	Soha ne hagyjon gyermeket a termékkel és a csomagolóanyaggal felügyelet nélkül.
30	A huzat mosógépben mosható. A mosógépet állítsa 30 °C-os kímélő mosásra.
	Ne használjon fehérítőt.
	Ne szárítsa szárítógépben.
	A pamut huzat vasalható.
P	A pamut huzat perklór-etilénnel tisztítható.
	Környezetbarát módon ártalmatlanítsa a csomagolást és a vasalóasztalt!

HU Vasalódeszka

Bevezető

Gratulálunk új termékének vásárlása alkalmából. Ezzel egy magas minőségű termék mellett döntött. Az első üzembevétel előtt ismerkedjen meg a készülékkel. Ehhez figyelmesen olvassa el a következő Használati utasítást és a biztonsági tudnivalókat. A terméket csak a leírtak szerint és a megadott felhasználási területeken alkalmazza. Őrizze meg ezt az útmutatót egy biztos helyen. A termék harmadik félnek történő továbbadása esetén mellékelje a termék a teljes dokumentációját is.

Rendeltetésszerű használat

A jelen termék egy vasalóasztal. Csak beltéri használatra. Tilos a termék átalakítása és károkhoz vezet. Ezen kívül sérülés és életveszély lehet a nem megfelelő használat következménye. Ezt a terméket kizárólag magánhasználatra tervezték. Közületi használatra nem alkalmas. A szakszerűtlen alkalmazásból eredő károkért a gyártó nem vállal felelősséget.

Műszaki adatok

Cikkszám:	CS98090
Vasalófelület:	kb. 110 x 30 cm
Magassága:	max. 90 cm
A vasaló tartójának max. teherbírása:	5 kg
Árucikk súlya:	3,80 kg
Gyári azonosító:	04 / 2023

Biztonsági tudnivalók

- **FIGYELMEZTETÉS! ÉLET- ÉS BALESETVESZÉLY KISGYERMEKEK ÉS GYERMEKEK SZÁMÁRA!** Soha ne hagyja a gyermekeket felügyelet nélkül a csomagolóanyagokkal. Fulladásveszély áll fenn.
- Nem játékszer. Kérjük, tartsa távol a gyermekeket a vasalóasztaltól.
- Ügyeljen a kezére és az ujjaira a vasalóasztal felállításánál vagy összecsukásánál.
- Ne kísérelje meg a terméket saját kezűleg javítani.
- Ne hagyja hosszabb ideig a vasalót a vasalóasztalon.
- Ne üljön és ne támaszkodjon a vasalóasztalra.
- A vasalóasztal fém részeiről lecsöpögő forró víz vagy a gőz veszélyes lehet.
- A vasaló tartója hosszabb használat esetén felforrósodhat. Égési sérülések elkerülése érdekében tartsa szem előtt a feltüntetett tudnivalókat.
- Tartsa távol a készüléket víztől és más folyadékoktól.

Használat

Tudnivaló: Távolítsa el az összes csomagolóanyagot a termékről.

A vasalóasztal felállítása

- Tartsa az összecsukott vasalóasztalt a vasalófelülettel felfelé és nyomja meg az egykezes kart a másik kezével. Az állvány szétnyílik maximális pozíciójába (lásd A ábra).
- Gondoskodjon arról, hogy a készülék sima felületen álljon, és teljesen bekattanjon.

A vasalóasztal magasságának beállítása

- A vasalóasztal magasságának beállítására tartsa azt mindkét kezével megfogva. A reteszelés kioldása húzza meg az egykezes kart.
- Állítsa be a kívánt magasságot és engedje el az egykezes kart ahhoz, hogy az állvány bekattanjon (lásd B ábra).

A vasalóasztal összecsukása

- A vasalóasztal összecsukásához nyomja meg az egykezes kart és egyidejűleg nyomja le a vasalófelületet úgy, hogy összecsukhatók legyenek az állólábak.
- Akassza be a biztonsági zárónyelvet a szegecszárba.

Tisztítás és ápolás

- A vasalóasztal pamut huzata mosható:

- A vasalóasztal egy enyhén megnedvesített, szöszmentes kendővel tisztítsa.

Mentesítés

A csomagolás környezetbarát anyagokból készült, amelyeket a helyi újrahasznosító helyeken adhat le ártalmatlanítás céljából.

A kiszolgált termék megsemmisítési lehetőségeiről lakóhelye illetékes önkormányzatánál tájékozódhat.

Gyártó / szerviz

Casa Si Marketing- und VertriebsgmbH
Obkirchergasse 36
1190 Wien
AUSZTRIA

Tel.: 00800 440 28 620
Fax: +43 1 440 28 62 17
E-mail: service@casasi.com

IAN 437883_2304

Kérjük, kérdések esetére készítse elő a pénztárblokkot és a cikkszámot (pl. IAN 437883_2304) a vásárlás tényének az igazolására.

Garancia

A terméket szigorú minőségi előírások betartásával gondosan gyártottuk, és szállítás előtt lelkiismeretesen ellenőriztük. Ha a terméken hiányosságot tapasztal, akkor a termék eladójával szemben törvényes jogok illetik meg Önt. Ezeket a törvényes jogokat a következőkben ismertetett garancia vállalásunk nem korlátozza.

A termékre 3 év garanciát adunk a vásárlás dátumától számítva. A garanciális idő a vásárlás dátumával kezdődik. Kérjük, jól őrizze meg a pénztári blokkot. Ez a bizonylat szükséges a vásárlás tényének az igazolásához.

Ha a termék vásárlásától számított 3 éven belül anyag- vagy gyártási hiba merül fel, akkor a választásunk szerint a terméket ingyen megjavítjuk vagy kicseréljük. A garancia megszűnik, ha a terméket megrongálták, nem szakszerűen kezelték vagy tartották karban.

A garancia az anyag- vagy gyártáshibákra vonatkozik. A garancia nem terjed ki azokra a termékrészekre, melyek normál kopásnak vannak kitéve és ezért fogyóeszköznek tekinthetők (pl. elemek), vagy a törékeny részekre sérülésére, pl. kapcsolók, akkuk, vagy üvegből készült részek.

Legenda uporabljenih piktogramov	
	Preberite navodila!
	Upoštevajte opozorila in varnostne napotke!
	Otrok z embalažnim materialom in izdelkom nikoli ne pustite nenadzorovanih.
30	Prevleka je primerna za pranje v pralnem stroju. Pralni stroj nastavite na program za občutljivo perilo pri 30 °C.
	Ne belite.
	Ne sušite v sušilnem stroju.
	Bombažno prevleko je mogoče likati.
P	Bombažno prevleko je mogoče čistiti s perkloretilenom.
20 PAP	Embalažo in likalno desko zavrzite okolju prijazno!

SI Likalna deska

Uvod

Iskrene čestitke ob nakupu vašega novega izdelka. Odločili ste se za kakovosten izdelek. Pred prvo uporabo se seznanite z izdelkom. V ta namen pozorno preberite naslednja navodila za uporabo in varnostne napotke. Izdelek uporabljajte samo tako, kot je opisano, in samo za predviden namen uporabe. To navodilo hranite na varnem mestu. V primeru izročitve izdelka tretjim jim predajte tudi vso dokumentacijo.

Predvidena uporaba

Pri tem izdelku gre za likalno desko. Samo za uporabo v notranjih prostorih. Spreminjanje izdelka ni dovoljeno in privede do poškodb. Posledica so poleg tega lahko dodatne smrtne nevarnosti in poškodbe. Ta izdelek je bila zasnovan izključno za domačo uporabo. Ni predviden za komercialno uporabo. Za škodo, nastalo zaradi nestrokovne uporabe, proizvajalec ne prevzame nikakršne odgovornosti.

Tehnični podatki

Številka izdelka: CS98090
Likalna površina: pribl. 110 x 30 cm
Višina: maks. 90 cm
Maks. obremenitev odložišča za likalnik: 5 kg
Masa izdelka: 3,80 kg
ID proizvodnje: 04 / 2023

Varnostni napotki

- **OPOZORILO! SMRTNA NEVARNOST IN NEVARNOST NESREČ ZA MALČKE IN OTROKE!** Otrok z embalažnim materialom nikoli ne puščajte brez nadzora. Obstaja nevarnost zadušitve.
- To ni igrača. Otrokom ne dovolite zadrževanja v bližini likalne deske.
- Med razklapljanjem in sklapljanjem likalne deske pazite na svoje dlani in prste.
- Nikoli ne poskušajte sami popravljati izdelka.
- Likalnika ne puščajte dlje časa na likalni deski.
- Ne usedite se na likalno desko in se ne naslanjajte nanjo.
- Nevarnost zaradi vroče vode ali pare, ki lahko kaplja z raztezne kovine likalne deske.
- Odložišče za likalnik se lahko pri daljši uporabi segreje. Za preprečevanje poškodb zaradi opeklin bodite posebej pozorni na navedene napotke.
- Naprave ne približujte vodi ali drugim tekočinam.

Uporaba

Napotek: Z izdelka odstranite ves embalažni material.

Postavljanje likalne deske

- Držite sklopljeno likalno desko z likalno površino obrnjeno navzgor, nato pa z drugo roko pritisnite ročico. Ogrodje se odpre do maksimalnega položaja (glejte sliko A).
- Poskrbite, da bo naprava na ravni površini in povsem zaskočen.

Nastavljanje višine likalne deske

- Za nastavljanje višine likalne deske jo morate držati z obema rokama. Povlecite ročico, da sprostite zapah.
- Nastavite želeno višino in spustite ročico, da se ogrodje zaskoči (glejte sliki B).

Sklapljanje likalne deske

- Za sklapljanje likalne deske pritisnite ročico in sočasno potisnite likalno površino navzdol, tako da lahko sklopite noge.
- Zataknite varnostni zapah na zakovičeni zatič.

Čiščenje in nega

- Bombažno prevleko likalne deske lahko perete:

- Očistite likalno desko z rahlo navlaženo krpo, ki ne pušča vlaken.

Odstranjevanje

Embalaža je narejena iz okolju primernih materialov, ki jih lahko oddate za recikliranje na lokalnih zbirališčih odpadkov.

O možnostih odstranjevanja odsluženega izdelka se lahko pozanimate pri svoji občinski ali mestni upravi.

Proizvajalec / servis

Casa Si Marketing- und VertriebsgmbH
Obkirchergasse 36
1190 Wien
AUSTRIA

Tel.: +43 1 440 28 62
Faks: +43 1 440 28 62 17
E-pošta: service@casasi.com
www.casasi.com

IAN 437883_2304

Prosimo, da za vsa vprašanja pripravite blagajniški račun in številko izdelka (IAN 437883_2304) kot dokazilo o nakupu.

Pooblaščeni serviser:
Casa Si Marketing- und VertriebsgmbH
Obkirchergasse 36
1190 Dunaj
AUSTRIA

Servisna telefonska številka: 00386 (0) 80 28 60

Garancijski list

1. S tem garancijskim listom Casa Si Marketing- und VertriebsgmbH, Obkirchergasse 36, 1190 Dunaj, Austria jamčimo, da bo izdelek v garancijskem roku ob normalni in pravilni uporabi brezhibno deloval in se zavezujemo, da bomo ob izpolnjenih spodaj navedenih pogojih odpravili morebitne pomanjkljivosti in okvare zaradi napak v materialu ali izdelavi oziroma po svoji presoji izdelek zamenjali ali vrnili kupnino.
2. Garancija je veljavna na ozemlju Republike Slovenije.
3. Garancijski rok za proizvod je 3 leta od datuma izročitve blaga. Datum izročitve blaga je razviden iz računa.
4. Kupec je dolžan okvaro javiti pooblaščenemu servisu oziroma se informirati o nadaljnjih postopkih na zgoraj navedeni telefonski številki. Svetujemo vam, da pred tem natančno preberete navodila o sestavi in uporabi izdelka.
5. Kupec je dolžan pooblaščenemu servisu predložiti garancijski list in račun, kot potrdilo in dokazilo o nakupu ter dnevu izročitve blaga.
6. V primeru, da proizvod popravlja nepooblaščeni servis ali oseba, kupec ne more uveljavljati zahtevkov iz te garancije.
7. Vzroki za okvaro oziroma nedelovanje izdelka morajo biti lastnosti stvari same in ne vzroki, ki so zunaj proizvajalčeve oziroma prodajalčeve sfere. Kupec ne more uveljavljati zahtevkov iz te garancije, če se ni držal priloženih navodil za sestavo in uporabo izdelka ali če je izdelek kakorkoli spremenjen ali nepravilno vzdrževan.
8. Jamčimo servis in rezervne dele še 3 leta po preteku garancijskega roka.
9. Obrabni deli oz. potrošni material so izvzeti iz garancije.
10. Vsi potrebni podatki za uveljavljanje garancije se nahajajo na dveh ločenih dokumentih (garancijski list, račun).
11. Ta garancija proizvajalca ne izključuje pravic potrošnika, ki izhajajo iz odgovornosti prodajalca za napake na blagu.

Prodajalec:
Lidl Slovenija d.o.o. k.d., Pod lipami 1, SI-1218 Komenda

Značenje korištenih simbola	
	Pročitajte upute!
	Pridržavajte se upozoravajućih i sigurnosnih uputa!
	Ne ostavljajte djecu nikada bez nadzora s ambalažnim materijalom i proizvodom.
30	Navlaka se može prati u perilici za rublje. Uključite perilicu rublja na program za pranje osjetljivog rublja na 30 °C.
	Ne izbjeljivati.
	Ne sušiti u sušilici rublja.
	Pamučna navlaka se može glačati.
P	Pamučna navlaka se može čistiti s perkloretilenom.
20 PAP	Pakiranje i stol za glačanje ekološki prihvatljivo zbrinuti u otpad!

HR Stol za glačanje

Uvod

Čestitamo vam na kupnji novog proizvoda. Time ste se odlučili za jedan vrlo kvalitetan proizvod. Prije prvog stavljanja u pogon, upoznajte se sa proizvodom. Za to pomno pročitajte slijedeće upute za uporabu i sigurnost. Koristite ovaj proizvod u skladu s navedenim uputama te u navedene svrhe. Sačuvajte ove upute na jednom sigurnom mjestu. U slučaju davanja proizvoda trećim osobama, izručite također svu pripadajuću dokumentaciju.

Namjenska uporaba

Ovaj proizvod je stol za glačanje. Samo za uporabu u unutarnjem prostoru. Izmjene proizvoda nisu dozvoljene i vode do oštećenja. Iz toga mogu proizaći daljnje posljedice kao opasnosti po život i ozljede. Ovaj proizvod je koncipiran isključivo za kućansku uporabu. Nije predviđen za korištenje u komercijalne svrhe. Proizvođač ne preuzima nikakvu odgovornost za štete nastale nepropisnim rukovanjem.

Tehnički podatci

Broj artikla: CS98090
Površina za glačanje: cca 110 x 30 cm
Visina: maks. 90 cm
Maks. opterećenje površine za odlaganje glačala: 5 kg
Težina artikla: 3,80 kg
Proizvodni-ID: 04 / 2023

Sigurnosne upute

- **UPOZORENJE! OPASNOST PO ŽIVOT I OD NEZGODA ZA DJECU!** Ne ostavljajte djecu nikada bez nadzora s ambalažnim materijalom. Postoji opasnost od gušenja.
- Ovo nije igračka. Držite djecu podalje od stola za glačanje.
- Pazite na ruke i prste prilikom postavljanja i sklapanja stola za glačanje.
- Nemojte nikada pokušavati sami popravljati proizvod.
- Ne ostavljajte glačalo dugo vremena na dasci za glačanje.
- Nemojte sjedati na proizvod i ne naslanjajte se na njega.
- Postoji opasnost od pare ili vruće vode, koja može kapati sa mrežastog metala daske za glačanje.
- Površina za odlaganje glačala može se zagrijati prilikom duže uporabe. Da biste spriječili opekotine, pridržavajte se već spomenutih napomena.
- Držite uređaj podalje od vode i drugih tekućina.

Uporaba

Napomena: otklonite sav ambalažni materijal sa proizvoda.

Postavljanje stola za glačanje

- Držite sastavljeni stol za glačanje s površinom prema gore i pritisnite ručku drugom rukom. Stalak se otvara do maksimalnog položaja (vidi sl. A).
- Uvjerite se da uređaj stoji na ravnoj podlozi i da je u potpunosti zablokiran.

Podešavanje visine stola za glačanje

- Da biste podesili stol za glačanje, držite ga čvrsto s obje ruke. Povući ručku s jednom rukom, kako biste otpustili blokadu.
- Podesite željenu visinu i pustite ručku, kako bi se stalak zablokirao (vidi sl. B).

Sklapanje stola za glačanje

- Da biste sklopili stol za glačanje, pritisnite ručku jednom rukom i istovremeno pritisnite površinu za glačanje prema dolje, tako da se nogare mogu sklopiti.
- Zataknite sigurnosni zapornjak za klin.

Čišćenje i održavanje

- Pamučnu navlaku stola za glačanje možete prati:

- Čistite stol za glačanje s blago navlaženom krpom, koja ne pušta vlakna.

Zbrinjavanje

Ambalaža se sastoji od ekološki neškodljivih materijala koje možete zbrinuti na lokalnim mjestima za reciklažu.

O mogućnostima zbrinjavanja dotrajalog proizvoda možete se raspitati kod vaše općinske ili gradske uprave.

Proizvođač / servis

Casa Si Marketing- und VertriebsgmbH
Obkirchergasse 36
1190 Wien
AUSTRIJA

Tel.: +43 1 440 28 62
Faks: +43 1 440 28 62 17
e-mail: service@casasi.com

IAN 437883_2304

Za sve upite pripremite račun i broj proizvoda (npr. IAN 437883_2304) kao dokaz o kupnji.

Jamstvo

Proizvod se brižno izrađuje prema strogim smjernicama kvalitete i prije isporuke savjesno ispituje. U slučaju nedostataka na ovom proizvodu, na raspolaganju imate zakonska prava protiv prodavača tog uređaja. Vaša zakonska prava ovim našim jamstvom koje je predstavljeno u nastavku, ostaju netaknuta.

Za ovaj proizvod dobivate jamstvo u trajanju od 3 godine od datuma kupnje. Jamstveni rok počinje s datumom kupovine. Molimo dobro sačuvajte originalan račun s blagajne. To je dokumentacija kao dokaz kupovine koji će se zahtijevati.

Ako u razdoblju od 3 godine od datuma kupovine ovog proizvoda nastane kakva greška na materijalu ili tvornočka greška, proizvod ćemo – prema našem izboru – besplatno popraviti ili zamijeniti. Ovo jamstvo se poništava, kada se proizvod ošteti, nestručno koristi ili ne održava.

Jamstvo vrijedi za nedostatke na materijalu ili tvorničke pogreške. Ovo jamstvo se ne proteže na dijelove proizvoda, koji podliježu normalnom trošenju i stoga se mogu smatrati kao normalni potrošni dijelovi (npr. baterije) ili za oštećenja na krhkim dijelovima, npr. prekidaču, punjivim baterijama ili takvi, koji su izrađeni od stakla.

Legenda pictogramelor utilizate	
	Citiți instrucțiunile!
	Respectați indicațiile de avertizare și siguranță!
	Nu lăsați niciodată copiii nesupravegheați cu materialul de ambalaj și produsul.
30	Husa este lavabilă în mașina de spălat. Reglați mașina de spălat la un program de spălare pentru materiale delicate la 30 °C.
	Nu folosiți înălbitor.
	Nu uscați în uscătorul de rufe.
	Husa din bumbac poate fi călcată.
P	Husa din bumbac poate fi curățată cu percloretilenă.
PAP	Eliminați ambalajul și masa de călcat în mod ecologic!

(RO) Masă de călcat

Introducere

Vă felicităm pentru achiziționarea noului dumneavoastră produs. Ați ales un produs de înaltă calitate. Înainte de prima punere în funcțiune informați-vă cu privire la produs. Pentru aceasta citiți cu atenție următorul manual de utilizare și indicațiile de siguranță. Utilizați acest produs numai conform descrierii și instrucțiunilor de utilizare. Păstrați această instrucțiune într-un loc sigur. În caz că, dați produsul mai departe la terți, înmânați de asemenea și documentația acestuia.

Utilizare corespunzătoare

Acest produs este o masă de călcat. Doar pentru utilizarea în spațiul interior. Modificarea produsului nu este permisă și cauzează deteriorări. În plus, pot apărea pericole de moarte și accidentări. Acest produs a fost conceput exclusiv pentru uzul casnic. Nu este destinat uzului comercial. Pentru daunele cauzate de utilizarea necorespunzătoare, producătorul nu își asumă nicio răspundere.

Date tehnice

Număr articol:	CS98090
Suprafață de călcat:	cca. 110 x 30 cm
Înălțime:	max. 90 cm
Sarcină max. suport fier de călcat:	5 kg
Greutate articol:	3,80 kg
ID de producție:	04 / 2023

Indicații de siguranță

- **AVERTISMENT! PERICOL DE MOARTE ȘI DE ACCIDENTARE PENTRU BEBELUȘI ȘI COPII!** Nu lăsați niciodată copii nesupravegheați în apropierea materialului de ambalaj. Există pericol de asfixiere.
- Nu este o jucărie. Vă rugăm să nu lăsați copii în apropierea mesei de călcat.
- Aveți grijă la mâini și degete, atunci când desfaceți sau pliați masa de călcat.
- Nu încercați să reparați produsul.
- Nu lăsați fierul de călcat pe masă pe o perioadă lungă de timp.
- Nu vă așezați pe masa de călcat și nu vă sprijiniți de aceasta.
- Există pericolul datorat aburilor sau apei fierbinți, care poate curge de pe metalul mesei de călcat.
- Suportul fierului de călcat se poate încălzi după o utilizare îndelungată. Pentru a împiedica arsurile, respectați indicațiile menționate anterior.
- Țineți aparatul la distanță de apă sau de alte lichide.

Utilizare

Indicație: Scoateți complet materialul de ambalaj de pe produs.

Poziționarea mesei de călcat

- Țineți masa de călcat pliată cu suprafața de călcat în sus și apăsați mânerul cu cealaltă mână. Cadrul se deschide până la poziția maximă (a se vedea fig. A).
- Asigurați-vă că aparatul se află pe o suprafață dreaptă și s-a blocat complet, cu zgomot.

Reglarea înălțimii mesei de călcat

- Pentru a regla înălțimea mesei de călcat, țineți-o cu ambele mâini. Trageți de mâner, pentru a debloca sistemul de blocare.
- Reglați înălțimea dorită și eliberați mânerul, pentru ca să se blocheze cadrul (a se vedea fig. B).

Plierea mesei de călcat

- Pentru a plia masa de călcat, apăsați pe mâner și apăsați concomitent suprafața de călcat în jos, astfel încât picioarele să se poată plia.
- Prindeți zăvorul de siguranță de bolț.

Curățare și întreținere

- Husa din bumbac a mesei de călcat este lavabilă:

30

- Curățați masa de călcat cu o lavetă ușor umezită, care nu lasă scame.

Înlăturare

Ambalajul este produs din materiale ecologice care pot fi eliminate la punctele locale de reciclare.

Puteți obține informații despre posibilitățile de eliminare a produsului de la administrația locală.

Producător / Service

Casa Si Marketing- und
VertriebsgmbH
Obkirchergasse 36
1190 Wien
AUSTRIA

Tel.: +43 1 440 28 62
Fax: +43 1 440 28 62 17
E-Mail: service@casasi.com
www.casasi.com

IAN 437883_2304

Pentru orice solicitare, vă rugăm să aveți la îndemână bonul de casă și numărul de articol (IAN 437883_2304) ca dovadă de achiziție.

Garanție

Produsul a fost produs cu atenție conform unor standarde stricte de calitate și verificat înainte de livrare. În cazul defectelor la nivelul acestui produs aveți drepturi legale față de vânzătorul produsului. Aceste drepturi legale nu sunt limitate de garanția noastră prezentată în continuare.
Pentru acest produs primiți o garanție de 3 ani de la data achiziției. Perioada garanției începe la data achiziției. Vă rugăm să păstrați bonul de casă original. Acesta reprezintă dovada achiziției.
Dacă în decurs de 3 ani de la data achiziției acestui produs se înregistrează un defect de material sau de fabricație, vă reparăm sau înlocuim gratuit produsul – la alegerea noastră – produsul. Dreptul de garanție se stinge dacă produsul este deteriorat, utilizat sau întreținut în mod necorespunzător.
Garanția se aplică numai pentru defecte de material și de fabricație. Această garanție nu acoperă piesele componente ale produsului care prezintă umre normale de uzură și care sunt văzute ca piese de schimb sau deteriorările la nivelul pieselor casante, de exemplu întrerupătoare, acumulatori sau piese fabricate din sticlă.

Timpul de nefuncționare din cauza lipsei de conformitate apărute în cadrul termenului de garanție prelungește termenul de garanție legală de conformitate și cel al garanției comerciale și curge, după caz, din momentul la care a fost adusă la cunoștința vânzătorului lipsa de conformitate a produsului sau din momentul prezentării produsului la vânzător/unitatea service până la aducerea produsului în stare de utilizare normală și, respectiv, al notificării în scris în vederea ridicării produsului sau predării efective a produsului către consumator.
Produsele de folosință îndelungată care înlocuiesc produsele defecte în cadrul termenului de garanție vor beneficia de un nou termen de garanție care curge de la data preschimbării produsului.

Легенда на използваните пиктограми	
	Прочетете указанията!
	Спазвайте предупрежденията и указа нията за безопасност!
	Никога не оставяйте децата без на блюдение с опаковъчния материал и продукта.
30	Калъфът може да се пере в перална машина. Включете пералната машина на програма за деликатни тъкани при 30 °C.
	Не избелвайте.
	Не сушете в сушилня за пране.
	Памучният калъф може да се глади.
P	Памучният калъф може да се почиства с перхлоретилен.
PAP	Отстранете опаковката и масата за гладене като отпадък в съответствие с правилата за опазване на околната среда!

(BG) Маса за гладене

Въведение

Поздравяваме Ви с покупката на този нов продукт. Вие избрахте висококачествен продукт. Преди първия пуск се запознайте с продукта. За целта внимателно прочетете упътването за обслужване и инструкциите за безопасност. Използвайте продукта само съгласно описанието и за посочените области на употреба. Съхранявайте настоящото упътване на сигурно място. При предоставяне на продукта на трети лица предавайте с него и цялата документация.

Употреба по предназначение

Този продукт е маса за гладене. За употреба само на закрито. Модификация на продукта е недопустима и води до повреди. Освен това могат да възникнат животозастрашаващи ситуации и на ранявания. Този продукт е предназначен само за домашна употреба. Той не е предназначен за ко мерсиална употреба. Производителят не поема отговорност за повреди в резултат на неправилна употреба.

Технически данни

Артикул номер:	CS98090
Плот за гладене:	ок. 110 x 30 cm
Височина:	макс. 90 cm
Макс. натоварване поставка за ютия:	5 kg
Тегло на артикула:	3,80 kg
Производствен идент. номер:	04 / 2023

Указания за безопасност

- **ПРЕДУПРЕЖДЕНИЕ! ОПАС НОСТ ЗА ЖИВОТА И ОПАСНОСТ ОТ ЗЛОПОЛУКА ЗА БЕБЕТА И МАЛКИ ДЕЦА!** Никога не оставяйте децата без наблю дение с опаковъчния материал. Съществува опас ност от задушаване.
- Това не е играчка. Моля, дръжте децата далече от масата за гладене.
- При разгъване и сгъване на масата за гладене внимавайте за ръцете и пръстите си.
- Никога не се опитвайте да ремонтирате самостоятелно продукта.
- Не оставяйте ютията продължително време върху дъската за гладене.
- Не сядайте върху масата за гладене и не се облягайте на нея.
- Опасност от пара или гореща вода, която може да прокапе от металните части на масата за гладене.
- При продължителна употреба поставката за ютията може да се нагрее. За да избегнете изгаряния, съблюдавайте споменатите указания.
- Дръжте продукта далече от вода или други течности.

Употреба

Указание: Отстранете напълно опаковъчния материал от продукта.

Поставяне на масата за гладене

- Задръжте сгънатата маса с плота за гладене на горе и с другата ръка натиснете лоста. Стойката се разтваря до максимално положение (виж фиг. A).
- Уверете се, че уредът е разположен върху равна повърхност и напълно фиксиран.

Регулиране на височината на масата за гладене

- За регулиране на височината хванете масата за гладене с двете ръце. Издърпайте лоста, за да освободите блокировката.
- Настройте необходимата височина и отпуснете лоста, за да се фиксира стойката (виж фиг. B).

Сгъване на масата за гладене

- За да сгънете дъската за гладене, натиснете лоста и едновременно плота за гладене надолу, така че краката да могат да се приберат.
- Закачете предпазния фиксатор върху заните ния болт.

Почистване и поддръжка

- Можете да перете памучния калъф на масата за гладене:

30

- Почиствайте масата за гладене с леко навлажнена кърпа, която не оставя власинки.

Изхвърляне

Опаковката е изработена от екологични материали, които може да предадете в местните пунктове за рециклиране.

Относно възможностите за отстраняване на излезлия от употреба продукт като отпадък се информирайте от Вашата общинска или градска управа.

Производител / Сервиз

Casa Si Marketing- und VertriebsgmbH
Obkirchergasse 36
1190 Wien
AUSTRIA

Тел.: +43 1 440 28 62
Факс: +43 1 440 28 62 17
Имейл: service@casasi.com

IAN 437883_2304

Моля, при всички запитвания дръжте на разполо жение касовия бон и номера на артикула (IAN 437883_2304) като доказателство за покупката.

Гаранция

Уважаеми клиенти,
за този уред получавате 3 години гаранция от датата на покупката. В случай на несъответствие на продукта с договора за продажба Вие имате за конно право да предявите рекламация пред про давача на продукта при условията и в сроковете, определени в чл.112-115* от Закона за защита на потребителите. Вашите права, произтичащи от посочените разпоредби, не се ограничават от на шата по-долу представена търговска гаранция и независимо от нея продавачът на продукта отговаря за липсата на съответствие на потребителската стока с договора за продажба съгласно Закона за защита на потребителите.

Гаранционни условия

Гаранционният срок започва да тече от датата на покупката. Пазете добре оригиналната касова бе лежка. Този документ е необходим като доказател ство за покупката. Ако в рамките на три години от датата на закупуване на този продукт се появи де фект на материала или производствен дефект, про дуктът ще бъде безплатно ремонтиран или заменен – по наш избор. Гаранцията предполага в рамките на тригодишния гаранционен срок да се представят дефектният уред и касовата бележка (касовият бон) и писмено да се обясни в какво се състои дефектът и кога е възникнал. Ако дефектът е покрит от нашата гаранция, Вие ще получите обратно ремонтирания или нов продукт. С ремонта или смяната на продукта не започва да тече нов гаранционен срок.

Гаранционен срок и законови претенции при дефекти

Гаранционната услуга не удължава гаранционния срок. Това важи също и за сменените и ремонтирани части. За евентуално наличните повреди и дефекти още при покупката трябва да се съобщи веднага след разопаковането. Евентуалните ремонти след изтичане на гаранционния срок са срещу запла щане.

Обхват на гаранцията

Уредът е произведен грижливо според строгите изисквания за качество и добросъвестно изпитан преди доставка. Гаранцията важи за дефекти на материала или производствени дефекти. Гаранцията не обхваща частите на продукта, които подлежат на нормално износване, поради което могат да бъдат разглеждани като бързо износващи се части (например филтри или приставки) или повредите на чупливи части (например прекъсвачи, батерии или такива произведени от стъкло). Гаранцията от пада, ако уредът е повреден поради неправилно използване или в резултат на неосъществяване на техническа поддръжка. За правилната употреба на продукта трябва точно да се спазват всички указа ния в упътването за обслужване. Предназначение и действия, които не се препоръчват от упътването за експлоатация или за които то предупреждава, трябва задължително да се избягват. Продуктът е предназначен само за частна, а не за стопанска употреба. При злоупотреба и неправилно трети ране, употреба на сила и при интервенции, които не са извършени от клона на нашия оторизиран сервиз, гаранцията отпада.

Процедура при гаранционен случай

За да се гарантира бърза обработка на Вашия случай, следвайте следните указания:

- За всички запитвания подгответе касовата бележка и идентификационния номер (IAN 437883_2304) като доказателство за покупката.
- Вземете артикулния номер от фабричната табелка.
- При възникване на функционални или други дефекти първо се свържете по телефона или чрез имейл с долупосочения сервизен отдел. След това ще получите допълнителна инфор мация за уреждането на Вашата рекламация.
- След съгласуване с нашия сервиз можете да изпратите дефектния продукт на посочения Ви адрес на сервиза безплатно за Вас, като приложите касовата бележка (касовия бон) и посочите в какво се състои дефектът и кога е възникнал. За да се избегнат проблеми с приемането и допълнителни разходи, задъл жително използвайте само адреса, който Ви е посочен. Осигурете изпращането да не е като експресен товар или като друг специа лен товар. Изпратете уреда заедно с всички принадлежности, доставени при покупката, и осигурете достатъчно сигурна транспортна опаковка.

Ремонтен сервиз / извънгаранционно обслужване

Ремонти извън гаранцията можете да възложите на клона на нашия сервиз срещу заплащане. Той с удоволствие ще Ви направи предварителна кал кулация. Можем да обработваме само уреди, които са достатъчно опаковани и изпратени с пла тени транспортни разходи.
Внимание: Изпратете Вашия уред на клона на нашия сервиз почистен и с указание за дефекта. Уредите, изпратени с неплатени транспортни раз ходи – с наложен платеж, като експресен или друг специален товар – не се приемат.

Ние ще извършим безплатно изхвърлянето на изпратените от Вас дефектни уреди.

Сервизно обслужване

България
Тел.: +43 1 440 28 62
E-мейл: service@casasi.com
IAN 437883_2304

Вносител

Моля, обърнете внимание, че следващият адрес не е адрес на сервиза.
Първо се свържете с горепосочения сервизен център.

Каса Си ГмбХ
Обкирхергасе 36
1190 Виена
АВСТРИЯ

* Чл. 112. (1) При несъответствие на потребителската стока с договора за продажба потребителят има право да предяви рекламация, като поиска от продавача да приведе стоката в съответствие с договора за продажба. В този случай потребителят може да избира между извършване на ремонт на стоката или замяната й с нова, освен ако това е невъзможно или избраният от него начин за обезщетение е непропорционален в сравнение с другия.

(2) Смята се, че даден начин за обезщетяване на потребителя е непропорционален, ако неговото използване налага разходи на продавача, които в сравнение с другия начин на обезщетяване са неразумни, като се вземат предвид:

1. стойността на потребителската стока, ако нямаше липса на несъответствие;
2. значимостта на несъответствието;
3. възможността да се предложи на потребителя друг начин на обезщетяване, който не е свързан със значителни неудобства за него.

Чл. 113. (1) Когато потребителската стока не съответства на договора за продажба, продавачът е длъжен да я приведе в съответствие с договора за продажба.

(2) Привеждането на потребителската стока в съответствие с договора за продажба трябва да се извърши в рамките на един месец, считано от предявяването на рекламацията от потребителя.

(3) След изтичането на срока по ал. 2 потребителят има право да развали договора и да му бъде възстановена заплатената сума или да иска намаляване на цената на потребителската стока съгласно чл. 114.

(4) Привеждането на потребителската стока в съответствие с договора за продажба е безплатно за потребителя. Той не дължи разходи за експедиране на потребителската стока или за матери али и труд, свързани с ремонта й, и не трябва да понася значителни неудобства.

(5) Потребителят може да иска и обезщетение за претърпените вследствие на несъответствието вреди.

Чл. 114. (1) При несъответствие на потребителската стока с договора за продажба и когато потребителят не е удовлетворен от решаването на рекламацията по чл. 113, той има право на избор между една от следните възможности: 1. разваляне на договора и възстановяване на заплатената от него сума; 2. намаляване на цената.

(2) Потребителят не може да претендира за възстановяване на заплатената сума или за намаляване цената на стоката, когато търговецът се съгласи да бъде извършена замяна на потребителската стока с нова или да се поправи стоката в рамките на един месец от предявяване на рекламацията от потребителя.

(3) Търговецът е длъжен да удовлетвори искане за разваляне на договора и да възстанови запла тената от потребителя сума, когато след като е удовлетворил три рекламации на потребителя чрез извършване на ремонт на една и съща стока, в рамките на срока на гаранцията по чл. 115, е налице следваща поява на несъответствие на стоката с договора за продажба.

(4) (Предишна ал. 3 - ДВ, бр. 61 от 2014 г., в сила от 25.07.2014 г.) Потребителят не може да претендира за разваляне на договора, ако несъответствието на потребителската стока с дого вора е незначително.

Чл. 115. (1) Потребителят може да упражни правото си по този раздел в срок до две години, считано от доставянето на потребителската стока.

(2) Срокът по ал. 1 спира да тече през времето, необходимо за поправката или замяната на потребителската стока или за постигане на споразумение между продавача и потребителя за решаване на спора.

(3) Упражняването на правото на потребителя по ал. 1 не е обвързано с никакъв друг срок за предявяване на иск, различен от срока по ал. 1.

* Като физическо лице – потребител, независимо от настоящата търговска гаранция, Вие се ползвате от правата на законовата гаранция, предоставена от Закона за предоставяне на цифрово съдържание и цифрови услуги и за продажбата на стоки /ЗПЦСЦУПС/. По-специално Вие имате право при несъответствие на стоката да бъде извършен ремонт или замяна по Ваш избор, освен ако това е невъзможно или е свързано с непропорционално големи разходи за продавача. Вие имате право на пропорционално намаляване на цената или на разваляне на договора при наличие на условията на чл. 33, ал. 3 от ЗПЦСЦУПС. Условията и сроковете на законовата гаранция са регламентирани в глава трета, раздел II и III и в глава четвърта на ЗПЦСЦУПС

Υπόμνημα των χρησιμοποιούμενων εικονογραμμάτων	
	Διαβάστε τις οδηγίες χρήσης!
	Τηρείτε τις προειδοποιητικές υποδείξεις και τις υποδείξεις ασφαλείας!
	Μην αφήνετε ποτέ παιδιά χωρίς επίβλεψη με το υλικό συσκευασίας και το προϊόν.
30	Η θήκη μπορεί να πλυθεί στο πλυντήριο πιάτων. Ρυθμίστε το πλυντήριο στο πρόγραμμα για ευαίσθητα στους 30 °C.
	Μη χρησιμοποιείτε λευκαντικά μέσα.
	Μην στεγνώνετε σε στεγνωτήριο ρούχων.
	Η βαμβακερή θήκη μπορεί να σιδερωθεί.
P	Η βαμβακερή θήκη μπορεί να καθαριστεί με υπερχλωροαιθυλένιο.
PAP	Απορρίψτε τη συσκευασία και τη σιδερώστρα με οικολογικό τρόπο!

GR CY Σιδερώστρα

Εισαγωγή

Σας συγχαίρουμε για την αγορά του νέου σας προϊόντος. Επιλέξατε ένα προϊόν άριστης ποιότητας. Πριν από την πρώτη θέση σε λειτουργία εξοικειωθείτε με το προϊόν. Για το σκοπό αυτό διαβάστε προσεκτικά τις παρακάτω οδηγίες χρήσης και υποδείξεις ασφάλειας. Χρησιμοποιείτε το προϊόν μόνο όπως περιγράφεται και για τους αναφερόμενους τομείς εφαρμογής. Φυλάξτε αυτές τις οδηγίες σε έναν ασφαλή χώρο. Παραδώστε όλα τα έγγραφα κατά τη μεταβίβαση του προϊόντος σε τρίτο.

Χρήση σύμφωνη με τις προδιαγραφές

Το παρόν προϊόν είναι μια σιδερώστρα. Για χρήση μόνο σε εσωτερικό χώρο. Τροποποίηση του προϊόντος δεν επιτρέπεται και οδηγεί σε βλάβη. Πέραν τούτου, περαιτέρω συνέπειες μπορεί να είναι θανάσιμος κίνδυνος και τραυματισμός. Αυτό το προϊόν σχεδιάστηκε αποκλειστικά για οικιακή χρήση. Δεν σχεδιάστηκε για εμπορική χρήση. Ο κατασκευαστής δεν αναλαμβάνει καμία ευθύνη για τυχόν ζημιές που οφείλονται σε μη ορθή χρήση.

Τεχνικά χαρακτηριστικά

Αριθμός προϊόντος:	CS98090
Επιφάνεια σιδερώματος:	περ. 110 x 30 cm
Ύψος:	max. 90 cm
Μέγιστο φορτίο στην επιφάνεια απόθεσης του σίδερου:	5 kg
Βάρος προϊόντος:	3,80 kg
Αριθμός ταυτοποίησης παραγωγής:	04 / 2023

Υποδείξεις ασφαλείας

- **ΠΡΟΕΙΔΟΠΟΙΗΣΗ! ΚΙΝΔΥΝΟΣ ΓΙΑ ΤΗ ΖΩΗ ΚΑΙ ΚΙΝΔΥΝΟΣ ΑΤΥΧΗΜΑΤΟΣ ΓΙΑ ΝΗΠΙΑ ΚΑΙ ΠΑΙΔΙΑ!** Μην αφήνετε ποτέ τα παιδιά με τα υλικά συσκευασίας χωρίς επίβλεψη. Υφίσταται κίνδυνος ασφυξίας.
- Το παρόν αντικείμενο δεν είναι παιχνίδι. Κρατάτε τα παιδιά μακριά από τη σιδερώστρα.
- Προσέχετε τα χέρια και τα δάχτυλα σας, όταν στήνετε ή μαζεύετε τη σιδερώστρα.
- Ποτέ μην προσπαθήσετε να επισκευάσετε μόνος σας το προϊόν.
- Μην αφήνετε το σίδερο να στέκεται για μεγάλο χρονικό διάστημα πάνω στην επιφάνεια σιδερώματος.
- Μην κάθεστε πάνω στη σιδερώστρα και μην στηρίζεστε πάνω της.
- Κίνδυνος λόγω καυτού νερού ή ατμού που μπορεί να στάξει από τη μεταλλική σχάρα της σιδερώστρας.
- Η επιφάνεια απόθεσης του σίδερου ενδέχεται να αναπτύξει υψηλές θερμοκρασίες μετά από παρατεταμένη χρήση. Τηρήστε τις προαναφερθείσες υποδείξεις προκειμένου να αποφύγετε εγκαύματα.
- Κρατήστε τη συσκευή μακριά από νερό και άλλα υγρά.

Χρήση

Υπόδειξη: Απομακρύνετε όλα τα υλικά συσκευασίας από το προϊόν.

Στήσιμο σιδερώστρας

- Κρατήστε τη συνεπτυγμένη σιδερώστρα με την επιφάνεια σιδερώματος προς τα επάνω και πιέστε τον μοχλό με το άλλο χέρι. Το πλαίσιο ανοίγει στη μέγιστη θέση (βλ. εικ. A).
- Βεβαιωθείτε ότι η συσκευή στέκεται σε επίπεδη επιφάνεια και έχει ασφαλίσει πλήρως.

Ρύθμιση ύψους σιδερώστρας

- Για να ρυθμίσετε το ύψος της σιδερώστρας, κρατήστε τη γερά με τα δυο χέρια. Τραβήξτε τον μοχλό με το ένα χέρι, ώστε να ελευθερώσετε την ασφάλεια.
- Ρυθμίστε το επιθυμητό ύψος και αφήστε τον μοχλό ελεύθερο, ώστε το πλαίσιο να ασφαλίσει (βλ. εικ. B).

Μάζεμα σιδερώστρας

- Για να συμπτύξετε τη σιδερώστρα, πιέστε τον μοχλό με το ένα χέρι και συγχρόνως πιέστε την επιφάνεια σιδερώματος προς τα κάτω, έτσι ώστε τα πόδια να μπορέσουν να διπλώσουν.
- Γαντζώστε το μάνταλο ασφαλείας στο μπουλόνι.

Καθαρισμός και φροντίδα

- Μπορείτε να πλύνετε τη βαμβακερή θήκη της σιδερώστρας:

30

- Καθαρίζετε τη σιδερώστρα με ελαφρώς νωπό πανί που δεν αφήνει χνούδι.

Απόσυρση

Η συσκευασία αποτελείται από υλικά φιλικά προς το περιβάλλον, τα οποία μπορείτε να διαθέσετε στους χώρους ανακύκλωσης της περιοχής σας.

Για πληροφορίες σχετικά με τις δυνατότητες απόρριψης του προϊόντος που δεν χρησιμοποιείται πλέον, απευθυνθείτε στις αρμόδιες υπηρεσίες της κοινότητας ή του δήμου σας.

Κατασκευαστής / Τμήμα Εξυπηρέτησης Πελατών

Casa Si Marketing- und VertriebsgmbH
Obkirchergasse 36
1190 Wien
ΑΥΣΤΡΙΑ

Τηλ.: +43 1 440 28 62
Φαξ: +43 1 440 28 62 17
Email: service@casasi.com

IAN 437883_2304

Για όλα τα ερωτήματα παρακαλούμε να έχετε πρόχειρη την απόδειξη αγοράς και τον κωδικό προϊόντος (IAN 437883_2304) ως αποδεικτικό αγοράς.

Εγγύηση

Το προϊόν κατασκευάστηκε προσεκτικά κάτω από αυστηρές οδηγίες ποιότητας και ελέγχθηκε επιμελώς πριν από την αποστολή. Σε περίπτωση βλαβών στο προϊόν έχετε νομικά δικαιώματα προς τον πωλητή του προϊόντος. Τα νομικά δικαιώματα δεν περιορίζονται από την εγγύηση που παρατίθεται παρακάτω.

Για το παρόν προϊόν σάς παρέχεται δικαίωμα εγγύησης 3 ετών από την ημερομηνία αγοράς. Η εγγύηση ισχύει από την ημερομηνία αγοράς. Παρακαλείσθε να φυλάξετε με προσοχή την ταμειακή απόδειξη. Το συγκεκριμένο έγγραφο θα απαιτηθεί ως αποδεικτικό αγοράς.

Σε περίπτωση που εντός του διαστήματος των 3 ετών από την ημερομηνία αγοράς αυτού του προϊόντος προκύψει κάποιο σφάλμα υλικού ή κατασκευής, το προϊόν επισκευάζεται ή αντικαθίσταται από εμάς – κατόπιν επιλογής μας – δωρεάν. Αυτή η εγγύηση παύει να ισχύει αν το προϊόν πάθει βλάβη, χρησιμοποιηθεί ή συντηρηθεί εκτός των προδιαγραφών.

Η εγγύηση ισχύει για σφάλματα υλικού ή κατασκευής. Αυτή η εγγύηση δεν επεκτείνεται σε μέρη προϊόντος, τα οποία εκτέθηκαν σε φυσιολογική φθορά και για αυτό το λόγο μπορούν να θεωρηθούν ως φθαρτά μέρη (π.χ. μπαταρίες) ή για βλάβες σε εύθραυστα μέρη, π.χ. διακόπτες, επαναφορτιζόμενες μπαταρίες ή παρόμοια, τα οποία είναι κατασκευασμένα από γυαλί.

Με την αντικατάσταση της συσκευής, σύμφωνα με το ΝΟΜΟΣ 2251/1994, ξεκινάει εκ νέου ο χρόνος εγγύησης.

Billedtekst til de anvendte piktogrammer	
	Læs anvisningerne!
	Overhold advarsels- og sikkerhedshenvisninger!
	Lad aldrig børn være uden opsyn med emballagen og produktet.
30	Betrækket kan vaskes i maskinen. Indstil vaskemaskinen til skånsom vask på 30 °C.
	Må ikke bleges.
	Må ikke tørres i tørretumbler.
	Betrækket af bomuld kan stryges.
P	Betrækket af bomuld kan rengøres med perchlorethylen.
	Bortskaf emballage og strygebræt miljørigtigt!

DK Strygebræt

Indledning

Hjerteligt tillykke med købet af deres nye produkt. Du har besluttet dig for et produkt af høj kvalitet. Gør Dem fortrolig med apparatet inden første ibrugtagning. Læs derfor den efterfølgende brugsvejledning og sikkerhedsanvisningerne omhyggeligt. Brug kun produktet som beskrevet og kun til de angivne anvendelsesområder. Opbevar denne vejledning på et sikkert sted. Hvis De giver produktet videre til andre, skal alle dokumenter følge med.

Formålsbestemt anvendelse

Ved dette produkt drejer det sig om et strygebræt. Kun beregnet til indendørs brug. En ændring af produktet er ikke tilladt og fører til beskadigelser. Derudover er der risiko for livstruende situationer og tilskadekomst. Dette produkt blev udelukkende fremstillet til brug i hjemmet. Det er ikke beregnet til erhvervsmæssig brug. Producenten fralægger sig ethvert ansvar for skader som følge af uhensigtsmæssig anvendelse.

Tekniske data

Varenummer:	CS98090
Strygeflade:	ca. 110 x 30 cm
Højde:	max. 90 cm
Max. bæreevne af strygejernsholder:	5 kg
Artikelvægt:	3,80 kg
Produktions-ID:	04 / 2023

Sikkerhedshenvisninger

- **ADVARSEL! LIVS- OG ULYKKESFARE FOR SMÅBØRN OG BØRN!** Lad aldrig børn være uden opsyn med emballagen. Der er fare for kvælning.
- Det er ikke noget legetøj. Hold børn på afstand af strygebrættet.
- Pas også på dine hænder og fingre, når du folder strygebrættet ud eller sammen.
- Forsøg aldrig selv at reparere produktet.
- Lad strygejernet ikke stå på strygebrættet i længere tid.
- Sæt dig ikke på strygebrættet og læn dig ikke imod det.
- Der er fare gennem damp eller varmt vand, som kan dryppe af strygebrættets strækmetal.
- Strygejernsholderen kan blive varm ved længere tids brug. Vær opmærksom på de allerede omtalte sikkerhedshenvisninger for at undgå forbrændinger.
- Hold redskabet på afstand af vand og andre væsker.

Ibrugtagning

Bemærk: Fjern alt emballagemateriale fra produktet.

Opstilling af strygebrættet

- Hold det sammenfoldede strygebræt med strygeoverfladen opad og tryk på grebet med den anden hånd. Stellet åbnes til max. position (se afbildning A).
- Sørg for at redskabet står på et jævnt underlag og at det er fuldstændigt foldet ud.

Indstil højden af strygebrættet

- For at indstille højden af strygebrættet, skal det holdes fast med begge hænder. Træk i grebet for at løsne låsen.
- Indstil den ønskede højde og slip grebet, så at stellet falder i hak (se afbildning B).

Fold strygebrættet sammen

- Tryk på grebet, for at folde strygebrættet sammen og tryk samtidig strygefladen nedad, så at benene kan foldes sammen.
- Hægt sikkerhedskrogen fast ved nittebolten.

Rengøring og pleje

- Du kan vaske strygebrættets betræk af bomuld:

30

- Rengør strygebrættet med en let fugtet, fnugfri klud.

Bortskaffelse

Indpakningen består af miljøvenlige materialer, som De kan bortskaffe over de lokale genbrugssteder.

Produktet og indpakningsmaterialerne kan genbruges; bortskaf disse særskilt til en bedre affaldsbehandling. Triman-logoet gælder kun for Frankrig.

De får oplyst muligheder til bortskaffelse af det udtjente produkt hos deres lokale myndigheder eller bystyre.

Producent / Service

Casa Si Marketing- und VertriebsgmbH
Obkirchergasse 36
1190 Wien
AUSTRIA

Tel.: 00800 440 28 620
Fax: +43 1 440 28 62 17
E-Mail: service@casasi.com

IAN 437883_2304

Opbevar venligst kvitteringen og varenummeret (IAN 437883_2304) til brug ved alle henvendelser som bevis for købet.

Garanti

Produktet blev produceret omhyggeligt efter de strengeste kvalitetskrav og kontrolleret grundigt inden levering. Hvis der forekommer mangler ved dette produkt, så har de juridiske rettigheder over for sælgeren af dette produkt. Disse juridiske rettigheder indskrænkes ikke af vores garanti, der beskrives i det følgende.

De får 3 års garanti fra købsdatoen på dette produkt. Garantifristen begynder med købsdatoen. Opbevar den originale kassebon på et sikkert sted. Denne kassebon behøves som dokumentation for købet.

Hvis der inden for 3 år fra købsdatoen af for dette produkt opstår en materiale- eller fabrikationsfejl, bliver produktet repareret eller erstattet – efter vores valg – af os uden omkostninger for dem. Garantien bortfalder, hvis produktet bliver beskadiget eller ikke anvendes eller vedligeholdes korrekt.

Garantien gælder for materiale- eller fabrikationsfejl. Denne garanti dækker ikke produktdele, som er udsat for normalt slid og derfor kan betragtes som normale sliddele (f.eks. batterier) eller ved skader på skrøbelige dele; f.eks. kontakter, akkumulatorer som er fremstillet af glas.

8

Casa Si Marketing- und VertriebsgmbH
Obkirchergasse 36
1190 Wien
AUSTRIA

Stand der Informationen · Last Information Update · Version des informations · Stand van de informatie · Stan informacji · Stav informací · Stav informácií · Estado de las informaciones · Tilstand af information · Stanje informacija · Versiunea informațiilor · Актуалност на информацията · Έκδοση των πληροφοριών · Versione delle informazioni · Információk állása · Stanje informaci: 08/2023 · Ident.-No.: CS98090082023-8

FSC MIX Packaging FSC® C163689

TÜVRheinland ZERTIFIZIERT geprüfte Sicherheit
www.tuv.com ID 1111217254

TÜVRheinland CERTIFIED geprüfte Sicherheit
www.tuv.com ID 1111217254