LIVARNO home

KURZANLEITUNG
SHORT MANUAL
GUIDE DE DÉMARRAGE RAPIDE

LED-AUSSENSTRAHLER/LED OUTDOOR FLOODLIGHT/ PROJECTEUR EXTÉRIEUR À LED 24 W

DE AT CH

LED-AUSSENSTRAHLER 24 W
Kurzanleitung

FR BE

PROJECTEUR EXTÉRIEUR À LED 24 W
Guide de démarrage rapide

PL

REFLEKTOR ZEWNĘTRZNY LED 24 W
Krótka instrukcja

SK

VONKAJŠÍ LED REFLEKTOR 24 W
Krátky návod

DK

LED-PROJEKTØR TIL UDENDØRS BRUG 24 W
Kort vejledning

HU

LED KÜLTÉRI REFLEKTOR 24 W
Rövid útmutató

GB IE

LED OUTDOOR FLOODLIGHT 24 W
Short manual

NL BE

LED-BUITENSCHIJNWERPER 24 W
Korte handleiding

CZ

VENKOVNÍ LED REFLEKTOR 24 W
Krátký návod

ES

FOCO LED PARA EXTERIORES 24 W
Guía rápida

IT

FARO LED DA ESTERNI 24 W
Guida rapida

IAN 452485_2310

DE/AT/CH	Kurzanleitung	Seite	6
GB/IE	Short manual	Page	20
FR/BE	Guide de démarrage rapide	Page	33
NL/BE	Korte handleiding	Pagina	48
PL	Krótka instrukcja	Strona	62
CZ	Stručný návod	Strana	76
SK	Krátky návod	Strana	89
ES	Guía rápida	Página	101
DK	Kort vejledning	Side	114
IT	Guida rapida	Pagina	127
HU	Rövid útmutató	Oldal	141

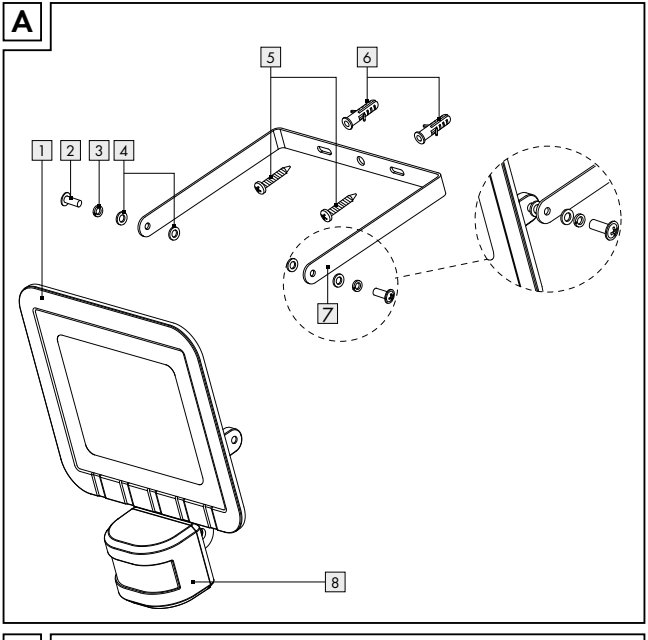
A
5
6
1
2
3
4
7
8

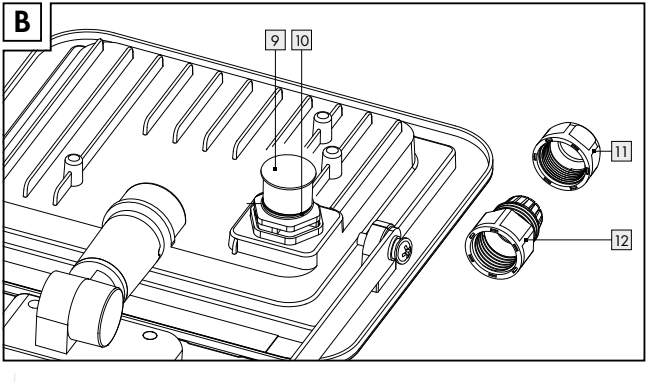
B
9
10
11
12

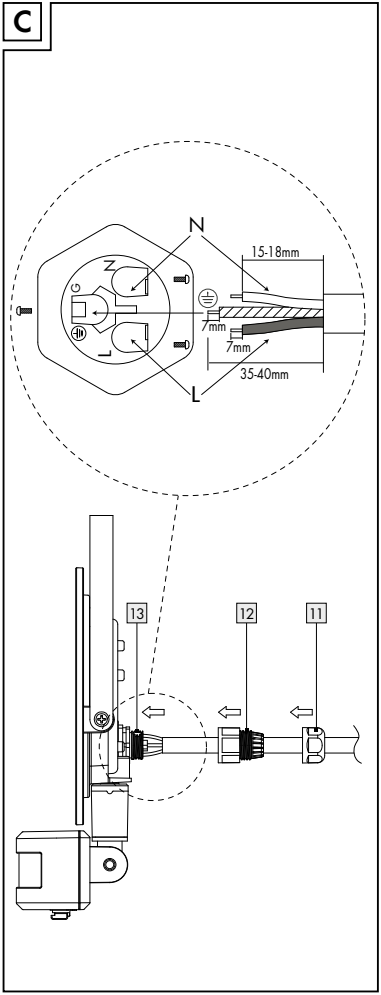
C
N
15-18mm
7mm
7mm
35-40mm
L
13
12
11

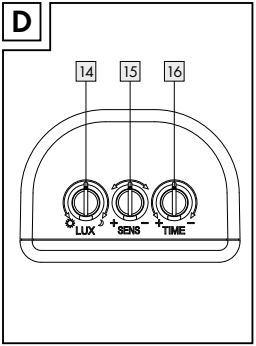
D
14
15
16
LUX
SENS
TIME

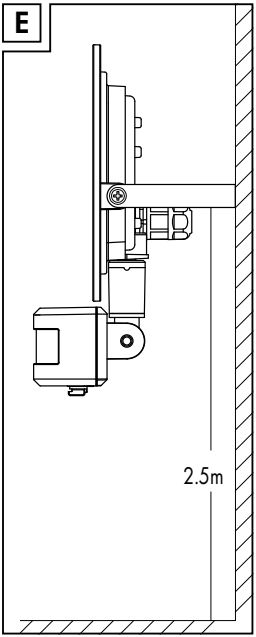
E
2.5m

Legende der verwendeten Piktogramme ..... Seite 7

Einleitung ..... Seite 7
Bestimmungsgemäße Verwendung ..... Seite 8
Teilebeschreibung ..... Seite 8
Technische Daten ..... Seite 9
Lieferumfang ..... Seite 9

Allgemeine Sicherheitshinweise ..... Seite 9

Vor der Montage ..... Seite 11

Vor der Inbetriebnahme ..... Seite 12

Montage ..... Seite 12

Inbetriebnahme ..... Seite 14
Bewegungsmelder einstellen ..... Seite 14
Leuchtdauer einstellen ..... Seite 14
Empfindlichkeit des Sensors einstellen ..... Seite 14
Tageslichtniveau einstellen ..... Seite 15
Bewegungsmelder ausrichten ..... Seite 15

Reinigung und Pflege ..... Seite 16

Entsorgung ..... Seite 16

Garantie ..... Seite 17
Abwicklung im Garantiefall ..... Seite 18
Service ..... Seite 19

Legende der verwendeten Piktogramme	
~	Wechselstrom/-spannung
IP44	Spritzwassergeschützt
CE	Das CE-Zeichen bestätigt die Konformität mit den für das Produkt zutreffenden EU-Richtlinien.
■ □	Sicherheitshinweise Handlungsanweisungen

LED-Außenstrahler 24 W

● Einleitung

Bei diesem Dokument handelt es sich um eine verkürzte Druckausgabe der vollständigen Bedienungsanleitung. Durch das Scannen des QR-Codes gelangen Sie direkt auf die Lidl-Service-Seite (www.lidl-service.com) und können durch die Eingabe der Artikelnummer (IAN) 452485_2310 die vollständige Bedienungsanleitung einsehen und herunterladen.

Die Kurzanleitung ist Bestandteil dieses Produkts. Machen Sie sich vor der Benutzung des Produkts mit allen Bedien- und Sicherheitshinweisen vertraut. Bewahren Sie die Kurzanleitung gut auf und händigen Sie alle Unterlagen bei Weitergabe des Produkts an Dritte mit aus.

PDF ONLINE
www.lidl-service.com

Bestimmungsgemäße Verwendung

Das Produkt ist für eine automatische Beleuchtung ausschließlich im Außenbereich vorgesehen. Das Produkt ist ausschließlich zur privaten Verwendung und nicht für den gewerblichen Gebrauch vorgesehen.

Teilebeschreibung

1 Spot
2 Arretierungsschraube (Montagebügel)
3 Federscheibe
4 Beilagscheibe
5 Befestigungsschraube
6 Dübel
7 Montagebügel
8 Bewegungsmelder
9 Kunststoffabdeckung
10 Dichtungsring
11 Kabelverschraubung
12 Klemmenabdeckung
13 Anschlussklemme
14 Drehregler LUX (Lichtempfindlichkeit)
15 Drehregler SENS (Empfindlichkeit)
16 Drehregler TIME (Einschaltdauer)

Technische Daten

Betriebsspannung:	230 V~ 50 Hz, 24 W
LEDs:	28 x LED (Die LEDs sind nicht austauschbar.)
Dämmerungsschalter:	einstellbar von 10 lx – 20.000 lx
Leuchtdauer:	einstellbar von ca. 10 s – 7 min
Schutzklasse:	I
Schutzart:	IP44 (spritzwassergeschützt)
Abmessungen (H x B x T):	ca. 19,2 x 16 x 9 cm
Projektionsfläche:	max. 307 cm^2
Montagehöhe:	ca. 2,5 m
Gewicht:	ca. 445 g

GS-zertifiziert.

Dieses Produkt enthält eine Lichtquelle der Energieeffizienzklasse „F“.

Lieferumfang

1 LED-Außenstrahler mit Bewegungsmelder
2 Dübel (Ø 6 mm)
2 Schrauben
1 Klemmenabdeckung
1 Kabelverschraubung
1 Montage- und Bedienungsanleitung

Allgemeine Sicherheitshinweise

Machen Sie sich vor der ersten Benutzung des Produkts mit allen Bedien- und Sicherheitshinweisen vertraut! Händigen Sie alle Unterlagen bei Weitergabe des Produkts an Dritte ebenfalls mit aus!

- **LEBENS- UND UNFALLGEFAHR FÜR KLEINKINDER UND KINDER!** Lassen Sie Kinder niemals unbeaufsichtigt mit dem Verpackungsmaterial. Es besteht Erstickungsgefahr durch Verpackungsmaterial. Kinder unterschätzen häufig die Gefahren. Halten Sie Kinder stets vom Produkt fern.
- Dieses Produkt kann von Kindern ab 8 Jahren und darüber sowie von Personen mit verringerten physischen, sensorischen oder mentalen Fähigkeiten oder Mangel an Erfahrung und Wissen benutzt werden, wenn sie beaufsichtigt oder bezüglich des sicheren Gebrauchs des Produkts unterwiesen wurden und die daraus resultierenden Gefahren verstehen. Kinder dürfen nicht mit dem Produkt spielen. Reinigung und Benutzerwartung dürfen nicht von Kindern ohne Beaufsichtigung durchgeführt werden.

Lebensgefahr durch elektrischen Schlag

- Überprüfen Sie vor jedem Netzanschluss das Produkt auf etwaige Beschädigungen. Benutzen Sie das Produkt niemals, wenn Sie irgendwelche Beschädigungen feststellen.
- Vergewissern Sie sich vor der Montage, dass die vorhandene Netzspannung mit der benötigten Betriebsspannung des Produkts übereinstimmt (230 V~ 50 Hz). Montieren Sie das Produkt nicht, wenn dies nicht der Fall ist.

VORSICHT! VERBRENNUNGSGEFAHR! Stellen Sie sicher, dass das Produkt ausgeschaltet und mindestens 15 min abgekühlt ist, bevor Sie es berühren. Das Produkt kann eine große Hitze entwickeln.

- **BRANDGEFAHR!** Montieren Sie das Produkt mit einer Entfernung von mindestens 0,5 m zu angestrahlten Materialien. Eine übermäßige Wärmeentwicklung kann zu Brandentwicklung führen.

- **VORSICHT! VERLETZUNGSGEFAHR!** Ein beschädigtes Lampenglas ist vor einer weiteren Benutzung des Produkts zu ersetzen.
- Nur zur Installation außerhalb des Handbereichs vorgesehen.
- Dieses Produkt enthält keine Teile, die vom Verbraucher gewartet werden können. Die LEDs und das eingebaute LED-Vorschaltgerät können nicht ausgetauscht werden.
- Sollten die LEDs am Ende ihrer Lebensdauer ausfallen, muss das gesamte Produkt entsorgt werden.
- Der LED-Strahler ist nur mit dem eingebauten LED-Vorschaltgerät zu verwenden.
- Wenn das externe flexible Kabel des Produkts beschädigt ist, muss es durch ein Spezialkabel (H05RN-F 3G 1,0 mm²) ersetzt werden.
- Um die Gefahr einer Strangulierung zu verringern, sollten Sie das flexible Kabel, das an das Produkt angeschlossen ist, wirksam an der Wand befestigen, wenn es sich in Reichweite der Arme befindet.

Vor der Montage

Wichtig: Der elektrische Anschluss muss durch einen ausgebildeten Elektriker oder eine für Elektroinstallationen eingewiesene Person erfolgen. Diese muss Kenntnis über die Eigenschaften des Produkts und Anschlussbestimmungen haben.

- Stellen Sie vor der Installation sicher, dass an der Leitung, an der das Produkt angeschlossen werden soll, keine Spannung vorliegt. Entfernen Sie hierfür die Sicherung oder schalten Sie den Leitungsschutzschalter im Sicherungskasten aus (0-Stellung).
- Überprüfen Sie die Spannungsfreiheit mittels Spannungsprüfer.
- Das beigelegte Montagematerial ist für übliches festes Mauerwerk geeignet. Informieren Sie sich auch, welches Montagematerial für

den von Ihnen gewählten Montageuntergrund geeignet ist. Informieren Sie sich hierüber gegebenenfalls bei einer Fachkraft.

Vor der Inbetriebnahme

Hinweis: Entfernen Sie sämtliches Verpackungsmaterial vom Produkt.

- Entfernen Sie die Kunststoffabdeckung 9 vom Produkt (Abb. B).

Montage

- Vergewissern Sie sich, dass Sie nicht auf Strom-, Gas- oder Wasserleitungen stoßen, wenn Sie in die Wand bohren. Ziehen Sie die Bedienungsanleitung Ihrer Bohrmaschine hinzu und beachten Sie alle Sicherheitshinweise. Ansonsten drohen Tod oder Verletzungsgefahr durch Stromschlag.

Achten Sie bei der Auswahl des Montageortes auf folgende Dinge:

- Stellen Sie sicher, dass der Spot 1 den gewünschten Bereich ausleuchtet. Sie können den Spot 1 vertikal bewegen.
- Stellen Sie sicher, dass der Bewegungsmelder 8 den gewünschten Bereich erfasst. Der Bewegungsmelder 8 hat einen Erfassungsbereich von max. 12 m, bei einem Erfassungswinkel von ca. 180 ° (abhängig von der Montagehöhe – ideal ist eine Höhe von 2,50 m) (Abb. E).
- Achten Sie darauf, dass der Bewegungsmelder 8 nachts nicht von Straßenbeleuchtung angestrahlt wird. Dies kann die Wirkungsweise beeinflussen.

Gehen Sie zur Montage vor, wie im Folgenden beschrieben:

- Lösen Sie die Arretierungsschrauben 2 mithilfe eines Kreuzschraubendrehers, um den Montagebügel 7 vom Spot 1 zu entfernen.
- Halten Sie den Montagebügel 7 waagerecht (mit einer Wasserwaage ggf. prüfen) gegen die Wand und markieren Sie die Befestigungslöcher.
- Bohren Sie nun die Befestigungslöcher (Ø 6 mm) und stecken Sie die Dübel 6 in die Befestigungslöcher (Abb. A).
- Befestigen Sie den Montagebügel 7 mithilfe der mitgelieferten Befestigungsschrauben 5 an der Wand und überprüfen Sie den festen Sitz.
- Führen Sie das Verbindungskabel (nicht enthalten) vom Typ H05RN-F 3G 1,0 mm² durch die Kabelverschraubung 11 und die Klemmenabdeckung 12 zu der Anschlussklemme 13. Die geeignete Länge für die Verbindungsdrähte ist in Abbildung C angegeben.
- Öffnen Sie die Anschlussklemme 13, indem Sie die Schrauben mithilfe eines Kreuzschlitzschraubendrehers lösen. Verbinden Sie das Verbindungskabel mit der Anschlussklemme 13. Beachten Sie dabei die Markierungen auf der Anschlussklemme 13 (L für den spannungsführenden Leiter, N für den Nullleiter und ⏚ oder G für den Schutzleiter) (Abb. C).
- Schließen Sie die Anschlussklemme 13 wieder, indem Sie die Schrauben festziehen. Stellen Sie sicher, dass der Dichtungsring 10 richtig sitzt (Abb. B). Schließen Sie dann die Klemmenabdeckung 12 und die Kabelverschraubung 11, um das Verbindungskabel zu fixieren.
- Verwenden Sie einen Kreuzschraubendreher, um den Spot 1 mit den zuvor entfernten Arretierungsschrauben 2, Federscheiben 3 und Beilagscheiben 4 an dem Montagebügel 7 zu befestigen (Abb. A).
- Richten Sie den Spot 1 in die gewünschte Richtung aus. Der Bewegungsmelder 8 kann horizontal und vertikal gedreht werden.

Setzen Sie die Sicherung wieder ein oder schalten Sie den Leitungsschutzschalter wieder ein. Ihr Produkt ist nun betriebsbereit.

Inbetriebnahme

Bewegungsmelder einstellen

Je nach den Voreinstellungen des Bewegungsmelders 8 schaltet sich der Spot 1 für eine gewisse Zeit ein, sobald der Bewegungsmelder 8 eine Bewegung erfasst. Diese Voreinstellungen werden an den drei Reglern auf der Unterseite des Bewegungsmelders 8 vorgenommen (Abb. D).

Leuchtdauer einstellen

- Drehen Sie den Drehregler TIME 16 gegen den Uhrzeigersinn, um die Beleuchtungsdauer zu erhöhen. Die Beleuchtungsdauer können Sie in einem Zeitfenster von ca. 10 Sekunden bis 7 Minuten einstellen.

Empfindlichkeit des Sensors einstellen

- Drehen Sie den Drehregler SENS 15 gegen den Uhrzeigersinn, um die Empfindlichkeit des Sensors zu erhöhen.
  Hinweis: Der Bewegungsmelder 8 erfasst Wärmestrahlung. Er reagiert bei niedrigen Außentemperaturen empfindlicher auf Körperwärme als bei warmen Außentemperaturen. Achten Sie darauf, ggf. die Empfindlichkeit des Sensors im Laufe der Jahreszeiten zu regulieren.

Tageslichtniveau einstellen

- Drehen Sie den Drehregler LUX 14 gegen den Uhrzeigersinn, um das Tageslichtniveau zu erhöhen:
  In der Position ☾ reagiert der Bewegungsmelder nur bei Nacht (bei ca. 10 lx). In der Position ✳ reagiert der Bewegungsmelder auch bei Tageslichtniveau, solange ca. 20.000 lx nicht überschritten werden.

Bewegungsmelder ausrichten

Hinweis: Sie sollten diese Einstellung bei Dämmerung durchführen.

- Drehen Sie den Drehregler LUX 14 auf die Position ✳.
- Richten Sie den Bewegungsmelder 8 in die zentrale Richtung des gewünschten Erfassungsbereichs.
- Bewegen Sie sich im Erfassungsbereich, bis Sie mit dem Ansprechverhalten des Bewegungsmelders 8 zufrieden sind. Verändern Sie dazu die Position des Drehreglers SENS 15 oder die Ausrichtung des Bewegungsmelders 8.
  Hinweis: Beachten Sie, dass der Bewegungsmelder 8 vorwiegend Bewegungen quer zum Bewegungsmelder 8 erfasst. Wenn Sie sich geradewegs auf den Bewegungsmelder 8 zu bewegen, kann er diese Bewegung nicht erfassen.
- Wenn Sie den Bewegungsmelder 8 zufriedenstellend ausgerichtet haben, drehen Sie anschließend den Drehregler LUX 14 in die gewünschte Position. Sie können die geeignete Position des Drehreglers LUX 14 während der Morgen- oder Abenddämmerung bestimmen, in der der Spot 1 reagieren soll.
- Drehen Sie den Drehregler LUX 14 langsam gegen den Uhrzeigersinn, bis der Bewegungsmelder 8 auf Bewegungen innerhalb des Erfassungsbereiches reagiert.

Reinigung und Pflege

- Entfernen Sie vor der Reinigung im Sicherungskasten die Sicherung oder schalten Sie den Leitungsschutzschalter aus.
- Tauchen Sie das Produkt niemals in Wasser oder in andere Flüssigkeiten. Andernfalls kann das Produkt beschädigt werden.
- Reinigen Sie das Produkt mit einem fusselfreien, leicht angefeuchteten Tuch und mildem Reinigungsmittel.
- Setzen Sie nach der Reinigung und vor der erneuten Inbetriebnahme die Sicherung wieder ein oder schalten Sie den Leitungsschutzschalter wieder an.

Entsorgung

Die Verpackung besteht aus umweltfreundlichen Materialien, die Sie über die örtlichen Recyclingstellen entsorgen können.

Beachten Sie die Kennzeichnung der Verpackungsmaterialien bei der Abfalltrennung, diese sind gekennzeichnet mit Abkürzungen (a) und Nummern (b) mit folgender Bedeutung: 1 – 7: Kunststoffe/20 – 22: Papier und Pappe/80 – 98: Verbundstoffe.

Möglichkeiten zur Entsorgung des ausgedienten Produkts erfahren Sie bei Ihrer Gemeinde- oder Stadtverwaltung.

Das Symbol der durchgestrichenen Mülltonne bedeutet, dass dieses Gerät am Ende der Nutzungszeit nicht über den Haushaltsmüll entsorgt werden darf. Das Gerät ist bei eingerichteten Sammelstellen, Wertstoffhöfen oder Entsorgungsbetrieben abzugeben. Zudem sind Vertreiber von Elektro- und Elektronikgeräten sowie Vertreiber von Lebensmitteln zur Rücknahme

verpflichtet. LIDL bietet Ihnen Rückgabemöglichkeiten direkt in den Filialen und Märkten an. Rückgabe und Entsorgung sind für Sie kostenfrei. Beim Kauf eines Neugerätes haben Sie das Recht, ein entsprechendes Altgerät unentgeltlich zurückzugeben. Zusätzlich haben Sie die Möglichkeit, unabhängig vom Kauf eines Neugerätes, unentgeltlich (bis zu drei) Altgeräte abzugeben, die in keiner Abmessung größer als 25 cm sind. Bitte löschen Sie vor der Rückgabe alle personenbezogenen Daten. Bitte entnehmen Sie vor der Rückgabe Batterien oder Akkumulatoren, die nicht vom Altgerät umschlossen sind, sowie Lampen, die zerstörungsfrei entnommen werden können und führen diese einer separaten Sammlung zu.

Das Produkt inkl. Zubehör und die Verpackungsmaterialien sind recyclebar und unterliegen einer erweiterten Herstellerverantwortung. Entsorgen Sie diese getrennt, den abgebildeten Info-tri (Sortierinformation) folgend, für eine bessere Abfallbehandlung. Das Triman-Logo gilt nur für Frankreich.

Garantie

Das Produkt wurde nach strengen Qualitätsrichtlinien hergestellt und vor der Auslieferung sorgfältig geprüft. Im Falle von Material- oder Herstellungsfehlern haben Sie gegenüber dem Verkäufer des Produkts gesetzliche Rechte. Ihre gesetzlichen Rechte werden in keiner Weise durch unsere unten aufgeführte Garantie eingeschränkt.

Die Garantie für dieses Produkt beträgt 3 Jahre ab Kaufdatum. Die Garantiezeit beginnt mit dem Kaufdatum. Bewahren Sie den Originalkaufbeleg an einem sicheren Ort auf, da dieses Dokument als Nachweis des Kaufs erforderlich ist.

Alle Schäden oder Mängel, die bereits zum Zeitpunkt des Kaufs vorhanden sind, müssen unverzüglich nach dem Auspacken des Produkts gemeldet werden.

Sollte das Produkt innerhalb von 3 Jahren ab Kaufdatum einen Material- oder Herstellungsfehler aufweisen, werden wir es – nach unserer Wahl – kostenlos für Sie reparieren oder ersetzen. Die Garantiezeit verlängert sich durch einen stattgegebenen Gewährleistungsanspruch nicht. Dies gilt auch für ersetzte und reparierte Teile.

Diese Garantie erlischt, wenn das Produkt beschädigt oder unsachgemäß verwendet oder gewartet wurde.

Die Garantie deckt Material- und Herstellungsfehler ab. Diese Garantie erstreckt sich weder auf Produktteile, die normalem Verschleiß unterliegen, und somit als Verschleißteile gelten (z. B. Batterien, Akkus, Schläuche, Farbpatronen), noch auf Schäden an zerbrechlichen Teilen, z. B. Schalter oder Teile aus Glas.

Abwicklung im Garantiefall

Um eine schnelle Bearbeitung Ihres Anliegens zu gewährleisten, folgen Sie bitte den folgenden Hinweisen:

Bitte halten Sie für alle Anfragen den Kassenbon und die Artikelnummer (IAN 452485_2310) als Nachweis für den Kauf bereit.

Die Artikelnummer entnehmen Sie bitte dem Typenschild, einer Gravur, auf dem Titelblatt Ihrer Bedienungsanleitung (unten links) oder als Aufkleber auf der Rück- oder Unterseite des Produkts.
Sollten Funktionsfehler oder sonstige Mängel auftreten, kontaktieren Sie zunächst die nachfolgend benannte Serviceabteilung telefonisch oder per E-Mail.
Ein als defekt erfasstes Produkt können Sie dann unter Beifügung des Kaufbelegs (Kassenbon) und der Angabe, worin der Mangel besteht und wann er aufgetreten ist, für Sie portofrei an die Ihnen mitgeteilte Service-Anschrift übersenden.

Service

DE **Service Deutschland**
Tel.: 0800 5435 111
E-Mail: owim@lidl.de

AT **Service Österreich**
Tel.: 0800 292726
E-Mail: owim@lidl.at

CH **Service Schweiz**
Tel.: 0800562153
E-Mail: owim@lidl.ch

CE IP44

List of pictograms used ..... Page 21

Introduction ..... Page 21
Intended use ..... Page 22
Parts description ..... Page 22
Technical data ..... Page 23
Scope of delivery ..... Page 23

General safety instructions ..... Page 23

Before installation ..... Page 25

Before use ..... Page 25

Installation ..... Page 26

Start-up ..... Page 27
Adjusting the motion detector ..... Page 27
Setting the lighting duration ..... Page 27
Adjusting the sensitivity of the sensor ..... Page 28
Setting the daylight level ..... Page 28
Aligning the motion detector ..... Page 28

Cleaning and care ..... Page 29

Disposal ..... Page 29

Warranty ..... Page 30
Warranty claim procedure ..... Page 31
Service ..... Page 32

List of pictograms used	
~	Alternating current/voltage
IP 44	Splashproof
CE	CE mark indicates conformity with relevant EU directives applicable for this product.
	Safety information Instructions for use

LED Outdoor Floodlight 24 W

Introduction

This document is a shorter printed version of the complete instruction manual. Scanning the QR code takes you straight to the Lidl service website (www.lidl-service.com) where you can view and download the complete instruction manual by entering the article number (IAN) 452485_2310.

The short guide forms an integral part of this product. Prior to using the product, familiarize yourself with all operation and safety notes. Store the short guide in a safe place, and if you give the product to third parties, all documentation should be passed on to them as well.

PDF ONLINE
www.lidl-service.com

Intended use

The product is intended for automatic lighting in outdoor areas only. This product is solely intended for private use and not for commerical use.

Parts description

1 Spotlight
2 Locking screw (mounting bracket)
3 Spring washer
4 Flat washer
5 Mounting screw
6 Wall plug
7 Mounting bracket
8 Motion detector
9 Plastic cover
10 Seal ring
11 Cable gland
12 Terminal cover
13 Connection terminal
14 Rotary control LUX (light sensitivity)
15 Rotary control SENS (sensitivity)
16 Rotary control TIME (switched on duration)

Technical data

Operating voltage:	230 V~ 50 Hz, 24 W
LEDs:	28 x LED (LEDs are non-replaceable.)
Dimming switch:	adjustable from 10 lx – 20,000 lx
Light on time:	adjustable between approx. 10 s – 7 min
Protection class:	I
Protection class:	IP44 (Splashproof)
Dimensions (H x W x D):	approx. 19.2 x 16 x 9 cm
Projected area:	max. 307 cm²
Mounting height:	approx. 2.5 m
Weight:	approx. 445 g
GS certified	

This product contains a light source of energy efficiency class "F".

Scope of delivery

1 LED outdoor floodlight with motion detector
2 Wall plugs (Ø 6 mm)
2 Screws
1 Terminal cover
1 Cable gland
1 Set of mounting and operating instructions

General safety instructions

Before using the product, please familiarise yourself with all of the safety information and instructions for use! When passing this product on to others, please also include all the documents!

- **DANGER TO LIFE AND ACCIDENT HAZARD FOR TODDLERS AND SMALL CHILDREN!** Never leave children unattended with the packaging material. The packaging material represents a danger of suffocation. Children frequently underestimate the dangers. Please keep children away from the product at all times.
- This product may be used by children age 8 years and up, as well as by persons with reduced physical, sensory or mental capacities, or lacking experience and/or knowledge, so long as they are supervised or instructed in the safe use of the product and understand the associated risks. Children should not be allowed to play with the product. Cleaning and user maintenance should not be performed by children without supervision.

Risk of electric shock

- Always check product for damage before connecting it to power. Never use the product if it shows any signs of damage.
- Prior to installation, verify that the mains voltage on site corresponds with the operating voltage required for the product (230 V~ 50 Hz). Otherwise do not install the product.

⚠ **CAUTION! DANGER OF BURN INJURIES!** To prevent burns, verify the product is switched off and has cooled down for at least 15 min before touching it. The product can become very hot.

-

FIRE HAZARD! Fit the product so that it is at least 0.5 m away from the material to be illuminated. Excessive heat can result in a fire.
- **CAUTION! RISK OF INJURY!** Broken lamp glass must be replaced before any further use is made of the product.
- Only intended for installations out of normal reach.

- This product does not contain any parts that can be serviced by the user. The LEDs and built-in LED control gear cannot be replaced.
- If the LEDs fail at the end of their lives, the entire product must be disposed of.
- The spotlight is only suited for use with the built-in LED control gear.
- If the external flexible cable of the product is damaged, it should be replaced by a special cord (H05RN-F 3G 1.0 mm^2).
- To reduce the risk of strangulation, effectively fix the flexible wiring connected to the product to the wall when it is within arm's reach.

Before installation

Important: The electrical connection must be established by a qualified electrician or a person trained to perform electrical installations. This person must be familiar with the properties of the product and the connection regulations.

- Before installation, ensure that the circuit to which the product will be connected is not energised. To do so, remove the fuse or switch off the circuit breaker in the fuse box (0 position).
- Use the voltage tester to verify the de-energised status.
- The included mounting material is suitable for ordinary solid concrete or masonry construction. Check which mounting material is suitable for your chosen mounting surface. If necessary, seek expert advice.

Before use

Note: Remove all packaging materials from the product.

- Remove the plastic cover 9 from the product (Fig. B).

Installation

- Make sure you will not be drilling into electrical, gas or water lines inside the wall. Use a power drill to drill the holes into the brick wall. Always observe all safety instructions for the power drill in the manual for the power drill. Death or injury due to electric shock may otherwise result.

When selecting the mounting location, pay attention to the following:

- Make sure that the spotlight 1 illuminates the desired area. You can move the spotlight 1 vertically.
- Make sure the motion detector 8 covers the desired area. The motion detector 8 has a maximum coverage range of 12 m, with a coverage angle of about 180 ° (depending on the mounting height – a height of 2.50 m is ideal) (Fig. E).
- Make sure the motion detector 8 is not illuminated at night by street lighting. This can influence its functioning.

During mounting, proceed as described below:

- Unscrew locking screws 2 by using a screw driver (cross type) to detach the mounting bracket 7 from the spotlight 1.
- Hold the mounting bracket 7 so that it is horizontal (possibly with a spirit level) against the wall and mark the fastening holes.
- Now drill the fastening holes (Ø 6 mm) and push the wall plugs 6 into the drill holes (Fig. A).
- Secure the mounting bracket 7 onto the wall using the mounting screws 5 provided and check the tight fit.
- Run the connection cable (not include in the product), type H05RN-F 3G 1.0 mm², through the cable gland 11 and terminal cover 12 to the connection terminal 13. The suitable length for the connecting wires please refer to Figure C.
- Open the connection terminal 13 by using a screw driver (cross type) to loosen the screws. Then connect the connection cable

with the connection terminal 13. Pay attention to the markings on the connection terminal 13 (L for live, N for neutral and ⏚ or G for the earth wire) (Fig. C).

- Close the connection terminal 13 again by fastening the screws. Make sure the seal ring 10 is correctly installed (Fig. B). Then tighten the terminal cover 12 and cable gland 11 finally to fix the connection cable.
- Now use the screw driver (cross type) to attach the spotlight 1 to the mounting bracket 7 by using the previously removed locking screws 2, spring washers 3, and flat washers 4 (Fig. A).
- Align the spotlight 1 into the desired direction. The motion detector 8 can be rotated horizontally and vertically.

Reinsert the fuse or switch the circuit breaker back on. Your product is now ready to use.

Start-up

Adjusting the motion detector

Depending on the pre-adjustments of the motion detector 8, the spotlight 1 will switch itself on for a certain period of time as soon as the motion detector 8 detects movement. These pre-adjustments are made using the three controllers on the underside of the motion detector 8 (Fig. D).

Setting the lighting duration

- Turn the rotary control TIME 16 anti-clockwise to increase the duration of the illumination. The lighting duration can be adjusted within a time window of approx. 10 seconds to 7 minutes.

Adjusting the sensitivity of the sensor

- Turn the rotary control SENS 15 anti-clockwise to increase the sensitivity of the sensor.
  Note: The motion detector 8 responds to heat radiation. When outdoor temperatures are low, it is more sensitive to body heat than when outdoor temperatures are warm. Be sure to regulate the sensitivity of the sensor over the course of the year.

Setting the daylight level

- Turn the rotary control LUX 14 anti-clockwise to increase the daylight level:
  In the ☾ position, the motion detector only reacts at night (at approx. 10 lx). In the ✳ position, the motion detector also responds at daylight levels, as long as about 20,000 lx are not exceeded.

Aligning the motion detector

Note: Perform this adjustment at twilight.

- Turn the rotary control LUX 14 to position ✳.
- Align the motion detector 8 into the central region of the desired coverage area.
- Move about through the coverage area until you are satisfied with the response characteristics of the motion detector 8. To find the proper orientation, change the position of the rotary control SENS 15 or the orientation of the motion detector 8.
  Note: Please note that the motion detector 8 primarily detects movements transverse to the motion detector 8. If you move directly towards the motion detector 8, it cannot detect this movement.

- When you have aligned the motion detector 8 satisfactorily then turn the rotary control LUX 14 to the desired position. You can determine the appropriate position of the rotary control LUX 14 during dawn or dusk at which the spotlight 1 should react.
- Slowly turn the rotary control LUX 14 anti-clockwise until the motion detector 8 reacts to movement within the coverage area.

Cleaning and care

- Before cleaning, remove the fuse or switch off the circuit breaker at the fuse box.
- Never immerse the product in water or other liquids. Otherwise the product can be damaged.
- Clean the product with a lint-free, slightly moist cloth and mild cleaning agent.
- Reconnect the fuse or circuit breaker for use after cleaning.

Disposal

The packaging is made entirely of recyclable materials, which you may dispose of at local recycling facilities.

Observe the marking of the packaging materials for waste separation, which are marked with abbreviations (a) and numbers (b) with following meaning: 1 – 7: plastics/20 – 22: paper and fibreboard/80 – 98: composite materials.

Contact your local refuse disposal authority for more details of how to dispose of your worn-out product.

To help protect the environment, please dispose of the product properly when it has reached the end of its useful life and not in the household waste. Information on collection points and their opening hours can be obtained from your local authority.

The product incl. accessories and packaging materials are recyclable and are subject to extended producer responsibility. Dispose them separately, following the illustrated Info-tri (sorting information), for better waste treatment. The Triman logo is valid in France only.

Warranty

The product has been manufactured to strict quality guidelines and meticulously examined before delivery. In the event of material or manufacturing defects you have legal rights against the retailer of this product. Your legal rights are not limited in any way by our warranty detailed below.

The warranty for this product is 3 years from the date of purchase. The warranty period begins on the date of purchase. Keep the original sales receipt in a safe location as this document is required as proof of purchase.

Any damage or defects already present at the time of purchase must be reported without delay after unpacking the product.

Should the product show any fault in materials or manufacture within 3 years from the date of purchase, we will repair or replace it – at our choice – free of charge to you. The warranty period is not extended

as a result of a claim being granted. This also applies to replaced and repaired parts.

This warranty becomes void if the product has been damaged, or used or maintained improperly.

The warranty covers material or manufacturing defects. This warranty does not cover product parts subject to normal wear and tear, thus considered consumables (e.g. batteries, rechargeable batteries, tubes, cartridges), nor damage to fragile parts, e.g. switches or glass parts.

Warranty claim procedure

To ensure quick processing of your case, please observe the following instructions:

Please have the till receipt and the item number (IAN 452485_2310) available as proof of purchase.
You will find the item number on the rating plate, an engraving on the front page of the instructions for use (bottom left), or as a sticker on the rear or bottom of the product.
If functional or other defects occur, please contact the service department listed either by telephone or by e-mail.
You can return a defective product to us free of charge to the service address that will be provided to you. Ensure that you enclose the proof of purchase (till receipt) and information about what the defect is and when it occurred.

Service

GB **Service Great Britain**
Tel.: 08000569216
E-Mail: owim@lidl.co.uk

IE **Service Ireland**
Tel.: 1800 200736
E-Mail: owim@lidl.ie

CE IP44

Légende des pictogrammes utilisés ..... Page 34

Introduction ..... Page 34
Utilisation conforme ..... Page 35
Descriptif des éléments ..... Page 35
Caractéristiques techniques ..... Page 36
Contenu de la livraison ..... Page 36

Instructions générales de sécurité ..... Page 36

Avant le montage ..... Page 38

Avant la mise en service ..... Page 39

Montage ..... Page 39

Mise en service ..... Page 41
Régler le détecteur de mouvement ..... Page 41
Réglage de la durée d'éclairage ..... Page 41
Réglage de la sensibilité du détecteur ..... Page 41
Régler le niveau de lumière du jour ..... Page 41
Orienter le détecteur de mouvement ..... Page 42

Nettoyage et entretien ..... Page 43

Mise au rebut ..... Page 43

Garantie ..... Page 44
Faire valoir sa garantie ..... Page 47
Service après-vente ..... Page 47

Légende des pictogrammes utilisés	
~	Courant alternatif/Tension alternative
IP44	Protégé contre les projections d'eau
CE	Le sigle CE confirme la conformité avec les directives UE applicables au produit.
■ □	Consignes de sécurité Instructions de manipulation

Projecteur extérieur à LED 24 W

Introduction

Ce document est une version imprimée abrégée du mode d'emploi complet. En scannant le code QR, vous accédez directement à la page de service de Lidl (www.lidl-service.com), et en saisissant le numéro d'article (IAN) 452485_2310, vous pouvez consulter et télécharger le mode d'emploi complet.

Ce mode d'emploi résumé fait partie de ce produit. Avant d'utiliser le produit pour la première fois, veuillez lire soigneusement toutes les instructions d'utilisation et consignes de sécurité. Veuillez conserver le mode d'emploi résumé et fournir tous les documents aux autres utilisateurs lorsque vous leur transmettez le produit.

PDF ONLINE
www.lidl-service.com

Utilisation conforme

Le produit est exclusivement prévu pour un éclairage automatique en extérieur. Le produit est exclusivement destiné à un usage privé et non commercial.

Descriptif des éléments

1 Projecteur
2 Vis de serrage (étrier de montage)
3 Rondelle élastique
4 Rondelle plate
5 Vis de fixation
6 Cheville
7 Étrier de montage
8 Détecteur de mouvement
9 Cache en plastique
10 Bague d'étanchéité
11 Presse-étoupe
12 Couvercle de borne
13 Borne de raccordement
14 Commutateur rotatif LUX (photosensibilité)
15 Commutateur rotatif SENS (sensibilité)
16 Commutateur rotatif TIME (durée d'éclairage)

Caractéristiques techniques

Tension de service :	230 V~ 50 Hz, 24 W
LED :	28 x LED (les LED ne sont pas remplaçables.)
Interrupteur crépusculaire :	réglable de 10 lx à 20.000 lx
Durée d'éclairage :	réglable d'env. 10 s – 7 min
Classe de protection :	I
Type de protection :	IP44 (protégé contre les projections d'eau)
Dimensions (h x l x p) :	env. 19,2 x 16 x 9 cm
Surface de projection :	max. 307 cm²
Hauteur de montage :	env. 2,5 m
Poids :	env. 445 g

Certifié GS.

Ce produit contient une source lumineuse de classe d'efficacité énergétique « F ».

Contenu de la livraison

1 Projecteur extérieur à LED avec détecteur de mouvement
2 Chevilles (Ø 6 mm)
2 Vis
1 Couvercle de borne
1 Presse-étoupe
1 Notice d'utilisation et de montage

Instructions générales de sécurité

Prenez connaissance de toutes les indications de maniement et de sécurité avant d'utiliser l'appareil pour la première fois ! Transmettez

également tous les documents en cas de transmission du produit à une personne tierce !

- **DANGER DE MORT ET D'ACCIDENT POUR LES ENFANTS EN BAS ÂGE ET LES ENFANTS !** Ne laissez jamais les enfants jouer sans surveillance avec l'emballage. Ils peuvent s'étouffer avec les emballages. Les enfants sous-estiment souvent le danger. Toujours tenir l'appareil à l'écart des enfants.
- Ce produit peut être utilisé par des enfants âgés de 8 ans et plus ainsi que par des personnes ayant des capacités physiques, sensorielles ou mentales réduites ou manquant d'expérience ou de connaissances, à la condition qu'ils soient surveillés ou s'ils ont été informés de l'utilisation sûre du produit et s'ils en comprennent les risques liés à son utilisation. Les enfants ne doivent pas jouer avec le produit. Le nettoyage et l'entretien du produit ne doivent pas être effectués par des enfants laissés sans surveillance.

Danger de mort par électrocution

- Avant chaque branchement sur secteur, contrôlez le bon état du produit. Ne jamais utiliser le produit si vous détectez le moindre endommagement.
- Avant le montage, vérifiez que la tension secteur corresponde à la tension de service requise du produit (230 V~ 50 Hz). Si ce n'est pas le cas, ne pas monter le produit.

ATTENTION ! RISQUE DE BRÛLURES ! Vérifiez que le produit est éteint et refroidi depuis au moins 15 min. avant de le manipuler. Le produit peut dégager une forte chaleur.

-

RISQUE D'INCENDIE ! Le produit doit être monté à une distance d'au moins 0,5 m des objets éclairés. Un dégagement de chaleur excessif peut provoquer un incendie.
-
ATTENTION ! RISQUE DE BLESSURES ! Un verre de lampe endommagé doit être remplacé avant toute autre utilisation du produit.
- Montage exclusivement prévu dans une zone hors d'atteinte.
- Cet article ne contient aucune pièce nécessitant une maintenance de la part de l'utilisateur. Les LED et le ballast LED intégré ne peuvent pas être remplacés.
- Si les LED arrivent en fin de vie, l'ensemble du produit doit être mis au rebut.
- Le projecteur à LED doit être utilisé uniquement avec le ballast à LED intégré.
- Si le câble flexible externe du produit est endommagé, il doit être remplacé par un câble spécial (H05RN-F 3G 1,0 mm²).
- Pour réduire le risque d'étranglement, vous devez fixer efficacement au mur le câble flexible raccordé au produit lorsqu'il est à portée de bras.

Avant le montage

Important : Le raccordement électrique doit être réalisé par un électricien professionnel ou par une personne formée pour exécuter une installation électrique. Cette personne doit connaître les caractéristiques du produit et des conditions de raccordement.

- Avant l'installation, assurez-vous que le câble sur lequel le produit doit être branché n'est pas sous tension. Retirez à cet effet le fusible ou coupez le disjoncteur de la boîte à fusible (position 0).

- Vérifiez l'absence de tension à l'aide d'un détecteur de tension.
- Le matériel de montage fourni est adapté pour les ouvrages de maçonnerie usuelle et solide. Vérifiez que matériel de fixation est bien approprié au support de montage que vous avez choisi. Le cas échéant, renseignez-vous auprès d'un professionnel.

Avant la mise en service

Remarque : Veuillez retirer l'ensemble des matériaux composant l'emballage du produit.

- Retirez le cache en plastique 9 du produit (fig. B).

Montage

- Lorsque vous percez des trous dans le mur, assurez-vous de ne toucher ni lignes électriques ni conduites de gaz et d'eau. Consultez le mode d'emploi de votre perceuse, et respectez toutes les consignes de sécurité. Il existe autrement un risque mortel ou un danger de blessures par électrocution.

Choisir l'emplacement de montage en fonction des critères suivants :

- Assurez-vous que le projecteur 1 éclaire la zone prévue. Vous pouvez déplacer le projecteur 1 à la verticale.
- Le détecteur de mouvement 8 surveille bien la zone prévue. Le détecteur de mouvement 8 a une portée maximale de 12 m et un angle de détection d'environ 180° (selon la hauteur à laquelle il est installé. Une hauteur de 2,50 m est idéale) (fig. E).
- La nuit, le détecteur de mouvement 8 ne doit pas être éclairé par l'éclairage de la voie publique. Ceci risquerait d'entraver son bon fonctionnement.

Procédez au montage en respectant les instructions suivantes :

- Desserrez les vis de serrage 2 au moyen d'un tournevis cruciforme, afin de retirer l'étrier de montage 7 du projecteur 1.
- Maintenez l'étrier de montage 7 à l'horizontale contre le mur (vérifiez si nécessaire sa position avec niveau à bulles), et marquez les trous de fixation.
- Percez maintenant les trous de fixation (Ø 6 mm) et plantez les chevilles 6 dans les trous de fixation (fig. A).
- Fixez l'étrier de montage 7 au mur avec les vis de fixation fournies 5, et vérifiez la solidité de leur assise.
- Introduisez le câble de connexion (non fourni) de type H05RN-F 3G 1,0 mm² à travers le presse-étoupe 11 et le couvercle de borne 12, puis dans la borne de raccordement 13. La longueur appropriée pour les fils de connexion est indiquée sur la figure C.
- Ouvrez la borne de raccordement 13 en desserrant les vis avec un tournevis cruciforme. Connectez le câble de connexion avec la borne de raccordement 13. Pour ce faire, respectez les marques sur la borne de raccordement 13 (L pour le fil conducteur, N pour le conducteur neutre et ⏚ ou G pour le conducteur de protection) (fig. C).
- Refermez la borne de raccordement 13, en serrant les vis. Assurez-vous que la bague d'étanchéité 10 est bien en place (fig. B). Fermez ensuite le couvercle de borne 12 et le presse-étoupe 11 afin de fixer le câble de connexion.
- Servez-vous à présent d'un tournevis cruciforme pour fixer le projecteur 1 sur l'étrier de montage 7 au moyen des vis de serrage 2, des rondelles élastiques 3 et des rondelles plates 4 préalablement retirées (fig. A).
- Orientez le projecteur 1 dans la direction désirée. Il est possible de faire pivoter le détecteur de mouvement 8 à l'horizontale et à la verticale.

Remettez le fusible en place ou remettez en route le disjoncteur. Votre produit est maintenant prêt à fonctionner.

Mise en service

Régler le détecteur de mouvement

En fonction des réglages préalables du détecteur de mouvement 8, le projecteur 1 s'allume pour une certaine durée dès que le détecteur de mouvement 8 remarque un mouvement. Ces réglages préalables sont effectués sur les trois boutons de réglage situés sur la partie inférieure du détecteur de mouvement 8 (fig. D).

Réglage de la durée d'éclairage

- Tournez le commutateur rotatif TIME 16 dans le sens anti-horaire pour augmenter la durée d'éclairage. La durée d'éclairage est réglable d'environ 10 s à 7 minutes.

Réglage de la sensibilité du détecteur

- Tournez le commutateur rotatif SENS 15 dans le sens anti-horaire pour augmenter la sensibilité du détecteur.
  Remarque : Le détecteur de mouvement 8 détecte le rayonnement thermique. Il réagit de manière plus sensible à la chaleur du corps lorsqu'il fait froid que lorsqu'il fait chaud. Modifier le cas échéant le réglage de la sensibilité du capteur au cours des saisons.

Régler le niveau de lumière du jour

- Tournez le commutateur rotatif LUX 14 dans le sens anti-horaire pour augmenter le niveau de lumière du jour :

Dans la position ☾, le détecteur de mouvement réagit uniquement la nuit (pour env. 10 lx). Lorsque le bouton est réglé sur ☀, le détecteur de mouvement réagit également à la lumière du jour, tant que celle-ci ne dépasse pas près de 20.000 lx.

Orienter le détecteur de mouvement

Remarque : Vous devez de préférence effectuer ce réglage au crépuscule.

- Tourner le bouton de réglage LUX 14 sur ☀.
- Orienter le détecteur de mouvement 8 dans l'axe de la zone de détection prévue.
- Parcourir la zone de détection jusqu'à ce que la réaction du détecteur de mouvement 8 soit satisfaisante. En modifiant la position du bouton de réglage SENS 15 ou l'orientation du détecteur de mouvement 8.

  Remarque : Veuillez noter que le détecteur de mouvement 8 détecte principalement les mouvements 8 transversaux. Si vous vous déplacez directement vers le détecteur de mouvement 8, il ne peut pas détecter le mouvement.
- Si vous avez orienté le détecteur de mouvement 8 dans une position qui vous satisfait, faites ensuite pivoter le commutateur rotatif LUX 14 dans la position souhaitée. Vous pouvez déterminer la position du commutateur rotatif LUX 14 à l'aube et au crépuscule sur laquelle le projecteur 1 doit réagir.
- Faites lentement pivoter le commutateur rotatif LUX 14 dans le sens anti-horaire, jusqu'à réaction du détecteur de mouvement 8 lors de mouvements dans le champ de détection.

Nettoyage et entretien

- Avant le nettoyage, retirez le fusible ou coupez le disjoncteur de la boîte à fusible.
- Ne plongez jamais le produit dans l'eau ni dans d'autres liquides. Dans le cas contraire, le produit pourrait être endommagé.
- Nettoyez le produit, en particulier la cellule solaire, à l'aide d'un chiffon non pelucheux légèrement humide et d'un produit de nettoyage doux.
- Après le nettoyage, et avant de remettre en route le produit, remettez le fusible en marche, ou rallumez le disjoncteur.

Mise au rebut

L'emballage se compose de matières recyclables pouvant être mises au rebut dans les déchetteries locales.

Veuillez respecter l'identification des matériaux d'emballage pour le tri sélectif, ils sont identifiés avec des abbréviations (a) et des chiffres (b) ayant la signification suivante : 1–7 : plastiques/20–22 : papiers et cartons/80–98 : matériaux composite.

Votre mairie ou votre municipalité vous renseigneront sur les possibilités de mise au rebut des produits usagés.

Afin de contribuer à la protection de l'environnement, veuillez ne pas jeter votre produit usagé dans les ordures ménagères, mais éliminez-le de manière appropriée. Pour obtenir des renseignements concernant les points de collecte et leurs horaires d'ouverture, vous pouvez contacter votre municipalité.

Le produit ainsi que les accessoires et les matériaux d'emballage sont recyclables et relèvent de la responsabilité élargie du producteur. Éliminez-les séparément, en suivant l'Info-tri illustrée, dans l'intérêt d'un meilleur traitement des déchets. Le logo Triman n'est valable qu'en France.

Garantie

Article L217-16 du Code de la consommation

Lorsque l'acheteur demande au vendeur, pendant le cours de la garantie commerciale qui lui a été consentie lors de l'acquisition ou de la réparation d'un bien meuble, une remise en état couverte par la garantie, toute période d'immobilisation d'au moins sept jours vient s'ajouter à la durée de la garantie qui restait à courir. Cette période court à compter de la demande d'intervention de l'acheteur ou de la mise à disposition pour réparation du bien en cause, si cette mise à disposition est postérieure à la demande d'intervention.

Indépendamment de la garantie commerciale souscrite, le vendeur reste tenu des défauts de conformité du bien et des vices rédhibitoires dans les conditions prévues aux articles L217-4 à L217-13 du Code de la consommation et aux articles 1641 à 1648 et 2232 du Code Civil.

Article L217-4 du Code de la consommation

Le vendeur livre un bien conforme au contrat et répond des défauts de conformité existant lors de la délivrance.

Il répond également des défauts de conformité résultant de l'emballage, des instructions de montage ou de l'installation lorsque celle-ci a été mise à sa charge par le contrat ou a été réalisée sous sa responsabilité.

Article L217-5 du Code de la consommation

Le bien est conforme au contrat :

1° S´il est propre à l'usage habituellement attendu d'un bien semblable et, le cas échéant :
- s'il correspond à la description donnée par le vendeur et posséder les qualités que celui-ci a présentées à l'acheteur sous forme d'échantillon ou de modèle ;
- s'il présente les qualités qu'un acheteur peut légitimement attendre eu égard aux déclarations publiques faites par le vendeur, par le producteur ou par son représentant, notamment dans la publicité ou l'étiquetage ;

2° Ou s'il présente les caractéristiques définies d'un commun accord par les parties ou être propre à tout usage spécial recherché par l'acheteur, porté à la connaissance du vendeur et que ce dernier a accepté.

Article L217-12 du Code de la consommation

L'action résultant du défaut de conformité se prescrit par deux ans à compter de la délivrance du bien.

Article 1641 du Code civil

Le vendeur est tenu de la garantie à raison des défauts cachés de la chose vendue qui la rendent impropre à l'usage auquel on la destine, ou qui diminuent tellement cet usage que l'acheteur ne l'aurait pas acquise, ou n'en aurait donné qu'un moindre prix, s'il les avait connus.

Article 1648 1er alinéa du Code civil

L'action résultant des vices rédhibitoires doit être intentée par l'acquéreur dans un délai de deux ans à compter de la découverte du vice.

Les pièces détachées indispensables à l'utilisation du produit sont disponibles pendant la durée de la garantie du produit.

Le produit a été fabriqué selon des critères de qualité stricts, et contrôlé consciencieusement avant sa livraison. En cas de défaut de matériau ou de fabrication, vous avez des droits légaux vis-à-vis du vendeur du produit. Vos droits légaux ne sont en aucun cas limités par notre garantie mentionnée ci-dessous.

La garantie de ce produit est de 3 ans à partir de la date d'achat. La période de garantie commence à la date d'achat. Conservez l'original de la preuve d'achat dans un endroit sûr car ce document est nécessaire pour prouver l'achat.

Tout dommage ou défaut déjà présent au moment de l'achat doit être signalé immédiatement après le déballage du produit.

Si le produit présente un défaut de matériau ou de fabrication dans les 3 ans qui suivent la date d'achat, nous le réparerons ou le remplacerons - à notre choix - gratuitement pour vous. La période de garantie n'est pas prolongée par une demande de garantie acceptée. Cette mesure s'applique également pour les pièces remplacées et réparées.

Cette garantie est annulée si le produit a été endommagé ou utilisé ou entretenu de manière incorrecte.

La garantie couvre les défauts de matériels et de fabrication. Cette garantie ne couvre pas les pièces du produit soumises à une usure normale, et qui sont donc considérées comme des pièces d'usure (par exemple les piles, les piles rechargeables, tuyaux, les cartouches d'encre), ni les dommages aux pièces fragiles, par exemple les interrupteurs ou les pièces en verre.

Faire valoir sa garantie

Pour garantir la rapidité d'exécution de la procédure de garantie, veuillez respecter les indications suivantes :

Veuillez conserver le ticket de caisse et la référence du produit (IAN 452485_2310) à titre de preuve d'achat pour toute demande.
Le numéro de référence de l'article est indiqué sur la plaque d'identification, gravé sur la page de titre de votre manuel (en bas à gauche) ou sur un autocollant apposé sur la face arrière ou inférieure du produit.
En cas de dysfonctionnement du produit, ou de tout autre défaut, contactez en premier lieu le service après-vente par téléphone ou par e-mail aux coordonnées indiquées ci-dessous.
Vous pouvez alors envoyer franco de port tout produit considéré comme défectueux au service clientèle indiqué, accompagné de la preuve d'achat (ticket de caisse) et d'une description écrite du défaut avec mention de sa date d'apparition.

Service après-vente

FR **Service après-vente France**
Tél. : 0800904879
E-Mail : owim@lidl.fr

BE **Service après-vente Belgique**
Tél. : 080071011
Tél. : 80023970 (Luxembourg)
E-Mail : owim@lidl.be

CE IP44

Legenda van de gebruikte pictogrammen ..... Pagina 49

Inleiding ..... Pagina 49
Correct gebruik ..... Pagina 50
Beschrijving van de onderdelen ..... Pagina 50
Technische gegevens ..... Pagina 51
Omvang van de levering ..... Pagina 51

Algemene veiligheidsinstructies ..... Pagina 52

Voor de montage ..... Pagina 53

Voor de ingebruikname ..... Pagina 54

Montage ..... Pagina 54

Ingebruikname ..... Pagina 56
Bewegingsmelder instellen ..... Pagina 56
Verlichtingsduur instellen ..... Pagina 56
Gevoeligheid van de sensor instellen ..... Pagina 56
Daglichtniveau instellen ..... Pagina 56
Bewegingsmelder instellen ..... Pagina 57

Reiniging en onderhoud ..... Pagina 57

Afvoer ..... Pagina 58

Garantie ..... Pagina 59
Afwikkeling in geval van garantie ..... Pagina 60
Service ..... Pagina 61

Legenda van de gebruikte pictogrammen	
~	Wisselstroom/-spanning
IP44	Spatwaterdicht
CE	Het CE-teken bevestigt de conformiteit met de voor het product van toepassing zijnde EU-richtlijnen.
	Veiligheidsinstructies Instructies

LED-buitenschijnwerper 24 W

Inleiding

Bij dit document gaat het om een verkorte versie van de volledige gebruiksaanwijzing. Door het scannen van de QR-code komt u direct op de Lidl-Service-pagina (www.lidl-service.com) en kunt u door het invoeren van het artikelnummer (IAN) 452485_2310 de volledige gebruiksaanwijzing bekijken en downloaden.

De beknopte handleiding maakt deel uit van het product. Maak u voor het gebruik van het product vertrouwd met alle bedienings- en veiligheidsinstructies. Bewaar de beknopte handleiding zorgvuldig en overhandig alle documenten bij de doorgifte van het product aan derden.

PDF ONLINE
www.lidl-service.com

Correct gebruik

Het product is uitsluitend bestemd voor automatische verlichting buitenshuis. Het product is uitsluitend bedoeld voor privégebruik en niet voor commercieel gebruik.

Beschrijving van de onderdelen

1 Spot
2 Borgschroef (montagebeugel)
3 Veerring
4 Sluitring
5 Bevestigingsschroef
6 Plug
7 Montagebeugel
8 Bewegingsmelder
9 Kunststof dop
10 Afdichtring
11 Kabelwartel
12 Klemafdekking
13 Aansluitklem
14 Draaiknop LUX (lichtgevoeligheid)
15 Draaiknop SENS (gevoeligheid)
16 Draaiknop TIME (inschakelduur)

Technische gegevens

Voedingsspanning:	230 V~ 50 Hz, 24 W
Leds:	28 x led (de leds kunnen niet worden vervangen.)
Schemerschakelaar:	instelbaar van 10 lx – 20.000 lx
Verlichtingsduur:	instelbaar van ca. 10 s – 7 min
Beschermingsklasse:	I
Isolatieklasse:	IP44 (spatwaterdicht)
Afmetingen (H x B x D):	ca. 19,2 x 16 x 9 cm
Projectieoppervlak:	max. 307 cm²
Montagehoogte:	ca. 2,5 m
Gewicht:	ca. 445 g

GS-gecertificeerd.

Dit product bevat een lichtbron met energie-efficiëntieklasse "F".

Omvang van de levering

1 LED-buitenschijnwerper met bewegingsmelder
2 plug (Ø 6 mm)
2 schroeven
1 klemafdekking
1 kabelwartel
1 montage- en gebruiksaanwijzing

Algemene veiligheidsinstructies

Maak u voor de ingebruikname van het product met alle bedienings- en veiligheidsvoorschriften vertrouwd! Geef alle documenten mee wanneer u het product aan derden geeft!

-
  LEVENSGEVAAR EN GEVAAR VOOR ONGEVALLEN VOOR KLEINE KINDEREN EN JONGEREN! Laat kinderen nooit zonder toezicht bij het verpakkingsmateriaal. Er bestaat gevaar voor verstikking door verpakkingsmateriaal. Kinderen onderschatten vaak de gevaren. Houd kinderen altijd uit de buurt van het product.
- Dit product kan door kinderen vanaf 8 jaar en ouder alsmede door personen met verminderde fysieke, sensorische of mentale vaardigheden of een gebrek aan ervaring en kennis worden gebruikt, als zij onder toezicht staan of geïnstrueerd werden met betrekking tot het veilige gebruik van het product en zij de hieruit voortvloeiende gevaren begrijpen. Kinderen mogen niet met het product spelen. Reiniging en onderhoud mogen niet door kinderen zonder toezicht worden uitgevoerd.

Levensgevaar door elektrische schokken

- Controleer het product altijd op eventuele beschadigingen voordat u het op het stroomnet aansluit. Gebruik het product nooit wanneer u enigerlei beschadigingen constateert.
- Controleer voor de montage of de ter beschikking staande netspanning overeenkomt met de benodigde bedrijfsspanning van het product (230 V~ 50 Hz). Monteer het product niet als dit niet het geval is.

⚠ **VOORZICHTIG! GEVAAR VOOR BRANDWONDEN!**
Zorg ervoor dat het product is uitgeschakeld en minstens 15 minuten is afgekoeld voordat u het aanraakt. Het product kan een grote hitte ontwikkelen.

-

BRANDGEVAAR! Monteer het product op minimaal 0,5 m afstand van te verlichten materialen. Een overmatige warmteontwikkeling kan tot brand leiden.
-
VOORZICHTIG! KANS OP LETSEL! Een beschadigd lampenglas moet vóór verder gebruik van het product worden vervangen.
- Alleen bestemd voor installatie buiten handbereik.
- Dit artikel bevat geen onderdelen die door de gebruiker kunnen worden onderhouden. De leds en het ingebouwde led-voorschakelapparaat kunnen niet worden vervangen.
- Als de leds aan het einde van hun levensduur uitvallen, moet het gehele product worden weggegooid.
- De led-schijnwerper mag alleen met de geïntegreerde led-ballast worden gebruikt.
- Wanneer de externe flexibele kabel van het product beschadigd is, moet deze door een speciale kabel (H05RN-F 3G 1,0 mm²) worden vervangen.
- Om het gevaar voor strangulatie te verkleinen, dient u de flexibele kabel die op het product is aangesloten effectief aan de wand/muur te bevestigen wanneer deze zich binnen de reikwijdte van de armen bevindt.

Voor de montage

Belangrijk: de elektrische aansluiting moet door een opgeleide elektricien of een voor elektro-installaties bevoegde persoon worden uitgevoerd. Deze moet op de hoogte zijn van de eigenschappen van het product en van de aansluit-voorschriften.

- Controleer voor de installatie of op de leiding waarop het product wordt aangesloten geen spanning staat. Verwijder hiervoor de zekering of schakel de betreffende installatie-automaat in de groepenkast uit (0-stand).
- Controleer hiervoor de spanningsvrijheid met een spanningstester.
- Het meegeleverde montagemateriaal is geschikt voor normaal stevig muurwerk. Informeer u ook over welk montagemateriaal voor de door u gekozen montage-ondergrond geschikt is. Informeer u indien nodig hierover bij een specialist.

Voor de ingebruikname

Opmerking: verwijder al het verpakkingsmateriaal van het product.

- Verwijder de kunststof dop 9 van het product (afb. B).

Montage

- Zorg ervoor dat u niet op stroom-, gas- of waterleidingen stoot als u in de wand boort. Raadpleeg de gebruiksaanwijzing van uw boormachine en neem alle veiligheidsinstructies in acht. Anders bestaat er kans op (dodelijke) verwondingen als gevolg van een elektrische schok.

Let bij het bepalen van de montageplek op de volgende zaken:

- Controleer of de spot 1 het gewenste gebied verlicht. U kunt de spot 1 verticaal bewegen.
- Zorg ervoor dat de bewegingsmelder 8 het gewenste gebied verlicht. De bewegingsmelder 8 heeft een bereik van max. 12 m bij een registratiehoek van ca. 180° (afhankelijk van de montagehoogte – ideaal is een hoogte van 2,50 m) (afb. E).
- Let erop dat de bewegingsmelder 8, s nachts niet wordt verlicht door straatverlichting. Dit kan de werking beïnvloeden.

Ga voor de montage te werk, zoals hierna beschreven:

- Maak de vergrendelingsschroeven 2 los met behulp van een kruiskopschroevendraaier, om de montagebeugel 7 te verwijderen van het spotje 1.
- Houd de montagebeugel 7 horizontaal (eventueel met een waterpas controleren) tegen de muur en markeer de bevestigingsgaten.
- Boor vervolgens de bevestigingsgaten (Ø 6 mm) en steek de pluggen 6 in de bevestigingsgaten (afb. A).
- Bevestig de montagebeugel 7 met behulp van de meegeleverde bevestigingsschroeven 5 aan de muur en controleer of alles goed vastzit.
- Steek de stroomkabel (niet meegeleverd) van het type H05RN-F 3G 1,0 mm² door de kabelwartel 11 en de klemafdekking 12 tot aan de aansluitklem 13. De geschikte lengte voor de stroomdraden is op afbeelding C aangegeven.
- Open de aansluitklem 13 door de schroeven met behulp van een kruiskopschroevendraaier los te draaien. Sluit de stroomkabel aan op de aansluitklem 13. Let hierbij op de markeringen op de aansluitklem 13 (L voor de onder spanning staande draad, N voor de nulgeleider en ⏚ of G voor de randaarde) (afb. C).
- Sluit de aansluitklem 13 weer door de schroeven vast te draaien. Controleer of de dichtring 10 goed zit (afb. B). Sluit vervolgens de klemafdekking 12 en de kabelwartel 11 om de stroomkabel vast te zetten.
- Gebruik een kruiskopschroevendraaier om het spotje 1 met de eerder verwijderde vergrendelingsschroeven 2, veerringen 3 en sluitringen 4 op de montagebeugel 7 te bevestigen (afb. A).
- Stel de spot 1 af in de gewenste richting. De bewegingsmelder 8 kan horizontaal en verticaal worden gedraaid.

Plaats de zekering weer terug of schakel de installatie-automaat weer in. Uw product is nu gereed voor gebruik.

Ingebruikname

Bewegingsmelder instellen

Afhankelijk van de vooraf ingestelde waarden van de bewegingsmelder 8 gaat de spot 1 gedurende een bepaalde tijd aan zodra de bewegingsmelder 8 een beweging registreert. Deze vooraf ingestelde waarden worden door de drie regelaars aan de onder-kant van de bewegingsmelder 8 ingesteld (afb. D).

Verlichtingsduur instellen

- Draai de draaiknop TIME 16 tegen de klok in om de verlichtingsduur te verhogen. De verlichtingsduur kan in een tijdvenster van ca. 10 seconden tot 7 minuten worden ingesteld.

Gevoeligheid van de sensor instellen

- Draai de draaiknop SENS 15 tegen de klok in om de gevoeligheid van de sensor te verhogen.
  Opmerking: de bewegingsmelder 8 detecteert warmtestraling. Hij reageert bij lage omgevingstemperaturen gevoeliger op lichaamswarmte dan bij warme omgevingstemperaturen. Let erop dat de gevoeligheid van de sensor tijdens de verschillende seizoenen opnieuw ingesteld moet worden.

Daglichtniveau instellen

- Draai de draaiknop LUX 14 tegen de klok in om het daglichtniveau te verhogen:

in de positie ☾ reageert de bewegingsmelder alleen 's nachts (bij ca. 10 lx). In de positie ☀ reageert de bewegingsmelder ook bij daglichtniveau, zolang ca. 20.000 lx niet wordt overschreden.

Bewegingsmelder instellen

Opmerking: u dient deze instelling tijdens de schemering uit te voeren.

- Draai de draairegelaar LUX 14 op de stand ☀.
- Richt de bewegingsmelder 8 in de centrale richting van het gewenste gebied.
- Beweeg in het gebied tot u met de prestaties van de bewegingsmelder 8 tevreden bent. Verander daarvoor de stand van de draairegelaar SENS 15 of de richting van de bewegingsmelder 8.
  Opmerking: houd er rekening mee, dat de bewegingsmelder 8 hoofdzakelijk bewegingen dwars op de bewegingsmelder 8 registreert. Als u recht naar de bewegingsmelder 8 toe loopt, kan hij deze beweging niet registreren.
- Als u de bewegingsmelder 8 naar tevredenheid hebt ingesteld, draait u vervolgens de draaiknop LUX 14 in de gewenste positie. U kunt het moment waarop de spot 1 moet reageren gedurende de ochtend- of avondschemering bepalen met de positie van de draaiknop LUX 14.
- Draai de draaiknop LUX 14 langzaam tegen de klok in, tot de bewegingsmelder 8 op bewegingen binnen het detectiebereik reageert.

Reiniging en onderhoud

- Verwijder voor de reiniging de zekering of schakel de hoofdzekering in de zekeringkast uit.

- Dompel het product nooit onder in water of in andere vloeistoffen. Anders kan het product beschadigd raken.
- Reinig het product met een pluisvrije, licht vochtige doek en een mild reinigingsmiddel.
- Plaats na de reiniging en voor het opnieuw in bedrijf nemen de zekering weer terug of schakel de installatie-automaat weer in.

Afvoer

De verpakking bestaat uit milieuvriendelijke grondstoffen die u via de plaatselijke recyclingcontainers kunt afvoeren.

Neem de aanduiding van de verpakkingsmaterialen voor de afvalscheiding in acht. Deze zijn gemarkeerd met de afkortingen (a) en een cijfers (b) met de volgende betekenis: 1–7: kunststoffen/20–22: papier en vezelplaten/80–98: composietmaterialen.

Informatie over de mogelijkheden om het uitgediende product na gebruik te verwijderen, verstrekt uw gemeentelijke overheid.

Gooi het afgedankte product omwille van het milieu niet weg via het huisvuil, maar geef het af bij het daarvoor bestemde depot of het gemeentelijke milieupark. Over afgifteplaatsen en hun openingstijden kunt u zich bij uw aangewezen instantie informeren.

Het product, waaronder het toebehoren, en de verpakkingsmaterialen kunnen worden gerecycled en zijn onderhevig aan een uitgebreide verantwoordelijkheid van de fabrikant. Gooi ze apart weg, overeenkomstig de aangegeven Info-tri (informatie over afvalscheiding), voor een beter afvalbeheer. Het Triman-logo geldt alleen voor Frankrijk.

Garantie

Het product werd volgens strenge kwaliteitsrichtlijnen gemaakt en voor de uitlevering zorgvuldig gecontroleerd. In geval van materiaal- of fabricagefouten hebt u tegenover de verkoper van het product wettelijke rechten. Uw wettelijke rechten worden op geen enkele manier door onze hieronder vermelde garantie beperkt.

De garantie voor dit product bedraagt 3 jaar vanaf aankoopdatum. De garantieperiode gaat in op de datum van aankoop. Bewaar het originele bewijs van aankoop op een veilige plek aangezien dit document nodig is als bewijs.

Alle beschadigingen of gebreken die reeds op het moment van aankoop aanwezig zijn, moeten meteen na het uitpakken van het product worden gemeld.

Mocht het product binnen 3 jaar na aankoopdatum een materiaal- of fabricagefout vertonen, zullen wij het – naar onze keuze – gratis voor u repareren of vervangen. De garantieperiode wordt door een plaatsgevonden garantieverlening niet verlengd. Dit geldt ook voor vervangen en gerepareerde onderdelen.

Deze garantie vervalt als het product werd beschadigd of onjuist is gebruikt of onderhouden.

De garantie dekt materiaal- en fabricagefouten af. Deze garantie dekt geen productonderdelen die aan normale slijtage onderhevig zijn en daarom als verbruiksartikelen worden beschouwd (bv. batterijen, oplaadbare batterijen, slangen, inktpatronen), noch dekt zij schade aan breekbare onderdelen, bv. schakelaars of onderdelen die van glas zijn gemaakt.

Afwikkeling in geval van garantie

Om een snelle afhandeling van uw reclamatie te waarborgen dient u de volgende instructies in acht te nemen:

Houd bij alle vragen alstublieft de kassabon en het artikelnummer (IAN 452485_2310) als bewijs van aankoop bij de hand.
Het artikelnummer vindt u op de typeplaat, ingegraveerd, op het titelblad van uw handleiding (linksonder) of als sticker op de achter- of onderzijde.
Wanneer er storingen in de werking of andere gebreken optreden, dient u eerst telefonisch of per e-mail contact met de onderstaande service-afdeling op te nemen.
Een als defect geregistreerd product kunt u dan samen met uw aankoopbewijs (kassabon) en vermelding van de concrete schade alsmede het tijdstip van optreden voor u franco aan het u meegedeelde servicepunt verzenden.

Service

(NL) **Service Nederland**
Tel.: 08000225537
E-Mail: owim@lidl.nl

(BE) **Service België**
Tel.: 080071011
Tel.: 80023970 (Luxemburg)
E-Mail: owim@lidl.be

CE IP44

Legenda zastosowanych piktogramów ..... Strona 63

Wstęp ..... Strona 63
Zastosowanie zgodne z przeznaczeniem ..... Strona 64
Opis części ..... Strona 64
Dane techniczne ..... Strona 65
Zawartość ..... Strona 65

Ogólne wskazówki bezpieczeństwa ..... Strona 66

Przed montażem ..... Strona 67

Przed uruchomieniem ..... Strona 68

Montaż ..... Strona 68

Uruchomienie ..... Strona 70
Ustawienie czujnika ruchu ..... Strona 70
Ustawianie czasu świecenia ..... Strona 70
Ustawienie czułości czujnika ..... Strona 70
Ustawianie poziomu światła dziennego ..... Strona 70
Ustawianie czujnika ruchu ..... Strona 71

Czyszczenie i pielęgnacja ..... Strona 71

Utylizacja ..... Strona 72

Gwarancja ..... Strona 73
Sposób postępowania w przypadku naprawy gwarancyjnej ..... Strona 74
Serwis ..... Strona 75

Legenda zastosowanych piktogramów	
~	Prąd zmienny / napięcie zmienne
IP44	Ochrona przed pryskającą wodą
CE	Znak CE potwierdza zgodność z dyrektywami UE mającymi zastosowanie do tego produktu.
■ □	Wskazówki bezpieczeństwa Instrukcja postępowania

Reflektor zewnętrzny LED 24 W

Wstęp

Niniejszy dokument jest skróconą, wydrukowaną wersją kompletnej instrukcji obsługi. Zeskanowanie kodu QR przeniesie Cię bezpośrednio na stronę serwisu Lidl (www.lidl-service.com) i po wpisaniu numeru artykułu (IAN) 452485_2310 będziesz mógł/a obejrzeć i pobrać pełną instrukcję obsługi.

Krótka instrukcja stanowi część składową tego produktu. Przed użyciem produktu należy zapoznać się ze wszystkimi wskazówkami dotyczącymi obsługi i bezpieczeństwa. Krótką instrukcję należy zachować i w przypadku przekazania produktu innej osobie przekazać również całą dokumentację.

PDF ONLINE
www.lidl-service.com

Zastosowanie zgodne z przeznaczeniem

Produkt jest przeznaczony do automatycznego oświetlenia wyłącznie na zewnątrz. Produkt przeznaczony jest wyłącznie do użytku prywatnego, nie zaś do zastosowania komercyjnego.

Opis części

1 Spot
2 Śruba blokująca (uchwyt montażowy)
3 Podkładka sprężysta
4 Podkładka
5 Śruba mocująca
6 Kołki
7 Uchwyt montażowy
8 Czujnik ruchu
9 Osłona z tworzywa sztucznego
10 Pierścień uszczelniający
11 Śrubunek kablowy
12 Osłona zacisku
13 Zacisk przyłączeniowy
14 Pokrętło regulacyjne LUX (światłoczułość)
15 Pokrętło regulacyjne SENS (czułość)
16 Pokrętło regulacyjne TIME (czas włączenia)

Dane techniczne

Napięcie robocze:	230 V~ 50 Hz, 24 W
Diody LED:	28 x LED (Diod LED nie można wymienić.)
Przełącznik zmierzchowy:	regulowany 10 lx – 20.000 lx
Czas świecenia:	regulowany ok. 10 s – 7 min
Klasa ochrony:	I
Rodzaj ochrony:	IP44 (ochrona przed wodą rozpryskową)
Wymiary (wys. x szer. x gł.):	ok. 19,2 x 16 x 9 cm
Powierzchnia projekcji:	maks. 307 cm²
Wysokość montażu:	ok. 2,5 m
Ciężar:	ok. 445 g

Z certyfikatem GS.

Ten produkt zawiera źródło światła klasy efektywności energetycznej „F“.

Zawartość

1 Reflektor zewnętrzny LED z czujnikiem ruchu
2 Kołki (Ø 6 mm)
2 Śruby
1 Osłona zacisku
1 Śrubunek kablowy
1 Instrukcja obsługi i montażu

Ogólne wskazówki bezpieczeństwa

Przed pierwszym użyciem produktu należy zapoznać się ze wszystkimi wskazówkami dotyczącymi obsługi i bezpieczeństwa! W przypadku przekazania produktu innej osobie należy dołączyć do niego całą jego dokumentację!

- **NIEBEZPIECZEŃSTWO UTRATY ŻYCIA LUB ODNIESIENIA OBRAŻEŃ PRZEZ DZIECI!** Nigdy bez nadzoru nie należy pozostawiać dzieci z materiałem opakowaniowym. Istnieje niebezpieczeństwo uduszenia się materiałem opakowaniowym. Dzieci często nie dostrzegają niebezpieczeństwa. Dzieci nie powinny mieć dostępu do produktu.
- Niniejszy produkt może być używany przez dzieci od lat 8 oraz przez osoby z obniżonymi zdolnościami fizycznymi, sensorycznymi lub mentalnymi lub brakiem doświadczenia i/lub wiedzy, jeśli pozostają pod nadzorem lub zostały pouczone w kwestii bezpiecznego użycia produktu i rozumieją wynikające z niego zagrożenia. Dzieci nie mogą bawić się produktem. Czyszczenie i konserwacja nie mogą być wykonywane przez dzieci bez nadzoru.

Zagrożenie życia przez porażenie prądem elektrycznym

- Przed każdym podłączeniem produktu do sieci upewnić się, że nie został on w jakikolwiek sposób uszkodzony. Nie używać produktu w razie stwierdzenia jakichkolwiek uszkodzeń.
- Przed montażem należy upewnić się, że istniejące napięcie sieci jest zgodne z wymaganym napięciem roboczym produktu (230 V~ 50 Hz). W przeciwnym razie nie należy montować produktu.

⚠ **OSTROŻNIE! NIEBEZPIECZEŃSTWO POPARZENIA!** Aby uniknąć oparzenia należy upewnić się przed dotknięciem produktu,

że jest on wyłączony i ochłodzony przynajmniej 15 minut. Produkt wydziela dużo ciepła.

- **ZAGROŻENIE POŻAROWE!** Produkt należy zamontować w odległości co najmniej 0,5 m od oświetlanych przez nią materiałów. Nadmierne wydzielanie się ciepła może spowodować pożar.
- **OSTROŻNIE! NIEBEZPIECZEŃSTWO OBRAŻEŃ CIAŁA!** Uszkodzony klosz powinien zostać wymieniony przed ponownym użyciem produktu.
- Przeznaczone do instalacji tylko poza zasięgiem ręki.
- Artykuł ten nie zawiera elementów wymagających konserwacji przez użytkownika. Diody LED i wbudowany statecznik LED nie nadają się do wymiany.
- Jeśli diody LED przestaną działać z powodu zużycia, należy zutylizować cały produkt.
- Reflektora LED należy używać tylko z wbudowanym statecznikiem LED.
- Jeśli zewnętrzny kabel elastyczny produktu jest uszkodzony, należy go wymienić na kabel specjalny (H05RN-F 3G 1,0 mm²).
- Aby zminimalizować ryzyko uduszenia, należy skutecznie przymocować kabel elastyczny podłączony do produktu do ściany, jeśli znajduje się on w zasięgu ręki.

Przed montażem

Ważne: Wykonanie podłączenia elektrycznego należy zlecić wyszkolonemu elektrykowi lub osobie wdrożonej do wykonywania instalacji elektrycznej. Osoba ta musi posiadać wiedzę na temat właściwości produktu i przepisów dotyczących podłączania.

- Przed instalacją należy upewnić się, że przewód, do którego ma być podłączony produkt, nie znajduje się pod napięciem. W tym

celu należy wyjąć bezpiecznik lub wyłączyć wyłącznik nadmiarowo-prądowy w skrzynce bezpiecznikowej (pozycja 0).
- Brak napięcia należy stwierdzić za pomocą wskaźnika napięcia.
- Dołączony do zestawu materiał montażowy przeznaczony jest do typowego muru. Należy się również poinformować, jaki materiał montażowy nadaje się do wybranego przez Państwa podłoża do montażu. Ewentualnie należy zasięgnąć informacji o tym u profesjonalisty.

Przed uruchomieniem

Wskazówka: Należy całkowicie usunąć materiał opakowania z produktu.

- Usunąć osłonę z tworzywa sztucznego 9 z produktu (rys. B).

Montaż

- Przed przystąpieniem do wiercenia otworu w ścianie należy się upewnić, czy nie natrafimy na przewody elektryczne, gazowe lub wodne. Zapoznać się z instrukcją obsługi wiertarki i przestrzegać wszystkich wskazówek bezpieczeństwa. W przeciwnym wypadku istnieje ryzyko śmierci lub odniesienia obrażeń wskutek porażenia prądem.

Podczas wyboru miejsca montażu należy zwracać uwagę na następujące czynniki:

- Upewnić się, że spot 1 będzie oświetlał żądany obszar. Spot 1 można przesuwać pionowo.
- Upewnić się, że czujnik ruchu 8 obejmie zasięgiem żądany obszar. Obszar wykrywalności czujnika 8 to maks. 12 m przy kącie wykrywalności ok. 180° (w zależności od wysokości zamontowania – idealna wysokość to 2,50 m) (rys. E).

- Zwrócić uwagę, aby czujnik ruchu 8 nie był w nocy oświetlany przez oświetlenie uliczne. Może to negatywnie wpływać na jego działanie.

Montaż należy przeprowadzić w następujący sposób:

- Odkręcić śruby blokujące 2 za pomocą śrubokręta krzyżakowego, aby usunąć wspornik montażowy 7 ze spotu 1.
- Przytrzymać uchwyt montażowy 7 skierowany poziomo (ew. użyć poziomicy) przy ścianie i zaznaczyć otwory do zamocowania.
- Teraz wywiercić otwory do zamocowania (Ø 6 mm) i włożyć kołki 6 do wywierconych otworów (rys. A).
- Zamocować uchwyt montażowy 7 za pomocą dołączonych śrub mocujących 5 na ścianie i sprawdzić solidne osadzenie.
- Wprowadzić kabel połączeniowy (niedołączony) typu H05RN-F 3G 1,0 mm² przez śrubunek kablowy 11 i osłonę zacisku 12 do zacisku przyłączeniowego 13. Odpowiednia długość przewodów połączeniowych jest podana na rysunku C.
- Otworzyć zacisk przyłączeniowy 13 poprzez odkręcenie śrub przy pomocy śrubokrętu krzyżakowego. Połączyć kabel połączeniowy z zaciskiem przyłączeniowym 13. Przy tym zwrócić uwagę na oznaczenia na zacisku przyłączeniowym 13 (L dla przewodu przewodzącego napięcie, N dla przewodu zerowego ⏚ lub G dla przewodu ochronnego) (rys. C).
- Ponownie podłączyć zacisk przyłączeniowy 13 poprzez dokręcenie śrub. Upewnić się, że pierścień uszczelniający 10 jest poprawnie osadzony (rys. B). Następnie zamknąć osłonę zacisku 12 i śrubunek kablowy 11, aby zamocować kabel połączeniowy.
- Użyć śrubokręta krzyżakowego, aby zamocować spot 1 za pomocą wcześniej usuniętych śrub mocujących 2, podkładek sprężystych 3 i podkładek 4 na uchwycie montażowym 7 (rys. A).
- Wyrównać spot 1 w żądanym kierunku. Czujnik ruchu 8 można przekręcić poziomo i pionowo.

Ponownie nałożyć zabezpieczenie lub ponownie uruchomić włącznik instalacyjny. Produkt jest gotowy do użycia.

Uruchomienie

Ustawienie czujnika ruchu

W zależności od wstępnych ustawień czujnika ruchu 8 spot 1 włącza się na pewien czas, gdy tylko czujnik ruchu 8 wykryje ruch. Te ustawienia przeprowadzane są na trzech pokrętłach na dolnej stronie czujnika ruchu 8 (rys. D).

Ustawianie czasu świecenia

- Obrócić pokrętło regulacyjne TIME 16 w kierunku odwrotnym do ruchu wskazówek zegara, aby wydłużyć czas świecenia. Czas świecenia można ustawić w przedziale od ok. 10 sekund do 7 minut.

Ustawienie czułości czujnika

- Przekręcić pokrętło regulacyjne SENS 15 w kierunku odwrotnym do ruchu wskazówek zegara, aby zwiększyć czułość czujnika.
  Wskazówka: Czujnik ruchu 8 wykrywa promieniowanie cieplne. Przy niskiej temperaturze otoczenia jego czułość na ciepło ciała jest większa niż przy wysokiej temperaturze otoczenia. Należy pamiętać o ewentualnej regulacji czułości czujnika w zależności od pory roku.

Ustawianie poziomu światła dziennego

- Przekręcić pokrętło regulacyjne LUX 14 w kierunku odwrotnym do ruchu wskazówek zegara, aby zwiększyć poziom światła dziennego:

w tej pozycji ☾ czujnik ruchu reaguje tylko w nocy (przy ok. 10 lx). W położeniu ☀ czujnik ruchu reaguje także przy świetle dziennym, jeżeli jego natężenie nie przekracza 20.000 lx.

Ustawianie czujnika ruchu

Wskazówka: Ustawienie to powinno się przeprowadzać w czasie zmierzchu.

- Przekręcić pokrętło regulacyjne LUX 14 na pozycję ☀.
- Skierować czujnik ruchu 8 do środka żądanego obszaru wykrywalności.
- Poruszać się w obszarze wykrywalności, aż sposób reakcji czujnika ruchu 8 będzie zadowalający. W tym celu zmienić położenie pokrętła regulacyjnego SENS 15 lub kierunek czujnika ruchu 8.
  Wskazówka: Uważać na to, aby czujnik ruchu 8 wykrywał głównie ruch przebiegający w poprzek do czujnika ruchu 8. Jeśli będziesz się pouszało w kierunku prostym do czujnika ruchu 8, może on nie wykryć tego ruchu.
- Po zadowalającym ustawieniu czujnika ruchu 8 przekręcić następnie pokrętło regulacyjne LUX 14 na wybraną pozycję. Można ustalić odpowiednią pozycję pokrętła regulacyjnego LUX 14 podczas świtu lub zmierzchu, w której spot 1 ma reagować.
- Powoli przekręcać pokrętło LUX 14 w kierunku odwrotnym do ruchu wskazówek zegara, aż czujnik ruchu 8 zareaguje na ruchy w obszarze wykrywania.

Czyszczenie i pielęgnacja

- Przed rozpoczęciem czyszczenia wyjąć bezpiecznik lub wyłączyć włącznik instalacyjny.

- Produktu nie zanurzać nigdy w wodzie ani w innej cieczy. W przeciwnym razie produkt może zostać uszkodzony.
- Produkt należy czyścić niestrzępiącą się, lekko wilgotną szmatką i łagodnym środkiem czyszczącym.
- Po czyszczeniu i przed ponownym uruchomieniem należy nałożyć zabezpieczenie lub ponownie uruchomić włącznik instalacyjny.

Utylizacja

Opakowanie wykonane jest z materiałów przyjaznych dla środowiska, które można przekazać do utylizacji w lokalnym punkcie przetwarzania surowców wtórnych.

Przy segregowaniu odpadów prosimy zwrócić uwagę na oznakowanie materiałów opakowaniowych, oznaczone są one skrótami (a) i numerami (b) o następującym znaczeniu: 1–7: Tworzywa sztuczne/20–22: Papier i tektura/ 80–98: Materiały kompozytowe.

Informacji na temat możliwości utylizacji wyeksploatowanego produktu udziela urząd gminy lub miasta.

Z uwagi na ochronę środowiska nie wyrzucać urządzenia po zakończeniu eksploatacji do odpadów domowych, lecz prawidłowo zutylizować. Informacji o punktach zbiorczych i ich godzinach otwarcia udziela odpowiedni urząd.

Elektroodpady nie mogą być wyrzucane do pojemników do selektywnej zbiórki odpadów komunalnych. Można je oddać w specjalnie wyznaczonych miejscach np. Punkt Selektywnej Zbiórki Odpadów Komunalnych lub/bądź w punktach handlowych oferujących w sprzedaży sprzęt elektroniczny.

Należy postępować zgodnie z obowiązującymi w Polsce przepisami dotyczącymi selektywnej zbiórki urządzeń elektrycznych i elektronicznych. Zużyty sprzęt może mieć szkodliwy wpływ na środowisko i zdrowie ludzi z uwagi na potencjalną zawartość niebezpiecznych substancji, mieszanin oraz części składowych. Gospodarstwo domowe spełnia ważną rolę w przyczynianiu się do ponownego użycia i odzysku surowców wtórnych, w tym recyklingu zużytego sprzętu. Na tym etapie kształtuje się postawy, które wpływają na zachowanie wspólnego dobra jakim jest czyste środowisko naturalne.

Produkt, w tym akcesoriai materiały opakowaniowe, nadają się do recyklingu i podlegają rozszerzonej odpowiedzialności producenta. Wyrzuć je osobno, zgodnie z ilustracją przedstawiającą informacje o sortowaniu, aby zapewnić lepszą utylizację odpadów. Logo Triman jest ważne tylko dla Francji.

Gwarancja

Produkt został wyprodukowany zgodnie z surowymi wytycznymi dotyczącymi jakości i dokładnie przetestowane przed dostawą. W przypadku wad materiałowych lub produkcyjnych przysługują Państwu prawa ustawowe wobec sprzedawcy produktu. Państwa prawa ustawowe nie są w żaden sposób ograniczone przez naszą gwarancję przedstawioną poniżej.

Gwarancja na ten produkt wynosi 3 lata od daty zakupu. Okres gwarancji rozpoczyna się od daty zakupu. Proszę przechowywać oryginalny rachunek w bezpiecznym miejscu, ponieważ ten dokument jest wymagany jako dowód zakupu.

Wszelkie uszkodzenia lub wady obecne już w momencie zakupu należy zgłosić niezwłocznie po rozpakowaniu produktu.

Jeżeli w ciągu 3 lat od daty zakupu produkt wykaże wady materiałowe lub produkcyjne, to – według naszego uznania – bezpłatnie go naprawimy lub wymienimy. Okres gwarancji nie ulega przedłużeniu o przyznane roszczenie gwarancyjne. Dotyczy to również wymienionych i naprawionych części.

Niniejsza gwarancja traci ważność, jeśli produkt został uszkodzony, był niewłaściwie użytkowany lub konserwowany.

Gwarancja obejmuje wady materiałowe i produkcyjne. Niniejsza gwarancja nie obejmuje części produktu, które podlegają normalnemu zużyciu i dlatego są uważane za części zużywalne (np. baterie, akumulatory, węże, wkłady atramentowe), ani nie obejmuje uszkodzeń części delikatnych, np. przełączników lub części wykonanych ze szkła.

Zgodnie z Kodeksem Cywilnym art. 581 §1 wraz z wymianą urządzenia lub ważnej części czas gwarancji rozpoczyna się na nowo.

Sposób postępowania w przypadku naprawy gwarancyjnej

Aby zapewnić szybkie rozpatrzenie Państwa wniosku, prosimy stosować się do następujących wskazówek:

Przed skontaktowaniem się z działem serwisowym należy przygotować paragon i numer artykułu (IAN 452485_2310) jako dowód zakupu. Numery artykułów można znaleźć na tabliczce znamionowe, na grawerunku, na stronie tytułowej jego instrukcji (na dole po lewej stronie) lub jako naklejkę na stronie odwrotnej lub spodniej.

W razie wystąpienia błędów w działaniu lub innych wad, należy skontaktować się najpierw z wymienionym poniżej działem serwisowym telefonicznie lub pocztą elektroniczną.
Produkt uznany za uszkodzony można następnie z dołączeniem dowodu zakupu (paragonu) i podaniem, na czym polega wada i kiedy wystąpiła, przesłać bezpłatnie na podany Państwu adres 'serwisu.

Serwis

(PL) **Serwis Polska**
Tel.: 008004911946
E-Mail: owim@lidl.pl

CE IP44

Legenda použitých piktogramů ..... Strana 77

Úvod ..... Strana 77
Použití ke stanovenému účelu ..... Strana 78
Popis dílů ..... Strana 78
Technické údaje ..... Strana 79
Obsah dodávky ..... Strana 79

Všeobecná bezpečnostní upozornění ..... Strana 80

Před montáží ..... Strana 81

Před uvedením do provozu ..... Strana 82

Montáž ..... Strana 82

Uvedení do provozu ..... Strana 83
Nastavení pohybového senzoru ..... Strana 83
Nastavení doby svícení ..... Strana 84
Nastavení citlivosti senzoru ..... Strana 84
Nastavení hladiny denního světla ..... Strana 84
Nastavení pohybového senzoru ..... Strana 84

Čistění a ošetřování ..... Strana 85

Zlikvidování ..... Strana 85

Záruka ..... Strana 86
Postup v případě uplatňování záruky ..... Strana 87
Servis ..... Strana 88

Legenda použitých piktogramů	
~	Střídavý proud / střídavé napětí
IP 44	Ochrana před stříkající vodou
CE	Symbol CE potvrzuje shodu se směrnicemi EU, příslušnými pro daný výrobek.
■ ☐	Bezpečnostní pokyny Instrukce

Venkovní LED reflektor 24 W

Úvod

Tento dokument je zkrácenou tištěnou verzí kompletního návodu k obsluze. Naskenováním QR kódu se dostanete přímo na servisní stránku firmy Lidl (www.lidl-service.com) a můžete zadáním čísla artiklu (IAN) 452485_2310 zobrazit a stáhnout kompletní návod k obsluze.

Stručný návod k použití je součástí tohoto výrobku. Před použitím výrobku se seznamte se všemi provozními a bezpečnostními pokyny. Stručný návod k obsluze si dobře uschovejte a při předávání výrobku třetím osobám předejte všechny podklady.

PDF ONLINE
www.lidl-service.com

Použití ke stanovenému účelu

Výrobek je určen k automatickému osvětlení výhradně venkovních prostor. Tento výrobek je určen pouze k soukromému použití, není vhodný pro výdělečnou činnost.

Popis dílů

1 Bodové světlo
2 Aretační šroub (montážní třmen)
3 Pružná podložka
4 Podložka
5 Upevňovací šroub
6 Hmoždinky
7 Montážní držák
8 Pohybový senzor
9 Umělohmotná krytka
10 Těsnění
11 Šroubení kabelu
12 Upínací kryt
13 Připojovací svorka
14 Otočný regulátor LUX (citlivost na světlo)
15 Otočný regulátor SENS (citlivost)
16 Otočný regulátor TIME (doba zapnutí)

Technické údaje

Provozní napětí:	230 V~ 50 Hz, 24 W
LED:	28 x LED (LED nelze vyměnit.)
Soumrakový spínač:	nastavitelný v rozmezí od 10 lx do 20.000 lx
Doba svícení:	nastavitelná od ca 10 s do 7 min
Ochranná třída:	I
Druh ochrany:	IP44 (chráněno před stříkající vodou)
Rozměry (V x Š x H):	cca 19,2 x 16 x 9 cm
Projekční plocha:	maximálně 307 cm²
Montážní výška:	cca 2,5 m
Váha:	cca 445 g
Certifikace GS.	

Tento výrobek obsahuje osvětlovací prostředek třídy energetické účinnosti „F“.

Obsah dodávky

1 venkovní LED reflektor s pohybovým senzorem
2 hmoždinky (Ø 6 mm)
2 šrouby
1 upínací kryt
1 šroubení kabelu
1 návod k montáži a obsluze

Všeobecná bezpečnostní upozornění

Před prvním použitím výrobku se seznamte se všemi pokyny k obsluze a bezpečnostními upozorněními! Při předávání výrobku třetí osobě předávejte současně i všechny jeho podklady!

- **NEBEZPEČÍ OHROŽENÍ ŽIVOTA A PORANĚNÍ PRO MALÉ I VELKÉ DĚTI!** Nenechávejte děti nikdy samotné s obalovým materiálem. Hrozí jim nebezpečí udušení. Děti nebezpečí často podceňují. Výrobek vždy chraňte před dětmi.
- Tento výrobek mohou používat děti od 8 let, osoby se sníženými fyzickými, smyslovými nebo duševními schopnosti nebo s nedostatečnými zkušenostmi a znalostmi, jestliže budou pod dohledem nebo byly poučeny o bezpečném používání výrobku a chápou nebezpečí, která z jeho používání vyplývají. S výrobkem si děti nesmí hrát. Děti nesmí bez dohledu provádět čištění ani uživatelskou údržbu výrobku.

Nebezpečí ohrožení života zasažením elektrickým proudem

- Před každým připojením na rozvod elektrického proudu zkontrolujte výrobek, zda není poškozený. Nepoužívejte výrobek, pokud jste zjistili, že je poškozený.
- Před montáží se ujistěte, že se místní síťové napětí shoduje s provozním napětím výrobku (230 V~ 50 Hz). Neinstalujte výrobek, jestliže se napětí neshodují.

⚠ **POZOR! NEBEZPEČÍ POPÁLENÍ!** Zajistěte, aby byl výrobek vypnutý a nejméně 15 minut chladnul, než se ho znovu dotknete. Výrobek může vyvinout značně vysokou teplotu.

-

NEBEZPEČÍ POŽÁRU! Montujte výrobek nejméně 0,5 m od nasvícených materiálů. Nadměrné zahřívání může vést ke vzniku požáru.
-
POZOR! NEBEZPEČÍ ZRANĚNÍ! Poškozené sklo lampy je nutné před dalším použitím výrobku vyměnit.
- Určené k instalaci na místo, na které se nedá dosáhnout.
- Tento artikl neobsahuje žádné díly, u nichž by spotřebitel mohl provádět údržbu. LED a vestavěný předřadník LED nelze vyměnit.
- Po výpadku LED na konci jejich životnosti se musí výrobek zlikvidovat.
- LED reflektor používejte jen s vestavěným LED předřadníkem.
- V případě poškození externího pružného kabelu výrobku musíte poškozený kabel nahradit speciálním kabelem (H05RN-F 3G 1,0 mm^2).
- V případě, že je pružný kabel, který je připojen k výrobku, v dosahu paží, musít ho účinně upevnit ke stěně.

Před montáží

Důležité: Připojení k elektrické síti musí provést kvalifikovaný elektrikář nebo osoba zaškolená pro práce na elektrických rozvodech. Tato osoba musí být seznámena s vlastnostmi výrobku a s předpisy pro jeho připojení.

- Před instalací zajistěte, aby byl přívod elektrického proudu k výrobku bez napětí. Za tímto účelem vyjměte pojistku nebo vypněte jistič v pojistkové skříni (poloha 0).
- Zkontrolujte beznapěťový stav zkoušečkou.
- Přiložený montážní materiál je vhodný pro běžné, pevné zdivo. Zkontrolujte, jestli je montážní materiál vhodný pro Vámi zvolený podklad. V případě potřeby se informujte u odborníka.

Před uvedením do provozu

Upozornění: Odstraňte veškerý obalový materiál z výrobku.

- Odstraňte umělohmotnou krytku 9 z výrobku (obr. B).

Montáž

- Ujistěte se, že při vrtání nenarazíte na vodiče proudu, plynové či vodovodní potrubí. Použijte k tomu návod k obsluze Vaší vrtačky a řiďte bezpečnostními pokyny. Jinak hrozí usmrcení nebo nebezpečí zranění zásahem elektrického proudu.

Při výběru místa k montáži dbejte na následující:

- Zajistěte, aby reflektor 1 osvětloval požadovaný prostor. Reflektorem 1 můžete svisle pohybovat.
- Ujistěte se, že má pohybový senzor 8 dosah až do požadovaného prostoru. Pohybový senzor 8 má dosah maximálně 12 m při úhlu dosahu cca 180° (v závislosti na výšce montáže – ideální je výška 2,5 m) (obr. E).
- Dbejte na to, aby pohybový senzor 8 v noci neosvětlovalo pouliční osvětlení. Může ovlivnit působení pohybového senzoru.

Při montáži postupujte podle následujícího popisu:

- Povolte aretační šrouby 2 pomocí křížového šroubováku tak, abyste uvolnili montážní držák 7 od bodového svítidla 1.
- Přidržte montážní držák 7 ve vodorovné poloze (případně ověřte vodováhou) na stěně a označte si místa pro vrtání otvorů.
- Vyvrtejte otvory (Ø 6 mm) a nastrčte do nich hmoždinky 6 (obr. A).
- Upevněte montážní držák 7 pomocí dodaných upevňovacích šroubů 5 ke stěně a ověřte pevnost montáže.
- Veďte spojovací kabel (není součástí výrobku) typu H05RN-F 3G 1,0 mm² šroubením kabelu 11 a upínacím krytem 12 k připojovací

svorce 13. Vhodná délka připojovacích drátů je uvedena na obrázku C.

- Otevřete připojovací svorku 13 tím, že povolíte šrouby pomocí křížového šroubováku. Připojte spojovací kabel k připojovací svorce 13. Přitom se orientujte podle označení na připojovací svorce 13 (L je vodič, který vede napětí, N je nulový vodič a ⏚ nebo G je ochranný vodič) (obr. C).
- Opět uzavřete připojovací svorku 13 utažením šroubů. Dejte pozor, aby bylo těsnění 10 správně nasazené (obr. B). Potom uzavřete upínací kryt 12 a šroubení kabelu 11 tak, abyste upevnili spojovací kabel.
- Přišroubujte bodové svítidlo 1 křížovým šroubovákem a pomocí původně odšroubovaných aretačních šroubů 2, pružných podložek 3 a podložek 4 k montážnímu držáku 7 (obr. A).
- Nastavte bodové svítidlo 1 do požadovaného směru. Pohybový senzor 8 umožňuje horizontální a vertikální natočení.

Nasaďte zase pojistku nebo zapněte jistič. Nyní je výrobek připraven k použití.

Uvedení do provozu

Nastavení pohybového senzoru

Jestliže pohybový senzor 8, v závislosti na jeho nastavení, zaznamená pohyb, pak se bodové světlo 1 na určitou dobu rozsvítí. Nastavení se provádí třemi regulátory na spodní straně pohybového senzoru 8 (obr. D).

Nastavení doby svícení

- K prodloužení doby svícení přepněte otočný regulátor TIME 16 proti směru hodinových ručiček. Dobu svícení můžete nastavit v rozmezí od 10 sekund do 7 minut.

Nastavení citlivosti senzoru

- Ke zvýšení citlivosti senzoru otáčejte otočný regulátor SENS 15 proti směru hodinových ručiček.
  Upozornění: Pohybový senzor 8 zachycuje tepelné záření. Při nízkých venkovních teplotách reaguje citlivěji na tělesné teplo než při vyšších venkovních teplotách. Dbejte na to, aby jste citlivost senzoru případně v průběhu roku znovu seřídili.

Nastavení hladiny denního světla

- Otáčejte otočný regulátor LUX 14 proti směru hodinových ručiček ke zvýšení citlivosti na intenzitu denního světla:
  v poloze ☾ reaguje pohybový senzor jen v noci (při cca 10 lx).
  V poloze ☀ reaguje pohybový senzor i při denním světlu, dokud nebude překročena hladina cca 20.000 lx.

Nastavení pohybového senzoru

Poznámka: Toto nastavení by jste měli provádět za soumraku.

- Otočte regulátor LUX 14 do polohy ☀.
- Nasměrujte pohybový senzor 8 do středu požadovaného prostoru dosahu.

- Pohybujte se v prostoru dosahu, až jste spokojeni s reakcí pohybového senzoru 8. Změňte za tímto účelem polohu regulátoru SEN 15 nebo nasměrování pohybového senzoru 8.
  Upozornění: Dbejte na to, že pohybový senzo 8 reaguje převážně na příčné pohyby v prostoru dosahu. Jestliže se pohybujete směrem k senzoru 8, nemůže pohyb zaznamenat.
- Jakmile jste provedli uspokojivé nastavení pohybového senzoru 8, přepněte následně otočný regulátor LUX 14 do požadované polohy. Vhodnou polohu otočného regulátoru LUX 14 můžete stanovit během rozednívání nebo stmívání, v době, kdy má bodové světlo reagovat 1.
- Otáčejte otočným regulátorem LUX 14 pomalu proti směru hodinových ručiček, dokud pohybový hlásič 8 nezačne reagovat na pohyby ve snímaném prostoru.

Čistění a ošetřování

- Před čištěním vyšroubujte resp. odstraňte pojistku nebo vypněte jistič v pojistkové skříňce.
- Neponořujte výrobek v žádném případě do vody nebo do jiných tekutin. V opačném případě může dojít k jeho poškození.
- Čistěte výrobek mírně navlhčenou tkaninou, která nepouští vlákna, a jemným čisticím prostředkem.
- Po čištění nebo před novým uvedením do provozu našroubujte zase pojistku nebo zapněte jistič.

Zlikvidování

Obal se skládá z ekologických materiálů, které můžete zlikvidovat prostřednictvím místních sběren recyklovatelných materiálů.

Při třídění odpadu se řiďte podle označení obalových materiálů zkratkami (a) a čísly (b), s následujícím významem: 1 – 7: umělé hmoty/20 – 22: papír a lepenka/80 – 98: složené látky.

O možnostech likvidace vysloužilých zařízení se informujte u správy vaší obce nebo města.

V zájmu ochrany životního prostředí vysloužilý výrobek nevyhazujte do domovního odpadu, ale předejte k odborné likvidaci. O sběrnách a jejich otevíracích hodinách se můžete informovat u příslušné správy města nebo obce.

Výrobek vč. příslušenství a obalové materiály jsou recyklovatelné a podléhají rozšířené odpovědnosti výrobce. Likvidujte je odděleně podle ilustrovaných Info-tri (informace o třídění), abyste mohli lépe nakládat s odpady. Logo Triman platí jen pro Francii.

Záruka

Výrobek byl vyroben podle přísných směrnic kvality a před dodáním pečlivě otestován. V případě materiálních nebo výrobních vad máte zákonná práva vůči prodejci výrobku. Vaše zákonná práva nejsou níže uvedenou zárukou nijak omezená.

Záruka na tento výrobek je 3 roky od data zakoupení. Záruční doba začíná dnem zakoupení. Originál dokladu o zakoupení si uschovejte na bezpečném místě, protože tento doklad je vyžadován jako doklad o koupi.

Jakékoli poškození nebo závady, které se vyskytly již v okamžiku nákupu, musí být nahlášeny ihned po vybalení výrobku.

Pokud se u výrobku během 3 let od data zakoupení projeví vada materiálu nebo výrobní vada, pak vám ho podle naší volby bezplatně opravíme nebo vyměníme. Záruční doba se po uznané reklamaci neprodlužuje. To platí také pro vyměněné a opravené díly.

Tato záruka je neplatná, pokud byl výrobek poškozený nebo nesprávně používaný anebo udržovaný.

Záruka se kryje na materiálové a výrobní vady. Tato záruka se nevztahuje na díly výrobku, které jsou vystaveny běžnému opotřebení, a proto je lze považovat za spotřební díly (např. baterie, akumulátory, hadice, inkoustové patrony) nebo na poškození křehkých součástí, jako jsou např. spínače nebo díly, které jsou vyrobeny ze skla.

Postup v případě uplatňování záruky

Pro zajištění rychlého zpracování Vašeho případu se řiďte následujícími pokyny:

Pro všechny požadavky si připravte pokladní stvrzenku a číslo artiklu (IAN 452485_2310) jako doklad o zakoupení.
Číslo artiklu najdete na typovém štítku, gravuře, titulní stránce návodu (vlevo dole) nebo na nálepce na zadní nebo spodní straně.
V případě poruch funkce nebo jiných závad nejdříve kontaktujte, telefonicky nebo e-mailem, v následujícím textu uvedené servisní oddělení. Výrobek registrovaný jako vadný potom můžete s přiloženým dokladem o zakoupení (pokladní stvrzenkou) a údaji k závadě a kdy k ní došlo, bezplatně zaslat na adresu servisu, která Vám byla sdělena.

Servis

(CZ) **Servis Česká republika**
Tel.: 800600632
E-Mail: owim@lidl.cz

CE IP44

Legenda použitých piktogramov ..... Strana 90

Úvod ..... Strana 90
Používanie v súlade s určeným účelom ..... Strana 91
Popis častí ..... Strana 91
Technické údaje ..... Strana 92
Obsah dodávky ..... Strana 92

Všeobecné bezpečnostné upozornenia ..... Strana 92

Pred montážou ..... Strana 94

Pred uvedením do prevádzky ..... Strana 94

Montáž ..... Strana 95

Uvedenie do prevádzky ..... Strana 96
Nastavenie senzora pohybu ..... Strana 96
Nastavenie doby svietenia ..... Strana 96
Nastavenie citlivosti senzora ..... Strana 97
Nastavenie hladiny denného svetla ..... Strana 97
Nasmerovanie senzora pohybu ..... Strana 97

Čistenie a údržba ..... Strana 98

Likvidácia ..... Strana 98

Záruka ..... Strana 99
Postup v prípade poškodenia v záruke ..... Strana 100
Servis ..... Strana 100

Legenda použitých piktogramov	
~	Striedavý prúd/napätie
IP 44	S ochranou proti striekajúcej vode
CE	Značka CE potvrdzuje zhodu so smernicami EÚ vzťahujúcimi sa na tento výrobok.
■ □	Bezpečnostné upozornenia Manipulačné pokyny

Vonkajší LED reflektor 24 W

Úvod

Tento dokument je skrátenou tlačenou verziou celého návodu na ovládanie. Naskenovaním QR kódu sa dostanete priamo na stránku servisu Lidl (www.lidl-service.com) a zadaním čísla výrobku (IAN) 452485_2310 si môžete prezrieť a stiahnuť kompletný návod na ovládanie.

Tento krátky návod je súčasťou tohto výrobku. Pred použitím výrobku sa oboznámte so všetkými obslužnými a bezpečnostnými upozorneniami. Krátky návod si dobre uschovajte a v prípade postúpenia výrobku ďalším osobám im odovzdajte aj všetky dokumenty patriace k výrobku.

PDF ONLINE
www.lidl-service.com

Používanie v súlade s určeným účelom

Výrobok je určený na automatické osvetlenie výlučne vo vonkajších priestoroch. Výrobok je určený výhradne na súkromné a nie na priemyselné používanie.

Popis častí

1 Bodové svetlo
2 Aretačná skrutka (montážny záves)
3 Pružná podložka
4 Podložný krúžok
5 Upevňovacia skrutka
6 Hmoždinka
7 Montážny záves
8 Senzor pohybu
9 Plastový kryt
10 Tesniaci krúžok
11 Káblová priechodka
12 Kryt svoriek
13 Pripojovacia svorka
14 Otočný regulátor LUX (citlivosť na svetlo)
15 Otočný regulátor SENS (citlivosť)
16 Otočný regulátor TIME (doba zapnutia)

Technické údaje

Prevádzkové napätie:	230 V~ 50 Hz, 24 W
LED:	28 x LED (LED-diódy nie je možné vymeniť.)
Súmrakový spínač:	nastaviteľný medzi 10 lx – 20.000 lx
Doba svietenia:	nastaviteľná od cca. 10 s – 7 min
Trieda ochrany:	I
Druh ochrany:	IP44 (s ochranou proti striekajúcej vode)
Rozmery (V x Š x H):	cca. 19,2 x 16 x 9 cm
Projekčná plocha:	max. 307 cm²
Montážna výška:	cca. 2,5 m
Hmotnosť:	cca. 445 g

GS certifikované.

Tento výrobok obsahuje svetelný zdroj energetickej triedy „F“.

Obsah dodávky

1 vonkajší LED reflektor so senzorom pohybu
2 hmoždinky (Ø 6 mm)
2 skrutky
1 kryt svoriek
1 káblová priechodka
1 montážny a ovládací návod

Všeobecné bezpečnostné upozornenia

Skôr, ako začnete výrobok používať, oboznámte sa so všetkými pokynmi týkajúcimi sa ovládania a bezpečnosti! Ak prístroj odovzdáte tretím osobám, priložte k nemu aj všetky podklady!

- **NEBEZPEČENSTVO OHROZENIA ŽIVOTA A NEBEZPEČENSTVO ÚRAZU PRE MALÉ I STARŠIE DETI!** Nikdy nenechávajte deti bez dozoru s obalovým materiálom. Hrozí nebezpečenstvo udusenia obalovým materiálom. Deti často podceňujú nebezpečenstvá. Držte deti vždy v bezpečnej vzdialenosti od výrobku.
- Tento výrobok môžu používať deti od 8 rokov, ako aj osoby so zníženými psychickými, senzorickými alebo duševnými schopnosťami alebo s nedostatkom skúseností a vedomostí, ak sú pod dozorom, alebo ak boli poučené ohľadom bezpečného používania výrobku, a ak porozumeli nebezpečenstvám spojeným s jeho používaním. Deti sa s výrobkom nesmú hrať. Čistenie a údržbu nesmú vykonávať deti bez dozoru.

Nebezpečenstvo ohrozenia života zásahom elektrickým prúdom

- Pred každým zapojením do siete skontrolujte prípadné poškodenia výrobku. Ak zistíte akékoľvek poškodenie výrobku, nikdy ho nepoužívajte.
- Pred montážou sa uistite, že sa prítomné sieťové napätie zhoduje s potrebným prevádzkovým napätím výrobku (230 V~ 50 Hz). Výrobok nemontujte, ak nie sú splnené tieto podmienky.

POZOR! NEBEZPEČENSTVO POPÁLENIA! Zabezpečte, aby bol výrobok vypnutý a ochladzoval sa minimálne 15 minút, skôr ako sa ho dotknete. Výrobok môže vytvárať silné teplo.

- **NEBEZPEČENSTVO POŽIARU!** Výrobok namontujte vo vzdialenosti najmenej 0,5 m od ožarovaných materiálov. Nadmerná tvorba tepla môže viesť k vzniku požiaru.
- **POZOR! NEBEZPEČENSTVO PORANENIA!** Poškodené sklo svietidla musíte vymeniť, až potom môžete výrobok znova používať.

- Určené iba pre inštaláciu mimo oblasti rúk.
- Tento výrobok neobsahuje diely, ktorých údržbu môže vykonávať spotrebiteľ. LED diódy a zabudovaný LED predradený prístroj nie je možné vymeniť.
- Ak LED diódy na konci svojej životnosti prestanú fungovať, je potrebné zlikvidovať celý výrobok.
- LED-žiarič používajte iba so zabudovaným LED-predradníkom.
- Ak je vonkajší flexibilný kábel výrobku poškodený, je potrebné ho vymeniť za špeciálny kábel (H05RN-F 3G 1,0 mm²).
- Aby ste minimalizovali riziko uškrtenia, účinne pripevnite flexibilný kábel pripojený k výrobku na stenu, keď je v dosahu rúk.

Pred montážou

Dôležité: Elektrické pripojenie musí vykonať kvalifikovaný elektrikár alebo osoba zaškolená pre elektroinštalácie. Táto musí mať znalosti o vlastnostiach výrobku a predpisoch o pripojení.

- Pred inštaláciou zabezpečte, aby bolo vedenie, na ktoré bude výrobok pripojený, bez napätia. Z tohto dôvodu odstráňte poistku alebo vypnite istič vedenia v skrinke pre poistky (poloha 0).
- Beznapäťovový stav prekontrolujte pomocou prístroja na meranie napätia.
- Priložený montážny materiál je vhodný pre bežné pevné murivo. Informujte sa i o tom, ktorý montážny materiál je vhodný pre Vami zvolený montážny podklad. Informujte sa o tom u kvalifikovaného odborníka.

Pred uvedením do prevádzky

Poznámka: Odstráňte celý obalový materiál z výrobku.

- Odstráňte plastový kryt 9 z výrobku (obr. B).

Montáž

- Uistite sa, že pri vŕtaní do steny nenarazíte na rozvody elektrického prúdu, plynu alebo vody. Prečítajte si návod na obsluhu Vašej vŕtačky a dodržiavajte bezpečnostné upozornenia. Inak hrozí nebezpečenstvo smrti alebo poranenia v dôsledku zásahu elektrickým prúdom.

Pri výbere miesta montáže dbajte na nasledujúce faktory:

- Zabezpečte, aby bodové svetlo 1 osvetľovalo požadovanú oblasť. Bodové svetlo 1 môžete vertikálne pohybovať.
- Zabezpečte, aby senzor pohybu 8 zaznamenával požadovanú oblasť. Senzor pohybu 8 má dosah max. 12 m, pri uhle dosahu cca 180° (v závislosti od montážnej výšky – ideálna je výška 2,50 m) (obr. E).
- Dbajte na to, aby senzor pohybu 8 nebol v noci ožarovaný osvetlením ciest. Môže to ovplyvňovať funkciu.

Pri montáži postupujte podľa hore uvedeného popisu:

- Uvoľnite aretačné skrutky 2 pomocou krížového šrobováka, aby ste odstránili montážny záves 7 z bodového svetla 1.
- Pridržte montážny záves 7 nasmerovaný vodorovne (príp. skontrolujte vodováhou) na stene a označte otvory pre upevnenie.
- Teraz vyvŕtajte otvory pre upevnenie (Ø 6 mm) a zaveďte hmoždinky 6 do otvorov pre upevnenie (obr. A).
- Upevnite montážny záves 7 pomocou dodaných upevňovacích skrutiek 5 na stene a skontrolujte pevné priliehanie.
- Zaveďte spojovací kábel (nie je súčasťou dodávky) typu H05RN-F 3G 1,0 mm² cez káblovú priechodku 11 a kryt svoriek 12 k pripojovacej svorke 13. Vhodná dĺžka pre spojovacie drôty je uvedená na obrázku C.
- Otvorte pripojovaciu svorku 13 tak, že uvoľníte skrutky pomocou krížového šrobováka. Spojte spojovací kábel s pripojovacou svorkou 13. Všimnite si pritom označenia na pripojovacej svorke 13

(L pre vodič vedúci napätie, N pre nulový vodič a ⏚ alebo G pre ochranný vodič) (obr. C).

- Opäť zatvorte pripojovaciu svorku 13 utiahnutím skrutiek. Zabezpečte, aby bol tesniaci krúžok 10 správne nasadený (obr. B). Potom zatvorte kryt svoriek 12 a káblovú priechodku 11, aby ste zafixovali spojovací kábel.
- Použite krížový skrutkovač, aby ste upevnili bodové svetlo 1 pomocou predtým odstránených aretačných skrutiek 2, pružných podložiek 3 a podložných krúžkov 4 na montážnom závese 7 (obr. A).
- Nasmerujte bodové svetlo 1 do požadovaného smeru. Senzor pohybu 8 možno otáčať horizontálne a vertikálne.

Opäť nasaďte poistku alebo zapnite istič vedenia. Váš výrobok je teraz pripravený na používanie.

Uvedenie do prevádzky

Nastavenie senzora pohybu

Podľa prednastavenia senzora pohybu 8 sa bodové svetlo 1 zapne na určitú dobu, akonáhle senzor pohybu 8 zaznamená pohyb. Tieto prednastavenia sú vykonané pomocou troch regulátorov na spodnej strane senzora pohybu 8 (obr. D).

Nastavenie doby svietenia

- Otáčajte otočným regulátorom TIME 16 proti smeru hodinových ručičiek, aby sa doba svietenia zvýšila. Dobu svietenia môžete nastavovať v časovom okne od cca. 10 sekúnd do 7 minút.

Nastavenie citlivosti senzora

- Otáčajte otočný regulátor SENS 15 proti smeru hodinových ručičiek, aby ste zvýšili citlivosť senzora.
  Poznámka: Hlásič pohybu 8 zaznamenáva tepelné žiarenie. Pri nízkych vonkajších teplotách reaguje citlivejšie na telesnú teplotu ako pri vyšších vonkajších teplotách. Dbajte na to, aby ste v prípade potreby regulovali citlivosť snímača v priebehu ročných období.

Nastavenie hladiny denného svetla

- Otáčajte otočný regulátor LUX 14 proti smeru hodinových ručičiek, aby ste zvýšili hladinu denného svetla: V polohe ☾ reaguje senzor pohybu iba v noci (pri cca. 10 lx). V polohe ✳ reaguje senzor pohybu aj pri hladine denného svetla, pokiaľ sa neprekročí cca 20.000 lx.

Nasmerovanie senzora pohybu

Poznámka: Nastavenie by ste mali uskutočniť pri stmievaní.

- Otočný regulátor LUX 14 otočte do polohy ✳.
- Senzor pohybu 8 nasmerujte do centrálnej polohy požadovaného dosahu.
- Pohybujte sa v dosahu, kým nebudete spokojný s iniciáciou senzora pohybu 8. Zmeňte k tomu polohu otočného regulátora SENS 15 alebo nasmerovanie senzora pohybu 8.
  Poznámka: Myslite na to, že senzor pohybu 8 zachytáva prevažne pohyby 8 priečne k nemu. Ak sa pohybujete rovno priamo k snímaču, nemôže tento pohyb zaznamenať.

- Ak ste senzor pohybu 8 správne nasmerovali, následne otočte otočný regulátor LUX 14 do požadovanej polohy. Správnu polohu otočného regulátora LUX 14 môžete určiť počas úsvitu alebo za súmraku, na ktorý má bodové svetlo 1 reagovať.
- Otáčajte otočný regulátor LUX 14 pomaly proti smeru hodinových ručičiek, až kým senzor pohybu 8 reaguje na pohyby v oblasti snímania.

Čistenie a údržba

- Pred čistením odstráňte poistku v poistkovej skrinke alebo vypnite istič vedenia.
- Produkt nikdy neponárajte do vody alebo do iných kvapalín. V opačnom prípade sa môže produkt poškodiť.
- Produkt čistite jemne navlhčenou handričkou, ktorá nepúšťa vlákna, a jemným čistiacim prostriedkom.
- Po čistení a pred novým uvedením do prevádzky opäť nasaďte poistku alebo znova zapnite istič vedenia.

Likvidácia

Obal pozostáva z ekologických materiálov, ktoré môžete odovzdať na miestnych recyklačných zberných miestach.

Všímajte si prosím označenie obalových materiálov pre triedenie odpadu, sú označené skratkami (a) a číslami (b) s nasledujúcim významom: 1 – 7: Plasty/20 – 22: Papier a kartón/80 – 98: Spojené látky.

O možnostiach likvidácie opotrebovaného výrobku sa môžete informovať na Vašej obecnej alebo mestskej správe.

Ak výrobok doslúžil, v záujme ochrany životného prostredia ho neodhoďte do domového odpadu, ale odovzdajte na odbornú likvidáciu. Informácie o zberných miestach a ich otváracích hodinách získate na Vašej príslušnej správe.

Výrobok vr. príslušenstva a obalové materiály sú recyklovateľné a podliehajú rozšírenej zodpovednosti výrobcu. Pre lepšie spracovanie odpadu ich zlikvidujte oddelene podľa obrázkov Info-tri (informácie o triedení). Triman-Logo platí iba pre Francúzsko.

Záruka

Výrobok bol starostlivo vyrobený v súlade s prísnymi smernicami kvality a pred dodaním dôkladne otestovaný. V prípade materiálových alebo výrobných chýb máte zákonné práva voči predajcovi výrobku. Vaše zákonné práva nie sú žiadnym spôsobom obmedzené našou zárukou uvedenou nižšie.

Záruka na tento výrobok je 3 roky od dátumu nákupu. Záručná doba začína plynúť dátumom kúpy. Originál dokladu o kúpe si uschovajte na bezpečnom mieste, pretože tento doklad je potrebný ako dôkaz o kúpe.

Akékoľvek poškodenie alebo nedostatky prítomné už v čase nákupu je potrebné nahlásiť ihneď po vybalení výrobku.

Ak sa v priebehu 3 rokov od dátumu zakúpenia preukáže, že výrobok vykazuje chyby materiálu alebo spracovania, podľa vlastného uváženia Vám ho bezplatne opravíme alebo vymeníme. Záručná doba sa na základe poskytnutej záručnej reklamácie nepredlžuje. To platí aj pre vymenené alebo opravené diely.

Táto záruka je neplatná, ak bol výrobok poškodený alebo nesprávne používaný alebo udržiavaný.

Záruka sa vzťahuje na chyby materiálu a výrobné chyby. Táto záruka sa nevzťahuje na časti výrobku, ktoré podliehajú bežnému opotrebovaniu, a preto sa považujú za opotrebovateľné diely (napr. batérie, nabíjateľné batérie, hadice, atramentové kazety), ani na poškodenie krehkých častí, napr. spínačov alebo častí zo skla.

Postup v prípade poškodenia v záruke

Pre zaručenie rýchleho spracovania Vašej požiadavky dodržte prosím nasledujúce pokyny:

Pre všetky otázky majte pripravený pokladničný doklad a číslo výrobku (IAN 452485_2310) ako dôkaz o kúpe.
Číslo výrobku nájdete na typovom štítku, gravúre, na prednej strane Vášho návodu (dole vľavo) alebo ako nálepku na zadnej alebo spodnej strane.
Ak sa vyskytnú funkčné poruchy alebo iné nedostatky, najskôr telefonicky alebo e-mailom kontaktujte následne uvedené servisné oddelenie.
Produkt označený ako defektný potom môžete s priloženým dokladom o kúpe (pokladničný lístok) a uvedením, v čom spočíva nedostatok a kedy sa vyskytol, bezplatne odoslať na Vám oznámenú adresu servisného pracoviska.

Servis

(SK) **Servis Slovensko**
Tel.: 0800 008158
E-pošta: owim@lidl.sk

CE IP44

Leyenda de pictogramas utilizados ..... Página 102

Introducción ..... Página 102
Especificaciones de uso ..... Página 103
Descripción de los componentes ..... Página 103
Características técnicas ..... Página 104
Volumen de suministro ..... Página 104

Indicaciones generales de seguridad ..... Página 105

Antes del montaje ..... Página 106

Antes de la puesta en funcionamiento .. Página 107

Montaje ..... Página 107

Puesta en funcionamiento ..... Página 109
Cómo instalar el sensor de movimiento ..... Página 109
Ajustar el tiempo de iluminación ..... Página 109
Ajustar la sensibilidad del sensor ..... Página 109
Ajustar el nivel de luz diurna ..... Página 109
Orientar el sensor de movimiento ..... Página 110

Limpieza y cuidado ..... Página 111

Eliminación ..... Página 111

Garantía ..... Página 112
Tramitación de la garantía ..... Página 113
Asistencia ..... Página 113

Leyenda de pictogramas utilizados	
~	Corriente/tensión alterna
IP44	Protección contra salpicaduras de agua
CE	El marcado CE atestigua la conformidad con las normativas de la UE aplicables al producto.
■ □	Indicaciones de seguridad Instrucciones de uso

Foco led para exteriores 24 W

Introducción

Este documento se trata de una copia impresa acortada del manual de instrucciones completo. Escaneando el código QR accede directamente a la página del Servicio Lidl (www.lidl-service.com) donde, introduciendo el número de artículo (IAN) 452485_2310, puede consultar y descargar el manual de instrucciones completo.

La guía de inicio rápido es parte integrante de este producto. Antes de usar el producto, familiarícese con todas las indicaciones de manejo y seguridad. Conserve bien la guía de inicio rápido y entregue todos los documentos en caso de transferir el producto a terceros.

PDF ONLINE
www.lidl-service.com

Especificaciones de uso

Este producto está diseñado solamente para la iluminación automática de zonas exteriores. El producto solo está previsto para el uso privado y en ningún caso para el uso industrial.

Descripción de los componentes

1 Foco
2 Tornillo de bloqueo (soporte de montaje)
3 Arandela elástica
4 Arandela intermedia
5 Tornillo de fijación
6 Taco
7 Soporte de montaje
8 Sensor de movimiento
9 Cubierta de plástico
10 Arandela de hermetización
11 Racor atornillado para cables
12 Tapa de borne
13 Borne de conexión
14 Regulador giratorio LUX (sensibilidad a la luz)
15 Regulador giratorio SENS (sensibilidad)
16 Regulador giratorio TIME (duración de encendido)

Características técnicas

Tensión de funcionamiento:	230 V~ 50 Hz, 24 W
Bombillas LED:	28 x bombillas LED (las bombillas LED no son reemplazables.)
Interruptor atenuador:	ajustable de 10 lx – 20.000 lx
Tiempo de iluminación:	ajustable de aprox. 10 seg. a 7 min.
Clase de protección:	I
Tipo de protección:	IP44 (protección contra salpicaduras de agua)
Dimensiones (Al x An x Pr):	aprox. 19,2 x 16 x 9 cm
Superficie de proyección:	máx. 307 cm²
Altura de montaje:	aprox. 2,5 m
Peso:	aprox. 445 g

Con certificado GS.

Este producto contiene un foco de luz de clase de eficiencia energética «F».

Volumen de suministro

1 foco led para exteriores con sensor de movimiento
2 tacos (ø 6 mm)
2 tornillos
1 tapa de borne
1 racor atornillado para cables
1 instrucciones de uso y montaje

Indicaciones generales de seguridad

¡Familiarícese con todas las instrucciones de uso y seguridad antes de utilizar este producto! ¡Adjunte igualmente toda la documentación en caso de entregar el producto a terceros!

- **¡PELIGRO DE MUERTE O ACCIDENTE PARA BEBÉS Y NIÑOS!** Nunca deje a los niños sin vigilancia con el material de embalaje. Existe peligro de asfixia por el material de embalaje. A menudo los niños no son conscientes de los peligros. Mantenga siempre el producto fuera del alcance de los niños.
- Este producto puede ser utilizado por niños mayores de 8 años, así como por personas con capacidades físicas, sensoriales o mentales reducidas o que cuenten con poca experiencia y falta de conocimientos, siempre y cuando se les haya enseñado cómo utilizar el producto de forma segura y hayan comprendido los peligros que pueden resultar de un mal uso del mismo. No deje que los niños jueguen con el producto. Las tareas de limpieza y mantenimiento no pueden ser efectuadas por niños sin la supervisión de un adulto.

Peligro de muerte por descarga eléctrica

- Antes de conectar el producto a la red, compruebe que no presenta ningún daño. Nunca utilice el producto si detecta cualquier tipo de desperfecto.
- Asegúrese antes del montaje de que la tensión de red disponible coincide con la tensión de servicio necesaria para el producto (230 V~ 50 Hz). No monte el producto si no se dan los requisitos anteriores.

⚠ **¡PRECAUCIÓN! ¡PELIGRO DE QUEMADURAS!** Antes de tocar el producto, asegúrese de que esté apagado y frío desde al menos 15 minutos antes. El producto puede generar mucho calor.

-

¡RIESGO DE INCENDIO! Monte el producto con una separación de al menos 0,5 m de los elementos iluminados. Si se genera demasiado calor, podría provocarse un incendio.
-
¡PRECAUCIÓN! ¡PELIGRO DE LESIONES! Si el cristal de la lámpara se daña, deberá reemplazarlo antes de volver a utilizar el producto.
- Disponga una zona fuera de su alcance solo para la instalación.
- Este artículo no contiene piezas que requieran mantenimiento por parte del usuario. Las bombillas LED y el balastro electrónico LED integrado no pueden reemplazarse.
- En cuanto las bombillas LED dejen de funcionar, deberá desecharse todo el producto.
- El foco LED únicamente debe utilizarse con el balasto electrónico integrado.
- Si el cable flexible externo del producto se daña, debe sustituirse por un cable especial (H05RN-F 3G 1,0 mm²).
- Para reducir el peligro de una estrangulación, debe fijar el cable flexible conectado al producto efectivamente a la pared siempre que se halle al alcance de la mano.

Antes del montaje

Importante: Encargue la instalación eléctrica a un electricista o a una persona especialmente cualificada para ello. Esta persona deberá conocer las características del producto y las normas de conexión.

- Antes de instalar el producto, cerciórese de que el cable al que se va a conectar el producto no está bajo tensión. Para ello, retire el

fusible o desactive el interruptor protector automático en la caja de fusibles (posición 0).
- Compruebe que no hay tensión con un detector de tensión.
- El material de montaje adjunto es apropiado para paredes fijas normales. Infórmese también sobre qué material de montaje es adecuado para la superficie de montaje escogida. En caso necesario, consulte a un técnico especializado sobre este punto.

Antes de la puesta en funcionamiento

Nota: Retire completamente el material de embalaje del producto.
- Retire la cubierta de plástico 9 del producto (fig. B).

Montaje

- Asegúrese de no dañar tuberías de agua, gas o cables de corriente eléctrica cuando perfore la pared. Consulte el manual de instrucciones de su taladro y tenga en cuenta todas las indicaciones de seguridad. De lo contrario existe peligro de lesiones o muerte por descarga eléctrica.

Al elegir el lugar de montaje, tenga en cuenta lo siguiente:
- Asegúrese de que el foco 1 ilumina la zona deseada. Puede mover el foco 1 verticalmente.
- Asegúrese de que el sensor de movimiento 8 abarca el área deseada. El sensor de movimiento 8 tiene un área de detección de máx. 12 m para un ángulo de detección de aprox. 180 ° (dependiendo de la altura de montaje, la altura ideal es de 2,50 m) (fig. E).
- Asegúrese de que el sensor de movimiento 8 no sea iluminado por la noche por las farolas de la calle. Esto puede afectar al funcionamiento.

Para el montaje, proceda de la siguiente manera:

- Afloje los tornillos de bloqueo 2 mediante un destornillador de estrella para retirar el soporte de montaje 7 del foco 1.
- Sujete el soporte de montaje 7 horizontalmente (si es necesario, compruébelo con un nivel de burbuja) contra la pared y marque los agujeros que va a taladrar.
- Ahora, taladre los orificios de fijación (Ø 6 mm) e introduzca los tacos 6 en los orificios de fijación (fig. A).
- Fije el soporte de montaje 7 mediante los tornillos de fijación 5 suministrado en la pared y compruebe el asiento firme.
- Introduzca el cable de conexión (no incluido) del tipo H05RN-F 3G 1,0 mm² a través del racor atornillado para cables 11 y la tapa de borne 12 hacia el borne de conexión 13. La longitud adecuada para el cable conector se indica en la figura C.
- Abra el borne de conexión 13 aflojando los tornillos con la ayuda de un destornillador de estrella. Conecte el cable conector con el borne de conexión 13. Para ello, tenga en cuenta las marcas en el borne de conexión 13 (L para el conductor bajo tensión, N para el conductor neutro y ⏚ o G para el conductor de protección) (fig. C).
- Vuelva a cerrar el borne de conexión 13 apretando los tornillos. Asegúrese de que la arandela de hermetización 10 esté bien encajada (fig. B). A continuación, cierre la tapa de borne 12 y el racor atornillado para cables 11 para fijar el cable conector.
- Utilice un destornillador de estrella para fijar el foco 1 con los tornillos de bloqueo 2, las arandelas elásticas 3 y las arandelas intermedias 4 retirados anteriormente al soporte de montaje 7 (fig. A).
- Oriente el foco 1 en la dirección deseada. El sensor de movimiento 8 puede girarse horizontal y verticalmente.

Vuelva a insertar el fusible o vuelva a activar el interruptor magnetotérmico. Ahora, el producto ya está listo para ser puesto en funcionamiento.

Puesta en funcionamiento

Cómo instalar el sensor de movimiento

Según los ajustes previos que se hagan en el sensor de movimiento 8, el foco 1 se enciende durante un tiempo determinado tan pronto como el sensor 8 detecta un movimiento. Estos ajustes previos pueden efectuarse en los tres reguladores de la parte inferior del sensor de movimiento 8 (fig. D).

Ajustar el tiempo de iluminación

- Gire el regulador giratorio TIME 16 en el sentido contrario a las agujas del reloj para aumentar la duración de la iluminación. La duración de la iluminación es ajustable entre 10 segundos y 7 minutos aprox.

Ajustar la sensibilidad del sensor

- Gire el regulador giratorio SENS 15 en el sentido contrario a las agujas del reloj para aumentar la sensibilidad del sensor.
  Nota: El sensor de movimiento 8 detecta la radiación térmica. Reacciona más sensiblemente al calor corporal con temperaturas exteriores bajas que con temperaturas exteriores cálidas. Por ello, ajuste eventualmente la sensibilidad del sensor durante las diferentes estaciones del año.

Ajustar el nivel de luz diurna

- Gire el regulador giratorio LUX 14 en el sentido contrario a las agujas del reloj para aumentar el nivel de luz natural:

en la posición ☾, el sensor de movimientos reacciona solo de noche (a aprox. 10 lx). En la posición ✳, el sensor de movimiento también reacciona con luz diurna, siempre y cuando no se sobrepasen los 20.000 lx aprox.

Orientar el sensor de movimiento

Nota: Este ajuste es mejor realizarlo al atardecer.

- Gire el regulador giratorio LUX 14 a la posición ✳.
- Oriente el sensor de movimiento 8 hacia la posición central del área detección deseada.
- Camine por el área de detección hasta quedar satisfecho con el comportamiento de conexión del sensor de movimiento 8. Modifique para ello la posición del regulador giratorio SENS 15 la orientación del sensor de movimiento 8.
  Nota: Tenga en cuenta que el sensor de movimiento 8 capta sobre todo movimientos transversales respecto al este 8. Si se dirige en línea recta al sensor de movimiento 8 puede que este no lo reconozca.
- Cuando haya ajustado el sensor de movimiento 8 de modo satisfactorio, a continuación, gire el regulador giratorio LUX 14 a la posición deseada. Puede determinar la posición adecuada del regulador giratorio LUX 14 durante el amanecer o el atardecer en la que el foco 1 deba reaccionar.
- Gire el regulador giratorio LUX 14 lentamente en el sentido contrario a las agujas del reloj hasta que el sensor de movimiento 8 reacciones a movimientos dentro del área de detección.

Limpieza y cuidado

- Antes de la limpieza, retire el fusible o desconecte el interruptor automático en la caja de fusibles.
- Nunca sumerja el producto en agua u otros líquidos. De lo contrario el producto podría resultar dañado.
- Limpie el producto con un paño sin pelusas ligeramente humedecido y un detergente suave.
- Tras la limpieza y antes de la siguiente puesta en funcionamiento, vuelva a insertar el fusible o vuelva a conectar el interruptor magnetotérmico.

Eliminación

El embalaje está compuesto por materiales no contaminantes que pueden ser desechados en el centro de reciclaje local.

Tenga en cuenta el distintivo del embalaje para la separación de residuos. Está compuesto por abreviaturas (a) y números (b) que significan lo siguiente: 1–7: plásticos/20–22: papel y cartón/80–98: materiales compuestos.

Para obtener información sobre las posibilidades de desecho del producto al final de su vida útil, acuda a la administración de su comunidad o ciudad.

Para proteger el medio ambiente no tire el producto junto con la basura doméstica cuando ya no le sea útil. Deséchelo en un contenedor de reciclaje. Diríjase a la administración competente para obtener información sobre los puntos de recogida de residuos y sus horarios.

El producto, incluidos los accesorios, y el material de embalaje son reciclables y están sujetos a la responsabilidad extendida del fabricante. Deséchelos por separado siguiendo la información ilustrada de recogida selectiva para un mejor tratamiento de los residuos. El logotipo Triman se aplica solo para Francia.

Garantía

El producto ha sido fabricado según normas de calidad exigentes y ha sido probado minuciosamente antes de la entrega. En caso de fallos de material o de fabricación, dispone de derechos legales frente al vendedor del producto. Nuestra garantía mencionada a continuación no restringe sus derechos legales de ningún modo.

La garantía para este producto es de 3 años a partir de la fecha de compra. La garantía empieza el día de la fecha de compra. Conserve el justificante de compra original en un lugar seguro, ya que este documento es necesario para demostrar la compra.

Todos los daños o defectos ya presente en el momento de la compra deben informarse inmediatamente tras desembalar el producto.

Si el producto presenta defectos de material o fabricación en los 3 años a partir de la fecha de compra, lo repararemos o sustituiremos, según nuestra elección, gratuitamente para usted. El período de garantía no se extiende por una reclamación de garantía aprobada. Esto también es aplicable a las piezas sustituidas y reparadas.

La garantía pierde su validez si el producto se daña o se utiliza o mantiene de forma inadecuada.

La garantía cubre defectos de material y fabricación. Esta garantía no cubre las piezas del producto sujetas a un uso y desgaste normal y, por lo tanto, consideradas piezas de desgaste (por ej. pilas, baterías, mangueras, cartuchos de tinta) ni los daños a las piezas frágiles, por ej. interruptores o piezas de cristal.

Tramitación de la garantía

Para garantizar una rápida tramitación de su consulta, tenga en cuenta las siguientes indicaciones:

Para realizar cualquier consulta, tenga a mano el recibo y el número de artículo (IAN 452485_2310) como justificante de compra. Encontrará el número de artículo en una inscripción de la placa identificativa, en la portada de las instrucciones (abajo a la izquierda) o en una pegatina en la parte posterior o inferior.
Si el producto fallase o presentase algún defecto, póngase primero en contacto con el departamento de asistencia indicado, ya sea por teléfono o correo electrónico.
Puede enviarnos el producto defectuoso libre de franqueo adjuntando el recibo de compra (tícket de compra) e indicando dónde está y cuándo ha ocurrido el fallo a la dirección de asistencia que le indicamos.

Asistencia

ES **Asistencia en España**
Tel.: 900984948
E-Mail: owim@lidl.es

CE IP44

De anvendte piktogrammers legende ..... Side 115

Indledning ..... Side 115
Formålsbestemt anvendelse ..... Side 116
Beskrivelse af de enkelte dele ..... Side 116
Tekniske data ..... Side 117
Leverede dele ..... Side 117

Generelle sikkerhedshenvisninger ..... Side 117

Inden monteringen ..... Side 119

Inden ibrugtagningen ..... Side 119

Montage ..... Side 120

Ibrugtagning ..... Side 121
Indstilling af bevægelsessensor ..... Side 121
Indstilling af belysningstid ..... Side 121
Indstilling af sensorens følsomhed ..... Side 122
Indstilling af dagslysniveau ..... Side 122
Indstilling af bevægelsessensoren ..... Side 122

Rengøring og pleje ..... Side 123

Bortskaffelse ..... Side 123

Garanti ..... Side 124
Afvikling af garantisager ..... Side 125
Service ..... Side 126

De anvendte piktogrammers legende	
~	Vekselstrøm/-spænding
IP44	Sprøjtevandsbeskyttet
CE	CE-mærket bekræfter overensstemmelsen med de for produktet relevante EU-direktiver.
■ □	Sikkerhedsanvisninger Handlingsanvisninger

LED-projektør til udendørs brug 24 W

Indledning

Dette dokument er en forkortet, trykt udgave af den komplette betjeningsvejledning. Ved at scanne QR-koden har du direkte adgang til Lidl-service-siden (www.lidl-service.com) og kan åbne den komplette betjeningsvejledning ved at indtaste varenummeret (IAN) 452485_2310 og downloade den.

Den korte vejledning er del af dette produkt. Gør dig fortroligt med alle betjenings- og sikkerhedsanvisninger før produktet anvendes. Opbevar den korte vejledning godt og udlever alle bilag ved videregivelse til tredjemand.

PDF ONLINE
www.lidl-service.com

Formålsbestemt anvendelse

Produktet er kun beregnet til en automatisk belysning udendørs. Produktet er kun beregnet til privat brug og ikke til erhvervsmæssig brug.

Beskrivelse af de enkelte dele

1 Spot
2 Låseskrue (montagebøjle)
3 Fjederskive
4 Mellemlægsskive
5 Fastgørelsesskrue
6 Rawlplug
7 Montagebøjle
8 Bevægelsessensor
9 Kunststofafdækning
10 Tætningsring
11 Kabelforskruning
12 Afdækning til klemme
13 Tilslutningsklemme
14 Drejeknap LUX (lysfølsomhed)
15 Drejeknap SENS (følsomhed)
16 Drejeknap TIME (tændingstid)

Tekniske data

Driftsspænding:	230 V~ 50 Hz, 24 W
LEDér:	28 x LED (LEDérne kan ikke udskiftes.)
Dæmpningskontakt:	kan indstilles fra 10 lx – 20.000 lx
Lysetid:	kan indstilles fra ca. 10 s – 7 min
Bskyttelsesklasse:	I
Beskyttelsesart:	IP44 (beskyttet mod vand)
Mål (H x B x D):	ca. 19,2 x 16 x 9 cm
Projektionsflade:	max. 307 cm²
Montagehøjde:	ca. 2,5 m
Vægt:	ca. 445 g

GS-certificeret.

Dette produkt indeholder en lyskilde i effektivitetsklasse "F".

Leverede dele

1 LED-projektør til udendørs brug med bevægelsessensor
2 rawplugs (Ø 6 mm)
2 skruer
1 afdækning til klemme
1 kabelforskruning
1 montage- og betjeningsvejledning

Generelle sikkerhedshenvisninger

Gør Dem fortrolig med alle betjenings- og sikkerhedshenvisninger, inden produktet bruges for første gang! Hvis De giver produktet videre til tredjemand, så skal alt materiale også følge med!

- **LIVS- OG ULYKKESFARE FOR SMÅBØRN OG BØRN!** Lad aldrig børn være uden opsyn med emballagen. Børn kan kvæles i emballagematerialet. Børn undervurderer hyppigt farerne. Hold altid børn på afstand fra produktet.
- Dette produkt kan benyttes af børn fra 8-årsalderen og opad, samt af personer med forringede fysiske, følelsesmæssige eller mentale evner eller mangel på erfaring og viden, når de er under opsyn eller er blevet vejledt med hensyn til produktet og forstår de deraf resulterende farer. Børn må ikke lege med produktet. Rengøring og brugervedligeholdelse må ikke gennemføres af børn uden at de er under opsyn.

Livsfare grundet elektrisk stød

- Kontroller produktet inden hver strømtilslutning for eventuelle beskadigelser. Anvend ikke produktet, når der er beskadigelser.
- Kontrollér inden montagen, at den tilstedeværende netspænding stemmer overens med produktets nødvendige driftspænding (230 V~ 50 Hz). Montér ikke produktet, når dette ikke er tilfældet.

⚠ **ADVARSEL! FARE FOR FORBRÆNDING!** Kontroller at produktet er slukket og har kølet af i mindst 15 minutter inden du rører ved det. Produktet kan udvikle en stor varme.

-

BRANDFARE! Montér produktet med en afstand af mindst 0,5 m til materialer, der oplyses af den. For kraftig varmeudvikling kan medføre brand.
- **ADVARSEL! FARE FOR TILSKADEKOMST!** Et beskadiget lampeglas skal erstattes, inden lampen bruges igen.
- Kun beregnet til installering udenfor rækkevidde.
- Denne artikel indeholder ingen dele, som kan vedligeholdes af forbrugeren. LED'erne og LED-forkoblingsenheden kan ikke udskiftes.

- Hvis LED'erne svigter i slutningen af deres levetid, skal hele produktet bortskaffes.
- Hvis LEDérne i slutningen af deres levetid svigter, skal de repareres af en uddannet elektriker ellers skal produktet bortskaffes.
- Hvis den eksterne, fleksible ledning af produktet er beskadiget, skal den erstattes af en specialledning (H05RN-F 3G 1,0 mm²) .
- For at reducere faren for strangulering, bør du fastgøre den fleksible ledning, som er tilsluttet til produktet, til væggen, hvis den er i rækkevidde af armene.

Inden monteringen

Vigtig: Den elektriske tilslutning skal ske gennem en uddannet elektriker eller en person der har erfaring med elektriske installationer. Denne person skal have kendskab til produktet og bestemmelserne for tilslutningen.

- Sørg inden installeringen for, at der ved ledningen, som produktet skal tilsluttes til, ikke er nogen spænding. Fjern sikringen hertil, eller slå effektafbryderen i omskiftertavlen fra (0 stilling).
- Kontrollér tilslutningsstedet med en spændingstester.
- Det medfølgende montagemateriale er egnet til almindeligt, fast murværk. Undersøg også hvilket montagematerialer der er egenet til den af Dem valgte montageundergrund. Informér Dem i givet fald hos en faguddannet person.

Inden ibrugtagningen

Bemærk: Fjern alt emballage fra produktet.

- Fjern kunststofafdækningen 9 fra produktet (afbildning B).

Montage

- Kontrollér, at du ikke støder på strøm-, gas- eller vandledninger, når du borer i væggen. Læs i boremaskinens betjeningsvejledning og overhold alle sikkerhedsanvisninger. Ellers er der livsfare eller fare for tilskadekomst gennem elektrisk stød.

Vær opmærksom på følgende forhold ved valget af montagestedet:

- Kontrollér at spotten 1 oplyser det ønskede område. Spotten 1 kan bevæges lodret.
- Kontrollér at bevægelsessensoren 8 registrerer det ønskede område. Bevægelsessensoren 8 har et registreringsområde på maks. 12 m, med en registreringsvinkel på ca. 180° (afhængig af montagehøjden – ideel er en højde på 2,50 m) (afbildning E).
- Vær opmærksom på at bevægelsessensoren 8 ikke belyses af gadebelysningen om natten. Dette kan påvirke funktionen.

Med hensyn til monteringen gør som beskrevet i følgende:

- Løsn låseskruerne 2 ved hjælp af en stjerneskruetrækker, for at fjerne montagebøjlen 7 fra spotten 1.
- Hold montagebøjlen 7 vandret (brug i givet fald vaterpas) mod væggen og markér fastgørelseshullerne.
- Bor nu fastgørelseshullerne (Ø 6 mm) og før rawlpluggene 6 ind i fastgørelseshullerne (afbildning A).
- Fastgør montagebøjlen 7 ved hjælp af fastgørelsesskruerne 5 til væggen og kontroller, at den sidder fast.
- Skub forbindelsesledningen (ikke indeholdt i leveringen) af typen H05RN-F 3G 1,0 mm² gennem kabelforskruningen 11 og afdækningen til klemmen 12 og hen til tilslutningsklemmen 13. Den egnede længde til forbindelsestrådene er angivet i afbildning C.
- Åbn tilslutningsklemmen 13, idet du løsner skruerne med en stjerneskruetrækker. Forbind forbindelsesledningen med tilslutningsklemmen 13. Vær herved opmærksom på tilslutningsklemmens 13

mærkning (L for spændingsførende leder, N for nullederen og ⏚ eller G for beskyttelseslederen) (afbildning C).

- Tilslut tilslutningsklemmen 13 igen, idet du spænder skruerne. Sørg for, at tætningsringen 10 sidder korrekt (afbildning B). Luk afdækningen til klemmen 12 og kabelforskruningen 11 for at fastgøre forbindelsesledningen.
- Anvend en stjerneskruetrækker, for at anbringe spotten 1 ved hjælp af låseskruerne 2, fjederskiverne 3 og melemlægsskiverne 4 til montagebøjlen 7 (afbildning A).
- Indstil spotten 1 i den ønskede retning. Bevægelsessensoren 8 kan drejes vandret og lodret.

Sæt sikringen i igen eller tænd atter for effektafbryderen. Produktet er nu driftsklar.

Ibrugtagning

Indstilling af bevægelsessensor

Alt efter forindstillinger af bevægelsessensoren 8, tændes spotten 1 for en bestemt tid, så snart bevægelsessensoren 8 registrerer en bevægelse. Disse forindstillinger foretages ved de tre regulatorer på undersiden af bevægelsessensoren 8 (afbildning D).

Indstilling af belysningstid

- Drej drejeknappen TIME 16 mod urets retning, for at øge belysningstiden. Belysningstiden kan indstilles i et tidsrum fra ca. 10 sekunder til 7 minutter.

Indstilling af sensorens følsomhed

- Drej drejeknappen SENS 15 mod urets retning, for at øge sensorens følsomhed.
  Bemærk: Bevægelsessensoren 8 registrerer varmestråling. Ved lave omgivelsestemperaturer reagerer den mere følsomt på kropsvarme end ved højere omgivelsestemperaturer. Kontrollér derved i givet fald reguleringen af sensorens følsomhed i løbet af årene.

Indstilling af dagslysniveau

- Drej drejeknappen LUX 14 mod urets retning, for at øge dagslysniveauet: I positionen ☾ reagerer bevægelsessensoren kun om natten (ved ca. 10 lx). I position ✳ reagerer bevægelsessensoren også ved dagslysniveau, så længe ca. 20.000 lx ikke overskrides.

Indstilling af bevægelsessensoren

Bemærk: Denne indstilling bør De gennemføre ved dæmring.

- Drej drejeregulatoren LUX 14 på positionen ✳.
- Ret bevægelssensoren 8 mod midten af det ønskede registreringsområde.
- Bevæg Dem indenfor registreringsområdet, indtil De er tilfreds med bevægelsessensorens 8 reaktion. Justér i den forbindelse drejeregulatorens SENS 15 position eller bevægelsessensorens 8 indstilling.
  Bemærk: Vær opmærksom på at bevægelssensoren 8 overvejende registrerer bevægelser tværs i retning af bevægelsessensoren 8. Når De bevæger Dem lige direkte hen imod

bevægelsessensoren 8, kan den ikke registrere denne bevægelse.

- Når bevægelsessensoren 8 er indstillet som ønsket, drejes drejeknappen LUX 14 i den ønskede position. Du kan fastlægge drejeknappens position LUX 14 ved daggry og i skumringen om aftenen, hvor spotten 1 skal reagere.
- Drej drejeknappen LUX 14 langsomt mod uret, indtil bevægelsessensoren 8 reagerer på bevægelser i registreringsområdet.

Rengøring og pleje

- Fjern sikringen i sikringskassen inden rengøringen eller sluk for sikkerhedskontakten.
- Dyk produktet aldrig i vand eller andre væsker. I modsat fald kan produktet tage skade.
- Rengør produktet med en fnugfri, let fugtet klud og mildt rengøringsmiddel.
- Indsæt sikringen efter rengøringen og før ibrugtagningen og tænd for effektafbryderen.

Bortskaffelse

Indpakningen består af miljøvenlige materialer, som De kan bortskaffe over de lokale genbrugssteder.

Bemærk forpakningsmaterialernes mærkning til affaldssorteringen, disse er mærket med forkortelser (a) og numre (b) med følgende betydning: 1 – 7: kunststoffer 20 – 22: papir og pap/80 – 98: kompositmaterialer.

De får oplyst muligheder til bortskaffelse af det udtjente produkt hos deres lokale myndigheder eller bystyre.

For miljøets skyld, så må produktet aldrig smides ud sammen med husholdningsaffaldet, når det er udtjent, men skal afleveres til en fagmæssig korrekt bortskaffelse. De kan informere Dem vedrørende opsamlingssteder og deres åbningstider hos deres ansvarlige forvaltning.

Produktet og tilbehøret og emballagematerialer kan genbruges og er underlagt udvidet producentansvar. De skal bortskaffes separat. Følg de viste mærkater med sorteringsoplysninger, så de bortskaffes på en bedre måde. Triman-logoet gælder kun for Frankrig.

Garanti

Produktet er blevet fremstillet efter strenge kvalitetsstandarder og kontrolleret nøje før udlevering. I tilfælde af materiale- eller produktionsfejl kan du i medfør af loven gøre krav gældende over for sælgeren af produktet. Dine lovmæssige rettigheder begrænses på ingen måde af den af os nedennævnte garanti.

Garantien på dette produkt gælder i 3 år regnet fra købsdatoen. Garantien gælder fra købsdatoen. Opbevar den originale kvittering et sikkert sted, da dette dokument forlanges forlagt som dokumentation for købet.

Alle skader eller mangler, der allerede forefindes på tidspunktet for købet, skal straks meddeles efter udpakningen af produktet.

Hvis der inden for 3 år regnet fra købsdatoen viser sig en materiale- eller produktionsfejl på produktet, reparerer eller udskifter vi det – efter vores valg – gratis for dig. Garantiperioden forlænges ikke som følge

af et imødekommet krav om garanti. Dette gælder også for udskiftede og reparerede dele.

Denne garanti bortfalder, hvis produktet er blevet beskadiget eller anvendt og vedligeholdt forkert.

Garantien dækker materiale- og produktionsfejl. Denne garanti dækker hverken produktdele, der er udsat for normal slitage og derfor er at betragte som sliddele (f.eks. batterier, akkumulatorer, slanger, farvepatroner), eller skader på skrøbelige dele, f.eks. kontakter eller dele af glas.

Afvikling af garantisager

For at kunne garantere en hurtig sagsbehandling af deres forespørgsel, bedes De følge følgende anvisninger:

Opbevar kassebon og artikelnummer (IAN 452485_2310) som købsdokumentation, så disse kan fremlægges på forespørgsel. Artikelnumrene er angivet på typeskiltet, ved en indgravering, på forsiden af vejledningen (nederst til venstre) eller på et mærkat på bag- eller undersiden. Hvis der forekommer funktionsfejl eller andre mangler, skal De først kontakte nedenstående serviceafdeling telefonisk eller via e-mail.
Et produkt, der er registreret som defekt, kan De derefter sende portofrit til den meddelte serviceadresse ved vedlæggelse af købsbeviset (kassebon) og angivelsen af, hvori manglen består, og hvornår den er opstået.

DK **Service Danmark**
Tel.: 80253972
E-Mail: owim@lidl.dk

CE IP44

Legenda dei pittogrammi utilizzati ..... Pagina 128

Introduzione ..... Pagina 128
Utilizzo secondo la destinazione d'uso ..... Pagina 129
Descrizione dei componenti ..... Pagina 129
Dati tecnici ..... Pagina 130
Contenuto della confezione ..... Pagina 130

Avvertenze generali di sicurezza ..... Pagina 131

Prima del montaggio ..... Pagina 132

Prima della messa in funzione ..... Pagina 133

Montaggio ..... Pagina 133

Messa in funzione ..... Pagina 135
Impostazione del regolatore di movimento ..... Pagina 135
Impostazione della durata dell'illuminazione ..... Pagina 135
Impostazione della sensibilità del sensore ..... Pagina 135
Impostazione del livello di luminosità diurna ..... Pagina 135
Orientamento del rilevatore di movimento ..... Pagina 136

Pulizia e cura ..... Pagina 137

Smaltimento ..... Pagina 137

Garanzia ..... Pagina 138
Gestione dei casi in garanzia ..... Pagina 139
Assistenza ..... Pagina 140

Legenda dei pittogrammi utilizzati	
~	Tensione/corrente alternata
IP44	Protezione contro gli spruzzi d'acqua
CE	Il marchio CE garantisce la conformità con le Direttive UE specifiche per il prodotto.
	Avvertenze di sicurezza Istruzioni per l'uso

Faro LED da esterni 24 W

Introduzione

Questo documento è un'edizione abbreviata delle istruzioni per l'uso complete. Facendo la scansione del codice QR puoi accedere direttamente alla pagina del servizio di assistenza Lidl (www.lidl-service.com) e inserendo il codice articolo (IAN) 452485_2310 puoi scaricare e visionare le istruzioni per l'uso complete.

Le istruzioni brevi sono parte integrante di questo prodotto. Prima dell'uso del prodotto leggere attentamente tutte le indicazioni per l'uso e le avvertenze di sicurezza. Conservare bene le istruzioni brevi e consegnare tutta la documentazione in caso di cessione del prodotto a terzi.

PDF ONLINE
www.lidl-service.com

Utilizzo secondo la destinazione d'uso

Il prodotto è destinato esclusivamente ad un'illuminazione automatica in ambienti esterni. Il prodotto è destinato esclusivamente all'utilizzo in ambito privato e non ad un impiego per scopi commerciali.

Descrizione dei componenti

1 Faretto
2 Vite di bloccaggio (staffa di montaggio)
3 Rosetta elastica
4 Rondella
5 Vite di fissaggio
6 Tassello
7 Staffa di montaggio
8 Rilevatore di movimento
9 Coperchio in plastica
10 Anello di guarnizione
11 Passacavo a vite
12 Coprimorsetti
13 Morsetto di contatto
14 Manopola di regolazione LUX (sensibilità luminosa)
15 Manopola di regolazione SENS (sensibilità)
16 Manopola di regolazione TIME (durata di accensione)

Dati tecnici

Tensione di esercizio:	230 V~ 50 Hz, 24 W
LED:	28 LED (i LED non sono sostituibili.)
Interruttore crepuscolare:	regolabile da 10 lx – 20.000 lx
Durata di illuminazione:	regolabile di ca. 10 s – 7 min
Classe di protezione:	I
Tipo di protezione:	IP44 (anti-spruzzi d'acqua)
Dimensioni (H x B x L):	ca. 19,2 x 16 x 9 cm
Superficie di proiezione:	max. 307 cm^2
Altezza montaggio:	ca. 2,5 m
Peso:	ca. 445 g

Omologato GS.

Questo prodotto include una fonte luminosa con classe di efficienza energetica "F".

Contenuto della confezione

1 Faro LED da esterni con rilevatore di movimento
2 Tassello (Ø 6 mm)
2 Viti
1 Coprimorsetti
1 Passacavo a vite
1 Istruzioni per l'uso e il montaggio

Avvertenze generali di sicurezza

Prima dell'uso leggere attentamente tutte le istruzioni e le avvertenze di sicurezza allegate al prodotto! In caso di cessione del prodotto a terzi, consegnare anche l'intera documentazione del prodotto!

- **PERICOLO DI MORTE E INCIDENTI PER BAMBINI E INFANTI!** Non lasciare mai i bambini incustoditi in prossimità del materiale d'imballaggio. Sussiste il rischio di soffocamento a causa di tale materiale. Spesso i bambini sottovalutano i pericoli. Tenere i bambini sempre a dovuta distanza dal prodotto.
- Questo prodotto può essere usato da bambini a partire dagli 8 anni in su e da persone con capacità fisiche, sensoriali o mentali limitate, oppure senza esperienza e conoscenza in merito, qualora sorvegliati o istruiti circa un uso sicuro del prodotto e che comprendano i pericoli ad esso connessi. I bambini non possono giocare con il prodotto. La pulizia e la manutenzione non possono essere eseguite da bambini senza la supervisione di un adulto.

Pericolo di morte per folgorazione

- Prima di ogni collegamento alla rete elettrica controllare il prodotto per verificare l'eventuale presenza di danni. Non utilizzare mai il prodotto qualora si rilevassero danneggiamenti.
- Prima del montaggio, assicurarsi che l'alimentazione presente coincida alla tensione d'esercizio necessitata dal prodotto (230 V~ 50 Hz). In caso contrario non montare il prodotto.

⚠ **ATTENZIONE! PERICOLO DI USTIONE!** Prima di toccare il prodotto, assicurarsi che esso sia spento e che si sia raffreddato da almeno 15 minuti. Il prodotto si surriscalda facilmente.

- **PERICOLO DI INCENDIO!** Montare il prodotto ad una distanza di almeno 0,5 m da materiali esposti all'irraggiamento. Un eccessivo surriscaldamento può provocare un incendio.
- **ATTENZIONE! PERICOLO DI LESIONI!** Un vetro della lampada danneggiato deve essere sostituito prima di continuare a utilizzare il prodotto.
- Previsto per l'installazione in una posizione non a portata di mano.
- Questo articolo non contiene componenti la cui manutenzione può essere eseguita dall'utente. I LED e l'alimentatore LED integrato non possono essere sostituiti.
- Qualora i LED dovessero giungere al termine della propria vita utile, sarà necessario smaltire l'intero prodotto.
- Utilizzare il faretto a LED solamente con il ballast per LED integrato.
- Se il cavo flessibile esterno del prodotto è danneggiato, deve essere sostituito con un cavo speciale (H05RN-F 3G 1,0 mm²).
- Per evitare il rischio di strangolamento, se il prodotto si trova a portata di mano, il cavo flessibile collegato al prodotto deve essere adeguatamente fissato alla parete.

Prima del montaggio

Importante: il collegamento elettrico deve essere effettuato da un elettricista competente o da una persona esperta in materia. Quest'ultimo deve conoscere le caratteristiche del prodotto e le modalità di collegamento.

- Prima dell'installazione, assicurarsi che non ci sia tensione nel cavo di rete a cui si collega il prodotto. Rimuovere perciò il fusibile oppure spegnere l'interruttore magnetotermico situato nel quadro dei fusibili (posizione 0).
- Verificare l'assenza di tensione con un rilevatore di tensione.

- Il materiale di montaggio fornito è idoneo al fissaggio sulle comuni pareti di tipo solido. Informarsi in merito al tipo di materiale adeguato per il montaggio sulla superficie desiderata. Se necessario, informarsi presso un tecnico specializzato.

Prima della messa in funzione

Nota: rimuovere dal prodotto l'intero materiale di imballaggio.

- Rimuovere il coperchio in plastica 9 dal prodotto (fig. B).

Montaggio

- Durante la perforazione della parete, assicurarsi di non entrare in contatto con cavi elettrici, condutture idriche o del gas. Consultare le istruzioni per l'uso del trapano e osservare tutte le avvertenze in materia di sicurezza. Altrimenti sussisterebbe un pericolo di morte o di lesioni tramite folgorazione.

Nella scelta del luogo di montaggio della cella fotovoltaica, tenere in considerazione i seguenti punti:

- Assicurarsi che il faretto 1 illumini la zona desiderata. Il faretto 1 può essere mosso in verticale.
- Assicurarsi che il rilevatore di movimento 8 copra la zona desiderata. Il rilevatore di movimento 8 ha un campo di rilevamento di max. 12 m e un angolo di rilevamento di ca. 180 ° (a seconda dell'altezza di montaggio - l'altezza ideale sarebbe di 2,50 m) (fig. E).
- Fare attenzione che, di notte, il rilevatore di movimento 8 non venga illuminato dai lampioni stradali. Ciò potrebbe compromettere il corretto funzionamento.

Procedere al montaggio come descritto di seguito:

- Allentare le viti di bloccaggio 2 con l'ausilio di un cacciavite a croce al fine di rimuovere la staffa di montaggio 7 dal faretto 1.
- Tenere la staffa di montaggio 7 in posizione orizzontale (se necessario, controllarla usando una livella) contro il muro e segnare sulla parete i fori per il fissaggio.
- Eseguire ora i fori per il fissaggio (Ø 6 mm) con il trapano e inserire i tasselli 6 nei fori di fissaggio (fig. A).
- Fissare sulla parete la staffa di montaggio 7 con l'ausilio delle viti di fissaggio 5 in dotazione e verificarne la tenuta.
- Inserire il cavo di collegamento (non in dotazione) del tipo H05RN-F 3G 1,0 mm² attraverso il passacavo a vite 11 e il coprimorsetti 12 nel morsetto di contatto 13. La lunghezza adatta ai fili di collegamento è indicata nella figura C.
- Aprire il morsetto di contatto 13 allentando le viti con l'ausilio di un cacciavite a croce. Collegare il cavo di collegamento al morsetto di contatto 13. Fare attenzione ai contrassegni presenti sul morsetto di contatto 13 (L per il cavo in tensione, N per il conduttore neutro e ⏚ o G per il cavo di protezione) (fig. C).
- Richiudere il morsetto di contatto 13 serrando le viti. Assicurarsi che l'anello di guarnizione 10 sia correttamente in sede (fig. B). Chiudere poi il coprimorsetti 12 e il passacavo a vite 11 per fissare il cavo di collegamento.
- Utilizzare un cacciavite a croce per fissare il faretto 1 con le viti di bloccaggio 2 precedentemente rimosse, le rondelle elastiche 3 e le rondelle 4 sulla staffa di montaggio 7 (fig. A).
- Orientare il faretto 1 nella direzione desiderata. Il rilevatore di movimento 8 può essere ruotato in orizzontale e in verticale.

Reinserire il fusibile oppure attivare nuovamente l'interruttore di sicurezza nella scatola dei fusibili. Il prodotto è ora pronto per l'uso.

Messa in funzione

Impostazione del regolatore di movimento

In base alle impostazioni predefinite del rilevatore di movimento 8, il faretto 1 si accende per un determinato periodo, non appena il rilevatore 8 registra un movimento. Le impostazioni predefinite interessano i tre regolatori nella parte inferiore del rilevatore di movimento 8 (fig. D).

Impostazione della durata dell'illuminazione

- Ruotare la manopola di regolazione TIME 16 in senso antiorario per aumentare la durata dell'illuminazione. È possibile impostare la durata dell'illuminazione in un arco di tempo compreso tra ca 10 secondi e 7 minuti.

Impostazione della sensibilità del sensore

- Ruotare la manopola di regolazione SENS 15 in senso antiorario per aumentare la sensibilità del sensore.
  Nota: il rilevatore di movimento 8 rileva la radiazione termica. A temperature esterne basse, esso reagisce in maniera più sensibile al calore emanato dai corpi rispetto alle temperature elevate. Fare attenzione, eventualmente, ad adattare la sensibilità del sensore alle stagioni.

Impostazione del livello di luminosità diurna

- Ruotare la manopola di regolazione LUX 14 in senso antiorario per aumentare il livello d'illuminazione diurna:

nella posizione ☾ il rilevatore di movimento reagisce soltanto di notte (a ca. 10 lx). Nella posizione ✳, il rilevatore di movimento reagisce anche in caso di luminosità diurna, sempre che non vengano superati ca. 20.000 lx.

Orientamento del rilevatore di movimento

Nota: eseguire quest'impostazione al crepuscolo.

- Ruotare la manopola di regolazione rotativa LUX 14 nella posizione ✳.
- Orientare il rilevatore di movimento 8 verso la mezzeria del campo di rilevamento desiderato.
- Muoversi nel campo di rilevamento si raggiunge la reazione del rilevatore di movimento 8 desiderata. Modificare la posizione del regolatore rotativo SENS 15 o l'orientamento del sensore di movimento 8.
  Nota: prestare attenzione al fatto che il sensore di movimento 8 registra prevalentemente movimenti 8 diagonali rispetto al rilevatore medesimo. Se si compie un movimento 8 dritto in direzione del rilevatore, questo non riesce a rilevare tale movimento.
- Quando il rilevatore di movimento 8 è stato orientato in modo soddisfacente, ruotare infine la manopola di regolazione LUX 14 collocandola nella posizione desiderata. È possibile definire la posizione adatta della manopola di regolazione LUX 14 in cui dovrebbe reagire il faretto 1 durante il crepuscolo mattutino o serale.
- Girare la manopola di regolazione LUX 14 lentamente in senso antiorario fino a quando il segnalatore di movimento 8 non reagisce ai movimenti all'interno dell'area di rilevazione.

Pulizia e cura

- Prima di eseguire la pulizia nella scatola dei fusibili, rimuovere il fusibile oppure disattivare l'interruttore di sicurezza.
- Non immergere mai il prodotto in acqua o in altri liquidi. In caso contrario il prodotto potrebbe subire danni.
- Pulire il prodotto con un panno leggermente inumidito e privo di peli, insieme a un detergente delicato.
- Dopo la pulizia e prima della rimessa in funzione reinserire il fusibile oppure attivare nuovamente l'interruttore di sicurezza nella scatola dei fusibili.

Smaltimento

L'imballaggio è composto da materiali ecologici che possono essere smaltiti presso i siti di raccolta locali per il riciclo.

Osservare l'identificazione dei materiali di imballaggio per lo smaltimento differenziato, i quali sono contrassegnati da abbreviazioni (a) e da numeri (b) con il seguente significato: 1–7: plastiche/20–22: carta e cartone/80–98: materiali compositi.

E' possibile informarsi circa le possibilità di smaltimento del prodotto usato presso l'amministrazione comunale o cittadina.

Per questioni di tutela ambientale non gettare il prodotto usato tra i rifiuti domestici, ma provvedere invece al suo corretto smaltimento. Presso l'amministrazione competente è possibile ricevere informazioni circa i siti di raccolta e i relativi orari di apertura.

Il prodotto, i suoi accessori e i materiali di imballaggio sono riciclabili e soggetti alla responsabilità estesa del produttore. Per un migliore trattamento dei rifiuti, smaltirli separatamente seguendo i diversi simboli della raccolta differenziata. Il logo Triman è valido solamente per la Francia.

Garanzia

Il prodotto è stato fabbricato accuratamente secondo severe direttive di qualità ed è stato controllato meticolosamente prima della consegna. In caso di difetti di materiale o fabbricazione l'acquirente può far valere diritti legali nei confronti del venditore. La nostra garanzia sotto riportata non costituisce alcun limite ai diritti legali dell'acquirente.

Questo prodotto è garantito per 3 anni con decorrenza dalla data di acquisto. La garanzia decorre dalla data d'acquisto. Conservare lo scontrino originale in un posto sicuro perché questo documento viene richiesto come prova dell'avvenuto acquisto.

Tutti i danni o difetti presenti già al momento dell'acquisto devono essere comunicati subito dopo l'apertura della confezione.

Se entro 3 anni dalla data di acquisto di questo prodotto si rileva un difetto di materiale o di fabbricazione, noi procederemo, a nostra discrezione, alla riparazione o sostituzione gratuite del prodotto o al rimborso del prezzo di acquisto. Un eventuale intervento in garanzia non prolunga né rinnova il periodo di garanzia stesso. Ciò vale anche per le parti sostituite e riparate.

Questa garanzia decade in caso di danneggiamento oppure uso o manutenzione impropri del prodotto.

La prestazione in garanzia vale per difetti del materiale o di fabbricazione. Questa garanzia non si estende a componenti del prodotto esposti a normale logorio, che possono pertanto essere considerati come componenti soggetti a usura (esempio capacità della batteria, calcificazione, lampade, pneumatici, filtri, spazzole...). La garanzia non si estende altresì a danni che si verificano su componenti delicati (esempio interruttori, batterie, parti realizzate in vetro, schermi, accessori vari) nonché danni derivanti dal trasporto o altri incidenti.

Gestione dei casi in garanzia

Per garantire un rapido disbrigo delle proprie pratiche, seguire le istruzioni seguenti:

Per ogni richiesta si prega di conservare lo scontrino e il codice dell'articolo (IAN 452485_2310) come prova d'acquisto.
Il numero d'articolo può essere dedotto dalla targhetta, da un'incisione, dal frontespizio delle istruzioni (in basso a sinistra) oppure dall'adesivo applicato sul retro o sul lato inferiore.
In caso di disfunzioni o avarie, contattare innanzitutto i partner di assistenza elencati di seguito telefonicamente oppure via e-mail.
Si può inviare il prodotto ritenuto difettoso all'indirizzo del centro di assistenza indicato con spedizione esente da affrancatura, completo del documento di acquisto (scontrino) e della descrizione del difetto, specificando anche quando tale difetto si è verificato.

Assistenza

IT **Assistenza Italia**

Tel.: 800790789

E-Mail: owim@lidl.it

CE IP44

Az alkalmazott piktogramok jelmagyarázata ..... Oldal 142

Bevezető ..... Oldal 142
Rendeltetésszerű használat ..... Oldal 143
Alkatrészleírás ..... Oldal 143
Műszaki adatok ..... Oldal 144
A csomag tartalma ..... Oldal 144

Általános biztonsági utasítások ..... Oldal 144

A felszerelés előtt ..... Oldal 146

Az üzembe helyezés előtt ..... Oldal 147

Összeszerelés ..... Oldal 147

Üzembe helyezés ..... Oldal 148
Mozgásjelző beállítása ..... Oldal 148
Világítási időtartam beállítása ..... Oldal 149
A szenzor érzékenységének a beállítása ..... Oldal 149
Napi fényerősség szint beállítása ..... Oldal 149
A mozgásjelző beállítása ..... Oldal 149

Tisztítás és ápolás ..... Oldal 150

Mentesítés ..... Oldal 151

Garancia ..... Oldal 151
Garanciális ügyek lebonyolítása ..... Oldal 152
Szerviz ..... Oldal 153

Az alkalmazott piktogramok jelmagyarázata	
~	Váltóáram/-feszültség
IP 44	Fröccsenő víz ellen védett
CE	A CE-jelölés a termékre vonatkozó EU-irányelveknek való megfelelést tanúsítja.
	Biztonsági tudnivalók Kezelési utasítások

LED kültéri reflektor 24 W

Bevezető

Ez a dokumentum a teljes használati útmutató rövidített nyomtatott változata. A QR-kód beolvasásával Ön egyenesen a Lidl-Service oldalára látogathat (www.lidl-service.com) és a (IAN) 452485_2310 cikkszám megadásával megtekintheti és letöltheti a teljes használati útmutatót.

A gyors üzembe helyezési útmutató a termék része. A termék használata előtt ismerje meg valamennyi használati és biztonsági tudnivalót. Őrizze meg jól a gyors üzembe helyezési útmutatót és amennyiben harmadik félnek továbbadja a terméket, adja át a hozzá tartozó dokumentációt is.

PDF ONLINE
www.lidl-service.com

Rendeltetésszerű használat

A termék kizárólag külterek automatikus megvilágítására készült. A termék kizárólag magánhasználatra készült, közületi felhasználásra nem alkalmas.

Alkatrészleírás

1 spot
2 állítócsavar (tartókengyel)
3 rugós alátét
4 alátétkarika
5 rögzítőcsavar
6 tipli
7 tartókengyel
8 mozgásérzékelő
9 műanyag fedél
10 tömítőgyűrű
11 kábel csavarkötés
12 sorkapocs burkolat
13 csatlakozócsipesz
14 LUX forgószabályozó (fényérzékenység beállítása)
15 SENS forgószabályozó (érzékenység beállítása)
16 TIME forgószabályozó (bekapcsolási időtartam beállítása)

Műszaki adatok

Üzemi feszültség:	230 V~, 50 Hz, 24 W
LED-ek:	28 x LED (A LED-ek nem cserélhetők.)
Alkonyatkapcsoló:	beállítható 10 lx – 20.000 lx között
Világítási időtartam:	beállítható kb. 10 mp. és 7 perc között
Védelmi osztály:	I
Védelmi jelleg:	IP44 (fröccsenő víztől védett)
Méretek (Ma x Sz x T):	kb. 19,2 x 16 x 9 cm
Kivetítési felület:	max. 307 cm²
Szerelési magasság:	kb. 2,5 m
Súly:	kb. 445 g

GS által tanúsított.

A jelen termék „F" energiahatékonysági osztályú fényforrást tartalmaz.

A csomag tartalma

1 LED kültéri reflektor mozgásérzékelővel
2 tipli (Ø 6 mm)
2 csavar
1 sorkapocs burkolat
1 kábel csavarkötés
1 szerelési- és használati útmutató

Általános biztonsági utasítások

A termék első használata előtt ismerje meg valamennyi használati és biztonsági utasítást. A termék harmadik félnek történő továbbadása esetén adja át a teljes dokumentációt is.

- **ÉLET- ÉS BALESETVESZÉLY KISGYEREKEK ÉS GYEREKEK SZÁMÁRA!** Soha ne hagyja a gyerekeket felügyelet nélkül a csomagolóanyaggal. Soha ne hagyja a gyerekeket felügyelet nélkül a csomagolóanyaggal. A csomagolóanyagok miatt fulladásveszély áll fenn. A gyerekek gyakran alábecsülik a veszélyeket. Tartsa a gyerekeket a terméktől mindig távol.
- A terméket 8 éves kor feletti gyermekek, valamint korlátozott fizikai, érzékszervi vagy szellemi képességgel élő vagy nem megfelelő tapasztalattal és tudással rendelkező személyek csak felügyelet mellett, illetve a termék biztonságos használatára vonatkozó felvilágosítás és a lehetséges veszélyek megértése után használhatják. Gyermekek nem játszhatnak a termékkel. A tisztítást és az ápolást gyermekek felügyelet nélkül nem végezhetik.

Elektromos áramütés általi életveszély

- Minden hálózati csatlakoztatás előtt vizsgálja meg a terméket esetleges sérülések szempontjából. Soha ne használja a terméket, ha bármilyen sérülést talál rajta.
- Szerelés előtt bizonyosodjon meg arról, hogy a rendelkezésre álló feszültség megegyezik-e a termék üzemeléséhez szükséges feszültséggel (230 V~ 50 Hz). Ne szerelje fel a terméket, ha ezek a feltételek nem teljesülnek.

VIGYÁZAT! ÉGÉSI SÉRÜLÉSEK VESZÉLYE! Gondoskodjon arról, hogy a termék ki legyen kapcsolva és legalább 15 percig hűljön, mielőtt megérinti. A termék nagy hőt képes fejleszteni.

- **TŰZVESZÉLY!** A terméket a megvilágítandó anyagtól legalább 0,5 m-re szerelje fel. A túlzott hőfejlődés tűz kitöréséhez vezethet.

- **VIGYÁZAT! SÉRÜLÉSVESZÉLY!** A sérült lámpaüveget a termék további használata előtt ki kell cserélni.
- Csak a kezünk ügyétől félreeső helyre történő felszerelése ajánlott.
- Ez az árucikk nem tartalmaz olyan részeket, amelyek a felhasználó részéről karbantartást igényelnének. A LED-ek és a beépített LED-előtét nem cserélhető.
- Ha a LED-ek meghibásodnak az élettartamuk végén, akkor az egész terméket meg kell dobni.
- A LED-fényszórót csak a beépített LED-előkapcsoló-készülékkel használja.
- Ha a termék külső rugalmas kábele megsérült, azt speciális kábellel (H05RN-F 3G 1,0 mm²) kell pótolni.
- A fulladás veszélyének csökkentése érdekében hatékonyan rögzítse a termékhez csatlakoztatott rugalmas kábelt a falhoz, amikor az karnyújtásnyira van.

A felszerelés előtt

Fontos: Az elektromos csatlakoztatást szakképzett villanyszerelőnek, vagy villanyszerelésre betanított személynek kell elvégeznie. Az illetőnek ismernie kell a termék tulajdonságait és a csatlakoztatási előírásokat.

- A felszerelés előtt bizonyosodjon meg róla, hogy a vezeték, amelyhez a terméket csatlakoztatja, nem áll-e feszültség alatt. Ehhez távolítsa el a biztosítékot, vagy kapcsolja le a vezetékvédő kapcsolót a biztosítékszekrényben (0-állás).
- Ellenőrizze a feszültségmentességet egy feszültségvizsgálóval.
- A mellékelt szerelési anyag a szokásos téglafalakhoz alkalmas. Arról is tájékozódjon, hogy mely szerelési anyag alkalmas az Ön által szerelési alapnak választott területhez. Esetleg kérje ki egy szakember tanácsát.

Az üzembe helyezés előtt

Tudnivaló: Távolítsa el az összes csomagolóanyagot a termékről.

- Távolítsa el a műanyag fedelet 9 a termékről (B ábra).

Összeszerelés

- Bionyosodjon meg róla, hogy fúrás közben nem ütközik elektromos-, gáz-, vagy vízvezetékbe. Tartsa be a fúrógép használati utasításának vonatkozó előírásait és a biztonsági útmutóját. Különben áramütés általi élet-, vagy sérülésveszély fenyeget.

A főállomás felszerelési helyének kiválasztásakor a következőkre ügyeljen:

- Bizonyosodjon meg róla, hogy a fényszórója 1 bevilágítsa a kívánt területet. A spot-ot 1 függőlegesen mozgathatja.
- Bizonyosodjon meg róla, hogy a mozgásjelző 8 bevilágítsa a kívánt területet A mozgásjelző 8 érzékelési tartománya max. 12 m, kb. 180° érzékelési szög esetén (ez függ a felszerelési magasságtól – az ideális magasság 2,50 m) (E ábra).
- Ügyeljen arra, hogy a mozgásjelzőt 8 éjszaka ne világíthassa meg az utcai világítás. Ez ugyanis befolyásolhatja a működést.

Összeszereléshez a következőkben leírt módon járjon el:

- Lazítsa meg a rögzítő csavarokat 2 egy csillagfejű csavarhúzó segítségével ahhoz, hogy eltávolítsa a szerelőkonzolt 7 a spotlámpáról 1.
- Tartsa vízszintesen a tartókengyelt 7 a falhoz (adott esetben vízmértékkel ellenőrizze) és jelölje be a rögzítő furatokat.
- Most fúrja ki a rögzítő furatokat (Ø 6 mm) és tolja be a tipliket 6 a rögzítő furatokba (A ábra).

- Rögzítse a tartókengyelt 7 a csomagban található rögzítőcsavarokkal 5 a falra, és ellenőrizze a szoros illeszkedést.
- Vezesse át a H05RN-F 3G 1,0 mm² típusú összekötő kábelt (nincs a csomagban) a kábel csavarkötésen 11 és a sorkapocs burkolatán 12 a csatlakozócsipeszhez 13. Az összekötő drótok megfelelő hossza a C ábrán van megadva.
- Nyissa ki a csatlakozócsipeszt 13 úgy, hogy meglazítja a csavart egy csillagcsavarhúzó segítségével. Kösse össze az összekötő kábelt a csatlakozócsipesszel 13. Ügyeljen a csatlakozócsipeszen 13 feltüntetett jelölésekre (L = feszültség alatt álló vezeték, N = nullavezető és ⏚ vagy G = földelővezeték) (C ábra).
- Zárja vissza a csatlakozócsipeszt 13 a csavarok szoros meghúzásával. Győződjön meg a tömítőgyűrű 10 megfelelő illeszkedéséről (B ábra). Az összekötő kábel rögzítéséhez zárja le ezután a sorkapocs burkolatot 12 és a kábel csavarkötést 11.
- Rögzítse a spotlámpát 1 egy csillagfejű csavarhúzó segítségével, az előzőleg eltávolított rögzítő csavarokkal 2, rugós alátétekkel 3 és alátétkarikákkal 4 a szerelőkonzolra 7 (A ábra).
- Állítsa a spotlámpát 1 a kívánt irányba. A mozgásérzékelő 8 vízszintesen és függőlegesen is elfordítható.

Ehhez helyezze vissza a biztosítékot, vagy kapcsolja vissza a vezetékvédő kapcsolót. A termék készen áll az üzemelésre.

Üzembe helyezés

Mozgásjelző beállítása

A mozgásjelző 8 előzetes beállításaitól függően a spot 1 egy adott időre bekapcsol, amint a mozgásjelző 8 mozgást észlel. Ezen előzetes beállítások a mozgásjelző 8 alsó oldalán található három szabályozóval eszközölhető (D ábra).

Világítási időtartam beállítása

- A világítási időtartam növeléséhez forgassa el a TIME forgószabályozót 16 az óramutató járásával ellentétes irányba. A világítási időtartam kb. 10 másodperc és 7 perc közötti időkeretben állítható be.

A szenzor érzékenységének a beállítása

- A szenzor érzékenységének növeléséhez forgassa el a SENS forgószabályozót 15 az óramutató járásával ellentétes irányba.
  Tudnivaló: A mozgásjelző 8 a hősugárzást érzékeli. Alacsonyabb külső hőmérsékletnél érzékenyebben reagál a testhőmérsékletre, mint magasabb külső hőmérsékleteknél. Adott esetben ügyeljen a szenzor érzékenységének a beszabályozására az évszakok változása során.

Napi fényerősség szint beállítása

- A napi fényerősség szintjének növeléséhez forgassa el a LUX forgószabályozót 14 az óramutató járásával ellentétes irányba:
  ☾ helyzetben a mozgásérzékelő csak éjszaka reagál (kb. 10 lx esetén).
  A ✳ helyzetben a mozgásjelző nappali fény mellet is reagál, mindaddig míg nem kerül túllépésre a kb. 20.000 lx érték.

A mozgásjelző beállítása

Tudnivaló: Ezt a beállítást szürkületkor kell elvégeznie.

- Forgassa a LUX forgószabályozót 14 ✳ a helyzetbe.

- Állítsa be a mozgásjelzőt 8 a kívánt észlelési tartomány központi irányába.
- Mozogjon az észlelési tartományban egészen addig, míg elégedett nem lesz a mozgásjelző 8 reagálásával. Ebből a célból változtassa a SENS forgószabályozó 15 helyzetét vagy a mozgásjelző 8 beállítását.

  Tudnivaló: Vegye figyelembe, hogy a mozgásjelző 8 elsősorban az előtte keresztirányban végbemenő mozgásokat 8 észleli. Ha egyenesen halad a mozgásjelző 8 felé, akkor lehetséges, hogy az nem érzékeli a mozgást.
- Miután megfelelően beállította a mozgásérzékelőt 8, forgassa el a LUX forgószabályozót 14 a kívánt helyzetbe. A LUX forgószabályozó 14 megfelelő helyzetét, amelyben a spot 1 reagáljon, reggel pirkadatkor vagy este sötétedéskor tudja meghatározni.
- Forgassa lassan a LUX tekerő szabályozót 14 az óramutató járásával ellentétes irányba, amíg a mozgásérzékelő 8 reagál az érzékelési területen belüli mozgásokra.

Tisztítás és ápolás

- Tisztítás előtt távolítsa el a biztosító szekrényben a biztosítót, vagy kapcsolja ki a vezetékvédő kapcsolót.
- Soha ne merítse a terméket vízbe vagy más folyadékba. Ellenkező esetben a termék károsodhat.
- A terméket enyhén nedves, szöszmentes kendővel és lágy tisztítószerrel tisztítsa.
- Helyezze vissza a biztosítékot vagy kapcsolja vissza a vezetékvédő kapcsolót a tisztítást követően és az ismételt üzembevétel előtt.

Mentesítés

A csomagolás környezetbarát anyagokból készült, amelyeket a helyi újrahasznosító helyeken adhat le ártalmatlanítás céljából.

A hulladék elkülönítéséhez vegye figyelembe a csomagolóanyagon található jelzéseket. Ezek rövidítéseket (a) és számokat (b) tartalmaznak a következő jelentéssel: 1–7: műanyagok/20–22: papír és karton/80–98: kötőanyagok.

A kiszolgált termék megsemmisítési lehetőségeiről lakóhelye illetékes önkormányzatánál tájékozódhat.

A környezete érdekében, ne dobja a kiszolgált terméket a háztartási szemétbe, hanem adja le szakszerű ártalmatlanításra. A gyűjtőhelyekről és azok nyitvatartási idejéről az illetékes önkormányzatnál tájékozódhat.

A termék, beleértve a tartozékokat és a csomagolóanyagokat is, újrahasznosítható, és a gyártó kiterjesztett felelőssége alá tartozik. A jobb hulladékkezelés érdekében az ábrán látható információk (szortírozási információk) alapján külön ártalmatlanítsa őket. A Triman-logó csak Franciaországra vonatkozik.

Garancia

A terméket gondosan, szigorú minőségi előírások betartásával gyártottuk, és a szállítás előtt gondosan ellenőriztük. Anyag- vagy gyártási hibák esetén a termék eladójával szemben törvényes jogok illetik meg.

Az Ön törvényes jogait az általunk alább meghatározott garancia semmilyen módon nem korlátozza.

Erre a termékre 3 év garanciát adunk a vásárlás dátumától számítva. A garancia idő a vásárlás dátumával kezdődik. Biztonságos helyen őrizze meg az eredeti vásárlói bizonylatot, mert ez a dokumentum szükséges a vásárlás bizonyításához.

A vásárláskor fennálló károkat és hiányosságokat a termék kicsomagolása után haladéktalanul jelezze.

Ha ezen a terméken a vásárlástól számított 3 éven belül anyag- vagy gyártási hibát észlel, választásunk szerint ingyenesen megjavítjuk vagy kicseréljük a terméket. A garancia idő nem hosszabbodik meg a helyette nyújtott szavatossági igény által. Ez a kicserélt vagy javított alkatrészekre is érvényes.

A garancia megszűnik, ha a terméket megrongálták, ill. nem szakszerűen kezelték vagy végezték a karbantartást.

A garancia az anyag- és gyártási hibákra vonatkozik. Ez a garancia nem terjed ki azokra a termékalkatrészekre, amelyek normál kopásnak vannak kitéve, és ezért gyorsan kopó alkatrésznek minősülnek (pl. elemekre, akkumulátorokra, tömlőkre, tintapatronokra), illetve a törékeny alkatrészek sérülésére, pl. kapcsolókra vagy üveg alkatrészekre.

Garanciális ügyek lebonyolítása

Ügyének gyors elintézhetősége céljából, kérjük kövesse az alábbi útmutatást:

Kérjük, kérdések esetére készítse elő a pénztárblokkot és a cikkszámot (IAN 452485_2310) a vásárlás tényének az igazolására.
Kéjük, hogy a cikkszámot olvassa le a típustábláról, a gravírozásból, az Útmutató címoldaláról (balra lent), illetve a hátoldalon, vagy a termék alján található matricáról.
Amennyiben működési hibák, vagy egyéb hiányosság lépne fel, először vegye fel a kapcsolatot a következőkben megnevezett szervizek egyikével telefonon, vagy e-mailen.
A hibásnak ítélt terméket ezután a vásárlást igazoló blokk, valamint a hiba leírásának és keletkezési idejének mellékelésével díjmentesen postázhatja az Önnel közölt szervizcímre.

Szerviz

(HU) **Szerviz Magyarország**
Tel.: 0680021536
E-mail: owim@lidl.hu

CE IP44

OWIM GmbH & Co. KG
Stiftsbergstraße 1
74167 Neckarsulm
GERMANY

Model-No.: HG11381A/HG11381B
Version: 04/2024

Stand der Informationen · Last Information Update
Version des informations · Stand van de informatie
Stan informacji · Stav informací · Stav informácií
Estado de las informaciones · Tilstand af information
Versione delle informazioni · Információk állása:
12/2023 · Ident.-No.: HG11381A/B1222023-8

PDF ONLINE
www.lidl-service.com

IAN 452485_2310